SZABADALMI KÖZLÖNY ÉS VÉDJEGYÉRTESÍTŐ

A SZELLEMI TULAJDON NEMZETI HIVATALÁNAK HIVATALOS LAPJA

126. ÉVFOLYAM 4. SZÁM 2021. MÁRCIUS 1.

TARTALOM

A hatósági közlemények rovataiban alkalmazott kódok és rendezési elvek 11

Nemzetközi tájékoztatás 14

Szabadalmi közlemények P27–P51

Európai szabadalmi közlemények E152–E410

Kiegészítő oltalmi tanúsítványra vonatkozó közlemények S4–S9

Növényfajta-oltalmi közlemények F4–F5

Használati minta közlemények U8–U12

Formatervezési minta közlemények D5–D9

Nemzeti védjegyközlemények M413–M483

Nemzetközi védjegyközlemények W32–W40

Intézményi közlemények H14–H29

A hatósági közlemények rovataiban alkalmazott kódok és rendezési elvek

Az iparjogvédelmi dokumentumokat kibocsátó egyes országokat és egyes nemzetközi szervezeteket azonosító kódok (a WIPO 3. szabványa szerint)

AD Andorra
AE Egyesült Arab Emirátusok
AF Afganisztán
AG Antigua és Barbuda
AI Anguilla
AL Albánia
AM Örményország
AO Angola
AP Afrikai Országok Iparjogvédelmi Szervezete (ARIPO)
AR Argentína
AT Ausztria
AU Ausztrália
AW Aruba
AZ Azerbajdzsán
BA Bosznia-Hercegovina
BB Barbados
BD Banglades
BE Belgium
BF Burkina Faso
BG Bulgária
BH Bahrein
BI Burundi
BJ Benin
BM Bermuda
BN Brunei
BO Bolívia
BQ Bonaire, Sint Eustasius és Saba
BR Brazília
BS Bahama-szigetek
BT Bhután
BV Bouvet-sziget
BW Botswana
BX Benelux Szellemi Tulajdonvédelmi Hivatal (BOIP)
BY Belorusszia
BZ Belize
CA Kanada
CD Kongói Demokratikus Köztársaság
CF Közép-afrikai Köztársaság
CG Kongó
CH Svájc
CI Elefántcsontpart
CK Cook-szigetek
CL Chile
CM Kamerun
CN Kína
CO Kolumbia
CR Costa Rica
CU Kuba
CV Zöld-foki Köztársaság
CW Curaçao
CY Ciprus
CZ Cseh Köztársaság
DE Németország
DJ Dzsibuti
DK Dánia
DM Dominikai Közösség
DO Dominikai Köztársaság
DZ Algéria
EA Eurázsiai Szabadalmi Szervezet (EAPO)
EC Ecuador
EE Észtország
EG Egyiptom
EH Nyugat-Szahara
EM Európai Unió Szellemi Tulajdoni Hivatala (EUSZTH)
EP Európai Szabadalmi Hivatal (EPO)
ER Eritrea
ES Spanyolország
ET Etiópia
FI Finnország
FJ Fidzsi-szigetek
FK Falkland-szigetek (Malvin-szigetek)
FO Faröer-szigetek
FR Franciaország
GA Gabon
GB Nagy-Britannia
GC Az Öböl menti Arab Államok Együttműködési Tanácsának Szabadalmi Hivatala (GCC)
GD Grenada
GE Grúzia
GG Guernsey
GH Ghána
GI Gibraltár
GL Grönland
GM Gambia
GN Guinea
GQ Egyenlítői-Guinea
GR Görögország
GS Dél-Georgia és a Dél-Sandwich-szigetek
GT Guatemala
GW Bissau-Guinea
GY Guyana
HK Hongkongi Különleges Igazgatású Terület
HN Honduras
HR Horvátország
HT Haiti
HU Magyarország
IB A Szellemi Tulajdon Világszervezetének (WIPO) Nemzetközi Irodája
ID Indonézia
IE Írország
IL Izrael
IM Man-sziget
IN India
IQ Irak
IR Iráni Iszlám Köztársaság
IS Izland
IT Olaszország
JE Jersey
JM Jamaica
JO Jordánia
JP Japán
KE Kenya
KG Kirgizisztán
KH Kambodzsa
KI Kiribati
KM Comore-szigetek
KN Saint Christopher és Nevis
KP Koreai Népi Demokratikus Köztársaság
KR Koreai Köztársaság
KW Kuvait
KY Kajmán-szigetek
KZ Kazahsztán
LA Laoszi Népi Demokratikus Köztársaság
LB Libanon
LC Saint Lucia
LI Liechtenstein
LK Srí Lanka
LR Libéria
LS Lesotho
LT Litvánia
LU Luxemburg
LV Lettország
LY Líbia
MA Marokkó
MC Monaco
MD Moldovai Köztársaság
ME Montenegró
MG Madagaszkár
MK Macedón Köztársaság
ML Mali
MM Mianmar
MN Mongólia
MO Makao
MP Észak-Marina-szigetek
MR Mauritánia
MS Montserrat
MT Málta

MU Mauritius
MV Maldív-szigetek
MW Malawi
MX Mexikó
MY Malajzia
MZ Mozambik
NA Namíbia
NE Niger
NG Nigéria
NI Nicaragua
NL Hollandia
NO Norvégia
NP Nepál
NR Nauru
NZ Új-Zéland
OA Szellemi Tulajdon Afrikai Szervezete (OAPI)
OM Omán
PA Panama
PE Peru
PG Pápua Új-Guinea
PH Fülöp-szigetek
PK Pakisztán
PL Lengyelország
PT Portugália
PW Palau
PY Paraguay
QA Katar
QZ Közösségi Fajtaoltalmi Hivatal (CPVO)
RO Románia
RS Szerbia
RU Oroszországi Föderáció
RW Ruanda
SA Szaúd-Arábia
SB Salamon-szigetek
SC Seychelle-szigetek
SD Szudán
SE Svédország
SG Szingapúr
SH Szent Ilona
SI Szlovénia
SK Szlovákia
SL Sierra Leone
SM San Marino
SN Szenegál
SO Szomália
SR Suriname
SS Dél-Szudán
ST São Tomé és Principe
SV Salvador
SX Sint Maarten (holland rész)
SY Szíriai Arab Köztársaság
SZ Szváziföld
TC Turks- és Caicos-szigetek
TD Csád
TG Togo
TH Thaiföld
TJ Tádzsikisztán
TL Kelet-Timor
TM Türkmenisztán
TN Tunézia
TO Tonga
TR Törökország
TT Trinidad és Tobago
TV Tuvalu
TW Tajvan (Kínai Köztársaság)
TZ Tanzániai Egyesült Köztársaság
UA Ukrajna
UG Uganda
US Amerikai Egyesült Államok
UY Uruguay
UZ Üzbegisztán
VA Szentszék
VC Saint Vincent és Grenadine
VE Venezuela
VG Brit Virgin-szigetek
VN Vietnam
VU Vanuatu
WO Szellemi Tulajdon Világszervezete (WIPO) Nemzetközi Irodája
WS Szamoa
XN Északi Szabadalmi Intézet (NPI)
XU Új Növényfajták Oltalmára létesült Nemzetközi Unió (UPOV)
XV Visegrádi Szabadalmi Intézet (VSZI)
YE Jemen
ZA Dél-afrikai Köztársaság
ZM Zambia
ZW Zimbabwe

Szabadalom, kiegészítő oltalmi tanúsítvány, növényfajta-oltalom, használati minta és formatervezési minta adatok azonosítói (INID-kódok a WIPO 9. szabványa szerint)

(10) Lajstromozási és közzétételi adatok
- (11) a dokumentum száma: szabadalmi és növényfajta-oltalmi rovatokban közzétételi szám vagy lajstromszám; használati minta és formatervezési minta rovatokban lajstromszám; a megadott szabadalmak, a megadott növényfajta- oltalmak, a megadott használati minta oltalmak és a megadott formatervezési mintaoltalmak rovatokban a lajstromszámhoz kapcsolt dátum a megadó határozat kelte
- (13) a publikáció fajtája a WIPO 16. szabványa szerint

(20) Bejelentési adatok
- (21) a bejelentés ügyszáma
- (22) a bejelentés napja
- (23) a kiállítási elsőbbség vagy kedvezmény, illetve a módosítási elsőbbség napja
- (24) a tanúsítvány oltalmi idejének kezdete

(30) Uniós elsőbbség adatai, illetve UPOV Egyezmény szerinti elsőbbség adatai

(40) A közzététel napja

(50) Műszaki adatok
- (51) Nemzetközi Szabadalmi Osztályozás (szabadalmi, illetve használati minta rovatokban); Locarnói Megállapodás szerinti osztályozás (formatervezési minta rovatokban) UPOV-kód (növényfajta-oltalmi rovatokban)
- (53) növényfajta fajtaneve
- (54) a találmány, illetve a szabadalom címe, a növényfajta fajneve, latin neve, a használati minta címe, a formatervezési minta megnevezése
- (55) a növényfajta fényképe, illetve a formatervezési minta fényképe vagy rajza
- (57) szabadalmi rovatokban a kivonat, használati minta rovatokban a főigénypont (a jellemző ábrával)

(60) Összefüggő bejelentések, szabadalmak, kiegészítő oltalmi tanúsítványok, növényfajta-oltalmak, használati minták adatai
- (62) megosztás esetén a korábbi szabadalmi, növényfajta- oltalmi, illetve használati minta bejelentés ügyszáma
- (65) közzétételi szám (megadott szabadalmakkal kapcsolatban)
- (66) belső elsőbbség napja
- (67) származtatást megalapozó irat adatai
- (68) az alapszabadalom lajstromszáma

(70) A jogosult, a feltaláló és a képviselő adatai
- (71) bejelentő
- (72) feltaláló, szerző, nemesítő
- (73) szabadalmas, jogosult
- (74) képviselő

(80) A Budapesti Szerződés és a Szabadalmi Együttműködési Szerződés szerinti adatok
- (83) a mikroorganizmus törzs (biológiai anyag) letétbe helyezésének adatai
- (84) szekvencialista, illetve táblázat
- (86) a nemzetközi (PCT) bejelentés száma
- (87) a nemzetközi (PCT) bejelentés közzétételi száma

(90) Az Európai Szabadalmi Egyezmény szerinti adatok, valamint a kiegészítő oltalmi tanúsítványra vonatkozó adatok
- (92) a termék első magyarországi forgalomba hozatali engedélyének száma és kelte, vala-

mint az engedélyezett termék neve
(93) a termék első közösségi forgalomba hozatali engedélyének száma és kelte
(94) a tanúsítvány oltalmi idejének lejárta
(95) a kiegészítő oltalmi tanúsítvány címe (a termék megnevezése) és a termék típusa
(96) az európai (EP) bejelentés adatai
(97) az európai (EP) bejelentés közzétételi adatai; az európai szabadalom megadásának az Európai Szabadalmi Közlönyben történt meghirdetési adatai
(98) a kiegészítő oltalmi tanúsítvány időtartamának meghosszabbítása iránti kérelem napja

A publikáció fajtája (a WIPO 16. szabványa szerint)

A 1996. január 1-je előtti bejelentési nappal rendelkező szabadalmi bejelentések közzététele, illetve közzététel nélkül megadott szabadalmak meghirdetése
A1 1996. január 1-je utáni bejelentési nappal rendelkező szabadalmi bejelentések közzététele és tájékoztatás az elvégzett újdonságkutatásról
A2 1996. január 1-je utáni bejelentési nappal rendelkező szabadalmi bejelentések, növényfajta-oltalmak közzététele
A3 Külön tájékoztatás az 1996. január 1-je utáni bejelentési nappal rendelkező szabadalmi bejelentésekben a közzétételt követően elvégzett újdonságkutatásokról
B1 Megadott szabadalmak, növényfajta-oltalmak
B2 Korlátozott szabadalmak
B8 Helyreigazítás a szabadalmi leírások bibliográfiai adataiban
B9 Helyreigazítás a szabadalmi leírásokban
T1 Európai szabadalmi bejelentések igénypont fordításának közzététele
T2 Tájékoztatás európai szabadalmak szövege fordításának benyújtásáról
T3 Európai szabadalmi bejelentések igénypontjai fordítás-kijavításának közzététele
T4 Európai szabadalmak szövege fordítás-kijavításának közzététele
T5 Tájékoztatás az Európai Szabadalmi Egyezmény szerinti felszólalási eljárásban módosítással fenntartott európai szabadalmak szövege fordításának benyújtásáról
T6 Tájékoztatás az Európai Szabadalmi Egyezmény szerinti korlátozási eljárásban módosítással fenntartott európai szabadalmak szövege fordításának benyújtásáról
T7 Korlátozott európai szabadalom
T8 Helyreigazítás európai szabadalmak szövege fordításának bibliográfiai adataiban
T9 Helyreigazítás európai szabadalmak szövege fordításában
T10 Európai szabadalom igénypontokon kívüli szövegének magyar nyelvű fordítása
U8 Helyreigazítás a használati mintaoltalmi leírások bibliográfiai adataiban
U9 Helyreigazítás a használati mintaoltalmi leírásokban

Védjegy és földrajzi árujelző adatok azonosítói (INID-kódok a WIPO 60. szabványa szerint)

(100) Lajstromozási és megújítási adatok
(111) lajstromszám
(141) a lajstromozási eljárás és az oltalom megszűnésének napja
(151) a lajstromozás napja
(156) a megújítás napja
(180) a lejárat napja
(200) Bejelentési adatok
(210) a bejelentés ügyszáma
(220) a bejelentés napja
(230) a kiállítási elsőbbség adatai
(250) a bejelentés benyújtásának helye
(300) Uniós elsőbbség adatai
(400) A Nemzetközi Iroda részéről történő közzététel adatai
(450) a Nemzetközi Irodánál a közzétételt tartalmazó lap száma
(500) Egyéb adatok
(511) az árujegyzék vagy a termékjegyzék a Nizzai Megállapodás szerint, adatközlésnél csak az osztályok száma szerepel
(540) a földrajzi árujelző megnevezése
(541) a megjelölés közönséges írásmóddal
(546) a megjelölés ábrával, illetve a közönségestől eltérő írásmóddal
(551) együttes vagy tanúsító védjegy
(554) térbeli megjelölés
(555) hologrammegjelölés
(556) hangmegjelölés
(580) a Nemzetközi Iroda hivatalos lapjában történő közzététel napja
(591) szín- vagy színes megjelölés
(600) Összefüggő bejelentések, védjegyek adatai
(641) megosztás esetén a korábbi bejelentés ügyszáma
(646) megosztás esetén a korábbi védjegy lajstromszáma
(660) a belső elsőbbség adatai
(700) A jogosult, a képviselő és az engedélyes adatai
(731) bejelentő
(732) védjegyjogosult, a nemzetközi lajstrom szerinti jogosult vagy a lajstromozási eljárásban résztvevő bejelentő
(740) képviselő
(791) engedélyes

A rovatok rendezési elvei

A szabadalmi és a használati mintaoltalmi bejelentések, illetve a megadott szabadalmak és használati mintaoltalmak adatai NSZO-szekciónként, a formatervezési mintaoltalmi bejelentések, illetve a megadott formatervezési mintaoltalmak adatai a Locarnói Megállapodás szerinti osztályonként csoportosítva, az első helyen szereplő bejelentők nevének betűrendjében, a növényfajta-oltalmi bejelentések ügyszám szerinti sorrendben jelennek meg.

Az egyes rovatcímek mellett feltüntetett négyjegyű kódok az adott rovatok tartalmára utalnak a WIPO 17. szabványa szerint.

A szabadalmi bejelentések közzététele című rovatban a T betűvel kezdődő dokumentumszám az 1996. január 1-je előtti bejelentési nappal rendelkező teljes vizsgálatú, a H betűvel kezdődő dokumentumszám halasztott vizsgálatú szabadalmi bejelentésre utal.

Kiegészítő oltalmi tanúsítvány iránti bejelentések az ügyszám, a megadott kiegészítő oltalmi tanúsítványok a lajstromszám szerinti sorrendben jelennek meg.

A védjegy és földrajzi árujelző bejelentések a bejelentők nevének betűrendjében, a lajstromozások lajstromszám szerinti sorrendben jelennek meg.

NEMZETKÖZI TÁJÉKOZTATÁS

AZ IPARI MINTÁK NEMZETKÖZI LETÉTBE HELYEZÉSÉRŐL SZÓLÓ HÁGAI MEGÁLLAPODÁS

Az 1999. évi szöveg 17. cikk (3) bekezdés *c)* pontja szerinti nyilatkozat: Türkmenisztán

A türkmenisztáni Pénzügyi és Gazdasági Minisztérium Állami Szellemi Tulajdoni Szolgálata 2020. november 25-én az ipari minták nemzetközi letétbe helyezéséről szóló Hágai Megállapodás 1999. évi genfi szövegének 17. cikk (3) bekezdés *c)* pontja szerinti nyilatkozatot juttatott el a Szellemi Tulajdon Világszervezetének (WIPO) főigazgatójához, amely rögzíti, hogy a türkmenisztáni jogszabályok által az oltalomnak az ipari minták tekintetében megengedett leghosszabb időtartama 15 év.

Az oltalom 15 éves leghosszabb időtartama a nyilatkozat szerint a Türkmenisztánt megjelölő valamennyi nemzetközi lajstromozásra vonatkozik, ideértve azokat is, ahol a nemzetközi lajstromozás napja ezen értesítés napját megelőző időpont.

A VÉDJEGYEK NEMZETKÖZI LAJSTROMOZÁSÁHOZ KAPCSOLÓDÓ MADRIDI JEGYZŐKÖNYV

Változás az egyedi díjak összegében: Izrael

1. Izrael kormánya a Madridi Jegyzőkönyv 8. cikk (7) bekezdése szerint az Izrael tekintetében fizetendő egyedi díjakat módosító nyilatkozatot juttatott el a Szellemi Tulajdon Világszervezetének (WIPO) főigazgatójához.

2. 2021. március 7-től az Izrael tekintetében fizetendő egyedi díjak a következők:

Megnevezés		**Összeg** (svájci frankban)	
		2021. március 6-ig	**2021. március 7-től**
Bejelentés vagy utólagos megjelölés	- egy áru- vagy szolgáltatási osztályra	469	**442**
	- minden egyes további osztályra	352	**332**
Megújítás	- egy áru- vagy szolgáltatási osztályra	836	**788**
	- minden egyes további osztályra	706	**665**

3. Ezek a díjak akkor fizetendőek, ha

a) Izraelt megjelölték egy olyan nemzetközi bejelentésben, amely a származási hivatalhoz 2021. március 7-én vagy azt követően beérkezett; vagy
b) Izrael a tárgya egy olyan utólagos megjelölésnek, amely a jogosult Szerződő Felének hivatalához 2021. március 7-én vagy azt követően beérkezett, vagy amelyet közvetlenül a WIPO Nemzetközi Irodájánál ezen a napon vagy azt követően nyújtottak be; vagy
c) Izraelt olyan nemzetközi lajstromozásban jelölték meg, amelyet 2021. március 7-én vagy azt követően újítottak meg.

Változás az egyedi díjak összegében: Törökország

1. Törökország kormánya a Madridi Jegyzőkönyv 8. cikk (7) bekezdése szerint a Törökország tekintetében fizetendő egyedi díjakat módosító nyilatkozatot juttatott el a Szellemi Tulajdon Világszervezetének (WIPO) főigazgatójához.

2. 2021. január 21-től a Törökország tekintetében fizetendő egyedi díjak a következők:

Megnevezés		**Összeg** (svájci frankban)	
		2021. január 20-ig	**2021. január 21-től**
Bejelentés vagy utólagos megjelölés	- egy áru- vagy szolgáltatási osztályra	73	**59**
	- minden egyes további osztályra	14	**12**
Megújítás	- függetlenül az osztályok számától	72	**58**

3. Ezek a díjak akkor fizetendőek, ha

a) Törökországot megjelölték egy olyan nemzetközi bejelentésben, amely a származási hivatalhoz 2021. január 21-én vagy azt követően beérkezett; vagy
b) Törökország a tárgya egy olyan utólagos megjelölésnek, amely a jogosult Szerződő Felének hivatalához 2021. január 21-én vagy azt követően beérkezett, vagy amelyet közvetlenül a WIPO Nemzetközi Irodájánál ezen a napon vagy azt követően nyújtottak be; vagy
c) Törökországot olyan nemzetközi lajstromozásban jelölték meg, amelyet 2021. január 21-én vagy azt követően újítottak meg.

Változás az egyedi díjak összegében: Zambia

1. Zambia kormánya a Madridi Jegyzőkönyv 8. cikk (7) bekezdése szerint a Zambia tekintetében fizetendő egyedi díjakat módosító nyilatkozatot juttatott el a Szellemi Tulajdon Világszervezetének (WIPO) főigazgatójához.

2. 2021. január 21-től a Zambia tekintetében fizetendő egyedi díjak a következők:

Megnevezés		**Összeg** (svájci frankban)	
		2021. január 20-ig	**2021. január 21-től**
Bejelentés vagy utólagos megjelölés	- egy áru- vagy szolgáltatási osztályra	78	**65**
	- minden egyes további osztályra	63	**52**
Megújítás	- egy áru- vagy szolgáltatási osztályra	261	**216**
	- minden egyes további osztályra	209	**173**

3. Ezek a díjak akkor fizetendőek, ha

a) Zambiát megjelölték egy olyan nemzetközi bejelentésben, amely a származási hivatalhoz 2021. január 21-én vagy azt követően beérkezett; vagy
b) Zambia a tárgya egy olyan utólagos megjelölésnek, amely a jogosult Szerződő Felének hivatalához 2021. január 21-én vagy azt követően beérkezett, vagy amelyet közvetlenül a WIPO Nemzetközi Irodájánál ezen a napon vagy azt követően nyújtottak be; vagy
c) Zambiát olyan nemzetközi lajstromozásban jelölték meg, amelyet 2021. január 21-én vagy azt követően újították meg.

SZABADALMI KÖZLEMÉNYEK

Szabadalmi bejelentések közzététele

A. SZEKCIÓ - KÖZSZÜKSÉGLETI CIKKEK

(51) **A21D 13/066** (2017.01)
A23L 25/00 (2016.01)
A23L 29/238 (2016.01)
A23L 33/00 (2016.01)
A23L 33/20 (2016.01)
(13) **A1**
(21) **P 19 00272**
(22) 2019.07.30.
(71) Spisák Judit, 4400 Nyíregyháza, Nyírfa tér 4. II/4. (HU)
Horváth Gábor, 6400 Kiskunhalas, Szathmáry Sándor u. 9. (HU)
(72) Spisák Judit, 4400 Nyíregyháza, Nyírfa tér 4. II/4. (HU)
Horváth Gábor, 6400 Kiskunhalas, Szathmáry Sándor u. 9. (HU)
(54) **Magas rost- és fehérjatartalmú gabonamentes lisztkeverék és abból készült tészták**
(57)
A találmány magas rost és fehérjetartalmú, gabonamentes lisztkeverékre vonatkozik. A lisztkeverék 10,8-26,3 tömeg% útifű maghéjat, 11,6-59 tömeg% szezámmag lisztet, 7,9-59 tömeg% mandulalisztet, 2,6-59 tömeg% gesztenyelisztet és 2,6-18,5 tömeg% kókuszlisztet tartalmaz, valamint alkalmazható gabona liszt helyettesítésére. A találmány vonatkozik nyers tésztára és lisztalapú élelmiszerekre is, amelyek a fenti lisztkeveréket tartalmazzák. A nyers tészta felhasználható kenyerek, péksütemények és cukrászati termékek előállítására.

---

(51) **A47B 27/16** (2006.01)
A47B 9/00 (2006.01)
(13) **A1**
(21) **P 19 00293**
(22) 2019.08.15.
(71) dr. Koch Anna Mária, 1112 Budapest, Ördögorom lejtő 9/b. (HU)
(72) dr. Koch Anna Mária, 1112 Budapest, Ördögorom lejtő 9/b. (HU)
(54) **Mozgató rendszer, valamint ilyen mozgató rendszert tartalmazó multifunkciós asztal**
(74) KACSUKPATENT Európai Szabadalmi és Védjegy Iroda Kft., 1139 Budapest, Üteg utca 11/a. (HU)
(57)
A találmány tárgya mozgató rendszer (100) legalább kettő, változtatható hosszúságú asztallábbal (210) és az asztallábak (210) által tartott asztallappal (220) rendelkező asztalhoz (200), melynek lényege, hogy legalább kettő, hengerrel (10a) és a hengerben (10a) elmozdulni képes dugattyúval (10b), valamint a dugattyú (10b) mozgatására szolgáló dugattyúrúddal (10c) rendelkező főmunkahengert (10) tartalmaz, amely főmunkahengerek (10) mindegyikéhez az asztalláb (210) hosszának változtatására szolgáló, hengerrel (20a) és a hengerben (20a) elmozdulni képes dugattyúval (20b) ellátott munkahenger (20) van kapcsolva a főmunkahenger (10) és a munkahenger (20) között fluidumáramlást lehetővé tevő csővezeték (40) segítségével, és amely főmunkahengerek (10) dugattyúrúdjai (10c) merev összekötőelem (45) segítségével mechanikusan össze vannak kapcsolva egymással, és az összekötőelemhez (45) a főmunkahengerek (10) dugattyúinak (10a) egyszerre történő mozgatására alkalmas, az összekötőelemmel (45) merev hajtókapcsolatban (50) álló mozgató egység (52) van csatlakoztatva.
A találmány tárgya még multifunkciós asztal (200), amely a találmány szerinti mozgató rendszert (100) tartalmaz.

1a ábra

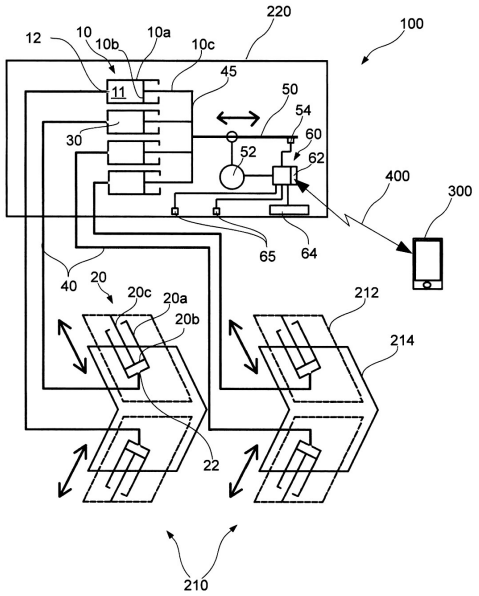

(51) **A61K 31/135** (2006.01)
A61P 35/00 (2006.01)
(13) **A1**
(21) **P 19 00281**
(22) 2019.08.06.
(71) TOXIE Europe Intelligens Kémiai Szenzorokat Kutató, Fejlesztő Kft., 1024 Budapest, Rómer Flóris utca 4. (HU)

(72) dr. Gasznerné dr. Kormos Viktória 6.5%, 7668 Keszü, Toldi u. 7. (HU)
dr. Kálai Tamás 12%, 7624 Pécs, Hungária u. 43. B épület 3. ajtó (HU)
dr. Mangel László 18%, 7634 Pécs, Szőlész dűlő 53. (HU)
dr. Mátyus Péter 30%, 1032 Budapest, Vályog u. 12. (HU)
Steib Anita 6.5%, 7333 Kárász, Fürdő u. 19. (HU)
Tamasikné dr. Helyes Zsuzsanna 27%, 7629 Pécs, Szondi György u. 10. (HU)
(54) **Monoamin-oxidáz-B gátlók prosztata karcinóma megelőzésében vagy kezelésében történő alkalmazásra**
(74) Danubia Szabadalmi és Jogi Iroda Kft., 1051 Budapest, Bajcsy-Zsilinszky út 16. (HU)
(57)
A találmány tárgya monoamino-oxidáz-B (MAO-B) inhibitor vegyület prosztata karcinóma (PCa) megelőzésében vagy kezelésében történő alkalmazásra. Az alkalmazás során előnyös esetben a MAO-B szelektív vegyülettel együtt vagy azzal felváltva PCa kezelésére szolgáló egyéb hatóanyag is adagolt és/vagy sugárkezelés is alkalmazott.
A találmány további tárgya MAO-B inhibitor vegyület alkalmazása PCa kezelésére szolgáló gyógyászati készítmény előállításában.

(51) **A61N 1/36** (2006.01)
A61N 1/05 (2006.01)
(13) **A1**
(21) **P 20 00233**
(22) 2020.07.16.
(71) Triax International Kft., 2089 Telki, Áfonya köz 9. (HU)
(72) Bolyky János Antal, 2089 Telki, Áfonya köz 9. (HU)
(54) **Horkolás- és légzéskimaradás-gátló készülék**

(74) Kormos Ágnes, 1132 Budapest, Váci út 66. (HU)

(57)

Horkolás- és légzéskimaradás gátló készülék, melyre jellemző, hogy a szájüregben elhelyezkedő zárt vízálló protézis egysége (P) van, amelynek protézis váza (10), a protézis vázhoz (10) fix módon kapcsolódó, személyre szabottan, az alsó és felső fogsor negatív lenyomatához illeszkedő hőre lágyuló alakteste (11) van, a protézis vázhoz (10) érzékelőket és ingerlő elektródákat magába foglaló garatba nyúló konzol (12) van rögzítve, a protézis egységhez (P) akkumulátor és töltő egységgel (1) rendelkező vezérlő egység (V) kapcsolódik.

1. ábra

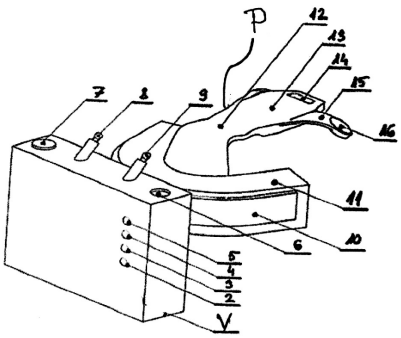

5. ábra

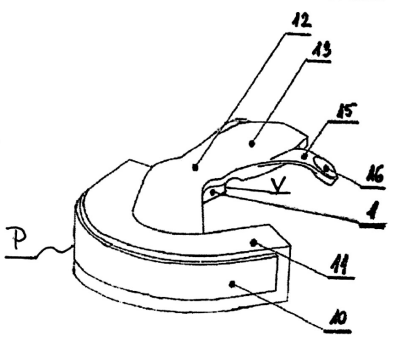

B. SZEKCIÓ - IPARI MŰVELETEK ÁLTALÁBAN ÉS SZÁLLÍTÁS

(51) **B23C 1/12** (2006.01)
B23C 1/14 (2006.01)
B23Q 1/00 (2006.01)
B23Q 7/00 (2006.01)

(13) **A1**

(21) **P 19 00305**

(22) 2019.08.27.

(71) Kis-Benedek Gyula, 3231 Gyöngyössolymos, Kossuth Lajos út 99. (HU)

(72) Kis-Benedek Gyula, 3231 Gyöngyössolymos, Kossuth Lajos út 99. (HU)

(54) Kardáncsuklók által közrefogott, csúszóhüvelyes, forgatott excenteres tárcsákkal mozgatott főorsójú, billenő és forgó- pozicionáló mozgást végezni tudó munkaasztalú, végtelen számú tengely irányban forgácsolni tudó, multifunkcionális megmunkáló központ

(57)

A találmány tárgyánál a csúszó főorsó (2) alsó része közvetlenül egy kardáncsukón (5) keresztül van beágyazva a felső mozgó keret (11) alsó részéhez. A csúszó főorsó (2) felső része egy csúszóhüvelyben (6) van megvezetve, ami a felső kardáncsukóban (7) helyezkedik el. A felső kardáncsukó (7) csatlakozik az kis excenterikus tárcsába (9). A kis excentrikus tárcsa (9) forog a nagy excenterikus tárcsában (10). A kis excenterikus tárcsa (8) és a nagy excenterikustárcsa (9) vezérelt forgó mozgatása határozza meg a csúszó főorsó (2) pozicionált helyzetét és folyamatos, vagy szakaszos dőlését.

4. ábra

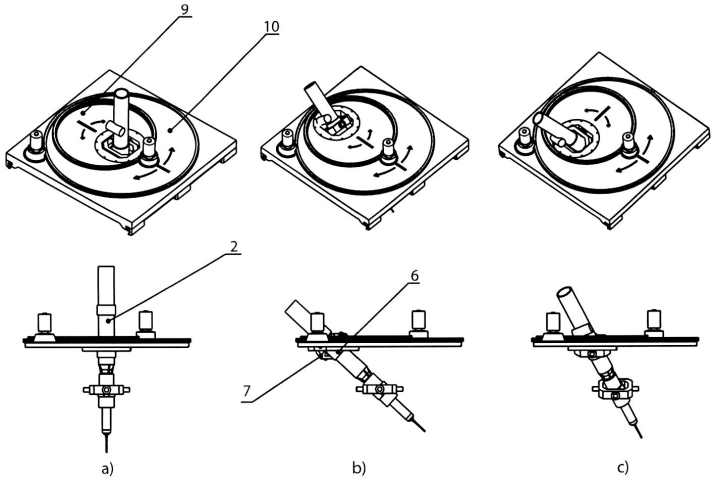

(51) **B60K 1/00** (2006.01)

(13) **A1**

(21) **P 19 00265**

(22) 2019.07.26.

(71) TRIGON Electronica Fejlesztő és Szolgáltató Kft., 3102 Salgótarján, Füleki út 175. (HU)

(72) Neve nem feltüntethető
dr. Simonyi Sándor, 3102 Salgótarján, Baglyasalja, Petőfi u. 59. (HU)

(54) **Fokozatkapcsolási eljárás elektromotorral és ezzel összekapcsolt automata vagy automatizált mechanikus sebességváltóval hajtott gépjárműveknél**

(74) Tóth-Szabó István, 1138 Budapest, Párkány u. 30. IX/56. (HU)

(57)

A találmány tehát olyan fokozatkapcsolási eljárásra vonatkozik, amellyel az elektromotor (1) optimálisan legmagasabb hatásfokú üzemét biztosítható gépjárműveknél, amelyeknek a hajtáslánca elektromotort (1) és ezzel összekapcsolt, fokozatváltás végrehajtó egységgel(ekkel) (6.1; 6.2; 6.3) működtetett automata vagy automatizált mechanikus sebességváltót (2) tartalmaz, ahol az elektromotort (1) egy inverteren (4) keresztül a gépjárműn elrendezett akkumulátorról (5) táplálják. A gépjármű üzemeltetése során a gázpedál (10) állásából egy gázpedál jeladóval (11) gázjelet (φ) állítanak elő, egy áramerősség jeladóval (9) az elektromotor (1) pillanatnyi áramfelvételére (I_p) jellemző áramerősség-jelet állítanak elő, egy fordulatszám jeladóval (8) az elektromotor pillanatnyi fordulatszámával (n_p) arányos fordulatszám-jelet állítanak elő, ezeket egy vezérlőegységbe (7) juttatják, a vezérlőegységgel (7) a gázjelnek (φ) megfelelően vezérlik az invertert (4). A találmány szerint a vezérlőegység (7) egy memória alegységében (18) eltárolják az elektromotornak (1) a - legalább az optimálisan legmagasabb hatásfok-tartományát (η_{opt}) mutató - hatásfok eloszlási görbéjét is tartalmazó $M_{(n)}$ nyomatéki diagramját. Egy igényelt nyomaték érték előállító alegységgel (20) a gázjelből (φ) meghatározzák a gépjárművezető haladási szándékához szükséges igényelt nyomaték (M_{ig}) értékét. Egy pillanatnyi nyomaték érték előállító alegységgel (21) az áramerősség-jelből meghatározzák az elektromotor (1) által leadott pillanatnyi nyomaték (M_p) értékét. Egy terhelési mutató képző alegységgel (22) az igényelt nyomaték (M_{jg}) értékéből és a pillanatnyi nyomaték (M_p) értékéből terhelési mutatót (T_m) állítanak elő. Egy terhelési mutató határérték előállító alegységgel (23) az $M_{(n)}$ nyomatéki diagram optimálisan legmagasabb hatásfok-tartományát (η_{opt}) mutató hatásfok eloszlási görbe alapján meghatározzák az elektromotor (1) pillanatnyi fordulatszámához (n_p) tartozó terhelési mutató alsó határértéket (Tm_a) és terhelési mutató felső határértéket (Tm_f). Egy terhelési mutató értékelő alegység (24) segítségével a terhelési mutatót (Tm) összehasonlítják a terhelési mutató alsó határértékkel (Tm_a) és a terhelési mutató felső határértékkel (Tm_f), és a terhelési mutató alsó határérték (Tm_a) alatti terhelési mutató (Tm) esetén eggyel magasabb fokozatba kapcsolásra, a terhelési mutató felső határérték (Tm_f) feletti terhelési mutató (Tm) esetén eggyel alacsonyabb fokozatba kapcsolásra adnak utasítást egy fokozatváltás vezérlő alegység (25) útján a sebességváltó (2) megfelelő fokozatváltás végrehajtó egységének (6.1; 6.2; 6.3).

2. ábra

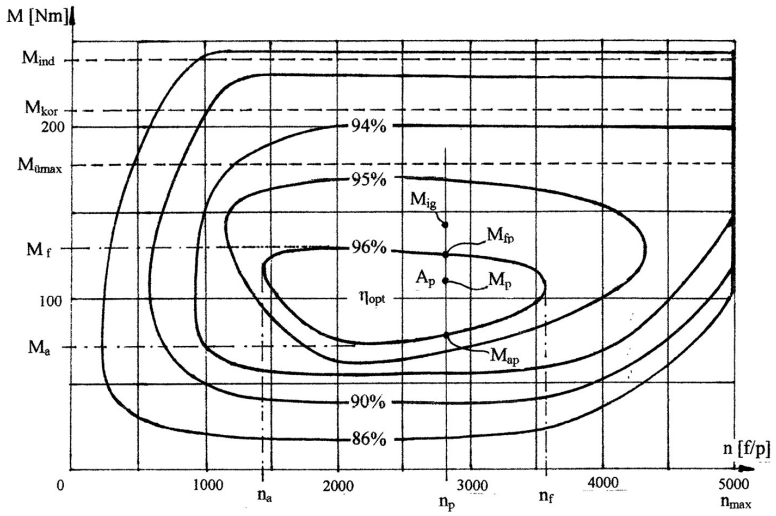

C. SZEKCIÓ - VEGYÉSZET ÉS KOHÁSZAT

(51) C04B 12/00 (2006.01)
C04B 18/00 (2006.01)

(13) A1

(21) P 19 00268

(22) 2019.07.29.

(71) Miskolci Egyetem, 3515 Miskolc, Egyetemváros (HU)

(72) dr. Mucsy Gábor 40%, 3519 Miskolc, Kis Kőkötő u. 3. (HU)
Szabó Roland 40%, 4941 Penyige, Kossuth Lajos u. 62/B. (HU)
Dolgos Fanni 15%, 3641 Nagybarca, Kossuth u. 101. (HU)
dr. Debreczeni Ákos Elemér 5%, 3434 Mályi, Bercsényi u. 105. (HU)

(54) Eljárás könnyűadalék töltésű geopolimer hőszigetelő panel előállítására

(74) dr. Czél György, Miskolci Egyetem, 3515 Miskolc-Egyetemváros, B/1 épület 202. (HU)

(57)
Eljárás könnyűadalék töltésű geopolimer hőszigetelő panel előállítására könnyűadalék, bevonószer, kémiai aktivátor adagolásával, valamint újrahasznosítható erőműi pernye felhasználásával. Az eljárás során a könnyűadalékot bevonják, majd keveréses eljárás és kémiai aktiválás (36) során szilícium aluminát geopolimert hoznak létre úgy, hogy a 65-95 térfogat százaléknyi könnyűadalék beadagolást (65) 1-10 térfogat százaléknyi bevonószer adagolás (64) mellett a bevonás (51) során kellősítik, majd a 5-12 tömegszázaléknyi pernyekeverést (35) hajtanak végre. Ezt megelőzően a pernye adagolás (66) után az erőműi pernyét mechanikailag aktiválják (34), és a pernye keverés (35) után a során kémiai aktiválást (36) végeznek, majd alakadást (43) hajtanak végre, ezt követően érlelik (39) a kész geopolimer panelt és kívánt esetben felhasználják (41) azokat. A könnyűadalék töltésű geopolimer hőszigetelő panel előállítását úgy végzik, hogy az erőműi pernye aktiválást (34) a pernye szárításával (31), osztályozásával (32), intenzív őrléssel (33) hajtják végre, amelyben az erőműi pernyét 3000-5000 cm^2/g fajlagos felület eléréséig 40-300 kW/m^3 energiasűrűségű berendezésben szemcseméret csökkentik (74).

1. ábra

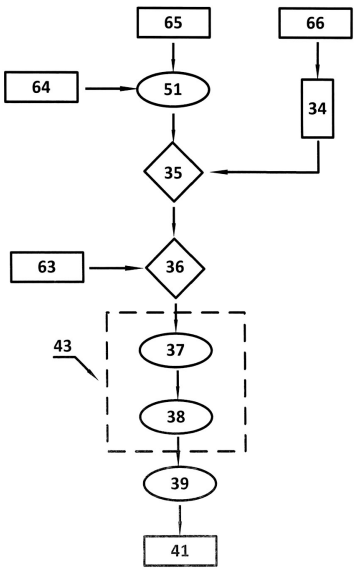

(51) **C12N 15/00** (2006.01)
A61K 48/00 (2006.01)

(13) **A1**

(21) **P 19 00288**

(22) 2019.08.14.

(71) Central European Biosystems Kft., 1044 Budapest, Óradna u. 4. (HU)

(72) Dr. Ferenczi Szilamér Imre, 2173 Kartal, Ibolya utca 12. (HU)

(54) **Baktérium mediált terápiás rendszer a gyulladásos bélbetegségek kezelésére emberen, emlős állatokon és madarakon**

(57) Jelen találmány tárgya egy olyan módosított baktérium törzs felhasználásával kialakított terápiás rendszer, amely alkalmas a gyulladásos bélbetegségek kezelésére. A terápiás rendszer innovatív elemei a nem patogén E. coli MDS42 törzsnek invazivvá tétele az invazin és histeriolizin citolizin bejuttatásával és termeltetésével a baktériumba. Ezen kívül az shRNS prekurzor termeltetésére alkalmas plazmid konstrukció bejuttatása szintén ugyanebbe a baktérium törzsbe. Mindezek lehetővé teszik, hogy a gyulladásos bélszakaszon a szöveti makrofágok és bélhámsejtek lokálisan felvegyék a módosított baktérium törzset. Az ily módon a sejtekbe jutott shRNS termeltetésére létrehozott plazmid vektor segítségével a gazdasejt a saját enzimrendszerét használva előállít egy anti Tnfa siRNS-t (siTnfa). Ez a későbbiekben csökkenti, illetve megakadályozza a Tnfa transzlációját és transzkripcióját, amely a gyulladásos folyamatok csökkenéséhez, gátlásához vezet a bélben. A terápiás céllal bejuttatott élő baktériumokat a kezelés során gyomorszondán, kapszulázva illetve beöntéssel lehet alkalmazni.

3. ábra

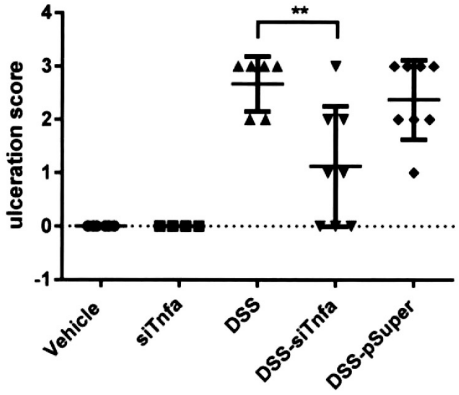

D. SZEKCIÓ - TEXTIL- ÉS PAPÍRIPAR

(51) **D06F 21/02** (2006.01)
D06F 35/00 (2006.01)
D06F 37/04 (2006.01)
D06F 37/20 (2006.01)
(13) **A1**
(21) **P 19 00274**
(22) 2019.08.01.
(71) Leap Kft., 5411 Kétpó, Béke út 25. (HU)
(72) Hajnal Sándor, 6794 Üllés, Arany János utca 47. (HU)
Racskó Róbert, 5411 Kétpó, Béke út 25. (HU)
Fischer Zoltán, 1146 Budapest, Abonyi u. 3/B (HU)

(54) Mosógép és mosási eljárás

(74) Danubia Szabadalmi és Jogi Iroda Kft., 1051 Budapest, Bajcsy-Zsilinszky út 16. (HU)

(57)
A találmány tárgya mosógép (20) textília tisztítására, valamint mosási eljárás. A mosógép (20) tartalmaz hossztengely (O) körül forgathatón elrendezett mosódobot (1), melynek egy a mosódob (1) hossztengely (O) menti egyik végét folyadéktömören záró nyitható ajtaja (3), egy a mosódob (1) hossztengely (O) menti másik végét folyadéktömören záró feneke (21), valamint egy a nyitható ajtó (3) és a fenék (21) között a hossztengellyel (O) párhuzamosan terjedő oldalfala (22) van. A mosógép (20) tartalmaz továbbá perforált nyomólapot (2) a mosódob (1) belsejében, a hossztengely (O) mentén, lineárisan, két irányban mozgathatón elrendezve, ahol a nyomólap (2) pereme lényegében felfekszik a mosódob (1) oldalfalának (22) belső felületére, és a nyomólap (2) a mozgatásához egy a mosódobon (1) kívül elrendezett mozgatóelemmel (16) van összekapcsolva; kétirányú szivattyút (7) mosóközeg mosódobba (1) való betáplálására és mosódobból (1) való leszívására; motort (8) a mosódob (1) pozicionálására és kétirányú forgatására a mosódobbal (1) működtető kapcsolatban; folyadékvezetékeket (10, 14) a mosóközeg mosódobhoz (1) vezetésére és mosódobból (1) való elvezetésére.
A találmány szerinti mosógép lényege, hogy a mosódob (1) oldalfalán (22) perforációkat (15) tartalmazó legalább két perforált tartomány (18) van kiképezve, továbbá a folyadékvezetékek (14) és a perforált tartományok (18) közé egy-egy folyadékgyűjtő egység (4) van beiktatva, ahol a folyadékgyűjtő egységek (4) a mosódob (1) álló helyzetében a perforált tartományokat (18) a mosódob (1) oldalfalával (22) külön-külön tömítést képezve folyadékzárón veszik körül, továbbá a folyadékgyűjtő egységek (4) mindegyike szeleppel (6) ellátott folyadékvezetékkel (10) egy a szivattyúhoz (7) csatlakoztatott forgócsatlakozóval (5) folyadéktovábbításra alkalmasan van összekapcsolva.

1. ábra

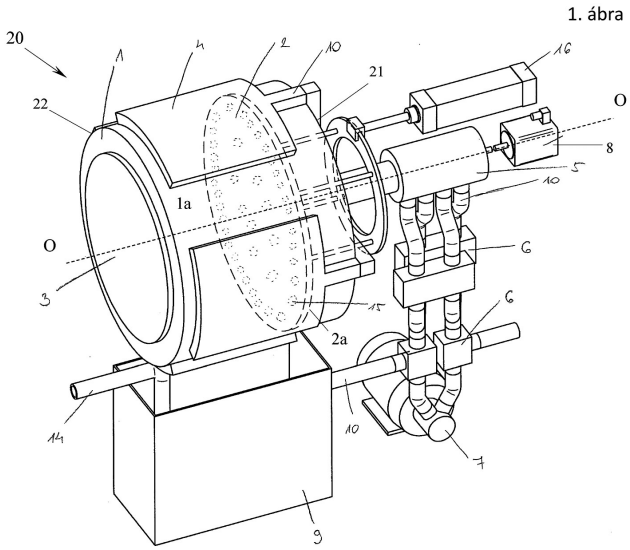

E. SZEKCIÓ - HELYHEZ KÖTÖTT LÉTESÍTMÉNYEK

(51) E01C 13/02 (2006.01)
(13) A1
(21) P 19 00303
(22) 2019.08.27.
(71) Pataki Mihály, 6000 Kecskemét, Belsőnyír 150. (HU)
(72) Pataki Mihály, 6000 Kecskemét, Belsőnyír 150. (HU)
(54) Elrendezés sportpálya talajnedvességének szabályozására
(74) Danubia Szabadalmi és Jogi Iroda Kft., 1051 Budapest, Bajcsy-Zsilinszky út 16. (HU)
(57)

Elrendezés sportpálya felületi nedvességének szabályozására, amelynek pályaszerkezetében (S) pályafelület (P), a pályafelületet (P) alatt taposóréteg (9), a taposóréteg (9) alatt támasztóréteg (T) van, és a taposóréteg (9), valamint a támasztóréteg (T) választórétegggel van egymástól elválasztva, továbbá a (T) rétegben elrendezett drénczső (6) hálózattal, és a drénczső (6) hálózathoz csatlakoztatott medencével (M) van ellátva, és a támasztóréteg (T) vízhatlan fólián (4) van elterítve, ahol a választóréteg georács (8), és (T) réteg felső zúzottkő rétegből (2b), és ehhez alulról csatlakozó, durvább alsó zúzottkő rétegből (2a) van kialakítva, valamint a felső zúzottkő réteg (2b) és a georács (8) között geotextília (8a) van elrendezve, továbbá a georács (8), a geotextília, valamint a fólia (4) a pályafelület (P) szélein a pályafelület (P) fölé fel van hajtva, és a geotextília (8a), valamint a fólia (4) között geotextília anyaggal bevont georács szalag (22) van elrendezve, és a geotextília anyag a geotextília lemezzel (8a) van érintkeztetve, továbbá a medence (M) töltőszeleppel (26), és zsilipnyílással (13) van ellátva, amelynek alsó átömlőszintje (A) az alsó zúzottkő réteg (2a) szintje alatt van elrendezve.

1. ábra

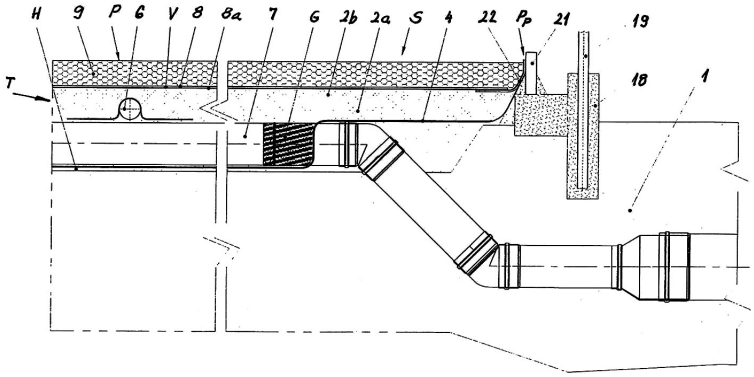

(51) E04B 1/70 (2006.01)
H01Q 1/36 (2006.01)
(13) A1
(21) P 19 00290
(22) 2019.08.14.
(71) Lévai Sándor, 2151 Fót, Alberti Béla utca 37. (HU)
(72) Lévai Sándor, 2151 Fót, Alberti Béla utca 37. (HU)
(54) Eljárás és készülék környezeti rádiófrekvenciás elektromágneses terek mértékének csökkentésére, eljárás nedves fal szárítására, valamint a készülék alkalmazása nedves fal szárítására
(74) Dr. Krajnyák & Társa Ügyvédi Iroda, 1012 Budapest, Logodi utca 5-7. (HU)
(57)

Környezeti rádiófrekvenciás elektromágneses terek („elektroszmog”) mértékének csökkentésére vonatkozó eljárás során előre meghatározott környezetbe helyezett rezonancia rezgőkör (2, 3) egységeket azokkal elektromágneses összeköttetésben álló antenna (4) egység által a rezonancia rezgőkörökhöz (2, 3) továbbított rádiófrekvenciás elektromágneses tér energiájával táplálják, az energia legalább egy részét rezgőköri veszteségként disszipáltatják és ezzel a környezeti rádiófrekvenciás elektromágneses terek mértékét csökkentik.

Egy az eljárást megvalósító készülék egymással egyező illetve egymástól eltérő menetemelkedésű logaritmikus spirál (2c, 2d, 3c, 3d, 4b) tekercseket tartalmazó antenna (4) panelt és ellentétes menetirányú logaritmikus spirál (2c, 2d, 3c, 3d) tekercsekkel létrehozott passzív rezonancia rezgőköröket (2, 3) panelt tartalmaz, a rezonancia rezgőköröket (2, 3) egymással és az antenna (4) panellel villamosan vezető anyagú távtartók (6) kötik össze, az antenna (4) panellel szomszédosan földpotenciálra kötött árnyékoló fémlap (5) van elrendezve, az antenna (4) panel koaxiális van a rezonancia rezgőkör (2, 3) panelekkel összekötve, amelyek tápvonalon (9) keresztül egymással is összeköttetésben állnak.

1. ábra

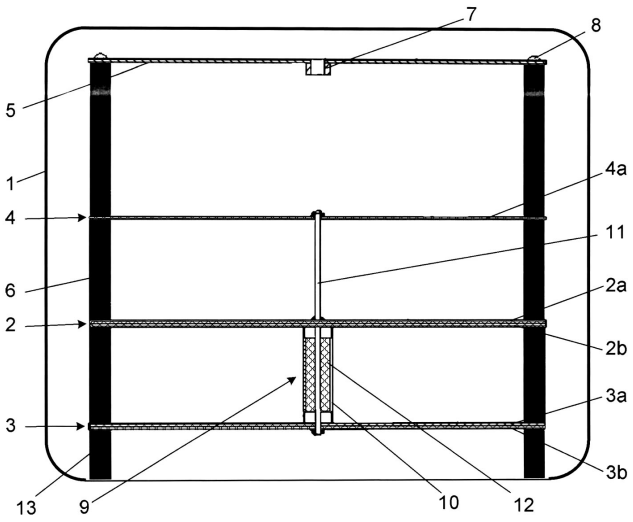

F. SZEKCIÓ - MECHANIKA, VILÁGÍTÁS, FŰTÉS

(51) **F03D 9/00** (2006.01)
F03D 9/32 (2016.01)

(13) **A1**

(21) **P 19 00277**

(22) 2019.08.05.

(71) dr. Kuba Gellért, 1021 Budapest, Zsemlye u. 6/a. (HU)

(72) dr. Kuba Gellért, 1021 Budapest, Zsemlye u. 6/a. (HU)

(54) Elektromos energiát termelő széltorony és a hajózás villamosítása

(57)

A találmány tárgya elektromos energiát előállító széltorony (1), vagy széltornyokból (1) álló elektromos energiát előállító széltorony-bokor, melyek magassága legkevesebb a százötven méteres magasságot meghaladják. A legalább három széltoronyból (1) álló bokor tornyai merevítő (11) szerkezetekkel vannak összekötve. A széltornyok (1) köpenyére, egy vagy több függőleges tengelyű szélturbina (2) van telepítve egymás fölé a széltornyok teljes magassága mentén, amelyek villamos generátorokat működtetnek.
A szélturbinákat (2) szélárnyékoló palástok (3) védik az ellenszéltől. A függőleges tengelyű szélturbinák (2) lapátjai vitorla, vagy egyéb anyagból készülnek, rudazathoz vannak feszítve, alakzatukat, térbeli helyzetüket, kiterjedésüket számítógépes program szabályozza a szélsebességtől függően, hogy mindenkor a legnagyobb nyomatékot továbbíthassák a villamos generátoroknak.
A széltornyok hajókra is telepíthetőek, a hajók működésének villamosítására.

2. ábra

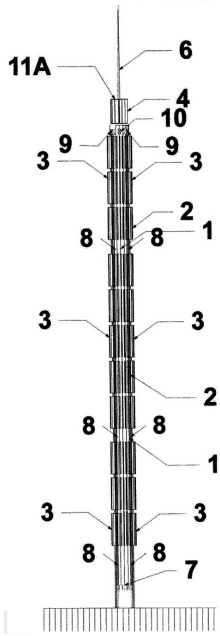

4. ábra

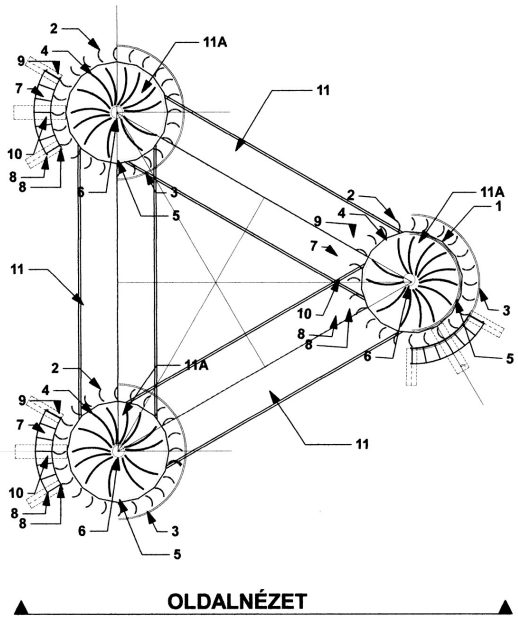

(51) **F16M 11/12** (2006.01)
B23Q 1/26 (2006.01)

(13) **A1**

(21) **P 19 00300**

(22) 2019.08.23.

(71) Kis-Benedek Gyula, 3231 Gyöngyössolymos, Kossuth Lajos út 99. (HU)

(72) Kis-Benedek Gyula, 3231 Gyöngyössolymos, Kossuth Lajos út 99. (HU)

(54) **Aktuátorokkal mozgatott, fix központi alátámasztású, csuklópont körül elforduló, imbolygó asztal**

(57)

Az aktuátorokkal mozgatott, fix központi alátámasztású, csuklópont körül elforduló, imbolygó munkaasztal (1) középen egy csukló mechanizmussal (3) alá van támasztva, ami a fő terhelést viseli. Az asztal (1) billentő aktuátorokkal (5) kapcsolódik egy alsó gépvázhoz (4).

1. ábra

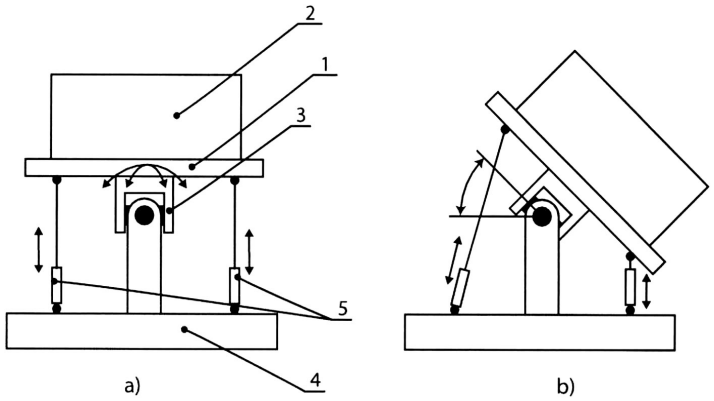

G. SZEKCIÓ - FIZIKA

(51) **G02B 5/00** (2006.01)
G01N 21/00 (2006.01)
G02B 5/08 (2006.01)

(13) **A1**

(21) **P 19 00271**

(22) 2019.07.30.

(71) Eötvös Loránd Tudományegyetem, 1053 Budapest, Egyetem tér 1-3. (HU)

(72) Szabó Bálint, 1037 Budapest, Erdőalja út 174. (HU)

(54) **Fényútváltó elrendezés, valamint ilyet tartalmazó fénymikroszkóp**

(74) Danubia Szabadalmi és Jogi Iroda Kft., 1051 Budapest, Bajcsy-Zsilinszky út 16. (HU)

(57)

A találmány szerinti, fénymikroszkóphoz való fényútváltó elrendezés (10) a megvilágító fényt különböző fényutak mentén képes a mintára vezetni, és a mintától származó fényt különböző fényutak mentén képes a képrögzítő egységhez továbbítani. Az elrendezés a megvilágító fény és a mintáról származó fény irányítására fényterelő tükröket és fénymódosító elemeket tartalmaz. A fénymódosító elemek rögzített helyzetű dikroikus tükrök (14a-i). A fényterelő tükröket az alábbi tükrök alkotják: a megvilágító fényt egy kiválasztott dikroikus tükörre (14a-i) irányító, forgatható első fényterelő tükör (32); a kiválasztott dikroikus tükörről (14a-i) visszavert fényt a mintára (2) irányító, illetve a mintától érkező fényt a kiválasztott dikroikus tükörre (14a-i) irányító, forgatható második fényterelő tükör (22); több, rögzített helyzetű harmadik fényterelő tükör (18-i), amelyek mindegyike egy adott dikroikus tükörhöz (14a-i) tartozik, és ahol a kiválasztott dikroikus tükörhöz tartozó harmadik fényterelő tükör (18-i) a kiválasztott dikroikus tükör (14a-i) által áteresztett fényt egy negyedik forgatható fényterelő tükörre (42) irányítja. Az első, második és negyedik fényterelő tükörhöz (32, 22, 42) forgatóegység van kapcsolva, és az említett fényterelő tükrök (32, 22, 42) forgástengelye egy közös geometriai tengelyre (S) illeszkedik. A dikroikus tükrök (14a-i) és azokhoz tartozó harmadik fényterelő tükrök (18-i) az említett geometriai tengely (S) körül, egymástól adott szögtávolságra vannak elrendezve.

1. ábra

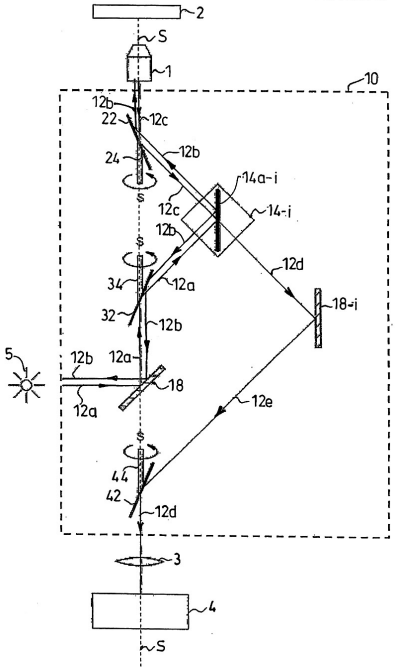

(51) **G06Q 10/02** (2012.01)

(13) **A1**

(21) **P 19 00273**

(22) 2019.07.31.

(71) Hrotkó Gábor, 1029 Budapest, Tamara u. 10. (HU)

(72) Hrotkó Gábor, 1029 Budapest, Tamara u. 10. (HU)

(54) Ingázók csoportos autómegosztásának rendszere

(57) Jelen találmány ingázók csoportos autómegosztásának (carpooling) eljárását és a megvalósítás számítógépes rendszerét határozza meg. Az eljárás lényege, hogy egy nagyváros peremkerületében vagy egy agglomerációs településen élő ingázókat csoportokba szervezi, hogy felváltva szállítsák egymást a nagyvárosba, naponta azonos útvonalon, reggelente a lakókörzetükben kijelölt beszállási pontról egy nagyvárosi tömegközlekedési csomópontba, délután pedig a tömegközlekedési csomópontból vissza a lakóhelyükre. A módszer működőképességének alapjául az egyes településekről induló ingázók nagy száma és reggeli indulásuk kvázi menetrendszerű szabályossága szolgál. Az eljárás sajátossága az, hogy egy csoport működése csak a csoport megszervezése után indul be. A szervezés szakaszában megtörténik a jelentkező ingázók regisztrálása, csoportba sorolása, a csoport feltöltődése, a csoporttagok utazási időrendjének kialakítása, végül a csoport szállítási tevékenységének beindítása. A szállítási tevékenység irányításának legfontosabb műveletei a szállítók kijelölése, a beszállási ponthoz közeledő csoporttagok informálása a pillanatnyi szállítási helyzetről, a teljesített szállítások regisztrálása, kimutatások, számlák készítése. A csoportok szervezését és szállítási tevékenységét egy számítógépes rendszer irányítja, amelyhez a csoporttagok egy mobil alkalmazás segítségével kapcsolódnak.

1. ábra

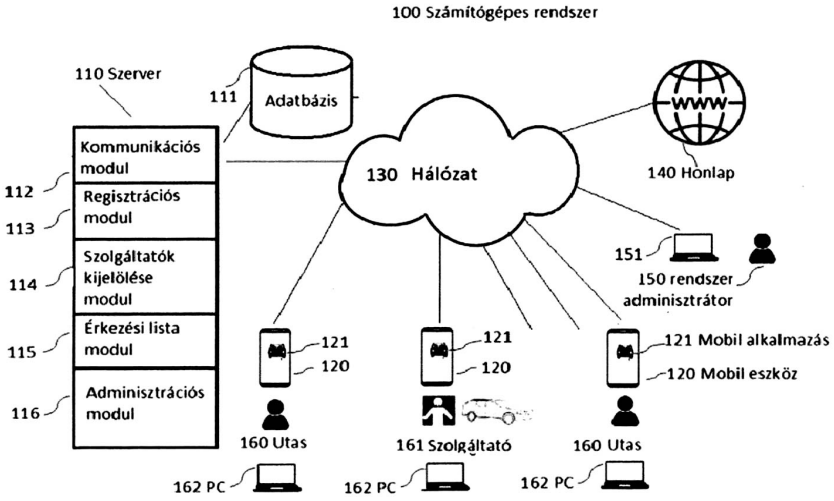

2. ábra

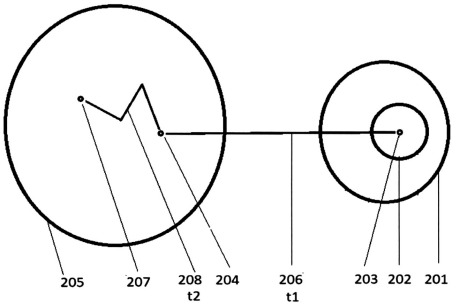

H. SZEKCIÓ - VILLAMOSSÁG, ELEKTROMOSSÁG

(51) H02S 40/32 (2014.01)

(13) A1

(21) P 19 00275

(22) 2019.08.05.

(71) Jüllich Technology Innovációs Kft., 1011 Budapest, Ponty u. 16. AL. 1 (HU)

(72) Csík Roland, 8042 Moha, Szarkaláb u. 904. (HU)

(54) Készülék napelem panel inverterhez történő csatlakoztatására

(74) dr. Sár Csaba, 1037 Budapest, Jószerencse u. 16. (HU)
dr. Ulviczki Éva, 1024 Budapest, Keleti Károly u. 22. (HU)

(57) Készülék napelem panelok (10, 11 vagy 12) inverterhez (17) történő csatlakoztatására, ahol az inverter (17) egy adott bementi feszültségküszöb elérésekor lép működésbe, és tartalmaz szabályozott egyenáramú átalakítót (22), aminek bemenete közvetlenül a készülékkel (14, 15, 16) társított napelem panel (10, 10 vagy 12) vagy napelem panel elrendezés (13) kimenetével van összekötve, és a kapott egyenfeszültségből stabil kimeneti egyenfeszültséget állít elő, és bemeneti feszültségtartománya a társított napelem panel (10, 11 vagy 12) illetve napelem panel elrendezés (13) legkisebb energiaszolgáltatásra alkalmas kimenő feszültségétől kezdve a legerősebb napsugárzás mellett megjelenő feszültségig tart, ahol a stabil egyenfeszültség az említett bemeneti feszültségtartományba esik, a szabályozott egyenáramú átalakító (22) kimenete impulzusvezérelt DC-DC átalakító (30) bemenetéhez csatlakozik, amely a bemenetére kapcsolt stabilizált egyenfeszültségből annál lényegesen magasabb stabil kimeneti egyenfeszültséget állít elő, amely kimeneti feszültség értéke a készülékhez (14 illetve 14') közvetlenül vagy további hasonló készülékeken (15, 16 illetve 15', 16') keresztül csatlakoztatni kívánt inverter (17) említett bemeneti feszültségküszöb értékét meghaladja.

1. ábra

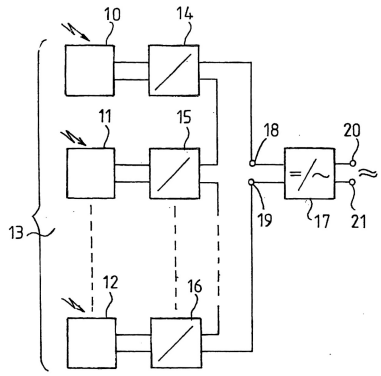

3. ábra

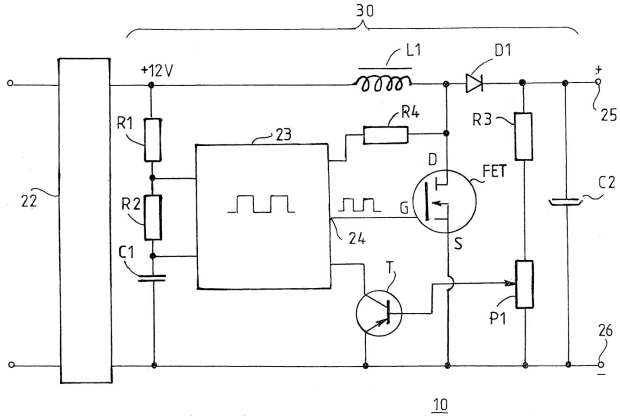

A rovat 16 darab közlést tartalmaz.

Megadott szabadalmak

A. SZEKCIÓ - KÖZSZÜKSÉGLETI CIKKEK

(51) A01D 41/06 (2006.01)
A01D 47/00 (2006.01)
(13) B1
(11) 231.143 2020.12.11.
(21) P 17 00207
(22) 2017.05.16.
(40) 2018.12.28
(73) Lakos Gábor Lajos 55%, 1107 Budapest, Belényes u. 7. (HU)
Lakos Lajos 45%, 1081 Budapest, Kiss József u. 17. I/1. (HU)
(72) Lakos Gábor Lajos 55%, 1107 Budapest, Belényes u. 7. (HU)
Lakos Lajos 45%, 1081 Budapest, Kiss József u. 17. I/1. (HU)
(54) Fésülő berendezés a termés leválasztására

B. SZEKCIÓ - IPARI MŰVELETEK ÁLTALÁBAN ÉS SZÁLLÍTÁS

(51) B03C 1/16 (2006.01)
B03B 9/06 (2006.01)
B03C 7/02 (2006.01)
(13) B1
(11) 231.142 2020.12.09.
(21) P 15 00597
(22) 2015.12.07.
(40) 2017.06.28
(73) 3B HUNGÁRIA Kft., 8900 Zalaegerszeg, Wlassics Gyula u. 13. (HU)
(72) Nagy Zoltán 35%, 8991 Teskánd, Rózsa u. 17. (HU)
ifj. Nagy Zoltán 15%, 8900 Zalaegerszeg, Cserhegyi u. 24853. (HU)
Németh Szabolcs 15%, 8984 Gombosszeg, Petőfi u. 16. (HU)
prof. dr. Csőke Barnabás 13%, 3509 Miskolc, Katona József u. 60. (HU)
dr. Faitli József 13%, 3508 Miskolc, Jegenyés u. 63. (HU)
dr. Gombkötő Imre 9%, 3433 Nyékládháza, Ifjúság u. 12. (HU)
(54) Kombinált légáramú mágneses és elektromos (KLME) szeparátor

(51) B28B 13/02 (2006.01)
B28B 1/28 (2006.01)
B28B 1/29 (2006.01)
B28B 7/22 (2006.01)
B28B 11/08 (2006.01)
B44F 9/04 (2006.01)
(13) B1
(11) 231.146 2020.12.22.
(21) P 17 00104
(22) 2017.03.10.

(40) 2018.09.28
(73) Barabás Árpád, 8200 Veszprém, Háncs u. 1. (HU)
(72) Barabás Árpád, 8200 Veszprém, Háncs u. 1. (HU)
(54) Berendezés és eljárás erezett járófelületű térburkoló elem előállítására
(74) Danubia Szabadalmi és Jogi Iroda Kft., 1051 Budapest, Bajcsy-Zsilinszky út 16. (HU)

---

(51) B33Y 10/00 (2015.01)
B22F 3/105 (2006.01)
B33Y 30/00 (2015.01)
(13) B1
(11) 231.144 2020.12.17.
(21) P 18 00205
(22) 2018.06.12.
(40) 2019.12.30
(73) Al-Bohacen Kft., 1173 Budapest, Kaszáló u. 115. (HU)
(72) Turányi Péter Tamás, 1173 Budapest, Bélavár u. 131. (HU)
(54) Eljárás és berendezés 3-dimenziós fémtárgy, különösen 3-dimenziós tömör fémtárgy előállítására
(74) Kacsukpatent Kft., 1139 Budapest, Üteg utca 11/a. (HU)

---

(51) B62D 1/19 (2006.01)
(13) B1
(11) 231.145 2020.12.17.
(21) P 19 00164
(22) 2017.10.17.
(40) 2019.07.29
(73) ROBERT BOSCH GMBH, D-70442 Stuttgart, Postfach 30 02 20 (DE)
(72) Gacsal Dénes, 3300 Eger, Egri csillagok út 45. fszt. 1. (HU)
Fuchs Gábor Andor, 3561 Felsőzsolca, Almáskert utca 15. (HU)
Szabó Miklós, 3300 Eger, Zöldfa utca 4. (HU)
(54) Kormánymű, eljárás a kormánymű működtetéséhez és gépjármű
(30) 102016121043.9 2016.11.04 DE
(86) EP1776394
(87) 18082909
(74) SBGK Szabadalmi Ügyvivői Iroda, 1062 Budapest, Andrássy út 113. (HU)

C. SZEKCIÓ - VEGYÉSZET ÉS KOHÁSZAT

---

(51) C08J 11/18 (2006.01)
B29B 7/00 (2006.01)
B29B 17/00 (2006.01)
(13) B1
(11) 231.147 2021.01.06.
(21) P 14 00262
(22) 2014.05.23.
(40) 2015.11.30
(73) "JÁGER INVEST" Kereskedelmi, Szolgáltató és Ingatlanhasznosító Kft., 8248 Nemesvámos, Dózsa György u. 1. (HU)
(72) Csatári László, 8227 Felsőörs, József Attila u. 33. (HU)

(54) Többrétegű fóliahulladékok újrahasznosításával készült egyenletes összetételű polimer agglomerátum, eljárás ezek előállítására, valamint az ebből előállított termékek

(74) dr. Fehérvári Flóra, DANUBIA Szabadalmi és Jogi Iroda Kft., 1051 Budapest, Bajcsy-Zs. út 16. (HU)

E. SZEKCIÓ - HELYHEZ KÖTÖTT LÉTESÍTMÉNYEK

(51) E01D 21/06 (2006.01)
E01D 12/00 (2006.01)
(13) B1
(11) 231.140 2020.12.03.
(21) P 18 00357
(22) 2018.10.19.
(40) 2020.04.28
(73) A-HÍD Építő Zrt., 1138 Budapest, Karikás Frigyes u. 20. (HU)
(72) Feczkó Róbert 15%, 2000 Szentendre, Csóka u. 6. (HU)
Gosztola Dániel 15%, 9400 Sopron, Diebold Károly u. 27. (HU)
Magyar János 15%, 2013 Pomáz, Lázár Vilmos u. 24. (HU)
Orosz Károly 25%, 2051 Biatorbágy, József Attila u. 72. (HU)
Sal László 15%, 1083 Budapest, Práter u. 6-8. (HU)
Szabó Balázs 15%, 5700 Gyula, Práter u. 68. (HU)
(54) Eljárás öszvérhíd pályaszerkezetének megvalósítására
(74) PATINORG Kft., 1132 Budapest, Victor Hugo u. 6-8. (HU)

F. SZEKCIÓ - MECHANIKA, VILÁGÍTÁS, FŰTÉS

(51) F03B 9/00 (2006.01)
(13) B1
(11) 231.115 2020.08.25.
(21) P 14 00527
(22) 2014.11.11.
(40) 2016.05.30
(73) Hajtó Dénes, 2094 Nagykovácsi, Szent Anna u. 17. (HU)
(72) Hajtó Dénes, 2094 Nagykovácsi, Szent Anna u. 17. (HU)
(54) Berendezés szabad felszínű áramló folyadék, különösen folyóvíz energiájának a hasznosítására
(74) Kovári György, ADVOPATENT Szabadalmi és Védjegy Iroda, 1011 Budapest, Fő u. 19. (HU)

H. SZEKCIÓ - VILLAMOSSÁG, ELEKTROMOSSÁG

(51) H01S 3/00 (2006.01)
G02F 1/00 (2006.01)
H05H 15/00 (2006.01)
(13) B1
(11) 231.120 2020.12.10.
(21) P 13 00137
(22) 2013.03.05.
(40) 2014.09.29

(73) Pécsi Tudományegyetem 60%, 7622 Pécs, Vasvári Pál u. 4. (HU)
Magyar Tudományos Akadémia Támogatott Kutatócsoportok Irodája 40%, 1051 Budapest, Nádor u. 7. (HU)

(72) dr. Almási Gábor 12%, 7761 Kozármisleny, Alkotmány tér 38. (HU)
dr. Hebling János 40%, 7635 Pécs, Jakabhegyi u. 44. (HU)
Tibai Zoltán 17%, 7051 Kajdacs, Bem József utca 246. (HU)
Tóth György 17%, 7827 Kásád, Rákóczi út 30/A (HU)
Mechler Mátyás 14%, 8600 Siófok, Ribiszke u. 3. (HU)

(54) Eljárás és elrendezés EUV-VUV tartományba eső, néhány optikai ciklus tartalmazó koherens elektromágneses sugárzás keltésére

(74) DANUBIA Szabadalmi és Jogi Iroda Kft., 1051 Budapest, Bajcsy-Zsilinszky út 16. (HU)

A rovat 9 darab közlést tartalmaz.

Megtekinthetővé vált szabadalmi leírások

(11) 231.126
(54) Eljárás különböző borok - kivéve aszú borok - oxidatív hatásának mérésére

(11) 231.129
(54) Összecsukható függőszék és az azt tartalmazó virtuális valóság szimulátor

(11) 231.133
(54) Fungicid hatású készítmény és alkalmazása

(11) 231.134
(54) Eljárás a bimatoprost kémiailag stabil új kristályformájának előállítására

(11) 231.135
(54) Kozmetikai készítmények és előállítási eljárásuk

(11) 231.136
(54) Zuhanást csillapító tartószőnyeg és egyéb járulékos csillapítóelemek zuhanás elleni védőszerkezethez

A rovat 6 darab közlést tartalmaz.

Szabadalmi oltalom megszűnése és újra érvénybe helyezése

Ideiglenes szabadalmi oltalom megszűnése díjfizetés hiányában

(21) P 17 00230
(54) Oldott oxigénnel működő levegő elektródos metanol tüzelőanyag elem

(21) P 18 00141
(54) Tárolótartállyal egyesített szerkezetű napkollektor

(21) P 18 00184
(54) Rheumatoid arthritis betegek biológiai terápiára adott válasz készségének becslése

A rovat 3 darab közlést tartalmaz.

Ideiglenes szabadalmi oltalom megszűnése lemondás vagy lemondottnak tekintés miatt

(21) P 15 00053
(54) Immunglobulin tisztítása előtisztítási lépések alkalmazásával

(21) P 15 00509
(54) Eljárás szilícium kristályok dúsítására és elválasztására fémolvadékból szilícium tisztítására

(21) P 16 00068
(54) Eljárás baktériumok helyszíni detektálására, valamint eljárás antibakteriális anyag hatékonyságának kimutatására helyben izolált baktériumok detektálásával

(21) P 17 00194
(54) Áramlásos turbina vízi erőművekhez

(21) P 17 00383
(54) Szájsebészeti eszköz

(21) P 17 00508
(54) Feladat - megoldó, összerendelő, munkaszervezést optimalizáló eljárás

(21) P 18 00268
(54) Hengerpréses (pressziós) felmosófej-csavaró szerkezet

(21) P 18 00322
(54) Berendezés napenergia időben elnyújtott hasznosítására

(21) P 18 00328
(54) Eljárás magas kálciumtartalmú, magas fehérjetartalmú, ízletes, ropogós funkcionális sajtsnack előállítására

(21) P 18 00343
(54) Köríves hengerű erőgép, körpályán mozgó dugattyúval

(21) P 18 00353
(54) Többtengelyes lapátsoros áramlási gép

(21) P 18 00365
(54) Riasztó rendszer hamis riasztások elleni fokozott védelemmel

(21) P 18 00381
(54) Eljárás és berendezés felszín alatti termelőcsövek belsejének vizsgálatára szolgáló optikai műszer és/vagy tartozéka ablakának tisztítására

(21) P 18 00423
(54) Eljárás ónozott acéllemez hulladék újrahasznosítására való előkészítésére

(21) P 19 00141
(54) Lumineszcens anyagok előállítása elektromágneses aktiválással

A rovat 15 darab közlést tartalmaz.

Végleges szabadalmi oltalom megszűnése díjfizetés hiányában

(11) 224.948
(21) P 02 02839
(54) Kommunikációs berendezés, csatoló és eljárás azok működtetésére

(11) 225.944
(21) P 01 02344
(54) KH Korsó fajtanevű, kiváló söripari értékű, korai érésű, őszi sörárpa (Hordeum vulgare L.)

(11) 228.616
(21) P 03 02945
(54) Celluláris telefon, valamint eljárás celluláris jelek és rádiófrekvenciás jelek egyidejű kommunikációjára celluláris telefonban

(11) 229.198
(21) P 03 02048
(54) Sztannilén és germilén vegyületek alkalmazása polimerizációs katalizátorként heterociklusos vegyületek polimerizálásánál

(11) 229.525
(21) P 03 02199
(54) Retardáló szerek tisztított sóoldat előállítására

(11) 229.533
(21) P 04 00134
(54) Extrudáló berendezés kötőanyagon - úgymint építési gipszen - alapuló tábla készítéséhez

(11) 229.593
(21) P 13 00515
(54) Eljárás üreges szűrőmembrán szálak csészézésére csőfejben, valamint csőfej csészézett üreges szűrőmembrán

szálakkal

(11) 229.594
(21) P 02 01794
(54) Eljárás üreges szűrőmembrán szálak csészézésére csőfejben

(11) 229.680
(21) P 04 01590
(54) Eljárások allogén sziget átültetés védelmére oldható CTLA4 mutáns molekulák alkalmazásával

(11) 229.910
(21) P 07 00125
(54) A TALL-1-hez kötődő peptidek és rokon molekulák

(11) 230.224
(21) P 04 00992
(54) Karbonsavval helyettesített oxazol-származékok, PPAR-alfa- és -gamma-aktivátorként diabétesz kezelésére történő felhasználásra

(11) 230.362
(21) P 13 00350
(54) Eljárás lágy- és fás szárú növényi hulladékok elszenesítésére

(11) 230.404
(21) P 12 00299
(54) Hígításon alapuló gátlóhatást mérő módszer

(11) 230.585
(21) P 12 00327
(54) Fehérjék megkötésére és elválasztására alkalmas lantanida fémionokkal komplexált hordozók

(11) 230.770
(21) P 02 02532
(54) Ko-stimulátor szignál-transzdukciós molekula (AILIM) elleni humán monoklonális antitest és gyógyászati alkalmazása

(11) 231.011
(21) P 16 00361
(54) Eljárás magnak vagy magból növő növénytestnek ízeltlábú kártevőkkel szembeni védelmére

A rovat 16 darab közlést tartalmaz.

Szabadalmi oltalom újra érvénybe helyezése

(11) 227.665
(21) P 09 00222
(54) Kolloidbontó eljárás és berendezés emulziók elektrokémiai bontására

(21) P 09 00430

(54) Készítmények és eljárások gasztrointesztinális diszkomfort csökkentésére és/vagy megszüntetésére

A rovat 2 darab közlést tartalmaz.

Vegyes szabadalmi közlemények

Jogutódlás

(11) 225.957
(21) P 05 00762
(73) MAGYAR PISZKE PAPÍR Kft., Lábatlan (HU)

(11) 231.121
(21) P 17 00076
(73) CooperVision International Limited, Segensworth North, Fareham (GB)
(74) Gödölle, Kékes, Mészáros és Szabó Szabadalmi és Védjegy Iroda, 1024 Budapest, Keleti Károly u. 13/b. (HU)

A rovat 2 darab közlést tartalmaz.

Képviseleti megbízás

(21) P 13 00528
(73) KŐRÖSPACK Kft., Nagykőrös (HU)
(74) Kovári Szabadalmi és Védjegy Iroda Kft., 1012 Budapest, Attila út 125. (HU)

(21) P 13 00700
(73) KŐRÖSPACK Kft., Nagykőrös (HU)
(74) Kovári Szabadalmi és Védjegy Iroda Kft., 1012 Budapest, Attila út 125. (HU)

(21) P 17 00535
(71) KAV Hungária Kft., Budapest (HU)
(74) Dr. Babcsán Norbert, 3519 Miskolc, Trencséni u. 24. (HU)

(21) P 18 00156
(71) MIRROTRON Kft., Budapest (HU)
(74) Dwornik Marek, 1555 Budapest, Pf. 64. (HU)
KACSUKPATENT Kft., 1139 Budapest, Üteg u. 11/A (HU)

(21) P 18 00213
(71) Megyesi Csaba Mihály, Hajdúnánás (HU)
(74) Rónaszéki Tibor, 1132 Budapest., Victor Hugo u. 6-8 (HU)

(21) P 19 00335
(71) JOSAB Hungary Termelő és Kereskedelmi Kft., Szerencs (HU)
(74) PATINORG KFT, 1132 Budapest, Victor Hugó u. 6-8. (HU)

A rovat 6 darab közlést tartalmaz.

Képviselet megszűnése

(21) P 13 00466
(73) dr. Garamszegi Gábor 49%, Budapest (HU)
Morvai Ferenc 48%, Mátrafüred (HU)
Hites György 3%, Budapest (HU)
(74) Interinno Szabadalmi Iroda, 1024 Budapest, Margit körút 73. (HU)

---

(21) P 13 00382
(73) Dr. Garamszegi Gábor 74.5%, Budapest (HU)
Hites György 25.5%, Budapest (HU)
(74) INTERINNO Szabadalmi Iroda, Várnai Anikó szabadalmi ügyvivő, 1024 Budapest, Margit körút 73. (HU)

---

(21) P 13 00528
(73) KŐRÖSPACK Kft., Nagykőrös (HU)
(74) Várnai Anikó, INTERINNO Szabadalmi Iroda, 1024 Budapest, Margit körút 73. (HU)

---

(21) P 13 00700
(73) KŐRÖSPACK Kft., Nagykőrös (HU)
(74) Várnai Anikó, INTERINNO Szabadalmi Iroda, 1024 Budapest, Margit krt. 73. (HU)

---

(21) P 15 00242
(73) BIOFIVE Zrt., Szentgyörgyvölgy (HU)
(74) INTERINNO Szabadalmi Iroda, 1024 Budapest, Margit krt. 73. (HU)

---

(21) P 15 00442
(73) BIOFIVE Zrt., Szentgyörgyvölgy (HU)
(74) INTERINNO Szabadalmi Iroda, 1024 Budapest, Margit krt. 73. (HU)

---

(21) P 16 00569
(73) dr. Garamszegi Gábor 92%, Budapest (HU)
Cseresznyés Gyula 5%, Biatorbágy (HU)
Danada János 3%, Tardona (HU)
(74) Interinno Szabadalmi Iroda, 1024 Budapest, Margit krt. 73. (HU)

---

(21) P 05 00582
(71) Jászberényi Áron 18%, Budapest (HU)
Jászberényi Márk 18%, Budapest (HU)
Jászberényi Sára Zsófia 18%, Budapest (HU)
Jászberényi Veronika Krisztina 18%, Budapest (HU)
Dr. Jászberényiné Vékony Erzsébet Borbála 18%, Budapest (HU)
Szakács Tamás János - Hajdúsági Sütődék Zrt. 10%, Debrecen (HU)
(74) Gödölle, Kékes, Mészáros & Szabó Szabadalmi és Védjegy Iroda, 1024 Budapest, Keleti Károly utca 13/b (HU)

---

(21) P 17 00535
(71) KAV Hungária Kft., Budapest (HU)
(74) GÖDÖLLE,KÉKES,MÉSZÁROS & SZABÓ, 1024 Budapest, Keleti Károly u. 13/b (HU)

---

(21) P 19 00256
(71) Bozsó Tamás, Kecskemét (HU)
(74) Advopatent Szabadalmi és Védjegy Iroda, 1011 Budapest, Fő u. 19. (HU)

A rovat 10 darab közlést tartalmaz.

Név-, illetve címváltozás

(11) 225.281
(21) P 02 00696
(54) HMv 5422 fajtanevű, alacsony szemnedvességgel betakarítható, nagy termőképességű hibridek előállítására alkalmas kukoricavonal (Zea mays L.)
(73) Agrártudományi Kutatóközpont, Martonvásár (HU)

A rovat 1 darab közlést tartalmaz.

Hasznosítási szerződés

(21) P 15 00361
(54) Képalkotásra alkalmas ugrókötél
(71) Bánhegyi Adrienn 5%, 14800 Prága, 2 v Zelenem Udoli (CZ)
Flaskó Attila 5%, 3525 Miskolc, Tizeshonvéd 8. (HU)
Király Zsolt 15%, 3778 Varbó, Szemere u. 1. (HU)
Schneider Arthur 15%, 9100 Herisau, Gossauerstr. 84. (CH)
Kaszab Szilárd 60%, 3530 Miskolc, Serház u. 2. (HU)
(74) PATINORG Kft., 1132 Budapest, Victor Hugo u. 6-8. (HU)

(21) P 16 00438
(54) Eljárás fémezüst kinyerésére exponált fényképészeti lemezekről
(71) Balika István, 1141 Budapest, Komócsy u. 42. (HU)
Szabó János, 6000 Kecskemét, Március 15. 98. I/2. (HU)
Gilányi Norbert, 2440 Százhalombatta, Határ u. 6. (HU)
(74) Hatházi István, 1191 Budapest, Kisfaludy u. 38. I/3. (HU)

A rovat 2 darab közlést tartalmaz.

EURÓPAI SZABADALMI KÖZLEMÉNYEK

Európai szabadalmak szövege fordításának benyújtása

(11) E051308
(21) E 17 401034
(96) EP 20170401034 2017.03.31.
(97) EP 3228170 A1 2017.10.11.
EP 3228170 B1 2020.08.05.
(73) Amazonen-Werke H. Dreyer GmbH & Co. KG, 49205 Hasbergen (DE)
(72) Bohlen, Eike
(74) Danubia Szabadalmi és Jogi Iroda Kft., 1051 Budapest, (HU)
(54) Berendezés egy szerszám felerősítéséhez egy keretre
(51) A01C 7/20 (2006.01)
A01B 39/22 (2006.01)
A01B 63/24 (2006.01)
(13) T2
(30) 102016106353 2016.04.07. DE

---

(11) E051505
(21) E 19 401007
(96) EP 20190401007 2019.02.13.
(97) EP 3530095 A1 2019.08.28.
EP 3530095 B1 2020.09.16.
(73) Amazonen-Werke H. Dreyer GmbH & Co. KG, 49205 Hasbergen (DE)
(72) Wessels, Mario
(74) Danubia Szabadalmi és Jogi Iroda Kft., 1051 Budapest, (HU)
(54) Vetőgép
(51) A01C 21/00 (2006.01)
(13) T2
(30) 102018103857 2018.02.21. DE
102019103233 2019.02.11. DE

---

(11) E051401
(21) E 18 187961
(96) EP 20180187961 2018.08.08.
(97) EP 3440922 A1 2019.02.13.
EP 3440922 B1 2020.07.15.
(73) Austrex Handels-Ges.m.b.h., 4181 Oberneukirchen/ Oö (AT)
(72) BURGSTALLER, Reinhard
(74) SBGK Szabadalmi Ügyvivői Iroda, 1062 Budapest, (HU)
(54) Bálaszállító kocsi
(51) A01D 90/08 (2006.01)
A01D 90/10 (2006.01)
(13) T2
(30) 506672017 2017.08.09. AT

---

(11) E051225
(21) E 15 746408

(96) EP 20150746408 2015.02.10.
(97) EP 3104680 A1 2015.08.13.
EP 3104680 B1 2020.04.22.
(73) Cullen, Steven R., Chinook, WA 98614 (US)
(72) Cullen, Steven R.
(74) SBGK Szabadalmi Ügyvivői Iroda, 1062 Budapest, (HU)
(54) Állítható zsákoló alagút
(51) A01F 25/14 (2006.01)
B65B 1/04 (2006.01)
B65B 39/00 (2006.01)
B65B 39/02 (2006.01)
B65B 43/42 (2006.01)
(13) T2
(30) 201461937934 P 2014.02.10. US
201461937931 P 2014.02.10. US

---

(11) E051473
(21) E 18 204119
(96) EP 20180204119 2017.06.14.
(97) EP 3466250 A1 2019.04.10.
EP 3466250 B1 2020.05.20.
(73) Max Co., Ltd., Tokyo 103-8502 (JP)
(72) Taguchi, Satoshi
TOSHIHIDE, Miwa
(74) Danubia Szabadalmi és Jogi Iroda Kft., 1051 Budapest, (HU)
(54) Kertészeti kötözőgép
(51) A01G 17/08 (2006.01)
B65B 13/02 (2006.01)
B65B 13/16 (2006.01)
B65B 13/18 (2006.01)
B65B 13/20 (2006.01)
B65B 13/34 (2006.01)
(13) T2
(30) 2016119283 2016.06.15. JP

---

(11) E051123
(21) E 15 791584
(96) EP 20150791584 2015.11.05.
(97) EP 3214923 A1 2016.05.12.
EP 3214923 B1 2020.03.18.
(73) Lemmer Fullwood GmbH, 53790 Lohmar (DE)
(72) LEMMER, Jan-Eric
(74) SBGK Szabadalmi Ügyvivői Iroda, 1062 Budapest, (HU)
(54) Eljárás és készülék állatok előre meghatározott ideig történő automatikus fejésére
(51) A01J 5/00 (2006.01)
A01K 1/00 (2006.01)
A01K 1/12 (2006.01)
(13) T2
(30) 14192024 2014.11.06. EP

(11) E051386
(21) E 16 176713
(96) EP 20160176713 2012.10.23.
(97) EP 3165087 A1 2017.05.10.
EP 3165087 B1 2020.07.22.
(73) Koppert B.V., 2651 BE Berkel en Rodenrijs (NL)
(72) BOLCKMANS, Karel Jozef Florent
van Houten, Yvonne Maria
VAN BAAL, Adelmar Emmanuel
TIMMER, Radbout
MOREL, Damien Marc
(74) Danubia Szabadalmi és Jogi Iroda Kft., 1051 Budapest, (HU)
(54) Atkakészítmény, hordozó, eljárás atkák nevelésére és kapcsolódó alkalmazások
(51) A01K 67/033 (2006.01)
(13) T2
(30) 201261583150 P 2012.01.04. US

---

(11) E051125
(21) E 12 712738
(96) EP 20120712738 2012.02.21.
(97) EP 2677862 A1 2012.08.30.
EP 2677862 B1 2020.04.08.
(73) Dakem, 92400 Courbevoie (FR)
(72) ESCULIER, Marc
(74) Danubia Szabadalmi és Jogi Iroda Kft., 1051 Budapest, (HU)
(54) Csalétek-etető állomás rágcsálók számára
(51) A01M 25/00 (2006.01)
(13) T2
(30) 1151441 2011.02.22. FR

---

(11) E051489
(21) E 18 151615
(96) EP 20180151615 2016.02.09.
(97) EP 3326463 A1 2018.05.30.
EP 3326463 B1 2020.05.27.
(73) Agrobio S.L., 04745 El Viso (La Mojonera) - Almeria (ES)
(72) GRIFFITHS, Dr., Donald Alister
VILA RIFÁ, Enrique
(74) SBGK Szabadalmi Ügyvivői Iroda, 1062 Budapest, (HU)
(54) Atka kompozíció és annak alkalmazása biológiai növényvédő szerként
(51) A01N 25/00 (2006.01)
A01K 67/033 (2006.01)
A01N 63/00 (2006.01)
A01P 7/02 (2006.01)
(13) T2
(30) 15154397 2015.02.09. EP
15154668 2015.02.11. EP

---

(11) E051475
(21) E 17 727546
(96) EP 20170727546 2017.05.24.
(97) EP 3457846 A1 2017.12.07.
EP 3457846 B1 2020.07.01.
(73) Globachem NV, 3800 Sint-Truiden (BE)
VIB VZW, 9052 Gent (BE)
Katholieke Universiteit Leuven KU Leuven Researhc & Development, 3000 Leuven (BE)
(72) ZWARTS, Liesbeth Marie Renée
SNELLINGS, Yannick Maria
CALLAERTS, Patrick Frans Karel
DENRUYTER, Lieven
(74) Arinova Szabadalmi és Védjegy Iroda, 1122 Budapest, (HU)
(54) 9-trikozin alkalmazása a drosophila suzukii elleni védekezésre
(51) A01N 27/00 (2006.01)
A01P 7/04 (2006.01)
(13) T2
(30) 201605397 2016.05.30. BE

---

(11) E051619
(21) E 17 700629
(96) EP 20170700629 2017.01.09.
(97) EP 3402332 A1 2017.07.20.
EP 3402332 B1 2020.06.24.
(73) Bayer CropScience Aktiengesellschaft, 40789 Monheim (DE)
(72) KRAUSE, Jens
DECKWER, Roland
(74) Danubia Szabadalmi és Jogi Iroda Kft., 1051 Budapest, (HU)
(54) Aklonifent és flufenacetet tartalmazó vizes diszperziók
(51) A01N 33/22 (2006.01)
A01N 25/04 (2006.01)
A01N 25/22 (2006.01)
A01N 25/30 (2006.01)
A01N 43/40 (2006.01)
A01N 43/82 (2006.01)
(13) T2
(30) 16151491 2016.01.15. EP

---

(11) E051372
(21) E 11 834936
(96) EP 20110834936 2011.10.17.
(97) EP 2627170 A1 2012.04.26.
EP 2627170 B1 2020.04.15.
(73) Purdue Research Foundation, West Lafayette, IN 47906-4182 (US)
(72) PARK, Johnny
HOLGUIN LONDONO, German, Andres
MEDEIROS, Henry, Ponti
(74) Sworks Nemzetközi Szabadalmi Ügyvivői Iroda Kft., 1134 Budapest, (HU)
(54) Rovarpopulációk automatikus felügyelete

(51) **A01N 61/00** (2006.01)
A01M 1/02 (2006.01)
A01M 1/10 (2006.01)
A01M 1/20 (2006.01)
A01M 1/22 (2006.01)
(13) **T2**
(30) 393919 P 2010.10.17. US

---

(11) **E051303**
(21) **E 16 727286**
(96) **EP 20160727286** 2016.04.13.
(97) **EP 3282847 A1** 2016.10.20.
EP 3282847 B1 2020.07.08.
(73) Abitep GmbH, 12489 Berlin (DE)
(72) BORRISS, Rainer
DIETEL, Kristin
BEIFORT, Paul
(74) dr. Csányi Balázs Mihály ügyvéd, 1111 Budapest, (HU)
(54) **Hidegtűrő Bacillus törzsek kiválasztása és felhasználása, mint biológiai fitostimulátorok**
(51) **A01N 63/00** (2006.01)
C05F 11/02 (2006.01)
C05G 3/00 (2006.01)
C12N 1/20 (2006.01)
C12N 11/00 (2006.01)
C12R 1/07 (2006.01)
(13) **T2**
(30) 102015004809 2015.04.14. DE

---

(11) **E051572**
(21) **E 16 199814**
(96) **EP 20160199814** 2016.11.21.
(97) **EP 3323290 A1** 2018.05.23.
EP 3323290 B1 2020.07.01.
(73) OGET Innovations GmbH, 8412 Allerheiligen bei Wildon (AT)
(72) Horváth András
(74) Danubia Szabadalmi és Jogi Iroda Kft., 1051 Budapest, (HU)
(54) **Talajkondicionáló anyagok**
(51) **A01N 65/08** (2009.01)
A01N 25/02 (2006.01)
A01N 25/12 (2006.01)
A01N 65/00 (2006.01)
A01P 7/04 (2006.01)
C09K 17/32 (2006.01)
C09K 17/40 (2006.01)
(13) **T2**

---

(11) **E051393**
(21) **E 16 000729**
(96) **EP 20160000729** 2016.03.30.

(97) **EP 3075249 A1** 2016.10.05.
EP 3075249 B1 2020.07.22.
(73) Viveros Villanueva Vides, S.L., 31251 Larraga (Navarra) (ES)
(72) Álvarez Pérez, José Manuel
González García, Sandra
Cobos Román, Rebeca
Olego Morán, Miguel Ángel
Garzón Jimeno, José Enrique
Rubio Coque, Juan José
(74) Dr. Hatházi Vera Ügyvédi Iroda, 1013 Budapest, (HU)
(54) **A szőlő tőkebetegségeit okozó fitopatogén gombák elleni védekezésre szolgáló készítmény és annak szőlőtőke oltványokon történő alkalmazásának eljárása**
(51) **A01P 3/00** (2006.01)
A01N 63/28 (2020.01)
C12N 1/00 (2006.01)
C12N 11/00 (2006.01)
C12R 1/465 (2006.01)
(13) **T2**
(30) 201530448 2015.04.01. ES

---

(11) **E051616**
(21) **E 17 768317**
(96) **EP 20170768317** 2017.09.01.
(97) **EP 3506765 A1** 2018.03.08.
EP 3506765 B1 2020.11.04.
(73) MPSC, Inc., Hudson, WI 54016 (US)
(72) JOHNSEN, Justin T.
MARTIN, William J.
WILESMITH, Bradley J.
(74) SBGK Szabadalmi Ügyvivői Iroda, 1062 Budapest, (HU)
(54) **Eljárás vágott állati testek áttisztítására**
(51) **A22B 5/00** (2006.01)
(13) **T2**
(30) 201662383177 P 2016.09.02. US
201715690477 2017.08.30. US

---

(11) **E051152**
(21) **E 15 726972**
(96) **EP 20150726972** 2015.06.05.
(97) **EP 3160247 A1** 2015.12.30.
EP 3160247 B1 2020.04.29.
(73) Société des Produits Nestlé S.A., 1800 Vevey (CH)
(72) BIRCH, Annette Michelle
CAVINATO, Mauro
CHAVEZ MONTES, Bruno
CROW, Darren William
DUPAS, Julien
ELSBY, Kevan
FUSON, Robert Wayne

MORA, Federico
SRBLJIN, Marija
(74) Danubia Szabadalmi és Jogi Iroda Kft., 1051 Budapest, (HU)
(54) Kávéital-összetétel és eljárás előállítására
(51) A23F 5/20 (2006.01)
A23F 5/12 (2006.01)
A23F 5/22 (2006.01)
A23F 5/24 (2006.01)
A23F 5/28 (2006.01)
A23F 5/40 (2006.01)
(13) T2
(30) 201462018234 P 2014.06.27. US

---

(11) E051558
(21) E 16 869436
(96) EP 20160869436 2016.11.29.
(97) EP 3253227 A1 2017.06.08.
EP 3253227 B1 2020.06.17.
(73) Nuseed Global Innovation Ltd., Manchester M3 3JE (GB)
(72) HETHERINGTON, Mark
HOFFMAN, Travis
LINDENBAUM, Michael
(74) SBGK Szabadalmi Ügyvivői Iroda, 1062 Budapest, (HU)
(54) Eljárás glükozinolátok eltávolítására olajos mag lisztekből
(51) A23K 10/14 (2016.01)
A23K 10/10 (2016.01)
A23K 10/30 (2016.01)
A23L 5/20 (2016.01)
C12N 9/24 (2006.01)
(13) T2
(30) 201562262032 P 2015.12.02. US

---

(11) E051534
(21) E 17 745397
(96) EP 20170745397 2017.06.26.
(97) EP 3474681 A1 2018.01.04.
EP 3474681 B1 2020.06.10.
(73) Lesaffre et Compagnie, 75001 Paris (FR)
(72) GOSSELIN, Yves
MENIN, Rudy
MEULEMANS, Stéphane
(74) SBGK Szabadalmi Ügyvivői Iroda, 1062 Budapest, (HU)
(54) Élesztő protein extraktum alkalmazása sör zavarosodás stabilizálására
(51) A23L 2/62 (2006.01)
C12C 5/02 (2006.01)
C12C 12/00 (2006.01)
C12H 1/14 (2006.01)
(13) T2
(30) 1655992 2016.06.27. FR

(11) E051150
(21) E 16 183024
(96) EP 20160183024 2013.07.31.
(97) EP 3115448 A1 2017.01.11.
EP 3115448 B1 2020.06.17.
(73) Purac Biochem B.V., 4206 AC Gorinchem (NL)
(72) Boerefijn, Renee
Orlovic, Marija
VAN DER VOORT MAARSCHALK, Kees
(74) SBGK Szabadalmi Ügyvivői Iroda, 1062 Budapest, (HU)
(54) Porított ecet előállítása
(51) A23L 3/3463 (2006.01)
A23B 4/20 (2006.01)
A23L 13/40 (2016.01)
A23L 13/70 (2016.01)
C12J 1/00 (2006.01)
(13) T2
(30) 12178789 2012.08.01. EP
201261678133 P 2012.08.01. US

---

(11) E051607
(21) E 19 386035
(96) EP 20190386035 2019.07.22.
(97) EP 3603413 A1 2020.02.05.
EP 3603413 B1 2020.07.22.
(73) ATHANASIOS CHATZISOTIRIOU ABEE ALIEVMATON SA with distinguishing title AQUA TRADE SA, 57004 Nea Mihaniona (Thessaloniki) (GR)
(72) Chatzisotiriou, Athanasios
(74) SBGK Szabadalmi Ügyvivői Iroda, 1062 Budapest, (HU)
(54) Hámozott garnélarákot vagy más páncélos halászzsákmányt tartalmazó panírozott nugget termék és a termék előállítása
(51) A23L 7/126 (2016.01)
A23L 17/00 (2016.01)
(13) T2
(30) 20180100352 2018.07.30. GR

---

(11) E051574
(21) E 15 794253
(96) EP 20150794253 2015.11.06.
(97) EP 3214956 A1 2016.05.12.
EP 3214956 B1 2020.08.26.
(73) Nicoventures Trading Limited, WC2R 3LA London (GB)
(72) MCADAM, Kevin Gerard
BRUTON, Connor
(74) Danubia Szabadalmi és Jogi Iroda Kft., 1051 Budapest, (HU)
(54) Nikotint protonált és nem-protonált formában tartalmazó oldat
(51) A24B 15/167 (2020.01)
A61K 31/465 (2006.01)

(13) T2
(30) 201419865 2014.11.07. GB

---

(11) E051446
(21) E 17 728789
(96) EP 20170728789 2017.05.26.
(97) EP 3462925 A1 2017.11.30.
EP 3462925 B1 2020.06.10.
(73) Philip Morris Products S.A., 2000 Neuchâtel (CH)
(72) KLIPFEL, Yorick
(74) SBGK Szabadalmi Ügyvivői Iroda, 1062 Budapest, (HU)
(54) Eljárás homogenizált dohányanyagból készült lapnak tekerccsé történő tekercselésére
(51) A24C 5/20 (2006.01)
A24B 3/14 (2006.01)
(13) T2
(30) 16171641 2016.05.27. EP

---

(11) E051219
(21) E 18 214907
(96) EP 20180214907 2006.07.18.
(97) EP 3488717 A1 2019.05.29.
EP 3488717 B1 2020.09.09.
(73) JT International SA, 1202 Geneva (CH)
(72) Monsees, James
Bowen, Adam
(74) Danubia Szabadalmi és Jogi Iroda Kft., 1051 Budapest, (HU)
(54) Eljárás és rendszer anyag párologtatására
(51) A24D 1/14 (2006.01)
A24F 13/04 (2006.01)
A24F 40/20 (2020.01)
A24F 40/40 (2020.01)
A24F 40/42 (2020.01)
A61M 11/04 (2006.01)
A61M 15/00 (2006.01)
A61M 15/06 (2006.01)
(13) T2
(30) 70010505 P 2005.07.19. US
48516806 2006.07.11. US

---

(11) E051512
(21) E 19 186160
(96) EP 20190186160 2014.12.04.
(97) EP 3574774 A1 2019.12.04.
EP 3574774 B1 2020.11.18.
(73) Philip Morris Products S.A., 2000 Neuchâtel (CH)
(72) MALGAT, Alexandre
ROUDIER, Stephane
BORGES DE COURAÇA, Ana Carolina

MEYER, Cedric
LAVANCHY, Frederic
(74) SBGK Szabadalmi Ügyvivői Iroda, 1062 Budapest, (HU)
(54) Melegített aeroszol-fejlesztő cikk hőszóró burkolattal
(51) A24D 1/20 (2020.01)
A24D 1/02 (2006.01)
A24F 40/00 (2020.01)
(13) T2
(30) 13195877 2013.12.05. EP

---

(11) E051057
(21) E 14 758376
(96) EP 20140758376 2014.08.29.
(97) EP 3041375 A2 2015.03.05.
EP 3041375 B1 2020.08.19.
(73) Philip Morris Products S.A., 2000 Neuchâtel (CH)
(72) FERRAZZIN, Diego
SANNA, Daniele
GUIDI, Daniele
(74) SBGK Szabadalmi Ügyvivői Iroda, 1062 Budapest, (HU)
(54) Eljárás és berendezés változó kreppeléssel ellátott szalag anyag előállítására
(51) A24D 3/02 (2006.01)
(13) T2
(30) 13182665 2013.09.02. EP

---

(11) E051388
(21) E 13 744526
(96) EP 20130744526 2013.07.31.
(97) EP 2879532 A1 2014.02.06.
EP 2879532 B1 2020.07.01.
(73) Essentra Filter Products Development Co. Pte. Ltd, 068877 Singapore (SG)
(72) LISAN, Ahmad, Fashihul
ALINGALAN, Roy
AEWSKULRAT, Pakorn
(74) SBGK Szabadalmi Ügyvivői Iroda, 1062 Budapest, (HU)
(54) Dohányfüstszűrő
(51) A24D 3/04 (2006.01)
(13) T2
(30) 201213786 2012.08.01. GB

---

(11) E051375
(21) E 19 201872
(96) EP 20190201872 2006.07.18.
(97) EP 3613301 A1 2020.02.26.
EP 3613301 B1 2020.09.09.
(73) JT International S.A., 1202 Geneva (CH)
(72) Monsees, James
Bowen, Adam
(74) Danubia Szabadalmi és Jogi Iroda Kft., 1051 Budapest, (HU)

(54) Rendszer egy anyag párologtatására
(51) A24F 40/40 (2020.01)
A24D 1/14 (2006.01)
A24F 13/04 (2006.01)
A61M 11/04 (2006.01)
A61M 15/00 (2006.01)
A61M 15/06 (2006.01)
(13) T2
(30) 70010505 P 2005.07.19. US
48516806 2006.07.11. US

---

(11) E051213
(21) E 18 155180
(96) EP 20180155180 2015.02.27.
(97) EP 3348156 A1 2018.07.18.
EP 3348156 B1 2020.07.29.
(73) Ayr Ltd, London SE1 9PG (GB)
(72) MEMARI, Kaveh
BENNETT, Adrian
MURISON, Ian
MARSH, Stephen
(74) Dr. Kocsomba Nelli Ügyvédi Iroda, 1054 Budapest, (HU)
(54) E-cigaretta rendszer és módszer
(51) A24F 47/00 (2006.01)
A24F 15/18 (2006.01)
(13) T2
(30) 201403566 2014.02.28. GB
201408173 2014.05.08. GB
201413018 2014.07.23. GB
201413019 2014.07.23. GB
201413028 2014.07.23. GB
201413030 2014.07.23. GB
201413032 2014.07.23. GB
201413034 2014.07.23. GB

---

(11) E051467
(21) E 19 158505
(96) EP 20190158505 2011.08.23.
(97) EP 3508082 A1 2019.07.10.
EP 3508082 B1 2020.06.10.
(73) JT International S.A., 1202 Geneva (CH)
(72) Alelov, Eli
(74) Danubia Szabadalmi és Jogi Iroda Kft., 1051 Budapest, (HU)
(54) Inhalációs eszköz betétanyag felhasználásának szabályzására
(51) A24F 47/00 (2006.01)
A61M 11/00 (2006.01)
A61M 11/04 (2006.01)
A61M 15/00 (2006.01)
A61M 15/06 (2006.01)

A61M 16/00 (2006.01)
(13) T2
(30) 40213610 P 2010.08.24. US

---

(11) E051428
(21) E 17 748690
(96) EP 20170748690 2017.07.24.
(97) EP 3490394 A1 2018.02.01.
EP 3490394 B1 2020.06.03.
(73) Nicoventures Trading Limited, WC2R 3LA London (GB)
(72) THORSEN, Mitchel
WATKINS, Roger
(74) Danubia Szabadalmi és Jogi Iroda Kft., 1051 Budapest, (HU)
(54) Berendezés elfüstölhető anyag hevítésére
(51) A24F 47/00 (2006.01)
A61M 11/04 (2006.01)
(13) T2
(30) 201662366800 P 2016.07.26. US

---

(11) E051429
(21) E 15 710332
(96) EP 20150710332 2015.02.23.
(97) EP 3110271 A2 2015.09.03.
EP 3110271 B1 2020.04.22.
(73) RAI Strategic Holdings, Inc., Winston-Salem, NC 27101 (US)
(72) WORM, Steven L.
GALLOWAY, Michael Ryan
AMPOLINI, Frederic Philippe
MCKNIGHT, Randy Lee
CHRISTOPHERSON, David Glen
(74) Danubia Szabadalmi és Jogi Iroda Kft., 1051 Budapest, (HU)
(54) Szabályozó elem elektronikus cigarettához
(51) A24F 47/00 (2006.01)
(13) T2
(30) 201414193961 2014.02.28. US

---

(11) E051169
(21) E 18 162128
(96) EP 20180162128 2015.04.24.
(97) EP 3357358 A1 2018.08.08.
EP 3357358 B1 2020.09.30.
(73) Philip Morris Products S.A., 2000 Neuchâtel (CH)
(72) Holzherr, Raphaël
(74) SBGK Szabadalmi Ügyvivői Iroda, 1062 Budapest, (HU)
(54) Elektromosan melegített aeroszol-fejlesztő rendszer
(51) A24F 47/00 (2006.01)
H02J 7/00 (2006.01)
H02J 7/02 (2006.01)
H05B 1/02 (2006.01)

(13) T2
(30) 14166694 2014.04.30. EP

---

(11) E051011
(21) E 15 172567
(96) EP 20150172567 2015.06.17.
(97) EP 2957186 A1 2015.12.23.
EP 2957186 B1 2020.05.06.
(73) Geox S.p.A., 31044 Montebelluna, Frazione Biadene (IT)
(72) POLEGATO MORETTI, Mario
POLONI, Livio
(74) Kovári Szabadalmi és Védjegy Iroda Kft., 1012 Budapest, (HU)
(54) Szellőző cipő
(51) A43B 7/12 (2006.01)
A43B 7/08 (2006.01)
A43B 23/02 (2006.01)
A43B 23/07 (2006.01)
(13) T2
(30) PD20140148 2014.06.17. IT

---

(11) E051409
(21) E 17 830032
(96) EP 20170830032 2017.10.31.
(97) EP 3531866 A2 2018.06.14.
EP 3531866 B1 2020.08.05.
(73) Innovative Logistics, Inc., Fort Smith, AR 72908 (US)
(72) BRADLEY, Mark
SULLIVAN, Patrick
LIVELY, Shannon
GALEWYRICK, Seth
HOPKINS, Stonie
HENDERSON, Dylan
BLACKSTONE, Brad
(74) Gödölle, Kékes, Mészáros & Szabó Szabadalmi és Védjegy Iroda, 1024 Budapest, (HU)
(54) Moduláris fedőlap rendszer mozgatható állványzatokkal történő felhasználáshoz
(51) A47B 57/30 (2006.01)
B60P 3/08 (2006.01)
B62D 33/02 (2006.01)
B65D 19/00 (2006.01)
B65D 19/06 (2006.01)
B65D 19/38 (2006.01)
B65D 88/12 (2006.01)
B65G 1/02 (2006.01)
E04H 6/10 (2006.01)
(13) T2
(30) 201662414967 P 2016.10.31. US
201762510032 P 2017.05.23. US

---

(11) E051156

(21) E 18 163607
(96) EP 20180163607 2018.03.23.
(97) EP 3384810 A1 2018.10.10.
EP 3384810 B1 2020.06.24.
(73) Fritz Egger GmbH & Co. OG, 6380 St. Johann in Tirol (AT)
(72) RIEPERTINGER, Manfred
Gründler, Christian
(74) SBGK Szabadalmi Ügyvivői Iroda, 1062 Budapest, (HU)
(54) Eljárás bútorlap előállítására
(51) A47B 96/20 (2006.01)
B29C 65/48 (2006.01)
B32B 21/04 (2006.01)
(13) T2
(30) 102017107433 2017.04.06. DE

---

(11) E051077
(21) E 17 723516
(96) EP 20170723516 2017.04.21.
(97) EP 3451875 A1 2017.11.09.
EP 3451875 B1 2020.05.20.
(73) Vertical Cabinet Company Ltd, Wallingford, Oxfordshire OX10 9DG (GB)
(72) NICHOLLS, Michael
(74) ARINOVA Szabadalmi és Védjegy Iroda, 1122 Budapest, (HU)
(54) Egy nyitott elülső hűtőszekrény és a benne lévő tárgyak hűtési módszere
(51) A47F 3/04 (2006.01)
(13) T2
(30) 201607950 2016.05.06. GB

---

(11) E051344
(21) E 15 715742
(96) EP 20150715742 2015.04.14.
(97) EP 3133963 A1 2015.10.29.
EP 3133963 B1 2020.09.16.
(73) Eggciting Products B.V., 5223 DE's Hertogenbosch (NL)
(72) VAN SCHAIK, Sander-Willem
HANSSEN, Edwin Matheus Jozef
(74) SBGK Szabadalmi Ügyvivői Iroda, 1062 Budapest, (HU)
(54) Berendezés legalább egy tojás tojáshéjjal együtt történő főzéséhez, egy ilyen berendezéshez illő adagoló egység, egy ilyen adagoló egységhez illő tartály, valamint eljárás legalább egy tojás tojáshéjjal együtt egy ilyen berendezésben történő főzéséhez
(51) A47J 29/02 (2006.01)
A47J 31/40 (2006.01)
H05B 6/80 (2006.01)
(13) T2
(30) 2012689 2014.04.24. NL
2014115 2015.01.13. NL

---

(11) E051103
(21) E 17 705088

(96) EP 20170705088 2017.02.10.
(97) EP 3413766 A1 2017.08.17.
EP 3413766 B1 2020.03.11.
(73) Tchibo (Schweiz) AG, 8304 Wallisellen (CH)
(72) HARTMANN, Doreen
GÖDDE, Wolfgang
(74) Advopatent Szabadalmi és Védjegy Iroda, 1011 Budapest, (HU)
(54) Italkészítő gép
(51) A47J 31/44 (2006.01)
A47J 31/40 (2006.01)
A47J 31/54 (2006.01)
(13) T2
(30) 16155564 2016.02.12. EP

---

(11) E051185
(21) E 17 755192
(96) EP 20170755192 2017.08.22.
(97) EP 3503773 A1 2018.03.08.
EP 3503773 B1 2020.07.29.
(73) Terbuyken, Heiner, 47574 Goch (DE)
Langeder, Andreas, 4320 Perg (AT)
(72) Terbuyken, Heiner
Langeder, Andreas
(74) SBGK Szabadalmi Ügyvivői Iroda, 1062 Budapest, (HU)
(54) Átmenő olajsütő
(51) A47J 37/12 (2006.01)
(13) T2
(30) 102016116011 2016.08.29. DE

---

(11) E051075
(21) E 17 748479
(96) EP 20170748479 2017.08.03.
(97) EP 3503774 A1 2018.03.01.
EP 3503774 B1 2020.07.08.
(73) BSH Hausgeräte GmbH, 81739 München (DE)
(72) BRECKO, Ales
CATER, Matej
HOLCINGER, Tadej
(74) Dr. Hatházi Vera Ügyvédi Iroda, 1013 Budapest, (HU)
(54) Konyhai készülék
(51) A47J 43/044 (2006.01)
(13) T2
(30) 102016216099 2016.08.26. DE

---

(11) E051582
(21) E 14 710913
(96) EP 20140710913 2014.03.19.
(97) EP 2978349 A1 2014.10.02.
EP 2978349 B1 2020.07.15.

(73) BSH Hausgeräte GmbH, 81739 München (DE)
(72) PESEC, Jurij
SABEC, Roman
(74) Dr. Hatházi Vera Ügyvédi Iroda, 1013 Budapest, (HU)
(54) Feldolgozó tartozék érintésvédelemmel
(51) A47J 43/046 (2006.01)
A47J 43/07 (2006.01)
(13) T2
(30) 102013205545 2013.03.28. DE

---

(11) E051245
(21) E 15 880330
(96) EP 20150880330 2015.01.29.
(97) EP 3250100 A1 2016.08.04.
EP 3250100 B1 2020.05.20.
(73) Essity Hygiene and Health Aktiebolag, 405 03 Göteborg (SE)
(72) ARLEMARK, Malkus
LANGMAID, Michael N.
(74) SBGK Szabadalmi Ügyvivői Iroda, 1062 Budapest, (HU)
(54) Adagoló fémlemez külső felülettel és előállítási eljárás
(51) A47K 10/24 (2006.01)
A47K 5/06 (2006.01)
A47K 10/16 (2006.01)
A47K 10/32 (2006.01)
F16B 5/00 (2006.01)
(13) T2

---

(11) E051529
(21) E 18 211206
(96) EP 20180211206 2018.12.10.
(97) EP 3510908 A1 2019.07.17.
EP 3510908 B1 2020.07.22.
(73) New Ermes Europe S.r.l., 21020 Crosio della Valle (VA) (IT)
(72) ROSCHI, Riccardo
(74) SBGK Szabadalmi Ügyvivői Iroda, 1062 Budapest, (HU)
(54) Tartozék porszívó szívófejéhez nagy törmelék összegyűjtésére
(51) A47L 9/02 (2006.01)
(13) T2
(30) 201700142380 2017.12.11. IT

---

(11) E051317
(21) E 18 211202
(96) EP 20180211202 2018.12.10.
(97) EP 3494852 A1 2019.06.12.
EP 3494852 B1 2020.07.22.
(73) New Ermes Europe S.r.l., 21020 Crosio della Valle (VA) (IT)
(72) ROSCHI, Riccardo
(74) SBGK Szabadalmi Ügyvivői Iroda, 1062 Budapest, (HU)
(54) Alaplemez porszívó szívófejhez finom por és nagy törmelék szívásához

(51) **A47L 9/06** (2006.01)
A47L 9/02 (2006.01)
(13) **T2**
(30) 201700142414 2017.12.11. IT

---

(11) **E051290**
(21) **E 17 708802**
(96) **EP 20170708802** 2017.03.06.
(97) **EP 3426120 A1** 2017.09.21.
EP 3426120 B1 2020.04.15.
(73) Fischer Rohrtechnik GmbH, 77855 Achern-Fautenbach (DE)
(72) Cordes, Martin
Cordes, Stephan
(74) Danubia Szabadalmi és Jogi Iroda Kft., 1051 Budapest, (HU)
(54) **Porszívó szívócső**
(51) **A47L 9/24** (2006.01)
(13) **T2**
(30) 102016104557 2016.03.12. DE

---

(11) **E051131**
(21) **E 10 766222**
(96) **EP 20100766222** 2010.08.25.
(97) **EP 2470055 A2** 2011.03.03.
EP 2470055 B1 2020.07.29.
(73) i-mop GmbH, 64625 Bensheim (DE)
(72) Kenter, Rainer
Franke, Rudolf
(74) Danubia Szabadalmi és Jogi Iroda Kft., 1051 Budapest, (HU)
(54) **Kézi irányítású padlómegmunkáló készülék**
(51) **A47L 11/20** (2006.01)
A47L 11/30 (2006.01)
A47L 11/40 (2006.01)
(13) **T2**
(30) 102009028944 2009.08.27. DE

---

(11) **E051093**
(21) **E 18 156808**
(96) **EP 20180156808** 2018.02.14.
(97) **EP 3440992 A1** 2019.02.13.
EP 3440992 B1 2020.04.08.
(73) Ningbo Konfoong Bioinformation Tech Co., Ltd., Yuyao Economic Development Zone Ningbo Zhejiang (CN)
(72) LIU, Bingxian
XIE, Juyuan
WANG, Yanhui
(74) PINTZ ÉS TÁRSAI Kft., 1444 Budapest, (HU)
(54) **Digitális patológiai metszetletapogató rendszer**
(51) **A61B 5/00** (2006.01)
G16H 10/00 (2018.01)
G16H 30/20 (2018.01)

G16H 30/40 (2018.01)
(13) T2
(30) 201710684440 2017.08.11. CN

---

(11) E051135
(21) E 11 751514
(96) EP 20110751514 2011.03.07.
(97) EP 2542145 A2 2011.09.09.
EP 2542145 B1 2020.08.12.
(73) The General Hospital Corporation, Boston, MA 02114 (US)
(72) TEARNEY, Guillermo J.
BOUMA, Brett E.
GARDECKI, Joseph A.
LIU, Linbo
(74) SBGK Szabadalmi Ügyvivői Iroda, 1062 Budapest, (HU)
(54) Rendszerek mikroszkópikus képek előállítására legalább egy anatómiai szerkezetről adott felbontással
(51) A61B 5/00 (2006.01)
G01B 9/02 (2006.01)
(13) T2
(30) 311272 P 2010.03.05. US
311171 P 2010.03.05. US

---

(11) E051289
(21) E 15 798174
(96) EP 20150798174 2015.10.05.
(97) EP 3359038 A1 2017.04.13.
EP 3359038 B1 2020.07.08.
(73) Dia-Vit Ltd., London WC2H 9JQ (GB)
(72) ARKO, Zoran
TOFANT, Tadej
(74) SBGK Szabadalmi Ügyvivői Iroda, 1062 Budapest, (HU)
(54) Vércukorszint nem invazív mérésére szolgáló eszköz
(51) A61B 5/145 (2006.01)
A61B 5/1455 (2006.01)
(13) T2

---

(11) E051332
(21) E 15 735431
(96) EP 20150735431 2015.01.12.
(97) EP 3094971 A1 2015.07.16.
EP 3094971 B1 2020.05.13.
(73) Haemonetics Corporation, Braintree, MA 02184 (US)
(72) RAGUSA, Michael
MURPHY, Matthew
(74) SWORKS Nemzetközi Szabadalmi Ügyvivői Iroda Kft., 1134 Budapest, (HU)
(54) Átfolyásos fluid mintavételi rendszer és eljárás annak használatára
(51) A61B 5/15 (2006.01)
(13) T2
(30) 201461926914 P 2014.01.13. US

---

(11) E051318
(21) E 18 175805
(96) EP 20180175805 2015.03.10.
(97) EP 3431010 A1 2019.01.23.
EP 3431010 B1 2020.06.24.
(73) Tinnus Enterprises, LLC, Plano, TX 75074 (US)
(72) MALONE, Joshua
(74) SBGK Szabadalmi Ügyvivői Iroda, 1062 Budapest, (HU)
(54) Készülék, rendszer és eljárás tartóeszközöknek fluidumokkal való feltöltésére
(51) A61B 10/00 (2006.01)
A61B 5/15 (2006.01)
A61B 5/155 (2006.01)
A63H 27/10 (2006.01)
B65B 3/00 (2006.01)
(13) T2
(30) 201461937083 P 2014.02.07. US
201461942193 P 2014.02.20. US
201414492487 2014.09.22. US

---

(11) E051321
(21) E 09 755675
(96) EP 20090755675 2009.05.27.
(97) EP 2293732 A1 2009.12.03.
EP 2293732 B1 2020.08.12.
(73) Rutan, Robert M., Jackson, MI 49201 (US)
(72) Rutan, Robert M.
(74) Danubia Szabadalmi és Jogi Iroda Kft., 1051 Budapest, (HU)
(54) Bélés légzőmaszkkal való alkalmazásra
(51) A61B 18/02 (2006.01)
A61B 5/097 (2006.01)
A61M 16/06 (2006.01)
A62B 18/02 (2006.01)
(13) T2
(30) 56893 P 2008.05.29. US

---

(11) E051402
(21) E 17 791569
(96) EP 20170791569 2017.09.19.
(97) EP 3331470 A1 2018.05.03.
EP 3331470 B1 2020.07.15.
(73) Zastrow, Frank, 69120 Heidelberg (DE)
(72) Zastrow, Frank
(74) Danubia Szabadalmi és Jogi Iroda Kft., 1051 Budapest, (HU)
(54) Sebészeti műszer
(51) A61C 3/02 (2006.01)
A61B 17/16 (2006.01)
A61C 8/00 (2006.01)
(13) T2

(30) 102016120755 2016.10.31. DE

---

(11) E051124
(21) E 13 893685
(96) EP 20130893685 2013.09.23.
(97) EP 3023078 A1 2016.05.25.
EP 3023078 B1 2020.04.01.
(73) Xam-Mar Mangrane, Esteban, 25002 Lleida (ES)
(72) Xam-Mar Mangrane, Esteban
(74) SBGK Szabadalmi Ügyvivői Iroda, 1062 Budapest, (HU)
(54) Interfész-elem fogászati protézisekhez
(51) A61C 8/00 (2006.01)
A61C 13/225 (2006.01)
(13) T2

---

(11) E051584
(21) E 10 772231
(96) EP 20100772231 2010.04.28.
(97) EP 2428181 A2 2012.03.14.
EP 2428181 B1 2020.09.16.
(73) Wang, Je-Won, Daejeon 305-500 (KR)
(72) Wang, Je-Won
(74) Kacsukpatent Európai Szabadalmi és Védjegy Iroda Kft., 1139 Budapest, (HU)
(54) Egységes alveoláris csontvelő és csonttágító készülék fogászati implantátumhoz
(51) A61C 8/02 (2006.01)
A61C 3/02 (2006.01)
A61C 8/00 (2006.01)
(13) T2
(30) 20090038894 2009.05.04. KR

---

(11) E051142
(21) E 15 759038
(96) EP 20150759038 2015.02.02.
(97) EP 3115019 A1 2017.01.11.
EP 3115019 B1 2020.05.06.
(73) Wang, Je Won, Daejeon 305-510 (KR)
(72) Wang, Je Won
(74) Danubia Szabadalmi és Jogi Iroda Kft., 1051 Budapest, (HU)
(54) Fogpótlásrögzítő eszköz
(51) A61C 13/263 (2006.01)
A61C 8/00 (2006.01)
A61C 13/267 (2006.01)
(13) T2
(30) 20140026568 2014.03.06. KR

---

(11) E051353
(21) E 14 812350
(96) EP 20140812350 2014.11.20.
(97) EP 3073958 A1 2015.05.28.

EP 3073958 B1 2020.10.14.
(73) Zoetis Services LLC, Parsippany, NJ 07054 (US)
(72) SAMSON, William Douglas
KENNEDY, Daniel Lee
(74) Danubia Szabadalmi és Jogi Iroda Kft., 1051 Budapest, (HU)
(54) Tartóberendezés madarak rögzítéséhez és ezzel kapcsolatos eljárás
(51) A61D 1/02 (2006.01)
A61D 3/00 (2006.01)
(13) T2
(30) 201361908197 P 2013.11.25. US
201462038904 P 2014.08.19. US

---

(11) E051454
(21) E 18 210741
(96) EP 20180210741 2011.10.05.
(97) EP 3485848 A1 2019.05.22.
EP 3485848 B1 2020.09.16.
(73) Edwards Lifesciences Corporation, Irvine, CA 92614 (US)
(72) LEVI, Tamir
NGUYEN, Son, V.
BENICHOU, Netanel
MAIMON, David
YOHANAN, Ziv
GUROVICH, Nik
FELSEN, Bella
DADONKIN, Larisa
(74) Danubia Szabadalmi és Jogi Iroda Kft., 1051 Budapest, (HU)
(54) Szívbillentyű-protézis
(51) A61F 2/24 (2006.01)
(13) T2
(30) 201161508513 P 2011.07.15. US
39010710 P 2010.10.05. US

---

(11) E051596
(21) E 17 710381
(96) EP 20170710381 2017.01.10.
(97) EP 3405142 A1 2017.07.27.
EP 3405142 B1 2020.06.03.
(73) G21 S.r.l., 41039 San Possidonio (MO) (IT)
(72) Mantovani, Matteo
BAETTA, Daniele
(74) SBGK Szabadalmi Ügyvivői Iroda, 1062 Budapest, (HU)
(54) Présforma ideiglenes csípő- vagy vállprotézis létrehozására és ennek eljárása
(51) A61F 2/30 (2006.01)
A61F 2/36 (2006.01)
A61F 2/40 (2006.01)
(13) T2
(30) UB20160502 2016.01.19. IT

---

(11) E051218
(21) E 16 193220
(96) EP 20160193220 2016.10.11.
(97) EP 3308752 A1 2018.04.18.
EP 3308752 B1 2020.04.08.
(73) Dermapharm AG, 82031 Grünwald (DE)
(72) BÜNGER, Daniel
(74) Danubia Szabadalmi és Jogi Iroda Kft., 1051 Budapest, (HU)
(54) Készülék viszketés hipertermikus kezelésére
(51) A61F 7/00 (2006.01)
(13) T2

---

(11) E051459
(21) E 12 783465
(96) EP 20120783465 2012.10.19.
(97) EP 2768479 A1 2013.04.25.
EP 2768479 B1 2020.07.15.
(73) Modoral Brands Inc., Winston-Salem NC 27101-3804 (US)
(72) BORSCHKE, August Joseph
HOLTON, JR., Darrell
(74) SBGK Szabadalmi Ügyvivői Iroda, 1062 Budapest, (HU)
(54) Excípiensek nikotin-tartalmú gyógyászati készítményekhez
(51) A61K 9/00 (2006.01)
A61K 31/465 (2006.01)
(13) T2
(30) 201113278877 2011.10.21. US

---

(11) E051026
(21) E 17 740398
(96) EP 20170740398 2017.07.18.
(97) EP 3490526 A1 2018.02.01.
EP 3490526 B1 2020.05.13.
(73) Oller Duque, Lara, 28029 Madrid (ES)
(72) SHANDER, Aryeh
Oller Duque, Lara
(74) PINTZ ÉS TÁRSAI Kft., 1444 Budapest, (HU)
(54) Izotóniás krisztalloid vizes oldat
(51) A61K 9/00 (2006.01)
A61K 31/555 (2006.01)
A61K 33/00 (2006.01)
A61P 7/08 (2006.01)
(13) T2
(30) 201631021 2016.07.26. ES

---

(11) E051528
(21) E 15 717601
(96) EP 20150717601 2015.04.08.
(97) EP 3129007 A1 2015.10.15.
EP 3129007 B1 2020.07.29.

(73) IOSBIO LTD, West Sussex, RH15 9TY (GB)
(72) DREW, Jeffrey
(74) Pintz és Társai Szabadalmi, Védjegy és Jogi Iroda Kft., 1444 Budapest, (HU)
(54) Vakcinakészítmények
(51) A61K 9/00 (2006.01)
A61K 9/19 (2006.01)
A61K 31/198 (2006.01)
A61K 39/00 (2006.01)
A61K 39/12 (2006.01)
A61K 47/18 (2006.01)
A61K 47/26 (2006.01)
(13) T2
(30) 201406569 2014.04.11. GB

---

(11) E051351
(21) E 15 736304
(96) EP 20150736304 2015.07.16.
(97) EP 3171857 A1 2016.01.28.
EP 3171857 B1 2020.08.19.
(73) Galderma Research & Development, 06410 Biot (FR)
(72) LEONI, Matthew James
GRAEBER, Michael
MANNA, Vasant
(74) Danubia Szabadalmi és Jogi Iroda Kft., 1051 Budapest, (HU)
(54) Adapalén és benzoil-peroxid kombinációja súlyos akne kezelésére
(51) A61K 9/06 (2006.01)
A61K 31/192 (2006.01)
A61K 31/327 (2006.01)
A61P 17/10 (2006.01)
(13) T2
(30) 201462029043 P 2014.07.25. US

---

(11) E051190
(21) E 19 180399
(96) EP 20190180399 2013.12.06.
(97) EP 3566695 A1 2019.11.13.
EP 3566695 B1 2020.08.05.
(73) Ceva Santé Animale, 33500 Libourne (FR)
(72) KAREMBE, Hamadi
KREJCI, Roman
GUYONNET, Jérôme
CILLIERS, Hannelie
(74) dr. Csányi Balázs Mihály, 1111 Budapest, (HU)
(54) Kokcidiózis kezelése intramuszkuláris triazin készítményekkel
(51) A61K 9/08 (2006.01)
A61K 9/10 (2006.01)
A61K 31/53 (2006.01)
A61K 31/7135 (2006.01)
A61K 33/26 (2006.01)

A61K 45/06 (2006.01)
A61P 33/02 (2006.01)
(13) T2
(30) 12306547 2012.12.07. EP

---

(11) E051400
(21) E 17 175794
(96) EP 20170175794 2012.04.20.
(97) EP 3238709 A1 2017.11.01.
EP 3238709 B1 2020.07.01.
(73) PLATFORM BRIGHTWORKS TWO, LTD., Houston, TX 77005 (US)
(72) Andersson, Borje S.
Tarrand, Jeffrey
Valdez, Benigno C.
(74) Danubia Szabadalmi és Jogi Iroda Kft., 1051 Budapest, (HU)
(54) Lipofil gyógyászati szerek javított parenterális kiszerelései és eljárások azok előállítására és alkalmazására

(51) A61K 9/107 (2006.01)
A61K 9/00 (2006.01)
A61K 47/10 (2006.01)
(13) T2
(30) 201161480259 P 2011.04.28. US

---

(11) E051570
(21) E 12 746128
(96) EP 20120746128 2012.07.12.
(97) EP 2731591 A2 2013.01.17.
EP 2731591 B1 2020.06.17.
(73) Yissum Research Development Company of the Hebrew University of Jerusalem Ltd., 91390 Jerusalem (IL)
Shaare Zedek Scientific Limited, 91031 Jerusalem (IL)
KING'S COLLEGE LONDON, London WC2R 2LS (GB)
(72) GABIZON, Alberto, A.
BARENHOLZ, Yechezkel
SHMEEDA, Hilary
MAHER, John
PARENTE PEREIRA, Ana Catarina
(74) Sworks Nemzetközi Szabadalmi Ügyvivői Iroda Kft., 1134 Budapest, (HU)
(54) Liposzómák biszfoszfonát és amfipatikus szer együtt kapszulázásához
(51) A61K 9/127 (2006.01)
A61K 31/663 (2006.01)
A61K 31/704 (2006.01)
A61K 35/15 (2015.01)
A61K 35/17 (2015.01)
A61K 38/20 (2006.01)
A61K 39/00 (2006.01)
A61K 45/06 (2006.01)
A61K 47/55 (2017.01)
A61K 47/69 (2017.01)
(13) T2

(30) 201161507325 P 2011.07.13. US
201161507821 P 2011.07.14. US

---

(11) E051585
(21) E 12 780617
(96) EP 20120780617 2012.10.16.
(97) EP 2753306 A1 2013.04.25.
EP 2753306 B1 2020.09.23.
(73) Lexicon Pharmaceuticals, Inc., The Woodlands, TX 77381 (US)
(72) CHEN, Jinling
DEAVER, Matthew S.
HOLL, Richard J.
NUGURU, Kalyan
(74) Gödölle, Kékes, Mészáros & Szabó Szabadalmi és Védjegy Iroda, 1024 Budapest, (HU)
(54) (S)-etil-2-amino-3-(4-(2-amino-6-((R)-1-(4-klór-2-(3-metil-1H-pirazol-1-il)fenil)-2,2,2-trifluoretoxi)pirimidin-4-il)fenil)propanoát szilárd adagolási formái
(51) A61K 9/16 (2006.01)
A61K 9/20 (2006.01)
A61K 31/506 (2006.01)
(13) T2
(30) 201161547894 P 2011.10.17. US

---

(11) E051264
(21) E 17 186622
(96) EP 20170186622 2015.04.16.
(97) EP 3272338 A1 2018.01.24.
EP 3272338 B1 2020.09.09.
(73) Develco Pharma Schweiz AG, 4133 Pratteln (CH)
(72) MANTHEI, Sascha
REY, Helene
FISCHER, Marc
MUNDSZINGER, Olaf
(74) Danubia Szabadalmi és Jogi Iroda Kft., 1051 Budapest, (HU)
(54) Ketamin orális dózisformája
(51) A61K 9/20 (2006.01)
A61K 9/00 (2006.01)
A61K 9/50 (2006.01)
A61K 31/135 (2006.01)
(13) T2
(30) 14165057 2014.04.17. EP

---

(11) E051644
(21) E 18 173299
(96) EP 20180173299 2012.11.18.
(97) EP 3384903 A1 2018.10.10.
EP 3384903 B1 2020.05.27.
(73) Regeneron Pharmaceuticals, Inc., Tarrytown, NY 10591-6707 (US)
(72) CHEN, Hunter
WALSH, Scott

(74) Pintz és Társai Szabadalmi, Védjegy és Jogi Iroda Kft., 1444 Budapest, (HU)
(54) Biológiailag lebomló bevonattal ellátott, terápiás fehérjét tartalmazó mikrorészecske orvosi alkalmazásra
(51) A61K 9/50 (2006.01)
A61K 9/16 (2006.01)
A61K 38/17 (2006.01)
A61K 39/00 (2006.01)
A61P 27/02 (2006.01)
(13) T2
(30) 201161561525 P 2011.11.18. US

---

(11) E051211
(21) E 17 187458
(96) EP 20170187458 2013.09.23.
(97) EP 3305285 A1 2018.04.11.
EP 3305285 B1 2020.09.02.
(73) Aragon Pharmaceuticals, Inc., Los Angeles, CA 90024 (US)
(72) CHEN, Isan
(74) Danubia Szabadalmi és Jogi Iroda Kft., 1051 Budapest, (HU)
(54) Antiandrogének nem áttétes, kasztrációrezisztens prosztatarák kezelésére
(51) A61K 31/00 (2006.01)
A61K 31/4166 (2006.01)
A61K 31/4439 (2006.01)
A61P 35/00 (2006.01)
(13) T2
(30) 201261705900 P 2012.09.26. US

---

(11) E051368
(21) E 11 195687
(96) EP 20110195687 2003.03.20.
(97) EP 2438913 A1 2012.04.11.
EP 2438913 B1 2020.05.06.
(73) University of Maryland, Baltimore, Baltimore, Maryland 21201-1691 (US)
The United States of America, as represented by the Department of Veterans Affairs, Washington, D.C. 20420 (US)
(72) Simard, J. Marc
Chen, Mingkui
(74) Pintz és Társai Szabadalmi, Védjegy és Jogi Iroda Kft., 1444 Budapest, (HU)
(54) Nem szelektív kationcsatorna idegsejtekben és a csatornát blokkoló vegyületek az agyduzzanat kezelésére
(51) A61K 31/00 (2006.01)
A61K 31/426 (2006.01)
A61K 31/4439 (2006.01)
A61K 31/64 (2006.01)
A61P 25/00 (2006.01)
C07K 14/705 (2006.01)
G01N 33/68 (2006.01)
(13) T2
(30) 36593302 P 2002.03.20. US

---

(11) E051476

(21) E 16 747593
(96) EP 20160747593 2016.07.29.
(97) EP 3334422 A1 2017.02.16.
EP 3334422 B1 2020.07.01.
(73) GW Research Limited, Cambridge, CB24 9BZ (GB)
(72) STOTT, Colin
JONES, Nicholas
WILLIAMS, Robin
WHALLEY, Benjamin
(74) Arinova Szabadalmi és Védjegy Iroda, 1122 Budapest, (HU)
(54) Kannabidiolsav alkalmazása az epilepszia kezelésében
(51) A61K 31/05 (2006.01)
A61K 31/192 (2006.01)
A61K 36/185 (2006.01)
A61K 45/06 (2006.01)
A61P 25/08 (2006.01)
(13) T2
(30) 201514079 2015.08.10. GB

---

(11) E051442
(21) E 15 824708
(96) EP 20150824708 2015.07.23.
(97) EP 3171866 A1 2016.01.28.
EP 3171866 B1 2020.08.19.
(73) Aspen Park Pharmaceuticals, Inc., Scarsdale, NY 10583 (US)
(72) STEINER, Mitchell
FISCH, Harry
(74) Danubia Szabadalmi és Jogi Iroda Kft., 1051 Budapest, (HU)
(54) Androgén-megvonásos terápia indukálta hőhullámok és csontveszteség kezelése cisz-klomifén alkalmazásával
(51) A61K 31/137 (2006.01)
A61K 31/138 (2006.01)
A61P 9/00 (2006.01)
A61P 19/08 (2006.01)
A61P 19/10 (2006.01)
A61P 43/00 (2006.01)
(13) T2
(30) 201462028540 P 2014.07.24. US

---

(11) E051147
(21) E 12 756353
(96) EP 20120756353 2012.07.06.
(97) EP 2866797 A1 2014.01.09.
EP 2866797 B1 2020.04.29.
(73) Pharmathen S.A., 15351 Pallini Attikis (GR)
(72) KARAVAS, Evangelos
KOUTRIS, Efthimos
BIKIARIS, Dimitrios
CHATIDOU, Sotiria

DIAKIDOU, Amalia
BARMPALEXIS, Panagiotis
KONSTANTI, Louiza
MINIOTI, Katerina
(74) SBGK Szabadalmi Ügyvivői Iroda, 1062 Budapest, (HU)
(54) Neurokinin-1-receptor antagonista stabil injektálható gyógyszerkészítmény és eljárás annak előállítására
(51) A61K 31/165 (2006.01)
A61K 9/00 (2006.01)
A61K 9/70 (2006.01)
A61K 31/5377 (2006.01)
A61K 31/675 (2006.01)
(13) T2

---

(11) E051155
(21) E 08 714517
(96) EP 20080714517 2008.03.12.
(97) EP 2134334 A1 2008.09.25.
EP 2134334 B1 2020.05.13.
(73) Biolab Sanus Farmaceutica Ltda., 06767-220, Taboao da Serra - SP (BR)
Universidade Federal Do Rio Grande Do Sul - UFRGS, 90046-900 Porto Alegre - Rs (BR)
(72) JUNIOR, Dante Alário
GUTERRES, Silvia Stanisçuaski
POHLMANN, Adriana Raffin
ZANCAN, Lali Ronsoni
(74) SBGK Szabadalmi Ügyvivői Iroda, 1062 Budapest, (HU)
(54) Nanorészecske formájú fájdalomcsillapító készítmény topikális alkalmazásra
(51) A61K 31/166 (2006.01)
A61K 9/00 (2006.01)
A61K 9/06 (2006.01)
A61K 9/51 (2006.01)
A61K 31/167 (2006.01)
A61K 47/30 (2006.01)
(13) T2
(30) PI0700832 2007.03.16. BR

---

(11) E051105
(21) E 14 775675
(96) EP 20140775675 2014.02.24.
(97) EP 2978419 A1 2014.10.02.
EP 2978419 B1 2020.04.15.
(73) Amylyx Pharmaceuticals Inc., Cambridge, MA 02141 (US)
(72) COHEN, Joshua B.
KLEE, Justin
(74) Danubia Szabadalmi és Jogi Iroda Kft., 1051 Budapest, (HU)
(54) Sejt életképességének javítására szolgáló készítmények és azok alkalmazására szolgáló eljárások
(51) A61K 31/19 (2006.01)
A61K 31/185 (2006.01)
A61K 31/192 (2006.01)
A61K 31/195 (2006.01)

A61K 31/575 (2006.01)
A61P 25/00 (2006.01)
A61P 25/28 (2006.01)
(13) T2
(30) 201361804690 P 2013.03.24. US
201314140083 2013.12.24. US

---

(11) E051060
(21) E 17 202548
(96) EP 20170202548 2013.12.13.
(97) EP 3335709 A1 2018.06.20.
EP 3335709 B1 2020.08.12.
(73) Jazz Pharmaceuticals Ireland Limited, Dublin 4 (IE)
(72) ALLPHIN, Clark P.
DESJARDIN, Michael
(74) Danubia Szabadalmi és Jogi Iroda Kft., 1051 Budapest, (HU)
(54) Gamma-hidroxibutirát készítmények és ezek alkalmazása rendellenességek kezelésében
(51) A61K 31/19 (2006.01)
A61K 45/06 (2006.01)
A61P 25/20 (2006.01)
(13) T2
(30) 201261737695 P 2012.12.14. US

---

(11) E051525
(21) E 16 805792
(96) EP 20160805792 2016.12.01.
(97) EP 3383385 A1 2017.06.08.
EP 3383385 B1 2020.07.29.
(73) Oncopeptides AB, 111 53 Stockholm (SE)
(72) LINDBERG, Jakob
(74) dr. Csányi Balázs Mihály ügyvéd, 1111 Budapest, (HU)
(54) A melflufen adagolási sémája daganatok kezeléséhez
(51) A61K 31/223 (2006.01)
A61K 31/573 (2006.01)
(13) T2
(30) 201521217 2015.12.01. GB

---

(11) E051244
(21) E 15 701861
(96) EP 20150701861 2015.01.07.
(97) EP 3094322 A1 2015.07.23.
EP 3094322 B1 2020.04.08.
(73) Vanda Pharmaceuticals Inc., Washington, DC 20037 (US)
(72) DRESSMAN, Marlene, Michelle
POLYMEROPOULOS, Mihael, H.
BAROLDI, Paolo
(74) Danubia Szabadalmi és Jogi Iroda Kft., 1051 Budapest, (HU)
(54) Tasimelteon adagolása éheztetett állapotban
(51) A61K 31/343 (2006.01)

A61P 25/00 (2006.01)
A61P 43/00 (2006.01)
(13) T2
(30) 201461927465 P 2014.01.14. US
201414511669 2014.10.10. US

---

(11) E051389
(21) E 14 853953
(96) EP 20140853953 2014.10.14.
(97) EP 3057585 A2 2015.04.23.
EP 3057585 B1 2020.07.22.
(73) Seagen Inc., Bothell, WA 98021 (US)
(72) LYON, Robert
BURKE, Patrick
HUNTER, Joshua
(74) SBGK Szabadalmi Ügyvivői Iroda, 1062 Budapest, (HU)
(54) Pegilezett gyógyszer-linkerek ligandum-gyógyszer konjugátum javított farmakokinetikájához
(51) A61K 31/351 (2006.01)
(13) T2
(30) 201361891320 P 2013.10.15. US
201461941904 P 2014.02.19. US
201461947742 P 2014.03.04. US
201461975318 P 2014.04.04. US

---

(11) E051024
(21) E 17 020237
(96) EP 20170020237 2003.11.18.
(97) EP 3241550 A1 2017.11.08.
EP 3241550 B1 2020.07.22.
(73) Grünenthal GmbH, 52078 Aachen (DE)
(72) SCHIENE, Klaus
HAASE, Günter
KÖGEL, Babette-Yvonne
FRIDERICHS, Elmar
JAHNEL, Ulrich
(74) Kovári Szabadalmi és Védjegy Iroda Kft., 1012 Budapest, (HU)
(54) (1R,2R)-3-(3-dimetilamino-1-etil-2-metil-propil)-fenol alkalmazása gyulladásos fájdalom kezelésére
(51) A61K 31/365 (2006.01)
A61K 31/135 (2006.01)
A61K 31/137 (2006.01)
A61K 31/341 (2006.01)
A61K 31/415 (2006.01)
A61K 31/635 (2006.01)
A61P 29/00 (2006.01)
(13) T2
(30) 10254785 2002.11.22. DE
10326103 2003.06.06. DE

---

(11) E051527

(21) E 15 728025
(96) EP 20150728025 2015.06.15.
(97) EP 3157522 A1 2015.12.23.
EP 3157522 B1 2019.09.04.
(73) Boehringer Ingelheim Vetmedica GmbH, 55216 Ingelheim am Rhein (DE)
(72) ALBRECHT, Balazs
AVEN, Michael
LAMAR, Janine
(74) Advopatent Szabadalmi és Védjegy Iroda, 1011 Budapest, (HU)
(54) Muszkarin-antagonisták és kombinációik légúti betegség lovakban történő kezelésére
(51) A61K 31/46 (2006.01)
A61K 31/58 (2006.01)
A61P 11/00 (2006.01)
(13) T2
(30) 14172925 2014.06.18. EP

---

(11) E051349
(21) E 17 710980
(96) EP 20170710980 2017.03.20.
(97) EP 3432887 A1 2017.09.28.
EP 3432887 B1 2020.09.02.
(73) GlaxoSmithKline Intellectual Property Development Limited, Brentford Middlesex TW8 9GS (GB)
(72) BALLELL PAGES, Lluis
BARROS AGUIRRE, David
BATES, Robert H
CASTRO PICHEL, Julia
ESQUIVIAS PROVENCIO, Jorge
PETHE, Kevin
(74) SBGK Szabadalmi Ügyvivői Iroda, 1062 Budapest, (HU)
(54) Tuberkulózis elleni szer
(51) A61K 31/513 (2006.01)
A61P 31/06 (2006.01)
C07D239/54 (2006.01)
C07D401/06 (2006.01)
(13) T2
(30) 16382124 2016.03.22. EP

---

(11) E051301
(21) E 16 742161
(96) EP 20160742161 2016.07.07.
(97) EP 3331505 A1 2017.02.09.
EP 3331505 B1 2020.07.15.
(73) Pharmathen S.A., 15351 Pallini Attikis (GR)
(72) KARAVAS, Evamgelos
KOUTRIS, Efthymios
SAMARA, Vasiliki
KOUTRI, Ioanna
KALASKANI, Anastasia
KALANTZI, Lida

ABATZIS, Morfis
KIZIRIDI, Christina
(74) SBGK Szabadalmi Ügyvivői Iroda, 1062 Budapest, (HU)
(54) Atipikus antipszichotikus szert tartalmazó gyógyászati készítmény és eljárás annak előállítására
(51) A61K 31/517 (2006.01)
A61K 9/20 (2006.01)
A61K 9/24 (2006.01)
A61K 9/28 (2006.01)
A61K 31/519 (2006.01)
A61P 25/18 (2006.01)
(13) T2
(30) 20150100356 2015.08.06. GR

---

(11) E051341
(21) E 16 715626
(96) EP 20160715626 2016.04.01.
(97) EP 3277284 A1 2016.10.06.
EP 3277284 B1 2020.08.05.
(73) PROXIMAGEN, LLC, MN 55441 Plymouth (US)
(72) RICHARDSON, Peter
WALLING, Jacqueline Mary
FESTUCCIA, Claudio
(74) SBGK Szabadalmi Ügyvivői Iroda, 1062 Budapest, (HU)
(54) Új rákterápiák
(51) A61K 31/551 (2006.01)
A61P 35/00 (2006.01)
(13) T2
(30) 201562141980 P 2015.04.02. US

---

(11) E051322
(21) E 16 777751
(96) EP 20160777751 2016.09.28.
(97) EP 3356337 A1 2017.04.06.
EP 3356337 B1 2020.06.24.
(73) Healx Limited, Cambridge, Cambridgeshire CB3 0DU (GB)
(72) CAVALLA, David
(74) Danubia Szabadalmi és Jogi Iroda Kft., 1051 Budapest, (HU)
(54) Triciklusos dibenzotiazepin-típusú vegyületek CDKL5 rendellenesség terápiájában történő alkalmazásra
(51) A61K 31/554 (2006.01)
A61P 25/08 (2006.01)
(13) T2
(30) 201517133 2015.09.28. GB

---

(11) E051484
(21) E 17 184128
(96) EP 20170184128 2007.10.24.
(97) EP 3263112 A1 2018.01.03.
EP 3263112 B1 2020.05.13.
(73) Allergan Pharmaceuticals International Limited, Coolock, Dublin, D17 E400 (IE)

(72) PODOLSKI, Joseph S.
(74) SBGK Szabadalmi Ügyvivői Iroda, 1062 Budapest, (HU)
(54) Készítmények és eljárások az endometriális proliferációk elnyomására
(51) A61K 31/56 (2006.01)
A61K 9/00 (2006.01)
A61K 31/567 (2006.01)
A61K 31/57 (2006.01)
A61K 31/573 (2006.01)
A61K 31/575 (2006.01)
A61K 45/06 (2006.01)
A61P 5/34 (2006.01)
A61P 5/36 (2006.01)
(13) T2
(30) 862632 P 2006.10.24. US
885348 P 2007.01.17. US

---

(11) E051440
(21) E 18 203799
(96) EP 20180203799 2015.05.15.
(97) EP 3466432 A1 2019.04.10.
EP 3466432 B1 2020.07.08.
(73) Insmed Incorporated, Bridgewater, NJ 08807-1704 (US)
(72) EAGLE, Gina
GUPTA, Renu
(74) Danubia Szabadalmi és Jogi Iroda Kft., 1051 Budapest, (HU)
(54) Eljárások nem tuberkulózisos mikobakteriális tüdőfertőzések kezelésére
(51) A61K 31/7036 (2006.01)
A61K 9/127 (2006.01)
A61P 31/04 (2006.01)
(13) T2
(30) 201461993439 P 2014.05.15. US
201462042126 P 2014.08.26. US
201462048068 P 2014.09.09. US
201462056296 P 2014.09.26. US

---

(11) E051464
(21) E 14 773672
(96) EP 20140773672 2014.03.27.
(97) EP 2979701 A1 2016.02.03.
EP 2979701 B1 2020.08.26.
(73) Taiho Pharmaceutical Co., Ltd., Chiyoda-ku, Tokyo 101-8444 (JP)
(72) OKABE, Hiroyuki
(74) Sworks Nemzetközi Szabadalmi Ügyvivői Iroda Kft., 1134 Budapest, (HU)
(54) Tumorellenes szer, amely tartalmaz irinotekán-hidroklorid-hidrátot
(51) A61K 31/7072 (2006.01)
A61K 31/4745 (2006.01)
A61K 31/506 (2006.01)
A61P 35/00 (2006.01)
A61P 43/00 (2006.01)

(13) T2
(30) 2013066073 2013.03.27. JP

---

(11) E051096
(21) E 13 780800
(96) EP 20130780800 2013.04.26.
(97) EP 2841075 A1 2013.10.31.
EP 2841075 B1 2020.03.18.
(73) The General Hospital Corporation, Boston, MA 02114 (US)
(72) MANDINOVA, Anna I.
LEE, Sam W.
NEEL, Victor A.
(74) ARINOVA Szabadalmi és Védjegy Iroda, 1122 Budapest, (HU)
(54) Ágensek és módszerek a sebészeti keratózis kezelésére és megelőzésére
(51) A61K 31/712 (2006.01)
A61K 31/352 (2006.01)
A61K 31/353 (2006.01)
A61K 31/437 (2006.01)
A61K 31/4439 (2006.01)
A61K 31/4745 (2006.01)
A61K 31/475 (2006.01)
A61K 31/496 (2006.01)
A61K 31/7076 (2006.01)
A61K 31/713 (2006.01)
A61K 39/00 (2006.01)
A61K 39/395 (2006.01)
A61K 45/06 (2006.01)
A61P 17/08 (2006.01)
C07K 16/40 (2006.01)
C12N 5/071 (2010.01)
C12N 15/113 (2010.01)
G01N 33/50 (2006.01)
(13) T2
(30) 201261638684 P 2012.04.26. US

---

(11) E051630
(21) E 12 732443
(96) EP 20120732443 2012.01.05.
(97) EP 2661271 A1 2012.07.12.
EP 2661271 B1 2020.07.08.
(73) Parsons, C. Lowell, Henderson, Nevada 89011 (US)
(72) Parsons, C. Lowell
(74) Danubia Szabadalmi és Jogi Iroda Kft., 1051 Budapest, (HU)
(54) Eljárás helyi érzéstelenítőt, heparinoidot és puffert tartalmazó készítmény előállítására
(51) A61K 31/727 (2006.01)
A61K 31/167 (2006.01)
A61P 13/10 (2006.01)
(13) T2
(30) 201161430468 P 2011.01.06. US

---

(11) E051198
(21) E 19 169259
(96) EP 20190169259 2014.06.05.
(97) EP 3578185 A1 2019.12.11.
EP 3578185 B1 2020.08.05.
(73) Tricida Inc., South San Francisco, CA 94080 (US)
(72) KLAERNER, Gerrit
CONNOR, Eric F.
GBUR, Randi, K.
KADE, Matthew J.
KIERSTEAD, Paul H.
BUYSSE, Jerry, M.
COPE, Michael J.
BIYANI, Kalpesh N.
NGUYEN, Son H.
TABAKMAN, Scott M.
(74) Danubia Szabadalmi és Jogi Iroda Kft., 1051 Budapest, (HU)
(54) Protonmegkötő polimerek szájon át történő beadására
(51) A61K 31/785 (2006.01)
A61P 3/12 (2006.01)
(13) T2
(30) 201361831445 P 2013.06.05. US

---

(11) E051274
(21) E 10 839868
(96) EP 20100839868 2010.11.25.
(97) EP 2508084 A1 2012.10.10.
EP 2508084 B1 2020.01.08.
(73) Obshestvo S Ogranichennoj Otvetstvennostju "PARAFARM", Penza 440023 (RU)
(72) ELISTRATOV, Dmitriy Gennadjevich
(74) Danubia Szabadalmi és Jogi Iroda Kft., 1051 Budapest, (HU)
(54) Biológiailag aktív élelmiszeradalékok szívizom ischemia kezelésére
(51) A61K 35/64 (2006.01)
A23L 21/20 (2016.01)
A23L 33/105 (2016.01)
A61K 35/63 (2015.01)
A61K 36/734 (2006.01)
(13) T2
(30) 2009144334 2009.11.30. RU

---

(11) E051377
(21) E 18 201960
(96) EP 20180201960 2009.02.12.
(97) EP 3470077 A1 2019.04.17.
EP 3470077 B1 2020.08.26.
(73) Amicus Therapeutics, Inc., Cranbury, NJ 08512 (US)
(72) Benjamin, Elfrida
DO, Hung V

Wu, Xiaoyang
Flanagan, John
WUSTMAN, Brandon
(74) Danubia Szabadalmi és Jogi Iroda Kft., 1051 Budapest, (HU)
(54) Eljárás betegségek gyógyászati chaperonnal történő kezelésére adott válasz előrejelzésére
(51) A61K 38/00 (2006.01)
(13) T2
(30) 28141 P 2008.02.12. US
35684 P 2008.03.11. US
93631 P 2008.09.02. US
113496 P 2008.11.11. US

---

(11) E051439
(21) E 12 840074
(96) EP 20120840074 2012.10.10.
(97) EP 2771022 A2 2013.04.18.
EP 2771022 B1 2020.07.01.
(73) Viela Bio, Inc., Gaithersburg, MD 20878 (US)
(72) COYLE, Anthony
BACA, Manuel
THISTED, Thomas
DRABIC, Stacey
GRINBERG, Luba
NOVARRA, Shabazz
OGANESYAN, Vaheh
HERBST, Ronald
SPENCER, David, Kenneth
(74) Danubia Szabadalmi és Jogi Iroda Kft., 1051 Budapest, (HU)
(54) CD40L-re specifikus, TN3-eredetű állványok és alkalmazásuk
(51) A61K 38/05 (2006.01)
A61K 38/39 (2006.01)
C07K 14/78 (2006.01)
C07K 16/28 (2006.01)
(13) T2
(30) 201161546028 P 2011.10.11. US

---

(11) E051478
(21) E 18 156634
(96) EP 20180156634 2011.03.15.
(97) EP 3363456 A1 2018.08.22.
EP 3363456 B1 2020.08.05.
(73) immatics Biotechnologies GmbH, 72076 Tübingen (DE)
(72) WEINSCHENK, Toni
Fritsche, Jens
Walter, Steffen
LEWANDROWSKI, Peter
Singh, Harpreet
(74) Danubia Szabadalmi és Jogi Iroda Kft., 1051 Budapest, (HU)
(54) Új immunterápia többféle tumor, köztük a gasztrointesztinális tumorok és a gyomorrák ellen

(51) **A61K 38/17** (2006.01)
A61K 39/00 (2006.01)
A61P 35/00 (2006.01)
C07K 7/06 (2006.01)
C07K 7/08 (2006.01)
G01N 33/50 (2006.01)
(13) **T2**
(30) 315704 P 2010.03.19. US
201004551 2010.03.19. GB

---

(11) **E051137**
(21) **E 18 198713**
(96) **EP 20180198713** 2009.08.13.
(97) **EP 3494986 A1** 2019.06.12.
EP 3494986 B1 2020.06.03.
(73) Acceleron Pharma Inc., Cambridge, MA 02139 (US)
(72) SEEHRA, Jasbir
PEARSALL, Robert, Scott
KUMAR, Ravindra
(74) Danubia Szabadalmi és Jogi Iroda Kft., 1051 Budapest, (HU)
(54) **GDF-csapdák**
(51) **A61K 38/18** (2006.01)
C07K 14/475 (2006.01)
(13) **T2**
(30) 189094 P 2008.08.14. US

---

(11) **E051295**
(21) **E 14 849458**
(96) **EP 20140849458** 2014.09.24.
(97) **EP 3049100 A2** 2015.04.02.
EP 3049100 B1 2019.11.20.
(73) Trefoil Therapeutics, LLC, San Diego, CA 92130 (US)
(72) EVELETH, David
THOMAS, Kenneth, A.
(74) ARINOVA Szabadalmi és Védjegy Iroda, 1122 Budapest, (HU)
(54) **Módosított fibroblaszt növekedési faktorok-1 szembetegségek kezelésére**
(51) **A61K 38/18** (2006.01)
A61P 27/02 (2006.01)
(13) **T2**
(30) 201361882561 P 2013.09.25. US

---

(11) **E051079**
(21) **E 04 812935**
(96) **EP 20040812935** 2004.12.03.
(97) **EP 1694273 A2** 2005.06.23.
EP 1694273 B1 2020.06.03.
(73) Ganeden Biotech, Inc., Mayfield Heights, OH 44124 (US)
(72) FARMER, Sean
LEFKOWITZ, Andrew, R.

(74) Advopatent Szabadalmi és Védjegy Iroda, 1255 Budapest, (HU)
(54) Eljárások irritábilis bél szindróma és szénhidrát felszívódási zavar diétás kezelésére
(51) A61K 38/43 (2006.01)
A61K 35/74 (2006.01)
A61K 38/46 (2006.01)
A61K 45/06 (2006.01)
A61P 1/00 (2006.01)
(13) T2
(30) 528074 P 2003.12.05. US
915030 2004.08.09. US

---

(11) E051180
(21) E 17 192938
(96) EP 20170192938 2011.02.23.
(97) EP 3281636 A1 2018.02.14.
EP 3281636 B1 2020.08.05.
(73) Chiesi Farmaceutici S.p.A., 43122 Parma (IT)
(72) FOGH, Jens
ANDERSSON, Claes
WEIGELT, Cecilia
HYDÉN, Pia
Reuterwall, Helena
NILSSON, Stefan
(74) Danubia Szabadalmi és Jogi Iroda Kft., 1051 Budapest, (HU)
(54) Eljárás rekombináns lizoszomális alfa-mannozidáz előállítására és tisztítására
(51) A61K 38/46 (2006.01)
C07K 1/16 (2006.01)
(13) T2
(30) 307587 P 2010.02.24. US
201070067 2010.02.24. DK

---

(11) E051151
(21) E 15 802815
(96) EP 20150802815 2015.06.04.
(97) EP 3151853 A2 2015.12.10.
EP 3151853 B1 2020.05.06.
(73) Diamyd Medical AB, 111 56 Stockholm (SE)
(72) ESSEN-MÖLLER, Anders
LUDVIGSSON, Johnny
(74) Danubia Szabadalmi és Jogi Iroda Kft., 1051 Budapest, (HU)
(54) Glutaminsav-dekarboxiláz (GAD), autoimmun betegség kezelésében történő alkalmazásra
(51) A61K 38/51 (2006.01)
A61K 31/592 (2006.01)
A61K 31/593 (2006.01)
A61K 39/00 (2006.01)
A61P 3/10 (2006.01)
A61P 37/06 (2006.01)
(13) T2
(30) 1450678 2014.06.04. SE

1451315 2014.11.04. SE

---

(11) E051480
(21) E 17 732001
(96) EP 20170732001 2017.06.13.
(97) EP 3368069 A1 2017.12.21.
EP 3368069 B1 2020.08.05.
(73) Scholar Rock, Inc., Cambridge, MA 02139 (US)
(72) LONG, Kimberly
DONOVAN, Adriana
CHYUNG, Yung
STRAUB, Michelle
(74) Danubia Szabadalmi és Jogi Iroda Kft., 1051 Budapest, (HU)
(54) Miosztatin-inhibitorok alkalmazása és kombinációs terápiák
(51) A61K 39/00 (2006.01)
A61P 21/00 (2006.01)
C07K 16/22 (2006.01)
(13) T2
(30) 201662349596 P 2016.06.13. US
201762470157 P 2017.03.10. US
201762486934 P 2017.04.18. US
201762511702 P 2017.05.26. US
201762512254 P 2017.05.30. US

---

(11) E051523
(21) E 14 806355
(96) EP 20140806355 2014.11.21.
(97) EP 3071222 A1 2015.05.28.
EP 3071222 B1 2020.10.21.
(73) UCL Business Ltd, London W1T 4TP (GB)
(72) PULÉ, Martin
KONG, Khai
CORDOBA, Shaun
(74) Danubia Szabadalmi és Jogi Iroda Kft., 1051 Budapest, (HU)
(54) Sejt
(51) A61K 39/00 (2006.01)
C07K 14/705 (2006.01)
C07K 14/725 (2006.01)
C07K 16/28 (2006.01)
C07K 16/30 (2006.01)
C12N 5/0783 (2010.01)
(13) T2
(30) 201320573 2013.11.21. GB
201410934 2014.06.19. GB

---

(11) E051592
(21) E 14 711232
(96) EP 20140711232 2014.03.17.
(97) EP 2976101 A1 2014.09.25.

EP 2976101 B1 2020.08.19.
(73) GlaxoSmithKline Biologicals S.A., 1330 Rixensart (BE)
(72) BAINE, Yaela
MILLER, Jacqueline
(74) Pintz és Társai Szabadalmi, Védjegy és Jogi Iroda Kft., 1444 Budapest, (HU)
(54) Kezelési módszer
(51) A61K 39/095 (2006.01)
(13) T2
(30) 201361802918 P 2013.03.18. US
201361874008 P 2013.09.05. US

---

(11) E051465
(21) E 18 154850
(96) EP 20180154850 2009.04.16.
(97) EP 3351267 A1 2018.07.25.
EP 3351267 B1 2020.08.05.
(73) Intervet International B.V., 5831 AN Boxmeer (NL)
(72) JACOBS, Antonius, Arnoldus, Christiaan
VERMEIJ, Paul
Segers, Ruud Philip Antoon Maria
SCHRIER, Carla, Christina
(74) SWORKS Nemzetközi Szabadalmi Ügyvivői Iroda Kft., 1134 Budapest, (HU)
(54) Vakcina Lawsonia intracellularis elleni védelemre
(51) A61K 39/106 (2006.01)
(13) T2
(30) 08154764 2008.04.18. EP
46161 P 2008.04.18. US
08105738 2008.11.06. EP
111756 P 2008.11.06. US

---

(11) E051277
(21) E 12 888444
(96) EP 20120888444 2012.11.16.
(97) EP 2919808 A1 2014.05.22.
EP 2919808 B1 2020.07.29.
(73) United Biomedical, Inc., Hauppauge, New York 11788 (US)
(72) WANG, Chang Yi
(74) SBGK Szabadalmi Ügyvivői Iroda, 1062 Budapest, (HU)
(54) Szintetikus peptiden alapuló sürgősségi vakcina ragadós száj- és körömfájás (FMD) ellen
(51) A61K 39/12 (2006.01)
A61K 38/00 (2006.01)
(13) T2

---

(11) E051122
(21) E 11 159208
(96) EP 20110159208 2006.11.06.
(97) EP 2368572 A2 2011.09.28.
EP 2368572 B1 2020.03.04.
(73) Seqirus UK Limited, Maidenhead, Berkshire SL6 8AA (GB)

(72) Rappuoli, Rino
O'Hagan, Derek
Del Giudice, Giuseppe
(74) Danubia Szabadalmi és Jogi Iroda Kft., 1051 Budapest, (HU)
(54) Sejttenyészetben növesztett influenzavírusból előállított nemvirion anti-géneket tartalmazó adjuvált vakcinák
(51) A61K 39/145 (2006.01)
A61K 39/39 (2006.01)
(13) T2
(30) 734026 P 2005.11.04. US
735658 P 2005.11.11. US

---

(11) E051533
(21) E 04 785793
(96) EP 20040785793 2004.05.28.
(97) EP 1639010 A2 2005.01.13.
EP 1639010 B1 2020.06.10.
(73) E. R. Squibb & Sons, L.L.C., Princeton, NJ 08540 (US)
(72) LOWY, Israel
NICHOL, Geoffrey, M.
(74) SWORKS Nemzetközi Szabadalmi Ügyvivői Iroda Kft., 1134 Budapest, (HU)
(54) Betegség anti-CTLA-4 alapú immunterápiája számára helyettesítő terápiás végpont
(51) A61K 39/395 (2006.01)
A61P 35/00 (2006.01)
C07K 16/00 (2006.01)
C07K 16/28 (2006.01)
(13) T2
(30) 475067 P 2003.05.30. US

---

(11) E051577
(21) E 13 847347
(96) EP 20130847347 2013.10.18.
(97) EP 2908912 A1 2014.04.24.
EP 2908912 B1 2020.08.05.
(73) The Rockefeller University, New York, NY 10065 (US)
California Institute of Technology, Pasadena, CA 91125 (US)
(72) MOUQUET, Hugo
NUSSENZWEIG, Michel
BJORKMAN, Pamela, J.
SCHARF, Louise
(74) Danubia Szabadalmi és Jogi Iroda Kft., 1051 Budapest, (HU)
(54) Széleskörű semlegesítést biztosító anti-HIV ellenanyagok
(51) A61K 39/395 (2006.01)
A61K 39/42 (2006.01)
A61K 45/06 (2006.01)
A61P 31/18 (2006.01)
C07K 16/10 (2006.01)
(13) T2
(30) 201261715642 P 2012.10.18. US

(11) E051357
(21) E 14 761062
(96) EP 20140761062 2014.03.04.
(97) EP 2964258 A1 2014.09.12.
EP 2964258 B1 2020.09.02.
(73) Eli Lilly and Company, Indianapolis, IN 46285 (US)
(72) BEIDLER, Catherine Brautigam
BRIGHT, Stuart Willis
GIRARD, Daniel Scott
KIKLY, Kristine Kay
(74) SBGK Szabadalmi Ügyvivői Iroda, 1062 Budapest, (HU)
(54) IL-23 kötő antitestek
(51) A61K 39/395 (2006.01)
(13) T2
(30) 201361774732 P 2013.03.08. US

---

(11) E051193
(21) E 15 766120
(96) EP 20150766120 2015.09.15.
(97) EP 3193931 A1 2016.03.24.
EP 3193931 B1 2020.08.05.
(73) Innate Pharma, 13009 Marseille (FR)
(72) ANDRE, Pascale
BLERY, Mathieu
PATUREL,Carine
WAGTMANN, NicolaÎ
(74) SBGK Szabadalmi Ügyvivői Iroda, 1062 Budapest, (HU)
(54) Gátlási reakcióút semlegesítése limfocitákban
(51) A61K 39/395 (2006.01)
A61K 39/00 (2006.01)
A61P 35/00 (2006.01)
C07K 16/28 (2006.01)
(13) T2
(30) 201462050948 P 2014.09.16. US
201462083929 P 2014.11.25. US
201462093141 P 2014.12.17. US

---

(11) E051563
(21) E 16 776857
(96) EP 20160776857 2016.04.06.
(97) EP 3236961 A1 2016.10.13.
EP 3236961 B1 2020.07.08.
(73) Medpacto Inc., Suwon-si, Gyeonggi-do 16229 (KR)
(72) HA, Il Ho
KIM, Seong Jin
(74) ARINOVA Szabadalmi és Védjegy Iroda, 1122 Budapest, (HU)
(54) Gyógyszerkészítmény rák megelőzésére vagy kezelésére
(51) A61K 39/395 (2006.01)

A61K 31/444 (2006.01)
A61K 39/00 (2006.01)
A61K 45/06 (2006.01)
A61P 35/00 (2006.01)
C07K 16/28 (2006.01)
(13) T2
(30) 20150049215 2015.04.07. KR
20150106779 2015.07.28. KR

---

(11) E051199
(21) E 18 159086
(96) EP 20180159086 2011.12.02.
(97) EP 3351255 A1 2018.07.25.
EP 3351255 B1 2020.08.26.
(73) Fraunhofer-Gesellschaft zur Förderung der angewandten Forschung e.V., 80686 München (DE)
(72) FRICKE, Stephan
EMMRICH, Frank
HILGER, Nadja
(74) SBGK Szabadalmi Ügyvivői Iroda, 1062 Budapest, (HU)
(54) Módosított anti-CD-4 antitestek
(51) A61K 39/395 (2006.01)
A61K 35/28 (2006.01)
A61P 37/06 (2006.01)
C07K 16/28 (2006.01)
C12N 5/00 (2006.01)
(13) T2
(30) 10015236 2010.12.02. EP

---

(11) E051474
(21) E 17 764658
(96) EP 20170764658 2017.08.14.
(97) EP 3500306 A1 2018.02.22.
EP 3500306 B1 2020.07.08.
(73) Suven Life Sciences Limited, Hyderabad, Telangana 500034 (IN)
(72) NIROGI, Ramakrishna
SHINDE, Anil Karbhari
MOHAMMED, Abdul Rasheed
JAYARAJAN, Pradeep
BHYRAPUNENI, Gopinadh
JASTI, Venkateswarlu
(74) ARINOVA Szabadalmi és Védjegy Iroda, 1122 Budapest, (HU)
(54) Hisztamin-3 receptor inverz agonisták, acetilkolinészteráz inhibitorok és NMDA receptor antagonisták hármas kombinációja
(51) A61K 45/06 (2006.01)
A61K 31/13 (2006.01)
A61K 31/27 (2006.01)
A61K 31/445 (2006.01)
A61K 31/5377 (2006.01)
A61K 31/55 (2006.01)

A61P 25/28 (2006.01)
(13) T2
(30) 201641028165 2016.08.18. IN

---

(11) E051071
(21) E 15 784107
(96) EP 20150784107 2015.10.14.
(97) EP 3206715 A1 2016.04.21.
EP 3206715 B1 2020.05.27.
(73) GW Research Limited, Cambridge, CB24 9BZ (GB)
(72) GUY, Geoffrey
WRIGHT, Stephen
MEAD, Alice
THIELE, Elizabeth
(74) Arinova Szabadalmi és Védjegy Iroda, 1122 Budapest, (HU)
(54) Kannabidiol felhasználása gumós szklerózis komplex kezelésére
(51) A61K 45/06 (2006.01)
A61K 31/352 (2006.01)
A61K 36/185 (2006.01)
A61P 25/08 (2006.01)
(13) T2
(30) 201418170 2014.10.14. GB

---

(11) E051206
(21) E 16 151683
(96) EP 20160151683 2009.09.16.
(97) EP 3095463 A2 2016.11.23.
EP 3095463 B1 2020.09.09.
(73) F. Hoffmann-La Roche AG, 4070 Basel (CH)
(72) SMITH, Craig
CHIN, Peter S.
(74) Danubia Szabadalmi és Jogi Iroda Kft., 1051 Budapest, (HU)
(54) Módszerek progresszív szklerózis multiplex kezelésére
(51) A61K 45/06 (2006.01)
A61B 5/055 (2006.01)
A61K 9/00 (2006.01)
A61K 39/00 (2006.01)
A61K 39/395 (2006.01)
C07K 16/28 (2006.01)
G01N 33/68 (2006.01)
G06Q 99/00 (2006.01)
(13) T2
(30) 97464 P 2008.09.16. US

---

(11) E051352
(21) E 15 725664
(96) EP 20150725664 2015.06.03.
(97) EP 3151863 A1 2015.12.10.
EP 3151863 B1 2020.08.12.

(73) Universidade De Santiago De Compostela, 15782 Santiago de Compostela (ES)
(72) OTERO ESPINAR, Francisco J
ANGUIANO IGEA, M Soledad F
CUTRÍN GÓMEZ, M Elena
GÓMEZ AMOZA, José Luis
(74) Danubia Szabadalmi és Jogi Iroda Kft., 1051 Budapest, (HU)
(54) Vizes-alkoholos rendszer köröm kezelésére
(51) A61K 47/10 (2006.01)
A61K 9/00 (2006.01)
A61K 47/34 (2006.01)
(13) T2
(30) 14382215 2014.06.04. EP

---

(11) E051133
(21) E 11 838664
(96) EP 20110838664 2011.11.01.
(97) EP 2635307 A2 2012.05.10.
EP 2635307 B1 2020.07.29.
(73) Melinta Subsidiary Corp., Morristown, NJ 07960 (US)
(72) BURAK, Eric, S.
LI, Danping
DRESBACK, David, S.
(74) Danubia Szabadalmi és Jogi Iroda Kft., 1051 Budapest, (HU)
(54) Gyógyászati készítmények
(51) A61K 47/30 (2006.01)
A61K 9/20 (2006.01)
A61K 9/48 (2006.01)
A61K 31/4192 (2006.01)
A61K 31/421 (2006.01)
A61K 31/5375 (2006.01)
(13) T2
(30) 408830 P 2010.11.01. US

---

(11) E051358
(21) E 14 727541
(96) EP 20140727541 2014.06.03.
(97) EP 3003363 A1 2014.12.11.
EP 3003363 B1 2020.08.19.
(73) GlaxoSmithKline Biologicals S.A., 1330 Rixensart (BE)
(72) BIEMANS, Ralph Leon
BOUTRIAU, Dominique
DENOEL, Philippe
DUVIVIER, Pierre
GORAJ, Carine
(74) Danubia Szabadalmi és Jogi Iroda Kft., 1051 Budapest, (HU)
(54) Immunogén készítmények terápiában történő alkalmazásra
(51) A61K 47/64 (2017.01)
(13) T2
(30) 201310008 2013.06.05. GB

(11) E051161
(21) E 15 817811
(96) EP 20150817811 2015.12.18.
(97) EP 3233133 A1 2016.06.23.
EP 3233133 B1 2020.09.02.
(73) Bracco Imaging S.p.A, 20134 Milano (IT)
(72) MAIOCCHI, Alessandro
BRIOSCHI, Chiara
VALBUSA, Giovanni
UGGERI, Fulvio
(74) Danubia Szabadalmi és Jogi Iroda Kft., 1051 Budapest, (HU)
(54) Operáció közbeni képalkotás
(51) A61K 49/00 (2006.01)
(13) T2
(30) 14199240 2014.12.19. EP

---

(11) E051116
(21) E 18 183876
(96) EP 20180183876 2018.07.17.
(97) EP 3453407 A1 2019.03.13.
EP 3453407 B1 2020.08.12.
(73) Fater S.p.A., 65010 Spoltore (IT)
(72) SOMMA, Marcello
VACCARO, Giorgio
PAGOTTO, Amedeo
(74) SBGK Szabadalmi Ügyvivői Iroda, 1062 Budapest, (HU)
(54) Sterilizáló berendezés, előnyösen abszorbens egészségügyi termékek használat utáni sterilizálására
(51) A61L 2/07 (2006.01)
A61L 11/00 (2006.01)
B01J 3/04 (2006.01)
B01J 19/28 (2006.01)
B09B 3/00 (2006.01)
(13) T2
(30) 201700099949 2017.09.06. IT

---

(11) E051328
(21) E 17 194182
(96) EP 20170194182 2010.08.27.
(97) EP 3290061 A1 2018.03.07.
EP 3290061 B1 2020.06.10.
(73) Sernova Corporation, London, Ontario N6G 4X8 (CA)
(72) HASILO, Craig
LEUSHNER, Justin
HAWORTH, Daniel Nicholas
SHOHET, Simon
TOLEIKIS, Philip Michael
SIROEN, Delfina Maria Mazzuca
(74) Arinova Szabadalmi és Védjegy Iroda, 1122 Budapest, (HU)

(54) Sejttranszplantációs módszerek és eszközök

(51) A61L 27/16 (2006.01)
A61F 2/02 (2006.01)
A61K 35/12 (2006.01)
A61L 27/38 (2006.01)
A61L 27/54 (2006.01)
A61L 27/56 (2006.01)
A61L 27/58 (2006.01)
A61M 39/02 (2006.01)
C12N 5/071 (2010.01)

(13) T2

(30) 238011 P 2009.08.28. US

---

(11) E051267

(21) E 10 194565

(96) EP 20100194565 2006.12.13.

(97) EP 2347775 A1 2011.07.27.
EP 2347775 B1 2020.04.15.

(73) President and Fellows of Harvard College, Cambridge, MA 02138 (US)
Regents of the University of Michigan, Ann Arbor, MI 48109 (US)

(72) MOONEY, David J.
Ali, Omar, Abdel-Rahman
Silva, Eduardo, Alexandre, Barros e
KONG, Hyun, Joon
HILL, Elliott, Earl
BOONTHEEKUL, Tanyarut

(74) SBGK Szabadalmi Ügyvivői Iroda, 1062 Budapest, (HU)

(54) Sejttranszplantációs állványok

(51) A61L 27/22 (2006.01)
A61L 27/36 (2006.01)
A61L 27/38 (2006.01)
A61L 27/54 (2006.01)
A61L 27/56 (2006.01)
A61L 27/58 (2006.01)

(13) T2

(30) 749998 P 2005.12.13. US
814134 P 2006.06.16. US

---

(11) E051340

(21) E 13 762683

(96) EP 20130762683 2013.09.05.

(97) EP 2892575 A1 2014.03.13.
EP 2892575 B1 2020.07.08.

(73) ALLERGAN, INC., Irvine CA 92612 (US)

(72) POLLOCK, Jacob, F.
YU, XiaoJie
MANESIS, Nicholas, J.

(74) SBGK Szabadalmi Ügyvivői Iroda, 1062 Budapest, (HU)

(54) Hialuronsav/kollagén bázisú bőrfeltöltő készítmények és eljárások azok előállítására

(51) **A61L 27/26** (2006.01)
C08B 37/08 (2006.01)
C08H 1/00 (2006.01)
C08L 5/08 (2006.01)
C08L 89/00 (2006.01)
(13) **T2**
(30) 201213605565 2012.09.06. US

---

(11) **E051263**
(21) **E 13 883807**
(96) **EP 20130883807** 2013.09.24.
(97) **EP 2992908 A1** 2016.03.09.
EP 2992908 B1 2020.09.02.
(73) Osstemimplant Co., Ltd., Seoul 153-759 (KR)
(72) HA, Kyung Won
CHOI, Kyoo Ok
(74) PINTZ ÉS TÁRSAI Kft., 1444 Budapest, (HU)
(54) **Módszer implantátum felületének kezelésére**
(51) **A61L 27/28** (2006.01)
A61C 8/00 (2006.01)
A61L 27/06 (2006.01)
A61L 27/20 (2006.01)
A61L 27/34 (2006.01)
(13) **T2**
(30) 20130049617 2013.05.02. KR

---

(11) **E051260**
(21) **E 06 710131**
(96) **EP 20060710131** 2006.03.21.
(97) **EP 1885412 A1** 2006.10.12.
EP 1885412 B1 2020.09.23.
(73) Cilag GmbH International, 6300 Zug (CH)
(72) HOGWOOD, Jonathan
HABESHAW, Rosemary Louise
(74) Danubia Szabadalmi és Jogi Iroda Kft., 1051 Budapest, (HU)
(54) **Fecskendő ferde kioldóelemmel**
(51) **A61M 5/20** (2006.01)
(13) **T2**
(30) 0507015 2005.04.06. GB

---

(11) **E051554**
(21) **E 17 714086**
(96) **EP 20170714086** 2017.03.14.
(97) **EP 3432948 A1** 2017.09.28.
EP 3432948 B1 2020.07.29.
(73) Eli Lilly and Company, Indianapolis, IN 46285 (US)
(72) JUDSON, Jared Alden
MOULTON, Timothy Lee
(74) Pintz és Társai Szabadalmi, Védjegy és Jogi Iroda Kft., 1444 Budapest, (HU)

(54) Orvosi gyógyszeradagoló eszköz tengelyirányban hosszabbítható meghajtóelemmel
(51) A61M 5/315 (2006.01)
A61M 5/24 (2006.01)
(13) T2
(30) 201662310961 P 2016.03.21. US

---

(11) E051037
(21) E 14 750785
(96) EP 20140750785 2014.07.14.
(97) EP 3024519 A2 2015.01.29.
EP 3024519 B1 2020.07.22.
(73) Needlesmart Ltd, Liverpool L3 9TX (GB)
(72) KIRBY, Clifford
DOUCE, Norman
(74) Dr. Kocsomba Nelli Ügyvédi Iroda, 1054 Budapest, (HU)
(54) Injekciós tű megsemmisítése
(51) A61M 5/32 (2006.01)
H05B 1/02 (2006.01)
(13) T2
(30) 201313209 2013.07.24. GB

---

(11) E051611
(21) E 14 821983
(96) EP 20140821983 2014.12.10.
(97) EP 3079750 A2 2015.06.18.
EP 3079750 B1 2020.05.27.
(73) Hollister Incorporated, Libertyville, IL 60048 (US)
(72) ROSTAMI, Shamsedin
FOLEY, Adam, J.
CLARKE, John, T.
MONTES DE OCA BALDERAS, Horacio
CARTER, Enda, F.
HENRY, Jerome, A.
(74) Gödölle, Kékes, Mészáros & Szabó Szabadalmi és Védjegy Iroda, 1024 Budapest, (HU)
(54) Toalettben lehúzható katéterek
(51) A61M 25/00 (2006.01)
A61L 29/04 (2006.01)
A61L 29/14 (2006.01)
(13) T2
(30) 201361915396 P 2013.12.12. US
201361915382 P 2013.12.12. US
201462011282 P 2014.06.12. US

---

(11) E051635
(21) E 14 816084
(96) EP 20140816084 2014.12.10.
(97) EP 3079748 A1 2015.06.18.
EP 3079748 B1 2020.05.27.
(73) Hollister Incorporated, Libertyville, IL 60048 (US)

(72) CLARKE, John, T.
HENRY, Jerome, A.
FOLEY, Adam, J.
ROSTAMI, Shamsedin
CARTER, Enda, F.
MONTES DE OCA BALDERAS, Horacio
(74) Gödölle, Kékes, Mészáros & Szabó Szabadalmi és Védjegy Iroda, 1024 Budapest, (HU)
(54) Toalettben lehúzható szétmálló katéter
(51) A61M 25/00 (2006.01)
A61L 29/04 (2006.01)
A61L 29/14 (2006.01)
B29C 44/02 (2006.01)
B29L 31/00 (2006.01)
(13) T2
(30) 201361915311 P 2013.12.12. US
201361915396 P 2013.12.12. US
201462011337 P 2014.06.12. US

---

(11) E051336
(21) E 14 756224
(96) EP 20140756224 2014.08.19.
(97) EP 3035991 A1 2015.02.26.
EP 3035991 B1 2020.07.08.
(73) TARIS Biomedical LLC, Lexington, MA 02421 (US)
(72) LEE, Heejin
DANIEL, Karen
SANSONE, Matthew
(74) Danubia Szabadalmi és Jogi Iroda Kft., 1051 Budapest, (HU)
(54) Többadagos gyógyszeradagoló eszköz
(51) A61M 31/00 (2006.01)
A61K 9/00 (2006.01)
(13) T2
(30) 201361867245 P 2013.08.19. US
201361877610 P 2013.09.13. US

---

(11) E051374
(21) E 10 012716
(96) EP 20100012716 2003.10.01.
(97) EP 2281604 A1 2011.02.09.
EP 2281604 B1 2020.06.10.
(73) Novocure GmbH, 6039 Root D4 (CH)
(72) Palti, Yoram
(74) SBGK Szabadalmi Ügyvivői Iroda, 1062 Budapest, (HU)
(54) Berendezés tumor kezelésére elektromos mezővel
(51) A61N 1/40 (2006.01)
(13) T2
(30) 263329 2002.10.02. US
285313 2002.10.31. US
315576 2002.12.10. US

(11) E051296
(21) E 15 740572
(96) EP 20150740572 2015.01.22.
(97) EP 3097085 A1 2015.07.30.
EP 3097085 B1 2020.07.29.
(73) Sixera Pharma AB, 171 65 Solna (SE)
(72) WAGBERG, Fredrik
LEONARDSSON, Göran
(74) Olle Bäcklund, S-162 65 Vällingby, (SE)
(54) Benzoxazinon-származékok bőrbetegségek kezelésére
(51) A61P 17/00 (2006.01)
A61K 31/536 (2006.01)
A61K 31/539 (2006.01)
A61P 17/02 (2006.01)
A61P 17/04 (2006.01)
A61P 17/06 (2006.01)
C07D265/22 (2006.01)
C07D498/04 (2006.01)
(13) T2
(30) 1430003 2014.01.23. SE

---

(11) E051395
(21) E 16 820103
(96) EP 20160820103 2016.12.09.
(97) EP 3386591 A1 2017.06.15.
EP 3386591 B1 2020.06.24.
(73) Cadent Therapeutics, Inc., Cambridge, MA 02139 (US)
(72) ANDERSON, David, R.
VOLKMANN, Robert, A.
MENNITI, Frank, S.
FANGER, Christopher
(74) Danubia Szabadalmi és Jogi Iroda Kft., 1051 Budapest, (HU)
(54) Heteroaromás NMDA receptor modulátorok és alkalmazásaik
(51) A61P 25/00 (2006.01)
A61K 31/519 (2006.01)
A61P 25/18 (2006.01)
A61P 25/24 (2006.01)
C07D217/24 (2006.01)
C07D239/90 (2006.01)
C07D471/04 (2006.01)
C07D487/04 (2006.01)
C07D493/04 (2006.01)
C07D495/04 (2006.01)
C07D498/04 (2006.01)
C07D513/04 (2006.01)
(13) T2
(30) 201562265182 P 2015.12.09. US

(11) E051362
(21) E 16 805903
(96) EP 20160805903 2016.11.29.
(97) EP 3337462 A1 2018.05.03.
EP 3337462 B1 2020.09.30.
(73) Neurim Pharmaceuticals Ltd., 6971039 Tel Aviv (IL)
(72) LAUDON, Moshe
ZISAPEL, Nava
(74) SBGK Szabadalmi Ügyvivői Iroda, 1062 Budapest, (HU)
(54) Melatonin minitabletták és eljárás azok előállítására
(51) A61P 25/20 (2006.01)
A61K 31/4045 (2006.01)
(13) T2
(30) 201662415014 P 2016.10.31. US

---

(11) E051127
(21) E 13 805277
(96) EP 20130805277 2013.10.15.
(97) EP 2906597 A1 2014.04.24.
EP 2906597 B1 2020.04.08.
(73) Medimmune Limited, Cambridge, Cambridgeshire CB21 6GH (GB)
(72) GROVES, Maria
GUSTAVSSON, Suzanne
HÖGLUND, Kina
LOWNE, David
LLOYD, Chris
NICKSON, Adrian
NIVA, Camilla
SIMON, Sylvia
(74) dr. Kocsomba Nelli Ügyvédi Iroda, 1146 Budapest, (HU)
(54) Béta-amiloid antitestek
(51) A61P 25/28 (2006.01)
C07K 16/18 (2006.01)
(13) T2
(30) 201261713996 P 2012.10.15. US

---

(11) E051538
(21) E 08 876449
(96) EP 20080876449 2008.11.12.
(97) EP 2328553 A1 2010.02.25.
EP 2328553 B1 2020.06.10.
(73) The Regents of The University of California, Oakland, CA 94607 (US)
(72) DOHIL, Ranjan
BASTIAN, John
ACEVES, Seema
PHILLIPS, Elaine
HILL, Malcolm
(74) Arinova Szabadalmi és Védjegy Iroda, 1122 Budapest, (HU)
(54) Kortikoszteroidok a gyomor-bél traktus gyulladásos betegségeinek kezelésére

(51) **A61P 29/00** (2006.01)
(13) **T2**
(30) 90572 P 2008.08.20. US
90575 P 2008.08.20. US

---

(11) **E051086**
(21) **E 12 784663**
(96) **EP 20120784663** 2012.11.06.
(97) **EP 2776132 A2** 2013.05.16.
EP 2776132 B1 2020.04.29.
(73) Anglo Platinum Marketing Limited, London SW1Y 5AN (GB)
(72) POULSTON, Stephen
SMITH, Andrew William John
BENNETT, Stephen Charles
ROWSELL, Elizabeth
(74) Kovári Szabadalmi és Védjegy Iroda Kft., 1012 Budapest, (HU)
(54) **Készülék levegő kezelésére**
(51) **A62B 19/02** (2006.01)
A62D 9/00 (2006.01)
B01D 53/62 (2006.01)
B01D 53/86 (2006.01)
B01J 21/18 (2006.01)
B01J 23/52 (2006.01)
B01J 23/89 (2006.01)
B01J 35/00 (2006.01)
B01J 37/02 (2006.01)
B01J 37/03 (2006.01)
B01J 37/06 (2006.01)
B01J 37/14 (2006.01)
B01J 37/18 (2006.01)
(13) **T2**
(30) 201119171 2011.11.07. GB
201161556329 P 2011.11.07. US

---

(11) **E051526**
(21) **E 16 756091**
(96) **EP 20160756091** 2016.02.19.
(97) **EP 3262199 A1** 2016.09.01.
EP 3262199 B1 2020.09.23.
(73) Archer Daniels Midland Company, Decatur, Illinois 62526 (US)
(72) SMITH, Brennan
TERRIAN, Joshua
HOWARD, Stephen
(74) SBGK Szabadalmi Ügyvivői Iroda, 1062 Budapest, (HU)
(54) **Izoidid előállítása és tisztítása**
(51) **B01D 15/18** (2006.01)
B01D 15/36 (2006.01)
C07D493/04 (2006.01)
C13K 13/00 (2006.01)

(13) T2
(30) 201562119936 P 2015.02.24. US

---

(11) E051117
(21) E 18 185998
(96) EP 20180185998 2018.07.27.
(97) EP 3437708 A1 2019.02.06.
EP 3437708 B1 2020.07.22.
(73) Tsurumi Manufacturing Co., Ltd., Tsurumi-ku, Osaka-shi Osaka 538-0053 (JP)
(72) NAKANO, Tsuyoshi
OOMURA, Masahiro
(74) SBGK Szabadalmi Ügyvivői Iroda, 1062 Budapest, (HU)
(54) Szilárdanyag-folyadék szeparátor
(51) B01D 29/35 (2006.01)
B01D 29/46 (2006.01)
B01D 29/64 (2006.01)
B01D 29/82 (2006.01)
B30B 9/12 (2006.01)
(13) T2
(30) 2017151672 2017.08.04. JP

---

(11) E051108
(21) E 17 193951
(96) EP 20170193951 2017.09.29.
(97) EP 3326707 A1 2018.05.30.
EP 3326707 B1 2020.06.03.
(73) Filtration Group GmbH, 74613 Öhringen (DE)
(72) WIERLING, Reinhard
(74) SBGK Szabadalmi Ügyvivői Iroda, 1062 Budapest, (HU)
(54) Egy darabból kialakított gyűrűs szűrőelem
(51) B01D 46/24 (2006.01)
(13) T2
(30) 102016223280 2016.11.24. DE

---

(11) E051342
(21) E 17 737727
(96) EP 20170737727 2017.06.22.
(97) EP 3478398 A1 2018.01.04.
EP 3478398 B1 2020.08.12.
(73) Membion GmbH, 52159 Roetgen (DE)
(72) VOLMERING, Dirk
VOSSENKAUL, Klaus
(74) SBGK Szabadalmi Ügyvivői Iroda, 1062 Budapest, (HU)
(54) Eljárás membránszűrő előállítására
(51) B01D 63/02 (2006.01)
(13) T2
(30) 102016211903 2016.06.30. DE

---

(11) E051456

(21) E 18 155132
(96) EP 20180155132 2018.02.05.
(97) EP 3520887 A1 2019.08.07.
EP 3520887 B1 2020.05.20.
(73) Köllemann GmbH Förder- und Verfahrenstechnik, 53518 Adenau (DE)
(72) FIEDLER, Guido
GINSTER, Matthias
(74) Kovári Szabadalmi és Védjegy Iroda Kft., 1012 Budapest, (HU)
(54) Berendezés adalékanyagoknak egy polimer granulátumba való egymás utáni behordására és a berendezés használata
(51) B01F 3/18 (2006.01)
B01F 7/08 (2006.01)
B01F 15/00 (2006.01)
B29B 7/42 (2006.01)
B29B 7/48 (2006.01)
B29B 7/90 (2006.01)
(13) T2

---

(11) E051518
(21) E 17 765204
(96) EP 20170765204 2017.07.03.
(97) EP 3478400 A1 2018.01.11.
EP 3478400 B1 2020.09.02.
(73) Keey Aerogel, 68440 Schlierbach (FR)
(72) RUIZ, Francisco
CLAVIER, Jean-Yves
(74) SBGK Szabadalmi Ügyvivői Iroda, 1062 Budapest, (HU)
(54) Eljárás és berendezés aerogél folyamatos előállítására
(51) B01J 2/02 (2006.01)
B01J 2/08 (2006.01)
(13) T2
(30) 1670366 2016.07.04. FR

---

(11) E051494
(21) E 15 790186
(96) EP 20150790186 2015.10.21.
(97) EP 3209789 A1 2016.04.28.
EP 3209789 B1 2020.05.27.
(73) University of Strathclyde, Glasgow G1 1XQ (GB)
(72) FAZENDA, Mariana
JOHNSTON, Craig
MCNEIL, Brian
(74) SBGK Szabadalmi Ügyvivői Iroda, 1062 Budapest, (HU)
(54) Biológiai eljárás etanol és gombafehérjék együttes előállítására
(51) B01J 3/00 (2006.01)
C02F 11/08 (2006.01)
C12M 1/00 (2006.01)
(13) T2
(30) 201418739 2014.10.22. GB

(11) E051330
(21) E 18 205787
(96) EP 20180205787 2018.11.12.
(97) EP 3650115 A1 2020.05.13.
EP 3650115 B1 2020.09.09.
(73) HEION GmbH, 23623 Siblin (DE)
(72) Ledwon, Anton
LEWTSCHENKO, Waldemar
(74) SBGK Szabadalmi Ügyvivői Iroda, 1062 Budapest, (HU)
(54) Reaktor kémiai reakcióhoz és eljárás a kémiai reakció szabályozására
(51) B01J 4/00 (2006.01)
B01J 19/00 (2006.01)
(13) T2

---

(11) E051319
(21) E 11 001744
(96) EP 20110001744 2011.03.02.
(97) EP 2495037 A1 2012.09.05.
EP 2495037 B1 2020.08.19.
(73) Borealis AG, 1220 Vienna (AT)
(72) Eriksson, Erik
Bergstra, Michiel
Nyfors, Klaus
Weickert, Günter
(74) Danubia Szabadalmi és Jogi Iroda Kft., 1051 Budapest, (HU)
(54) Nagy átmenőteljesítményű reaktoregység olefinek polimerizálására
(51) B01J 8/24 (2006.01)
B01J 8/18 (2006.01)
B01J 8/38 (2006.01)
B01J 19/24 (2006.01)
C08F110/06 (2006.01)
C08F210/16 (2006.01)
(13) T2

---

(11) E051369
(21) E 17 740463
(96) EP 20170740463 2017.06.30.
(97) EP 3478405 A1 2018.01.04.
EP 3478405 B1 2020.04.22.
(73) ARCS Energy Limited, Harrow, Middlesex HA1 2BQ (GB)
(72) ARCHER, Anthony
(74) PINTZ ÉS TÁRSAI Kft., 1444 Budapest, (HU)
(54) Folyadékkezelő berendezés és eljárás
(51) B01J 19/12 (2006.01)
(13) T2
(30) 201611537 2016.07.01. GB

---

(11) E051406

(21) E 13 854349
(96) EP 20130854349 2013.11.13.
(97) EP 2919903 A1 2014.05.22.
EP 2919903 B1 2020.07.22.
(73) W.R. Grace & CO. - CONN., Columbia, MD 21044 (US)
Formac Pharmaceuticals N.V., 3001 Heverlee (BE)
(72) LIBANATI, Cristian
VAN SPEYBROECK, Michiel
MONSUUR, Frederik, Hendrik
(74) Danubia Szabadalmi és Jogi Iroda Kft., 1051 Budapest, (HU)
(54) Biológiailag aktív anyagot és rendezetlen szervetlen oxidot tartalmazó kompozíciók
(51) B01J 20/28 (2006.01)
A61K 9/48 (2006.01)
A61K 31/41 (2006.01)
(13) T2
(30) 201261726193 P 2012.11.14. US

---

(11) E051463
(21) E 07 832830
(96) EP 20070832830 2007.11.22.
(97) EP 2098290 A1 2009.09.09.
EP 2098290 B1 2020.08.26.
(73) Sumitomo Chemical Company, Limited, Tokyo 104-8260 (JP)
(72) SEKI, Kohei
(74) Sworks Nemzetközi Szabadalmi Ügyvivői Iroda Kft., 1134 Budapest, (HU)
(54) Eljárás ruténium-oxiddal töltött test előállítására és eljárás klór előállítására
(51) B01J 23/46 (2006.01)
B01J 32/00 (2006.01)
B01J 37/02 (2006.01)
B01J 37/14 (2006.01)
C01B 7/04 (2006.01)
C01G 55/00 (2006.01)
(13) T2
(30) 2006318303 2006.11.27. JP

---

(11) E051326
(21) E 16 779673
(96) EP 20160779673 2016.04.13.
(97) EP 3283218 A1 2016.10.20.
EP 3283218 B1 2020.07.01.
(73) Ovivo Inc., Montreal, QC H3A 2R7 (CA)
(72) Gensbittel, Dominique
(74) Advopatent Szabadalmi és Védjegy Iroda, 1255 Budapest, (HU)
(54) Kevertágyas gyanták regenerálása
(51) B01J 49/00 (2006.01)
C02F 1/42 (2006.01)
(13) T2
(30) 201562148059 P 2015.04.15. US

---

(11) E051188
(21) E 18 734437
(96) EP 20180734437 2018.06.06.
(97) EP 3600675 A1 2019.01.03.
EP 3600675 B1 2020.07.29.
(73) LIG GmbH, 42555 Velbert (DE)
(72) Doppstadt, Ferdinand
(74) SBGK Szabadalmi Ügyvivői Iroda, 1062 Budapest, (HU)
(54) Aprítóberendezés
(51) B02C 18/14 (2006.01)
B02C 18/18 (2006.01)
(13) T2
(30) 102017006098 2017.06.28. DE

---

(11) E051098
(21) E 15 828756
(96) EP 20150828756 2015.12.14.
(97) EP 3233289 A2 2016.06.23.
EP 3233289 B1 2020.03.25.
(73) Human Brain Wave S.r.l., 10128 Torino (IT)
(72) GRAZIANO, Antonio
D'AQUINO, Riccardo
(74) Arinova Szabadalmi és Védjegy Iroda, 1122 Budapest, (HU)
(54) Biológiai anyag szétesését elősegítő eszköz, valamint a megfelelő gyártási módszer és módszer a sejtszuszpenziók és szöveti mikrotransplantációk előállítására
(51) B02C 18/36 (2006.01)
B02C 18/10 (2006.01)
B02C 19/20 (2006.01)
(13) T2
(30) MI20142143 2014.12.15. IT

---

(11) E051499
(21) E 13 715424
(96) EP 20130715424 2013.04.02.
(97) EP 2834011 A1 2013.10.10.
EP 2834011 B1 2020.09.09.
(73) Eclipse Magnetics Limited, Sheffield, South Yorkshire S4 7QQ (GB)
(72) McALLORUM, Steve
MARTIN, Kevin
LIPTROT, Gary
(74) PINTZ ÉS TÁRSAI Kft., 1444 Budapest, (HU)
(54) Mágneses szűrő berendezés
(51) B03C 1/28 (2006.01)
B03C 1/033 (2006.01)
C02F 1/48 (2006.01)
C02F101/20 (2006.01)
C02F103/02 (2006.01)
F24D 3/00 (2006.01)
F24D 19/00 (2006.01)

(13) T2
(30) 201206044 2012.04.04. GB

---

(11) E051205
(21) E 16 153408
(96) EP 20160153408 2016.01.29.
(97) EP 3199217 A1 2017.08.02.
EP 3199217 B1 2020.08.05.
(73) Borealis AG, 1220 Wien (AT)
(72) Leitner, Andreas
SCHADENBÖCK, Michael
MUSTER, Udo
(74) Gödölle, Kékes, Mészáros & Szabó Szabadalmi és Védjegy Iroda, 1024 Budapest, (HU)
(54) Eljárások legalább egy emulzió kezelésére villamos tér alkalmazásával
(51) B03C 11/00 (2006.01)
B01D 17/06 (2006.01)
C10G 33/02 (2006.01)
(13) T2

---

(11) E051540
(21) E 17 811262
(96) EP 20170811262 2017.12.01.
(97) EP 3535064 A1 2018.06.21.
EP 3535064 B1 2020.07.22.
(73) Dürr Systems AG, 74321 Bietigheim-Bissingen (DE)
(72) Fritz, Hans-Georg
WÖHR, Benjamin
KLEINER, Marcus
BUBEK, Moritz
BEYL, Timo
HERRE, Frank
SOTZNY, Steffen
(74) Pintz és Társai Szabadalmi, Védjegy és Jogi Iroda Kft., 1444 Budapest, (HU)
(54) Nyomtatófej és kapcsolódó üzemeltetési eljárás
(51) B05B 1/30 (2006.01)
B05B 12/14 (2006.01)
B05B 15/55 (2018.01)
(13) T2
(30) 102016014948 2016.12.14. DE

---

(11) E051500
(21) E 14 703031
(96) EP 20140703031 2014.02.05.
(97) EP 2956242 A1 2014.08.21.
EP 2956242 B1 2020.09.09.
(73) Dürr Systems AG, 74321 Bietigheim-Bissingen (DE)
(72) SCHENKE, Björn
GERLACH, Roland
SCHÄFER, Ralf

(74) Pintz és Társai Szabadalmi, Védjegy és Jogi Iroda Kft., 1444 Budapest, (HU)
(54) Bevonószer-szivattyú és bevonószer-szivattyú tisztítási eljárása
(51) B05B 5/16 (2006.01)
B05B 12/14 (2006.01)
(13) T2
(30) 102013003620 2013.02.18. DE

---

(11) E051560
(21) E 16 020261
(96) EP 20160020261 2011.06.01.
(97) EP 3108966 A1 2016.12.28.
EP 3108966 B1 2019.10.09.
(73) Boehringer Ingelheim International GmbH, 55216 Ingelheim am Rhein (DE)
(72) Wachtel, Herbert
Jung, Andree
(74) Advopatent Szabadalmi és Védjegy Iroda, 1011 Budapest, (HU)
(54) Inhalátor
(51) B05B 11/00 (2006.01)
A61M 11/02 (2006.01)
A61M 15/00 (2006.01)
A61M 16/00 (2006.01)
B05B 12/00 (2006.01)
B05B 12/02 (2006.01)
B05B 12/12 (2006.01)
(13) T2
(30) 10006334 2010.06.18. EP

---

(11) E051370
(21) E 17 821803
(96) EP 20170821803 2017.12.01.
(97) EP 3525938 A1 2018.06.21.
EP 3525938 B1 2020.04.29.
(73) Dürr Systems AG, 74321 Bietigheim-Bissingen (DE)
(72) Fritz, Hans-Georg
WÖHR, Benjamin
KLEINER, Marcus
BUBEK, Moritz
BEYL, Timo
HERRE, Frank
SOTZNY, Steffen
(74) PINTZ ÉS TÁRSAI Kft., 1444 Budapest, (HU)
(54) Felületbevonó berendezés alkatrészek bevonására
(51) B05B 12/00 (2006.01)
B05B 12/12 (2006.01)
B05B 13/04 (2006.01)
(13) T2
(30) 102016014952 2016.12.14. DE

---

(11) E051412

(21) E 17 809256
(96) EP 20170809256 2017.12.01.
(97) EP 3523052 A1 2018.06.21.
EP 3523052 B1 2020.05.13.
(73) Dürr Systems AG, 74321 Bietigheim-Bissingen (DE)
(72) Fritz, Hans-Georg
WÖHR, Benjamin
KLEINER, Marcus
BUBEK, Moritz
BEYL, Timo
HERRE, Frank
SOTZNY, Steffen
(74) Pintz és Társai Szabadalmi, Védjegy és Jogi Iroda Kft., 1444 Budapest, (HU)
(54) Felületbevonó berendezés és megfelelő felületbevonó eljárás
(51) B05B 12/14 (2006.01)
B05B 1/16 (2006.01)
B05B 13/04 (2006.01)
B05B 15/531 (2018.01)
B05B 15/55 (2018.01)
B05B 15/555 (2018.01)
B05B 15/58 (2018.01)
B41J 2/165 (2006.01)
B41J 3/407 (2006.01)
B41J 3/54 (2006.01)
(13) T2
(30) 102016014955 2016.12.14. DE

---

(11) E051546
(21) E 16 781320
(96) EP 20160781320 2016.10.04.
(97) EP 3448583 A1 2017.04.27.
EP 3448583 B1 2020.08.05.
(73) Orso Holding d.o.o., 5000 Nova Gorica (SI)
(72) PERSANO, Salvatore
CERATO, Luca
(74) SBGK Szabadalmi Ügyvivői Iroda, 1062 Budapest, (HU)
(54) Kezelő gépcsoport hosszirányú rudak kezelésére
(51) B05C 11/02 (2006.01)
B05B 13/02 (2006.01)
B05B 16/20 (2018.01)
B05C 1/06 (2006.01)
B05D 1/02 (2006.01)
B05D 5/06 (2006.01)
(13) T2
(30) UB20154741 2015.10.21. IT

---

(11) E051144
(21) E 10 795664
(96) EP 20100795664 2010.12.15.

(97) EP 2512702 A1 2011.07.14.
EP 2512702 B1 2020.04.29.
(73) ThyssenKrupp Steel Europe AG, 47166 Duisburg (DE)
(72) FLEHMIG, Thomas
SAVVAS, Konstantinos
(74) Danubia Szabadalmi és Jogi Iroda Kft., 1051 Budapest, (HU)
(54) Eljárás és berendezés félburkolat elem előállítására
(51) B21D 22/22 (2006.01)
B21D 22/30 (2006.01)
B21D 24/16 (2006.01)
B21D 37/08 (2006.01)
B21D 51/02 (2006.01)
(13) T2
(30) 102009059197 2009.12.17. DE

---

(11) E051483
(21) E 17 188556
(96) EP 20170188556 2017.08.30.
(97) EP 3450049 A1 2019.03.06.
EP 3450049 B1 2020.05.27.
(73) G.A. Röders Holding GmbH & Co. KG, 29614 Soltau (DE)
(72) LEMANSKI, Olgierd
MAHMOUD, Ahmed Adel
(74) SBGK Szabadalmi Ügyvivői Iroda, 1062 Budapest, (HU)
(54) Nyomás alatti öntőberendezés és eljárás egy dugattyú kenésére
(51) B22D 17/10 (2006.01)
B22D 17/14 (2006.01)
B22D 17/20 (2006.01)
(13) T2

---

(11) E051405
(21) E 17 202310
(96) EP 20170202310 2017.11.17.
(97) EP 3486003 A1 2019.05.22.
EP 3486003 B1 2020.03.11.
(73) Nemak, S.A.B. de C.V., 66000 García, Nuevo León (MX)
(72) Benck, Ryan
Ottmann, Jared
Martin, Scott
(74) SBGK Szabadalmi Ügyvivői Iroda, 1062 Budapest, (HU)
(54) Öntőberendezés öntvények fémolvadékból történő előállítására
(51) B22D 17/32 (2006.01)
B22D 17/26 (2006.01)
B29C 45/67 (2006.01)
(13) T2

---

(11) E051087
(21) E 09 756784
(96) EP 20090756784 2009.11.20.

(97) **EP 2361164 A1** 2010.05.27.
EP 2361164 B1 2020.04.29.
(73) Anglo Platinum Marketing Limited, London SW1Y 5AN (GB)
(72) HAMILTON, Hugh, Gavin, Charles
JONES, Debra, Sarah
(74) Kovári Szabadalmi és Védjegy Iroda Kft., 1012 Budapest, (HU)
(54) **Eljárás részecskék bevonására**
(51) **B22F 1/02** (2006.01)
C04B 35/628 (2006.01)
(13) **T2**
(30) 0821304 2008.11.21. GB

---

(11) **E051441**
(21) **E 16 172430**
(96) **EP 20160172430** 2016.06.01.
(97) **EP 3100803 A1** 2016.12.07.
EP 3100803 B1 2020.07.15.
(73) Havel metal foam GmbH, 14774 Brandenburg an der Havel (DE)
(72) Schuller, Friedrich
(74) Danubia Szabadalmi és Jogi Iroda Kft., 1051 Budapest, (HU)
(54) **Eljárás és berendezés fémhab kompozitpanelek előállítására**
(51) **B22F 7/00** (2006.01)
B22F 3/20 (2006.01)
B22F 3/24 (2006.01)
B22F 7/04 (2006.01)
B32B 5/18 (2006.01)
B32B 15/01 (2006.01)
B32B 15/04 (2006.01)
B32B 15/18 (2006.01)
B32B 15/20 (2006.01)
F27B 17/00 (2006.01)
F27D 3/02 (2006.01)
F27D 5/00 (2006.01)
F27D 11/12 (2006.01)
F27D 15/02 (2006.01)
(13) **T2**
(30) 102015006879 2015.06.03. DE
102015114500 2015.08.31. DE

---

(11) **E051280**
(21) **E 18 712553**
(96) **EP 20180712553** 2018.03.16.
(97) **EP 3512657 A1** 2018.09.27.
EP 3512657 B1 2020.05.13.
(73) CeramTec GmbH, 73207 Plochingen (DE)
(72) HENZLER, Uwe
(74) SBGK Szabadalmi Ügyvivői Iroda, 1062 Budapest, (HU)
(54) **Szerszámrendszer**
(51) **B23B 27/16** (2006.01)

(13) T2
(30) 102017204825 2017.03.22. DE
102017205029 2017.03.24. DE
102017215156 2017.08.30. DE
102017215972 2017.09.11. DE

---

(11) E051383
(21) E 17 745162
(96) EP 20170745162 2017.07.21.
(97) EP 3532226 A1 2018.05.03.
EP 3532226 B1 2020.09.30.
(73) Komet Group GmbH, 74354 Besigheim (DE)
(72) BIERL, Wolfgang
SCHNEIDER, Rico
SCHMID, Frank
EDELMANN, Karl-Heinz
(74) SBGK Szabadalmi Ügyvivői Iroda, 1062 Budapest, (HU)
(54) Forgácsolószerszám
(51) B23B 51/04 (2006.01)
B23B 51/10 (2006.01)
B23D 77/00 (2006.01)
(13) T2
(30) 102016120595 2016.10.27. DE

---

(11) E051141
(21) E 11 825339
(96) EP 20110825339 2011.08.03.
(97) EP 2616201 A2 2012.03.22.
EP 2616201 B1 2020.05.06.
(73) Taegutec. Ltd., Daegu-si 711-860 (KR)
(72) LEE, Young Ho
(74) Danubia Szabadalmi és Jogi Iroda Kft., 1051 Budapest, (HU)
(54) Peckes maróbetétek és azokat használó marószerszám
(51) B23C 3/06 (2006.01)
B23C 5/08 (2006.01)
B23C 5/20 (2006.01)
(13) T2
(30) 20100091981 2010.09.17. KR

---

(11) E051210
(21) E 15 708823
(96) EP 20150708823 2015.03.10.
(97) EP 3122509 A1 2015.10.01.
EP 3122509 B1 2020.10.07.
(73) NV Bekaert SA, 8550 Zwevegem (BE)
(72) GOMMERS, Tom
MALFAIT, Geert
(74) Danubia Szabadalmi és Jogi Iroda Kft., 1051 Budapest, (HU)
(54) Hegesztési varrat acélszál végei között, eljárás és berendezés ilyen varrat előállítására

(51) **B23K 11/02** (2006.01)
B23K 11/00 (2006.01)
(13) **T2**
(30) 14161650 2014.03.26. EP

---

(11) **E051345**
(21) **E 11 713723**
(96) **EP 20110713723** 2011.03.25.
(97) **EP 2552636 A1** 2011.10.13.
EP 2552636 B1 2020.07.08.
(73) EJOT GmbH & Co. KG, 57334 Bad Laasphe (DE)
(72) CHRIST, Eberhard
(74) SBGK Szabadalmi Ügyvivői Iroda, 1062 Budapest, (HU)
(54) **Csatlakozó elem súrlódásos hegesztéses összekapcsoláshoz legalább két lemezszerű alkatrész összekapcsolásához**
(51) **B23K 20/12** (2006.01)
(13) **T2**
(30) 102010013229 2010.03.29. DE

---

(11) **E051134**
(21) **E 14 836976**
(96) **EP 20140836976** 2014.12.29.
(97) **EP 3107679 A1** 2015.08.27.
EP 3107679 B1 2020.08.05.
(73) Manz Italy S.r.l., 40037 Sasso Marconi (BO) (IT)
(72) LANCIOTTI, Claudio
LIBERATI, Marco
SALE, Massimiliano
VIVARELLI, Marco
(74) SBGK Szabadalmi Ügyvivői Iroda, 1062 Budapest, (HU)
(54) **Vágási eljárás**
(51) **B23K 26/08** (2006.01)
B23K 26/38 (2006.01)
G05B 19/4093 (2006.01)
(13) **T2**
(30) MO20140039 2014.02.19. IT

---

(11) **E051136**
(21) **E 13 722976**
(96) **EP 20130722976** 2013.03.26.
(97) **EP 2836334 A1** 2013.10.17.
EP 2836334 B1 2020.07.29.
(73) Mannesmann Line Pipe GmbH, 57074 Siegen (DE)
(72) KOCKS, Hans-Jürgen
Winkels, Jörn
Keitel, Steffen
NEUBERT, Jan
RUDE, Sebastian
(74) Danubia Szabadalmi és Jogi Iroda Kft., 1051 Budapest, (HU)

(54) Berendezés acélcsövek végeinek orbitális hegesztéssel történő összekötéséhez
(51) B23K 37/053 (2006.01)
B23K 9/028 (2006.01)
B23K 26/28 (2006.01)
B23K 31/02 (2006.01)
(13) T2
(30) 102012007563 2012.04.10. DE

---

(11) E051285
(21) E 16 707445
(96) EP 20160707445 2016.03.02.
(97) EP 3265264 A1 2016.09.09.
EP 3265264 B1 2020.07.08.
(73) Constellium Valais SA (AG, Ltd), 3960 Sierre (CH)
(72) SKUBICH, Alexis
LAYE, Julien
JARRETT, Martin
TIRARD-COLLET, Roland
(74) SBGK Szabadalmi Ügyvivői Iroda, 1062 Budapest, (HU)
(54) Eljárás hegesztett alkatrészek gyártására mely magában foglalja 6xxx sorozatú megmunkált alumínium ötvözet komponensek ívhegesztését 5xxx sorozatú alumínium töltő huzal felhasználásával
(51) B23K101/00 (2006.01)
B23K 9/173 (2006.01)
B23K 9/23 (2006.01)
B23K 35/00 (2006.01)
B23K 35/28 (2006.01)
B23K 35/38 (2006.01)
B23K103/10 (2006.01)
C22C 21/02 (2006.01)
C22C 21/04 (2006.01)
C22C 21/08 (2006.01)
(13) T2
(30) 15000597 2015.03.03. EP

---

(11) E051197
(21) E 15 000964
(96) EP 20150000964 2010.04.15.
(97) EP 2913149 A1 2015.09.02.
EP 2913149 B1 2020.08.05.
(73) Kompoferm GmbH, 33428 Marienfeld (DE)
(72) Halstenberg, Jörg
(74) Danubia Szabadalmi és Jogi Iroda Kft., 1051 Budapest, (HU)
(54) Szórási eljárás és berendezés
(51) B24C 9/00 (2006.01)
B24C 11/00 (2006.01)
(13) T2

---

(11) E051061
(21) E 17 772168

(96) EP 20170772168 2017.09.08.
(97) EP 3509795 A1 2018.03.15.
EP 3509795 B1 2020.07.29.
(73) The Procter & Gamble Company, Cincinnati, Ohio 45202 (US)
(72) LYMAN, Christopher, Robert
ORNDORFF, Jason, Matthew
SHEN, Marcus
(74) Olle Bäcklund, S-162 65 Vällingby, (SE)
(54) Vákuumos tartó nyújtható körkörös tömítéssel
(51) B25B 11/00 (2006.01)
B65G 21/20 (2006.01)
(13) T2
(30) 201662385324 P 2016.09.09. US

---

(11) E051235
(21) E 17 189807
(96) EP 20170189807 2017.09.07.
(97) EP 3453504 A1 2019.03.13.
EP 3453504 B1 2020.08.12.
(73) SWISS KRONO Tec AG, 6004 Luzern (CH)
(72) PFEIFFER, Sabrina
Kalwa, Norbert
(74) Gödölle, Kékes, Mészáros & Szabó Szabadalmi és Védjegy Iroda, 1024 Budapest, (HU)
(54) Eljárás illékony szerves anyagokat (VOC-ket) csökkentett mértékben kibocsátó OSB faanyag lapok előállítására
(51) B27K 1/00 (2006.01)
B01D 11/02 (2006.01)
B27K 1/02 (2006.01)
B27L 11/00 (2006.01)
B27L 11/02 (2006.01)
B27N 1/00 (2006.01)
B27N 3/14 (2006.01)
B27N 3/18 (2006.01)
(13) T2

---

(11) E051453
(21) E 18 176599
(96) EP 20180176599 2018.06.07.
(97) EP 3412422 A1 2018.12.12.
EP 3412422 B1 2020.05.13.
(73) WAVA VENTURES FZCO., Jebel Ali, Dubai (AE)
(72) A feltalálók nevük feltüntetésének mellőzését kérték
(74) Pintz és Társai Szabadalmi, Védjegy és Jogi Iroda Kft., 1444 Budapest, (HU)
(54) Integrált eljárás, rendszer és gép pépesítőgép selejt újrahasznosítására ahhoz a nyersanyaghoz, amely bemenetként alkalmazható olyan különböző termékek fröccsöntéses készítéséhez, amelyek az említett eljárással és géppel kaphatók meg
(51) B29B 17/00 (2006.01)
B29B 9/02 (2006.01)
B29B 13/06 (2006.01)

B29C 48/76 (2019.01)
(13) T2
(30) 102017012176 2017.06.08. BR

---

(11) E051622
(21) E 16 752195
(96) EP 20160752195 2016.01.22.
(97) EP 3260271 A1 2017.12.27.
EP 3260271 B1 2020.09.02.
(73) Toray Industries, Inc., Tokyo, 103-8666 (JP)
(72) ICHINOMIYA, Takashi
SUGATA, Masami
(74) Gödölle, Kékes, Mészáros & Szabó Szabadalmi és Jogi Iroda, 1024 Budapest, (HU)
(54) Eljárás mikropórusos műanyag film előállítására
(51) B29C 48/88 (2019.01)
B29C 48/08 (2019.01)
B29C 55/06 (2006.01)
B29C 55/18 (2006.01)
(13) T2
(30) 2015031388 2015.02.20. JP

---

(11) E051517
(21) E 14 747804
(96) EP 20140747804 2014.06.16.
(97) EP 3010704 A1 2014.12.24.
EP 3010704 B1 2020.07.22.
(73) HUECK Rheinische GmbH, 41747 Viersen (DE)
(72) Stoffel, Wolfgang
(74) Gödölle, Kékes, Mészáros & Szabó Szabadalmi és Védjegy Iroda, 1024 Budapest, (HU)
(54) Eljárás és berendezés présszerszám háromdimenziós felületi struktúrájának előállítására
(51) B29C 70/78 (2006.01)
B22F 3/105 (2006.01)
B29C 67/00 (2006.01)
B44B 5/02 (2006.01)
B44C 3/02 (2006.01)
(13) T2
(30) 102013010160 2013.06.19. DE

---

(11) E051259
(21) E 13 795853
(96) EP 20130795853 2013.10.14.
(97) EP 2911872 A1 2014.05.01.
EP 2911872 B1 2020.08.19.
(73) PAPADOPOULOS, Georgios, 58400 Aridea Pellas (GR)
(72) PAPADOPOULOS, Georgios
(74) Gödölle, Kékes, Mészáros & Szabó Szabadalmi és Jogi Iroda, 1024 Budapest, (HU)
(54) Tömörítő rendszer összetett, szerves és újrahasznosítható hulladék eltávolítására szabványos hulladéktartályok használatával
(51) B30B 9/30 (2006.01)

B65F 1/14 (2006.01)
(13) T2
(30) 20120100541 2012.10.24. GR

---

(11) E051425
(21) E 15 714191
(96) EP 20150714191 2015.03.30.
(97) EP 3129219 A1 2015.10.15.
EP 3129219 B1 2020.04.22.
(73) Grifal S.p.A., 24055 Cologno al Serio (BG) (IT)
(72) GRITTI, Fabio Angelo
(74) Danubia Szabadalmi és Jogi Iroda Kft., 1051 Budapest, (HU)
(54) Automata berendezés bordáslemez előállítására
(51) B31F 1/29 (2006.01)
B31F 1/30 (2006.01)
(13) T2
(30) MI20140650 2014.04.08. IT

---

(11) E051361
(21) E 15 789294
(96) EP 20150789294 2015.05.06.
(97) EP 3140112 A1 2015.11.12.
EP 3140112 B1 2020.08.12.
(73) Proprietect L.P., Toronto, ON M5X 1G5 (CA)
(72) HOJNACKI, Henry
WEIERSTALL, Mark
(74) SBGK Szabadalmi Ügyvivői Iroda, 1062 Budapest, (HU)
(54) Habanyag termék
(51) B32B 3/30 (2006.01)
B32B 5/16 (2006.01)
B32B 27/06 (2006.01)
B32B 27/08 (2006.01)
B32B 27/32 (2006.01)
B32B 27/34 (2006.01)
B32B 27/36 (2006.01)
B60N 2/58 (2006.01)
(13) T2
(30) 201461989076 P 2014.05.06. US

---

(11) E051048
(21) E 17 730195
(96) EP 20170730195 2017.06.19.
(97) EP 3484707 A1 2018.01.25.
EP 3484707 B1 2020.08.12.
(73) SAINT-GOBAIN GLASS FRANCE, 92400 Courbevoie (FR)
(72) SCHMALBUCH, Klaus
WOHLFEIL, Dirk
LINN, Malte

ARNDT, Martin
EFFERTZ, Christian
(74) Danubia Szabadalmi és Jogi Iroda Kft., 1051 Budapest, (HU)
(54) Kompozit jármű-ablaktábla ráerősített érzékelő számára optimalizált nyalábbemenettel
(51) B32B 17/10 (2006.01)
B32B 3/08 (2006.01)
B32B 5/14 (2006.01)
(13) T2
(30) 16179916 2016.07.18. EP

---

(11) E051472
(21) E 17 733659
(96) EP 20170733659 2017.06.01.
(97) EP 3463874 A1 2017.12.07.
EP 3463874 B1 2020.07.08.
(73) Taghleef Industries Inc., Newark, DE 19711 (US)
(72) WILKIE, Andrew
DENICOLA, Anthony
(74) ARINOVA Szabadalmi és Védjegy Iroda, 1122 Budapest, (HU)
(54) Zsugorodó film
(51) B32B 27/08 (2006.01)
B29C 55/02 (2006.01)
B29C 55/06 (2006.01)
B32B 27/32 (2006.01)
B65D 23/08 (2006.01)
B65D 33/00 (2006.01)
B65D 65/40 (2006.01)
C08L 23/00 (2006.01)
G09F 3/04 (2006.01)
(13) T2
(30) 201662344149 P 2016.06.01. US
201662430656 P 2016.12.06. US

---

(11) E051056
(21) E 17 725245
(96) EP 20170725245 2017.05.23.
(97) EP 3463876 A1 2017.11.30.
EP 3463876 B1 2020.07.15.
(73) TAGHLEEF INDUSTRIES SPA CON SOCIO UNICO, 33058 San Giorgio Di Nogaro (UD) (IT)
(72) GARZITTO, Valerio
PIASENTE, Francesca
(74) Danubia Szabadalmi és Jogi Iroda Kft., 1051 Budapest, (HU)
(54) Többrétegű fólia
(51) B32B 27/18 (2006.01)
B32B 7/12 (2006.01)
B32B 27/08 (2006.01)
B32B 27/20 (2006.01)
B32B 27/30 (2006.01)
B32B 27/32 (2006.01)

B32B 27/34 (2006.01)
(13) T2
(30) UA20163676 2016.05.23. IT

---

(11) E051639
(21) E 18 769040
(96) EP 20180769040 2018.08.22.
(97) EP 3526042 A1 2019.02.28.
EP 3526042 B1 2020.05.27.
(73) Klomfass Gierlings & Partner GBR (vertretungsberechtigter Gesellschaftler Michael Gierlings, Marderweg 6, 41564 Kaarst), 40213 Düsseldorf (DE)
(72) GIERLINGS, Michael
KLOMFASS, Thorsten-Derrick
(74) Danubia Szabadalmi és Jogi Iroda Kft., 1051 Budapest, (HU)
(54) Berendezés egy hordozóréteg kasírozására egy hőre lágyuló bevonóanyaggal
(51) B32B 37/00 (2006.01)
B32B 37/04 (2006.01)
B32B 37/06 (2006.01)
B32B 37/08 (2006.01)
B32B 37/12 (2006.01)
B32B 37/20 (2006.01)
B32B 41/00 (2006.01)
(13) T2
(30) 102017119576 2017.08.25. DE

---

(11) E051250
(21) E 18 749231
(96) EP 20180749231 2018.07.13.
(97) EP 3612394 A1 2020.01.16.
EP 3612394 B1 2020.10.28.
(73) HEWLETT-PACKARD DEVELOPMENT COMPANY, L.P., Spring, TX 77389 (US)
(72) LEISER, Judson M.
BOLEDA BUSQUETS, Miquel
KARLSBOECK, Bernd
OLSEN, David
PETERSCHMIDT, Michael E.
(74) SBGK Szabadalmi Ügyvivői Iroda, 1062 Budapest, (HU)
(54) Nyomtatófolyadék-adagolás
(51) B41J 2/175 (2006.01)
(13) T2

---

(11) E051586
(21) E 18 151709
(96) EP 20180151709 2009.10.16.
(97) EP 3332979 A1 2018.06.13.
EP 3332979 B1 2020.10.07.
(73) Dürr Systems AG, 74321 Bietigheim-Bissingen (DE)
(72) Herre, Frank
FRITZ, Hans-Georg

Wesselky, Steffen
(74) Pintz és Társai Szabadalmi, Védjegy és Jogi Iroda Kft., 1444 Budapest, (HU)
(54) Bevonóberendezés és kapcsolódó bevonási folyamat
(51) B41J 3/407 (2006.01)
B05B 13/04 (2006.01)
(13) T2
(30) 102008053178 2008.10.24. DE

---

(11) E051297
(21) E 17 726109
(96) EP 20170726109 2017.04.19.
(97) EP 3445596 A1 2018.01.18.
EP 3445596 B1 2020.06.24.
(73) Hürlimann Railtec AG, 8308 Illnau (CH)
(72) HUERLIMANN, Adrian
(74) SBGK Szabadalmi Ügyvivői Iroda, 1062 Budapest, (HU)
(54) Eszköz többkomponensű ragasztók egy szemcsés keveréken történő ürítésére, kiürítési eljárás és az eszköz alkalmazása
(51) B60F 1/00 (2006.01)
B05B 1/20 (2006.01)
B05B 12/12 (2006.01)
B05B 12/14 (2006.01)
B60F 1/04 (2006.01)
B61D 15/00 (2006.01)
E01B 37/00 (2006.01)
(13) T2
(30) 5152016 2016.04.19. CH

---

(11) E051539
(21) E 17 200241
(96) EP 20170200241 2017.11.07.
(97) EP 3318430 A1 2018.05.09.
EP 3318430 B1 2020.06.17.
(73) Vermande (SA), 47320 Clairac (FR)
(72) VERMANDE, Jean-Luc
(74) Dr. Hatházi Vera Ügyvédi Iroda, 1013 Budapest, (HU)
(54) Nagy hasmagasságú traktor
(51) B60G 3/01 (2006.01)
B60G 3/02 (2006.01)
B60G 3/12 (2006.01)
B60G 3/20 (2006.01)
B62D 49/06 (2006.01)
(13) T2
(30) 1660730 2016.11.07. FR

---

(11) E051182
(21) E 17 723307
(96) EP 20170723307 2017.05.02.
(97) EP 3468821 A1 2017.12.14.

EP 3468821 B1 2020.08.05.
(73) Linde + Wiemann SE&Co. KG, Dillenburg 35683 (DE)
(72) SCHMIDT, Werner
GEORG, Marcel
(74) SBGK Szabadalmi Ügyvivői Iroda, 1062 Budapest, (HU)
(54) Szerkezeti elem gépjárműhöz erősítőelemmel
(51) B60K 1/04 (2006.01)
B62D 21/15 (2006.01)
B62D 25/02 (2006.01)
B62D 29/00 (2006.01)
(13) T2
(30) 102016110578 2016.06.08. DE

---

(11) E051083
(21) E 15 804491
(96) EP 20150804491 2015.12.03.
(97) EP 3227134 A1 2016.06.09.
EP 3227134 B1 2020.07.15.
(73) HBPO GmbH, 59552 Lippstadt (DE)
(72) Brückner, Reinhold
(74) SBGK Szabadalmi Ügyvivői Iroda, 1062 Budapest, (HU)
(54) Légszabályozó rendszer járművekhez összeszerelési eljárással
(51) B60K 11/08 (2006.01)
B60H 1/00 (2006.01)
(13) T2
(30) 102014117817 2014.12.03. DE

---

(11) E051164
(21) E 17 155310
(96) EP 20170155310 2017.02.09.
(97) EP 3360719 A1 2018.08.15.
EP 3360719 B1 2020.09.09.
(73) Samsung SDI Co., Ltd, Gyeonggi-do 17084 (KR)
(72) Erhart, Michael
Korherr, Thomas
(74) Kacsukpatent Európai Szabadalmi és Védjegy Iroda Kft., 1139 Budapest, (HU)
(54) Kettős tápellátó rendszer
(51) B60L 1/00 (2006.01)
B60L 3/00 (2006.01)
B60L 58/18 (2019.01)
H02J 7/00 (2006.01)
H02M 1/00 (2006.01)
(13) T2

---

(11) E050990
(21) E 15 785062
(96) EP 20150785062 2015.10.05.
(97) EP 3277574 A1 2016.04.14.
EP 3277574 B1 2019.11.20.

(73) Lampuga GmbH, 76437 Rastatt (DE)
(72) KÖHNSEN, Benjamin
(74) Kacsukpatent Kft., 1139 Budapest, (HU)
(54) Felfújható szörfdeszka elektromos meghajtással
(51) B60L 50/60 (2019.01)
(13) T2
(30) 102014114549 2014.10.07. DE
102015103503 2015.03.10. DE

---

(11) E051462
(21) E 16 202197
(96) EP 20160202197 2016.12.05.
(97) EP 3331121 A1 2018.06.06.
EP 3331121 B1 2020.09.02.
(73) Samsung SDI Co., Ltd., Giheung-guYongin-si, Gyeonggi-do17084 (KR)
(72) Hofer, Maximilian
(74) Pintz és Társai Szabadalmi, Védjegy és Jogi Iroda Kft., 1444 Budapest, (HU)
(54) Vezérlő egység akkumulátor rendszerhez
(51) B60L 58/10 (2019.01)
(13) T2

---

(11) E051100
(21) E 17 181516
(96) EP 20170181516 2017.07.14.
(97) EP 3272580 A1 2018.01.24.
EP 3272580 B1 2020.04.01.
(73) Max Aicher GmbH & Co. KG, 83395 Freilassing (DE)
(72) Finke, Olaf
Kramer, Klaus-Jürgen
Meyer, Dirk
Sencar, Marjan
(74) Advopatent Szabadalmi és Védjegy Iroda, 1011 Budapest, (HU)
(54) Szállítókeret szállítható felépítményhez, szállítófelépítmény ilyen szállítókerettel, és szállítóelrendezés ilyen szállítófelépítménnyel
(51) B60P 1/64 (2006.01)
(13) T2
(30) 102016213397 2016.07.21. DE

---

(11) E051217
(21) E 17 165898
(96) EP 20170165898 2017.04.11.
(97) EP 3246203 A1 2017.11.22.
EP 3246203 B1 2020.08.19.
(73) Manitou Italia S.r.l., 41013 Castelfranco Emilia (Modena) (IT)
(72) IOTTI, Marco
(74) SBGK Szabadalmi Ügyvivői Iroda, 1062 Budapest, (HU)
(54) Vontatható pályakocsi felszerelések szállítására
(51) B60P 7/08 (2006.01)
B60P 7/06 (2006.01)

(13) T2
(30) UA20163540 2016.05.18. IT

---

(11) E051631
(21) E 13 171844
(96) EP 20130171844 2013.06.13.
(97) EP 2674328 A2 2013.12.18.
EP 2674328 B1 2020.06.10.
(73) Volkswagen Aktiengesellschaft, 38440 Wolfsburg (DE)
(72) Richter, Beatrice
STUDENY, Christian
KOETHER, Gunnar
STURMAT, Sandra
HINKFOTH, Jörg
(74) Danubia Szabadalmi és Jogi Iroda Kft., 1051 Budapest, (HU)
(54) Eljárás egy tartomány megvilágítására egy gépjármű előterében és/vagy belső terében
(51) B60Q 1/32 (2006.01)
B60Q 1/24 (2006.01)
B60Q 3/217 (2017.01)
B60Q 3/80 (2017.01)
(13) T2
(30) 102012011851 2012.06.14. DE

---

(11) E051481
(21) E 18 150715
(96) EP 20180150715 2018.01.09.
(97) EP 3508383 A1 2019.07.10.
EP 3508383 B1 2020.05.20.
(73) Motherson Innovations Company Limited, London, Greater London EC3A 6AP (GB)
(72) Heinz, Christoph
Johannböke, Eckhart
Buchet, Yann
(74) Danubia Szabadalmi és Jogi Iroda Kft., 1051 Budapest, (HU)
(54) Elrakóeszköz tárgyak elrakására egy gépjárműben és ilyen elrakóeszközt tartalmazó gépjármű
(51) B60R 7/06 (2006.01)
B60K 35/00 (2006.01)
B60K 37/06 (2006.01)
E05D 15/44 (2006.01)
(13) T2

---

(11) E051187
(21) E 17 804305
(96) EP 20170804305 2017.11.16.
(97) EP 3541665 A1 2018.05.24.
EP 3541665 B1 2020.10.07.
(73) ArcelorMittal, 1160 Luxembourg (LU)
(72) HERISSON, Damien
LAM, Jimmy
HASENPOUTH, Dan

GIBEAU, Elie
VIAUX, Ivan
(74) Danubia Szabadalmi és Jogi Iroda Kft., 1051 Budapest, (HU)
(54) Lökhárító nyolcas alakú keresztmetszettel
(51) B60R 19/18 (2006.01)
B21D 5/08 (2006.01)
(13) T2
(30) PCT/IB2016/056963 2016.11.18. WO

---

(11) E051175
(21) E 17 804965
(96) EP 20170804965 2017.11.16.
(97) EP 3541666 A1 2018.05.24.
EP 3541666 B1 2020.10.07.
(73) ArcelorMittal, 1160 Luxembourg (LU)
(72) BRUN, Gilles
HERISSON, Damien
LAM, Jimmy
HASENPOUTH, Dan
GIBEAU, Elie
VIAUX, Ivan
(74) Danubia Szabadalmi és Jogi Iroda Kft., 1051 Budapest, (HU)
(54) Lökhárító, aminek néhány falán bordák vannak
(51) B60R 19/18 (2006.01)
(13) T2
(30) PCT/IB2016/056961 2016.11.18. WO

---

(11) E051223
(21) E 18 186400
(96) EP 20180186400 2018.07.30.
(97) EP 3444155 A1 2019.02.20.
EP 3444155 B1 2020.08.05.
(73) Haldex Brake Products Aktiebolag, 261 24 Landskrona (SE)
(72) Heer, Siegfried
(74) SBGK Szabadalmi Ügyvivői Iroda, 1062 Budapest, (HU)
(54) Elektronikusan vezérelt pótkocsi-fékvezérlő egység és pótkocsi-fékrendszer
(51) B60T 13/26 (2006.01)
B60T 7/20 (2006.01)
B60T 13/66 (2006.01)
B60T 13/68 (2006.01)
(13) T2
(30) 102017118529 2017.08.14. DE

---

(11) E051384
(21) E 17 737294
(96) EP 20170737294 2017.07.14.
(97) EP 3487744 A1 2018.01.25.
EP 3487744 B1 2020.08.19.
(73) Medela Holding AG, 6340 Baar (CH)

(72) LARSSON, Göran
STALDER, Michael
(74) Danubia Szabadalmi és Jogi Iroda Kft., 1051 Budapest, (HU)
(54) Kerékszerelvény egy sínpályán vezetett járműhöz
(51) B61F 3/16 (2006.01)
(13) T2
(30) 9302016 2016.07.19. CH

---

(11) E051066
(21) E 16 871913
(96) EP 20160871913 2016.01.28.
(97) EP 3388304 A1 2018.10.17.
EP 3388304 B1 2020.07.01.
(73) Xi'an Railway Signal Co., Ltd., Shaanxi (CN)
CRSC (Xi'an) Rail Transit Industry Group Co., Ltd., Shaanxi (CN)
Xi 'an National Railway Equipment Research of Signal & Communication Co., Ltd, Shaanxi (CN)
(72) ZHANG, Hui
YANG, Xiaogang
WANG, Xiaoqi
ZHAO, Tielu
DU, Yuanchou
LI, Deping
HUA, Shuzhen
(74) SBGK Szabadalmi Ügyvivői Iroda, 1062 Budapest, (HU)
(54) Kapcsoló rendszer
(51) B61L 5/10 (2006.01)
(13) T2
(30) 201521003116 U 2015.12.07. CN

---

(11) E051038
(21) E 16 002453
(96) EP 20160002453 2016.11.18.
(97) EP 3170722 A1 2017.05.24.
EP 3170722 B1 2020.09.02.
(73) MAN Truck & Bus SE, 80995 München (DE)
(72) Burger, Norbert
Ulverich, Michael
Shahid, Pedram
Wirth, Thomas
Kummet, Simon
(74) SBGK Szabadalmi Ügyvivői Iroda, 1062 Budapest, (HU)
(54) Eljárás és eszköz egy jármű, különösen haszongépjármű összeszerelésére
(51) B62D 65/12 (2006.01)
B62D 65/10 (2006.01)
(13) T2
(30) 102015015104 2015.11.21. DE

---

(11) E051208
(21) E 15 880825

(96) EP 20150880825 2015.04.28.
(97) EP 3254943 A1 2017.12.13.
EP 3254943 B1 2020.10.14.
(73) Royalbaby Cycle Beijing Co., Ltd., Beijing 100195 (CN)
(72) TONG, Tony
(74) SBGK Szabadalmi Ügyvivői Iroda, 1062 Budapest, (HU)
(54) Gyorsan szerelhető forgattyúpedál-mechanizmus gyermekkerékpárhoz
(51) B62M 3/08 (2006.01)
B62K 15/00 (2006.01)
(13) T2
(30) 201510058349 2015.02.05. CN

---

(11) E051617
(21) E 17 749108
(96) EP 20170749108 2017.07.11.
(97) EP 3484776 A1 2018.01.18.
EP 3484776 B1 2020.08.26.
(73) OMP Trade GmbH, 4522 Sierning (AT)
(72) MAYRPETER, Johannes
OBERMAYR, Norbert
(74) SBGK Szabadalmi Ügyvivői Iroda, 1062 Budapest, (HU)
(54) Leeresztőkészülék
(51) B65B 69/00 (2006.01)
(13) T2
(30) 506172016 2016.07.12. AT
501552017 2017.02.27. AT

---

(11) E051380
(21) E 17 758276
(96) EP 20170758276 2017.07.21.
(97) EP 3487772 A1 2018.01.25.
EP 3487772 B1 2020.09.16.
(73) Trivium Packaging Group Netherlands B.V., 7418 AH Deventer (NL)
(72) VAN JAARSVELDT, Hein
LIMONI, Luca
TIELBEKE, Gerard
(74) Danubia Szabadalmi és Jogi Iroda Kft., 1051 Budapest, (HU)
(54) Nyitófül
(51) B65D 17/00 (2006.01)
(13) T2
(30) 16180603 2016.07.21. EP

---

(11) E051363
(21) E 13 770516
(96) EP 20130770516 2013.06.24.
(97) EP 2892813 A2 2014.01.03.
EP 2892813 B1 2020.04.01.
(73) REEND SPÓLKA Z OGRANICZONA ODPOWIEDZIALNOSCIA, 64-120 Krzemieniewo (PL)
(72) STRZELCZYK, Mieczyslaw

(74) Arinova Szabadalmi és Védjegy Iroda, 1122 Budapest, (HU)
(54) Visszazáró mechanizmus tartályokhoz, különöseen italtartályokhoz
(51) B65D 17/28 (2006.01)
B65D 17/50 (2006.01)
(13) T2
(30) 39969012 2012.06.27. PL

---

(11) E051437
(21) E 18 204910
(96) EP 20180204910 2018.11.07.
(97) EP 3486190 A1 2019.05.22.
EP 3486190 B1 2020.06.17.
(73) BARILLA G. e R. Fratelli S.p.A., 43100 Parma (IT)
(72) AMIGONI, Michele
LODI RIZZINI, Ivano
DEFRANCO, Laurette
BORDINI SANTUCCI, Andrea
(74) PINTZ ÉS TÁRSAI Kft., 1444 Budapest, (HU)
(54) Újra zárható tasak
(51) B65D 33/16 (2006.01)
B65D 30/20 (2006.01)
B65D 33/24 (2006.01)
B65D 77/14 (2006.01)
(13) T2
(30) 201700130688 2017.11.15. IT

---

(11) E051062
(21) E 17 764396
(96) EP 20170764396 2017.09.08.
(97) EP 3519314 A1 2018.04.05.
EP 3519314 B1 2020.08.05.
(73) Creanova Universal Closures Ltd., Tewkesbury, Gloucestershire GL20 8PF (GB)
(72) BEVAN, David
DIMOND, James
(74) Danubia Szabadalmi és Jogi Iroda Kft., 1051 Budapest, (HU)
(54) Záróelem
(51) B65D 41/48 (2006.01)
B65D 47/08 (2006.01)
B65D 47/24 (2006.01)
B65D 51/18 (2006.01)
B65D 55/02 (2006.01)
B65D 81/26 (2006.01)
B65D 85/72 (2006.01)
(13) T2
(30) 12902016 2016.09.29. CH

---

(11) E051149
(21) E 16 701931
(96) EP 20160701931 2016.01.27.

(97) EP 3250478 A1 2016.08.04.
EP 3250478 B1 2020.05.13.
(73) Soudal, 2300 Turnhout (BE)
(72) LETEN, Rudi
(74) SBGK Szabadalmi Ügyvivői Iroda, 1062 Budapest, (HU)
(54) Aeroszolszóró palack egyirányú mozgást aktiváló eszközzel, valamint az aeroszolszóró palack előállításának eljárása
(51) B65D 83/68 (2006.01)
(13) T2
(30) MI20150015 U 2015.01.28. IT

---

(11) E051305
(21) E 17 150789
(96) EP 20170150789 2004.08.06.
(97) EP 3210909 A1 2017.08.30.
EP 3210909 B1 2020.10.07.
(73) Hollister Incorporated, Libertyville, IL 60048-3781 (US)
(72) MURRAY, Michael
Gilman, Thomas H.
Sweeney, Sean
Creaven, Martin
(74) Gödölle, Kékes, Mészáros & Szabó Szabadalmi és Jogi Iroda, 1024 Budapest, (HU)
(54) Hidrofil katéter csomagolásban
(51) B65D 85/08 (2006.01)
A61M 25/00 (2006.01)
A61M 25/01 (2006.01)
A61M 25/06 (2006.01)
B65B 5/04 (2006.01)
B65B 7/02 (2006.01)
B65B 55/22 (2006.01)
B65D 81/22 (2006.01)
(13) T2
(30) 493493 P 2003.08.08. US

---

(11) E051298
(21) E 19 178591
(96) EP 20190178591 2014.07.24.
(97) EP 3556689 A1 2019.10.23.
EP 3556689 B1 2020.09.09.
(73) Ocado Innovation Limited, Hatfield, Hertfordshire AL10 9UL (GB)
(72) LINDBO, Lars Sverker Ture
STADIE, Robert
WHELAN, Matthew
BRETT, Christopher
(74) SBGK Szabadalmi Ügyvivői Iroda, 1062 Budapest, (HU)
(54) Tárolórendszer rakománykezelő eszközzel
(51) B65G 1/04 (2006.01)
(13) T2
(30) 201314313 2013.08.09. GB

(11) E051238
(21) E 16 205093
(96) EP 20160205093 2016.12.19.
(97) EP 3336021 A1 2018.06.20.
EP 3336021 B1 2020.08.19.
(73) Carl Zeiss Vision International GmbH, 73430 Aalen (DE)
(72) MESCHENMOSER, Ralf
Schulz, Arne
Klora, Dennis
(74) Danubia Szabadalmi és Jogi Iroda Kft., 1051 Budapest, (HU)
(54) Továbbító berendezés egy szállítótartály számára
(51) B65G 37/02 (2006.01)
B24B 13/00 (2006.01)
B24B 27/00 (2006.01)
B65G 13/10 (2006.01)
B65G 29/00 (2006.01)
B65G 35/06 (2006.01)
B65G 47/53 (2006.01)
B65G 47/54 (2006.01)
B65G 47/64 (2006.01)
(13) T2

---

(11) E051072
(21) E 17 748951
(96) EP 20170748951 2017.07.25.
(97) EP 3490919 A1 2018.02.01.
EP 3490919 B1 2020.05.13.
(73) Omet S.r.L., 23900 Lecco (IT)
(72) PEREGO, Roberto
(74) ARINOVA Szabadalmi és Védjegy Iroda, 1122 Budapest, (HU)
(54) Adagolóegység szövetkonvertáló géphez, kétrétegű szövet hálójának átalakításához
(51) B65H 19/26 (2006.01)
B65H 19/18 (2006.01)
B65H 21/00 (2006.01)
B65H 35/08 (2006.01)
(13) T2
(30) 201600078303 2016.07.26. IT

---

(11) E051058
(21) E 17 705307
(96) EP 20170705307 2017.02.09.
(97) EP 3414201 A1 2017.08.17.
EP 3414201 B1 2020.07.22.
(73) Cemtec Cement And Mining Technology GmbH, 4470 Enns (AT)
(72) AßMANN, Roland Heinz
(74) Danubia Szabadalmi és Jogi Iroda Kft., 1051 Budapest, (HU)
(54) Emelőberendezés
(51) B66C 13/06 (2006.01)

B66F 7/06 (2006.01)
(13) T2
(30) 102016001695 2016.02.13. DE

---

(11) E051411
(21) E 18 200666
(96) EP 20180200666 2018.10.16.
(97) EP 3483112 A1 2019.05.15.
EP 3483112 B1 2020.07.22.
(73) Simol S.P.A., 42045 Luzzara (Reggio Emilia) (IT)
(72) RIGHETTI, Valter
(74) Danubia Szabadalmi és Jogi Iroda Kft., 1051 Budapest, (HU)
(54) Háromfokozatú emelőrúd
(51) B66F 3/16 (2006.01)
(13) T2
(30) 201700127261 2017.11.08. IT

---

(11) E051112
(21) E 18 169721
(96) EP 20180169721 2018.04.27.
(97) EP 3395757 A1 2018.10.31.
EP 3395757 B1 2020.08.19.
(73) Kurscheid, Valentina, 50968 Köln (DE)
(72) Kurscheid, Valentina
(74) dr. Csányi Balázs Mihály ügyvéd, 1111 Budapest, (HU)
(54) Lovaglónyereg
(51) B68C 1/02 (2006.01)
B68C 1/12 (2006.01)
(13) T2
(30) 102017109257 2017.04.28. DE

---

(11) E051329
(21) E 13 885121
(96) EP 20130885121 2013.05.22.
(97) EP 2999662 A1 2014.11.27.
EP 2999662 B1 2020.06.24.
(73) Covestro Intellectual Property GmbH & Co. KG, 51373 Leverkusen (DE)
(72) SOPPE, Alfred
BITTNER, Jürgen
LEIDIG, Thorsten
Steffens, Friedhelm
WERNER, Knud
RUNOWSKI, Thomas
(74) Danubia Szabadalmi és Jogi Iroda Kft., 1051 Budapest, (HU)
(54) Eljárás klór tisztítására frakcionálással
(51) C01B 7/07 (2006.01)
C01B 7/075 (2006.01)
(13) T2

---

(11) E051507
(21) E 15 832278
(96) EP 20150832278 2015.08.14.
(97) EP 3180290 A1 2016.02.18.
EP 3180290 B1 2020.04.22.
(73) Rare Earth Salts Separation and Refining LLC, Minot, North Dakota 58701 (US)
(72) BREWER, Joseph
(74) SBGK Szabadalmi Ügyvivői Iroda, 1062 Budapest, (HU)
(54) Eljárás ritka földfémelemek extrahálására és elválasztására
(51) C01F 17/00 (2006.01)
C01C 1/22 (2006.01)
C22B 3/06 (2006.01)
C22B 3/44 (2006.01)
C22B 59/00 (2006.01)
C25C 1/22 (2006.01)
C25C 7/00 (2006.01)
(13) T2
(30) 201462037714 P 2014.08.15. US

---

(11) E051555
(21) E 18 177146
(96) EP 20180177146 2018.06.12.
(97) EP 3428124 A1 2019.01.16.
EP 3428124 B1 2020.08.19.
(73) Umicore, 1000 Brussels (BE)
Umicore Korea Ltd., Chungnam 330-200 (KR)
(72) KIM, JIhYE
PAULSEN, Jens
PARK, AReum
KIM, Dae-Hyun
GIL, Hee-Sung
(74) Olle Bäcklund, S-162 65 Vällingby, (SE)
(54) NI alapú katódanyag újratölthető lítium-ion akkumulátorokhoz
(51) C01G 45/12 (2006.01)
C01G 51/00 (2006.01)
C01G 53/00 (2006.01)
H01M 4/131 (2010.01)
H01M 4/505 (2010.01)
H01M 4/525 (2010.01)
H01M 10/052 (2010.01)
H01M 10/0525 (2010.01)
(13) T2
(30) 17181335 2017.07.14. EP

---

(11) E051207
(21) E 15 907911
(96) EP 20150907911 2015.11.02.
(97) EP 3371116 A1 2017.05.11.
EP 3371116 B1 2020.10.21.

(73) Glasstech, Inc., Perrysburg, Ohio 43551 (US)
(72) NITSCHKE, David B.
NITSCHKE, Dean M.
VILD, Michael J.
LUTTRELL, David M.
VANNEWHOUSE, Rusty J.
(74) dr. Csányi Balázs Mihály, 1111 Budapest, (HU)
(54) Üveglapformázó rendszer
(51) C03B 35/14 (2006.01)
C03B 23/025 (2006.01)
C03B 23/03 (2006.01)
C03B 23/035 (2006.01)
C03B 35/24 (2006.01)
(13) T2

---

(11) E051233
(21) E 17 735402
(96) EP 20170735402 2017.06.14.
(97) EP 3468933 A1 2017.12.21.
EP 3468933 B1 2020.09.16.
(73) Gross, Leander Kilian, 01465 Langebrück (DE)
Gross, Mascha Elly, 01465 Langebrück (DE)
(72) GROSS, Harald
(74) Danubia Szabadalmi és Jogi Iroda Kft, 1051 Budapest, (HU)
(54) Eljárás és berendezés alkatrészek kapszulázására
(51) C03C 27/00 (2006.01)
H01L 21/50 (2006.01)
H01L 21/56 (2006.01)
H01L 51/52 (2006.01)
(13) T2
(30) 102016110868 2016.06.14. DE

---

(11) E051515
(21) E 10 838066
(96) EP 20100838066 2010.10.28.
(97) EP 2513006 A1 2011.06.23.
EP 2513006 B1 2020.09.02.
(73) ASK Chemicals LLC, Wilmington, DE 19801 (US)
(72) SHOWMAN, Ralph, E.
HARMON, Sean, B.
(74) SBGK Szabadalmi Ügyvivői Iroda, 1062 Budapest, (HU)
(54) Szerves sav só alkalmazása fémöntés erezettségének csökkentésére
(51) C04B 14/00 (2006.01)
B22C 1/02 (2006.01)
B22C 1/22 (2006.01)
B22C 9/02 (2006.01)
(13) T2
(30) 286913 P 2009.12.16. US
873819 2010.09.01. US

(11) E051118
(21) E 19 163994
(96) EP 20190163994 2015.06.05.
(97) EP 3530630 A1 2019.08.28.
EP 3530630 B1 2020.07.29.
(73) Binder + Co AG, 8200 Gleisdorf (AT)
(72) Tschernko, Harald
Pusch, Markus Alfred
Neukam, Bernhard
Brunnmair, Erwin Ernst
(74) Danubia Szabadalmi és Jogi Iroda Kft., 1051 Budapest, (HU)
(54) Berendezés a térfogatsűrűség meghatározására
(51) C04B 20/06 (2006.01)
(13) T2
(30) 5008814 U 2014.06.05. AT

---

(11) E051547
(21) E 18 150609
(96) EP 20180150609 2018.01.08.
(97) EP 3348535 A1 2018.07.18.
EP 3348535 B1 2020.07.01.
(73) Sievert Baustoffe GmbH & Co. KG, 49090 Osnabrück (DE)
(72) Kanig, Dr., Martin
Bühning, Volker
Clasen, Dipl-Ing., Jost
(74) SBGK Szabadalmi Ügyvivői Iroda, 1062 Budapest, (HU)
(54) Száraz habarcs
(51) C04B 28/02 (2006.01)
C04B 7/32 (2006.01)
C04B111/28 (2006.01)
C04B111/52 (2006.01)
(13) T2
(30) 102017100446 2017.01.11. DE

---

(11) E051627
(21) E 13 783185
(96) EP 20130783185 2013.10.14.
(97) EP 2912071 A2 2014.05.01.
EP 2912071 B1 2020.05.27.
(73) United States Gypsum Company, Chicago, IL 60661-3676 (US)
(72) SANG, Yijun
LEE, Chris C.
CHAN, Cesar
SONG, Weixin D.
(74) SBGK Szabadalmi Ügyvivői Iroda, 1062 Budapest, (HU)
(54) Stukkót és közepes viszkozitású előzselatinizált keményítőt tartalmazó szuszpenzió, egy szuszpenzióból készített gipsztábla és eljárás egy tábla előállítására
(51) C04B 28/14 (2006.01)

C08B 30/14 (2006.01)
E04C 2/04 (2006.01)
(13) T2
(30) 201261717588 P 2012.10.23. US
201313835002 2013.03.15. US
201314044582 2013.10.02. US

---

(11) E051509
(21) E 09 709461
(96) EP 20090709461 2009.02.13.
(97) EP 2260012 A2 2009.08.20.
EP 2260012 B1 2020.08.05.
(73) SAINT-GOBAIN CENTRE DE RECHERCHES ET D'ETUDES EUROPEEN, 92400 Courbevoie (FR)
(72) MARLIN, Samuel
WALLAR, Howard
(74) Danubia Szabadalmi és Jogi Iroda Kft., 1051 Budapest, (HU)
(54) BSAS por
(51) C04B 35/195 (2006.01)
C04B 35/653 (2006.01)
(13) T2
(30) 30225 2008.02.13. US

---

(11) E051629
(21) E 16 874884
(96) EP 20160874884 2016.12.16.
(97) EP 3392226 A1 2018.10.24.
EP 3392226 B1 2020.06.03.
(73) Zibo City Luzhong Refractories Co., Ltd., Zibo, Shandong 255138 (CN)
(72) CHEN, Junhong
FENG, Jisheng
JIA, Yuanping
WU, Yanxia
ZHU, Bo
GUO, Yutao
(74) SBGK Szabadalmi Ügyvivői Iroda, 1062 Budapest, (HU)
(54) Eljárás magnézium-alumínium spinell tégla készítésére, valamint az eljárás alkalmazásával készített magnézium-alumínium spinell tégla
(51) C04B 35/66 (2006.01)
B32B 18/00 (2006.01)
C04B 35/043 (2006.01)
C04B 35/05 (2006.01)
C04B 35/20 (2006.01)
C04B 35/443 (2006.01)
C04B 35/626 (2006.01)
C04B 35/634 (2006.01)
(13) T2
(30) 201510936752 2015.12.16. CN

---

(11) E051258

(21) E 14 820764
(96) EP 20140820764 2014.12.05.
(97) EP 3080052 A1 2015.06.18.
EP 3080052 B1 2020.08.26.
(73) Mapei S.p.A., I-20158 Milano (IT)
(72) FERRARI, Giorgio
RUSSO, Vincenzo
SQUINZI, Marco
(74) Danubia Szabadalmi és Jogi Iroda Kft., 1051 Budapest, (HU)
(54) Kötésgyorsító adalékszer cementtartalmú összetételekhez
(51) C04B 40/00 (2006.01)
C04B 28/04 (2006.01)
C04B 28/18 (2006.01)
C04B103/14 (2006.01)
(13) T2
(30) MI20132059 2013.12.10. IT

---

(11) E051242
(21) E 15 188583
(96) EP 20150188583 2015.10.06.
(97) EP 3153488 A1 2017.04.12.
EP 3153488 B1 2020.04.01.
(73) ChemCom Industries B.V., 9930 AC Delzijl (NL)
Schneider-Planta Chemicals GmbH, 66571 Eppelborn-Dirmingen (DE)
(72) BASTIAENSEN, Erik
SCHNEIDER, Detlef
PLANTA, Ulrike
(74) Danubia Szabadalmi és Jogi Iroda Kft., 1051 Budapest, (HU)
(54) Fertőtlenítőszer-szemcse, eljárás és eszköz fertőtlenítőszer gyártására
(51) C05C 9/02 (2006.01)
C05G 3/00 (2006.01)
(13) T2

---

(11) E051542
(21) E 06 813569
(96) EP 20060813569 2006.08.18.
(97) EP 2043972 A1 2008.01.31.
EP 2043972 B1 2020.04.29.
(73) Iowa State University Research Foundation, Inc., Ames, IA 50010 (US)
(72) LIN, Victor Shang-Yi
NIEWEG, Jennifer A.
VERKADE, John G.
VENKAT REDDY, Chinta Reddy
KERN, Carla
(74) SBGK Szabadalmi Ügyvivői Iroda, 1062 Budapest, (HU)
(54) Biodízel-előállítás kompozitkatalizátorok alkalmazásával
(51) C07C 2/02 (2006.01)
(13) T2
(30) 832849 P 2006.07.23. US

(11) E051323
(21) E 14 737479
(96) EP 20140737479 2014.06.20.
(97) EP 3010878 A1 2014.12.24.
EP 3010878 B1 2020.08.26.
(73) Cargill, Incorporated, Wayzata, MN 55391 (US)
(72) DEN RIDDER, Johannes Jacobus Joseph
GOORDEN, Josephus Johannes Petrus Maria
KOSTER, Didier Agnes Joseph
(74) SBGK Szabadalmi Ügyvivői Iroda, 1062 Budapest, (HU)
(54) Elválasztó fal etanol tisztítási eljárásban
(51) C07C 29/80 (2006.01)
B01D 3/14 (2006.01)
C07C 31/08 (2006.01)
(13) T2
(30) 13003173 2013.06.21. EP

---

(11) E051502
(21) E 16 778044
(96) EP 20160778044 2016.10.07.
(97) EP 3359519 A1 2017.04.13.
EP 3359519 B1 2020.08.12.
(73) United Kingdom Research and Innovation, Swindon SN2 1FL (GB)
(72) POWELL, Jonathan, Joseph
FARIA, Nuno, Jorge, Rodrigues
(74) Gödölle, Kékes, Mészáros & Szabó Szabadalmi és Védjegy Iroda, 1024 Budapest, (HU)
(54) Eljárások karboxilát ligandummal módosított vas(III)-hidroxid kolloidok előállítására, valamint kapcsolódó kompozíciók és alkalmazások
(51) C07C 51/41 (2006.01)
A23L 33/165 (2016.01)
A61K 31/295 (2006.01)
A61K 33/26 (2006.01)
(13) T2
(30) 201517893 2015.10.09. GB

---

(11) E051157
(21) E 16 776717
(96) EP 20160776717 2016.04.08.
(97) EP 3281932 A1 2018.02.14.
EP 3281932 B1 2020.08.12.
(73) Daikin Industries, Ltd., Osaka-shi, Osaka 530-8323 (JP)
(72) MATSUURA, Makoto
YOSHIYAMA, Asako
KISHIKAWA, Yosuke
(74) SBGK Szabadalmi Ügyvivői Iroda, 1062 Budapest, (HU)
(54) Akrilsavszármazékot tartalmazó készítmény és eljárás akrilsavszármazék stabilizálására
(51) C07C 51/64 (2006.01)
C07C 57/76 (2006.01)

C07C 67/62 (2006.01)
C07C 69/653 (2006.01)
(13) T2
(30) 2015080382 2015.04.09. JP
2015090688 2015.04.27. JP

---

(11) E051426
(21) E 17 828680
(96) EP 20170828680 2017.12.14.
(97) EP 3555039 A1 2018.08.09.
EP 3555039 B1 2020.08.05.
(73) Josef Meissner GmbH & Co. KG, 50968 Köln (DE)
(72) PÖHLMANN, Jürgen
HERMANN, Dr. Heinrich
HÄNDEL, Mirko
WERNITZ, Sophie
FANKEL, Stefan
(74) SBGK Szabadalmi Ügyvivői Iroda, 1062 Budapest, (HU)
(54) Eljárás és rendszer aromás vegyületek adiabatikus nitrálására
(51) C07C201/08 (2006.01)
C07C205/06 (2006.01)
(13) T2
(30) 102017000973 2017.02.03. DE
102017106881 2017.03.30. DE
102017110084 2017.05.10. DE

---

(11) E051438
(21) E 15 729786
(96) EP 20150729786 2015.06.10.
(97) EP 3154932 A1 2015.12.17.
EP 3154932 B1 2020.05.27.
(73) Covestro Intellectual Property GmbH & Co. KG, 51373 Leverkusen (DE)
(72) Pennemann, Bernd
WESTPHAL, Ulrich
Förtsch, Dieter
MILLER, Spotswood
(74) Danubia Szabadalmi és Jogi Iroda Kft., 1051 Budapest, (HU)
(54) Eljárás és berendezés nitrogén-oxidok eltávolítására nitrálás során keletkező hulladékgázokból
(51) C07C209/34 (2006.01)
(13) T2
(30) 201414300504 2014.06.10. US

---

(11) E051314
(21) E 11 856910
(96) EP 20110856910 2011.12.19.
(97) EP 2671867 A1 2013.12.11.
EP 2671867 B1 2020.08.12.
(73) Hebei Fengyuan Green Technology Inc., Hebei 061108 (CN)
(72) SU, Deshui

(74) Danubia Szabadalmi és Jogi Iroda Kft., 1051 Budapest, (HU)
(54) Toluol-diamin kinyerése toluol-diizocinát előállítása során kibocsátott kátrányhulladék maradványból
(51) C07C211/51 (2006.01)
C07C209/00 (2006.01)
(13) T2
(30) 201110029377 2011.01.27. CN

---

(11) E051120
(21) E 17 754393
(96) EP 20170754393 2017.07.20.
(97) EP 3487835 A1 2018.01.25.
EP 3487835 B1 2020.04.08.
(73) Université de Rouen, 76130 Mont-Saint-Aignan (FR)
(72) Coquerel, Gérard
MAHIEUX, Julien
GENDRON, François-Xavier
(74) SBGK Szabadalmi Ügyvivői Iroda, 1062 Budapest, (HU)
(54) Eljárás baklofen sók felbontására
(51) C07C227/34 (2006.01)
C07C229/34 (2006.01)
(13) T2
(30) 1657054 2016.07.22. FR

---

(11) E051513
(21) E 19 714298
(96) EP 20190714298 2019.02.11.
(97) EP 3544966 A1 2019.08.15.
EP 3544966 B1 2020.09.09.
(73) NOVARTIS AG, 4056 Basel (CH)
(72) GODTFREDSON, Sven Erik
KAGAN, Mark
LIU, Yugang
PRASHAD, Mahavar
ZHU, Saijie
WANG, Zhaoyin
CHAI, Yongshuai
(74) SBGK Szabadalmi Ügyvivői Iroda, 1062 Budapest, (HU)
(54) Szubsztituált biszfenil-butánsav-észter származékok NEP inhibitorokként
(51) C07C233/47 (2006.01)
A61K 31/216 (2006.01)
A61P 9/00 (2006.01)
C07C279/14 (2006.01)
C07D209/20 (2006.01)
C07D233/64 (2006.01)
(13) T2
(30) PCT/CN2018/075515 2018.02.07. WO
PCT/CN2018/075791 2018.02.08. WO

---

(11) E051366

(21) E 18 198941
(96) EP 20180198941 2008.11.04.
(97) EP 3456707 A1 2019.03.20.
EP 3456707 B1 2020.04.15.
(73) PTC Therapeutics, Inc., South Plainfield, NJ 07080 (US)
(72) JANKOWSKI, Orion, D.
WESSON, Kieron, E.
MOLLARD, Paul
SHRADER, William, D
(74) Sworks Nemzetközi Szabadalmi Ügyvivői Iroda Kft., 1134 Budapest, (HU)
(54) 4-(P-kinonil)-2-hidroxibutánamid származékok mitokondriális betegségek kezelésére
(51) C07C235/78 (2006.01)
A61K 31/16 (2006.01)
A61P 21/00 (2006.01)
A61P 25/00 (2006.01)
A61P 25/16 (2006.01)
A61P 27/00 (2006.01)
C07C235/32 (2006.01)
(13) T2
(30) 212607 P 2007.11.06. US
212707 P 2007.11.06. US

---

(11) E051130
(21) E 09 790996
(96) EP 20090790996 2009.07.30.
(97) EP 2313364 A1 2010.02.11.
EP 2313364 B1 2020.09.02.
(73) IDEXX LABORATORIES, INC., Westbrook, ME 04092 (US)
(72) MURTHY, Yerramilli, V.S.N.
PADMANABHAN, Mahalakshmi
ATKINSON, Michael
YEUNG, Kwok, Kam
(74) SBGK Szabadalmi Ügyvivői Iroda, 1062 Budapest, (HU)
(54) Eljárások szimmetrikus dimetilarginin kimutatására
(51) C07C279/12 (2006.01)
A61P 13/12 (2006.01)
C07K 16/44 (2006.01)
(13) T2
(30) 86870 P 2008.08.07. US

---

(11) E051265
(21) E 16 872800
(96) EP 20160872800 2016.11.21.
(97) EP 3388418 A1 2018.10.17.
EP 3388418 B1 2020.07.01.
(73) Toray Fine Chemicals Co., Ltd., Tokyo 101-0041 (JP)
(72) MURANO, Haruo
SHIBAYAMA, Katsuhiro
(74) Danubia Szabadalmi és Jogi Iroda Kft., 1051 Budapest, (HU)

(54) Eljárás dimetil-szulfoxid tisztítására
(51) C07C315/06 (2006.01)
C07C317/04 (2006.01)
(13) T2
(30) 2015240081 2015.12.09. JP

---

(11) E051458
(21) E 14 844892
(96) EP 20140844892 2014.08.28.
(97) EP 3044223 A2 2015.03.19.
EP 3044223 B1 2020.04.01.
(73) Arrien Pharmaceuticals LLC, Salt Lake City, UT 84070 (US)
(72) Vankayalapati, Hariprasad
YERRAMREDDY, Venkatakrishnareddy
(74) Arinova Szabadalmi és Védjegy Iroda, 1122 Budapest, (HU)
(54) 2,3-Dihidro-1H-indén-1-on-származékok retinsavval rokon gazdag receptor gamma (ror gamma) antagonistákként szklerózis multiplex kezelésére
(51) C07C323/22 (2006.01)
A61K 31/5377 (2006.01)
A61P 17/06 (2006.01)
A61P 35/00 (2006.01)
A61P 37/00 (2006.01)
C07D211/14 (2006.01)
C07D211/38 (2006.01)
C07D211/58 (2006.01)
C07D213/50 (2006.01)
C07D231/12 (2006.01)
C07D277/42 (2006.01)
C07D295/116 (2006.01)
C07D295/135 (2006.01)
C07D401/10 (2006.01)
(13) T2
(30) 201361876099 P 2013.09.10. US

---

(11) E051339
(21) E 17 709716
(96) EP 20170709716 2017.03.14.
(97) EP 3429991 A1 2017.09.21.
EP 3429991 B1 2020.05.06.
(73) Nouryon Chemicals International B.V., 6824BM Arnhem (NL)
(72) GERRITSEN, René
HEKKERT, Richard Hermannes Johannes
KEIJZER, Ester Elisabeth Antonia
(74) Király György szabadalmi ügyvivő, 1171 Budapest, (HU)
(54) Tárolásstabil vizes szerves peroxid emulziók
(51) C07C407/00 (2006.01)
C07C409/00 (2006.01)
C08F 4/34 (2006.01)
(13) T2

(30) 16161148 2016.03.18. EP

---

(11) E051550
(21) E 08 857503
(96) EP 20080857503 2008.12.02.
(97) EP 2229360 A2 2009.06.11.
EP 2229360 B1 2020.07.01.
(73) Boehringer Ingelheim International GmbH, 55216 Ingelheim am Rhein (DE)
(72) MERTEN, Joern
RENNER, Svenja
REICHEL, Carsten
(74) Advopatent Szabadalmi és Védjegy Iroda, 1011 Budapest, (HU)
(54) Indolinon-származékok és eljárás előállításukra
(51) C07D209/34 (2006.01)
(13) T2
(30) 07122123 2007.12.03. EP

---

(11) E051536
(21) E 16 717473
(96) EP 20160717473 2016.04.15.
(97) EP 3442944 A1 2017.10.19.
EP 3442944 B1 2020.04.15.
(73) Stichting I-F Product Collaboration, 1097 JB Amsterdam (NL)
(72) BELLANDI, Paolo
ZANARDI, Giampaolo
DATAR, Ravindra Vitthal
DEVARAJAN, Chockalingam
MURALI, Swamynathan
SWAMY, Narayana
(74) SBGK Szabadalmi Ügyvivői Iroda, 1062 Budapest, (HU)
(54) Eljárás 4-aminoindán-származékok és rokon amidoindán-amidok előállítására
(51) C07D211/60 (2006.01)
A01N 43/42 (2006.01)
(13) T2

---

(11) E051255
(21) E 15 711336
(96) EP 20150711336 2015.02.19.
(97) EP 3107899 A1 2015.08.27.
EP 3107899 B1 2020.08.12.
(73) Aviv Therapeutics, Inc., Menlo Park, CA 94025 (US)
(72) YANG, Wenjin
YU, Teh-Yie
JIANG, Chun
(74) SBGK Szabadalmi Ügyvivői Iroda, 1062 Budapest, (HU)
(54) Mitokondriális aldehid dehidrogenáz 2 (ALDH2) kötő policiklusos amidok és alkalmazásuk rák kezelésére
(51) C07D213/82 (2006.01)
C07C235/60 (2006.01)
C07D213/56 (2006.01)

C07D213/81 (2006.01)
C07D213/89 (2006.01)
C07D231/12 (2006.01)
C07D233/64 (2006.01)
C07D261/08 (2006.01)
C07D277/30 (2006.01)
C07D307/54 (2006.01)
C07D333/24 (2006.01)
C07D401/04 (2006.01)
C07D405/12 (2006.01)
C07D409/04 (2006.01)
C07D413/04 (2006.01)

(13) T2

(30) 201461941909 P 2014.02.19. US

---

(11) E051348

(21) E 17 724498

(96) EP 20170724498 2017.04.26.

(97) EP 3458443 A1 2017.11.09.

EP 3458443 B1 2020.08.19.

(73) Bayer Pharma Aktiengesellschaft, 13353 Berlin (DE)

(72) WERNER, Stefan
MESCH, Stefanie
CLEVE, Arwed
BRÄUER, Nico
HERBERT, Simon, Anthony
KOCH, Markus
DAHLLÖF, Henrik
OSMERS, Maren
HARDAKER, Elizabeth
LISHCHYNSKYI, Anton

(74) Danubia Szabadalmi és Jogi Iroda Kft., 1051 Budapest, (HU)

(54) Aromás szulfonamid származékok

(51) C07D213/85 (2006.01)

(13) T2

(30) 16167996 2016.05.03. EP

---

(11) E051640

(21) E 16 799331

(96) EP 20160799331 2016.05.26.

(97) EP 3305768 A1 2018.04.11.

EP 3305768 B1 2020.07.01.

(73) Jiangsu Hengrui Medicine Co., Ltd., Jiangsu 222047 (CN)

(72) WU, Guaili
QIU, Zhenjun
SU, Yunpeng
LU, Xi

(74) SBGK Szabadalmi Ügyvivői Iroda, 1062 Budapest, (HU)

(54) Húgysav nátriumsó transzporter inhibitor és kristályos formája

(51) **C07D215/36** (2006.01)
A61K 31/47 (2006.01)
A61P 19/00 (2006.01)
A61P 19/06 (2006.01)
(13) **T2**
(30) 201510280720 2015.05.27. CN

---

(11) **E051581**
(21) **E 13 843717**
(96) **EP 20130843717** 2013.10.01.
(97) **EP 2903991 A1** 2014.04.10.
EP 2903991 B1 2020.09.16.
(73) Intermune, Inc., Brisbane, CA 94005 (US)
(72) BUCKMAN, Brad Owen
NICHOLAS, John Beamond
RAMPHAL, Johnnie Y.
EMAYAN, Kumaraswamy
SEIWERT, Scott D.
(74) Danubia Szabadalmi és Jogi Iroda Kft., 1051 Budapest, (HU)
(54) **Anti-fibrotikus piridinonok**
(51) **C07D217/24** (2006.01)
A61K 31/437 (2006.01)
C07D213/64 (2006.01)
C07D223/10 (2006.01)
C07D401/04 (2006.01)
C07D401/14 (2006.01)
C07D405/04 (2006.01)
C07D405/14 (2006.01)
C07D409/14 (2006.01)
C07D413/04 (2006.01)
C07D413/14 (2006.01)
C07D417/04 (2006.01)
C07D471/04 (2006.01)
C07D495/04 (2006.01)
C07D498/04 (2006.01)
C07D513/04 (2006.01)
(13) **T2**
(30) 201261709075 P 2012.10.02. US
201361777499 P 2013.03.12. US
201361872157 P 2013.08.30. US

---

(11) **E051551**
(21) **E 17 768914**
(96) **EP 20170768914** 2017.09.06.
(97) **EP 3512833 A1** 2018.03.22.
EP 3512833 B1 2020.07.29.
(73) Boehringer Ingelheim International GmbH, 55216 Ingelheim am Rhein (DE)
(72) LIU, Pingrong
MILLER, Craig Andrew

YU, Maolin
ZHANG, Zhonghua
RUPPEL, Sabine
PADYANA, Anil K.
(74) Advopatent Szabadalmi és Védjegy Iroda, 1011 Budapest, (HU)
(54) Heteroaril-karboxamid vegyületek, mint az RIPK2 inhibitorai
(51) C07D231/12 (2006.01)
A61K 31/437 (2006.01)
A61P 37/00 (2006.01)
C07D403/04 (2006.01)
C07D417/04 (2006.01)
C07D417/14 (2006.01)
C07D471/04 (2006.01)
C07D487/04 (2006.01)
(13) T2
(30) 201662394779 P 2016.09.15. US

---

(11) E051488
(21) E 15 851053
(96) EP 20150851053 2015.10.16.
(97) EP 3206493 A1 2016.04.21.
EP 3206493 B1 2020.05.06.
(73) Sage Therapeutics, Inc., Cambridge, MA 02142 (US)
(72) MARTINEZ BOTELLA, Gabriel
SALITURO, Francesco G.
ROBICHAUD, Albert Jean
HARRISON, Boyd L.
(74) Danubia Szabadalmi és Jogi Iroda Kft., 1051 Budapest, (HU)
(54) Készítmények és eljárások központi idegrendszeri rendellenességek kezelésére
(51) C07D231/14 (2006.01)
A01N 51/00 (2006.01)
A61P 25/00 (2006.01)
C07D295/033 (2006.01)
(13) T2
(30) 201462064957 P 2014.10.16. US

---

(11) E051642
(21) E 17 700390
(96) EP 20170700390 2017.01.13.
(97) EP 3402782 A1 2017.07.20.
EP 3402782 B1 2020.07.29.
(73) Grünenthal GmbH, 52078 Aachen (DE)
(72) KÜHNERT, Sven
KOENIGS, René Michael
KLESS, Achim
WEGERT, Anita
RATCLIFFE, Paul
JOSTOCK, Ruth
KOCH, Thomas

LINZ, Klaus
SCHRÖDER, Wolfgang
(74) Kovári Szabadalmi és Védjegy Iroda Kft., 1012 Budapest, (HU)
(54) 8-amino-2-oxo-1,3-diaza-spiro-[4,5]-dekán származékok
(51) C07D235/02 (2006.01)
A61K 31/4166 (2006.01)
A61P 25/00 (2006.01)
(13) T2
(30) 16151015 2016.01.13. EP

---

(11) E051360
(21) E 15 739042
(96) EP 20150739042 2015.06.11.
(97) EP 3154950 A1 2015.12.17.
EP 3154950 B1 2020.08.05.
(73) Sierra Oncology, Inc., Plymouth, MI 48170 (US)
(72) BROWN, Brandon, H.
CARRA, Ernest, A.
HEMENWAY, Jeffrey, N.
MORRISON, Henry
REYNOLDS, Troy
SHI, Bing
STEFANIDIS, Dimitrios
WANG, Fang
WARR, Matthew, Robert
WHITNEY, James, Andrew
XIN, Yan
(74) SBGK Szabadalmi Ügyvivői Iroda, 1062 Budapest, (HU)
(54) N-(ciano-metil)-4-(2-(4-morfolino-fenil-amino)-4-pirimidinil)-benzamid hidroklorid sók
(51) C07D239/42 (2006.01)
A61K 31/5377 (2006.01)
A61P 35/00 (2006.01)
(13) T2
(30) 201462011315 P 2014.06.12. US

---

(11) E051266
(21) E 15 743503
(96) EP 20150743503 2015.01.29.
(97) EP 3099302 A2 2015.08.06.
EP 3099302 B1 2020.06.17.
(73) Signal Pharmaceuticals, LLC, San Diego, CA 92121 (US)
(72) FERRETTI, Antonio Christian
MAN, Hon-Wah
MUSLEHIDDINOGLU, Jale
XU, Jean
YONG, Kelvin Hin-yeong
BEAUCHAMPS, Marie Georges
KOTHARE, Mohit Atul
ZOU, Nanfei

BOERSEN, Nathan Andrew
LI, Ying
HILGRAF, Robert
NAGY, Mark A.
ZOU, Daozhong
HUANG, Lianfeng
(74) SBGK Szabadalmi Ügyvivői Iroda, 1062 Budapest, (HU)
(54) A 2-(terc-butil-amino)-4-((1R, 3R, 4R)-3-hidroxi-4-metil-ciklohexil-amino)-pirimidin-5-karboxamid kristályos formái
(51) C07D239/48 (2006.01)
(13) T2
(30) 201461933636 P 2014.01.30. US
201462025161 P 2014.07.16. US

---

(11) E051230
(21) E 15 155714
(96) EP 20150155714 2003.10.16.
(97) EP 2902386 A1 2015.08.05.
EP 2902386 B1 2020.04.08.
(73) Symed Labs Limited, Banjara Hills, Hyderabad Telangana 500034 (IN)
(72) Krishna Reddy, Pingili
Mohan Rao, Dodda
(74) SBGK Szabadalmi Ügyvivői Iroda, 1062 Budapest, (HU)
(54) Linezolid kristályos formája
(51) C07D263/20 (2006.01)
(13) T2

---

(11) E051537
(21) E 16 830837
(96) EP 20160830837 2016.07.27.
(97) EP 3330259 A1 2018.06.06.
EP 3330259 B1 2020.06.10.
(73) Chong Kun Dang Pharmaceutical Corp., Seoul 03742 (KR)
(72) LEE, Jaekwang
KO, Moo Sung
HAN, Younghue
KIM, Yuntae
(74) Gödölle, Kékes, Mészáros & Szabó Szabadalmi és Védjegy Iroda, 1024 Budapest, (HU)
(54) 1,3,4-oxadiazolamid-származék vegyület mint hiszton deacetiláz 6 inhibitor és ezt tartalmazó gyógyszerkészítmény
(51) C07D271/10 (2006.01)
A61K 31/4245 (2006.01)
C07D413/10 (2006.01)
C07D413/12 (2006.01)
(13) T2
(30) 20150106007 2015.07.27. KR

---

(11) E051243
(21) E 11 191740

(96) EP 20110191740 2007.07.12.
(97) EP 2431359 A1 2012.03.21.
EP 2431359 B1 2020.06.03.
(73) Provepharm Life Solutions, 13013 Marseille (FR)
(72) Feraud, Michel
Sayah, Babak
(74) Danubia Szabadalmi és Jogi Iroda Kft., 1051 Budapest, (HU)
(54) Eljárás diaminofenotiazínium-vegyületek előállítására
(51) C07D279/20 (2006.01)
A61K 31/5415 (2006.01)
A61P 7/00 (2006.01)
A61P 25/00 (2006.01)
A61P 31/00 (2006.01)
C07D279/22 (2006.01)
(13) T2
(30) 0606330 2006.07.12. FR

---

(11) E051522
(21) E 17 772569
(96) EP 20170772569 2017.09.14.
(97) EP 3322695 A1 2018.03.29.
EP 3322695 B1 2020.07.22.
(73) Celanese International Corporation, Irving, TX 75039 (US)
(72) MOLLENKOPF, Christoph
GROER, Peter
YADAV, Arvind
(74) Danubia Szabadalmi és Jogi Iroda Kft., 1051 Budapest, (HU)
(54) Aceszulfám-kálium készítmények és eljárások előállításukra
(51) C07D291/06 (2006.01)
(13) T2
(30) 201662397528 P 2016.09.21. US
201662397520 P 2016.09.21. US

---

(11) E051396
(21) E 17 772252
(96) EP 20170772252 2017.09.14.
(97) EP 3319949 A1 2018.03.29.
EP 3319949 B1 2020.07.22.
(73) Celanese International Corporation, Irving, TX 75039 (US)
(72) MOLLENKOPF, Christoph
GROER, Peter
YADAV, Arvind
(74) Danubia Szabadalmi és Jogi Iroda Kft., 1051 Budapest, (HU)
(54) Aceszulfám-kálium kompozíciók és az előállításukra szolgáló eljárások
(51) C07D291/06 (2006.01)
(13) T2
(30) 201662397509 P 2016.09.21. US

---

(11) E051214

(21) E 17 705863
(96) EP 20170705863 2017.02.16.
(97) EP 3416954 A1 2017.08.24.
EP 3416954 B1 2020.08.19.
(73) BASF SE, 67056 Ludwigshafen am Rhein (DE)
(72) RIEDEL, Dominic
TELES, Joaquim H.
SCHELLING, Heiner
WEGERLE, Ulrike
MÜLLER, Ulrich
PARVULESCU, Andrei-Nicolae
MANNWEILER, Jochen
HENN, Timo
LÜDERITZ, Thomas
WÖRZ, Nicolai Tonio
MÜLLER, Christian
WEBER, Markus
URBANCZYK, Daniel
(74) SBGK Szabadalmi Ügyvivői Iroda, 1062 Budapest, (HU)
(54) Eljárás propilén-oxid előállítására
(51) C07D301/12 (2006.01)
C07D301/36 (2006.01)
(13) T2
(30) 16156112 2016.02.17. EP

---

(11) E051231
(21) E 17 736396
(96) EP 20170736396 2017.01.06.
(97) EP 3399978 A1 2017.07.13.
EP 3399978 B1 2020.09.09.
(73) Celgene Corporation, Summit, NJ 07901 (US)
(72) ALEXANDER, Matthew, D.
CORREA, Matthew, D.
HANSEN, Joshua
RAHEJA, Raj, Kumar
SAPIENZA, John
(74) SBGK Szabadalmi Ügyvivői Iroda, 1062 Budapest, (HU)
(54) Antiproliferatív vegyületek, és ezek gyógyszerészeti összetételei és alkalmazásai
(51) C07D401/04 (2006.01)
A61K 31/454 (2006.01)
A61K 31/675 (2006.01)
A61K 45/06 (2006.01)
A61P 35/00 (2006.01)
A61P 35/02 (2006.01)
C07F 9/6558 (2006.01)
(13) T2
(30) 201662276763 P 2016.01.08. US

---

(11) E051059

(21) E 17 704791
(96) EP 20170704791 2017.02.17.
(97) EP 3416957 A1 2017.08.24.
EP 3416957 B1 2020.07.01.
(73) Sprint Bioscience AB, 141 57 Huddinge (SE)
(72) MARTINSSON, Jessica
ANDERSSON, Martin
LINDSTRÖM, Johan
FORSBLOM, Rickard
RAHM, Fredrik
GINMAN, Tobias
VIKLUND, Jenny
(74) SBGK Szabadalmi Ügyvivői Iroda, 1062 Budapest, (HU)
(54) Rák és diabétesz kezelésére szolgáló 6-heterociklusos-4-morfolin-4-ilpiridin-2-on vegyületek
(51) C07D401/04 (2006.01)
A61K 31/5377 (2006.01)
A61P 3/00 (2006.01)
A61P 35/00 (2006.01)
C07D413/04 (2006.01)
C07D413/14 (2006.01)
C07D417/14 (2006.01)
(13) T2
(30) 16156533 2016.02.19. EP

---

(11) E051094
(21) E 14 842802
(96) EP 20140842802 2014.09.04.
(97) EP 3041835 A1 2015.03.12.
EP 3041835 B1 2020.04.08.
(73) Ellora Therapeutics, Inc., Encinitas, CA 92004 (US)
(72) MOHAN, Raju
(74) PINTZ ÉS TÁRSAI Szabadalmi, Védjegy és Jogi Iroda Kft., 1444 Budapest, (HU)
(54) Liver X receptor (LXR) módosítók
(51) C07D401/04 (2006.01)
A61P 3/00 (2006.01)
A61P 17/00 (2006.01)
A61P 25/00 (2006.01)
A61P 31/00 (2006.01)
A61P 35/00 (2006.01)
C07D409/14 (2006.01)
(13) T2
(30) 201361873755 P 2013.09.04. US

---

(11) E051530
(21) E 18 204389
(96) EP 20180204389 2015.11.06.
(97) EP 3473619 A1 2019.04.24.
EP 3473619 B1 2020.09.09.
(73) ELI LILLY AND COMPANY, Indianapolis, IN 46285 (US)

(72) Henry, James Robert
(74) SBGK Szabadalmi Ügyvivői Iroda, 1062 Budapest, (HU)
(54) Aurora A kináz inhibitor
(51) C07D401/14 (2006.01)
A61K 31/4545 (2006.01)
A61P 35/00 (2006.01)
(13) T2
(30) 201462079742 P 2014.11.14. US

---

(11) E051275
(21) E 18 188034
(96) EP 20180188034 2014.10.17.
(97) EP 3424920 A1 2019.01.09.
EP 3424920 B1 2020.04.15.
(73) Vertex Pharmaceuticals Incorporated, Boston, MA 02210 (US)
(72) NTI-ADDAE, Kwame, Wiredu
O'NEIL, Simon Adam
ZHANG, Yuegang
MUDUNURI, Praveen
VAN ALSTEN, John Gregg
SONG, Bin
STAVROPOULOS, Kathy
STROHMEIER, Mark
WALDO, Michael
NAVAMAL, Mettachit
KADIYALA, Irina Nikolaevna
(74) Danubia Szabadalmi és Jogi Iroda Kft., 1051 Budapest, (HU)
(54) (S)-N-Metil-8-(1-((2'-metil-[4,5'-bipirimidin]-6-il)amino)propán-2-il)kinolin-4-karboxamid és deuterált származékainak kokristályai DNS-PK inhibitorokként
(51) C07D401/14 (2006.01)
A61K 31/506 (2006.01)
A61P 35/00 (2006.01)
(13) T2
(30) 201361892002 P 2013.10.17. US

---

(11) E051254
(21) E 13 726362
(96) EP 20130726362 2013.05.17.
(97) EP 2858989 A1 2013.11.21.
EP 2858989 B1 2020.05.06.
(73) Genentech, Inc., South San Francisco CA 94080-4990 (US)
(72) CHAKRAVARTY, Paroma
KOTHARI, Sanjeev
GOSSELIN, Francis
SAVAGE, Scott J.
STULTS, Jeffrey
(74) Gödölle, Kékes, Mészáros & Szabó Szabadalmi és Védjegy Iroda, 1024 Budapest, (HU)
(54) Egy AKT-gátló pirimidin-ciklopentán vegyület amorf formája, annak kompozíciói és eljárásai
(51) C07D403/04 (2006.01)

A61K 31/517 (2006.01)
C07D239/70 (2006.01)
(13) T2
(30) 201261648536 P 2012.05.17. US

---

(11) E051346
(21) E 11 800049
(96) EP 20110800049 2011.06.03.
(97) EP 2594567 A1 2013.05.22.
EP 2594567 B1 2020.07.29.
(73) Guangzhou Healthquest Pharma Co., Ltd., Science City, Guangszhou (CN)
(72) DING, Ke
WANG, Deping
PEI, Duanqing
ZHANG, Zhang
SHEN, Mengjie
LUO, Kun
FENG, Yubing
(74) Danubia Szabadalmi és Jogi Iroda Kft., 1051 Budapest, (HU)
(54) Heterociklusos alkinil-benzol vegyületek és gyógyászati készítmények és alkalmazásaik
(51) C07D403/12 (2006.01)
A61K 31/437 (2006.01)
A61K 31/4439 (2006.01)
A61K 31/496 (2006.01)
A61K 31/506 (2006.01)
A61K 31/519 (2006.01)
A61P 35/00 (2006.01)
A61P 35/02 (2006.01)
C07D239/42 (2006.01)
C07D401/12 (2006.01)
C07D471/04 (2006.01)
C07D487/04 (2006.01)
(13) T2
(30) 201010216603 2010.07.01. CN

---

(11) E051299
(21) E 15 714352
(96) EP 20150714352 2015.03.19.
(97) EP 3209655 A1 2016.04.28.
EP 3209655 B1 2020.07.15.
(73) LANDOS BIOPHARMA, INC., Blacksburg, VA 24060 (US)
(72) BASSAGANYA-RIERA, Josep
CARBO BARRIOS, Adria
GANDOUR, Richard
COOPER, Julian, D.
HONTECILLAS, Raquel
(74) Danubia Szabadalmi és Jogi Iroda Kft., 1051 Budapest, (HU)
(54) Lantionin szintetáz C-szerű 2-es fehérjén alapuló terápiás szerek
(51) C07D403/12 (2006.01)

A61K 31/341 (2006.01)
A61K 31/4184 (2006.01)
A61K 31/423 (2006.01)
A61K 31/44 (2006.01)
A61K 31/4427 (2006.01)
A61K 31/497 (2006.01)
A61P 31/12 (2006.01)
C07D213/69 (2006.01)
C07D307/60 (2006.01)
C07D401/14 (2006.01)
C07D413/12 (2006.01)
C07D413/14 (2006.01)

(13) T2

(30) 201462068322 P 2014.10.24. US
201562101164 P 2015.01.08. US

---

(11) E051451

(21) E 17 739383

(96) EP 20170739383 2017.06.08.

(97) EP 3468966 A1 2017.12.14.
EP 3468966 B1 2020.08.05.

(73) Vitae Pharmaceuticals, LLC, Madison, NJ 07940 (US)

(72) CACATIAN, Salvacion
CLAREMON, David, A.
DILLARD, Lawrence, Wayne
DONG, Chengguo
FAN, Yi
JIA, Lanqi
LOTESTA, Stephen, D.
MARCUS, Andrew
MORALES-RAMOS, Angel
SINGH, Suresh, B.
VENKATRAMAN, Shankar
YUAN, Jing
ZHENG, Yajun
ZHUANG, Linghang
PARENT, Stephan, D.
HOUSTON, Travis, L.

(74) Danubia Szabadalmi és Jogi Iroda Kft., 1051 Budapest, (HU)

(54) A menin-MLL kölcsönhatás inhibitorai

(51) C07D405/14 (2006.01)
A61K 31/407 (2006.01)
A61P 3/10 (2006.01)
A61P 35/00 (2006.01)
C07D403/04 (2006.01)
C07D403/14 (2006.01)
C07D471/10 (2006.01)
C07D487/10 (2006.01)

C07D491/10 (2006.01)
(13) T2
(30) 201662348496 P 2016.06.10. US

---

(11) E051078
(21) E 13 780358
(96) EP 20130780358 2013.10.23.
(97) EP 2912032 A1 2014.05.01.
EP 2912032 B1 2020.05.27.
(73) Nerviano Medical Sciences S.r.l., 20014 Nerviano (MI) (IT)
(72) PAPEO, Gianluca Mariano Enrico
KRASAVIN, Mikhail Yurievitch
ORSINI, Paolo
SCOLARO, Alessandra
(74) Kovári Szabadalmi és Védjegy Iroda Kft., 1012 Budapest, (HU)
(54) 4-karboxamido-izoindolinone származék mint szelektív parp-1 inhibitor
(51) C07D405/14 (2006.01)
A61K 31/4035 (2006.01)
A61K 31/454 (2006.01)
A61P 35/00 (2006.01)
C07D209/46 (2006.01)
C07D403/02 (2006.01)
C07D403/04 (2006.01)
C07D403/14 (2006.01)
C07D405/04 (2006.01)
C07D407/14 (2006.01)
C07D409/14 (2006.01)
C07D413/06 (2006.01)
C07D413/14 (2006.01)
(13) T2
(30) 12190130 2012.10.26. EP

---

(11) E051163
(21) E 16 717565
(96) EP 20160717565 2016.03.23.
(97) EP 3274347 A1 2016.09.29.
EP 3274347 B1 2020.07.08.
(73) Giuliani S.p.A., 20129 Milano (IT)
(72) GIULIANI, Giammaria
BENEDUSI, Anna
MARZANI, Barbara
BARONI, Sergio
(74) SBGK Szabadalmi Ügyvivői Iroda, 1062 Budapest, (HU)
(54) Szabad gyökökkel szemben antioxidáns aktivitással és gyulladásgátló aktivitással rendelkező vegyületek és megfelelő gyógyszerkészítmények bőrápoláshoz
(51) C07D407/04 (2006.01)
A61K 31/357 (2006.01)
A61P 29/00 (2006.01)
A61Q 19/00 (2006.01)

C07D319/06 (2006.01)
(13) T2
(30) UB20150342 2015.03.26. IT

---

(11) E051610
(21) E 14 822781
(96) EP 20140822781 2014.07.07.
(97) EP 3019495 A1 2015.01.15.
EP 3019495 B1 2020.06.03.
(73) Arysta LifeScience Corporation, Tokyo 104-6591 (JP)
(72) PRASAD, Vic
HINDUPUR, Rama Mohan
MANE, Avinash Sheshrao
BALAKRISHNAN, Sankar
PAWAR, Jivan Dhanraj
MADDANI, Mahagundappa Rachappa
WADHWA, Sandeep
(74) Danubia Szabadalmi és Jogi Iroda Kft., 1051 Budapest, (HU)
(54) Eljárás fluoxastrobin előállítására
(51) C07D413/12 (2006.01)
C07D273/01 (2006.01)
C07D413/10 (2006.01)
(13) T2
(30) 201361843656 P 2013.07.08. US

---

(11) E051634
(21) E 17 772381
(96) EP 20170772381 2017.09.21.
(97) EP 3515910 A1 2018.03.29.
EP 3515910 B1 2020.07.15.
(73) Astrazeneca AB, 151 85 Södertälje (SE)
(72) PERRY, Matthew
KARABELAS, Konstantinos
MOGEMARK, Mickael
BOLD, Peter
TYRCHAN, Christian
NIKITIDIS, Antonios
PETERSEN, Jens
BÖRJESSON, Ulf
(74) Danubia Szabadalmi és Jogi Iroda Kft., 1051 Budapest, (HU)
(54) 5-[2-(Piridin-2-il-amino)-1,3-tiazol-5-il]-2,3-dihidro-1H-izoindol-1-on-származékok és alkalmazásuk delta és gamma foszfatidilinozit-3-kináz duális inhibitoraiként
(51) C07D417/14 (2006.01)
A61K 31/4439 (2006.01)
A61P 11/00 (2006.01)
A61P 11/06 (2006.01)
C07D471/04 (2006.01)
C07D487/04 (2006.01)
(13) T2

(30) 201662398006 P 2016.09.22. US

---

(11) E051394
(21) E 18 156043
(96) EP 20180156043 2013.12.05.
(97) EP 3345904 A1 2018.07.11.
EP 3345904 B1 2020.07.29.
(73) Chiesi Farmaceutici S.p.A., 43122 Parma (IT)
(72) RANCATI, Fabio
LINNEY, Ian
(74) Danubia Szabadalmi és Jogi Iroda Kft., 1051 Budapest, (HU)
(54) Muszkarin receptor antagonista és béta2 adrenerg receptor agonista aktivitással rendelkező vegyületek
(51) C07D453/02 (2006.01)
A61P 11/00 (2006.01)
A61P 29/00 (2006.01)
(13) T2
(30) 12195891 2012.12.06. EP

---

(11) E051424
(21) E 17 787843
(96) EP 20170787843 2017.10.10.
(97) EP 3523301 A1 2018.04.19.
EP 3523301 B1 2020.05.27.
(73) Array Biopharma Inc., Boulder, CO 80301 (US)
(72) ANDREWS, Steven W.
ARONOW, Sean
BLAKE, James F.
BRANDHUBER, Barbara J.
COOK, Adam
HAAS, Julia
JIANG, Yutong
KOLAKOWSKI, Gabrielle R.
MCFADDIN, Elizabeth A.
MCKENNEY, Megan L.
MCNULTY, Oren T.
METCALF, Andrew T.
MORENO, David A.
TANG, Tony P.
REN, Li
(74) SBGK Szabadalmi Ügyvivői Iroda, 1062 Budapest, (HU)
(54) RET kináz inhibitor szubsztituált pirazolo[1,5-a]piridin vegyületek
(51) C07D471/04 (2006.01)
A61K 31/437 (2006.01)
A61P 35/00 (2006.01)
(13) T2
(30) 201662406252 P 2016.10.10. US
201762447850 P 2017.01.18. US
201762491164 P 2017.04.27. US
201762554817 P 2017.09.06. US

201762566093 P 2017.09.29. US

---

(11) E051350
(21) E 15 742306
(96) EP 20150742306 2015.07.29.
(97) EP 3174875 A1 2016.02.04.
EP 3174875 B1 2020.08.19.
(73) Bayer Pharma Aktiengesellschaft, 13353 Berlin (DE)
(72) PLATZEK, Johannes
GARKE, Gunnar
GRUNENBERG, Alfons
(74) Danubia Szabadalmi és Jogi Iroda Kft., 1051 Budapest, (HU)
(54) Eljárás (4S)-4-(4-ciano-2-metoxifenil)-5-etoxi-2,8-dimetil-1,4-dihidro-1,6-naftridin-3-karboxamid előállítására és tisztítására gyógyászati hatóanyagként való alkalmazása céljából
(51) C07D471/04 (2006.01)
A61K 31/4375 (2006.01)
A61P 9/00 (2006.01)
(13) T2
(30) 14179544 2014.08.01. EP

---

(11) E051448
(21) E 16 843670
(96) EP 20160843670 2016.09.08.
(97) EP 3348557 A1 2018.07.18.
EP 3348557 B1 2020.04.29.
(73) Jiangsu Atom Bioscience And Pharmaceutical Co., Ltd, Zhenjiang, Jiangsu 212009 (CN)
(72) SHI, Dongfang
FU, Changjin
CHENG, Xi
ZHU, Jianghua
WEN, Jie
GU, Jie
(74) Danubia Szabadalmi és Jogi Iroda Kft., 1051 Budapest, (HU)
(54) Imidazo[1,2a]piridinek hiperurikémia vagy köszvény kezelésére vagy megelőzésére
(51) C07D471/04 (2006.01)
A61K 31/437 (2006.01)
A61P 19/06 (2006.01)
(13) T2
(30) 201510576110 2015.09.10. CN

---

(11) E051195
(21) E 17 177371
(96) EP 20170177371 2014.03.07.
(97) EP 3269716 A1 2018.01.17.
EP 3269716 B1 2020.09.16.
(73) Galapagos N.V., 2800 Mechelen (BE)
(72) DESROY, Nicolas
HECKMANN, Bertrand
BRYS, Reginald, Christophe, Xavier

JONCOUR, Agnés, Marie
PEIXOTO, Christophe
BOCK, Xavier, Marie
(74) SBGK Szabadalmi Ügyvivői Iroda, 1062 Budapest, (HU)
(54) Új vegyületek és gyógyászati készítményeik gyulladásos rendellenességek kezelésére
(51) C07D471/04 (2006.01)
A61K 31/437 (2006.01)
A61P 9/00 (2006.01)
A61P 11/00 (2006.01)
A61P 25/28 (2006.01)
A61P 29/00 (2006.01)
A61P 35/00 (2006.01)
A61P 37/00 (2006.01)
(13) T2
(30) 201361781174 P 2013.03.14. US

---

(11) E051080
(21) E 15 867764
(96) EP 20150867764 2015.12.09.
(97) EP 3231803 A1 2017.10.18.
EP 3231803 B1 2020.07.01.
(73) ONO Pharmaceutical Co., Ltd., Osaka-shi, Osaka 541-8526 (JP)
(72) TANAKA, Motoyuki
KONDO, Takashi
HIROOKA, Yasuo
NISHIYAMA, Taihei
HIRAMATSU, Atsushi
KODA, Tomoyuki
KOUYAMA, Sho
(74) Sworks Nemzetközi Szabadalmi Ügyvivői Iroda Kft., 1134 Budapest, (HU)
(54) Dihidroindolizinon származék
(51) C07D471/04 (2006.01)
A61K 31/444 (2006.01)
A61P 7/02 (2006.01)
A61P 43/00 (2006.01)
(13) T2
(30) 2014249822 2014.12.10. JP
2014263251 2014.12.25. JP
2015046150 2015.03.09. JP
2015160632 2015.08.17. JP

---

(11) E051535
(21) E 11 777005
(96) EP 20110777005 2011.10.20.
(97) EP 2630146 A1 2012.04.26.
EP 2630146 B1 2020.07.01.
(73) Medivation Technologies LLC, San Francisco, CA 94105 (US)
(72) WANG, Bing
CHU, Daniel

LIU, Yongbo
PENG, Shichun
(74) PINTZ ÉS TÁRSAI Kft., 1444 Budapest, (HU)
(54) Kristályos (8S,9R)-5-Fluor-8-(4-fluorfenil)-9-(1-metil-1H-1,2,4-triazol-5-IL)-8,9-dihidro-2H-pirido[4,3,2-DE]ftalazin-3(7H)-on-tozilát-só
(51) C07D471/06 (2006.01)
A61K 31/5025 (2006.01)
A61P 35/00 (2006.01)
(13) T2
(30) 405476 P 2010.10.21. US

---

(11) E051399
(21) E 17 747004
(96) EP 20170747004 2017.02.04.
(97) EP 3412672 A1 2018.12.12.
EP 3412672 B1 2020.07.15.
(73) Chia Tai Tianqing Pharmaceutical Group Co., Ltd., Lianyungang, Jiangsu 222062 (CN)
(72) DING, Zhaozhong
SUN, Fei
HU, Yinghu
ZHOU, Yilong
WANG, Zheng
ZHAO, Rui
YANG, Ling
(74) Gödölle, Kékes, Mészáros & Szabó Szabadalmi és Védjegy Iroda, 1024 Budapest, (HU)
(54) 2-butoxi-7-(4-(pirrolidin-1-ilmetil)benzil)-5H-pirrolo[3,2-D]pirimidin-4-amin a kristályformája mint TLR7 agonista, előállítási eljárása és alkalmazása
(51) C07D487/04 (2006.01)
A61K 31/519 (2006.01)
A61P 31/12 (2006.01)
(13) T2
(30) 201610082029 2016.02.05. CN

---

(11) E051541
(21) E 16 745598
(96) EP 20160745598 2016.07.21.
(97) EP 3325482 A1 2017.01.26.
EP 3325482 B1 2020.06.24.
(73) ImmunoGen, Inc., Waltham, MA 02451 (US)
(72) GÉRARD, Baudouin
SHIZUKA, Manami
MILLER, Michael, Louis
SILVA, Richard, A.
(74) Sworks Nemzetközi Szabadalmi Ügyvivői Iroda Kft., 1134 Budapest, (HU)
(54) Eljárások citotoxikus benzodiazepin származékok előállítására
(51) C07D487/04 (2006.01)
(13) T2
(30) 201562195023 P 2015.07.21. US
201662327973 P 2016.04.26. US

(11) E051074
(21) E 16 773207
(96) EP 20160773207 2016.03.31.
(97) EP 3279202 A1 2018.02.07.
EP 3279202 B1 2020.06.24.
(73) Taiho Pharmaceutical Co., Ltd., Tokyo 101-8444 (JP)
(72) EGAMI, Kosuke
(74) SWORKS Nemzetközi Szabadalmi Ügyvivői Iroda Kft., 1134 Budapest, (HU)
(54) 3,5-diszubsztituált benzol alkinil vegyület kristálya
(51) C07D487/04 (2006.01)
A61K 31/519 (2006.01)
A61P 35/00 (2006.01)
A61P 43/00 (2006.01)
C30B 29/58 (2006.01)
(13) T2
(30) 2015070927 2015.03.31. JP

---

(11) E051356
(21) E 14 893934
(96) EP 20140893934 2014.12.03.
(97) EP 3153515 A1 2017.04.12.
EP 3153515 B1 2020.08.12.
(73) AB Pharma Ltd., Shanghai 201108 (CN)
(72) ZHAN, Zheng-yun James
(74) SBGK Szabadalmi Ügyvivői Iroda, 1062 Budapest, (HU)
(54) Hepatitis C vírust gátló vegyületek, gyógyászati készítmények és alkalmazásaik
(51) C07D491/056 (2006.01)
A61K 31/4178 (2006.01)
A61K 31/4184 (2006.01)
A61K 31/4439 (2006.01)
A61K 31/498 (2006.01)
A61K 31/5377 (2006.01)
A61P 31/14 (2006.01)
C07D401/14 (2006.01)
C07D403/14 (2006.01)
C07D409/14 (2006.01)
C07D413/14 (2006.01)
C07D491/048 (2006.01)
C07D491/113 (2006.01)
C07D495/04 (2006.01)
C07D498/04 (2006.01)
C07D519/00 (2006.01)
(13) T2
(30) PCT/CN2014/079386 2014.06.06. WO

---

(11) E051576
(21) E 17 742219
(96) EP 20170742219 2017.07.14.

(97) EP 3484892 A1 2018.01.18.
EP 3484892 B1 2020.08.26.
(73) Galenica S.A., 14564 Kifissia (GR)
Energonbio Technologies S.A., 18451 Nikaia (GR)
(72) TRAFALIS, Dimitrios
(74) SBGK Szabadalmi Ügyvivői Iroda, 1062 Budapest, (HU)
(54) 1,2,4-Triazolo-[3,4-b]-1,3,4-tiadiazol-származékok
(51) C07D513/04 (2006.01)
A61K 31/433 (2006.01)
A61K 31/4439 (2006.01)
A61P 35/00 (2006.01)
(13) T2
(30) 20160100380 2016.07.14. GR

---

(11) E051615
(21) E 17 759943
(96) EP 20170759943 2017.02.28.
(97) EP 3424930 A1 2019.01.09.
EP 3424930 B1 2020.11.04.
(73) Nippon Shinyaku Co., Ltd., Kyoto-shi Kyoto 601-8550 (JP)
(72) HIGUCHI Fumi
(74) Danubia Szabadalmi és Jogi Iroda Kft., 1051 Budapest, (HU)
(54) JAK-gátló aktivitással rendelkező vegyület kristálya
(51) C07D513/04 (2006.01)
A61K 31/506 (2006.01)
A61P 29/00 (2006.01)
A61P 35/00 (2006.01)
A61P 37/06 (2006.01)
C07C309/30 (2006.01)
(13) T2
(30) 2016039315 2016.03.01. JP

---

(11) E051407
(21) E 15 155545
(96) EP 20150155545 2015.02.18.
(97) EP 3059240 A1 2016.08.24.
EP 3059240 B1 2019.10.30.
(73) Trinseo Europe GmbH, 8810 Horgen (CH)
(72) Rössle, Michael
Döring, Christian
THIELE, Sven
Thielemann, Dominique
(74) Kovári Szabadalmi és Védjegy Iroda Kft., 1012 Budapest, (HU)
(54) Funkcionalizált elasztomer polimerekhez elágazó ágensként alkalmazott multivinil-amino-szilánok
(51) C07F 7/10 (2006.01)
C07F 7/21 (2006.01)
C08F 4/46 (2006.01)
C08F 12/08 (2006.01)
C08F 36/06 (2006.01)

C08F 36/08 (2006.01)
C08L 21/00 (2006.01)
(13) T2

---

(11) E051599
(21) E 18 206633
(96) EP 20180206633 2018.11.16.
(97) EP 3489247 A1 2019.05.29.
EP 3489247 B1 2020.05.27.
(73) Evonik Operations GmbH, 45128 Essen (DE)
(72) RÖBEN, Caren
Moser, Ralph
Köpfer, Alexander
Mayer, Stefanie
Hasse, Andre
Forster, Frank
(74) Danubia Szabadalmi és Jogi Iroda Kft., 1051 Budapest, (HU)
(54) Szilán-származékok és eljárás előállításukra
(51) C07F 7/18 (2006.01)
C08K 3/36 (2006.01)
C08K 5/548 (2006.01)
C08L 9/06 (2006.01)
(13) T2
(30) 102017221259 2017.11.28. DE

---

(11) E051636
(21) E 14 717775
(96) EP 20140717775 2014.04.15.
(97) EP 2986620 A1 2014.10.23.
EP 2986620 B1 2020.06.24.
(73) BASF SE, 67056 Ludwigshafen am Rhein (DE)
(72) BALBO BLOCK, Marco
FERBITZ, Jens
FLECKENSTEIN, Christoph
HUPKA, Birgit
(74) SBGK Szabadalmi Ügyvivői Iroda, 1062 Budapest, (HU)
(54) Foszfortartalmú égésgátló anyagok
(51) C07F 9/12 (2006.01)
C07F 9/32 (2006.01)
C08G 18/38 (2006.01)
C08G 18/50 (2006.01)
(13) T2
(30) 13163957 2013.04.16. EP

---

(11) E051052
(21) E 16 786855
(96) EP 20160786855 2016.04.29.
(97) EP 3300502 A1 2016.11.03.
EP 3300502 B1 2020.07.22.

(73) Carbiotix AB, 223 63 Lund (SE)
(72) FALCK, Peter
(74) Danubia Szabadalmi és Jogi Iroda Kft., 1051 Budapest, (HU)
(54) Arabinoxilo-oligoszacharidokat tartalmazó készítmény
(51) C07H 1/08 (2006.01)
A61K 31/702 (2006.01)
A61P 1/14 (2006.01)
C07H 3/06 (2006.01)
C08B 37/00 (2006.01)
C12P 19/14 (2006.01)
(13) T2
(30) 1550542 2015.04.30. SE

---

(11) E051212
(21) E 17 736073
(96) EP 20170736073 2017.01.03.
(97) EP 3404033 A1 2018.11.21.
EP 3404033 B1 2020.08.05.
(73) Jeil Pharmaceutical Co., Ltd., Seoul 06543 (KR)
(72) NAM, Joon Woo
KIM, Jong Yup
KIM, Kyung Hoon
LEE, Jung Mee
KIM, Ji Yoon
PARK, Ji Seon
KIM, Joseph
PARK, Yoon Sun
KIM, Jeong Min
(74) Danubia Szabadalmi és Jogi Iroda Kft., 1051 Budapest, (HU)
(54) Kondenzált fenilgyűrűt tartalmazó C-glükozid származék vagy annak gyógyászatilag elfogadható sója, eljárás annak előállítására és azt tartalmazó gyógyászati kompozíció
(51) C07H 15/203 (2006.01)
A61K 31/7034 (2006.01)
(13) T2
(30) 20160000610 2016.01.04. KR

---

(11) E051335
(21) E 17 728596
(96) EP 20170728596 2017.05.31.
(97) EP 3464309 A1 2017.12.07.
EP 3464309 B1 2020.06.10.
(73) NuCana plc, Edinburgh EH12 9DT (GB)
(72) GRIFFITH, Hugh
SERPI, Michaela
SLUSARCZYK, Magdalena
(74) Arinova Szabadalmi és Védjegy Iroda, 1122 Budapest, (HU)
(54) Foszforamidát nukleozidszármazékok rákellenes szerekként
(51) C07H 19/173 (2006.01)
A61K 31/7076 (2006.01)

A61P 35/00 (2006.01)
A61P 35/02 (2006.01)
C07H 19/207 (2006.01)
(13) T2
(30) 201609601 2016.06.01. GB

---

(11) E051148
(21) E 16 720636
(96) EP 20160720636 2016.04.21.
(97) EP 3286203 A1 2016.10.27.
EP 3286203 B1 2020.05.06.
(73) Geron Corporation, Foster City, CA 94404 (US)
(72) RAMIYA, Premchandran, H.
(74) Danubia Szabadalmi és Jogi Iroda Kft., 1051 Budapest, (HU)
(54) Eljárás polinukleotid előállítására többértékű kation-só készítmények alkalmazásával
(51) C07H 21/00 (2006.01)
C12N 15/113 (2010.01)
C12P 19/34 (2006.01)
(13) T2
(30) 201562151891 P 2015.04.23. US

---

(11) E051312
(21) E 17 754482
(96) EP 20170754482 2017.07.12.
(97) EP 3484907 A1 2018.01.25.
EP 3484907 B1 2020.05.13.
(73) Uniwersytet Warszawski, 00-927 Warszawa (PL)
(72) WALCZAK, Sylwia
KOWALSKA, Joanna
JEMIELITY, Jacek
(74) Gödölle, Kékes, Mészáros & Szabó Szabadalmi és Jogi Iroda, 1024 Budapest, (HU)
(54) Új foszfotriazol MRNS-5'-vég-sapka-analógok, ezt tartalmazó kompozíció, ezt tartalmazó RNS-molekula, alkalmazásaik, valamint eljárás RNS-molekula, protein vagy peptid szintetizálására
(51) C07H 21/02 (2006.01)
A61K 31/7084 (2006.01)
C07H 21/04 (2006.01)
C12N 15/67 (2006.01)
(13) T2
(30) 41798016 2016.07.16. PL

---

(11) E051403
(21) E 14 786089
(96) EP 20140786089 2014.04.17.
(97) EP 2986624 A1 2014.10.23.
EP 2986624 B1 2020.03.25.
(73) Sage Therapeutics, Inc., Cambridge, MA 02142 (US)
(72) BOTELLA, Gabriel Martinez
HARRISON, Boyd L.
ROBICHAUD, Albert Jean

SALITURO, Francesco G.
BERESIS, Richard Thomas
(74) Danubia Szabadalmi és Jogi Iroda Kft., 1051 Budapest, (HU)
(54) Neuroaktív 19-nor-szteroidok kezelési eljárásokhoz
(51) C07J 13/00 (2006.01)
C07J 3/00 (2006.01)
C07J 7/00 (2006.01)
C07J 21/00 (2006.01)
C07J 31/00 (2006.01)
C07J 43/00 (2006.01)
(13) T2
(30) PCT/CN2013/074312 2013.04.17. WO

---

(11) E051196
(21) E 16 722854
(96) EP 20160722854 2016.05.06.
(97) EP 3280721 A1 2016.11.17.
EP 3280721 B1 2020.07.22.
(73) Oncopeptides AB, 111 53 Stockholm (SE)
(72) WAHLSTRÖM, Niklas Håkan
WENNERBERG, Johan Anders
(74) dr. Csányi Balázs Mihály, 1111 Budapest, (HU)
(54) Nitrogénmustár-származékok előállítására szolgáló eljárás
(51) C07K 5/065 (2006.01)
A61K 38/05 (2006.01)
A61P 35/00 (2006.01)
(13) T2
(30) 201507903 2015.05.08. GB

---

(11) E051246
(21) E 16 729701
(96) EP 20160729701 2016.05.27.
(97) EP 3303373 A1 2016.12.08.
EP 3303373 B1 2020.04.08.
(73) Molecular Templates, Inc., Austin, TX 78729 (US)
(72) POMA, Eric
WILLERT, Erin
ROBINSON, Garrett Lee
RAJAGOPALAN, Sangeetha
BRIESCHKE, Brigitte
(74) Danubia Szabadalmi és Jogi Iroda Kft., 1051 Budapest, (HU)
(54) Deimmunizált shigatoxin alegység vázak és azokat tartalmazó, sejthez irányító molekulák
(51) C07K 14/25 (2006.01)
(13) T2
(30) 201562168758 P 2015.05.30. US
201562168759 P 2015.05.30. US
201562168760 P 2015.05.30. US
201562168761 P 2015.05.30. US
201562168762 P 2015.05.30. US

201562168763 P 2015.05.30. US

---

(11) E051503
(21) E 18 192542
(96) EP 20180192542 2018.09.04.
(97) EP 3453720 A1 2019.03.13.
EP 3453720 B1 2020.09.02.
(73) BIOVET AD, 4550 Peshtera (BG)
(72) FELLER Claudia
PETKOV, Spas Bojidarov
OUTCHKOUROV, Nikolay Stoyanov
VOGEL Andreas
BRUCHER Birgit
(74) Danubia Szabadalmi és Jogi Iroda Kft., 1051 Budapest, (HU)
(54) Új, nagy katalitikus hatékonyságú hőstabil fitázok
(51) C07K 14/43 (2006.01)
(13) T2
(30) 17189861 2017.09.07. EP

---

(11) E051311
(21) E 15 712226
(96) EP 20150712226 2015.03.09.
(97) EP 3116900 A1 2015.09.17.
EP 3116900 B1 2020.07.08.
(73) The Trustees Of The University Of Pennsylvania, Philadelphia, PA 19104 (US)
(72) WANG, Lili
Wilson, James M.
(74) SBGK Szabadalmi Ügyvivői Iroda, 1062 Budapest, (HU)
(54) Ornitin transzkarbamiláz (TC) deficiencia kezelésében alkalmas készítmények
(51) C07K 14/47 (2006.01)
A61K 48/00 (2006.01)
C12N 9/10 (2006.01)
C12N 9/12 (2006.01)
C12N 9/78 (2006.01)
C12N 15/861 (2006.01)
C12N 15/864 (2006.01)
(13) T2
(30) 201461950157 P 2014.03.09. US

---

(11) E051269
(21) E 15 720762
(96) EP 20150720762 2015.04.23.
(97) EP 3145949 A1 2015.11.26.
EP 3145949 B1 2020.04.08.
(73) IP2IPO Innovations Limited, London EC4N 8AF (GB)
ID Pharma Co., Ltd., Tsukuba-shi, Ibaraki 300-2611 (JP)
(72) ALTON, Eric Walter Frederick Wolfgang
GRIESENBACH, Uta
PYTEL, Kamila Malgorzata

PAUL-SMITH, Michael Christian
PRINGLE, Ian Andrew
HYDE, Stephen Charles
GILL, Deborah Rebecca
DAVIES, Lee Adrian
BOYD, Alan Christopher
MCLACHLAN, Gerard
INOUE, Makoto

(74) Danubia Szabadalmi és Jogi Iroda Kft., 1051 Budapest, (HU)

(54) Lentivírus vektorok

(51) C07K 14/47 (2006.01)
A61K 38/37 (2006.01)
A61K 48/00 (2006.01)
C07K 14/755 (2006.01)
C12N 15/86 (2006.01)

(13) T2

(30) 201409089 2014.05.21. GB

---

(11) E051628

(21) E 14 869719

(96) EP 20140869719 2014.12.09.

(97) EP 3080274 A2 2015.06.18.
EP 3080274 B1 2020.06.03.

(73) Sangamo Therapeutics, Inc., Richmond, CA 94804 (US)

(72) MILLER, Jeffrey C.
PASCHON, David
REBAR, Edward J.
WECHSLER, Thomas
ZHANG, Lei

(74) Gödölle, Kékes, Mészáros & Szabó Szabadalmi és Védjegy Iroda, 1024 Budapest, (HU)

(54) Eljárások és kompozíciók genom-manipulálására

(51) C07K 14/47 (2006.01)
A61K 48/00 (2006.01)
C12N 9/22 (2006.01)
C12N 9/64 (2006.01)
C12N 15/09 (2006.01)
C12N 15/62 (2006.01)
C12N 15/86 (2006.01)

(13) T2

(30) 201361913838 P 2013.12.09. US
201461943884 P 2014.02.24. US

---

(11) E051414

(21) E 18 215282

(96) EP 20180215282 2015.08.10.

(97) EP 3482766 A1 2019.05.15.
EP 3482766 B1 2020.05.20.

(73) Delinia, Inc., Cambridge MA 02139 (US)

(72) GREVE, Jeffrey

(74) Danubia Szabadalmi és Jogi Iroda Kft., 1051 Budapest, (HU)
(54) Módosított IL-2 változatok, amelyek szelektíven aktiválnak regulátor T sejteket, autoimmun betegségek kezelésére
(51) C07K 14/55 (2006.01)
A61K 38/00 (2006.01)
A61K 38/20 (2006.01)
C07K 17/08 (2006.01)
(13) T2
(30) 201462070016 P 2014.08.11. US

---

(11) E051531
(21) E 16 880981
(96) EP 20160880981 2016.12.16.
(97) EP 3398960 A1 2018.11.07.
EP 3398960 B1 2020.05.13.
(73) Hybio Pharmaceutical Co., Ltd., Guangdong 518057 (CN)
(72) CHEN, Xinliang
MI, Pengcheng
TAO, Anjin
YUAN, Jiancheng
(74) ARINOVA Szabadalmi és Védjegy Iroda, 1122 Budapest, (HU)
(54) Módszer a semaglutid előállítására
(51) C07K 14/605 (2006.01)
C07K 1/06 (2006.01)
(13) T2
(30) 201511027176 2015.12.30. CN

---

(11) E051355
(21) E 15 707102
(96) EP 20150707102 2015.02.26.
(97) EP 3110840 A2 2015.09.03.
EP 3110840 B1 2020.10.21.
(73) Novo Nordisk A/S, . 2880 Bagsvaerd (DK)
(72) MADSEN, Peter
HOSTRUP, Susanne
MÜNZEL, Martin
KJELDSEN, Thomas Borglum
HJORRINGGAARD, Claudia Ulrich
FLEDELIUS, Christian
(74) SBGK Szabadalmi Ügyvivői Iroda, 1062 Budapest, (HU)
(54) Epszilon-helyzetben A22K, DEZB27, B29R, DEZ B30 derivatizált lizin-22-acilezett humán inzulin analóg
(51) C07K 14/62 (2006.01)
(13) T2
(30) 14157215 2014.02.28. EP

---

(11) E051557
(21) E 13 759234
(96) EP 20130759234 2013.09.09.
(97) EP 2892920 A2 2014.03.13.

EP 2892920 B1 2020.03.04.
(73) INSERM (Institut National de la Santé et de la Recherche Médicale), 75654 Paris Cedex 13 (FR)
Université de Lorraine, 54052 Nancy Cedex (FR)
(72) GIBOT, Sébastien
BOUFENZER, Amir
AIT-OUFELLA, Hafid
DERIVE, Marc
(74) ARINOVA Szabadalmi és Védjegy Iroda, 1122 Budapest, (HU)
(54) A mieloid sejtek-1 (TREM-1) TREM-szerű 1. transzkriptumon (TLT-1) expresszált receptor kiváltó eredetű peptidek gátlása és felhasználása
(51) C07K 14/705 (2006.01)
(13) T2
(30) 12306079 2012.09.07. EP

---

(11) E051088
(21) E 15 718060
(96) EP 20150718060 2015.04.08.
(97) EP 3129400 A1 2015.10.15.
EP 3129400 B1 2020.03.25.
(73) Regeneron Pharmaceuticals, Inc., Tarrytown, NY 10591-6707 (US)
(72) MURPHY, Andrew J.
MACDONALD, Lynn
GURER, Cagan
MEAGHER, Karolina A.
TU, Naxin
(74) Pintz és Társai Szabadalmi, Védjegy és Jogi Iroda Kft., 1444 Budapest, (HU)
(54) Humanizált FC-gamma receptorokkal rendelkező nem humán élőlények
(51) C07K 14/735 (2006.01)
C07K 14/00 (2006.01)
C12N 15/85 (2006.01)
(13) T2
(30) 201461977037 P 2014.04.08. US

---

(11) E051430
(21) E 10 731480
(96) EP 20100731480 2010.07.09.
(97) EP 2451839 A1 2011.01.13.
EP 2451839 B1 2020.04.22.
(73) Ablynx N.V., 9052 Ghent-Zwijnaarde (BE)
(72) STALS, Hilde
DE BRABANDERE, Veronique
SCHOTTE Peter
(74) Danubia Szabadalmi és Jogi Iroda Kft., 1051 Budapest, (HU)
(54) Eljárás variábilis domének előállítására
(51) C07K 16/00 (2006.01)
A61K 47/60 (2017.01)
A61K 47/65 (2017.01)
(13) T2
(30) 270613 P 2009.07.10. US

(11) E051165
(21) E 16 748025
(96) EP 20160748025 2016.07.29.
(97) EP 3328886 A2 2017.02.02.
EP 3328886 B1 2020.09.16.
(73) ALLERGAN, INC., Irvine CA 92612 (US)
(72) LIANG, Yanbin
GIL, Daniel W.
(74) SBGK Szabadalmi Ügyvivői Iroda, 1062 Budapest, (HU)
(54) ANG-2 elleni, csak nehézláncot tartalmazó antitestek
(51) C07K 16/22 (2006.01)
(13) T2
(30) 201562198518 P 2015.07.29. US
201562205185 P 2015.08.14. US

---

(11) E051288
(21) E 18 188726
(96) EP 20180188726 2009.12.02.
(97) EP 3431502 A1 2019.01.23.
EP 3431502 B1 2020.07.22.
(73) PIERRE FABRE MEDICAMENT, 92100 Boulogne-Billancourt (FR)
(72) Goetsch, Liliane
WURCH, Thierry
BES, Cédric
(74) Danubia Szabadalmi és Jogi Iroda Kft., 1051 Budapest, (HU)
(54) CMET elleni ellenanyag
(51) C07K 16/28 (2006.01)
A61K 39/395 (2006.01)
A61P 35/00 (2006.01)
C07K 16/00 (2006.01)
C07K 16/46 (2006.01)
(13) T2
(30) PCT/IB2008/055663 2008.12.02. WO
184502 P 2009.06.05. US

---

(11) E051315
(21) E 16 736952
(96) EP 20160736952 2016.06.17.
(97) EP 3310816 A1 2016.12.22.
EP 3310816 B1 2020.09.09.
(73) Eisai R&D Management Co., Ltd., Tokyo 112-8088 (JP)
(72) Grasso, Luigi
SPIDEL, Jared
KLINE, James, Bradford
ALBONE, Earl
(74) SBGK Szabadalmi Ügyvivői Iroda, 1062 Budapest, (HU)
(54) Cys80 helyzetben konjugált immunglobulinok
(51) C07K 16/28 (2006.01)

A61K 47/68 (2017.01)
A61K 49/00 (2006.01)
C07K 16/30 (2006.01)
(13) T2
(30) 201562182020 P 2015.06.19. US

---

(11) E051268
(21) E 15 793746
(96) EP 20150793746 2015.11.04.
(97) EP 3230318 A1 2016.06.16.
EP 3230318 B1 2020.06.24.
(73) Lytix Biopharma AS, 9294 Tromso (NO)
(72) EIKE, Liv Marie
CAMILIO, Ketil
SVEINBJORNSSON, Baldur
ZITVOGEL, Laurence
YAMAZAKI, Takahiro
REKDAL, Oystein
SVENDSEN, John Sigurd Mjoen
(74) SBGK Szabadalmi Ügyvivői Iroda, 1062 Budapest, (HU)
(54) Immunellenőrzőpont-gátló kombinációk
(51) C07K 16/28 (2006.01)
A61K 38/08 (2006.01)
(13) T2
(30) 201422084 2014.12.11. GB
201506127 2015.04.10. GB
2015118495 2015.06.11. JP

---

(11) E051496
(21) E 16 774750
(96) EP 20160774750 2016.09.16.
(97) EP 3350223 A1 2017.03.23.
EP 3350223 B1 2020.06.17.
(73) Cephalon, Inc., Frazer, Pennsylvania 19355 (US)
(72) POULTON, Lynn, Dorothy
POLLARD, Matthew
DOYLE, Anthony, G.
COOKSEY, Bridget, Ann
PANDE, Vanya
CLARKE, Adam, William
(74) Danubia Szabadalmi és Jogi Iroda Kft., 1051 Budapest, (HU)
(54) TL1A-hoz specifikusan kötődő ellenanyagok
(51) C07K 16/28 (2006.01)
A61P 37/06 (2006.01)
(13) T2
(30) 201562220442 P 2015.09.18. US

---

(11) E046547
(21) E 13 816161

(96) EP 20130816161 2013.07.01.
(97) EP 2872536 A1 2014.01.16.
EP 2872536 B1 2019.08.28.
(73) CH-Bioforce Oy, 02170 Espoo (FI)
(72) VON SCHOULTZ, Sebastian
(74) SBGK Szabadalmi Ügyvivői Iroda, 1062 Budapest, (HU)
(54) Eljárás biomassza extrahálására
(51) C08B 37/14 (2006.01)
B01J 3/00 (2006.01)
C08H 7/00 (2011.01)
C08H 8/00 (2010.01)
D21C 1/02 (2006.01)
D21C 1/10 (2006.01)
(13) T2
(30) 20120229 2012.07.11. FI

---

(11) E051294
(21) E 14 751252
(96) EP 20140751252 2014.02.14.
(97) EP 2957572 A1 2015.12.23.
EP 2957572 B1 2020.04.08.
(73) JSR Corporation, Minato-kuTokyo 105-8640 (JP)
(72) NOSAKA, Naoya
SHIBATA, Masahiro
TOYODA, Nobuyuki
ABE, Shigeru
UEDA, Jirou
(74) Danubia Szabadalmi és Jogi Iroda Kft., 1051 Budapest, (HU)
(54) Eljárás hidrogénezett konjugált dién polimer előállítására
(51) C08C 19/26 (2006.01)
C08C 19/02 (2006.01)
C08C 19/30 (2006.01)
C08F 4/54 (2006.01)
C08F 8/04 (2006.01)
C08F136/06 (2006.01)
C08F297/04 (2006.01)
C08K 3/04 (2006.01)
C08K 3/36 (2006.01)
C08L 15/00 (2006.01)
C08L 19/00 (2006.01)
C08L 23/12 (2006.01)
C08L 67/02 (2006.01)
C08L101/00 (2006.01)
(13) T2
(30) 2013026616 2013.02.14. JP

---

(11) E051257
(21) E 14 826662
(96) EP 20140826662 2014.07.14.

(97) **EP 3023440 A1** 2016.05.25.
EP 3023440 B1 2020.09.09.
(73) Asahi Kasei Kabushiki Kaisha, Tokyo 100-0006 (JP)
(72) TOKIWA, Tetsuji
(74) Danubia Szabadalmi és Jogi Iroda Kft., 1051 Budapest, (HU)
(54) Polimer előállítási eljárás
(51) **C08F 2/00** (2006.01)
B01J 19/18 (2006.01)
B01J 19/26 (2006.01)
C08F 2/01 (2006.01)
C08F 4/48 (2006.01)
C08F 36/04 (2006.01)
C08F236/10 (2006.01)
(13) T2
(30) 2013148936 2013.07.17. JP
2013222605 2013.10.25. JP

---

(11) E051643
(21) E 17 733474
(96) **EP 20170733474** 2017.06.29.
(97) **EP 3478726 A1** 2018.01.04.
EP 3478726 B1 2020.05.27.
(73) Fraunhofer-Gesellschaft zur Förderung der angewandten Forschung e.V., 80686 München (DE)
(72) VATER, Marcus
WENDLER, Ulrich
BARTKE, Michael
(74) Pintz és Társai Szabadalmi, Védjegy és Jogi Iroda Kft., 1444 Budapest, (HU)
(54) Tömbpolimerizációs folyamat polidiének előállítására
(51) **C08F 2/02** (2006.01)
C08L 9/00 (2006.01)
(13) T2
(30) 16177220 2016.06.30. EP

---

(11) E051063
(21) E 17 804653
(96) **EP 20170804653** 2017.10.12.
(97) **EP 3529288 A1** 2018.04.26.
EP 3529288 B1 2020.09.02.
(73) Alcon Inc., 1701 Fribourg (CH)
(72) CHANG, Frank
HOLLAND, Troy Vernon
MOY, Thomas M.
(74) Danubia Szabadalmi és Jogi Iroda Kft., 1051 Budapest, (HU)
(54) Hidrofil kopolimer egyetlen tiol-tartalmú lánczáró csoporttal
(51) **C08F220/56** (2006.01)
C08F 2/38 (2006.01)
C08F 8/34 (2006.01)
C08F230/02 (2006.01)
G02B 1/04 (2006.01)

(13) T2
(30) 201662409944 P 2016.10.19. US

---

(11) E051520
(21) E 17 826966
(96) EP 20170826966 2017.07.11.
(97) EP 3480226 A1 2019.05.08.
EP 3480226 B1 2020.08.26.
(73) Jiahua Science&Technology Development (Shanghai) Ltd., Shanghai 201210 (CN)
Jiahua Chemicals Inc., Fushun, Liaoning 113123 (CN)
(72) GUAN, Yongjian
SONG, Baoning
LI, Yubo
(74) SBGK Szabadalmi Ügyvivői Iroda, 1062 Budapest, (HU)
(54) Sztirol-akrilnitril kopolimer POP alkalmazását helyettesíteni képes készítmény
(51) C08F283/06 (2006.01)
C08F220/44 (2006.01)
C08G 18/32 (2006.01)
C08G 18/48 (2006.01)
C08G 18/63 (2006.01)
C08G 18/66 (2006.01)
C08G 18/76 (2006.01)
C08G 65/28 (2006.01)
C08G101/00 (2006.01)
C08J 9/14 (2006.01)
C08L 51/08 (2006.01)
C08L 71/02 (2006.01)
(13) T2
(30) 201610546052 2016.07.12. CN

---

(11) E051241
(21) E 12 782881
(96) EP 20120782881 2012.02.23.
(97) EP 2681252 A1 2012.11.15.
EP 2681252 B1 2020.04.01.
(73) CooperVision International Limited, PO15 5RL Segensworth North, Fareham (GB)
(72) ZHENG, Ying
XU, Yuan
GE, Junhao
FRANCIS, Charles, A.
SUN, Yuan
LIU, Yuwen
CHEN, Charlie
HONG, Ye
QIU, Hongjin
YAO, Li
BACK, Arthur
(74) Gödölle, Kékes, Mészáros és Szabó Szabadalmi és Védjegy Iroda, 1024 Budapest, (HU)
(54) Szilikon hidrogél kontaktlencsék

(51) **C08F290/06** (2006.01)
B29D 11/00 (2006.01)
G02B 1/04 (2006.01)
(13) **T2**
(30) 201161447211 P 2011.02.28. US

---

(11) **E051431**
(21) **E 09 726378**
(96) **EP 20090726378** 2009.03.20.
(97) **EP 2268690 A1** 2009.10.01.
EP 2268690 B1 2020.04.29.
(73) Henkel IP & Holding GmbH, 40589 Düsseldorf (DE)
(72) WANG, Yongxia
PAUL, Charles, W.
(74) SBGK Szabadalmi Ügyvivői Iroda, 1062 Budapest, (HU)
(54) **Kétrészes hibrid ragasztó**
(51) **C08G 18/10** (2006.01)
C08G 18/32 (2006.01)
C08G 18/36 (2006.01)
C08G 18/50 (2006.01)
C08G 18/62 (2006.01)
C08G 18/63 (2006.01)
C08G 18/67 (2006.01)
C08K 5/00 (2006.01)
C08L 75/04 (2006.01)
C09J175/04 (2006.01)
(13) **T2**
(30) 58023 2008.03.28. US

---

(11) **E051553**
(21) **E 16 770640**
(96) **EP 20160770640** 2016.09.15.
(97) **EP 3359582 A1** 2017.04.13.
EP 3359582 B1 2020.07.29.
(73) Dow Global Technologies, LLC, Midland, MI 48674 (US)
(72) BABB, David, A.
MASY, Jean-Paul
(74) Pintz és Társai Szabadalmi, Védjegy és Jogi Iroda Kft., 1444 Budapest, (HU)
(54) **Nagy rugalmasságú poliuretán habok, amelyek nagy funkcionalitással, nagy egyenértéktömegű, főleg szekunder hidroxil csoportokkal rendelkező poliolokkal vannak elkészítve**
(51) **C08G 18/48** (2006.01)
C08G 18/66 (2006.01)
C08G 18/76 (2006.01)
C08G 65/26 (2006.01)
(13) **T2**
(30) 201562239209 P 2015.10.08. US

---

(11) **E051421**
(21) **E 14 729014**

(96) EP 20140729014 2014.06.11.
(97) EP 3008108 A1 2014.12.18.
EP 3008108 B1 2020.08.05.
(73) BASF SE, 67056 Ludwigshafen am Rhein (DE)
(72) WILMS, Axel
SCHMIDT, Christian
RICHTER, Florian
CLAUSS, Joachim
KORY, Gad
SCHWIEGK, Stefan
SCHNELLER, Arnold
(74) SBGK Szabadalmi Ügyvivői Iroda, 1062 Budapest, (HU)
(54) Eljárás részlegesen aromás kopoliamidok előállítására nagy diamin felesleggel
(51) C08G 69/28 (2006.01)
(13) T2
(30) 13171658 2013.06.12. EP

---

(11) E051561
(21) E 17 723829
(96) EP 20170723829 2017.05.02.
(97) EP 3452539 A1 2017.11.09.
EP 3452539 B1 2020.07.08.
(73) The Chemours Company FC, LLC, Wilmington, DE 19801 (US)
(72) CREAZZO, Joseph Anthony
ROBIN, Mark L.
(74) Sworks Nemzetközi Szabadalmi Ügyvivői Iroda Kft., 1134 Budapest, (HU)
(54) Duzzasztó anyagok polisztirolt tartalmazó termoplasztikus polimer habosítására
(51) C08J 9/14 (2006.01)
(13) T2
(30) 201662332612 P 2016.05.06. US

---

(11) E051595
(21) E 17 749143
(96) EP 20170749143 2017.07.20.
(97) EP 3475241 A1 2018.01.25.
EP 3475241 B1 2020.05.13.
(73) Synthos Dwory 7 spolka z ograniczona odpowiedzialnoscia spolka jawna, 32-600 Oswiecim (PL)
(72) KONDRATOWICZ, Filip Lukasz
UTRATA, Kamil
(74) Danubia Szabadalmi és Jogi Iroda Kft., 1051 Budapest, (HU)
(54) Geopolimer adalékanyag alkalmazása nem brómozott égésgátlóval kombinációban polimer habokban
(51) C08J 9/16 (2006.01)
C04B 28/00 (2006.01)
C04B103/63 (2006.01)
C04B111/28 (2006.01)
C08J 9/228 (2006.01)
C08K 3/34 (2006.01)
(13) T2
(30) 16461541 2016.07.20. EP

(11) E051365
(21) E 18 158354
(96) EP 20180158354 2008.07.30.
(97) EP 3363857 A2 2018.08.22.
EP 3363857 B1 2020.05.13.
(73) LiquidPower Specialty Products Inc., Houston, TX 77042-3615 (US)
(72) MILLIGAN, Stuart, N.
HARRIS, William, F.
BURDEN, Timothy, L.
(74) SWORKS Nemzetközi Szabadalmi Ügyvivői Iroda Kft., 1134 Budapest, (HU)
(54) Magas polimer tartalmú hibrid ellenállás csökkentő
(51) C08L 23/00 (2006.01)
(13) T2
(30) 925291 2007.10.26. US

---

(11) E051413
(21) E 17 742955
(96) EP 20170742955 2017.07.05.
(97) EP 3481896 A1 2018.01.11.
EP 3481896 B1 2020.07.22.
(73) Savare' I.c. S.r.l., 20156 Milano (IT)
(72) CORZANI, Italo
SAVARE', Biagio
(74) Gödölle, Kékes, Mészáros & Szabó Szabadalmi és Védjegy Iroda, 1024 Budapest, (HU)
(54) Gyors eljárásokkal feldolgozható olvadékragasztók
(51) C08L 23/20 (2006.01)
C08F 2/00 (2006.01)
C08L 23/12 (2006.01)
C08L 23/14 (2006.01)
C09J123/20 (2006.01)
(13) T2
(30) 16178432 2016.07.07. EP
16178433 2016.07.07. EP
201700030594 2017.03.20. IT

---

(11) E051227
(21) E 18 159665
(96) EP 20180159665 2010.06.25.
(97) EP 3360927 A1 2018.08.15.
EP 3360927 B1 2020.09.09.
(73) CJ CheilJedang Corporation, Seoul 04560 (KR)
(72) KRISHNASWAMY, Rajendra, K.
SUN, Xiudong
(74) Danubia Szabadalmi és Jogi Iroda Kft., 1051 Budapest, (HU)
(54) PHA készítmények PBS és PBSA tartalommal és eljárás a készítmények előállítására
(51) C08L 67/04 (2006.01)
C08G 63/08 (2006.01)
C08J 5/18 (2006.01)

C08L101/16 (2006.01)
(13) T2
(30) 269582 P 2009.06.26. US

---

(11) E051514
(21) E 11 775135
(96) EP 20110775135 2011.04.28.
(97) EP 2565234 A1 2013.03.06.
EP 2565234 B1 2020.09.02.
(73) Kyoeisha Chemical Co., Ltd., Osaka-shi, Osaka 541-0054 (JP)
(72) YAMANISHI, Yoshihiko
KINUGAWA, Masashi
MATSUYAMA, Takanori
NAKATSUKA, Nobuaki
(74) SBGK Szabadalmi Ügyvivői Iroda, 1062 Budapest, (HU)
(54) Viaszt tartalmazó gyanta és eljárás annak előállítására
(51) C08L 77/06 (2006.01)
C08G 69/26 (2006.01)
C08K 5/00 (2006.01)
C10M105/68 (2006.01)
C10M107/44 (2006.01)
C10M137/02 (2006.01)
C10N 30/00 (2006.01)
C10N 30/06 (2006.01)
C10N 30/08 (2006.01)
C10N 40/36 (2006.01)
C10N 50/08 (2006.01)
(13) T2
(30) 2010104742 2010.04.30. JP

---

(11) E051192
(21) E 17 723971
(96) EP 20170723971 2017.05.09.
(97) EP 3455303 A1 2017.11.16.
EP 3455303 B1 2020.08.05.
(73) Karl Wörwag Lack- Und Farbenfabrik GmbH & Co. KG, 70825 Korntal-Münchingen (DE)
(72) SCHMIDTCHEN, Markus
ORTMEIER, Jürgen
KALTENBACH, Michael
(74) Danubia Szabadalmi és Jogi Iroda Kft., 1051 Budapest, (HU)
(54) Eljárás fémesen fényvisszaverő, magasfényű felület kialakítására egy szubsztráton és ezzel az eljárással előállított rétegrendszer
(51) C09D 5/08 (2006.01)
B05D 5/06 (2006.01)
B05D 7/00 (2006.01)
B32B 27/00 (2006.01)
C23C 18/16 (2006.01)
C23C 18/20 (2006.01)
C23C 18/28 (2006.01)

C23C 18/44 (2006.01)
(13) T2
(30) 102016208046 2016.05.10. DE

---

(11) E051556
(21) E 17 701343
(96) EP 20170701343 2017.01.26.
(97) EP 3408337 A1 2017.08.03.
EP 3408337 B1 2020.02.26.
(73) SICPA HOLDING SA, 1008 Prilly (CH)
(72) KRUEGER, Jessica
Pasquier, Cécile
MAGNIN, Patrick
(74) Arinova Szabadalmi és Védjegy Iroda, 1122 Budapest, (HU)
(54) Mélynyomású géppel olvasható mágneses oxidációs szárítású tinták
(51) C09D 11/03 (2014.01)
B41M 3/14 (2006.01)
C09D 11/037 (2014.01)
(13) T2
(30) 16153347 2016.01.29. EP

---

(11) E051434
(21) E 14 731774
(96) EP 20140731774 2014.02.21.
(97) EP 2970718 A2 2014.09.18.
EP 2970718 B1 2020.04.22.
(73) Henkel IP & Holding GmbH, 40589 Düsseldorf (DE)
(72) WARD, Emer
REILLY, Susan
HEDDERMAN, Patricia, A.
HERSEE, Rachel
MOORE, Deborah, A.
(74) SBGK Szabadalmi Ügyvivői Iroda, 1062 Budapest, (HU)
(54) Kétkomponensű, cianoakrilát/kationos kikeményíthető ragasztórendszerek
(51) C09J 4/00 (2006.01)
C08F222/32 (2006.01)
(13) T2
(30) 201313833494 2013.03.15. US

---

(11) E051471
(21) E 11 719015
(96) EP 20110719015 2011.05.11.
(97) EP 2707447 A1 2012.11.15.
EP 2707447 B1 2020.05.06.
(73) Actega DS GmbH, 28219 Bremen (DE)
(72) MÄNGEL, Dany
(74) SBGK Szabadalmi Ügyvivői Iroda, 1062 Budapest, (HU)
(54) Sterilizálható PVC-mentes zárások
(51) C09K 3/10 (2006.01)

B65D 41/04 (2006.01)
(13) T2

---

(11) E051064
(21) E 17 173438
(96) EP 20170173438 2015.06.01.
(97) EP 3241878 A1 2017.11.08.
EP 3241878 B1 2020.07.01.
(73) Daikin Industries, Ltd., Osaka 530-8323 (JP)
(72) Shibanuma, Takashi
(74) SBGK Szabadalmi Ügyvivői Iroda, 1062 Budapest, (HU)
(54) HFC-t és HFO-t tartalmazó készítmény
(51) C09K 5/04 (2006.01)
(13) T2
(30) 2014195670 2014.09.25. JP

---

(11) E051065
(21) E 17 173437
(96) EP 20170173437 2015.06.01.
(97) EP 3239269 A1 2017.11.01.
EP 3239269 B1 2020.07.01.
(73) Daikin Industries, Ltd., Osaka 530-8323 (JP)
(72) Shibanuma, Takashi
(74) SBGK Szabadalmi Ügyvivői Iroda, 1062 Budapest, (HU)
(54) HFC-t és HFO-t tartalmazó készítmény
(51) C09K 5/04 (2006.01)
(13) T2
(30) 2014195670 2014.09.25. JP

---

(11) E051511
(21) E 11 775959
(96) EP 20110775959 2011.10.27.
(97) EP 2633002 A2 2012.05.03.
EP 2633002 B1 2020.10.14.
(73) ENI S.p.A., 00144 Rome (IT)
(72) RISPOLI, Giacomo Fernando
BELLUSSI, Giuseppe
(74) dr. Kocsomba Nelli Ügyvédi Iroda, 1054 Budapest, (HU)
(54) A nyersolaj finomításának folyamata
(51) C10G 45/16 (2006.01)
C10G 47/26 (2006.01)
C10G 49/12 (2006.01)
C10G 65/14 (2006.01)
C10G 67/16 (2006.01)
C10G 69/14 (2006.01)
(13) T2
(30) MI20101999 2010.10.27. IT

---

(11) E051450

(21) E 13 846232
(96) EP 20130846232 2013.12.17.
(97) EP 2935527 A2 2014.06.26.
EP 2935527 B1 2020.04.01.
(73) Nauer, Gerhard, 2103 Langenzersdorf (AT)
Schell, Klaus, 8020 Graz (AT)
(72) Nauer, Gerhard
Schell, Klaus
(74) Arinova Szabadalmi és Védjegy Iroda, 1122 Budapest, (HU)
(54) Módszer biodízel-tüzelőanyag előállítására, amelynek speciálisan tervezett reaktora és "autokatalitikusan" aktív nanorétegű strukturált anyagfelülete van a reaktornak
(51) C10L 1/02 (2006.01)
C11C 3/00 (2006.01)
(13) T2
(30) 13092012 2012.12.18. AT

---

(11) E051178
(21) E 17 159412
(96) EP 20170159412 2014.06.06.
(97) EP 3205705 A1 2017.08.16.
EP 3205705 B1 2020.08.12.
(73) BASF SE, 67056 Ludwigshafen am Rhein (DE)
(72) HANSCH, Markus
BÖHNKE, Harald
GRABARSE, Wolfgang
VÖLKEL, Ludwig
PERETOLCHIN, Maxim
(74) SBGK Szabadalmi Ügyvivői Iroda, 1062 Budapest, (HU)
(54) Alkilén-oxiddal és szénhidrogén-szubsztituált polikarbonsavval kvaternerezett nitrogénvegyületek és alkalmazásuk adalékként üzemanyagokban és kenőanyagokban
(51) C10L 1/222 (2006.01)
C10L 1/188 (2006.01)
C10L 10/04 (2006.01)
(13) T2
(30) 13171057 2013.06.07. EP
14151379 2014.01.16. EP

---

(11) E051587
(21) E 17 784878
(96) EP 20170784878 2017.09.28.
(97) EP 3519540 A1 2018.04.05.
EP 3519540 B1 2020.07.15.
(73) Neste Oyj, 02150 Espoo (FI)
(72) BERGSTRÖM, Pia
TOUKONIITTY, Blanka
MALM, Annika
WADDILOVE, Mervi
(74) Danubia Szabadalmi és Jogi Iroda Kft., 1051 Budapest, (HU)
(54) Eljárás állati vagy növényi zsiradékok tisztítására

(51) **C11B 3/00** (2006.01)
C11B 3/08 (2006.01)
C11B 3/16 (2006.01)
C11C 1/00 (2006.01)
C11C 1/10 (2006.01)
(13) **T2**
(30) 20165735 2016.09.30. FI

---

(11) **E051575**
(21) **E 17 731177**
(96) **EP 20170731177** 2017.06.23.
(97) **EP 3478813 A1** 2018.01.04.
EP 3478813 B1 2020.07.15.
(73) Carlsberg Breweries A/S, 1799 Copenhagen V (DK)
(72) SKADHAUGE, Birgitte
LOK, Finn
KNUDSEN, Soren
WENDT, Toni
KRUCEWICZ, Katarzyna
MARRI, Lucia
OLSEN, Ole
(74) Dr. Kocsomba Nelli Ügyvédi Iroda, 1054 Budapest, (HU)
(54) **Finomított gabona alapú italok**
(51) **C12C 1/027** (2006.01)
C12C 1/02 (2006.01)
C12C 1/047 (2006.01)
C12C 7/047 (2006.01)
(13) **T2**
(30) 16177402 2016.07.01. EP

---

(11) **E051469**
(21) **E 15 843033**
(96) **EP 20150843033** 2015.09.16.
(97) **EP 3194557 A1** 2016.03.24.
EP 3194557 B1 2020.07.01.
(73) Roar Holding, LLC, New York, New York 10032 (US)
(72) BROCIA, Robert W.
(74) Arinova Szabadalmi és Védjegy Iroda, 1122 Budapest, (HU)
(54) **Energiaitalok és egyéb táplálkozási segédanyagok, amelyek agavé alapú szeszes italokból származnak**
(51) **C12C 11/00** (2006.01)
G01N 33/569 (2006.01)
(13) **T2**
(30) 201462071179 P 2014.09.16. US
201562231592 P 2015.07.10. US

---

(11) **E051262**
(21) **E 15 743463**
(96) **EP 20150743463** 2015.01.28.
(97) **EP 3099779 A1** 2015.08.06.

EP 3099779 B1 2020.09.02.
(73) LanzaTech New Zealand Limited, Auckland 1010 (NZ)
(72) WALKER, David Jeffrey Fraser
KOEPKE, Michael
(74) Pintz és Társai Szabadalmi, Védjegy és Jogi Iroda Kft., 1444 Budapest, (HU)
(54) Módszer rekombináns mirkoorganizmus előállítására
(51) C12N 1/15 (2006.01)
C12N 1/21 (2006.01)
C12N 7/01 (2006.01)
C12N 15/63 (2006.01)
(13) T2
(30) 201461932737 P 2014.01.28. US

---

(11) E051310
(21) E 16 781517
(96) EP 20160781517 2016.09.20.
(97) EP 3353285 A1 2017.03.30.
EP 3353285 B1 2020.07.22.
(73) Lesaffre et Compagnie, 75001 Paris (FR)
(72) DORIGNAC, Etienne
QUIPOURT, Anne-Dominique
TBAIKHI, Annie
(74) SBGK Szabadalmi Ügyvivői Iroda, 1062 Budapest, (HU)
(54) Élesztő törzsek fermentált italokhoz és különösen borokhoz
(51) C12N 1/16 (2006.01)
C12G 1/02 (2006.01)
C12N 1/18 (2006.01)
C12R 1/85 (2006.01)
C12R 1/865 (2006.01)
(13) T2
(30) 1558875 2015.09.21. FR

---

(11) E050997
(21) E 09 743560
(96) EP 20090743560 2009.05.06.
(97) EP 2279241 A2 2009.11.12.
EP 2279241 B1 2020.04.08.
(73) Archer Daniels Midland Company, Decatur, IL 62526 (US)
(72) ABBAS, Charles
SIBIRNY, Andriy
VORONOVSKY, Andriy, Y.
(74) SBGK Szabadalmi Ügyvivői Iroda, 1062 Budapest, (HU)
(54) Keményítő- és xilánbontó enzimek expresszálásával keményítő és xilán alkoholos fermentációjára képes hőtűrő Hansenula polymorpha élesztőtörzsek kifejlesztése
(51) C12N 1/19 (2006.01)
C12N 15/56 (2006.01)
C12P 7/06 (2006.01)
C12R 1/01 (2006.01)
(13) T2

(30) 50685 P 2008.05.06. US

---

(11) E051232
(21) E 15 742584
(96) EP 20150742584 2015.02.02.
(97) EP 3102673 A2 2015.08.06.
EP 3102673 B1 2020.04.15.
(73) Sangamo Therapeutics, Inc., Richmond, CA 94804 (US)
(72) LIU, Pei-Qi
REIK, Andreas
ZHANG, Lei
(74) Danubia Szabadalmi és Jogi Iroda Kft., 1051 Budapest, (HU)
(54) Béta-talasszémia kezelésére szolgáló eljárások és készítmények
(51) C12N 5/071 (2010.01)
A61K 35/28 (2006.01)
A61P 7/00 (2006.01)
C12N 5/00 (2006.01)
(13) T2
(30) 201461935219 P 2014.02.03. US

---

(11) E051373
(21) E 14 770186
(96) EP 20140770186 2014.03.13.
(97) EP 2984166 A1 2014.09.25.
EP 2984166 B1 2020.04.22.
(73) The Trustees Of The University Of Pennsylvania, Philadelphia, PA 19104-6283 (US)
(72) WILSON, James, M.
GURDA, Brittney, L.
(74) SBGK Szabadalmi Ügyvivői Iroda, 1062 Budapest, (HU)
(54) Készítmények MPSI kezelésére
(51) C12N 7/00 (2006.01)
A61K 38/43 (2006.01)
A61P 3/00 (2006.01)
C12N 7/01 (2006.01)
C12N 15/00 (2006.01)
(13) T2
(30) 201361788724 P 2013.03.15. US

---

(11) E051359
(21) E 13 864666
(96) EP 20130864666 2013.12.16.
(97) EP 2935572 A1 2014.06.26.
EP 2935572 B1 2020.09.30.
(73) Codexis, Inc., Redwood City, CA 94063 (US)
(72) TANG, Weng Lin
HSIEH, Helen
PHAM, Son
SMITH, Derek
COLLIER, Steven, J.

(74) Danubia Szabadalmi és Jogi Iroda Kft., 1051 Budapest, (HU)
(54) Génmódosított biokatalizátorok és eljárások királis aminok szintetizálására
(51) C12N 9/10 (2006.01)
C12N 15/54 (2006.01)
C12N 15/63 (2006.01)
C12P 13/00 (2006.01)
C12P 15/00 (2006.01)
C12P 17/12 (2006.01)
C12P 17/18 (2006.01)
C12P 33/00 (2006.01)
(13) T2
(30) 201261745219 P 2012.12.21. US

---

(11) E051470
(21) E 18 190484
(96) EP 20180190484 2015.01.26.
(97) EP 3461891 A1 2019.04.03.
EP 3461891 B1 2020.07.01.
(73) AM-Pharma B.V., 3521 AZ Utrecht (NL)
(72) JONK, Luigi Johannes Cornelius
Connor, Stephen Edward
van den Berg, Erik Jan
van Elsas, Andrea
Shukla, Abhinav Alok
Horne, Heather Bethea
Cook, Susan
Kelly, Timothy Martin
Dowling, Victoria Anne
Ramaroson, Mialy Fanjamalala
(74) Arinova Szabadalmi és Védjegy Iroda, 1122 Budapest, (HU)
(54) Egy alkalikus foszfatáz feldolgozási folyamata
(51) C12N 9/16 (2006.01)
A61K 38/46 (2006.01)
C12N 9/96 (2006.01)
(13) T2
(30) 14152542 2014.01.24. EP

---

(11) E051612
(21) E 18 198271
(96) EP 20180198271 2013.03.15.
(97) EP 3444342 A1 2019.02.20.
EP 3444342 B1 2020.05.27.
(73) Sangamo Therapeutics, Inc., Richmond, CA 94804 (US)
(72) REBAR, Edward, J.
(74) Danubia Szabadalmi és Jogi Iroda Kft., 1051 Budapest, (HU)
(54) Eljárások és készítmények lizoszomális tárolási betegségek kezelésére
(51) C12N 9/22 (2006.01)
A61K 48/00 (2006.01)
C12N 15/90 (2006.01)

(13) T2
(30) 201261670463 P 2012.07.11. US
201261704072 P 2012.09.21. US

---

(11) E051354
(21) E 15 718982
(96) EP 20150718982 2015.04.14.
(97) EP 3132034 A1 2015.10.22.
EP 3132034 B1 2020.08.19.
(73) Nemesis Bioscience Ltd., PE38 0QQ (GB)
(72) MIKAWA, Yoshikazu
LICHTENSTEIN, Conrad
(74) SBGK Szabadalmi Ügyvivői Iroda, 1062 Budapest, (HU)
(54) Terapeutikum
(51) C12N 15/09 (2006.01)
(13) T2
(30) 201406674 2014.04.14. GB
201413719 2014.08.01. GB
201418508 2014.10.17. GB

---

(11) E051568
(21) E 16 719888
(96) EP 20160719888 2016.03.17.
(97) EP 3277809 A1 2016.09.22.
EP 3277809 B1 2020.06.24.
(73) REVOLUGEN LIMITED, Graphite Way Hadfield Derbyshire SK13 1QG (GB)
(72) MINTER, Stephen John
PATSOS, Georgios
(74) Sworks Nemzetközi Szabadalmi Ügyvivői Iroda Kft., 1134 Budapest, (HU)
(54) Nukleinsavak izolálása
(51) C12N 15/10 (2006.01)
C12Q 1/68 (2006.01)
(13) T2
(30) 201504459 2015.03.17. GB

---

(11) E051184
(21) E 16 825704
(96) EP 20160825704 2016.11.17.
(97) EP 3377634 A1 2017.05.26.
EP 3377634 B1 2020.08.12.
(73) Universität Basel, 4001 Basel (CH)
(72) ITTIG, Simon
AMSTUTZ, Marlise
KASPER, Christoph
(74) SBGK Szabadalmi Ügyvivői Iroda, 1062 Budapest, (HU)
(54) Baktériumalapú fehérjeszállítás
(51) C12N 15/70 (2006.01)
C07K 14/195 (2006.01)
C12N 1/21 (2006.01)

C12N 15/62 (2006.01)
C12N 15/74 (2006.01)
(13) T2
(30) 15195493 2015.11.19. EP

---

(11) E051390
(21) E 15 794900
(96) EP 20150794900 2015.11.12.
(97) EP 3218504 A1 2016.05.19.
EP 3218504 B1 2020.07.22.
(73) Université de Genéve, 1211 Genéve 4 (CH)
(72) PINSCHEWER, Daniel David
MERKLER, Doron
KALLERT, Sandra Margarete
KREUTZFELDT, Mario
DARBRE ABDELRAHMAN, Stephanie Gabrielle
PAGE, Nicolas Jean
(74) SBGK Szabadalmi Ügyvivői Iroda, 1062 Budapest, (HU)
(54) Háromszegmensű arenavírusok mint vakcinavektorok
(51) C12N 15/86 (2006.01)
A61K 35/76 (2006.01)
A61K 39/00 (2006.01)
(13) T2
(30) 201462079493 P 2014.11.13. US

---

(11) E051491
(21) E 16 762307
(96) EP 20160762307 2016.03.07.
(97) EP 3265568 A1 2016.09.15.
EP 3265568 B1 2020.05.06.
(73) Massachusetts Eye & Ear Infirmary, Boston, MA 02114 (US)
(72) PIERCE, Eric A.
FARKAS, Michael H.
SOUSA, Maria E.
(74) SBGK Szabadalmi Ügyvivői Iroda, 1062 Budapest, (HU)
(54) Gén-augmentációs terápiák a PRPF31 gén mutációi által okozott öröklött retina degenerációra
(51) C12N 15/90 (2006.01)
A61K 9/00 (2006.01)
A61K 48/00 (2006.01)
C12N 15/113 (2010.01)
(13) T2
(30) 201562129638 P 2015.03.06. US
201562147307 P 2015.04.14. US

---

(11) E051416
(21) E 18 203096
(96) EP 20180203096 2015.02.19.
(97) EP 3470525 A1 2019.04.17.
EP 3470525 B1 2020.05.13.

(73) Covestro Intellectual Property GmbH & Co. KG, 51373 Leverkusen (DE)
(72) JÄGER, Gernot
MAGNUS, Jorgen
MOUSSA, Amgad, Salah
(74) Danubia Szabadalmi és Jogi Iroda Kft., 1051 Budapest, (HU)
(54) Anilin előállítása antranilát útján
(51) C12P 13/00 (2006.01)
C12P 7/40 (2006.01)
(13) T2
(30) 14155937 2014.02.20. EP
14196431 2014.12.05. EP

---

(11) E051490
(21) E 17 165392
(96) EP 20170165392 2005.03.10.
(97) EP 3219806 A1 2017.09.20.
EP 3219806 B1 2020.05.06.
(73) Novozymes, Inc., Davis,CA 95616 (US)
(72) BERKA, Randy
CHERRY, Joel
(74) Danubia Szabadalmi és Jogi Iroda Kft., 1051 Budapest, (HU)
(54) Eljárások növényi sejtfal-poliszacharidok lebontására vagy átalakítására
(51) C12P 19/04 (2006.01)
C12P 7/06 (2006.01)
(13) T2
(30) 556779 P 2004.03.25. US

---

(11) E051443
(21) E 14 717167
(96) EP 20140717167 2014.03.05.
(97) EP 2964784 A1 2014.09.12.
EP 2964784 B1 2020.04.22.
(73) LGC Genomics Limited, Middlesex TW11 0LY (GB)
(72) JAIN, Nisha
HOLME, John Edmond
(74) Danubia Szabadalmi és Jogi Iroda Kft., 1051 Budapest, (HU)
(54) Polimeráz láncreakciót kimutató rendszer
(51) C12Q 1/6858 (2018.01)
(13) T2
(30) 201304030 2013.03.06. GB

---

(11) E051159
(21) E 14 828456
(96) EP 20140828456 2014.12.19.
(97) EP 3083997 A2 2015.06.25.
EP 3083997 B1 2020.07.29.
(73) Université de Lausanne, 1011 Lausanne (CH)
(72) OUNZAIN, Samir
PEDRAZZINI, Thierry

(74) Danubia Szabadalmi és Jogi Iroda Kft., 1051 Budapest, (HU)
(54) Hosszú, nem kódoló RNS-ek diagnosztikai, prognosztikai és terápiás alkalmazásai szívbetegségekre és regeneráló gyógyszerhez
(51) C12Q 1/6883 (2018.01)
(13) T2
(30) 201361964591 P 2013.12.20. US

---

(11) E051293
(21) E 17 713465
(96) EP 20170713465 2017.03.21.
(97) EP 3445878 A1 2017.10.26.
EP 3445878 B1 2020.04.08.
(73) Aperam, 1882 Luxembourg (LU)
(72) SANTACREU, Pierre-Olivier
CAZES, Christophe
BADINIER, Guillaume
MOREAU, Jean-Benoit
(74) Danubia Szabadalmi és Jogi Iroda Kft., 1051 Budapest, (HU)
(54) Eljárás martenzites rozsdamentes acél alkatrész gyártására lemezből
(51) C21D 6/00 (2006.01)
C21D 1/673 (2006.01)
C21D 7/13 (2006.01)
C22C 38/00 (2006.01)
C22C 38/20 (2006.01)
C22C 38/22 (2006.01)
C22C 38/24 (2006.01)
C22C 38/26 (2006.01)
C22C 38/28 (2006.01)
C22C 38/30 (2006.01)
C22C 38/32 (2006.01)
C22C 38/38 (2006.01)
(13) T2
(30) PCT/IB2016/052302 2016.04.22. WO

---

(11) E051249
(21) E 16 855589
(96) EP 20160855589 2016.05.12.
(97) EP 3363917 A1 2018.08.22.
EP 3363917 B1 2020.04.15.
(73) Samhwa Steel Co., Ltd., Busan 46905 (KR)
(72) AHN, Soon Tae
(74) SBGK Szabadalmi Ügyvivői Iroda, 1062 Budapest, (HU)
(54) Eljárás nagy szilárdságú acéllemez előállítására
(51) C21D 6/00 (2006.01)
C21D 1/19 (2006.01)
C21D 1/40 (2006.01)
C21D 1/42 (2006.01)
C21D 9/46 (2006.01)
C22C 38/00 (2006.01)

C22C 38/02 (2006.01)
C22C 38/04 (2006.01)
C22C 38/06 (2006.01)
C22C 38/28 (2006.01)
C22C 38/32 (2006.01)
C22C 38/60 (2006.01)
C23C 2/06 (2006.01)
C23C 2/28 (2006.01)
C23C 2/40 (2006.01)
(13) T2
(30) 20150144556 2015.10.16. KR

---

(11) E051081
(21) E 17 155557
(96) EP 20170155557 2017.02.10.
(97) EP 3360981 A1 2018.08.15.
EP 3360981 B1 2020.07.15.
(73) Outokumpu Oyj, 00180 Helsinki (FI)
(72) Skrlec, Jasminko
Lindner, Stefan
(74) SBGK Szabadalmi Ügyvivői Iroda, 1062 Budapest, (HU)
(54) Melegalakítással gyártott acél alkatrész, gyártási eljárás és az alkatrész felhasználása
(51) C21D 8/02 (2006.01)
B21D 22/02 (2006.01)
C21D 9/00 (2006.01)
C22C 38/00 (2006.01)
C22C 38/02 (2006.01)
C22C 38/26 (2006.01)
C22C 38/38 (2006.01)
C22C 38/48 (2006.01)
C22C 38/58 (2006.01)
(13) T2

---

(11) E051602
(21) E 10 792841
(96) EP 20100792841 2010.12.13.
(97) EP 2513348 A1 2011.06.23.
EP 2513348 B1 2020.05.27.
(73) ENI S.p.A., 00144 Rome (IT)
(72) BARTOLINI, Andrea
POLLESEL, Paolo
SENTIMENTI, Emilio
CHECCHIN, Michele
(74) SBGK Szabadalmi Ügyvivői Iroda, 1062 Budapest, (HU)
(54) Eljárás fémek visszanyerésére szénhidrogénekben és széntartalmú maradványokban gazdag áramból
(51) C22B 7/00 (2006.01)
(13) T2
(30) MI20092182 2009.12.14. IT

---

(11) E051495
(21) E 17 727948
(96) EP 20170727948 2017.05.22.
(97) EP 3464662 A1 2017.11.30.
EP 3464662 B1 2020.05.13.
(73) Arcelormittal, 1160 Luxembourg (LU)
(72) IUNG, Thierry
PETITGAND, Gerard
(74) Danubia Szabadalmi és Jogi Iroda Kft., 1051 Budapest, (HU)
(54) Eljárás ausztenites mikroszövettel rendelkező TWIP acéllemez gyártására
(51) C22C 38/00 (2006.01)
C21D 1/26 (2006.01)
C21D 6/00 (2006.01)
C21D 8/02 (2006.01)
C21D 8/04 (2006.01)
C21D 9/46 (2006.01)
C22C 38/02 (2006.01)
C22C 38/04 (2006.01)
C22C 38/38 (2006.01)
C23C 2/02 (2006.01)
C23C 2/06 (2006.01)
C23C 2/12 (2006.01)
C23C 2/28 (2006.01)
C23C 2/40 (2006.01)
(13) T2
(30) PCT/IB2016/000695 2016.05.24. WO

---

(11) E051053
(21) E 17 728650
(96) EP 20170728650 2017.05.23.
(97) EP 3464666 A1 2017.11.30.
EP 3464666 B1 2020.07.15.
(73) Arcelormittal, 1160 Luxembourg (LU)
(72) HELL, Jean-Christophe
CHARBONNIER, Nicolas
IUNG, Thierry
REMY, Blandine
(74) Danubia Szabadalmi és Jogi Iroda Kft., 1051 Budapest, (HU)
(54) Eljárás ausztenites mátrixú újrafeldolgozott acél lemez gyártására
(51) C22C 38/00 (2006.01)
C21D 6/00 (2006.01)
C21D 8/02 (2006.01)
C21D 8/12 (2006.01)
C21D 9/46 (2006.01)
C22C 38/02 (2006.01)
C22C 38/04 (2006.01)
C22C 38/06 (2006.01)
C22C 38/08 (2006.01)

C22C 38/12 (2006.01)
C22C 38/16 (2006.01)
C22C 38/18 (2006.01)
C22C 38/22 (2006.01)
C22C 38/24 (2006.01)
C22C 38/28 (2006.01)
C22C 38/32 (2006.01)
C22C 38/58 (2006.01)

(13) T2

(30) PCT/IB2016/000698 2016.05.24. WO

---

(11) E051186

(21) E 17 793686

(96) EP 20170793686 2017.09.28.

(97) EP 3519604 A1 2018.04.05.
EP 3519604 B1 2020.07.29.

(73) Commissariat á l'Énergie Atomique et aux Énergies Alternatives, 75015 Paris (FR)

(72) SCHUSTER, Frédéric
LOMELLO, Fernando
MAURY, Francis
MICHAU, Alexandre
BOICHOT, Raphaël
PONS, Michel

(74) SBGK Szabadalmi Ügyvivői Iroda, 1062 Budapest, (HU)

(54) Nukleáris komponens fém szubsztráttal, eljárás annak előállítására DLI-MOCVD módszerrel és alkalmazásai oxidáció/hidridképződés szabályozására

(51) C23C 16/02 (2006.01)
C23C 16/04 (2006.01)
C23C 16/10 (2006.01)
C23C 16/18 (2006.01)
C23C 16/32 (2006.01)
C23C 16/34 (2006.01)
C23C 16/36 (2006.01)
C23C 16/448 (2006.01)
C23C 16/56 (2006.01)
C23C 28/00 (2006.01)
G21C 3/07 (2006.01)

(13) T2

(30) 1659274 2016.09.28. FR
1659275 2016.09.28. FR

---

(11) E051202

(21) E 16 709990

(96) EP 20160709990 2016.02.12.

(97) EP 3256620 A1 2016.08.18.
EP 3256620 B1 2020.08.05.

(73) Jet Metal Technologies, 69410 Champagne-au-Mont-d'Or (FR)

(72) STREMSDOERFER, Samuel
JAMMES, Arnaud

MOURIER DES GAYETS, Edouard
(74) SBGK Szabadalmi Ügyvivői Iroda, 1062 Budapest, (HU)
(54) Eljárás fém-minták előállítására hordozón, dekorációs és/vagy funkcionális célra, tárgyak előállítása ezzel az eljárással, és alkalmazott felhasználható eszköz készlet
(51) C23C 18/16 (2006.01)
C23C 18/20 (2006.01)
C23C 18/30 (2006.01)
C25D 5/02 (2006.01)
(13) T2
(30) 1551169 2015.02.12. FR

---

(11) E051153
(21) E 08 761757
(96) EP 20080761757 2008.01.11.
(97) EP 2111483 A1 2008.09.12.
EP 2111483 B1 2020.04.29.
(73) Ascotec, 42320 La Grand Croix (FR)
(72) ROUVREAU, Sabine
GAILLON, Christine
(74) Danubia Szabadalmi és Jogi Iroda Kft., 1051 Budapest, (HU)
(54) Korróziós inhibitor
(51) C23F 11/10 (2006.01)
C09D 5/08 (2006.01)
(13) T2
(30) 0700204 2007.01.11. FR

---

(11) E051485
(21) E 16 811714
(96) EP 20160811714 2016.06.16.
(97) EP 3312316 A1 2018.04.25.
EP 3312316 B1 2020.06.10.
(73) Teijin Limited, Osaka-shi, Osaka 530-0005 (JP)
(72) KOMURA, Shinya
HIRAKAWA, Ryota
YACHI, Kazuki
KANEMATSU, Asami
DAIDO, Takahiro
(74) Danubia Szabadalmi és Jogi Iroda Kft., 1051 Budapest, (HU)
(54) Szálas szén, eljárás annak előállítására, elektród keverék réteg nemvizes elektrolitos másodlagos akkumulátorhoz, elektród nemvizes elektrolitos másodlagos akkumulátorhoz, és nemvizes elektrolitos másodlagos akkumulátor
(51) D01F 9/14 (2006.01)
D01F 9/12 (2006.01)
H01M 4/13 (2010.01)
H01M 4/62 (2006.01)
(13) T2
(30) 2015122998 2015.06.18. JP
2015123000 2015.06.18. JP
2016011002 2016.01.22. JP

(11) E051392
(21) E 15 872723
(96) EP 20150872723 2015.12.09.
(97) EP 3239372 A1 2017.11.01.
EP 3239372 B1 2020.08.26.
(73) Toray Industries, Inc., Tokyo 103-8666 (JP)
(72) KAWAHARA, Yoshihiro
SUZUKI, Tamotsu
MIYOSHI, Katsuhiro
(74) Danubia Szabadalmi és Jogi Iroda Kft., 1051 Budapest, (HU)
(54) Eljárás és gyártó berendezés részben hasítottszálas szálköteg előállítására
(51) D02J 1/18 (2006.01)
B65H 51/005 (2006.01)
D01D 5/42 (2006.01)
D01D 11/02 (2006.01)
(13) T2
(30) 2014264432 2014.12.26. JP
2015071225 2015.03.31. JP

---

(11) E051106
(21) E 12 401142
(96) EP 20120401142 2012.07.09.
(97) EP 2546407 A2 2013.01.16.
EP 2546407 B1 2020.03.25.
(73) WireMasters GmbH & Co. KG, 63571 Gelnhausen (DE)
(72) Dannewitz, Peer
Dannewitz, Manfred
(74) Danubia Szabadalmi és Jogi Iroda Kft., 1051 Budapest, (HU)
(54) Eljárás és berendezés egy a hosszirányában mozgatott tömlő, főként textil szövettömlő megmunkálására
(51) D06H 7/02 (2006.01)
B26D 3/16 (2006.01)
B26D 7/08 (2006.01)
D06H 7/22 (2006.01)
(13) T2
(30) 102011051753 2011.07.12. DE

---

(11) E051479
(21) E 17 728931
(96) EP 20170728931 2017.05.02.
(97) EP 3452660 A1 2017.11.09.
EP 3452660 B1 2020.05.13.
(73) Polygreen SRL, 25015 Desenzano del Garda (IT)
(72) BARALDI, Massimo
DIAN, Roberto
MARITANO, Riccardo
(74) SBGK Szabadalmi Ügyvivői Iroda, 1062 Budapest, (HU)
(54) Töltőanyag műgyep felületekhez és műgyep felület szerkezet, és eljárás ilyen töltőanyag előállítására
(51) E01C 13/08 (2006.01)

(13) T2
(30) UA20163186 2016.05.05. IT

---

(11) E051544
(21) E 14 197351
(96) EP 20140197351 2014.12.11.
(97) EP 3031990 A1 2016.06.15.
EP 3031990 B1 2020.03.18.
(73) HL Hutterer & Lechner GmbH, 2325 Himberg bei Wien (AT)
(72) Schütz, Christoph
(74) Danubia Szabadalmi és Jogi Iroda Kft., 1051 Budapest, (HU)
(54) Padlóösszefolyó
(51) E03F 5/04 (2006.01)
(13) T2

---

(11) E051221
(21) E 17 763715
(96) EP 20170763715 2017.02.09.
(97) EP 3426854 A1 2017.09.14.
EP 3426854 B1 2020.04.01.
(73) Schul International Co., LLC, Pelham, NH 03076 (US)
(72) ROBINSON, Steven R.
(74) Arinova Szabadalmi és Védjegy Iroda, 1122 Budapest, (HU)
(54) Tágulási hézagtömítés felülettel történő érintkezéshez
(51) E04B 1/68 (2006.01)
E01C 11/10 (2006.01)
E01C 11/12 (2006.01)
E04B 1/686 (2006.01)
(13) T2
(30) 201615062354 2016.03.07. US

---

(11) E051252
(21) E 17 739182
(96) EP 20170739182 2017.05.02.
(97) EP 3464748 A1 2017.11.30.
EP 3464748 B1 2020.04.08.
(73) Claeys, Stephanie Catharina R., 2240 Zandhoven (BE)
Claeys, Laurens Leonard J., 2240 Zandhoven (BE)
Claeys, Nausikaä Els P., 2240 Zandhoven (BE)
(72) CLAEYS, Eric
(74) SBGK Szabadalmi Ügyvivői Iroda, 1062 Budapest, (HU)
(54) Függönyfal és készlet, valamint ilyen függönyfal összeállítási eljárása
(51) E04B 2/96 (2006.01)
(13) T2
(30) 201605378 2016.05.24. BE

---

(11) E051423
(21) E 08 103376
(96) EP 20080103376 2008.04.04.

(97) EP 1992759 A2 2008.11.19.
EP 1992759 B1 2020.07.08.
(73) Fritz Egger GmbH & Co. OG, 6380 St. Johann in Tirol (AT)
(72) BERKTOLD, Albert
(74) SBGK Szabadalmi Ügyvivői Iroda, 1062 Budapest, (HU)
(54) Könnyű szerkezetlap, valamint eljárás könnyű szerkezetlap előállítására
(51) E04C 2/36 (2006.01)
A47B 96/00 (2006.01)
B27D 5/00 (2006.01)
E06B 3/00 (2006.01)
(13) T2
(30) 102007022918 2007.05.14. DE

---

(11) E051139
(21) E 18 202449
(96) EP 20180202449 2018.10.25.
(97) EP 3480387 A1 2019.05.08.
EP 3480387 B1 2020.05.13.
(73) Monier Roofing Components GmbH, 61440 Oberursel (DE)
(72) Kreutz, Friedhelm
Herz, Stefan
(74) Danubia Szabadalmi és Jogi Iroda Kft., 1051 Budapest, (HU)
(54) Esővízgyűjtő
(51) E04D 13/04 (2006.01)
(13) T2
(30) 102017125882 2017.11.06. DE

---

(11) E051128
(21) E 17 160182
(96) EP 20170160182 2015.02.26.
(97) EP 3219870 A1 2017.09.20.
EP 3219870 B1 2020.04.22.
(73) I4F LICENSING NV, 3930 Hamont-Achel (BE)
(72) BOUCKÉ, Eddy Alberic
RIETVELDT, Johan Christiaan
(74) SBGK Szabadalmi Ügyvivői Iroda, 1062 Budapest, (HU)
(54) Padlóburkolat létrehozása céljából hozzá hasonló panelokkal összekapcsolható panel
(51) E04F 15/02 (2006.01)
E04F 15/10 (2006.01)
(13) T2
(30) PCT/NL2014/050118 2014.02.26. WO
20150107 2015.02.23. BY

---

(11) E051492
(21) E 18 207359
(96) EP 20180207359 2016.05.06.
(97) EP 3473783 A1 2019.04.24.
EP 3473783 B1 2020.07.08.
(73) Aladdin Manufacturing Corporation, Calhoun GA 30701 (US)

(72) D'HONDT, Dieter
SHAW, Aaron
(74) SBGK Szabadalmi Ügyvivői Iroda, 1062 Budapest, (HU)
(54) Padlólapok előállítására szolgáló eljárás
(51) E04F 15/10 (2006.01)
C09D 5/00 (2006.01)
C09D129/00 (2006.01)
E04F 15/02 (2006.01)
(13) T2
(30) 201562160283 P 2015.05.12. US

---

(11) E051638
(21) E 18 187328
(96) EP 20180187328 2018.08.03.
(97) EP 3447211 A1 2019.02.27.
EP 3447211 B1 2020.05.27.
(73) Progress Profiles SPA, 31011 Asolo (Treviso) (IT)
(72) BORDIN, Dennis
(74) Danubia Szabadalmi és Jogi Iroda Kft., 1051 Budapest, (HU)
(54) Profilidom teraszokhoz és erkélyekhez
(51) E04F 19/00 (2006.01)
E04D 13/04 (2006.01)
E04D 13/15 (2006.01)
E04F 15/02 (2006.01)
E04F 19/02 (2006.01)
E04F 19/06 (2006.01)
(13) T2
(30) 201700094883 2017.08.22. IT

---

(11) E051324
(21) E 16 205457
(96) EP 20160205457 2014.07.09.
(97) EP 3176347 A1 2017.06.07.
EP 3176347 B1 2020.02.26.
(73) Polytech GmbH, 39100 Bolzano (IT)
(72) HOLLMANN, Kai
(74) Danubia Szabadalmi és Jogi Iroda Kft., 1051 Budapest, (HU)
(54) Zsalutábla betonozási zsaluzatok számára
(51) E04G 9/05 (2006.01)
E04G 11/08 (2006.01)
(13) T2
(30) 102013107303 2013.07.10. DE

---

(11) E051287
(21) E 17 725370
(96) EP 20170725370 2017.02.16.
(97) EP 3417127 A1 2017.08.24.
EP 3417127 B1 2020.07.22.
(73) Comrod AS, 4120 Tau (NO)

(72) FJELDE, Ole Gunnar
FJELDE, Torbjorn
HABAKK, Sigurd
(74) Gödölle, Kékes, Mészáros & Szabó Szabadalmi és Jogi Iroda, 1024 Budapest, (HU)
(54) Berendezés és eljárás kompozit oszlop földhöz történő rögzítésére
(51) E04H 12/22 (2006.01)
E02D 27/42 (2006.01)
(13) T2
(30) 20160270 2016.02.16. NO

---

(11) E051618
(21) E 17 701565
(96) EP 20170701565 2017.01.19.
(97) EP 3405631 A1 2017.07.27.
EP 3405631 B1 2020.07.29.
(73) Hampton Steel Limited, Wellingborough, Northamptonshire NN8 4NL (GB)
(72) DURHAM, Christopher John Walter
(74) Danubia Szabadalmi és Jogi Iroda Kft., 1051 Budapest, (HU)
(54) Kerítésrendszer
(51) E04H 17/10 (2006.01)
(13) T2
(30) 201600991 2016.01.19. GB

---

(11) E051224
(21) E 18 169604
(96) EP 20180169604 2018.04.26.
(97) EP 3406827 A1 2018.11.28.
EP 3406827 B1 2020.08.05.
(73) GEZE GmbH, 71229 Leonberg (DE)
(72) Sitanggang, Surya Dampi
(74) SBGK Szabadalmi Ügyvivői Iroda, 1062 Budapest, (HU)
(54) Kilincsdió-szerkezet mozgatható szárnyhoz
(51) E05B 3/06 (2006.01)
E05B 15/04 (2006.01)
(13) T2
(30) 102017208731 2017.05.23. DE

---

(11) E051309
(21) E 16 723377
(96) EP 20160723377 2016.05.19.
(97) EP 3303737 A1 2016.12.01.
EP 3303737 B1 2020.07.22.
(73) ISEO Deutschland GmbH, 07548 Gera (DE)
(72) CAMPAGNARI, Davide
Hecht, Rosemarie
(74) Danubia Szabadalmi és Jogi Iroda Kft., 1051 Budapest, (HU)
(54) Kulcs egy kulcs-zár-rendszer zárhengeréhez
(51) E05B 19/18 (2006.01)
E05B 19/26 (2006.01)

(13) T2
(30) 202015003887 U 2015.05.26. DE

---

(11) E051343
(21) E 18 000015
(96) EP 20180000015 2018.01.09.
(97) EP 3348757 A1 2018.07.18.
EP 3348757 B1 2020.07.08.
(73) Endres, Volker, 97941 Tauberbischofsheim (DE)
(72) Endres, Volker
(74) SBGK Szabadalmi Ügyvivői Iroda, 1062 Budapest, (HU)
(54) Eszköz forgatható szerkezet rögzítésére
(51) E05C 17/44 (2006.01)
(13) T2
(30) 102017000297 2017.01.15. DE

---

(11) E051521
(21) E 15 705474
(96) EP 20150705474 2015.01.19.
(97) EP 3117060 A1 2015.09.17.
EP 3117060 B1 2020.08.26.
(73) Julius Blum GmbH, 6973 Höchst (AT)
(72) HOLZAPFEL, Andreas
(74) Danubia Szabadalmi és Jogi Iroda Kft., 1051 Budapest, (HU)
(54) Működtető szerkezet egy bútor lapeleméhez
(51) E05F 1/14 (2006.01)
(13) T2
(30) 1792014 2014.03.13. AT

---

(11) E051158
(21) E 15 001663
(96) EP 20150001663 2015.06.03.
(97) EP 2963221 A1 2016.01.06.
EP 2963221 B1 2020.09.16.
(73) MAN Truck & Bus SE, 80995 München (DE)
(72) Deufel, Thomas
Schilling, Fabrice
Schöller, Michael
(74) SBGK Szabadalmi Ügyvivői Iroda, 1062 Budapest, (HU)
(54) Forgó ajtószerkezet járműhöz, előnyösen autóbuszhoz
(51) E05F 15/40 (2015.01)
E05F 15/42 (2015.01)
E05F 15/47 (2015.01)
(13) T2
(30) 102014009855 2014.07.03. DE

---

(11) E051404
(21) E 18 184098
(96) EP 20180184098 2018.07.18.

(97) EP 3431692 A1 2019.01.23.
EP 3431692 B1 2020.07.15.
(73) Veka, 74200 Thonon les Bains (FR)
(72) MOILLE, Michel
(74) SBGK Szabadalmi Ügyvivői Iroda, 1062 Budapest, (HU)
(54) Részegység ablakhoz, üvegajtóhoz vagy ablakredőnyhöz
(51) E06B 3/46 (2006.01)
E05D 15/10 (2006.01)
E06B 7/23 (2006.01)
(13) T2
(30) 1756890 2017.07.20. FR

---

(11) E051143
(21) E 07 113158
(96) EP 20070113158 2007.07.26.
(97) EP 1887196 A2 2008.02.13.
EP 1887196 B1 2020.05.06.
(73) QTF Sweden AB, 393 53 Kalmar (SE)
(72) Carlsson, Björn
(74) SBGK Szabadalmi Ügyvivői Iroda, 1062 Budapest, (HU)
(54) Eljárás áramló közeg gázmenetesítésére fűtő- és hűtőrendszerekben, valamint egy elrendezés
(51) F01P 11/02 (2006.01)
(13) T2
(30) 0601651 2006.08.08. SE

---

(11) E051364
(21) E 13 707751
(96) EP 20130707751 2013.02.15.
(97) EP 2959139 A1 2013.08.29.
EP 2959139 B1 2020.08.19.
(73) Gas Turbine Efficiency Sweden AB, 175 27 Järfälla (SE)
Chandler, Christopher, Austin, TX 78739 (US)
(72) CHANDLER, Christopher
(74) SBGK Szabadalmi Ügyvivői Iroda, 1062 Budapest, (HU)
(54) Gázturbina égési rendszerek optimalizálása alacsony terhelés mellett egyszerű ciklusú és hővisszanyerő gőzfejlesztő alkalmazásokon
(51) F02C 9/28 (2006.01)
F02C 9/34 (2006.01)
(13) T2
(30) 201261601876 P 2012.02.22. US
201213542222 2012.07.05. US

---

(11) E051129
(21) E 11 727991
(96) EP 20110727991 2011.06.29.
(97) EP 2588744 A2 2012.01.05.
EP 2588744 B1 2020.04.01.
(73) SEG Automotive Germany GmbH, 70499 Stuttgart (DE)
(72) KASKE, Stephan

MOELLER, Martin
BAUER, Bernhard
GERSCHWITZ, Walter
(74) SBGK Szabadalmi Ügyvivői Iroda, 1062 Budapest, (HU)
(54) Indítóberendezés
(51) F02N 15/06 (2006.01)
F02N 11/00 (2006.01)
F02N 15/00 (2006.01)
F16L 55/11 (2006.01)
(13) T2
(30) 102010030716 2010.06.30. DE

---

(11) E051126
(21) E 17 718512
(96) EP 20170718512 2017.04.18.
(97) EP 3443224 A1 2017.10.19.
EP 3443224 B1 2020.03.18.
(73) Pur Wind ApS, 6000 Kolding (DK)
Rosen Swiss AG, 6370 Stans (CH)
(72) NISSEN PETERSEN, Claus
(74) Dr. Kocsomba Nelli Ügyvédi Iroda, 1146 Budapest, (HU)
(54) Tömítés szélturbinához
(51) F03D 13/20 (2016.01)
E02D 27/42 (2006.01)
F03D 1/00 (2006.01)
F03D 13/10 (2016.01)
F03D 13/25 (2016.01)
(13) T2
(30) 16165479 2016.04.15. EP
16168839 2016.05.10. EP
16198309 2016.11.11. EP

---

(11) E051302
(21) E 17 708980
(96) EP 20170708980 2017.02.14.
(97) EP 3420231 A1 2017.08.31.
EP 3420231 B1 2020.07.08.
(73) Societa' Italiana Acetilene & Derivati S.I.A.D. S.p.A. in breve S.I.A.D. S.p.A., 24126 Bergamo (IT)
(72) FRATI, Maurizio
(74) Danubia Szabadalmi és Jogi Iroda Kft., 1051 Budapest, (HU)
(54) Eszköz és eljárás folyékony CO2-nek a hármaspontja nyomásánál alacsonyabb nyomású környezetbe történő kijuttatására
(51) F04B 15/08 (2006.01)
(13) T2
(30) UB20160983 2016.02.23. IT

---

(11) E051487
(21) E 16 831740
(96) EP 20160831740 2016.12.15.

(97) EP 3440361 A1 2017.10.12.
EP 3440361 B1 2020.05.20.
(73) Industrie Saleri Italo S.P.A., 25065 Lumezzane, Brescia (IT)
(72) SURACE, Alfonso
PEDERSOLI, Marco
(74) SBGK Szabadalmi Ügyvivői Iroda, 1062 Budapest, (HU)
(54) Szivattyúcsoport elektromos hajtással és mechanikus hajtással a járókeréken
(51) F04D 13/06 (2006.01)
F01P 5/12 (2006.01)
F01P 7/16 (2006.01)
F04D 13/02 (2006.01)
(13) T2
(30) UA20162382 2016.04.07. IT

---

(11) E051194
(21) E 15 728152
(96) EP 20150728152 2015.04.16.
(97) EP 3137773 A1 2015.11.05.
EP 3137773 B1 2020.04.01.
(73) Industrie Saleri Italo S.P.A., 25065 Lumezzane, Brescia (IT)
(72) PEDERSOLI, Marco
ZOBBIO, Rossano
(74) SBGK Szabadalmi Ügyvivői Iroda, 1062 Budapest, (HU)
(54) Kivehető szelepcsoport továbbfejlesztett zárótaggal
(51) F04D 15/00 (2006.01)
F16K 11/085 (2006.01)
F16K 27/06 (2006.01)
(13) T2
(30) BS20140088 2014.04.28. IT

---

(11) E051092
(21) E 16 154568
(96) EP 20160154568 2016.02.05.
(97) EP 3056738 A1 2016.08.17.
EP 3056738 B1 2020.03.25.
(73) Chou, Wen-San, Tainan City (TW)
(72) Chou, Wen-San
(74) SWORKS Nemzetközi Szabadalmi Ügyvivői Iroda Kft., 1134 Budapest, (HU)
(54) Elektromos motor axiális ventilátorral hűtve, ahol a légáramlás centripetálisan van irányítva a motor belseje felé harangalakú burkolat révén
(51) F04D 25/08 (2006.01)
F04D 19/00 (2006.01)
H02K 5/20 (2006.01)
H02K 9/06 (2006.01)
H02K 9/14 (2006.01)
(13) T2
(30) 104105158 2015.02.13. TW

---

(11) E051436

(21) E 12 717260
(96) EP 20120717260 2012.04.18.
(97) EP 2699803 A2 2012.10.26.
EP 2699803 B1 2020.04.29.
(73) KSB SE & Co. KGaA, 67227 Frankenthal (DE)
(72) SPRINGER, Peer
(74) Danubia Szabadalmi és Jogi Iroda Kft., 1051 Budapest, (HU)
(54) Járókerék cetntrifugálszivattyúk számára
(51) F04D 29/22 (2006.01)
F04D 29/24 (2006.01)
(13) T2
(30) 102011007907 2011.04.21. DE

---

(11) E051256
(21) E 15 159528
(96) EP 20150159528 2015.03.17.
(97) EP 2921720 A1 2015.09.23.
EP 2921720 B1 2020.08.19.
(73) VALSIR S.p.A., 25078 Vestone (BS) (IT)
(72) Varotti, Mario
Frigo, Flavio
(74) dr. Csányi Balázs Mihály, 1111 Budapest, (HU)
(54) Gyorsrögzítőeszköz alkatrészek és tartozékok egészségügyi készülékek tartókeretén való rögzítéséhez és rögzítőeszközt tartalmazó szerelési szerkezet
(51) F16B 2/18 (2006.01)
E03D 11/14 (2006.01)
(13) T2
(30) MI20140437 2014.03.17. IT

---

(11) E051532
(21) E 16 002116
(96) EP 20160002116 2010.05.05.
(97) EP 3133301 A2 2017.02.22.
EP 3133301 B1 2020.07.01.
(73) Dürr Systems AG, 74321 Bietigheim-Bissingen (DE)
(72) Herre, Frank
Hering, Joachim
Melcher, Rainer
Buck, Thomas
Baumann, Michael
SEIZ, Bernhard
MICHELFELDER, Manfred
(74) PINTZ ÉS TÁRSAI Kft., 1444 Budapest, (HU)
(54) Bevonatoló berendezés és bevonóeszköz
(51) F16B 7/20 (2006.01)
(13) T2
(30) 102009020077 2009.05.06. DE

---

(11) E051445

(21) E 16 706129
(96) EP 20160706129 2016.01.28.
(97) EP 3256749 A1 2016.08.18.
EP 3256749 B1 2020.05.27.
(73) Schaeffler Technologies AG & Co. KG, 91074 Herzogenaurach (DE)
(72) KASTNER, Michael
ARNETH, Roland
(74) Danubia Szabadalmi és Jogi Iroda Kft., 1051 Budapest, (HU)
(54) Szíjtárcsa leválasztó
(51) F16D 7/02 (2006.01)
F16D 41/20 (2006.01)
(13) T2
(30) 102015202527 2015.02.12. DE

---

(11) E051055
(21) E 18 178677
(96) EP 20180178677 2014.10.01.
(97) EP 3404282 A1 2018.11.21.
EP 3404282 B1 2020.07.01.
(73) KNORR-BREMSE Systeme für Nutzfahrzeuge GmbH, 80809 München (DE)
(72) RGUICHI, Abdelaziz
ADAMCZYK, Philipp
KLINGNER, Matthias
Werth, Alexander
PESCHEL, Michael
THEIL, Robert
(74) SBGK Szabadalmi Ügyvivői Iroda, 1062 Budapest, (HU)
(54) Tárcsafék, különösképpen tolónyerges tárcsafék
(51) F16D 55/226 (2006.01)
F16D 65/095 (2006.01)
(13) T2
(30) 102013016312 2013.10.04. DE

---

(11) E051447
(21) E 17 706458
(96) EP 20170706458 2017.02.21.
(97) EP 3420243 A2 2017.08.31.
EP 3420243 B1 2020.04.22.
(73) KNORR-BREMSE Systeme für Nutzfahrzeuge GmbH, 80809 München (DE)
(72) DRESEN, Dirk
SCHROPP, Josef
PAHLE, Wolfgang
(74) SBGK Szabadalmi Ügyvivői Iroda, 1062 Budapest, (HU)
(54) Fékbetét tárcsafékhez és fékbetét-készlet
(51) F16D 69/04 (2006.01)
F16D 65/092 (2006.01)
(13) T2
(30) 102016103396 2016.02.26. DE

---

(11) E051017
(21) E 16 846733
(96) EP 20160846733 2016.06.20.
(97) EP 3351824 A1 2018.07.25.
EP 3351824 B1 2020.07.22.
(73) MBI CO., LTD., Cheongju-si, Chungcheongbuk-do 28647 (KR)
(72) YOO, Hyuk
JUNG, Tae-Jin
AN, Seong-Cheol
YOO, Moon-Soo
(74) SBGK Szabadalmi Ügyvivői Iroda, 1062 Budapest, (HU)
(54) Közlőmű motorhoz
(51) F16H 3/10 (2006.01)
F16D 41/067 (2006.01)
F16H 1/22 (2006.01)
F16H 3/00 (2006.01)
F16H 3/06 (2006.01)
H02K 7/116 (2006.01)
(13) T2
(30) 20150130523 2015.09.15. KR

---

(11) E051410
(21) E 18 181240
(96) EP 20180181240 2018.07.02.
(97) EP 3591267 A1 2020.01.08.
EP 3591267 B1 2020.07.22.
(73) Flühs Drehtechnik GmbH, 58515 Lüdenscheid (DE)
(72) Thurau Friedrich
(74) SBGK Szabadalmi Ügyvivői Iroda, 1062 Budapest, (HU)
(54) Felső szeleprész
(51) F16K 3/08 (2006.01)
F16K 11/074 (2006.01)
(13) T2

---

(11) E051385
(21) E 16 762359
(96) EP 20160762359 2016.03.08.
(97) EP 3268644 A1 2016.09.15.
EP 3268644 B1 2020.07.29.
(73) Flowserve Management Company, Irving, TX 75039 (US)
(72) NABORS, Blake
PRINCE, Donald
MAJKA, Anthony
(74) Danubia Szabadalmi és Jogi Iroda Kft., 1051 Budapest, (HU)
(54) Állítható forgócsapos szelep és ahhoz tartozó eljárások
(51) F16K 5/06 (2006.01)
F16K 5/02 (2006.01)
F16K 5/08 (2006.01)
F16K 5/16 (2006.01)

F16K 5/20 (2006.01)
F16K 27/06 (2006.01)
(13) T2
(30) 201514644089 2015.03.10. US

---

(11) E051452
(21) E 19 163856
(96) EP 20190163856 2019.03.19.
(97) EP 3543576 A1 2019.09.25.
EP 3543576 B1 2020.09.16.
(73) Wexco Incorporated, York, PA 17406 (US)
(72) COLLINS, Samuel Jeffery
KROLL, Daniel Jacob
BACKER, Scott Stephen
(74) Danubia Szabadalmi és Jogi Iroda Kft., 1051 Budapest, (HU)
(54) Duális csőrendszer fürdőkádhoz vagy medencéhez
(51) F16L 9/19 (2006.01)
A61H 33/00 (2006.01)
A61H 33/02 (2006.01)
F16L 33/035 (2006.01)
F16L 37/098 (2006.01)
F16L 37/56 (2006.01)
F16L 39/02 (2006.01)
F16L 41/02 (2006.01)
(13) T2
(30) 201815926873 2018.03.20. US

---

(11) E051378
(21) E 14 815452
(96) EP 20140815452 2014.10.08.
(97) EP 3055603 A2 2015.04.16.
EP 3055603 B1 2020.09.16.
(73) Designerscope Limited, Auckland 0622 (NZ)
(72) DE BRUIN, Wim Jan
(74) SBGK Szabadalmi Ügyvivői Iroda, 1062 Budapest, (HU)
(54) Szekrény szintező eszköz
(51) F16M 7/00 (2006.01)
A47B 91/02 (2006.01)
A47L 15/42 (2006.01)
D06F 39/12 (2006.01)
(13) T2
(30) 61656613 2013.10.11. NZ
62306514 2014.03.27. NZ
62599414 2014.06.06. NZ
63167614 2014.09.12. NZ

---

(11) E051325
(21) E 16 175110
(96) EP 20160175110 2016.06.17.

(97) EP 3115676 A2 2017.01.11.
EP 3115676 B1 2020.08.05.
(73) Van Hool NV, 2500 Lier (Koningshooikt) (BE)
BASF SE, 67056 Ludwigshafen (DE)
(72) Taeymans, Erik
Bieker, Thorsten
(74) SBGK Szabadalmi Ügyvivői Iroda, 1062 Budapest, (HU)
(54) Tankkonténer megnövelt térfogattal és teherbírással
(51) F17C 13/08 (2006.01)
(13) T2
(30) 201505375 2015.06.19. BE

---

(11) E051201
(21) E 16 803837
(96) EP 20160803837 2016.05.25.
(97) EP 3306177 A1 2018.04.11.
EP 3306177 B1 2020.07.08.
(73) Joint Stock Company "Atomenergoproekt", Moscow 105005 (RU)
Joint Stock Company "Science and Innovations", Moscow 119180 (RU)
(72) POSTNIKOV, Boris Alekseevich
KAZACHKOVA, Zinaida Semyonovna
MISHIN, Yevgeniy Borisovich
NIKITINA, Yelena Aleksandrovna
(74) SBGK Szabadalmi Ügyvivői Iroda, 1062 Budapest, (HU)
(54) Csővezeték-szivárgást detektáló eszköz
(51) F17D 5/04 (2006.01)
F16L 9/18 (2006.01)
F16L 59/10 (2006.01)
G01M 3/16 (2006.01)
G01M 3/18 (2006.01)
(13) T2
(30) 2015121328 2015.06.04. RU

---

(11) E051545
(21) E 15 867109
(96) EP 20150867109 2015.11.16.
(97) EP 3236148 A1 2017.10.25.
EP 3236148 B1 2020.07.08.
(73) Joint Stock Company "Experimental And Design Organisation "Gidropress" Awarded The Order of The Red Banner of Labour And Czsr, Podolsk, Moskovskaya obl. 142102 (RU)
(72) LAKHOV, Dmitriy Aleksandrovich
SAFRONOV, Aleksey Vladimirovich
KONYUSHKOV, Aleksandr Grigorevich
ALEKSEEV, Dmitriy Evgenevich
GERONTIEV, Aleksandr Evgenevich
(74) SBGK Szabadalmi Ügyvivői Iroda, 1062 Budapest, (HU)
(54) Gőzgenerátor primer köri hűtőközegének gyűjtőkamrája és eljárás ennek előállítására
(51) F22B 1/02 (2006.01)
B23P 15/26 (2006.01)

F22B 29/06 (2006.01)
F22B 37/22 (2006.01)
F28F 1/00 (2006.01)
G21D 1/00 (2006.01)
(13) T2
(30) 2014150428 2014.12.12. RU

---

(11) E051501
(21) E 13 740373
(96) EP 20130740373 2013.05.31.
(97) EP 2855640 A1 2013.12.05.
EP 2855640 B1 2020.08.12.
(73) Petursdottir, Lilja, 262 Reykjanesbaer (IS)
(72) EINARSSON, Fridfinnur
(74) Danubia Szabadalmi és Jogi Iroda Kft., 1051 Budapest, (HU)
(54) Javított szekvenciális szakaszos elgázosítófolyamat
(51) F23G 5/38 (2006.01)
C10J 3/04 (2006.01)
C10J 3/72 (2006.01)
F23G 5/027 (2006.01)
(13) T2
(30) 9000 2012.05.31. IS

---

(11) E051583
(21) E 06 820714
(96) EP 20060820714 2006.11.28.
(97) EP 2021716 A1 2007.11.22.
EP 2021716 B1 2020.05.27.
(73) IMERTECH SAS, 75015 Paris (FR)
(72) SCHLEIFFER, Ervin
SONNTAG, Andreas
KISS, Sándor
VETRÓ, Ádám
(74) Danubia Szabadalmi és Jogi Iroda Kft., 1051 Budapest, (HU)
(54) Kerámia elrendezés
(51) F23M 5/02 (2006.01)
C21D 9/00 (2006.01)
F23M 5/04 (2006.01)
F23M 20/00 (2014.01)
F27D 5/00 (2006.01)
(13) T2
(30) 0600399 2006.05.11. HU

---

(11) E051398
(21) E 18 382294
(96) EP 20180382294 2018.04.27.
(97) EP 3561397 A1 2019.10.30.
EP 3561397 B1 2020.07.01.
(73) ORKLI, S. COOP., 20240 Ordizia (Gipuzkoa) (ES)

(72) RAMOS MAÑERO, Borja
(74) Dr. Kocsomba Nelli Ügyvédi Iroda, 1054 Budapest, (HU)
(54) Csatlakozóberendezés radiátorhoz
(51) F24D 19/00 (2006.01)
F16L 19/02 (2006.01)
F16L 21/00 (2006.01)
F16L 21/02 (2006.01)
F16L 25/14 (2006.01)
F28D 1/03 (2006.01)
F28D 1/053 (2006.01)
F28D 21/00 (2006.01)
F28F 9/02 (2006.01)
F28F 9/26 (2006.01)
(13) T2

---

(11) E051510
(21) E 17 769524
(96) EP 20170769524 2017.02.07.
(97) EP 3434985 A1 2019.01.30.
EP 3434985 B1 2020.07.29.
(73) Ecological World For Life S.A.S, 00 Cúcuta (CO)
(72) ALMARZA CASTILLO, Jorge Luis
CUADROS ANDRADE, Jhosmer Anderson
ZHOU, Chucheng
LARRAZABAL MOGOLLON, Ernesto Enrique
(74) SBGK Szabadalmi Ügyvivői Iroda, 1062 Budapest, (HU)
(54) Mechanikai rendszer szennyező gázok megkötésére és átalakítására és légtisztítási eljárás
(51) F24F 3/16 (2006.01)
B01D 53/56 (2006.01)
B01D 53/62 (2006.01)
B01D 53/82 (2006.01)
(13) T2
(30) 16072111 2016.03.22. CO

---

(11) E051621
(21) E 17 168460
(96) EP 20170168460 2017.04.27.
(97) EP 3239620 A1 2017.11.01.
EP 3239620 B1 2020.09.02.
(73) Aereco, 77615 Marne la Vallée Cedex 03 (FR)
(72) AGIN, Romain
(74) Danubia Szabadalmi és Jogi Iroda Kft., 1051 Budapest, (HU)
(54) Légelszívó ventilátor változtatható átáramlási keresztmetszettel tűz esetén
(51) F24F 7/02 (2006.01)
F24F 11/00 (2006.01)
(13) T2
(30) 1653786 2016.04.28. FR

---

(11) E051095

(21) E 15 726660
(96) EP 20150726660 2015.04.10.
(97) EP 3129730 A1 2015.10.15.
EP 3129730 B1 2020.03.11.
(73) ESG Pool Ventilation Limited, St Ives, Cambridgeshire PE27 3LE (GB)
(72) ROBINSON, Anthony
(74) Arinova Szabadalmi és Védjegy Iroda, 1122 Budapest, (HU)
(54) Folyadékfűtés és/vagy hűtés, kapcsolódó módszerek, kapcsolódó vezérlőrendszer és egy géppel olvasható közeg
(51) F25B 30/02 (2006.01)
F24D 17/02 (2006.01)
F24D 19/10 (2006.01)
F25B 49/02 (2006.01)
(13) T2
(30) 201406515 2014.04.10. GB

---

(11) E051261
(21) E 14 866375
(96) EP 20140866375 2014.11.25.
(97) EP 3074704 A1 2015.06.04.
EP 3074704 B1 2020.10.14.
(73) Tokitae LLC, Bellevue, WA 98005-4046 (US)
(72) ECKHOFF, Philip A.
FOWLER, Lawrence Morgan
GATES, William
HU, Jennifer Ezu
ISHIKAWA, Muriel Y.
MYHRVOLD, Nathan P.
PETERSON, Nels R.
TEGREENE, Clarence T.
VECCHIONE, Maurizio
WOOD, Lowell L., Jr.
WOOD, Victoria Y.H.
(74) Danubia Szabadalmi és Jogi Iroda Kft., 1051 Budapest, (HU)
(54) Hőmérséklet-szabályozott tárolórendszerek egy hűtőeszközben való használatra
(51) F25D 11/00 (2006.01)
F25D 29/00 (2006.01)
F28D 15/02 (2006.01)
F28D 15/04 (2006.01)
F28D 20/02 (2006.01)
(13) T2
(30) 201314091831 2013.11.27. US

---

(11) E051084
(21) E 18 168864
(96) EP 20180168864 2018.04.24.
(97) EP 3396286 A1 2018.10.31.
EP 3396286 B1 2020.04.22.
(73) Stela Laxhuber GmbH, 84323 Massing (DE)

(72) Laxhuber, Thomas Christian
Latein, Tobias
(74) SBGK Szabadalmi Ügyvivői Iroda, 1062 Budapest, (HU)
(54) Keresztáramú szárító egy első és egy második szekcióval
(51) F26B 17/04 (2006.01)
F26B 3/04 (2006.01)
F26B 21/04 (2006.01)
F26B 23/00 (2006.01)
(13) T2
(30) 102017108695 2017.04.24. DE

---

(11) E051506
(21) E 14 780544
(96) EP 20140780544 2014.08.07.
(97) EP 3033593 A2 2015.02.19.
EP 3033593 B1 2020.09.09.
(73) GPS Tuner Systems Kft., Budapest 1012 (HU)
(72) NAGY, Tamás
TÁRNOK, Gábor
HORVÁTH, József
(74) Danubia Szabadalmi és Jogi Iroda Kft., 1051 Budapest, (HU)
(54) Eljárás elektromos hajtású jármű valamely térképen meghatározott kiindulási ponttól értelmezett valós hatótávolságának meghatározására és megjelenítésére térképen
(51) G01C 21/36 (2006.01)
B60L 50/20 (2019.01)
B60L 58/12 (2019.01)
G01C 21/34 (2006.01)
(13) T2
(30) P1300489 2013.08.15. HU

---

(11) E051101
(21) E 18 163330
(96) EP 20180163330 2018.03.22.
(97) EP 3543660 A1 2019.09.25.
EP 3543660 B1 2020.04.15.
(73) VEGA Grieshaber KG, 77709 Wolfach (DE)
(72) FEHRENBACH, Dominik
Haas, Jürgen
Weinzierle, Christian
Allgaier, Volker
(74) SBGK Szabadalmi Ügyvivői Iroda, 1062 Budapest, (HU)
(54) Impedancia-határértékkapcsoló EMC sugárzás csökkentésére és eljárás egy közeg határértékének meghatározására egy impedancia-határértékkapcsolóval
(51) G01F 23/26 (2006.01)
G01F 25/00 (2006.01)
(13) T2

---

(11) E051109
(21) E 18 186363

(96) EP 20180186363 2018.07.30.
(97) EP 3605029 A1 2020.02.05.
EP 3605029 B1 2020.09.16.
(73) VEGA Grieshaber KG, 77709 Wolfach (DE)
(72) Allgaier, Volker
FEHRENBACH, Dominik
(74) SBGK Szabadalmi Ügyvivői Iroda, 1062 Budapest, (HU)
(54) Impedancia érzékelő és eljárás impedancia érzékelő kapcsolási állapotának meghatározására
(51) G01F 23/26 (2006.01)
(13) T2

---

(11) E051107
(21) E 18 200818
(96) EP 20180200818 2016.11.17.
(97) EP 3447455 A1 2019.02.27.
EP 3447455 B1 2020.04.22.
(73) VEGA Grieshaber KG, 77709 Wolfach (DE)
(72) KECH, Günter
Deck, Thomas
GRIESSBAUM, Karl
(74) SBGK Szabadalmi Ügyvivői Iroda, 1062 Budapest, (HU)
(54) Feltöltési szintmérő készülék funkcionális egységek soros elrendezésével
(51) G01F 23/28 (2006.01)
G01F 23/00 (2006.01)
G01F 23/284 (2006.01)
G01F 23/296 (2006.01)
H02J 1/02 (2006.01)
H02J 1/06 (2006.01)
H02J 1/10 (2006.01)
H02J 3/28 (2006.01)
H02J 7/34 (2006.01)
(13) T2
(30) 102015225297 2015.12.15. DE

---

(11) E051327
(21) E 14 720976
(96) EP 20140720976 2014.05.02.
(97) EP 3137857 A1 2015.11.05.
EP 3137857 B1 2020.08.19.
(73) VEGA Grieshaber KG, 77709 Wolfach (DE)
(72) Hoferer, Christian
(74) SBGK Szabadalmi Ügyvivői Iroda, 1062 Budapest, (HU)
(54) Szintmérés felületi topológia meghatározással, forgásközép-korrekcióval
(51) G01F 23/284 (2006.01)
G01F 22/00 (2006.01)
G01S 13/88 (2006.01)
G01S 13/89 (2006.01)
(13) T2

---

(11) E051239
(21) E 16 177633
(96) EP 20160177633 2016.07.01.
(97) EP 3115761 A1 2017.01.11.
EP 3115761 B1 2020.08.12.
(73) COMAP, 69008 Lyon (FR)
(72) SUIRE, Adrien
BEAUPERE, Claire
BERGER, Sébastien
(74) Danubia Szabadalmi és Jogi Iroda Kft., 1051 Budapest, (HU)
(54) Eljárás épület hődiagnosztikájának meghatározására
(51) G01K 17/20 (2006.01)
(13) T2
(30) 1556383 2015.07.06. FR

---

(11) E051504
(21) E 19 155525
(96) EP 20190155525 2014.04.30.
(97) EP 3499209 A1 2019.06.19.
EP 3499209 B1 2020.09.09.
(73) Carl Zeiss Vision International GmbH, 73430 Aalen (DE)
(72) Hanßen, Adalbert
(74) Danubia Szabadalmi és Jogi Iroda Kft., 1051 Budapest, (HU)
(54) Eljárás és készülék szemüveglencse minőségellenőrzésére
(51) G01M 11/02 (2006.01)
(13) T2
(30) 102013208090 2013.05.02. DE

---

(11) E051338
(21) E 15 851049
(96) EP 20150851049 2015.10.08.
(97) EP 3207354 A1 2016.04.21.
EP 3207354 B1 2020.08.19.
(73) Alpha Technologies Services LLC, Akron, OH 44305 (US)
(72) BUZEK, Keith
MCMASTER, Matthew, S.
STOLLER, Michael, R.
(74) SBGK Szabadalmi Ügyvivői Iroda, 1062 Budapest, (HU)
(54) Reométer rendszer változtatható excentrikus tárcsával
(51) G01N 11/16 (2006.01)
G01N 3/26 (2006.01)
G01N 3/34 (2006.01)
(13) T2
(30) 201462063611 P 2014.10.14. US

---

(11) E051316
(21) E 15 828483
(96) EP 20150828483 2015.12.18.
(97) EP 3237883 A1 2016.06.30.

EP 3237883 B1 2020.08.05.
(73) Max-Planck-Gesellschaft zur Förderung der Wissenschaften, 80539 Munich (DE)
Ludwig-Maximilians-Universität München, 80359 München (DE)
(72) Apolonskiy, Alexander
PUPEZA, Ioachim
KRAUSZ, Ferenc
FILL, Ernst
(74) PINTZ ÉS TÁRSAI Kft., 1444 Budapest, (HU)
(54) Berendezés egy biológiai minta spektrális válaszának mérésére
(51) G01N 21/35 (2006.01)
G01N 21/3586 (2014.01)
(13) T2
(30) 14004401 2014.12.23. EP

---

(11) E051191
(21) E 17 207496
(96) EP 20170207496 2017.12.14.
(97) EP 3499219 A1 2019.06.19.
EP 3499219 B1 2020.08.05.
(73) Medios Manufaktur GmbH, 10117 Berlin (DE)
(72) Schwarz, Jörg
Mainka, David
(74) SBGK Szabadalmi Ügyvivői Iroda, 1062 Budapest, (HU)
(54) Eljárás és berendezés gyógyszertermék meghatározására
(51) G01N 21/359 (2014.01)
G01N 21/31 (2006.01)
G01N 33/15 (2006.01)
(13) T2

---

(11) E051229
(21) E 14 806452
(96) EP 20140806452 2014.11.18.
(97) EP 3071954 A1 2015.05.28.
EP 3071954 B1 2020.04.08.
(73) Versalis S.p.A., 20097 San Donato Milanese (MI) (IT)
(72) BONACINI, Francesco
MANTOVANI, Erik
FERRANDO, Angelo
(74) SBGK Szabadalmi Ügyvivői Iroda, 1062 Budapest, (HU)
(54) Eljárás polimerizációs reakció egy kontroll paraméterének monitorozására és berendezés az eljárás megvalósítására
(51) G01N 21/85 (2006.01)
(13) T2
(30) MI20131916 2013.11.19. IT

---

(11) E051408
(21) E 14 190940
(96) EP 20140190940 2014.10.29.
(97) EP 2873966 A1 2015.05.20.

EP 2873966 B1 2020.07.29.
(73) General Electric Company, Schenectady, NY 12345 (US)
(72) Zhang, Liming
Johnson, Jere Allen
(74) Olle Bäcklund, S-162 65 Vällingby, (SE)
(54) Gázturbina-komponens felügyelete
(51) G01N 23/04 (2006.01)
G01M 15/14 (2006.01)
(13) T2
(30) 201314067136 2013.10.30. US

---

(11) E051209
(21) E 15 787180
(96) EP 20150787180 2015.10.26.
(97) EP 3213065 A1 2016.05.06.
EP 3213065 B1 2020.08.26.
(73) F. Hoffmann-La Roche AG, 4070 Basel (CH)
(72) AL-SAYAH, Mohammad
VENKATRAMANI, Cadapakam
(74) Danubia Szabadalmi és Jogi Iroda Kft., 1051 Budapest, (HU)
(54) Kétdimenziós RPLC-SFC kromatográfia céljára szolgáló rendszerek és eljárások
(51) G01N 30/46 (2006.01)
B01D 15/14 (2006.01)
B01D 15/18 (2006.01)
B01D 15/32 (2006.01)
B01D 15/38 (2006.01)
B01D 15/40 (2006.01)
G01N 30/88 (2006.01)
(13) T2
(30) 201462069219 P 2014.10.27. US

---

(11) E051200
(21) E 16 305975
(96) EP 20160305975 2016.07.27.
(97) EP 3276351 A1 2018.01.31.
EP 3276351 B1 2020.06.17.
(73) SEBIA, 91090 Lisses (FR)
(72) NOUADJE, Georges
LIGNEEL, Thierry
(74) Dr. Kocsomba Nelli Ügyvédi Iroda, 1054 Budapest, (HU)
(54) Immunfixációs elektroforézis módszer a célkomponens géles immunáthelyezésével
(51) G01N 33/561 (2006.01)
(13) T2

---

(11) E051590
(21) E 13 742263
(96) EP 20130742263 2013.04.11.
(97) EP 2836843 A2 2013.10.17.
EP 2836843 B1 2020.07.08.

(73) Prediction Biosciences S.A.S., 69008 Lyon (FR)
(72) DIAMOND, Cornelius
(74) SBGK Szabadalmi Ügyvivői Iroda, 1062 Budapest, (HU)
(54) Gyorsteszt celluláris fibronektin kimutatására
(51) G01N 33/68 (2006.01)
C07K 16/18 (2006.01)
(13) T2
(30) 201213506357 2012.04.13. US

---

(11) E051102
(21) E 14 715982
(96) EP 20140715982 2014.02.28.
(97) EP 3111249 A1 2015.09.03.
EP 3111249 B1 2020.04.01.
(73) A-ELEKTRONIK d.o.o., 10000 Zagreb (HR)
(72) Borosak, Marko
(74) SBGK Szabadalmi Ügyvivői Iroda, 1062 Budapest, (HU)
(54) Lézer adóvevő rendszer és eljárás fejlett sebességmérő lidarok megszakítására
(51) G01S 7/48 (2006.01)
G01S 7/489 (2006.01)
G01S 7/495 (2006.01)
(13) T2

---

(11) E051282
(21) E 17 715236
(96) EP 20170715236 2017.03.15.
(97) EP 3430443 A1 2017.09.21.
EP 3430443 B1 2020.04.22.
(73) Senstronic (Société Par Actions Simplifiée), 67700 Saverne (FR)
(72) LOTZ, Thomas
(74) SBGK Szabadalmi Ügyvivői Iroda, 1062 Budapest, (HU)
(54) 1-es tényezőjű induktív detektáló készülék
(51) G01V 3/10 (2006.01)
(13) T2
(30) 1652242 2016.03.16. FR

---

(11) E051613
(21) E 16 823342
(96) EP 20160823342 2016.12.13.
(97) EP 3391101 A1 2017.06.22.
EP 3391101 B1 2020.07.08.
(73) Alcon Inc., 1701 Fribourg (CH)
(72) QIAN, Xinming
NELSON, Jared
TUCKER, Robert Carey
ZHANG, Steve Yun
WU, Daqing
MUYA, Leroy Wainaina
PATEL, Dharmesh

MUNOZ, Zach
QIU, Yongxing
CHIANG, Chung-Yuan
SHRESTHA, Ritu
TALLAU, Kelly Kayi
(74) Danubia Szabadalmi és Jogi Iroda Kft., 1051 Budapest, (HU)
(54) Eljárás szilíciumhidrogél-kontaktlencsékre stabil kivonat felvitelére
(51) G02B 1/04 (2006.01)
B29D 11/00 (2006.01)
(13) T2
(30) 201562267316 P 2015.12.15. US
201662304494 P 2016.03.07. US

---

(11) E051569
(21) E 17 720213
(96) EP 20170720213 2017.04.20.
(97) EP 3446158 A1 2017.10.26.
EP 3446158 B1 2020.06.24.
(73) CooperVision International Limited, PO15 5RL Segensworth North, Fareham (GB)
(72) TRAN, Victoria
MARULLO, Rachel
LE, Hang
IRMA, Elissa
(74) Gödölle, Kékes, Mészáros és Szabó Szabadalmi és Védjegy Iroda, 1024 Budapest, (HU)
(54) Szilikon-elasztomer-hidrogél hibrid kontaktlencsék
(51) G02B 1/04 (2006.01)
(13) T2
(30) 201662325050 P 2016.04.20. US

---

(11) E051237
(21) E 16 734563
(96) EP 20160734563 2016.06.09.
(97) EP 3469406 A1 2017.12.14.
EP 3469406 B1 2020.08.12.
(73) Fieldpoint (Cyprus) Ltd., Nicosia 2063 (CY)
(72) KORUGA, Djuro
(74) SBGK Szabadalmi Ügyvivői Iroda, 1062 Budapest, (HU)
(54) Optikai szűrő és eljárás optikai szűrő előállítására
(51) G02B 5/20 (2006.01)
(13) T2

---

(11) E051591
(21) E 15 734166
(96) EP 20150734166 2015.07.06.
(97) EP 3167324 A1 2016.01.14.
EP 3167324 B1 2020.09.16.
(73) CommScope Connectivity Belgium BVBA, 3010 Kessel-Lo (BE)
ADC Czech Republic s.r.o., 627 00 Brno (CZ)
(72) PEETERS, Eric Lydia Paul

SEJBAL, Stepan
HUYBRECHTS, Koen
(74) PINTZ ÉS TÁRSAI Kft., 1444 Budapest, (HU)
(54) Moduláris összekötő rendszer távközlési készülékhez
(51) G02B 6/44 (2006.01)
H05K 5/00 (2006.01)
(13) T2
(30) 201462022517 P 2014.07.09. US

---

(11) E051482
(21) E 16 738857
(96) EP 20160738857 2016.05.31.
(97) EP 3304184 A1 2016.12.08.
EP 3304184 B1 2020.05.27.
(73) Femtonics Kft., 1094 Budapest (HU)
(72) RÓZSA, Balázs
KATONA, Gergely
VERESS, Máté
MAÁK, Pál
SZALAY, Gergely
(74) Kacsukpatent Európai Szabadalmi és Védjegy Iroda Kft., 1139 Budapest, (HU)
(54) Réteges szerkezetű akuszto-optikai deflektor és eljárás optikai nyaláb eltérítésére ilyen deflektor segítségével
(51) G02F 1/11 (2006.01)
G02F 1/33 (2006.01)
(13) T2
(30) 1500264 2015.06.01. HU

---

(11) E051177
(21) E 18 166572
(96) EP 20180166572 2013.12.13.
(97) EP 3379339 A1 2018.09.26.
EP 3379339 B1 2020.02.12.
(73) CANON KABUSHIKI KAISHA, Ohta-ku Tokyo 146-8501 (JP)
(72) MAESHIMA, Hideki
HIRUKAWA, Kuniaki
GOFUKU, Shuichi
MITSUI, Yoshihiro
(74) SBGK Szabadalmi Ügyvivői Iroda, 1062 Budapest, (HU)
(54) Kidolgozási festékkazetta és képalkotó berendezés
(51) G03G 15/08 (2006.01)
G03G 21/18 (2006.01)
(13) T2
(30) 2012273204 2012.12.14. JP

---

(11) E051548
(21) E 13 172039
(96) EP 20130172039 2013.06.14.
(97) EP 2687923 A2 2014.01.22.

EP 2687923 B1 2020.08.05.
(73) CLAAS Selbstfahrende Erntemaschinen GmbH, 33428 Harsewinkel (DE)
(72) Wilken, Andreas
Neu, Sebastian
Heitmann, Christoph
Baumgarten, Joachim
Bussmann, Christoph
Vöcking, Henner
Kettelhoit, Boris
(74) SBGK Szabadalmi Ügyvivői Iroda, 1062 Budapest, (HU)
(54) Járművezetői rendszer mezőgazdasági munkagépekhez
(51) G05B 13/02 (2006.01)
A01D 41/127 (2006.01)
(13) T2
(30) 102012106390 2012.07.16. DE
102013106131 2013.06.13. DE

---

(11) E051334
(21) E 13 811789
(96) EP 20130811789 2013.12.13.
(97) EP 2932339 A1 2014.06.26.
EP 2932339 B1 2020.07.15.
(73) SEW-EURODRIVE GmbH & Co. KG, 76646 Bruchsal (DE)
(72) ESCURIOLA ETTINGSHAUSEN, Manuel
KESSELRING, Jens
KÖVARI, Lars
(74) Pintz és Társai Szabadalmi, Védjegy és Jogi Iroda Kft., 1444 Budapest, (HU)
(54) Gyártórendszer számítógépes replikációjának folyamata, gyártórendszer üzembe helyezésének folyamata, konfigurációs berendezés és gyártórendszer
(51) G05B 19/418 (2006.01)
(13) T2
(30) 102012024582 2012.12.17. DE

---

(11) E051641
(21) E 17 715625
(96) EP 20170715625 2017.03.28.
(97) EP 3446187 A1 2017.10.26.
EP 3446187 B1 2020.06.03.
(73) SEW-EURODRIVE GmbH & Co. KG, 76646 Bruchsal (DE)
(72) SODER, Johann
(74) PINTZ ÉS TÁRSAI Kft., 1444 Budapest, (HU)
(54) Gyártórendszer és gyártórendszer üzemeltetésének módszere
(51) G05D 1/02 (2006.01)
G05B 19/418 (2006.01)
(13) T2
(30) 102016004882 2016.04.22. DE

---

(11) E051519
(21) E 15 771552

(96) EP 20150771552 2015.09.21.
(97) EP 3218812 A1 2016.05.19.
EP 3218812 B1 2020.07.22.
(73) Robert Bosch GmbH, 70442 Stuttgart (DE)
(72) ENGEL, Gerhard
(74) SBGK Szabadalmi Ügyvivői Iroda, 1062 Budapest, (HU)
(54) Eljárás és tárolókezelő berendezés adatok átvitelére egy számítógépes rendszeren belül, tárolórendszer és számítógépes rendszer
(51) G06F 13/16 (2006.01)
G06F 9/4401 (2018.01)
(13) T2
(30) 102014223035 2014.11.12. DE

---

(11) E051234
(21) E 17 195067
(96) EP 20170195067 2008.06.29.
(97) EP 3285176 A1 2018.02.21.
EP 3285176 B1 2020.08.05.
(73) Waterfall Security Solutions Ltd., 4809133 Rosh Ha'ayin (IL)
(72) ZILBERSTEIN, Amir
Frenkel, Lior
(74) SBGK Szabadalmi Ügyvivői Iroda, 1062 Budapest, (HU)
(54) Berendezés egy folyamat nyomon követésére
(51) G06F 15/173 (2006.01)
G05B 23/02 (2006.01)
H04L 29/06 (2006.01)
H04Q 9/00 (2006.01)
(13) T2
(30) 823950 2007.06.29. US

---

(11) E051047
(21) E 16 198679
(96) EP 20160198679 2016.11.14.
(97) EP 3168768 A1 2017.05.17.
EP 3168768 B1 2020.07.29.
(73) Towers Watson Limited, Reigate, Surrey RH2 9PQ (GB)
(72) BEARDALL, Mark
BRANDMAN, Melvin
(74) SBGK Szabadalmi Ügyvivői Iroda, 1062 Budapest, (HU)
(54) Szoftver védelem
(51) G06F 21/12 (2013.01)
(13) T2
(30) 201520047 2015.11.13. GB
16175527 2016.06.21. EP

---

(11) E051040
(21) E 16 718362
(96) EP 20160718362 2016.04.25.
(97) EP 3289509 A1 2016.11.03.

EP 3289509 B1 2020.09.23.
(73) Bundesdruckerei GmbH, 10969 Berlin (DE)
(72) SEEGEBARTH, Christian
(74) SBGK Szabadalmi Ügyvivői Iroda, 1062 Budapest, (HU)
(54) Eljárás elektronikus aláírás előállítására
(51) G06F 21/43 (2013.01)
G06F 21/64 (2013.01)
(13) T2
(30) 102015208098 2015.04.30. DE

---

(11) E051042
(21) E 16 718361
(96) EP 20160718361 2016.04.25.
(97) EP 3289508 A1 2016.11.03.
EP 3289508 B1 2020.09.23.
(73) Bundesdruckerei GmbH, 10969 Berlin (DE)
(72) SEEGEBARTH, Christian
(74) SBGK Szabadalmi Ügyvivői Iroda, 1062 Budapest, (HU)
(54) Eljárás elektronikus aláírás előállítására
(51) G06F 21/43 (2013.01)
G06F 21/64 (2013.01)
H04W 12/06 (2009.01)
(13) T2
(30) 102015208088 2015.04.30. DE

---

(11) E051270
(21) E 17 710849
(96) EP 20170710849 2017.03.07.
(97) EP 3403214 A1 2017.09.28.
EP 3403214 B1 2020.07.01.
(73) Siemens Mobility GmbH, 81739 München (DE)
(72) MERLI, Dominik
FALK, Rainer
PYKA, Stefan
(74) SBGK Szabadalmi Ügyvivői Iroda, 1062 Budapest, (HU)
(54) Eljárás és berendezés egy készülék üzemeltetésénél kriptográfiai biztonsági függvény biztosítására
(51) G06F 21/60 (2013.01)
G06F 21/62 (2013.01)
(13) T2
(30) 102016204684 2016.03.22. DE

---

(11) E051608
(21) E 18 166260
(96) EP 20180166260 2018.04.09.
(97) EP 3388974 A1 2018.10.17.
EP 3388974 B1 2020.05.27.
(73) Istituto Poligrafico e Zecca dello Stato S.p.A., 00138 Roma (RM) (IT)
(72) GHISA, Giuseppe
LUCIANI, Laura

INFORTUNA, Francesco Antonio
GUMIERO, Andrea
(74) Danubia Szabadalmi és Jogi Iroda Kft., 1051 Budapest, (HU)
(54) Új azonosító dokumentum
(51) G06K 9/00 (2006.01)
G06Q 20/34 (2012.01)
G06Q 20/40 (2012.01)
G07F 7/08 (2006.01)
(13) T2
(30) 201700041158 2017.04.13. IT

---

(11) E051278
(21) E 17 714843
(96) EP 20170714843 2017.03.09.
(97) EP 3427189 A1 2017.09.14.
EP 3427189 B1 2020.04.29.
(73) Smart Packing Solutions, 13790 Rousset (FR)
(72) DANLER-BAUMGARTNER, Stephan
MEAR, Benjamin
TEBOUL, Deborah
(74) Danubia Szabadalmi és Jogi Iroda Kft., 1051 Budapest, (HU)
(54) Digitális vezérlésre szolgáló, érintésmentesen működő chipkártya
(51) G06K 19/07 (2006.01)
G06K 19/073 (2006.01)
G06K 19/077 (2006.01)
(13) T2
(30) 1600398 2016.03.09. FR

---

(11) E051097
(21) E 13 796146
(96) EP 20130796146 2013.11.22.
(97) EP 2923335 A2 2014.05.30.
EP 2923335 B1 2020.03.18.
(73) R-Biopharm AG, 64297 Darmstadt (DE)
(72) MYERS, Thomas Oliver
DAVIES, Thomas Oliver
(74) ARINOVA Szabadalmi és Védjegy Iroda, 1122 Budapest, (HU)
(54) Tesztcsík, valamint ennek olvasására szolgáló módszerek és készülékek
(51) G06T 7/00 (2006.01)
G01N 21/84 (2006.01)
G16H 10/40 (2018.01)
(13) T2
(30) 201221015 2012.11.22. GB

---

(11) E051281
(21) E 16 200425
(96) EP 20160200425 2016.11.24.
(97) EP 3174022 A1 2017.05.31.
EP 3174022 B1 2020.07.22.

(73) A.M. General Contractor S.p.A., 16149 Genova (IT)
(72) Lorenzoni, Giovanni Pietro
(74) SBGK Szabadalmi Ügyvivői Iroda, 1062 Budapest, (HU)
(54) Összetett funkciójú infravörös sugárzású tűzérzékelő zárt terekhez
(51) G08B 17/12 (2006.01)
(13) T2
(30) UB20155886 2015.11.25. IT

---

(11) E051183
(21) E 17 184999
(96) EP 20170184999 2017.08.04.
(97) EP 3438951 A1 2019.02.06.
EP 3438951 B1 2020.08.05.
(73) Brogent Technologies Inc., Kaohsiung City 80661 (TW)
(72) OU YANG, Chih-Hung
HSIEH, Yih-Chang
LI, Meng-Wen
(74) SBGK Szabadalmi Ügyvivői Iroda, 1062 Budapest, (HU)
(54) Haptikus visszacsatoló eszköz kormányzás-szimulációhoz
(51) G09B 9/058 (2006.01)
A63G 31/16 (2006.01)
G09B 9/05 (2006.01)
(13) T2

---

(11) E051284
(21) E 16 730850
(96) EP 20160730850 2016.06.20.
(97) EP 3311374 A1 2016.12.22.
EP 3311374 B1 2020.07.22.
(73) Janssen Pharmaceutica NV, 2340 Beerse (BE)
(72) SCRIMGEOUR, Ian
MARTIN, Scott
MCLUSKY, James
GLENCROSS, James
HUTTON, Blair
FOLEY, Nick
KRULEVITCH, Peter
BURÓN VIDAL, José Antonio
(74) Danubia Szabadalmi és Jogi Iroda Kft., 1051 Budapest, (HU)
(54) Eszközök és eljárások gyógyszer beadásához és keveréséhez, valamint azok helyes módszereinek gyakorlásához
(51) G09B 23/28 (2006.01)
(13) T2
(30) 201562182426 P 2015.06.19. US
PCT/US2015/036969 2015.06.22. WO

---

(11) E051594
(21) E 17 829582
(96) EP 20170829582 2017.06.13.

(97) EP 3433854 A1 2018.12.20.
EP 3433854 B1 2020.05.20.
(73) BEIJING DIDI INFINITY TECHNOLOGY AND DEVELOPMENT CO., LTD., Beijing 100193 (CN)
(72) CHEN, Jie
SU, Dan
FU, Tianxiao
HU, Na
(74) SBGK Szabadalmi Ügyvivői Iroda, 1062 Budapest, (HU)
(54) Eljárás és rendszer a beszélő hitelesítésére
(51) G10L 17/06 (2013.01)
G10L 17/02 (2013.01)
G10L 25/18 (2013.01)
G10L 25/78 (2013.01)
(13) T2

---

(11) E051376
(21) E 15 788498
(96) EP 20150788498 2015.10.09.
(97) EP 3204942 A1 2016.04.14.
EP 3204942 B1 2020.09.23.
(73) Qualcomm Incorporated, San Diego, CA 92121-1714 (US)
(72) KIM, Moo Young
PETERS, Nils Günther
SEN, Dipanjan
(74) Danubia Szabadalmi és Jogi Iroda Kft., 1051 Budapest, (HU)
(54) Csatornák jelzése magasabb rendű ambiszonikus audió adat skálázható kódolására
(51) G10L 19/008 (2013.01)
G10L 19/16 (2013.01)
(13) T2
(30) 201462062584 P 2014.10.10. US
201462084461 P 2014.11.25. US
201462087209 P 2014.12.03. US
201462088445 P 2014.12.05. US
201562145960 P 2015.04.10. US
201562175185 P 2015.06.12. US
201562187799 P 2015.07.01. US
201562209764 P 2015.08.25. US
201514878729 2015.10.08. US

---

(11) E051171
(21) E 18 182328
(96) EP 20180182328 2013.07.25.
(97) EP 3486905 A1 2019.05.22.
EP 3486905 B1 2020.09.09.
(73) Huawei Technologies Co., Ltd., Shenzhen, Guangdong 518129 (CN)
(72) WANG, Bin
LIU, Zexin
MIAO, Lei
(74) Danubia Szabadalmi és Jogi Iroda Kft., 1051 Budapest, (HU)

(54) Kódoló eljárás, dekódoló eljárás, kódoló berendezés és dekódoló berendezés
(51) G10L 19/26 (2013.01)
G10L 19/02 (2006.01)
G10L 21/038 (2013.01)
(13) T2
(30) 201310014342 2013.01.15. CN

---

(11) E051605
(21) E 05 817266
(96) EP 20050817266 2005.11.04.
(97) EP 18366 29 2007.09.26.
EP 18366 B1 2020.03.04.
(73) NSABP Foundation, Inc., PA 15212-540 Pittsburgh (US)
Genomic Health, Inc., Redwood City, CA 94063 (US)
(72) BAKER, Joffre, B.
PAIK, Soonmyung
SHAK, Steven
BRYANT, John, L.
(74) SBGK Szabadalmi Ügyvivői Iroda, 1062 Budapest, (HU)
(54) Kemoterápiára adott válasz előrejelzése génexpressziós markereket alkalmazva
(51) G16B 20/00 (2019.01)
C12Q 1/6886 (2018.01)
G16B 25/00 (2019.01)
(13) T2
(30) 625485 P 2004.11.05. US

---

(11) E051228
(21) E 17 732562
(96) EP 20170732562 2017.05.04.
(97) EP 3469596 A1 2017.11.09.
EP 3469596 B1 2020.04.15.
(73) Cinotti, Luciano, 16036 Recco (IT)
(72) Cinotti, Luciano
(74) Dr. Csányi Balázs Mihály ügyvéd, 1111 Budapest, (HU)
(54) Atomreaktor önhordó reaktormaggal
(51) G21C 3/33 (2006.01)
G21C 1/03 (2006.01)
G21C 5/10 (2006.01)
G21C 19/19 (2006.01)
(13) T2
(30) UA20163713 2016.05.04. IT

---

(11) E051367
(21) E 15 870436
(96) EP 20150870436 2015.11.16.
(97) EP 3236474 A1 2017.10.25.
EP 3236474 B1 2020.07.08.
(73) Joint Stock Company "Atomenergoproekt", Moscow 105005 (RU)
(72) NEDOREZOV, Andrey Borisovich

SIDOROV, Aleksandr Stalevich
(74) SBGK Szabadalmi Ügyvivői Iroda, 1062 Budapest, (HU)
(54) Atomreaktor olvadt magjának megtartása és hűtése
(51) G21C 9/016 (2006.01)
G21C 15/18 (2006.01)
(13) T2
(30) 2014150937 2014.12.16. RU

---

(11) E051273
(21) E 17 717443
(96) EP 20170717443 2017.04.14.
(97) EP 3443561 A2 2017.10.19.
EP 3443561 B1 2020.07.01.
(73) Société Technique pour l'Energie Atomique, 91190 Villiers Le Bacle (FR)
(72) BRUN, Michel
(74) Danubia Szabadalmi és Jogi Iroda Kft., 1051 Budapest, (HU)
(54) Egység atomreaktor építéséhez, valamint kapcsolódó eljárások
(51) G21C 11/04 (2006.01)
E04H 5/02 (2006.01)
G21C 13/024 (2006.01)
G21D 5/02 (2006.01)
(13) T2
(30) 1653374 2016.04.15. FR

---

(11) E051203
(21) E 15 865475
(96) EP 20150865475 2015.11.16.
(97) EP 3229238 A1 2017.10.11.
EP 3229238 B1 2020.07.08.
(73) Joint-stock Company Scientific Research and Design Institute for Energy Technologies Atomproekt (JSC Atomproekt), St.Petersburg 197183 (RU)
(72) BEZLEPKIN, Vladimir Victorovich
SIDOROV, Vladimir Grigorievich
ALEKSEEV, Sergey Borisovich
SVETLOV, Sergey Victorovich
KUKHTEVICH, Vladimir Olegovich
SEMASHKO, Sergey Evgenivich
VARDANIDZE, Teymuraz Georgievich
IVKOV, Igor Mihaylovich
(74) SBGK Szabadalmi Ügyvivői Iroda, 1062 Budapest, (HU)
(54) Rendszer hőnek vízhűtéses, vízmoderátoros reaktorból gőzgenerátoron keresztül történő passzív elvonására
(51) G21C 15/18 (2006.01)
F22B 1/02 (2006.01)
F22B 1/08 (2006.01)
F28D 1/02 (2006.01)
F28D 1/047 (2006.01)
F28D 1/053 (2006.01)
F28D 21/00 (2006.01)

F28F 9/02 (2006.01)
F28F 9/26 (2006.01)
G21C 1/02 (2006.01)
(13) T2
(30) 2014148909 2014.12.04. RU

---

(11) E051283
(21) E 16 800934
(96) EP 20160800934 2016.11.22.
(97) EP 3384500 A1 2017.06.08.
EP 3384500 B1 2020.07.01.
(73) Framatome GmbH, 91052 Erlangen (DE)
(72) STELLWAG, Bernhard
FANDRICH, Jörg
(74) Danubia Szabadalmi és Jogi Iroda Kft., 1051 Budapest, (HU)
(54) Atomerőmű és eljárás atomerőmű üzemeltetésére
(51) G21C 17/022 (2006.01)
C23F 11/08 (2006.01)
C23F 11/12 (2006.01)
(13) T2
(30) 102015120722 2015.11.30. DE

---

(11) E051567
(21) E 15 911987
(96) EP 20150911987 2015.12.31.
(97) EP 3364420 A1 2018.08.22.
EP 3364420 B1 2020.06.24.
(73) Tsinghua University, Haidian District Beijing 100084 (CN)
(72) WANG, Jinhua
ZHANG, Zuoyi
LI, Yue
WU, Bin
(74) Arinova Szabadalmi és Védjegy Iroda, 1122 Budapest, (HU)
(54) Száraz tároló létesítmény hulladékhő elszívóval és szellőztető rendszerrel a kiégett nukleáris fűtőelemek számára
(51) G21C 19/08 (2006.01)
G21D 1/02 (2006.01)
G21F 7/00 (2006.01)
(13) T2

---

(11) E051600
(21) E 14 756868
(96) EP 20140756868 2014.02.21.
(97) EP 2962310 A1 2014.09.04.
EP 2962310 B1 2020.06.17.
(73) General Cable Technologies Corporation, Highland Heights, KY 41076 (US)
(72) RANGANATHAN, Sathish Kumar
MHETAR, Vijay

DAVIS, Cody R.
SIRIPURAPU, Srinivas
(74) Danubia Szabadalmi és Jogi Iroda Kft., 1051 Budapest, (HU)
(54) Bevonattal ellátott felsővezeték és eljárás
(51) H01B 5/00 (2006.01)
C25D 7/06 (2006.01)
C25D 11/02 (2006.01)
C25D 11/06 (2006.01)
C25D 11/08 (2006.01)
H01B 3/00 (2006.01)
H01B 3/02 (2006.01)
H01B 3/10 (2006.01)
H01B 3/46 (2006.01)
H01B 7/42 (2006.01)
H02G 7/00 (2006.01)
(13) T2
(30) 201361769492 P 2013.02.26. US
201414185429 2014.02.20. US

---

(11) E051486
(21) E 18 172238
(96) EP 20180172238 2018.05.15.
(97) EP 3407364 A1 2018.11.28.
EP 3407364 B1 2020.05.13.
(73) SOLUM CO., LTD., Yongin-si, Gyeonggi-do 16914 (KR)
(72) JI, Sang-keun
HAN, Sang-kyoo
RYU, Dong-kyun
CHOI, Heung-gyoon
PARK, Cheol-wan
(74) Danubia Szabadalmi és Jogi Iroda Kft., 1051 Budapest, (HU)
(54) Transzformátor és azt tartalmazó LLC rezgőkörös jelátalakító
(51) H01F 3/12 (2006.01)
H01F 30/04 (2006.01)
H02M 1/00 (2006.01)
H02M 3/337 (2006.01)
(13) T2
(30) 20170065568 2017.05.26. KR

---

(11) E051598
(21) E 18 192834
(96) EP 20180192834 2018.09.05.
(97) EP 3454351 A1 2019.03.13.
EP 3454351 B1 2020.05.27.
(73) Raycap, S.A., 15124 Athens (GR)
(72) KOSTAKIS, Grigoris
MARATHIAS, Megaklis
XEPAPAS, Fotis
BAKATSIAS, Kostas

PEPPAS, George
POLITIS, Zafiris G.
(74) SBGK Szabadalmi Ügyvivői Iroda, 1062 Budapest, (HU)
(54) Induktorszerelvények
(51) H01F 27/28 (2006.01)
H01F 27/32 (2006.01)
H01F 37/00 (2006.01)
(13) T2
(30) 201762557289 P 2017.09.12. US
201816114287 2018.08.28. US

---

(11) E051379
(21) E 17 785860
(96) EP 20170785860 2017.04.11.
(97) EP 3447780 A1 2019.02.27.
EP 3447780 B1 2020.09.23.
(73) Nichicon Corporation, Kyoto-shi, Kyoto 604-0845 (JP)
(72) SAKAI, Takaya
YONEDA, Mitsuru
YASUKAWA, Kazuhiro
KANAYAMA, Yuichi
SAKATA, Shingo
(74) Danubia Szabadalmi és Jogi Iroda Kft., 1051 Budapest, (HU)
(54) Elektronikus alkatrész
(51) H01G 9/08 (2006.01)
H01G 9/048 (2006.01)
H01G 9/06 (2006.01)
H01G 11/78 (2013.01)
H01G 11/82 (2013.01)
(13) T2
(30) 2016083421 2016.04.19. JP

---

(11) E051272
(21) E 15 193800
(96) EP 20150193800 2015.11.10.
(97) EP 3021343 A1 2016.05.18.
EP 3021343 B1 2020.09.23.
(73) SEG Automotive Germany GmbH, 70499 Stuttgart (DE)
(72) Shi, Hongxia
Chen, Guojun
(74) SBGK Szabadalmi Ügyvivői Iroda, 1062 Budapest, (HU)
(54) Mágneskapcsoló és járműindító
(51) H01H 51/06 (2006.01)
F02N 15/06 (2006.01)
H01H 9/04 (2006.01)
(13) T2
(30) 201410652794 2014.11.17. CN

---

(11) E051601

(21) E 09 774097
(96) EP 20090774097 2009.06.24.
(97) EP 2311088 A1 2010.01.07.
EP 2311088 B1 2020.05.20.
(73) QUALCOMM Incorporated, San Diego, California 92121 (US)
(72) CHANDRASEKARAN, Arvind
(74) Danubia Szabadalmi és Jogi Iroda Kft., 1051 Budapest, (HU)
(54) Félvezető lapkán kiképezett átmenőfuratos híd összeköttetés
(51) H01L 25/065 (2006.01)
(13) T2
(30) 164331 2008.06.30. US

---

(11) E051331
(21) E 14 795863
(96) EP 20140795863 2014.05.13.
(97) EP 2997603 A2 2014.12.24.
EP 2997603 B1 2020.07.08.
(73) SEGTON ADVANCED TECHNOLOGY SAS, 78000 Versailles (FR)
(72) KUZNICKI, Zbigniew
MEYRUEIS, Patrick
(74) Pintz és Társai Szabadalmi, Védjegy és Jogi Iroda Kft., 1444 Budapest, (HU)
(54) Csoportosított nanoszerkezetű egységek rendszere, amely szilíciumon belül metaanyagot képez, valamint a gyártási folyamat ezen egységek kialakításához és elrendezéséhez a szilíciumban
(51) H01L 31/028 (2006.01)
(13) T2
(30) 201361855342 P 2013.05.14. US

---

(11) E051300
(21) E 16 733184
(96) EP 20160733184 2016.06.08.
(97) EP 3308404 A1 2016.12.15.
EP 3308404 B1 2020.07.08.
(73) Flisom AG, 8155 Niederhasli (CH)
(72) MEEDER, Alexander
ZILTENER, Roger
NETTER, Thomas
(74) Danubia Szabadalmi és Jogi Iroda Kft., 1051 Budapest, (HU)
(54) Eljárás repedésterjedés okozta károsodás csökkentésére napelem eszközben
(51) H01L 31/0392 (2006.01)
H01L 31/046 (2014.01)
(13) T2
(30) 201562174987 P 2015.06.12. US

---

(11) E051167
(21) E 17 771815
(96) EP 20170771815 2017.09.07.
(97) EP 3510640 A1 2018.03.15.
EP 3510640 B1 2020.08.05.
(73) Commissariat á l'Énergie Atomique et aux Énergies Alternatives, 75015 Paris (FR)

(72) LETTY, Elénore
FAVRE, Wilfried
VEIRMAN, Jordi
(74) SBGK Szabadalmi Ügyvivői Iroda, 1062 Budapest, (HU)
(54) Eljárás szilícium lapkák válogatására tömeges élettartamuk alapján
(51) H01L 31/18 (2006.01)
C30B 29/06 (2006.01)
(13) T2
(30) 1658368 2016.09.08. FR

---

(11) E051444
(21) E 17 742389
(96) EP 20170742389 2017.07.10.
(97) EP 3482416 A1 2018.01.18.
EP 3482416 B1 2020.04.22.
(73) Robert Bosch GmbH, 70442 Stuttgart (DE)
(72) REIL, Arno
WIESER, Jürgen
SPENGLER, Jan
KLEIN, Roland
KREICKENBAUM, Alexandra
(74) SBGK Szabadalmi Ügyvivői Iroda, 1062 Budapest, (HU)
(54) Eljárás és kikeményíthető keverék elektronikai komponens vagy komponens csoport öntéséhez
(51) H01L 51/00 (2006.01)
(13) T2
(30) 102016112655 2016.07.11. DE
102017202956 2017.02.23. DE

---

(11) E051253
(21) E 17 168297
(96) EP 20170168297 2015.08.31.
(97) EP 3223335 A1 2017.09.27.
EP 3223335 B1 2020.07.15.
(73) Contemporary Amperex Technology Co., Limited, Jiaocheng District Ningde City Fujian 352100 (CN)
(72) LI, Quankun
WU, Kai
DENG, Pinghua
Chen, Xiaobo
(74) SBGK Szabadalmi Ügyvivői Iroda, 1062 Budapest, (HU)
(54) Teljesítmény akkumulátor fedélszerkezet és teljesítmény akkumulátor
(13) T2
(30) 201510438316 2015.07.23. CN

---

(11) E051418
(21) E 12 727107
(96) EP 20120727107 2012.06.06.
(97) EP 2718997 A1 2012.12.13.
EP 2718997 B1 2020.08.05.
(73) Schott AG, 55122 Mainz (DE)

(72) Hartl, Helmut
(74) Danubia Szabadalmi és Jogi Iroda Kft., 1051 Budapest, (HU)
(54) Átvezetés
(51) C03C 3/19 (2006.01)
C03C 4/20 (2006.01)
C03C 8/24 (2006.01)
C03C 29/00 (2006.01)
H01B 17/30 (2006.01)
H01M 10/0525 (2010.01)
(13) T2
(30) 102011103975 2011.06.10. DE
102011103976 2011.06.10. DE
102011106873 2011.07.07. DE
PCT/EP2012/000698 2012.02.17. WO
PCT/EP2012/000699 2012.02.17. WO
PCT/EP2012/000700 2012.02.17. WO
PCT/EP2012/000701 2012.02.17. WO
PCT/EP2012/000702 2012.02.17. WO
PCT/EP2012/000703 2012.02.17. WO

---

(11) E051516
(21) E 17 719261
(96) EP 20170719261 2017.04.25.
(97) EP 3459130 A1 2017.11.23.
EP 3459130 B1 2020.07.01.
(73) Robert Bosch GmbH, 70442 Stuttgart (DE)
(72) MILLON, Christopher
(74) SBGK Szabadalmi Ügyvivői Iroda, 1062 Budapest, (HU)
(54) Akkumulátor modul fedélszerelvénnyel
(51) H01M 10/613 (2014.01)
H01M 10/625 (2014.01)
H01M 10/6556 (2014.01)
(13) T2
(30) 201615158093 2016.05.18. US

---

(11) E051455
(21) E 18 154411
(96) EP 20180154411 2018.01.31.
(97) EP 3522253 A1 2019.08.07.
EP 3522253 B1 2020.05.13.
(73) Samsung SDI Co., Ltd., Yongin-si, Gyeonggi-do 17084 (KR)
(72) MASARYK, Carl-Michael
PUCHER, Matthias
(74) Pintz és Társai Szabadalmi, Védjegy és Jogi Iroda Kft., 1444 Budapest, (HU)
(54) Rögzítőelem egy jármű akkumulátorcsomagjához
(51) B60K 1/04 (2006.01)
(13) T2

---

(11) E051588

(21) E 19 155009
(96) EP 20190155009 2016.11.25.
(97) EP 3514854 A1 2019.07.24.
EP 3514854 B1 2020.09.09.
(73) Samsung SDI Co., Ltd., Gyeonggi-do 17084 (KR)
(72) Wünsche, Ralph
Klomberg, Stephan
BRANDNER, Thomas
RENGER, Thomas
(74) PINTZ ÉS TÁRSAI Kft., 1444 Budapest, (HU)
(54) Akkumulátortelep rendszer, és jármű egy akkumulátortelep rendszerrel
(51) B60L 50/64 (2019.01)
H01M 10/42 (2006.01)
H01M 10/613 (2014.01)
H01M 10/625 (2014.01)
H01M 10/6556 (2014.01)
(13) T2
(30) 201662359524 P 2016.07.07. US
201615220121 2016.07.26. US

---

(11) E051498
(21) E 18 192053
(96) EP 20180192053 2018.08.31.
(97) EP 3540815 A1 2019.09.18.
EP 3540815 B1 2020.07.15.
(73) Contemporary Amperex Technology Co., Limited, Ningde City, Fujian 352100 (CN)
(72) QIN, Feng
WANG, Zhi
MA, Lin
ZHANG, Hua
YOU, Zhiyi
HE, Runyong
(74) Danubia Szabadalmi és Jogi Iroda Kft., 1051 Budapest, (HU)
(54) Telepmodul
(13) T2
(30) 201810220538 2018.03.16. CN

---

(11) E051606
(21) E 10 710528
(96) EP 20100710528 2010.02.24.
(97) EP 2249415 A2 2010.11.10.
EP 2249415 B1 2020.05.13.
(73) Maxwell Technologies Korea Co., Ltd., Yongin-si, Gyeonggi-do 17102 (KR)
(72) CHUN, Kyung-sang
RYU, Yuk-seong
(74) Danubia Szabadalmi és Jogi Iroda Kft., 1051 Budapest, (HU)
(54) Villamosenergia-tároló eszköz
(51) H01M 10/04 (2006.01)
(13) T2

(30) 20090017962 2009.03.03. KR

---

(11) E051589
(21) E 08 712357
(96) EP 20080712357 2008.02.05.
(97) EP 2122714 A1 2008.08.14.
EP 2122714 B1 2020.09.09.
(73) LG Chem, Ltd., Seoul 07336 (KR)
Toray Industries, Inc., Tokyo (JP)
(72) KIM, Seok-Koo
SOHN, Joon-Yong
PARK, Jong-Hyeok
JANG, Hyun-Min
SHIN, Byoung-Jin
LEE, Sang-Young
HONG, Jang-Hyuk
(74) Pintz és Társai Szabadalmi, Védjegy és Jogi Iroda Kft., 1444 Budapest, (HU)
(54) Szerves/szervetlen kompozit elkülönítő, amely rendelkezik porózus aktív fedőréteggel, és egy, az ezt tartalmazó elektrokémiai készülék
(51) H01M 10/052 (2010.01)
H01M 10/056 (2010.01)
H01M 10/0562 (2010.01)
(13) T2
(30) 20070011818 2007.02.05. KR

---

(11) E051427
(21) E 16 201651
(96) EP 20160201651 2013.03.28.
(97) EP 3179535 A1 2017.06.14.
EP 3179535 B1 2020.07.01.
(73) ASAHI KASEI KABUSHIKI KAISHA, Tokyo 100-0006 (JP)
(72) Murata, Hiroshi
Hatayama, Hiroshi
Uchida, Yuki
Ishikawa, Masaki
(74) SBGK Szabadalmi Ügyvivői Iroda, 1062 Budapest, (HU)
(54) Pórusos film és többrétegű pórusos film
(51) B32B 5/32 (2006.01)
B32B 27/08 (2006.01)
B32B 27/20 (2006.01)
B32B 27/32 (2006.01)
C08J 5/18 (2006.01)
C08J 9/00 (2006.01)
H01M 10/0525 (2010.01)
(13) T2
(30) 2012074669 2012.03.28. JP
2012074689 2012.03.28. JP
2012090420 2012.04.11. JP
2012090470 2012.04.11. JP

(11) E051614
(21) E 16 811925
(96) EP 20160811925 2016.06.15.
(97) EP 3309873 A1 2018.04.18.
EP 3309873 B1 2020.05.27.
(73) UNIST (Ulsan National Institute of Science and Technology), Ulsan 44919 (KR)
(72) CHO, Jaephil
KO, Min Seong
CHAE, SuJong
KIM, Nam Hyung
MA, Ji Young
(74) Dr. Kocsomba Nelli Ügyvédi Iroda, 1146 Budapest, (HU)
(54) Anód aktív anyag másodlagos lítium-akkumulátorokhoz, további előkészítési módszerekhez, és azonos tartalmú másodlagos lítium-akkumulátorhoz
(51) H01M 4/36 (2006.01)
C01B 33/029 (2006.01)
H01M 4/02 (2006.01)
H01M 4/38 (2006.01)
H01M 4/587 (2010.01)
H01M 4/62 (2006.01)
H01M 10/052 (2010.01)
H01M 10/0525 (2010.01)
(13) T2
(30) 20150084157 2015.06.15. KR

---

(11) E051593
(21) E 18 206184
(96) EP 20180206184 2018.11.14.
(97) EP 3486977 A1 2019.05.22.
EP 3486977 B1 2020.09.09.
(73) Samsung SDI Co., Ltd., Gyeonggi-do 17084 (KR)
(72) Chae, Youngjoo
Kim, Kitae
Kim, Young-Ki
Park, Jungjoon
Yu, Dong-Hwan
Lee, Soonrewl
Lee, Hyerim
Choi, Ickkyu
Hong, Soonkie
Lee, Kisoo
(74) Kacsukpatent Európai Szabadalmi és Védjegy Iroda Kft., 1139 Budapest, (HU)
(54) Pozitív elektróda újratölthető lítium akkumulátorhoz, ilyen elektródát tartalmazó újratölthető lítium akkumulátor és akkumulátormodul
(51) H01M 4/36 (2006.01)
H01M 4/485 (2010.01)
H01M 4/505 (2010.01)
H01M 4/525 (2010.01)

H01M 10/0525 (2010.01)
(13) T2
(30) 20170153158 2017.11.16. KR

---

(11) E051008
(21) E 15 754488
(96) EP 20150754488 2015.02.25.
(97) EP 3113257 A1 2017.01.04.
EP 3113257 B1 2020.05.13.
(73) Nippon Steel Corporation, Tokyo 100-8071 (JP)
(72) YAMAMOTO, Sukeyoshi
NAGATA, Tatsuo
(74) Pintz és Társai Szabadalmi, Védjegy és Jogi Iroda Kft., 1444 Budapest, (HU)
(54) Negatív elektródaktív anyag, negatív elektród és elem
(51) H01M 4/38 (2006.01)
C22C 9/00 (2006.01)
C22C 9/01 (2006.01)
C22C 9/02 (2006.01)
C22C 9/04 (2006.01)
C22C 9/06 (2006.01)
C22C 9/10 (2006.01)
C22C 29/00 (2006.01)
C22C 29/06 (2006.01)
C22C 29/12 (2006.01)
C22C 29/14 (2006.01)
C22C 29/16 (2006.01)
C22C 32/00 (2006.01)
H01M 4/02 (2006.01)
H01M 4/36 (2006.01)
H01M 10/052 (2010.01)
(13) T2
(30) 2014034267 2014.02.25. JP

---

(11) E051347
(21) E 19 185735
(96) EP 20190185735 2017.12.08.
(97) EP 3561921 A1 2019.10.30.
EP 3561921 B1 2020.10.28.
(73) Contemporary Amperex Technology Co., Limited, Ningde City, Fujian 352100 (CN)
(72) SHEN, Rui
MA, Jianjun
HE, Libing
(74) Danubia Szabadalmi és Jogi Iroda Kft., 1051 Budapest, (HU)
(54) Lítiumion újratölthető telep
(51) H01M 4/505 (2010.01)
H01M 4/02 (2006.01)
H01M 4/131 (2010.01)
H01M 4/133 (2010.01)
H01M 4/525 (2010.01)

H01M 4/583 (2010.01)
H01M 4/587 (2010.01)
H01M 4/62 (2006.01)
H01M 10/0525 (2010.01)
(13) T2
(30) 201710795465 2017.09.06. CN

---

(11) E051276
(21) E 16 754526
(96) EP 20160754526 2016.08.24.
(97) EP 3341991 A1 2017.03.02.
EP 3341991 B1 2020.07.08.
(73) Haldor Topsoe A/S, 2800 Kgs. Lyngby (DK)
(72) VON BÜLOW, Jon Fold
DAHL, Soren
HOJBERG, Jonathan
HOJ, Jakob Weiland
(74) Danubia Szabadalmi és Jogi Iroda Kft., 1051 Budapest, (HU)
(54) Lítium pozitív elektróda aktív anyag nagy rázás utáni sűrűséggel, köztes termék és előállítási eljárás
(51) H01M 4/505 (2010.01)
H01M 4/525 (2010.01)
(13) T2
(30) 201500509 2015.08.27. DK

---

(11) E051397
(21) E 17 810330
(96) EP 20170810330 2017.06.06.
(97) EP 3471182 A1 2019.04.17.
EP 3471182 B1 2020.08.19.
(73) Zeon Corporation, Tokyo 100-8246 (JP)
(72) MAEDA Kouichirou
(74) Danubia Szabadalmi és Jogi Iroda Kft., 1051 Budapest, (HU)
(54) Kötőanyagkészítmény szilárd elektrolit elemekhez és zagykészítmény szilárd elektrolit elemekhez
(51) H01M 4/62 (2006.01)
C08K 3/30 (2006.01)
C08L 1/08 (2006.01)
C08L 33/08 (2006.01)
H01M 4/04 (2006.01)
H01M 4/139 (2010.01)
H01M 10/0525 (2010.01)
H01M 10/0562 (2010.01)
H01M 10/0585 (2010.01)
(13) T2
(30) 2016115242 2016.06.09. JP

---

(11) E050999
(21) E 17 189147
(96) EP 20170189147 2017.09.04.
(97) EP 3309881 A1 2018.04.18.

EP 3309881 B1 2020.04.01.
(73) KCF Technologies Co., Ltd., Anyang-si, Gyeonggi-do 14118 (KR)
(72) KIM, Seung Min
(74) Pintz és Társai Szabadalmi, Védjegy és Jogi Iroda Kft., 1444 Budapest, (HU)
(54) Könnyen kezelhető elektrolitikus rézfólia, az ezt tartalmazó elektród, az ezt tartalmazó akkumulátortelep, és eljárás ezek elkészítésére
(51) H01M 4/66 (2006.01)
C25D 1/04 (2006.01)
C25D 1/20 (2006.01)
C25D 3/38 (2006.01)
C25D 3/58 (2006.01)
H01M 10/052 (2010.01)
H01M 10/0525 (2010.01)
(13) T2
(30) 20160131979 2016.10.12. KR

---

(11) E051073
(21) E 16 719400
(96) EP 20160719400 2016.04.28.
(97) EP 3289627 A1 2016.11.03.
EP 3289627 B1 2020.05.20.
(73) Duesenfeld GmbH, 38176 Wendeburg (DE)
(72) HANISCH, Christian
WESTPHAL, Bastian
HASELRIEDER, Wolfgang
SCHOENITZ, Martin
(74) Advopatent Szabadalmi és Védjegy Iroda, 1255 Budapest, (HU)
(54) Eljárás használt telepek, különösen újratölthető telepek kezelésére, és telepfeldolgozó berendezés
(51) H01M 6/52 (2006.01)
C22B 1/00 (2006.01)
H01M 10/54 (2006.01)
(13) T2
(30) 102015207843 2015.04.28. DE

---

(11) E051291
(21) E 17 808178
(96) EP 20170808178 2017.11.20.
(97) EP 3520164 A1 2018.05.31.
EP 3520164 B1 2020.07.15.
(73) Manz Italy S.r.l., 40037 Sasso Marconi (BO) (IT)
(72) SALE, Massimiliano
NANNI, Fabrizio
(74) SBGK Szabadalmi Ügyvivői Iroda, 1062 Budapest, (HU)
(54) Villamos energiatároló eszközök gyártása
(51) H01M 10/04 (2006.01)
(13) T2
(30) 201600119013 2016.11.24. IT

---

(11) E051000

(21) E 17 196504
(96) EP 20170196504 2017.10.16.
(97) EP 3471186 A1 2019.04.17.
EP 3471186 B1 2020.03.25.
(73) Samsung SDI Co., Ltd., Yongin-si, Gyeonggi-do 17084 (KR)
(72) Erhart, Michael
Proßnigg, Florian
(74) Pintz és Társai Kft, 1444 Budapest, (HU)
(54) Akkumulátortelep rendszer akkumulátor cella belső cella felülvizsgáló áramkörökkel
(51) H01M 10/04 (2006.01)
G01R 31/36 (2006.01)
H01M 10/052 (2010.01)
H01M 10/0587 (2010.01)
H01M 10/42 (2006.01)
H01M 10/48 (2006.01)
(13) T2

---

(11) E051248
(21) E 16 763185
(96) EP 20160763185 2016.09.01.
(97) EP 3369125 A1 2017.05.04.
EP 3369125 B1 2020.04.29.
(73) SOLVAY SA, 1120 Brussels (BE)
(72) BURKHARDT, Stephen E.
MANZO, Stephen
(74) Danubia Szabadalmi és Jogi Iroda Kft., 1051 Budapest, (HU)
(54) Fluorozott oldószert és 2-furanont tartalmazó nem-vizes elektrolit készítmények
(51) H01M 10/052 (2010.01)
H01M 10/0567 (2010.01)
H01M 10/0568 (2010.01)
H01M 10/0569 (2010.01)
(13) T2
(30) 201562246160 P 2015.10.26. US

---

(11) E051166
(21) E 17 747557
(96) EP 20170747557 2017.02.03.
(97) EP 3412818 A1 2018.12.12.
EP 3412818 B1 2020.08.12.
(73) Teijin Limited, Osaka-shi, Osaka (JP)
(72) YACHI, Kazuki
KANEMATSU, Asami
KOMURA, Shinya
DAIDO, Takahiro
(74) Danubia Szabadalmi és Jogi Iroda Kft., 1051 Budapest, (HU)
(54) Szénszál töltőanyag, valamint eljárás annak gyártására, elektród keverékréteg nemvizes-elektrolitos újratölthető cellához, elektród nemvizes-elektrolitos újratölthető cellához, valamint nemvizes-elektrolitos újratölthető cella
(51) H01M 10/0525 (2010.01)

(13) T2
(30) 2016020381 2016.02.05. JP
2016020382 2016.02.05. JP

---

(11) E051508
(21) E 12 175004
(96) EP 20120175004 2012.07.04.
(97) EP 2683023 A1 2014.01.08.
EP 2683023 B1 2020.09.09.
(73) VEGA Grieshaber KG, 77709 Wolfach (DE)
(72) Schultheiss, Daniel
Weinzierle, Christian
(74) SBGK Szabadalmi Ügyvivői Iroda, 1062 Budapest, (HU)
(54) Hullámvezető-csatlakozás, nagyfrekvenciás modul, szintradar és használata
(51) H01P 5/02 (2006.01)
(13) T2

---

(11) E051146
(21) E 11 824322
(96) EP 20110824322 2011.12.13.
(97) EP 2673836 A1 2012.08.16.
EP 2673836 B1 2020.05.13.
(73) Raycap, S.A., Maroussi, Athens (GR)
(72) MILLER, Douglas, Wayne
SAMARAS, Konstantinos
RICHARDS, Kelly, Rae
FRAGKOS, Anastasios
SULLIVAN, Daniel, Joseph
MARATHIAS, Megaklis
(74) SBGK Szabadalmi Ügyvivői Iroda, 1062 Budapest, (HU)
(54) Túlfeszültségvédő rendszer vezeték nélküli kommunikációs rendszerhez
(51) H01Q 1/50 (2006.01)
H01T 4/04 (2006.01)
H01T 4/08 (2006.01)
(13) T2
(30) 201161440609 P 2011.02.08. US
201113301720 2011.11.21. US

---

(11) E051493
(21) E 17 156695
(96) EP 20170156695 2017.02.17.
(97) EP 3364507 A1 2018.08.22.
EP 3364507 B1 2020.05.20.
(73) MD Elektronik GmbH, 84478 Waldkraiburg (DE)
(72) Huber, Martin
(74) SBGK Szabadalmi Ügyvivői Iroda, 1062 Budapest, (HU)
(54) Villamos dugaszos csatlakozó többeres villamos kábelhez
(51) H01R 13/7197 (2011.01)
H01R 13/66 (2006.01)

(13) T2

---

(11) E051337
(21) E 17 187313
(96) EP 20170187313 2017.08.22.
(97) EP 3291383 A1 2018.03.07.
EP 3291383 B1 2020.06.17.
(73) STAHL GmbH, 74564 Crailsheim (DE)
(72) STAHL, Rudolf
(74) SBGK Szabadalmi Ügyvivői Iroda, 1062 Budapest, (HU)
(54) Kapcsolóberendezés villamos szerelvény csatlakoztatására
(51) H01R 29/00 (2006.01)
H01H 19/00 (2006.01)
H01H 27/10 (2006.01)
H01H 67/06 (2006.01)
(13) T2
(30) 102016116338 2016.09.01. DE

---

(11) E051170
(21) E 17 784658
(96) EP 20170784658 2017.10.23.
(97) EP 3529867 A1 2018.05.03.
EP 3529867 B1 2020.07.29.
(73) Mersen France SB SAS, 69720 Saint-Bonnet-de-Mure (FR)
(72) AUBERT, Laurent
SOUMILLON, Olivier
(74) Danubia Szabadalmi és Jogi Iroda Kft., 1051 Budapest, (HU)
(54) Villamos készülék reteszelőszerkezettel egy rögzítősín számára
(51) H02B 1/052 (2006.01)
(13) T2
(30) 1660283 2016.10.24. FR

---

(11) E051189
(21) E 19 202222
(96) EP 20190202222 2017.05.17.
(97) EP 3614509 A1 2020.02.26.
EP 3614509 B1 2020.07.29.
(73) MD Elektronik GmbH, 84478 Waldkraiburg (DE)
(72) Mannherz, Herbert
(74) SBGK Szabadalmi Ügyvivői Iroda, 1062 Budapest, (HU)
(54) Lézer vágó eszköz árnyékolt kábelekhez és módszer árnyékolt kábelek lézer vágásához ilyen lézer vágó eszközzel
(51) H02G 1/12 (2006.01)
B23K 26/06 (2006.01)
B23K 26/082 (2014.01)
B23K 26/10 (2006.01)
B23K 26/38 (2006.01)
B23K101/38 (2006.01)
(13) T2

(11) E051304
(21) E 15 166735
(96) EP 20150166735 2015.05.07.
(97) EP 2953221 A1 2015.12.09.
EP 2953221 B1 2020.08.19.
(73) OBO Bettermann GmbH & Co. KG, 58710 Menden (DE)
(72) Beckmeyer, Karl-Heinz
Raschke, Jörg
Stiens, Ingolf
(74) Danubia Szabadalmi és Jogi Iroda Kft., 1051 Budapest, (HU)
(54) Szerelvénykehely elektromos installációs szerelvényekhez
(51) H02G 3/18 (2006.01)
H02G 3/08 (2006.01)
H02G 3/14 (2006.01)
(13) T2
(30) 102014210948 2014.06.06. DE

---

(11) E051085
(21) E 17 157824
(96) EP 20170157824 2017.02.24.
(97) EP 3211761 A1 2017.08.30.
EP 3211761 B1 2020.03.25.
(73) Traktionssysteme Austria GmbH, 2351 Wiener Neudorf (AT)
(72) Neudorfer, Harald
WEBER, Christian
(74) SBGK Szabadalmi Ügyvivői Iroda, 1062 Budapest, (HU)
(54) Léghűtéses elektromos gép
(51) H02K 1/20 (2006.01)
H02K 1/32 (2006.01)
H02K 5/20 (2006.01)
H02K 9/06 (2006.01)
(13) T2
(30) 501332016 2016.02.24. AT

---

(11) E051524
(21) E 18 162757
(96) EP 20180162757 2018.03.20.
(97) EP 3544161 A1 2019.09.25.
EP 3544161 B1 2020.04.15.
(73) Aumann Espelkamp GmbH, 32339 Espelkamp (DE)
(72) SMULCZYNSKI, Marc
HAGEDORN, Jürgen
Lüttge, Wolfgang
(74) SBGK Szabadalmi Ügyvivői Iroda, 1062 Budapest, (HU)
(54) Eljárás és berendezés hullámtekercs-szőnyeg elektromos gép forgórészébe vagy állórészébe, különösen állórész-lemezcsomagba való beillesztésére
(51) H02K 15/06 (2006.01)
(13) T2

(11) E051307
(21) E 17 721066
(96) EP 20170721066 2017.04.18.
(97) EP 3453105 A1 2017.11.09.
EP 3453105 B1 2020.07.08.
(73) Aumann Espelkamp GmbH, 32339 Espelkamp (DE)
(72) HUBER, Michael
LUDWIGS, Christopher
HAGEDORN, Jürgen
(74) Danubia Szabadalmi és Jogi Iroda Kft., 1051 Budapest, (HU)
(54) Eljárás és berendezés egy szigetelőelem előállítására
(51) H02K 15/10 (2006.01)
(13) T2
(30) 102016207532 2016.05.02. DE

---

(11) E051104
(21) E 11 782438
(96) EP 20110782438 2011.11.16.
(97) EP 2649720 A2 2012.06.14.
EP 2649720 B1 2020.03.18.
(73) SEG Automotive Germany GmbH, 70499 Stuttgart (DE)
(72) HARTMANN, Sven
Pirsch, Roman
TUMBACK, Stefan
SENGEBUSCH, Falco
VENKATASUBRAMANIAM, Balasubramaniam
(74) SBGK Szabadalmi Ügyvivői Iroda, 1062 Budapest, (HU)
(54) Kapcsolási elrendezés villamos géphez, eljárás a kapcsolási elrendezéshez, indítóberendezés
(51) H02P 1/18 (2006.01)
F02N 11/08 (2006.01)
(13) T2
(30) 102010062535 2010.12.07. DE

---

(11) E051604
(21) E 13 168393
(96) EP 20130168393 2013.05.17.
(97) EP 2675058 A1 2013.12.18.
EP 2675058 B1 2020.07.08.
(73) Atlantic Industrie, 85000 La Roche sur Yon (FR)
(72) Bony, Yves
(74) BUDAPATENT Szabadalmi és Védjegy Iroda Kft., 1023 Budapest, (HU)
(54) Aszinkron motor táp-áramkör
(51) H02P 25/04 (2006.01)
H02P 27/02 (2006.01)
(13) T2
(30) 1254618 2012.05.21. FR

---

(11) E051279
(21) E 17 700746

(96) EP 20170700746 2017.01.04.
(97) EP 3400649 A1 2017.07.13.
EP 3400649 B1 2020.04.08.
(73) Flisom AG, 8155 Niederhasli (CH)
(72) STUTTERHEIM, Stephan
BOGLI, Andreas
SINICCO, Ivan
PALIKA, Satish
(74) Danubia Szabadalmi és Jogi Iroda Kft., 1051 Budapest, (HU)
(54) Hajlékony fényelektromos berendezés
(51) H02S 40/36 (2014.01)
(13) T2
(30) 201662275588 P 2016.01.06. US

---

(11) E051138
(21) E 18 199399
(96) EP 20180199399 2007.07.03.
(97) EP 3447916 A1 2019.02.27.
EP 3447916 B1 2020.07.15.
(73) Dolby International AB, 1101 CN Amsterdam Zuid-oost (NL)
(72) VILLEMOES, Lars
(74) SBGK Szabadalmi Ügyvivői Iroda, 1062 Budapest, (HU)
(54) Szűrőrendszer, amely tartalmaz egy szűrőátalakítót és egy szűrőkompresszort, valamint a szűrőrendszer működtetésére való eljárás
(51) H03H 17/02 (2006.01)
G10L 19/02 (2006.01)
(13) T2
(30) 0601462 2006.07.04. SE
80660706 P 2006.07.05. US

---

(11) E051371
(21) E 14 715866
(96) EP 20140715866 2014.03.27.
(97) EP 2979378 A1 2014.10.02.
EP 2979378 B1 2020.04.22.
(73) THALES, 92400 Courbevoie (FR)
(72) SABIANI, Jean-Julien
VOILLEQUIN, Cyril
(74) Sworks Nemzetközi Szabadalmi Ügyvivői Iroda Kft., 1134 Budapest, (HU)
(54) Interfész architektúra digitális alegység és rádió alegység között
(51) H04J 3/06 (2006.01)
G06F 9/48 (2006.01)
H04B 1/40 (2006.01)
H04W 56/00 (2009.01)
(13) T2
(30) 1300710 2013.03.27. FR

---

(11) E051597
(21) E 18 205309

(96) EP 20180205309 2014.10.03.
(97) EP 3462648 A1 2019.04.03.
EP 3462648 B1 2020.05.27.
(73) Telefonaktiebolaget LM Ericsson (publ), 164 83 Stockholm (SE)
(72) FRENNE, Mattias
FURUSKOG, Johan
GERSTENBERGER, Dirk
(74) SBGK Szabadalmi Ügyvivői Iroda, 1062 Budapest, (HU)
(54) Hálózati csomópont, vezeték nélküli eszköz, ottani eljárások szinkronizációs jel és társított információ küldésére és érzékelésére
(51) H04J 11/00 (2006.01)
(13) T2
(30) 201361909752 P 2013.11.27. US

---

(11) E051286
(21) E 17 711048
(96) EP 20170711048 2017.02.27.
(97) EP 3433955 A1 2017.09.28.
EP 3433955 B1 2020.04.15.
(73) Qualcomm Incorporated, San Diego, CA 92121-1714 (US)
(72) SADIQ, Bilal
LUO, Tao
CEZANNE, Juergen
ABEDINI, Navid
MUKKAVILLI, Krishna Kiran
ISLAM, Muhammad Nazmul
SUBRAMANIAN, Sundar
SAMPATH, Ashwin
(74) Danubia Szabadalmi és Jogi Iroda Kft., 1051 Budapest, (HU)
(54) Kiterjesztett szinkronizációs jel szimbólumindex érzékeléséhez
(51) H04J 11/00 (2006.01)
H04L 25/03 (2006.01)
H04L 27/26 (2006.01)
H04W 56/00 (2009.01)
(13) T2
(30) 201662313110 P 2016.03.24. US
201662315659 P 2016.03.30. US
201662317492 P 2016.04.01. US
201662324873 P 2016.04.19. US
201615270879 2016.09.20. US

---

(11) E051121
(21) E 17 719441
(96) EP 20170719441 2017.04.11.
(97) EP 3443695 A1 2017.10.19.
EP 3443695 B1 2020.05.13.
(73) QUALCOMM Incorporated, San Diego, CA 92121-1714 (US)
(72) MERLIN, Simone
CHEN, Jialing Li

Frederiks, Guido Robert
ASTERJADHI, Alfred
CHERIAN, George
(74) Danubia Szabadalmi és Jogi Iroda Kft., 1051 Budapest, (HU)
(54) Csatorna-visszacsatolás jelentési technikák vezeték nélküli kommunikációban
(51) H04L 1/00 (2006.01)
(13) T2
(30) 201662322196 P 2016.04.13. US
201715483672 2017.04.10. US

---

(11) E051543
(21) E 18 165535
(96) EP 20180165535 2007.12.17.
(97) EP 3364584 A1 2018.08.22.
EP 3364584 B1 2020.06.24.
(73) Optis Wireless Technology, LLC, Plano, TX 75025 (US)
(72) MEYER, Michael
PEISA, Janne
SORIES, Sabine
WIEMANN, Henning
(74) Sworks Nemzetközi Szabadalmi Ügyvivői Iroda Kft., 1134 Budapest, (HU)
(54) Link layer control protokoll implementálása
(51) H04L 1/18 (2006.01)
(13) T2
(30) 0602760 2006.12.18. SE

---

(11) E051173
(21) E 19 190229
(96) EP 20190190229 2015.10.21.
(97) EP 3591877 A1 2020.01.08.
EP 3591877 B1 2020.08.05.
(73) Telefonaktiebolaget LM Ericsson (publ), 164 83 Stockholm (SE)
(72) Parkvall, Stefan
BALDEMAIR, Robert
(74) SBGK Szabadalmi Ügyvivői Iroda, 1062 Budapest, (HU)
(54) Eljárások és berendezések visszacsatolási átvitelek időzítésének vezérlésére
(51) H04L 1/18 (2006.01)
(13) T2
(30) 201562221345 P 2015.09.21. US

---

(11) E051222
(21) E 15 704656
(96) EP 20150704656 2015.01.30.
(97) EP 3100396 A1 2015.08.06.
EP 3100396 B1 2020.05.20.
(73) Qualcomm Incorporated, San Diego, CA 92121-1714 (US)
(72) VAJAPEYAM, Madhavan Srinivasan
HORN, Gavin Bernard
DAMNJANOVIC, Jelena

GAAL, Peter
DAMNJANOVIC, Aleksandar
(74) Danubia Szabadalmi és Jogi Iroda Kft., 1051 Budapest, (HU)
(54) Eljárások másodlagos eNB (SeNB) rádiókapcsolati hiba (S-RLF) kezelésére kettős kapcsolódási szcenáriókban
(51) H04L 1/18 (2006.01)
H04L 1/00 (2006.01)
H04L 1/20 (2006.01)
H04W 76/19 (2018.01)
(13) T2
(30) 201461934258 P 2014.01.31. US
201514608688 2015.01.29. US

---

(11) E051240
(21) E 19 164899
(96) EP 20190164899 2013.01.25.
(97) EP 3528414 A1 2019.08.21.
EP 3528414 B1 2020.11.04.
(73) BlackBerry Limited, Waterloo, Ontario N2K 0A7 (CA)
(72) SEO, Dong Youn
AHN, Joon Kui
YI, Yun Jung
YANG, Suck Chel
KIM, Bong Hoe
(74) Danubia Szabadalmi és Jogi Iroda Kft., 1051 Budapest, (HU)
(54) Eljárás és berendezés feltöltés irányú kapcsolati vezérlési információ átvitelére vezeték nélküli kommunikációs rendszerben
(51) H04L 1/18 (2006.01)
H04L 27/34 (2006.01)
(13) T2
(30) 201261591281 P 2012.01.27. US
201261635828 P 2012.04.19. US
201261678620 P 2012.08.01. US
201261650985 P 2012.05.23. US
201261668428 P 2012.07.05. US

---

(11) E051460
(21) E 17 172635
(96) EP 20170172635 2009.03.16.
(97) EP 3240222 A1 2017.11.01.
EP 3240222 B1 2020.07.08.
(73) Optis Cellular Technology, LLC, Plano, TX 75025 (US)
(72) AHN, Joon Kui
Lee, Daewon
Yun, Young Woo
KIM, Ki Jun
(74) Sworks Nemzetközi Szabadalmi Ügyvivői Iroda Kft., 1134 Budapest, (HU)
(54) Eljárás vezérlőjel hatékony átvitelére vezetéknélküli kommunikációs rendszerben
(51) H04L 1/18 (2006.01)

(13) T2
(30) 36985 P 2008.03.16. US
47107 P 2008.04.23. US
20090021715 2009.03.13. KR

---

(11) E051160
(21) E 15 750863
(96) EP 20150750863 2015.07.27.
(97) EP 3175572 A1 2016.02.04.
EP 3175572 B1 2020.09.30.
(73) Qualcomm Incorporated, San Diego, CA 92121-1714 (US)
(72) GAAL, Peter
CHENDAMARAI KANNAN, Arumugam
XU, Hao
LUO, Tao
(74) Danubia Szabadalmi és Jogi Iroda Kft., 1051 Budapest, (HU)
(54) Virtuális cellaazonosító készletek jelzése
(51) H04L 5/00 (2006.01)
(13) T2
(30) 201462030461 P 2014.07.29. US
201514808815 2015.07.24. US

---

(11) E051580
(21) E 13 750988
(96) EP 20130750988 2013.08.01.
(97) EP 2880806 A2 2014.02.06.
EP 2880806 B1 2020.11.04.
(73) BlackBerry Limited, Waterloo, ON N2K 0A7 (CA)
(72) GAO, Shiwei
BLANKENSHIP, Yufei Wu
HARRISON, Robert Mark
(74) Danubia Szabadalmi és Jogi Iroda Kft., 1051 Budapest, (HU)
(54) Feltöltés irányú kapcsolati vezérlőcsatorna erőforrás allokálás egy mobil kommunikációs rendszer feljavított letöltés irányú kapcsolati vezérlőcsatornájához
(51) H04L 5/00 (2006.01)
H04W 72/04 (2009.01)
(13) T2
(30) 201261679037 P 2012.08.02. US
201361753731 P 2013.01.17. US

---

(11) E051132
(21) E 10 770682
(96) EP 20100770682 2010.10.14.
(97) EP 2489146 A1 2011.04.21.
EP 2489146 B1 2020.09.30.
(73) QUALCOMM Incorporated, San Diego, CA 91121-1714 (US)
(72) ZHANG, Xiaoxia
CHEN, Wanshi

MONTOJO, Juan
GAAL, Peter
(74) Danubia Szabadalmi és Jogi Iroda Kft., 1051 Budapest, (HU)
(54) Javított letöltés irányú kapcsolati társítási készlet feltöltés irányú kapcsolati ACK/NACK-hoz időosztásos duplex rendszerben
(51) H04L 5/00 (2006.01)
(13) T2
(30) 251666 P 2009.10.14. US
903593 2010.10.13. US

---

(11) E051415
(21) E 17 721355
(96) EP 20170721355 2017.04.28.
(97) EP 3449600 A1 2017.11.02.
EP 3449600 B1 2020.08.05.
(73) DCB Solutions Limited, Dungannon Tyrone BT70 1NJ (GB)
(72) SHAIKH, Nazneen
KRISHNAN, Murali
GULAWANI, Girish
(74) Dr. Kocsomba Nelli Ügyvédi Iroda, 1054 Budapest, (HU)
(54) Adatvezérelt, szándékon alapuló hálózati megközelítés, amely könnyű súlyú elosztott SDN-vezérlő használatával intelligens fogyasztói tapasztalatokat valósít meg
(51) H04L 12/24 (2006.01)
G06F 16/11 (2019.01)
H03M 13/37 (2006.01)
H04B 3/32 (2006.01)
(13) T2
(30) 201615142748 2016.04.29. US
201615179726 2016.06.10. US
PCT/EP2016/081921 2016.12.20. WO

---

(11) E051333
(21) E 18 152776
(96) EP 20180152776 2018.01.22.
(97) EP 3352420 A1 2018.07.25.
EP 3352420 B1 2020.06.10.
(73) Niko NV, 9100 Sint-Niklaas (BE)
(72) Veldeman, Pol
VAN OVERLOOP, Isabelle
ZWANCKAERT, Stijn
(74) Arinova Szabadalmi és Védjegy Iroda, 1122 Budapest, (HU)
(54) Hordozható konfigurációs csomag a programozható elektromos rendszerekhez
(51) H04L 12/28 (2006.01)
G05B 15/02 (2006.01)
(13) T2
(30) 201705039 2017.01.24. BE

---

(11) E051609
(21) E 19 161454

(96) EP 20190161454 2006.08.07.
(97) EP 3522458 A1 2019.08.07.
EP 3522458 B1 2020.05.27.
(73) QUALCOMM Incorporated, San Diego, CA 91121-1714 (US)
(72) HAITANI, Robert
PRASAD, Srikiran
GAYED, Nancy
SHIRAI, Gregory
(74) Danubia Szabadalmi és Jogi Iroda Kft., 1051 Budapest, (HU)
(54) Felhasználói interfész számítástechnikai eszközökhöz
(51) H04L 12/58 (2006.01)
H04M 1/27453 (2020.01)
(13) T2
(30) 20050205 2005.08.08. US

---

(11) E051461
(21) E 17 712639
(96) EP 20170712639 2017.03.09.
(97) EP 3427455 A1 2017.09.14.
EP 3427455 B1 2020.07.29.
(73) Qualcomm Incorporated, San Diego, CA 92121-1714 (US)
(72) LEE, Chulkyu
CHOU, Shih-Wei
WILEY, George
(74) Danubia Szabadalmi és Jogi Iroda Kft., 1051 Budapest, (HU)
(54) Intelligens kiegyenlítés háromadós többfázisú rendszerhez
(51) H04L 25/49 (2006.01)
H03K 5/153 (2006.01)
H04L 25/02 (2006.01)
H04L 25/03 (2006.01)
H04L 25/14 (2006.01)
(13) T2
(30) 201662306024 P 2016.03.09. US
201715453352 2017.03.08. US

---

(11) E051645
(21) E 13 858997
(96) EP 20130858997 2013.11.28.
(97) EP 2926564 A1 2014.06.05.
EP 2926564 B1 2020.05.06.
(73) Samsung Electronics Co., Ltd., Suwon-si, Gyeonggi-do 443-742 (KR)
(72) BOUAZIZI, Imed
LIM, Young-Kwon
BHAT, Kong Posh
(74) SWORKS Nemzetközi Szabadalmi Ügyvivői Iroda Kft., 1134 Budapest, (HU)
(54) Eljárás és berendezés filmszakértő csoport média transzport állományainak kapszulázására nemzetközi szervezetben bázis média fájlok szabványosítására
(51) H04L 29/06 (2006.01)
H04N 7/24 (2006.01)

H04N 19/70 (2014.01)
H04N 21/235 (2011.01)
(13) T2
(30) 201261731360 P 2012.11.29. US
201314091243 2013.11.26. US

---

(11) E051466
(21) E 16 826585
(96) EP 20160826585 2016.12.22.
(97) EP 3412014 A1 2017.08.10.
EP 3412014 B1 2020.05.20.
(73) Qualcomm Incorporated, San Diego, CA 92121-1714 (US)
(72) GUO, Yinyi
JIN, Minho
CHO, JunCheol
CHO, Yongwoo
KIM, Lae-Hoon
VISSER, Erik
ZHANG, Shuhua
(74) Danubia Szabadalmi és Jogi Iroda Kft., 1051 Budapest, (HU)
(54) Életteliség meghatározás szenzorjelek alapján
(51) H04L 29/06 (2006.01)
G06F 21/32 (2013.01)
H04W 12/06 (2009.01)
(13) T2
(30) 201615013889 2016.02.02. US

---

(11) E051091
(21) E 18 152460
(96) EP 20180152460 2006.08.25.
(97) EP 3328037 A1 2018.05.30.
EP 3328037 B1 2020.03.04.
(73) Optis Wireless Technology, LLC, Plano, TX 75025 (US)
(72) CHARPENTIER, Frederic
LÖHR, Joachim
(74) Sworks Nemzetközi Szabadalmi Ügyvivői Iroda Kft., 1134 Budapest, (HU)
(54) Eljárás és berendezés csomagszegmentálás és konkatenálásjelzés számára kommunikációs rendszerben
(51) H04L 29/08 (2006.01)
H04L 1/18 (2006.01)
H04L 12/801 (2013.01)
H04L 12/835 (2013.01)
H04L 29/06 (2006.01)
H04W 28/06 (2009.01)
(13) T2
(30) 05020513 2005.09.20. EP

---

(11) E051045
(21) E 16 195176
(96) EP 20160195176 2010.03.19.

(97) EP 3142339 A1 2017.03.15.
EP 3142339 B1 2020.10.21.
(73) BlackBerry Limited, Waterloo, ON N2K 0A7 (CA)
(72) BAKKER, Jan Hendrik Lucas
Buckley, Adrian
ALLEN, Andrew Michael
(74) Danubia Szabadalmi és Jogi Iroda Kft., 1051 Budapest, (HU)
(54) Rendszer és eljárás SIP üzenetekre vonatkozó bizalom meghatározására
(51) H04L 29/08 (2006.01)
H04L 29/06 (2006.01)
H04L 29/12 (2006.01)
H04L 29/14 (2006.01)
H04W 12/10 (2009.01)
(13) T2
(30) 168798 P 2009.04.13. US

---

(11) E051251
(21) E 19 170137
(96) EP 20190170137 2008.07.22.
(97) EP 3537695 A1 2019.09.11.
EP 3537695 B1 2020.08.19.
(73) QUALCOMM Incorporated, San Diego, CA 91121-1714 (US)
(72) LIU, Eric
FANGONILO, Francisco J
(74) Danubia Szabadalmi és Jogi Iroda Kft., 1051 Budapest, (HU)
(54) Egygombos kapcsolatfelvételi kérés és válasz
(51) H04M 3/42 (2006.01)
H04M 1/2745 (2006.01)
H04M 1/725 (2006.01)
H04W 4/14 (2009.01)
(13) T2
(30) 832635 2007.08.01. US

---

(11) E051387
(21) E 15 710789
(96) EP 20150710789 2015.03.19.
(97) EP 3120535 A1 2015.09.24.
EP 3120535 B1 2020.09.23.
(73) Bundesdruckerei GmbH, 10969 Berlin (DE)
(72) RABELER, Uwe
WOLF, Andreas
THATER, Marcel
MAGGIONI, Christoph
KESSLER, Horst
(74) SBGK Szabadalmi Ügyvivői Iroda, 1062 Budapest, (HU)
(54) Berendezés és eljárás a dokumentum optikai érzékelésére, és eljárás egy berendezés gyártására
(51) H04N 1/195 (2006.01)
H04N 1/028 (2006.01)
(13) T2

(30) 102014205363 2014.03.21. DE

---

(11) E051417
(21) E 18 175537
(96) EP 20180175537 2012.11.08.
(97) EP 3399743 A1 2018.11.07.
EP 3399743 B1 2020.07.22.
(73) Sony Corporation, Tokyo 108-0075 (JP)
(72) Kitazato, Naohisa
Dewa, Yoshiharu
(74) Danubia Szabadalmi és Jogi Iroda Kft., 1051 Budapest, (HU)
(54) Információ-feldolgozó készülék, információ-feldolgozási eljárás és program alkalmazás aktiválására
(51) H04N 7/173 (2006.01)
H04H 60/13 (2008.01)
H04N 21/434 (2011.01)
H04N 21/8547 (2011.01)
(13) T2
(30) 2011264744 2011.12.02. JP

---

(11) E051435
(21) E 12 706180
(96) EP 20120706180 2012.02.22.
(97) EP 2679009 A1 2012.08.30.
EP 2679009 B1 2020.07.08.
(73) Qualcomm Incorporated, San Diego, CA 92121-1714 (US)
(72) CHONG, In Suk
KARCZEWICZ, Marta
(74) Danubia Szabadalmi és Jogi Iroda Kft., 1051 Budapest, (HU)
(54) Multimetrikus szűrés
(51) H04N 19/117 (2014.01)
H04N 19/14 (2014.01)
H04N 19/176 (2014.01)
H04N 19/182 (2014.01)
H04N 19/42 (2014.01)
H04N 19/46 (2014.01)
H04N 19/70 (2014.01)
H04N 19/82 (2014.01)
H04N 19/85 (2014.01)
(13) T2
(30) 201161445967 P 2011.02.23. US
201161448771 P 2011.03.03. US
201161473713 P 2011.04.08. US
201161476260 P 2011.04.16. US
201161478287 P 2011.04.22. US
201161503426 P 2011.06.30. US
201161503434 P 2011.06.30. US
201161503440 P 2011.06.30. US
201161527463 P 2011.08.25. US
201161531571 P 2011.09.06. US

201213401573 2012.02.21. US

---

(11) E051433
(21) E 12 706179
(96) EP 20120706179 2012.02.22.
(97) EP 2679008 A1 2012.08.30.
EP 2679008 B1 2020.07.08.
(73) QUALCOMM INCORPORATED, San Diego, California 92121-1714 (US)
(72) CHONG, In Suk
KARCZEWICZ, Marta
(74) Danubia Szabadalmi és Jogi Iroda Kft., 1051 Budapest, (HU)
(54) Multimetrikus szűrés
(51) H04N 19/176 (2014.01)
H04N 19/117 (2014.01)
H04N 19/14 (2014.01)
H04N 19/182 (2014.01)
H04N 19/42 (2014.01)
H04N 19/46 (2014.01)
H04N 19/61 (2014.01)
H04N 19/70 (2014.01)
H04N 19/82 (2014.01)
H04N 19/85 (2014.01)
(13) T2
(30) 201161445967 P 2011.02.23. US
201161448771 P 2011.03.03. US
201161473713 P 2011.04.08. US
201161476260 P 2011.04.16. US
201161478287 P 2011.04.22. US
201161503426 P 2011.06.30. US
201161503434 P 2011.06.30. US
201161503440 P 2011.06.30. US
201161527463 P 2011.08.25. US
201161531571 P 2011.09.06. US
201213401552 2012.02.21. US

---

(11) E051090
(21) E 18 207477
(96) EP 20180207477 2011.07.15.
(97) EP 3462737 A1 2019.04.03.
EP 3462737 B1 2020.03.18.
(73) Samsung Electronics Co., Ltd., Gyeonggi-do 16677 (KR)
(72) MIN, Jung-Hye
LEE, Sun Sun-Il
HAN, Woo-Jin
(74) Sworks Nemzetközi Szabadalmi Ügyvivői Iroda Kft., 1134 Budapest, (HU)
(54) Képek kódolása és dekódolása intra predikcióval
(51) H04N 19/176 (2014.01)
H04N 19/105 (2014.01)
H04N 19/11 (2014.01)

H04N 19/14 (2014.01)
H04N 19/196 (2014.01)
H04N 19/593 (2014.01)
H04N 19/80 (2014.01)
(13) T2
(30) 36498610 P 2010.07.16. US
20100097424 2010.10.06. KR

---

(11) E051181
(21) E 17 200197
(96) EP 20170200197 2012.10.26.
(97) EP 3340626 A1 2018.06.27.
EP 3340626 B1 2020.09.30.
(73) QUALCOMM Incorporated, San Diego, CA 91121-1714 (US)
(72) COBAN, Muhammed Zeyd
WANG, Ye-Kui
KARCZEWICZ, Marta
(74) Danubia Szabadalmi és Jogi Iroda Kft., 1051 Budapest, (HU)
(54) Egyesített kialakítás kép partícionálási sémákhoz
(51) H04N 19/463 (2014.01)
H04N 19/105 (2014.01)
H04N 19/159 (2014.01)
H04N 19/174 (2014.01)
H04N 19/436 (2014.01)
H04N 19/70 (2014.01)
(13) T2
(30) 201161551862 P 2011.10.26. US
201213660635 2012.10.25. US

---

(11) E051054
(21) E 18 186973
(96) EP 20180186973 2012.12.13.
(97) EP 3416385 A1 2018.12.19.
EP 3416385 B1 2020.09.23.
(73) JVC KENWOOD Corporation, Kanagawa 221-0022 (JP)
(72) NISHITANI, Masayoshi
NAKAMURA, Hiroya
FUKUSHIMA, Shigeru
UEDA, Motoharu
(74) Danubia Szabadalmi és Jogi Iroda Kft., 1051 Budapest, (HU)
(54) Videókódoló készülék, videókódoló eljárás, videókódoló program, videódekódoló készülék, videodekódoló eljárás és videódekódoló program
(51) H04N 19/463 (2014.01)
H04N 19/124 (2014.01)
H04N 19/126 (2014.01)
H04N 19/136 (2014.01)
H04N 19/14 (2014.01)
H04N 19/176 (2014.01)
H04N 19/184 (2014.01)

H04N 19/196 (2014.01)
H04N 19/50 (2014.01)
H04N 19/96 (2014.01)
(13) T2
(30) 2011272470 2011.12.13. JP
2011272471 2011.12.13. JP
2012271418 2012.12.12. JP
2012271419 2012.12.12. JP

---

(11) E051391
(21) E 18 211094
(96) EP 20180211094 2011.04.11.
(97) EP 3487179 A1 2019.05.22.
EP 3487179 B1 2020.07.15.
(73) GE Video Compression, LLC, Albany, NY 12211 (US)
(72) KIRCHHOFFER, Heiner
SCHWARZ, Heiko
NGUYEN, Tung
MARPE, Detlev
WIEGAND, Thomas
(74) Danubia Szabadalmi és Jogi Iroda Kft., 1051 Budapest, (HU)
(54) Szignifikancia térképek és transzformációs együttható blokkok kódolása
(51) H04N 19/50 (2014.01)
H04N 19/124 (2014.01)
H04N 19/129 (2014.01)
H04N 19/13 (2014.01)
H04N 19/136 (2014.01)
H04N 19/139 (2014.01)
H04N 19/176 (2014.01)
H04N 19/18 (2014.01)
H04N 19/46 (2014.01)
H04N 19/51 (2014.01)
H04N 19/59 (2014.01)
H04N 19/61 (2014.01)
H04N 19/70 (2014.01)
H04N 19/91 (2014.01)
(13) T2
(30) PCT/EP2010/054822 2010.04.13. WO
10159766 2010.04.13. EP

---

(11) E051313
(21) E 19 193515
(96) EP 20190193515 2010.10.01.
(97) EP 3595311 A1 2020.01.15.
EP 3595311 B1 2020.08.12.
(73) SK Telecom Co., Ltd, Seoul 100-999 (KR)
(72) Kim, Sunyeon
Jeon, Byeungwoo
Park, Hyoungmee

Park, Mincheol
Kim, Dongwon
Kim, Kibaek
Lee, Juock

(74) Danubia Szabadalmi és Jogi Iroda Kft., 1051 Budapest, (HU)

(54) Eljárás és készülék képek változtatható méretű makroblokkok használatával történő kódolására/dekódolására

(51) H04N 19/503 (2014.01)
H04N 19/103 (2014.01)
H04N 19/105 (2014.01)
H04N 19/109 (2014.01)
H04N 19/11 (2014.01)
H04N 19/119 (2014.01)
H04N 19/136 (2014.01)
H04N 19/146 (2014.01)
H04N 19/157 (2014.01)
H04N 19/159 (2014.01)
H04N 19/17 (2014.01)
H04N 19/172 (2014.01)
H04N 19/174 (2014.01)
H04N 19/176 (2014.01)
H04N 19/177 (2014.01)
H04N 19/467 (2014.01)
H04N 19/593 (2014.01)
H04N 19/61 (2014.01)
H04N 19/70 (2014.01)

(13) T2

(30) 20090093982 2009.10.01. KR

---

(11) E051174

(21) E 17 784818

(96) EP 20170784818 2017.10.05.

(97) EP 3523972 A1 2018.04.12.
EP 3523972 B1 2020.09.30.

(73) Qualcomm Incorporated, San Diego, CA 92121-1714 (US)

(72) CHEN, Yi-Wen
CHIEN, Wei-Jung
ZHANG, Li
SUN, Yu-Chen
CHEN, Jianle
KARCZEWICZ, Marta

(74) Danubia Szabadalmi és Jogi Iroda Kft., 1051 Budapest, (HU)

(54) Mozgásvektor előrejelzés affin mozgásmodellek számára videó kódolásban

(51) H04N 19/52 (2014.01)
H04N 19/537 (2014.01)

(13) T2

(30) 201662404719 P 2016.10.05. US
201715725052 2017.10.04. US

---

(11) E051089
(21) E 18 204758
(96) EP 20180204758 2010.08.17.
(97) EP 3461130 A1 2019.03.27.
EP 3461130 B1 2020.03.18.
(73) Samsung Electronics Co., Ltd., Gyeonggi-do 16677 (KR)
(72) SONG, Hak-Sup
MIN, Jung-Hye
(74) Sworks Nemzetközi Szabadalmi Ügyvivői Iroda Kft., 1134 Budapest, (HU)
(54) Berendezés kép dekódolására, eljárás kép kódolására és számítógéppel olvasható közeg videóval kapcsolatos adatok tárolására
(51) H04N 19/70 (2014.01)
H04N 19/159 (2014.01)
H04N 19/176 (2014.01)
H04N 19/593 (2014.01)
H04N 19/80 (2014.01)
H04N 19/96 (2014.01)
(13) T2
(30) 20090075854 2009.08.17. KR

---

(11) E051603
(21) E 11 853888
(96) EP 20110853888 2011.12.28.
(97) EP 2659675 A1 2012.07.05.
EP 2659675 B1 2020.07.22.
(73) Dolby International AB, 1101 CN Amsterdam Zuid-Oost (NL)
(72) HOROWITZ, Michael
(74) SBGK Szabadalmi Ügyvivői Iroda, 1062 Budapest, (HU)
(54) Eljárás képnek oszlopok segítségével való szelvényekre osztására
(51) H04N 19/70 (2014.01)
H04N 19/105 (2014.01)
H04N 19/117 (2014.01)
H04N 19/174 (2014.01)
H04N 19/46 (2014.01)
H04N 19/61 (2014.01)
H04N 19/82 (2014.01)
(13) T2
(30) 201061427569 P 2010.12.28. US
201113336675 2011.12.23. US

---

(11) E051657
(21) E 16 167565
(96) EP 20160167565 2009.03.25.
(97) EP 3086557 A1 2016.10.26.
EP 3086557 B1 2020.10.21.
(73) Dolby International AB, 1101 CN Amsterdam Zuidoost (NL)
(72) ZHAO, Jie
SEGALL, Christopher A.
KEROFSKY, Louis J.

(74) SBGK Szabadalmi Ügyvivői Iroda, 1062 Budapest, (HU)
(54) Eljárás videó párhuzamos dekódolására
(51) H04N 19/91 (2014.01)
H04N 19/436 (2014.01)
H04N 19/463 (2014.01)
H04N 19/70 (2014.01)
(13) T2
(30) 58301 2008.03.28. US

---

(11) E051172
(21) E 18 211768
(96) EP 20180211768 2013.04.15.
(97) EP 3481068 A1 2019.05.08.
EP 3481068 B1 2020.08.12.
(73) GE Video Compression, LLC, Albany, NY 12211 (US)
(72) SCHIERL, Thomas
GEORGE, Valeri
HENKEL, Anastasia
MARPE, Detlev
GRÜNEBERG, Karsten
SKUPIN, Robert
(74) Danubia Szabadalmi és Jogi Iroda Kft., 1051 Budapest, (HU)
(54) Kis késleltetésű képkódolás
(51) H04N 19/91 (2014.01)
H04N 19/13 (2014.01)
H04N 19/174 (2014.01)
H04N 19/436 (2014.01)
H04N 19/46 (2014.01)
H04N 19/463 (2014.01)
H04N 19/70 (2014.01)
(13) T2
(30) 201261624098 P 2012.04.13. US
201261666185 P 2012.06.29. US

---

(11) E051432
(21) E 05 803751
(96) EP 20050803751 2005.10.05.
(97) EP 1800484 A2 2006.04.20.
EP 1800484 B1 2020.04.29.
(73) Vectormax Corporation, Farmingdale, NY 11735 (US)
(72) RACHWALSKI, Jon
WITT, Daniel
(74) Danubia Szabadalmi és Jogi Iroda Kft., 1051 Budapest, (HU)
(54) Rendszer és eljárás adatfolyamban lévő adat azonosítására és feldolgozására
(51) H04N 21/23 (2011.01)
H04N 21/43 (2011.01)
(13) T2
(30) 615989 P 2004.10.05. US

---

(11) E051204
(21) E 16 724976
(96) EP 20160724976 2016.05.19.
(97) EP 3298731 A1 2016.11.24.
EP 3298731 B1 2020.08.12.
(73) Telefonaktiebolaget LM Ericsson (publ), 164 83 Stockholm (SE)
(72) BADULESCU, Cristina
SURDILA, Sorin
GREENE, Nancy M.
(74) SBGK Szabadalmi Ügyvivői Iroda, 1062 Budapest, (HU)
(54) Eljárások és entitások üzenet diszpozíció jelentésére egy kommunikációs hálózatban
(51) H04W 4/14 (2009.01)
H04L 12/58 (2006.01)
H04L 29/06 (2006.01)
H04L 29/08 (2006.01)
H04W 4/18 (2009.01)
(13) T2
(30) 201562163797 P 2015.05.19. US

---

(11) E051419
(21) E 08 159871
(96) EP 20080159871 2008.07.08.
(97) EP 2144458 A1 2010.01.13.
EP 2144458 B1 2020.08.26.
(73) Synapse International S.A., 8211 Mamer (LU)
(72) Bergqvist, Per
(74) SBGK Szabadalmi Ügyvivői Iroda, 1062 Budapest, (HU)
(54) Rendszer mobil hozzáférés engedélyezés biztosításához
(51) H04W 4/24 (2009.01)
(13) T2

---

(11) E051578
(21) E 16 709668
(96) EP 20160709668 2016.03.04.
(97) EP 3266253 A1 2016.09.15.
EP 3266253 B1 2020.10.14.
(73) Qualcomm Incorporated, San Diego, CA 92121-1714 (US)
(72) CHEN, Wanshi
XU, Hao
GAAL, Peter
(74) Danubia Szabadalmi és Jogi Iroda Kft., 1051 Budapest, (HU)
(54) Ismétlési szint lefedés fokozási technikák fizikai véletlen hozzáférésű csatorna átvitelekhez
(51) H04W 4/70 (2018.01)
H04L 1/08 (2006.01)
H04W 52/14 (2009.01)
H04W 52/22 (2009.01)
H04W 52/24 (2009.01)
H04W 52/36 (2009.01)
H04W 52/48 (2009.01)

H04W 52/50 (2009.01)
H04W 74/00 (2009.01)
H04W 74/08 (2009.01)
(13) T2
(30) 201562129673 P 2015.03.06. US
201615059075 2016.03.02. US

---

(11) E051099
(21) E 17 210112
(96) EP 20170210112 2017.12.22.
(97) EP 3503599 A1 2019.06.26.
EP 3503599 B1 2020.04.08.
(73) Deutsche Telekom AG, 53113 Bonn (DE)
(72) Lauster, Reinhard
(74) Advopatent Szabadalmi és Védjegy Iroda, 1011 Budapest, (HU)
(54) Vészhelyzeti hálózati szelet és eljárás és hozzáférési hálózati entitás vészhelyzeti kommunikáció feldolgozására csomagkapcsolt kommunikációs hálózatban
(51) H04W 4/90 (2018.01)
H04L 12/46 (2006.01)
H04L 12/701 (2013.01)
H04L 12/755 (2013.01)
H04L 29/06 (2006.01)
H04L 29/08 (2006.01)
H04M 1/725 (2006.01)
H04M 3/51 (2006.01)
H04M 11/04 (2006.01)
H04W 36/00 (2009.01)
H04W 48/18 (2009.01)
H04W 76/50 (2018.01)
H04W 84/04 (2009.01)
H04W 88/02 (2009.01)
(13) T2

---

(11) E051579
(21) E 12 770372
(96) EP 20120770372 2012.09.20.
(97) EP 2759165 A1 2013.03.28.
EP 2759165 B1 2020.10.21.
(73) Qualcomm Incorporated, San Diego, CA 92121 (US)
(72) Merlin, Simone
KIM, Youhan
VAN ZELST, Albert
(74) Danubia Szabadalmi és Jogi Iroda Kft., 1051 Budapest, (HU)
(54) Csatorna- és sávszélesség-kapcsolási műveletek vezeték nélküli hálózatokhoz
(51) H04W 28/20 (2009.01)
H04W 74/00 (2009.01)
(13) T2
(30) 201161537018 P 2011.09.20. US
201213622845 2012.09.19. US

(11) E051140
(21) E 19 158788
(96) EP 20190158788 2016.08.22.
(97) EP 3512255 A1 2019.07.17.
EP 3512255 B1 2020.07.15.
(73) NTT DOCOMO, INC., Tokyo 100-6150 (JP)
(72) Takahashi, Hideaki
Umeda, Hiromasa
(74) SBGK Szabadalmi Ügyvivői Iroda, 1062 Budapest, (HU)
(54) Felhasználói berendezés, mobil kommunikációs rendszer és cella kiválasztási eljárás
(51) H04W 36/30 (2009.01)
H04W 36/36 (2009.01)
H04W 48/16 (2009.01)
H04W 48/20 (2009.01)
(13) T2
(30) 2015168340 2015.08.27. JP
2015188869 2015.09.25. JP
2015199798 2015.10.07. JP
2015216174 2015.11.02. JP
2015226978 2015.11.19. JP

---

(11) E051422
(21) E 15 729152
(96) EP 20150729152 2015.06.12.
(97) EP 3308578 A1 2016.12.15.
EP 3308578 B1 2020.05.13.
(73) Telefonaktiebolaget LM Ericsson (publ), 164 83 Stockholm (SE)
(72) Cedergren, Andreas
REIAL, Andres
TIDESTAV, Claes
(74) SBGK Szabadalmi Ügyvivői Iroda, 1062 Budapest, (HU)
(54) Mobilitás sugárformáló rendszerekhez
(51) H04W 36/30 (2009.01)
H04B 7/04 (2006.01)
(13) T2

---

(11) E051179
(21) E 17 755129
(96) EP 20170755129 2017.08.11.
(97) EP 3497977 A1 2018.02.15.
EP 3497977 B1 2020.08.05.
(73) Telefonaktiebolaget LM Ericsson (PUBL), 164 83 Stockholm (SE)
(72) DA SILVA, Icaro
MOOSAVI, Reza
RAMACHANDRA, Pradeepa
WIEMANN, Henning
(74) SBGK Szabadalmi Ügyvivői Iroda, 1062 Budapest, (HU)
(54) Eljárás és berendezés vezeték nélküli eszközszinkronizáláshoz sugáralapú kommunikációs rendszerben

(51) **H04W 48/08** (2009.01)
H04W 48/10 (2009.01)
H04W 48/12 (2009.01)
H04W 48/16 (2009.01)
H04W 56/00 (2009.01)
(13) **T2**
(30) 201662373929 P 2016.08.11. US

---

(11) **E051497**
(21) **E 17 717560**
(96) **EP 20170717560** 2017.03.23.
(97) **EP 3456112 A1** 2017.11.16.
EP 3456112 B1 2020.05.13.
(73) Qualcomm Incorporated, San Diego, CA 92121-1714 (US)
(72) LY, Hung Dinh
SORIAGA, Joseph Binamira
JI, Tingfang
(74) Danubia Szabadalmi és Jogi Iroda Kft., 1051 Budapest, (HU)
(54) **Szinkronizálás vezeték nélküli kommunikációban**
(51) **H04W 56/00** (2009.01)
H04L 5/00 (2006.01)
(13) **T2**
(30) 201662335001 P 2016.05.11. US
201715405997 2017.01.13. US

---

(11) **E051168**
(21) **E 17 807965**
(96) **EP 20170807965** 2017.11.03.
(97) **EP 3539332 A1** 2018.05.17.
EP 3539332 B1 2020.10.07.
(73) QUALCOMM Incorporated, San Diego, CA 91121-1714 (US)
(72) SUN, Jing
LUO, Tao
(74) Danubia Szabadalmi és Jogi Iroda Kft., 1051 Budapest, (HU)
(54) **Adat és vezérlőcsatornák szinkronizációs burst-ökben milliméter hullámhosszú új rádióhoz**
(51) **H04W 56/00** (2009.01)
H04B 7/04 (2006.01)
(13) **T2**
(30) 201662421127 P 2016.11.11. US
201715673350 2017.08.09. US

---

(11) **E051292**
(21) **E 17 907281**
(96) **EP 20170907281** 2017.04.27.
(97) **EP 3461310 A1** 2018.11.01.
EP 3461310 B1 2020.06.17.
(73) Beijing Didi Infinity Technology And Development Co., Ltd., Beijing 100193 (CN)
(72) LUO, Qing
WANG, Zheng

(74) SBGK Szabadalmi Ügyvivői Iroda, 1062 Budapest, (HU)
(54) Rendszerek és eljárások becsült érkezésű idő meghatározására
(51) H04W 64/00 (2009.01)
G06Q 10/04 (2012.01)
(13) T2

---

(11) E051420
(21) E 17 838074
(96) EP 20170838074 2017.12.07.
(97) EP 3510716 A1 2018.06.14.
EP 3510716 B1 2020.05.13.
(73) Telefonaktiebolaget LM Ericsson (PUBL), 164 83 Stockholm (SE)
(72) GRANT, Stephen
FRENNE, Mattias
(74) SBGK Szabadalmi Ügyvivői Iroda, 1062 Budapest, (HU)
(54) Komponens kombináció megszerzése és jelzése CSI-RS számára
(51) H04W 72/04 (2009.01)
H04W 88/02 (2009.01)
H04W 88/08 (2009.01)
(13) T2
(30) 201662431743 P 2016.12.08. US
201762560019 P 2017.09.18. US

---

(11) E051216
(21) E 15 739382
(96) EP 20150739382 2015.06.22.
(97) EP 3170358 A1 2016.01.21.
EP 3170358 B1 2020.05.20.
(73) Qualcomm Incorporated, San Diego, CA 92121-1714 (US)
(72) YERRAMALLI, Srinivas
LUO, Tao
SUKHAVASI, Ravi Teja
JOHN WILSON, Makesh Pravin
SOMASUNDARAM, Kiran, Kumar
DABEER, Onkar
MALLADI, Durga, Prasad
BHUSHAN, Naga
WEI, Yongbin
GAAL, Peter
CHEN, Wanshi
XU, Hao
DAMNJANOVIC, Aleksandar
(74) Danubia Szabadalmi és Jogi Iroda Kft., 1051 Budapest, (HU)
(54) Technikák egy nem engedélyezett rádiófrekvenciás spektrumsáv sávszélességének skálázására
(51) H04W 74/08 (2009.01)
(13) T2
(30) 201462025358 P 2014.07.16. US
201514695998 2015.04.24. US

---

(11) E051247
(21) E 18 799610
(96) EP 20180799610 2018.10.30.
(97) EP 3533281 A1 2019.05.23.
EP 3533281 B1 2020.08.12.
(73) Telefonaktiebolaget LM Ericsson (publ), 164 83 Stockholm (SE)
(72) CHRISTOFFERSSON, Jan
LIU, Jinhua
WANG, Min
(74) SBGK Szabadalmi Ügyvivői Iroda, 1062 Budapest, (HU)
(54) Eljárások és eszközök véletlen hozzáféréshez
(51) H04W 74/08 (2009.01)
(13) T2
(30) PCT/CN2017/111100 2017.11.15. WO

---

(11) E051381
(21) E 17 177228
(96) EP 20170177228 2007.08.21.
(97) EP 3253171 A2 2017.12.06.
EP 3253171 B1 2020.10.07.
(73) QUALCOMM Incorporated, San Diego, CA 91121-1714 (US)
(72) MALLADI, Durga Prasad
DAMNJANOVIC, Aleksandar
MONTOJO, Juan
(74) Danubia Szabadalmi és Jogi Iroda Kft., 1051 Budapest, (HU)
(54) Eljárások és berendezések véletlen hozzáférésre egy ortogonális többszörös hozzáférésű kommunikációs rendszerben
(51) H04W 74/08 (2009.01)
H04L 1/00 (2006.01)
H04L 5/00 (2006.01)
H04L 25/03 (2006.01)
H04W 56/00 (2009.01)
H04W 74/00 (2009.01)
H04W 88/02 (2009.01)
(13) T2
(30) 839220 P 2006.08.21. US
828058 P 2006.10.03. US
863610 P 2006.10.31. US
841609 2007.08.20. US

---

(11) E051382
(21) E 17 177224
(96) EP 20170177224 2007.08.21.
(97) EP 3253170 A2 2017.12.06.
EP 3253170 B1 2020.10.07.
(73) QUALCOMM Incorporated, San Diego, CA 91121-1714 (US)
(72) MALLADI, Durga Prasad
DAMNJANOVIC, Aleksandar
MONTOJO, Juan

(74) Danubia Szabadalmi és Jogi Iroda Kft., 1051 Budapest, (HU)
(54) Eljárás és berendezések véletlen hozzáférésre egy ortogonális többszörös hozzáférésű kommunikációs rendszerben
(51) H04W 74/08 (2009.01)
H04L 1/00 (2006.01)
H04L 5/00 (2006.01)
H04L 25/03 (2006.01)
H04W 56/00 (2009.01)
H04W 74/00 (2009.01)
H04W 88/02 (2009.01)
(13) T2
(30) 839220 P 2006.08.21. US
828058 P 2006.10.03. US
863610 P 2006.10.31. US
841609 2007.08.20. US

---

(11) E051215
(21) E 15 736714
(96) EP 20150736714 2015.06.19.
(97) EP 3158814 A1 2015.12.23.
EP 3158814 B1 2020.05.20.
(73) Qualcomm Incorporated, San Diego, CA 92121-1714 (US)
(72) YERRAMALLI, Srinivas
LUO, Tao
SOMASUNDARAM, Kiran Kumar
MALLADI, Durga Prasad
BHUSHAN, Naga
WEI, Yongbin
Damnjanovic, Aleksandar
CHEN, Wanshi
ZHANG, Xiaoxia
XU, Hao
SUKHAVASI, Ravi Teja
(74) Danubia Szabadalmi és Jogi Iroda Kft., 1051 Budapest, (HU)
(54) Eljárás és berendezés szomszédos vivőkön folyó adások önelakadásának csökkentésére
(51) H04W 74/08 (2009.01)
(13) T2
(30) 201462015198 P 2014.06.20. US
201514743825 2015.06.18. US

---

(11) E051236
(21) E 16 794285
(96) EP 20160794285 2016.11.07.
(97) EP 3372051 A1 2017.05.11.
EP 3372051 B1 2020.08.05.
(73) SAINT-GOBAIN GLASS FRANCE, 92400 Courbevoie (FR)
(72) KLEIN, Marcel
DÖRNER, Dirk
(74) Danubia Szabadalmi és Jogi Iroda Kft., 1051 Budapest, (HU)

(54) Villamosan fűthető kompozit ablaktábla kapacitív kapcsolótartománnyal
(51) H05B 3/84 (2006.01)
B32B 17/10 (2006.01)
(13) T2
(30) 15193394 2015.11.06. EP

---

(11) E051176
(21) E 17 818113
(96) EP 20170818113 2017.12.14.
(97) EP 3566546 A1 2018.07.12.
EP 3566546 B1 2020.08.05.
(73) Signify Holding B.V., 5656 AE Eindhoven (NL)
(72) ABBO, Anteneh Alemu
TAO, Haimin
ACKERMANN, Bernd
ARULANDU, Kumar
CHOW, Wai Pang
STOBBELAAR, Pieter Johannes
VAN HEES, Ger
(74) SBGK Szabadalmi Ügyvivői Iroda, 1062 Budapest, (HU)
(54) Utólag beépíthető fénykibocsátó dióda, LED cső, fluoreszcens cső cseréjére
(51) H05B 45/00 (2020.01)
H05B 33/08 (2006.01)
(13) T2
(30) 17150168 2017.01.03. EP

A rovat 571 darab közlést tartalmaz.

Európai szabadalom igénypontokon kívüli szövegének magyar nyelvű fordítása

(11) E049177
(21) E 19 151511
(96) EP 20190151511 2007.10.16.
(97) EP 3491944 A1 2019.06.05.
EP 3491944 B1 2020.05.27.
(73) RAI Strategic Holdings, Inc., Winston-Salem NC 27101 (US)
(72) ROBINSON, John Howard
GRIFFITH, David William
CONNER, Billy Tyrone
CROOKS, Evon Llewellyn
BREWER, Dempsey Bailey
(74) Gödölle, Kékes, Mészáros & Szabó Szabadalmi és Védjegy Iroda, 1024 Budapest, (HU)
(54) Dohánytartalmú elszívható termék
(51) A24D 1/20 (2020.01)
(13) T10
(30) 55063406 2006.10.18. US

---

(11) E044786
(21) E 18 173918
(96) EP 20180173918 2007.10.16.
(97) EP 3398460 A1 2018.11.07.
EP 3398460 B1 2019.07.10.
(73) RAI Strategic Holdings, Inc., Winston-Salem, NC 27101 (US)
(72) ROBINSON, John Howard
GRIFFITH, David William, Jr.
CONNOR, Billy, Tyrone
CROOKs, Evon, Llewellyn
BREWER, Dempsey, Bailey, Jr.
(74) Gödölle, Kékes, Mészáros és Szabó Szabadalmi és Védjegy Iroda, 1024 Budapest, (HU)
(54) Dohánytartalmú elszívható termék
(51) A24F 47/00 (2006.01)
(13) T10
(30) 550634 2006.10.18. US

---

(11) E050541
(21) E 17 173439
(96) EP 20170173439 2015.06.01.
(97) EP 3241879 A1 2017.11.08.
EP 3241879 B1 2020.07.01.
(73) Daikin Industries, Ltd., Osaka 530-8323 (JP)
(72) Shibanuma, Takashi
(74) SBGK Szabadalmi Ügyvivői Iroda, 1062 Budapest, (HU)
(54) HFC-t és HFO-t tartalmazó készítmény
(51) C09K 5/04 (2006.01)
(13) T10
(30) 2014195670 2014.09.25. JP

A rovat 3 darab közlést tartalmaz.

Felszólalási eljárásban módosított európai szabadalom szövege fordításának benyújtása

(11) E036120
(21) E 15 702549
(96) EP 20150702549 2015.01.27.
(97) EP 3099307 A1 2015.08.06.
EP 3099307 B1 2017.10.18.
(73) Chord Therapeutics S.a.r.l., 1228 Plan-les-Ouates (CH)
(72) ROACH, Arthur Henry
REJDAK, Konrad
(74) Danubia Szabadalmi és Jogi Iroda Kft., 1051 Budapest, (HU)
(54) Kladribin alkalmazása neuromyelitis optica kezelésére
(51) A61K 31/7076 (2006.01)
A61K 38/21 (2006.01)
A61P 25/00 (2006.01)
(13) T5
(30) 201401465 2014.01.29. GB

---

(11) E038951
(21) E 10 787321
(96) EP 20100787321 2010.12.03.
(97) EP 2509714 A2 2011.06.16.
EP 2509714 B1 2018.02.07.
(73) Dürr Systems AG, 74321 Bietigheim-Bissingen (DE)
(72) Fritz, Hans-Georg
Nolte, Hans-Jürgen
BEYL, Timo
KLEINER, Marcus
(74) PINTZ ÉS TÁRSAI Szabadalmi, Védjegy és Jogi Iroda Kft., 1444 Budapest, (HU)
(54) Módosított felülettel bíró festési rendszer komponens
(51) B05B 3/10 (2006.01)
(13) T5
(30) 102009057444 2009.12.08. DE

---

(11) E008398
(21) E 05 778617
(96) EP 20050778617 2005.08.29.
(97) EP 1786632 A2 2006.03.09.
EP 1786632 B1 2009.12.23.
(73) OVD Kinegram AG, 6300 Zug (CH)
(72) SCHILLING, Andreas
TOMPKIN, Wayne, Robert
(74) Szabó Zsolt, DANUBIA Szabadalmi és Jogi Iroda Kft., 1051 Budapest, (HU)
(54) Fémezéssel ellátott biztonsági elem
(13) T5
(30) 102004042136 2004.08.30. DE

---

(11) E035193

(21) E 13 779211
(96) EP 20130779211 2013.10.17.
(97) EP 2912104 A1 2014.05.01.
EP 2912104 B1 2017.09.06.
(73) Versalis S.p.A, 20097 S. Donato Milanese (MI) (IT)
(72) PONTICIELLO, Antonio
ARIENTI, Attilio
PASQUALI, Francesco
(74) Pintz és Társai Kft., 1444 Budapest, (HU)
(54) Vinil-aromás polimerek és/vagy vinil-aromás kopolimerek koncentrált polimer kompozíciói
(51) C08L 25/06 (2006.01)
C08J 9/16 (2006.01)
(13) T5
(30) MI20121808 2012.10.24. IT

---

(11) E019772
(21) E 08 827310
(96) EP 20080827310 2008.07.11.
(97) EP 2173946 A2 2009.02.19.
EP 2173946 B1 2013.09.04.
(73) Oberthur Fiduciaire SAS, 75008 Paris (FR)
(72) CAMUS, Michel
DOUBLET, Pierre
(74) DANUBIA Szabadalmi és Jogi Iroda Kft., 1051 Budapest, (HU)
(54) Eljárás lapszerű anyag előállítására
(51) D21H 27/30 (2006.01)
D21F 11/08 (2006.01)
D21H 21/40 (2006.01)
D21H 21/42 (2006.01)
D21H 21/44 (2006.01)
D21H 27/32 (2006.01)
(13) T5
(30) 0756415 2007.07.11. FR

---

(11) E034782
(21) E 13 735270
(96) EP 20130735270 2013.07.10.
(97) EP 2896269 A1 2014.03.20.
EP 2896269 B1 2017.03.15.
(73) Saint-Gobain Glass France, 92400 Courbevoie (FR)
(72) SCHMALBUCH, Klaus
REUL, Bernhard
RATEICZAK, Mitja
LESMEISTER, Lothar
(74) Danubia Szabadalmi és Jogi Iroda Kft., 1051 Budapest, (HU)
(54) Ablaktábla villamos csatlakozóelemmel
(51) H05B 3/84 (2006.01)
H01R 12/53 (2011.01)
H01R 12/57 (2011.01)

(13) T5

(30) 12184408 2012.09.14. EP

A rovat 6 darab közlést tartalmaz.

Korlátozási eljárásban módosított európai szabadalom szövege fordításának benyújtása

(11) E048356

(21) E 17 151480

(96) EP 20170151480 2007.09.07.

(97) EP 3207941 A1 2017.08.23.

EP 3207941 B1 2019.12.25.

(73) Scott & White Memorial Hospital, Temple, TX 76508 (US)

(72) Frankel, Arthur E.

(74) SBGK Szabadalmi Ügyvivői Iroda, 1062 Budapest, (HU)

(54) Diftéria-toxin-interleukin-3 konjugátumokon alapuló eljárások és készítmények

(51) A61K 38/20 (2006.01)

A61K 38/16 (2006.01)

A61P 35/00 (2006.01)

(13) T6

(30) 843471 P 2006.09.07. US

932772 P 2007.06.01. US

A rovat 1 darab közlést tartalmaz.

Európai szabadalmak szövege fordítás-kijavításának közzététele

(11) E049177
(21) E 19 151511
(96) EP 20190151511 2007.10.16.
(97) EP 3491944 A1 2019.06.05.
EP 3491944 B1 2020.05.27.
(73) RAI Strategic Holdings, Inc., Winston-Salem NC 27101 (US)
(72) ROBINSON, John Howard
GRIFFITH, David William
CONNER, Billy Tyrone
CROOKS, Evon Llewellyn
BREWER, Dempsey Bailey
(74) Gödölle, Kékes, Mészáros & Szabó Szabadalmi és Védjegy Iroda, 1024 Budapest, (HU)
(54) Dohánytartalmú elszívható termék
(51) A24D 1/20 (2020.01)
(13) T4
(30) 55063406 2006.10.18. US

---

(11) E044786
(21) E 18 173918
(96) EP 20180173918 2007.10.16.
(97) EP 3398460 A1 2018.11.07.
EP 3398460 B1 2019.07.10.
(73) RAI Strategic Holdings, Inc., Winston-Salem, NC 27101 (US)
(72) ROBINSON, John Howard
GRIFFITH, David William, Jr.
CONNOR, Billy, Tyrone
CROOKs, Evon, Llewellyn
BREWER, Dempsey, Bailey, Jr.
(74) Gödölle, Kékes, Mészáros és Szabó Szabadalmi és Védjegy Iroda, 1024 Budapest, (HU)
(54) Dohánytartalmú elszívható termék
(51) A24F 47/00 (2006.01)
(13) T4
(30) 550634 2006.10.18. US

---

(11) E049980
(21) E 19 718254
(96) EP 20190718254 2019.03.22.
(97) EP 3562603 A1 2019.09.26.
EP 3562603 B1 2020.02.12.
(73) Austria Metall GmbH, 5282 Braunau am Inn - Ranshofen (AT)
(72) AUMAYR, Werner
(74) Danubia Szabadalmi és Jogi Iroda Kft., 1051 Budapest, (HU)
(54) Köteg egy feltekercselt fémszalagból egy jelöléssel és ezen jelölés alkalmazása
(51) B21C 51/00 (2006.01)
G06K 19/06 (2006.01)
(13) T4

(30)	18163493	2018.03.22.	EP
	19156796	2019.02.12.	EP
	19159835	2019.02.27.	EP

A rovat 3 darab közlést tartalmaz.

Vegyes európai szabadalmi közlemények

Jogutódlás

(11) E000149
(21) E 03 025561
(73) Schmitt Specialmaschinenbau GmbH, Landau (DE)
(74) SBGK Szabadalmi Ügyvivői Iroda, 1062 Budapest, (HU)

---

(11) E004604
(21) E 04 709280
(73) CooperVision International Limited, Segensworth North, Fareham (GB)
(74) Gödölle, Kékes, Mészáros és Szabó Szabadalmi és Védjegy Iroda, 1024 Budapest, (HU)

---

(11) E005740
(21) E 06 101443
(73) Wanek-Pusset, Peter 1/2, 6805 Karpfenberg (AT) peRAIL GmbH 1/2, Kapfenberg (AT)

---

(11) E007676
(21) E 05 257648
(73) CooperVision International Limited, Segensworth North, Fareham (GB)
(74) Gödölle, Kékes, Mészáros és Szabó Szabadalmi és Védjegy Iroda, 1024 Budapest, (HU)

---

(11) E007769
(21) E 06 016470
(73) CooperVision International Limited, Segensworth North, Fareham (GB)
(74) Gödölle, Kékes, Mészáros és Szabó Szabadalmi és Védjegy Iroda, 1024 Budapest, (HU)

---

(11) E008124
(21) E 06 114505
(73) Wanek-Pusset, Peter 1/2, 6805 Karpfenberg (AT) peRAIL GmbH 1/2, Kapfenberg (AT)
(74) Ivánka Gábor, 1122 Budapest, (HU)

---

(11) E008337
(21) E 04 761727
(73) Takeda Pharmaceutical Company Limited, Osaka-shi, Osaka (JP)

---

(11) E008931
(21) E 05 801443
(73) Adient Luxembourg Holding S.á.r.l., Luxembourg (LU)

---

(11) E009516
(21) E 07 847232
(73) CooperVision International Limited, Segensworth North, Fareham (GB)
(74) Gödölle, Kékes, Mészáros és Szabó Szabadalmi és Védjegy Iroda, 1024 Budapest, (HU)

---

(11) E011471

(21) E 06 777183
(73) KaNDy Therapeutics Limited, Reading, Berkshire (GB)
(74) SBGK Szabadalmi Ügyvivői Iroda, 1062 Budapest, (HU)

---

(11) E011531
(21) E 07 734119
(73) SIOEN INDUSTRIES, Ardooie (BE)
(74) SBGK Szabadalmi Ügyvivői Iroda, 1062 Budapest, (HU)

---

(11) E011703
(21) E 06 829801
(73) Cancer Research Technology Limited, London (GB)

---

(11) E012223
(21) E 09 100035
(73) Wanek-Pusset, Peter 1/2, 6805 Kapfenberg (AT) peRAIL GmbH 1/2, Kapfenberg (AT)
(74) Ivánka Gábor, ARINOVA Szabadalmi és Védjegy Iroda, 1122 Budapest, (HU)

---

(11) E012226
(21) E 04 728317
(73) Gilead Sciences, Inc., Foster City, California (US)

---

(11) E012527
(21) E 05 807190
(73) Ferrero Trading Lux S.A., Senningerberg (LU)
(74) SBGK Szabadalmi Ügyvivői Iroda, 1062 Budapest, (HU)

---

(11) E012599
(21) E 03 025289
(73) Ferrero Trading Lux S.A., Senningerberg (LU)
(74) SBGK Szabadalmi Ügyvivői Iroda, 1062 Budapest, (HU)

---

(11) E013145
(21) E 06 016473
(73) CooperVision International Limited, Segensworth North, Fareham (GB)
(74) Gödölle, Kékes, Mészáros és Szabó Szabadalmi és Védjegy Iroda, 1024 Budapest, (HU)

---

(11) E013188
(21) E 06 016471
(73) CooperVision International Limited, Segensworth North, Fareham (GB)
(74) Gödölle, Kékes, Mészáros és Szabó Szabadalmi és Védjegy Iroda, 1024 Budapest, (HU)

---

(11) E013362
(21) E 03 707796
(73) CooperVision International Limited, Segensworth North, Fareham (GB)
(74) Gödölle, Kékes, Mészáros és Szabó Szabadalmi és Védjegy Iroda, 1024 Budapest, (HU)

---

(11) E013393
(21) E 07 014474
(73) CooperVision International Limited, Segensworth North, Fareham (GB)

(74) Gödölle,Kékes,Mészáros és Szabó Szabadalmi és Védjegy Iroda, 1024 Budapest, (HU)

---

(11) E013739
(21) E 03 808537
(73) Nuvo Pharmaceuticals (Ireland) Designated Activity Company, Dublin 2 (IE)
(74) SBGK Szabadalmi Ügyvivő Iroda, 1062 Budapest, (HU)

---

(11) E015484
(21) E 06 016466
(73) CooperVision International Limited, Segensworth North, Fareham (GB)
(74) Gödölle, Kékes, Mészáros és Szabó Szabadalmi és Védjegy Iroda, 1024 Budapest, (HU)

---

(11) E016366
(21) E 06 840409
(73) QBiotics Pty Ltd., Taringa, Queensland (AU)
(74) Dr. Miskolczi Mária ügyvéd, 1111 Budapest, (HU)

---

(11) E018335
(21) E 10 008056
(73) Cancer Research Technology Limited, London (GB)

---

(11) E018534
(21) E 04 011710
(73) Ferrero Trading Lux S.A., Senningerberg (LU)
(74) SBGK Szabadalmi Ügyvivői Iroda, 1062 Budapest, (HU)

---

(11) E018914
(21) E 10 177199
(73) Dürr Systems AG, 74321 Bietigheim-Bissingen (DE)
(74) SBGK Szabadalmi Ügyvivői Iroda, 1062 Budapest, (HU)

---

(11) E019884
(21) E 08 860360
(73) Intra-Cellular Therapies, Inc., New York, New York (US)
(74) SWORKS Nemzetközi Szabadalmi Ügyvivői Iroda Kft., 1134 Budapest, (HU)

---

(11) E020654
(21) E 11 740703
(73) CooperVision International Limited, Segensworth North, Fareham (GB)
(74) Gödölle, Kékes, Mészáros és Szabó Szabadalmi és Védjegy Iroda, 1024 Budapest, (HU)

---

(11) E020699
(21) E 09 708990
(73) CooperVision International Limited, Segensworth North, Fareham (GB)
(74) Gödölle, Kékes, Mészáros és Szabó Szabadalmi és Védjegy Iroda, 1024 Budapest, (HU)

---

(11) E020832
(21) E 08 729858
(73) PF Consumer Healthcare 1 LLC, Wilmington, Delaware (US)
(74) Danubia Szabadalmi és Jogi Iroda Kft., 1051 Budapest, (HU)

---

(11) E021316
(21) E 10 151270
(73) Takeda Pharmaceutical Company Limited, Osaka-shi, Osaka (JP)

---

(11) E021357
(21) E 12 156774
(73) CooperVision International Limited, Segensworth North, Fareham (GB)
(74) Gödölle,Kékes,Mészáros és Szabó Szabadalmi és Védjegy Iroda, 1024 Budapest, (HU)

---

(11) E021843
(21) E 12 156771
(73) CooperVision International Limited, Segensworth North, Fareham (GB)
(74) Gödölle, Kékes, Mészáros és Szabó Szabadalmi és Védjegy Iroda, 1024 Budapest, (HU)

---

(11) E022368
(21) E 07 010754
(73) CooperVision International Limited, Segensworth North, Fareham (GB)
(74) Gödölle, Kékes, Mészáros & Szabó Szabadalmi és Védjegy Iroda, 1024 Budapest, (HU)

---

(11) E022380
(21) E 09 813071
(73) AGC Inc., Tokyo (JP)
(74) Somlai Mária, SBGK Szabadalmi Ügyvivői Iroda, 1062 Budapest, (HU)

---

(11) E022401
(21) E 11 740704
(73) CooperVision International Limited, Segensworth North, Fareham (GB)
(74) Gödölle, Kékes, Mészáros és Szabó Szabadalmi és Védjegy Iroda, 1024 Budapest, (HU)

---

(11) E022425
(21) E 11 743124
(73) CooperVision International Limited, Segensworth North, Fareham (GB)
(74) Gödölle, Kékes, Mészáros & Szabó Szabadalmi és Védjegy Iroda, 1024 Budapest, (HU)

---

(11) E022980
(21) E 11 738776
(73) CooperVision International Limited, Segensworth North, Fareham (GB)
(74) Gödölle, Kékes, Mészáros és Szabó Szabadalmi és Védjegy Iroda, 1024 Budapest, (HU)

---

(11) E022981
(21) E 11 738463
(73) CooperVision International Limited, Segensworth North, Fareham (GB)
(74) Gödölle, Kékes, Mészáros és Szabó Szabadalmi és Védjegy Iroda, 1024 Budapest, (HU)

---

(11) E023076
(21) E 11 740705
(73) CooperVision International Limited, Segensworth North, Fareham (GB)
(74) Gödölle, Kékes, Mészáros és Szabó Szabadalmi és Védjegy Iroda, 1024 Budapest, (HU)

---

(11) E024203

(21) E 11 721056
(73) Telefonaktiebolaget LM Ericson (PUBL), Stockholm (SE)
(74) SBGK Szabadalmi Ügyvivői Iroda, 1062 Budapest, (HU)

---

(11) E024255
(21) E 06 770607
(73) Novartis AG, Basel (CH)

---

(11) E024347
(21) E 10 155563
(73) markilux GmbH + Co. KG, Emsdetten (DE)

---

(11) E024483
(21) E 12 156772
(73) CooperVision International Limited, Segensworth North, Fareham (GB)
(74) Gödölle, Kékes, Mészáros és Szabó Szabadalmi és Védjegy Iroda, 1024 Budapest, (HU)

---

(11) E024701
(21) E 12 712427
(73) CooperVision International Limited, Segensworth North, Fareham (GB)
(74) Gödölle, Kékes, Mészáros és Szabó Szabadalmi és Védjegy Iroda, 1024 Budapest, (HU)

---

(11) E024906
(21) E 09 172030
(73) Takeda Pharmaceutical Company Limited, Osaka-shi, Osaka (JP)

---

(11) E024955
(21) E 11 738485
(73) Ferrero Trading Lux S.A., Senningerberg (LU)
(74) SBGK Szabadalmi Ügyvivői Iroda, 1062 Budapest, (HU)

---

(11) E025244
(21) E 12 175257
(73) peRAIL GmbH 1/2, Kapfenberg (AT) Wanek-Pusset, Peter 1/2, 8605 Kapfenberg (AT)
(74) Ivánka Gábor, ARINOVA Szabadalmi és Védjegy Iroda, 1122 Budapest, (HU)

---

(11) E025246
(21) E 08 021785
(73) markilux GmbH + Co. KG, Emsdetten (DE)

---

(11) E025987
(21) E 13 176844
(73) Koppold Metalltechnik GmbH, Hohenwart (DE)
(74) SBGK Szabadalmi Ügyvivő Iroda, 1062 Budapest, (HU)

---

(11) E026415
(21) E 13 721795
(73) CooperVision International Limited, Segensworth North, Fareham (GB)
(74) Gödölle, Kékes, Mészáros és Szabó Szabadalmi és Védjegy Iroda, 1024 Budapest, (HU)

---

(11) E026570
(21) E 11 738304
(73) Ferrero Trading Lux S.A., Senningerberg (LU)
(74) SBGK Szabadalmi Ügyvivői Iroda, 1062 Budapest, (HU)

---

(11) E026804
(21) E 12 712527
(73) Nicoventures Trading Limited, London (GB)
(74) Danubia Szabadalmi és Jogi Iroda Kft., 1051 Budapest, (HU)

---

(11) E027222
(21) E 13 161098
(73) Adient Luxembourg Holding S.á.r.l., Luxembourg (LU)

---

(11) E027437
(21) E 06 016472
(73) CooperVision International Limited, Segensworth North, Fareham (GB)
(74) Gödölle, Kékes, Mészáros és Szabó Szabadalmi és Védjegy Iroda, 1024 Budapest, (HU)

---

(11) E027799
(21) E 13 821911
(73) CooperVision International Limited, Segensworth North, Fareham (GB)
(74) Gödölle, Kékes, Mészáros és Szabó Szabadalmi és Védjegy Iroda, 1024 Budapest, (HU)

---

(11) E028517
(21) E 09 756651
(73) Nicoventures Trading Limited, London (GB)
(74) Danubia Szabadalmi és Jogi Iroda Kft., 1051 Budapest, (HU)

---

(11) E028518
(21) E 10 763373
(73) CooperVision International Limited, Segensworth North, Fareham (GB)
(74) Gödölle, Kékes, Mészáros és Szabó Szabadalmi és Védjegy Iroda, 1024 Budapest, (HU)

---

(11) E028621
(21) E 12 778091
(73) Nicoventures Trading Limited, London (GB)
(74) Danubia Szabadalmi és Jogi Iroda Kft., 1051 Budapest, (HU)

---

(11) E029113
(21) E 12 153169
(73) CooperVision International Limited, Segensworth North, Fareham (GB)
(74) Gödölle, Kékes, Mészáros & Szabó Szabadalmi és Védjegy Iroda, 1024 Budapest, (HU)

---

(11) E029223
(21) E 06 016468
(73) CooperVision International Limited, Segensworth North, Fareham (GB)
(74) Gödölle, Kékes, Mészáros & Szabó Szabadalmi és Védjegy Iroda, 1024 Budapest, (HU)

---

(11) E029229

(21) E 13 821909
(73) CooperVision International Limited, Segensworth North, Fareham (GB)
(74) Gödölle, Kékes, Mészáros & Szabó Szabadalmi és Védjegy Iroda, 1024 Budapest, (HU)

---

(11) E029462
(21) E 13 759563
(73) CooperVision International Limited, Segensworth North, Fareham (GB)
(74) Gödölle, Kékes, Mészáros és Szabó Szabadalmi és Védjegy Iroda, 1024 Budapest, (HU)

---

(11) E029592
(21) E 14 712712
(73) CooperVision International Limited, Segensworth North, Fareham (GB)
(74) Gödölle, Kékes, Mészáros és Szabó Szabadalmi és Védjegy Iroda, 1024 Budapest, (HU)

---

(11) E029873
(21) E 12 814359
(73) CooperVision International Limited, Segensworth North, Fareham (GB)
(74) Gödölle, Kékes, Mészáros és Szabó Szabadalmi és Védjegy Iroda, 1024 Budapest, (HU)

---

(11) E030443
(21) E 10 821240
(73) CooperVision International Limited, Segensworth North, Fareham (GB)
(74) Gödölle, Kékes, Mészáros és Szabó Szabadalmi és Védjegy Iroda, 1024 Budapest, (HU)

---

(11) E030514
(21) E 11 813255
(73) CooperVision International Limited, Segensworth North, Fareham (GB)
(74) Gödölle, Kékes, Mészáros és Szabó Szabadalmi és Védjegy Iroda, 1024 Budapest, (HU)

---

(11) E030739
(21) E 13 821912
(73) CooperVision International Limited, Segensworth North, Fareham (GB)
(74) Gödölle, Kékes, Mészáros és Szabó Szabadalmi és Védjegy Iroda, 1024 Budapest, (HU)

---

(11) E030855
(21) E 13 821910
(73) CooperVision International Limited, Segensworth North, Fareham (GB)
(74) Gödölle, Kékes, Mészáros és Szabó Szabadalmi és Védjegy Iroda, 1024 Budapest, (HU)

---

(11) E032856
(21) E 11 181310
(73) CooperVision International Limited, Segensworth North, Fareham (GB)
(74) Gödölle, Kékes, Mészáros & Szabó Szabadalmi és Védjegy Iroda, 1024 Budapest, (HU)

---

(11) E032874
(21) E 06 016467
(73) CooperVision International Limited, Segensworth North, Fareham (GB)
(74) Gödölle, Kékes, Mészáros és Szabó Szabadalmi és Védjegy Iroda, 1024 Budapest, (HU)

---

(11) E032897

(21) E 09 819507
(73) Implantica Patent Ltd., San Gwann (MT)
(74) Danubia Szabadalmi és Jogi Iroda Kft., 1051 Budapest, (HU)

---

(11) E032993
(21) E 11 804380
(73) CooperVision International Limited, Segensworth North, Fareham (GB)
(74) Gödölle, Kékes, Mészáros és Szabó Szabadalmi és Védjegy Iroda, 1024 Budapest, (HU)

---

(11) E033384
(21) E 14 722703
(73) CooperVision International Limited, Segensworth North, Fareham (GB)
(74) Gödölle, Kékes, Mészáros és Szabó Szabadalmi és Védjegy Iroda, 1024 Budapest, (HU)

---

(11) E033464
(21) E 15 708035
(73) CooperVision International Limited, Segensworth North, Fareham (GB)
(74) Gödölle, Kékes, Mészáros és Szabó Szabadalmi és Védjegy Iroda, 1024 Budapest, (HU)

---

(11) E033896
(21) E 11 799459
(73) CooperVision International Limited, Segensworth North, Fareham (GB)
(74) Gödölle, Kékes, Mészáros és Szabó Szabadalmi és Védjegy Iroda, 1024 Budapest, (HU)

---

(11) E033934
(21) E 10 819316
(73) CooperVision International Limited, Segensworth North, Fareham (GB)
(74) Gödölle, Kékes, Mészáros és Szabó Szabadalmi és Védjegy Iroda, 1024 Budapest, (HU)

---

(11) E033935
(21) E 10 819314
(73) CooperVision International Limited, Segensworth North, Fareham (GB)
(74) Gödölle, Kékes, Mészáros és Szabó Szabadalmi és Védjegy Iroda, 1024 Budapest, (HU)

---

(11) E034946
(21) E 11 804383
(73) CooperVision International Limited, Segensworth North, Fareham (GB)
(74) Gödölle, Kékes, Mészáros és Szabó Szabadalmi és Védjegy Iroda, 1024 Budapest, (HU)

---

(11) E035306
(21) E 10 736111
(73) Implantica Patent Ltd., San Gwann (MT)
(74) Danubia Szabadalmi és Jogi Iroda Kft., 1051 Budapest, (HU)

---

(11) E035379
(21) E 04 760220
(73) CooperVision International Limited, Segensworth North, Fareham (GB)
(74) Gödölle, Kékes, Mészáros és Szabó Szabadalmi és Védjegy Iroda, 1024 Budapest, (HU)

---

(11) E036065

(21) E 14 702570
(73) Vetoquinol SA, Lure (FR)

---

(11) E036210
(21) E 12 817804
(73) CooperVision International Limited, Segensworth North, Fareham (GB)
(74) Gödölle, Kékes, Mészáros és Szabó Szabadalmi és Védjegy Iroda, 1024 Budapest, (HU)

---

(11) E036603
(21) E 06 016469
(73) CooperVision International Limited, Segensworth North, Fareham (GB)
(74) Gödölle, Kékes, Mészáros és Szabó Szabadalmi és Védjegy Iroda, 1024 Budapest, (HU)

---

(11) E037605
(21) E 11 165012
(73) CooperVision International Limited, Segensworth North, Fareham (GB)
(74) Gödölle, Kékes, Mészáros és Szabó Szabadalmi és Védjegy Iroda, 1024 Budapest, (HU)

---

(11) E038056
(21) E 12 750771
(73) Nicoventures Trading Limited, London (GB)
(74) Danubia Szabadalmi és Jogi Iroda Kft., 1051 Budapest, (HU)

---

(11) E038064
(21) E 10 792934
(73) EPICS THERAPEUTICS SA, Gosselies (Charleroi) (BE)
(74) ARINOVA Szabadalmi és Védjegy Iroda, 1122 Budapest, (HU)

---

(11) E039046
(21) E 14 715501
(73) AbbVie Ireland Unlimited Company, Dublin, 2 Ireland (IE)
(74) SBGK Szabadalmi Ügyvivői Iroda, 1062 Budapest, (HU)

---

(11) E039418
(21) E 15 816497
(73) CooperVision International Limited, Segensworth North, Fareham (GB)
(74) Gödölle, Kékes, Mészáros és Szabó Szabadalmi és Védjegy Iroda, 1024 Budapest, (HU)

---

(11) E039714
(21) E 13 157418
(73) peRAIL GmbH 1/2, Kapfenberg (AT) Wanek-Pusset, Peter 1/2, 8605 Kapfenberg (AT)
(74) Arinova Szabadalmi és Védjegy Iroda, 1122 Budapest, (HU)

---

(11) E039760
(21) E 10 173440
(73) CooperVision International Limited, Segensworth North, Fareham (GB)
(74) Gödölle, Kékes, Mészáros és Szabó Szabadalmi és Védjegy Iroda, 1024 Budapest, (HU)

---

(11) E039936
(21) E 16 716268

(73) CooperVision International Limited, Segensworth North, Fareham (GB)
(74) Gödölle, Kékes, Mészáros és Szabó Szabadalmi és Védjegy Iroda, 1024 Budapest, (HU)

---

(11) E040314
(21) E 09 251441
(73) CooperVision International Limited, Segensworth North, Fareham (GB)
(74) Gödölle, Kékes, Mészáros és Szabó Szabadalmi és Védjegy Iroda, 1024 Budapest, (HU)

---

(11) E040372
(21) E 12 752730
(73) CooperVision International Limited, Segensworth North, Fareham (GB)
(74) Gödölle, Kékes, Mészáros és Szabó Szabadalmi és Védjegy Iroda, 1024 Budapest, (HU)

---

(11) E040478
(21) E 14 732928
(73) CooperVision International Limited, Segensworth North, Fareham (GB)
(74) Gödölle, Kékes, Mészáros és Szabó Szabadalmi és Védjegy Iroda, 1024 Budapest, (HU)

---

(11) E040740
(21) E 12 752137
(73) CooperVision International Limited, Segensworth North, Fareham (GB)
(74) Gödölle, Kékes, Mészáros és Szabó Szabadalmi és Védjegy Iroda, 1024 Budapest, (HU)

---

(11) E041516
(21) E 10 176037
(73) CooperVision International Limited, Segensworth North, Fareham (GB)
(74) Gödölle, Kékes, Mészáros és Szabó Szabadalmi és Védjegy Iroda, 1024 Budapest, (HU)

---

(11) E041657
(21) E 16 725888
(73) CooperVision International Limited, Segensworth North, Fareham (GB)
(74) Gödölle, Kékes, Mészáros és Szabó Szabadalmi és Védjegy Iroda, 1024 Budapest, (HU)

---

(11) E042074
(21) E 12 752165
(73) CooperVision International Limited, Segensworth North, Fareham (GB)
(74) Gödölle, Kékes, Mészáros és Szabó Szabadalmi és Védjegy Iroda, 1024 Budapest, (HU)

---

(11) E042153
(21) E 16 205089
(73) I4F LICENSING NV, Hamont-Achel (BE)

---

(11) E042709
(21) E 15 706546
(73) SCOHIA PHARMA, Inc., Fujisawa-shi, Kanagawa (JP)
(74) dr. Kocsomba Nelli Ügyvédi Iroda, 1054 Budapest, (HU)

---

(11) E042744
(21) E 08 009177
(73) CooperVision International Limited, Segensworth North, Fareham (GB)

(74) Gödölle, Kékes, Mészáros és Szabó Szabadalmi és Védjegy Iroda, 1024 Budapest, (HU)

---

(11) E042770
(21) E 15 744297
(73) Nicoventures Trading Limited, London (GB)
(74) Danubia Szabadalmi és Jogi Iroda Kft., 1051 Budapest, (HU)

---

(11) E043017
(21) E 16 166656
(73) Nicoventures Trading Limited, London (GB)
(74) Danubia Szabadalmi és Jogi Iroda Kft., 1051 Budapest, (HU)

---

(11) E043106
(21) E 15 747202
(73) Nicoventures Trading Limited, London (GB)
(74) Danubia Szabadalmi és Jogi Iroda Kft., 1051 Budapest, (HU)

---

(11) E043459
(21) E 07 252445
(73) CooperVision International Limited, Segensworth North, Fareham (GB)
(74) Gödölle, Kékes, Mészáros és Szabó Szabadalmi és Védjegy Iroda, 1024 Budapest, (HU)

---

(11) E043683
(21) E 12 752742
(73) CooperVision International Limited, Segensworth North, Fareham (GB)
(74) Gödölle, Kékes, Mészáros és Szabó Szabadalmi és Védjegy Iroda, 1024 Budapest, (HU)

---

(11) E043731
(21) E 14 717683
(73) Nicoventures Trading Limited, London (GB)
(74) Danubia Szabadalmi és Jogi Iroda Kft., 1051 Budapest, (HU)

---

(11) E044130
(21) E 05 792770
(73) CooperVision International Limited, Segensworth North, Fareham (GB)
(74) Gödölle, Kékes, Mészáros és Szabó Szabadalmi és Védjegy Iroda, 1024 Budapest, (HU)

---

(11) E044131
(21) E 12 752944
(73) CooperVision International Limited, Segensworth North, Fareham (GB)
(74) Gödölle,Kékes,Mészáros és Szabó Szabadalmi és Védjegy Iroda, 1024 Budapest, (HU)

---

(11) E044286
(21) E 15 794254
(73) Nicoventures Trading Limited, London (GB)
(74) Danubia Szabadalmi és Jogi Iroda Kft., 1051 Budapest, (HU)

---

(11) E044326
(21) E 16 731263
(73) Nicoventures Trading Limited, London (GB)

(74) Danubia Szabadalmi és Jogi Iroda Kft., 1051 Budapest, (HU)

---

(11) E044886
(21) E 07 010755
(73) CooperVision International Limited, Segensworth North, Fareham (GB)
(74) Gödölle, Kékes, Mészáros és Szabó Szabadalmi és Védjegy Iroda, 1024 Budapest, (HU)

---

(11) E045235
(21) E 16 770303
(73) Nicoventures Trading Limited, London (GB)
(74) Danubia Szabadalmi és Jogi Iroda Kft., 1051 Budapest, (HU)

---

(11) E045339
(21) E 16 770302
(73) Nicoventures Trading Limited, London (GB)
(74) Danubia Szabadalmi és Jogi Iroda Kft., 1051 Budapest, (HU)

---

(11) E045708
(21) E 17 709164
(73) CooperVision International Limited, Segensworth North, Fareham (GB)
(74) Gödölle, Kékes, Mészáros és Szabó Szabadalmi és Védjegy Iroda, 1024 Budapest, (HU)

---

(11) E045709
(21) E 14 163686
(73) Novartis Pharma AG, Basel (CH)
(74) SBGK Szabadalmi Ügyvivői Iroda, 1062 Budapest, (HU)

---

(11) E046205
(21) E 16 711335
(73) Nicoventures Trading Limited, London (GB)
(74) Danubia Szabadalmi és Jogi Iroda Kft., 1051 Budapest, (HU)

---

(11) E046245
(21) E 16 770299
(73) Nicoventures Trading Limited, London (GB)
(74) Danubia Szabadalmi és Jogi Iroda Kft., 1051 Budapest, (HU)

---

(11) E046627
(21) E 15 700010
(73) CooperVision International Limited, Segensworth North, Fareham (GB)
(74) Gödölle, Kékes, Mészáros és Szabó Szabadalmi és Védjegy Iroda, 1024 Budapest, (HU)

---

(11) E046968
(21) E 07 018253
(73) CooperVision International Limited, Segensworth North, Fareham (GB)
(74) Gödölle, Kékes, Mészáros és Szabó Szabadalmi és Védjegy Iroda, 1024 Budapest, (HU)

---

(11) E046973
(21) E 15 813543
(73) CooperVision International Limited, Segensworth North, Fareham (GB)

(74) Gödölle, Kékes, Mészáros és Szabó Szabadalmi és Védjegy Iroda, 1024 Budapest, (HU)

---

(11) E047011
(21) E 15 702565
(73) Contact Lens Precision Laboratories Limited 1/2, Leighton Buzzard, Bedfordshire LU7 4RW (GB) CooperVision International Limited 1/2, Segensworth North, Fareham (GB)
(74) Gödölle, Kékes, Mészáros és Szabó Szabadalmi és Védjegy Iroda, 1024 Budapest, (HU) SBGK Szabadalmi Ügyvivői Iroda, 1062 Budapest, (HU)

---

(11) E047107
(21) E 15 736009
(73) CooperVision International Limited, Segensworth North, Fareham (GB)
(74) Gödölle, Kékes, Mészáros és Szabó Szabadalmi és Védjegy Iroda, 1024 Budapest, (HU)

---

(11) E047732
(21) E 16 723107
(73) KaNDy Therapeutics Limited, Reading, Berkshire (GB)
(74) Pintz és Társai Kft., 1085 Budapest, (HU)

---

(11) E047786
(21) E 17 745858
(73) CooperVision International Limited, Segensworth North, Fareham (GB)
(74) Gödölle, Kékes, Mészáros és Szabó Szabadalmi és Védjegy Iroda, 1024 Budapest, (HU)

---

(11) E047835
(21) E 16 174820
(73) Nicoventures Trading Limited, London (GB)
(74) Danubia Szabadalmi és Jogi Iroda Kft., 1051 Budapest, (HU)

---

(11) E048146
(21) E 15 797159
(73) Nicoventures Trading Limited, London (GB)
(74) Danubia Szabadalmi és Jogi Iroda Kft., 1051 Budapest, (HU)

---

(11) E048329
(21) E 17 709745
(73) CooperVision International Limited, Segensworth North, Fareham (GB)
(74) Gödölle, Kékes, Mészáros és Szabó Szabadalmi és Védjegy Iroda, 1024 Budapest, (HU)

---

(11) E048331
(21) E 15 795216
(73) CooperVision International Limited, Segensworth North, Fareham (GB)
(74) Gödölle, Kékes, Mészáros és Szabó Szabadalmi & Védjegy Iroda, 1024 Budapest, (HU)

---

(11) E048423
(21) E 14 821256
(73) CooperVision International Limited, Segensworth North, Fareham (GB)
(74) Gödölle, Kékes, Mészáros és Szabó Szabadalmi és Védjegy Iroda, 1024 Budapest, (HU)

---

(11) E048565

(21) E 16 813019
(73) Nicoventures Trading Limited, London (GB)
(74) Danubia Szabadalmi és Jogi Iroda Kft., 1051 Budapest, (HU)

---

(11) E049188
(21) E 13 716763
(73) Nicoventures Trading Limited, London (GB)
(74) Danubia Szabadalmi és Jogi Iroda Kft., 1051 Budapest, (HU)

---

(11) E049190
(21) E 14 799116
(73) Nicoventures Trading Limited, London (GB)
(74) Danubia Szabadalmi és Jogi Iroda Kft., 1051 Budapest, (HU)

---

(11) E049534
(21) E 17 728783
(73) Nicoventures Trading Limited, London (GB)
(74) Danubia Szabadalmi és Jogi Iroda Kft., 1051 Budapest, (HU)

---

(11) E049899
(21) E 17 156858
(73) Koppold Metalltechnik GmbH, Hohenwart (DE)
(74) SBGK Szabadalmi Ügyvivői Iroda, 1062 Budapest, (HU)

---

(11) E050043
(21) E 17 189951
(73) Nicoventures Trading Limited, London (GB)
(74) Danubia Szabadalmi és Jogi Iroda Kft., 1051 Budapest, (HU)

---

(11) E050498
(21) E 13 777004
(73) Nicoventures Trading Limited, London (GB)
(74) Danubia Szabadalmi és Jogi Iroda Kft., 1051 Budapest, (HU)

---

(11) E050654
(21) E 12 762287
(73) Abbott Diagnostics Scarborough, Inc., Scarborough ME (US)
(74) dr. Kocsomba Nelli Ügyvédi Iroda, 1054 Budapest, (HU)

---

(11) E050870
(21) E 10 176094
(73) Novartis Pharma AG, Basel (CH)
(74) SBGK Szabadalmi Ügyvivői Iroda, 1062 Budapest, (HU)

---

(11) E050977
(21) E 16 759844
(73) CooperVision International Limited, Segensworth North, Fareham (GB)
(74) Gödölle, Kékes, Mészáros és Szabó Szabadalmi és Védjegy Iroda, 1024 Budapest, (HU)

---

(11) E051241

(21) E 12 782881
(73) CooperVision International Limited, Segensworth North, Fareham (GB)
(74) Gödölle, Kékes, Mészáros és Szabó Szabadalmi és Védjegy Iroda, 1024 Budapest, (HU)

---

(11) E051428
(21) E 17 748690
(73) Nicoventures Trading Limited, London (GB)
(74) Danubia Szabadalmi és Jogi Iroda Kft., 1051 Budapest, (HU)

---

(11) E051569
(21) E 17 720213
(73) CooperVision International Limited, Segensworth North, Fareham (GB)
(74) Gödölle, Kékes, Mészáros és Szabó Szabadalmi és Védjegy Iroda, 1024 Budapest, (HU)

---

(11) E051574
(21) E 15 794253
(73) Nicoventures Trading Limited, London (GB)
(74) Danubia Szabadalmi és Jogi Iroda Kft., 1051 Budapest, (HU)

---

(11) E051773
(21) E 15 813546
(73) CooperVision International Limited, Segensworth North, Fareham (GB)
(74) Gödölle, Kékes, Mészáros és Szabó Szabadalmi és Védjegy Iroda, 1024 Budapest, (HU)

---

(11) E051844
(21) E 18 212381
(73) Nicoventures Trading Limited, London (GB)
(74) Danubia Szabadalmi és Jogi Iroda Kft., 1051 Budapest, (HU)

A rovat 147 darab közlést tartalmaz.

Képviseleti megbízás

---

(21) E 03 025561
(73) Schmitt Specialmaschinenbau GmbH, Landau (DE)
(74) SBGK Szabadalmi Ügyvivői Iroda, 1062 Budapest, (HU)

---

(21) E 04 709280
(73) CooperVision International Limited, Segensworth North, Fareham (GB)
(74) Gödölle, Kékes, Mészáros és Szabó Szabadalmi és Védjegy Iroda, 1024 Budapest, (HU)

---

(21) E 06 101443
(73) Wanek-Pusset, Peter 1/2, 6805 Karpfenberg (AT) peRAIL GmbH 1/2, Kapfenberg (AT)

---

(21) E 05 257648
(73) CooperVision International Limited, Segensworth North, Fareham (GB)
(74) Gödölle, Kékes, Mészáros és Szabó Szabadalmi és Védjegy Iroda, 1024 Budapest, (HU)

---

(21) E 06 016470

(73) CooperVision International Limited, Segensworth North, Fareham (GB)
(74) Gödölle, Kékes, Mészáros és Szabó Szabadalmi és Védjegy Iroda, 1024 Budapest, (HU)

---

(21) E 06 114505
(73) Wanek-Pusset, Peter 1/2, 6805 Karpfenberg (AT) peRAIL GmbH 1/2, Kapfenberg (AT)
(74) Ivánka Gábor, 1122 Budapest, (HU)

---

(21) E 04 761727
(73) Takeda Pharmaceutical Company Limited, Osaka-shi, Osaka (JP)

---

(21) E 05 801443
(73) Adient Luxembourg Holding S.á.r.l., Luxembourg (LU)

---

(21) E 07 847232
(73) CooperVision International Limited, Segensworth North, Fareham (GB)
(74) Gödölle, Kékes, Mészáros és Szabó Szabadalmi és Védjegy Iroda, 1024 Budapest, (HU)

---

(21) E 06 777183
(73) KaNDy Therapeutics Limited, Reading, Berkshire (GB)
(74) SBGK Szabadalmi Ügyvivői Iroda, 1062 Budapest, (HU)

---

(21) E 07 734119
(73) SIOEN INDUSTRIES, Ardooie (BE)
(74) SBGK Szabadalmi Ügyvivői Iroda, 1062 Budapest, (HU)

---

(21) E 06 829801
(73) Cancer Research Technology Limited, London (GB)

---

(21) E 09 100035
(73) Wanek-Pusset, Peter 1/2, 6805 Kapfenberg (AT) peRAIL GmbH 1/2, Kapfenberg (AT)
(74) Ivánka Gábor, ARINOVA Szabadalmi és Védjegy Iroda, 1122 Budapest, (HU)

---

(21) E 04 728317
(73) Gilead Sciences, Inc., Foster City, California (US)

---

(21) E 05 807190
(73) Ferrero Trading Lux S.A., Senningerberg (LU)
(74) SBGK Szabadalmi Ügyvivői Iroda, 1062 Budapest, (HU)

---

(21) E 03 025289
(73) Ferrero Trading Lux S.A., Senningerberg (LU)
(74) SBGK Szabadalmi Ügyvivői Iroda, 1062 Budapest, (HU)

---

(21) E 06 016473
(73) CooperVision International Limited, Segensworth North, Fareham (GB)
(74) Gödölle, Kékes, Mészáros és Szabó Szabadalmi és Védjegy Iroda, 1024 Budapest, (HU)

---

(21) E 06 016471
(73) CooperVision International Limited, Segensworth North, Fareham (GB)
(74) Gödölle, Kékes, Mészáros és Szabó Szabadalmi és Védjegy Iroda, 1024 Budapest, (HU)

---

(21) E 03 707796
(73) CooperVision International Limited, Segensworth North, Fareham (GB)
(74) Gödölle, Kékes, Mészáros és Szabó Szabadalmi és Védjegy Iroda, 1024 Budapest, (HU)

---

(21) E 07 014474
(73) CooperVision International Limited, Segensworth North, Fareham (GB)
(74) Gödölle,Kékes,Mészáros és Szabó Szabadalmi és Védjegy Iroda, 1024 Budapest, (HU)

---

(21) E 03 808537
(73) Nuvo Pharmaceuticals (Ireland) Designated Activity Company, Dublin 2 (IE)
(74) SBGK Szabadalmi Ügyvivő Iroda, 1062 Budapest, (HU)

---

(21) E 06 016466
(73) CooperVision International Limited, Segensworth North, Fareham (GB)
(74) Gödölle, Kékes, Mészáros és Szabó Szabadalmi és Védjegy Iroda, 1024 Budapest, (HU)

---

(21) E 06 840409
(73) QBiotics Pty Ltd., Taringa, Queensland (AU)
(74) Dr. Miskolczi Mária ügyvéd, 1111 Budapest, (HU)

---

(21) E 10 008056
(73) Cancer Research Technology Limited, London (GB)

---

(21) E 04 011710
(73) Ferrero Trading Lux S.A., Senningerberg (LU)
(74) SBGK Szabadalmi Ügyvivői Iroda, 1062 Budapest, (HU)

---

(21) E 10 177199
(73) Dürr Systems AG, 74321 Bietigheim-Bissingen (DE)
(74) SBGK Szabadalmi Ügyvivői Iroda, 1062 Budapest, (HU)

---

(21) E 08 860360
(73) Intra-Cellular Therapies, Inc., New York, New York (US)
(74) SWORKS Nemzetközi Szabadalmi Ügyvivői Iroda Kft., 1134 Budapest, (HU)

---

(21) E 11 740703
(73) CooperVision International Limited, Segensworth North, Fareham (GB)
(74) Gödölle, Kékes, Mészáros és Szabó Szabadalmi és Védjegy Iroda, 1024 Budapest, (HU)

---

(21) E 09 708990
(73) CooperVision International Limited, Segensworth North, Fareham (GB)
(74) Gödölle, Kékes, Mészáros és Szabó Szabadalmi és Védjegy Iroda, 1024 Budapest, (HU)

---

(21) E 08 729858
(73) PF Consumer Healthcare 1 LLC, Wilmington, Delaware (US)
(74) Danubia Szabadalmi és Jogi Iroda Kft., 1051 Budapest, (HU)

---

(21) E 10 151270
(73) Takeda Pharmaceutical Company Limited, Osaka-shi, Osaka (JP)

---

(21) E 12 156774

(73) CooperVision International Limited, Segensworth North, Fareham (GB)
(74) Gödölle,Kékes,Mészáros és Szabó Szabadalmi és Védjegy Iroda, 1024 Budapest, (HU)

---

(21) E 12 156771
(73) CooperVision International Limited, Segensworth North, Fareham (GB)
(74) Gödölle, Kékes, Mészáros és Szabó Szabadalmi és Védjegy Iroda, 1024 Budapest, (HU)

---

(21) E 07 010754
(73) CooperVision International Limited, Segensworth North, Fareham (GB)
(74) Gödölle, Kékes, Mészáros & Szabó Szabadalmi és Védjegy Iroda, 1024 Budapest, (HU)

---

(21) E 09 813071
(73) AGC Inc., Tokyo (JP)
(74) Somlai Mária, SBGK Szabadalmi Ügyvivői Iroda, 1062 Budapest, (HU)

---

(21) E 11 740704
(73) CooperVision International Limited, Segensworth North, Fareham (GB)
(74) Gödölle, Kékes, Mészáros és Szabó Szabadalmi és Védjegy Iroda, 1024 Budapest, (HU)

---

(21) E 11 743124
(73) CooperVision International Limited, Segensworth North, Fareham (GB)
(74) Gödölle, Kékes, Mészáros & Szabó Szabadalmi és Védjegy Iroda, 1024 Budapest, (HU)

---

(21) E 11 738776
(73) CooperVision International Limited, Segensworth North, Fareham (GB)
(74) Gödölle, Kékes, Mészáros és Szabó Szabadalmi és Védjegy Iroda, 1024 Budapest, (HU)

---

(21) E 11 738463
(73) CooperVision International Limited, Segensworth North, Fareham (GB)
(74) Gödölle, Kékes, Mészáros és Szabó Szabadalmi és Védjegy Iroda, 1024 Budapest, (HU)

---

(21) E 11 740705
(73) CooperVision International Limited, Segensworth North, Fareham (GB)
(74) Gödölle, Kékes, Mészáros és Szabó Szabadalmi és Védjegy Iroda, 1024 Budapest, (HU)

---

(21) E 11 721056
(73) Telefonaktiebolaget LM Ericson (PUBL), Stockholm (SE)
(74) SBGK Szabadalmi Ügyvivői Iroda, 1062 Budapest, (HU)

---

(21) E 06 770607
(73) Novartis AG, Basel (CH)

---

(21) E 10 155563
(73) markilux GmbH + Co. KG, Emsdetten (DE)

---

(21) E 12 156772
(73) CooperVision International Limited, Segensworth North, Fareham (GB)
(74) Gödölle, Kékes, Mészáros és Szabó Szabadalmi és Védjegy Iroda, 1024 Budapest, (HU)

---

(21) E 12 712427
(73) CooperVision International Limited, Segensworth North, Fareham (GB)

(74) Gödölle, Kékes, Mészáros és Szabó Szabadalmi és Védjegy Iroda, 1024 Budapest, (HU)

---

(21) E 09 172030
(73) Takeda Pharmaceutical Company Limited, Osaka-shi, Osaka (JP)

---

(21) E 11 738485
(73) Ferrero Trading Lux S.A., Senningerberg (LU)
(74) SBGK Szabadalmi Ügyvivői Iroda, 1062 Budapest, (HU)

---

(21) E 12 175257
(73) peRAIL GmbH 1/2, Kapfenberg (AT) Wanek-Pusset, Peter 1/2, 8605 Kapfenberg (AT)
(74) Ivánka Gábor, ARINOVA Szabadalmi és Védjegy Iroda, 1122 Budapest, (HU)

---

(21) E 08 021785
(73) markilux GmbH + Co. KG, Emsdetten (DE)

---

(21) E 13 176844
(73) Koppold Metalltechnik GmbH, Hohenwart (DE)
(74) SBGK Szabadalmi Ügyvivő Iroda, 1062 Budapest, (HU)

---

(21) E 13 721795
(73) CooperVision International Limited, Segensworth North, Fareham (GB)
(74) Gödölle, Kékes, Mészáros és Szabó Szabadalmi és Védjegy Iroda, 1024 Budapest, (HU)

---

(21) E 11 738304
(73) Ferrero Trading Lux S.A., Senningerberg (LU)
(74) SBGK Szabadalmi Ügyvivői Iroda, 1062 Budapest, (HU)

---

(21) E 12 712527
(73) Nicoventures Trading Limited, London (GB)
(74) Danubia Szabadalmi és Jogi Iroda Kft., 1051 Budapest, (HU)

---

(21) E 13 161098
(73) Adient Luxembourg Holding S.á.r.l., Luxembourg (LU)

---

(21) E 06 016472
(73) CooperVision International Limited, Segensworth North, Fareham (GB)
(74) Gödölle, Kékes, Mészáros és Szabó Szabadalmi és Védjegy Iroda, 1024 Budapest, (HU)

---

(21) E 13 821911
(73) CooperVision International Limited, Segensworth North, Fareham (GB)
(74) Gödölle, Kékes, Mészáros és Szabó Szabadalmi és Védjegy Iroda, 1024 Budapest, (HU)

---

(21) E 09 756651
(73) Nicoventures Trading Limited, London (GB)
(74) Danubia Szabadalmi és Jogi Iroda Kft., 1051 Budapest, (HU)

---

(21) E 10 763373
(73) CooperVision International Limited, Segensworth North, Fareham (GB)
(74) Gödölle, Kékes, Mészáros és Szabó Szabadalmi és Védjegy Iroda, 1024 Budapest, (HU)

---

(21) E 12 778091
(73) Nicoventures Trading Limited, London (GB)
(74) Danubia Szabadalmi és Jogi Iroda Kft., 1051 Budapest, (HU)

---

(21) E 12 153169
(73) CooperVision International Limited, Segensworth North, Fareham (GB)
(74) Gödölle, Kékes, Mészáros & Szabó Szabadalmi és Védjegy Iroda, 1024 Budapest, (HU)

---

(21) E 06 016468
(73) CooperVision International Limited, Segensworth North, Fareham (GB)
(74) Gödölle, Kékes, Mészáros & Szabó Szabadalmi és Védjegy Iroda, 1024 Budapest, (HU)

---

(21) E 13 821909
(73) CooperVision International Limited, Segensworth North, Fareham (GB)
(74) Gödölle, Kékes, Mészáros & Szabó Szabadalmi és Védjegy Iroda, 1024 Budapest, (HU)

---

(21) E 13 759563
(73) CooperVision International Limited, Segensworth North, Fareham (GB)
(74) Gödölle, Kékes, Mészáros és Szabó Szabadalmi és Védjegy Iroda, 1024 Budapest, (HU)

---

(21) E 14 712712
(73) CooperVision International Limited, Segensworth North, Fareham (GB)
(74) Gödölle, Kékes, Mészáros és Szabó Szabadalmi és Védjegy Iroda, 1024 Budapest, (HU)

---

(21) E 12 814359
(73) CooperVision International Limited, Segensworth North, Fareham (GB)
(74) Gödölle, Kékes, Mészáros és Szabó Szabadalmi és Védjegy Iroda, 1024 Budapest, (HU)

---

(21) E 10 821240
(73) CooperVision International Limited, Segensworth North, Fareham (GB)
(74) Gödölle, Kékes, Mészáros és Szabó Szabadalmi és Védjegy Iroda, 1024 Budapest, (HU)

---

(21) E 11 813255
(73) CooperVision International Limited, Segensworth North, Fareham (GB)
(74) Gödölle, Kékes, Mészáros és Szabó Szabadalmi és Védjegy Iroda, 1024 Budapest, (HU)

---

(21) E 13 821912
(73) CooperVision International Limited, Segensworth North, Fareham (GB)
(74) Gödölle, Kékes, Mészáros és Szabó Szabadalmi és Védjegy Iroda, 1024 Budapest, (HU)

---

(21) E 13 821910
(73) CooperVision International Limited, Segensworth North, Fareham (GB)
(74) Gödölle, Kékes, Mészáros és Szabó Szabadalmi és Védjegy Iroda, 1024 Budapest, (HU)

---

(21) E 11 181310
(73) CooperVision International Limited, Segensworth North, Fareham (GB)
(74) Gödölle, Kékes, Mészáros & Szabó Szabadalmi és Védjegy Iroda, 1024 Budapest, (HU)

---

(21) E 06 016467
(73) CooperVision International Limited, Segensworth North, Fareham (GB)
(74) Gödölle, Kékes, Mészáros és Szabó Szabadalmi és Védjegy Iroda, 1024 Budapest, (HU)

(21) E 09 819507
(73) Implantica Patent Ltd., San Gwann (MT)
(74) Danubia Szabadalmi és Jogi Iroda Kft., 1051 Budapest, (HU)

---

(21) E 11 804380
(73) CooperVision International Limited, Segensworth North, Fareham (GB)
(74) Gödölle, Kékes, Mészáros és Szabó Szabadalmi és Védjegy Iroda, 1024 Budapest, (HU)

---

(21) E 14 722703
(73) CooperVision International Limited, Segensworth North, Fareham (GB)
(74) Gödölle, Kékes, Mészáros és Szabó Szabadalmi és Védjegy Iroda, 1024 Budapest, (HU)

---

(21) E 15 708035
(73) CooperVision International Limited, Segensworth North, Fareham (GB)
(74) Gödölle, Kékes, Mészáros és Szabó Szabadalmi és Védjegy Iroda, 1024 Budapest, (HU)

---

(21) E 11 799459
(73) CooperVision International Limited, Segensworth North, Fareham (GB)
(74) Gödölle, Kékes, Mészáros és Szabó Szabadalmi és Védjegy Iroda, 1024 Budapest, (HU)

---

(21) E 10 819316
(73) CooperVision International Limited, Segensworth North, Fareham (GB)
(74) Gödölle, Kékes, Mészáros és Szabó Szabadalmi és Védjegy Iroda, 1024 Budapest, (HU)

---

(21) E 10 819314
(73) CooperVision International Limited, Segensworth North, Fareham (GB)
(74) Gödölle, Kékes, Mészáros és Szabó Szabadalmi és Védjegy Iroda, 1024 Budapest, (HU)

---

(21) E 11 804383
(73) CooperVision International Limited, Segensworth North, Fareham (GB)
(74) Gödölle, Kékes, Mészáros és Szabó Szabadalmi és Védjegy Iroda, 1024 Budapest, (HU)

---

(21) E 10 736111
(73) Implantica Patent Ltd., San Gwann (MT)
(74) Danubia Szabadalmi és Jogi Iroda Kft., 1051 Budapest, (HU)

---

(21) E 04 760220
(73) CooperVision International Limited, Segensworth North, Fareham (GB)
(74) Gödölle, Kékes, Mészáros és Szabó Szabadalmi és Védjegy Iroda, 1024 Budapest, (HU)

---

(21) E 14 702570
(73) Vetoquinol SA, Lure (FR)

---

(21) E 12 817804
(73) CooperVision International Limited, Segensworth North, Fareham (GB)
(74) Gödölle, Kékes, Mészáros és Szabó Szabadalmi és Védjegy Iroda, 1024 Budapest, (HU)

---

(21) E 06 016469
(73) CooperVision International Limited, Segensworth North, Fareham (GB)
(74) Gödölle, Kékes, Mészáros és Szabó Szabadalmi és Védjegy Iroda, 1024 Budapest, (HU)

(21) E 11 165012
(73) CooperVision International Limited, Segensworth North, Fareham (GB)
(74) Gödölle, Kékes, Mészáros és Szabó Szabadalmi és Védjegy Iroda, 1024 Budapest, (HU)

---

(21) E 12 750771
(73) Nicoventures Trading Limited, London (GB)
(74) Danubia Szabadalmi és Jogi Iroda Kft., 1051 Budapest, (HU)

---

(21) E 10 792934
(73) EPICS THERAPEUTICS SA, Gosselies (Charleroi) (BE)
(74) ARINOVA Szabadalmi és Védjegy Iroda, 1122 Budapest, (HU)

---

(21) E 14 715501
(73) AbbVie Ireland Unlimited Company, Dublin, 2 Ireland (IE)
(74) SBGK Szabadalmi Ügyvivői Iroda, 1062 Budapest, (HU)

---

(21) E 15 816497
(73) CooperVision International Limited, Segensworth North, Fareham (GB)
(74) Gödölle, Kékes, Mészáros és Szabó Szabadalmi és Védjegy Iroda, 1024 Budapest, (HU)

---

(21) E 13 157418
(73) peRAIL GmbH 1/2, Kapfenberg (AT) Wanek-Pusset, Peter 1/2, 8605 Kapfenberg (AT)
(74) Arinova Szabadalmi és Védjegy Iroda, 1122 Budapest, (HU)

---

(21) E 10 173440
(73) CooperVision International Limited, Segensworth North, Fareham (GB)
(74) Gödölle, Kékes, Mészáros és Szabó Szabadalmi és Védjegy Iroda, 1024 Budapest, (HU)

---

(21) E 16 716268
(73) CooperVision International Limited, Segensworth North, Fareham (GB)
(74) Gödölle, Kékes, Mészáros és Szabó Szabadalmi és Védjegy Iroda, 1024 Budapest, (HU)

---

(21) E 09 251441
(73) CooperVision International Limited, Segensworth North, Fareham (GB)
(74) Gödölle, Kékes, Mészáros és Szabó Szabadalmi és Védjegy Iroda, 1024 Budapest, (HU)

---

(21) E 12 752730
(73) CooperVision International Limited, Segensworth North, Fareham (GB)
(74) Gödölle, Kékes, Mészáros és Szabó Szabadalmi és Védjegy Iroda, 1024 Budapest, (HU)

---

(21) E 14 732928
(73) CooperVision International Limited, Segensworth North, Fareham (GB)
(74) Gödölle, Kékes, Mészáros és Szabó Szabadalmi és Védjegy Iroda, 1024 Budapest, (HU)

---

(21) E 12 752137
(73) CooperVision International Limited, Segensworth North, Fareham (GB)
(74) Gödölle, Kékes, Mészáros és Szabó Szabadalmi és Védjegy Iroda, 1024 Budapest, (HU)

---

(21) E 10 176037
(73) CooperVision International Limited, Segensworth North, Fareham (GB)

(74) Gödölle, Kékes, Mészáros és Szabó Szabadalmi és Védjegy Iroda, 1024 Budapest, (HU)

---

(21) E 16 725888
(73) CooperVision International Limited, Segensworth North, Fareham (GB)
(74) Gödölle, Kékes, Mészáros és Szabó Szabadalmi és Védjegy Iroda, 1024 Budapest, (HU)

---

(21) E 12 752165
(73) CooperVision International Limited, Segensworth North, Fareham (GB)
(74) Gödölle, Kékes, Mészáros és Szabó Szabadalmi és Védjegy Iroda, 1024 Budapest, (HU)

---

(21) E 16 205089
(73) I4F LICENSING NV, Hamont-Achel (BE)

---

(21) E 15 706546
(73) SCOHIA PHARMA, Inc., Fujisawa-shi, Kanagawa (JP)
(74) dr. Kocsomba Nelli Ügyvédi Iroda, 1054 Budapest, (HU)

---

(21) E 08 009177
(73) CooperVision International Limited, Segensworth North, Fareham (GB)
(74) Gödölle, Kékes, Mészáros és Szabó Szabadalmi és Védjegy Iroda, 1024 Budapest, (HU)

---

(21) E 15 744297
(73) Nicoventures Trading Limited, London (GB)
(74) Danubia Szabadalmi és Jogi Iroda Kft., 1051 Budapest, (HU)

---

(21) E 16 166656
(73) Nicoventures Trading Limited, London (GB)
(74) Danubia Szabadalmi és Jogi Iroda Kft., 1051 Budapest, (HU)

---

(21) E 15 747202
(73) Nicoventures Trading Limited, London (GB)
(74) Danubia Szabadalmi és Jogi Iroda Kft., 1051 Budapest, (HU)

---

(21) E 07 252445
(73) CooperVision International Limited, Segensworth North, Fareham (GB)
(74) Gödölle, Kékes, Mészáros és Szabó Szabadalmi és Védjegy Iroda, 1024 Budapest, (HU)

---

(21) E 12 752742
(73) CooperVision International Limited, Segensworth North, Fareham (GB)
(74) Gödölle, Kékes, Mészáros és Szabó Szabadalmi és Védjegy Iroda, 1024 Budapest, (HU)

---

(21) E 14 717683
(73) Nicoventures Trading Limited, London (GB)
(74) Danubia Szabadalmi és Jogi Iroda Kft., 1051 Budapest, (HU)

---

(21) E 05 792770
(73) CooperVision International Limited, Segensworth North, Fareham (GB)
(74) Gödölle, Kékes, Mészáros és Szabó Szabadalmi és Védjegy Iroda, 1024 Budapest, (HU)

---

(21) E 12 752944
(73) CooperVision International Limited, Segensworth North, Fareham (GB)

(74) Gödölle,Kékes,Mészáros és Szabó Szabadalmi és Védjegy Iroda, 1024 Budapest, (HU)

---

(21) E 15 794254
(73) Nicoventures Trading Limited, London (GB)
(74) Danubia Szabadalmi és Jogi Iroda Kft., 1051 Budapest, (HU)

---

(21) E 16 731263
(73) Nicoventures Trading Limited, London (GB)
(74) Danubia Szabadalmi és Jogi Iroda Kft., 1051 Budapest, (HU)

---

(21) E 07 010755
(73) CooperVision International Limited, Segensworth North, Fareham (GB)
(74) Gödölle, Kékes, Mészáros és Szabó Szabadalmi és Védjegy Iroda, 1024 Budapest, (HU)

---

(21) E 16 770303
(73) Nicoventures Trading Limited, London (GB)
(74) Danubia Szabadalmi és Jogi Iroda Kft., 1051 Budapest, (HU)

---

(21) E 16 770302
(73) Nicoventures Trading Limited, London (GB)
(74) Danubia Szabadalmi és Jogi Iroda Kft., 1051 Budapest, (HU)

---

(21) E 17 709164
(73) CooperVision International Limited, Segensworth North, Fareham (GB)
(74) Gödölle, Kékes, Mészáros és Szabó Szabadalmi és Védjegy Iroda, 1024 Budapest, (HU)

---

(21) E 14 163686
(73) Novartis Pharma AG, Basel (CH)
(74) SBGK Szabadalmi Ügyvivői Iroda, 1062 Budapest, (HU)

---

(21) E 16 711335
(73) Nicoventures Trading Limited, London (GB)
(74) Danubia Szabadalmi és Jogi Iroda Kft., 1051 Budapest, (HU)

---

(21) E 16 770299
(73) Nicoventures Trading Limited, London (GB)
(74) Danubia Szabadalmi és Jogi Iroda Kft., 1051 Budapest, (HU)

---

(21) E 15 700010
(73) CooperVision International Limited, Segensworth North, Fareham (GB)
(74) Gödölle, Kékes, Mészáros és Szabó Szabadalmi és Védjegy Iroda, 1024 Budapest, (HU)

---

(21) E 07 018253
(73) CooperVision International Limited, Segensworth North, Fareham (GB)
(74) Gödölle, Kékes, Mészáros és Szabó Szabadalmi és Védjegy Iroda, 1024 Budapest, (HU)

---

(21) E 15 813543
(73) CooperVision International Limited, Segensworth North, Fareham (GB)
(74) Gödölle, Kékes, Mészáros és Szabó Szabadalmi és Védjegy Iroda, 1024 Budapest, (HU)

---

(21) E 15 702565

(73) Contact Lens Precision Laboratories Limited 1/2, Leighton Buzzard, Bedfordshire LU7 4RW (GB) CooperVision International Limited 1/2, Segensworth North, Fareham (GB)
(74) Gödölle, Kékes, Mészáros és Szabó Szabadalmi és Védjegy Iroda, 1024 Budapest, (HU) SBGK Szabadalmi Ügyvivői Iroda, 1062 Budapest, (HU)

---

(21) E 15 736009
(73) CooperVision International Limited, Segensworth North, Fareham (GB)
(74) Gödölle, Kékes, Mészáros és Szabó Szabadalmi és Védjegy Iroda, 1024 Budapest, (HU)

---

(21) E 16 723107
(73) KaNDy Therapeutics Limited, Reading, Berkshire (GB)
(74) Pintz és Társai Kft., 1085 Budapest, (HU)

---

(21) E 17 745858
(73) CooperVision International Limited, Segensworth North, Fareham (GB)
(74) Gödölle, Kékes, Mészáros és Szabó Szabadalmi és Védjegy Iroda, 1024 Budapest, (HU)

---

(21) E 16 174820
(73) Nicoventures Trading Limited, London (GB)
(74) Danubia Szabadalmi és Jogi Iroda Kft., 1051 Budapest, (HU)

---

(21) E 15 797159
(73) Nicoventures Trading Limited, London (GB)
(74) Danubia Szabadalmi és Jogi Iroda Kft., 1051 Budapest, (HU)

---

(21) E 17 709745
(73) CooperVision International Limited, Segensworth North, Fareham (GB)
(74) Gödölle, Kékes, Mészáros és Szabó Szabadalmi és Védjegy Iroda, 1024 Budapest, (HU)

---

(21) E 15 795216
(73) CooperVision International Limited, Segensworth North, Fareham (GB)
(74) Gödölle, Kékes, Mészáros és Szabó Szabadalmi & Védjegy Iroda, 1024 Budapest, (HU)

---

(21) E 14 821256
(73) CooperVision International Limited, Segensworth North, Fareham (GB)
(74) Gödölle, Kékes, Mészáros és Szabó Szabadalmi és Védjegy Iroda, 1024 Budapest, (HU)

---

(21) E 16 813019
(73) Nicoventures Trading Limited, London (GB)
(74) Danubia Szabadalmi és Jogi Iroda Kft., 1051 Budapest, (HU)

---

(21) E 13 716763
(73) Nicoventures Trading Limited, London (GB)
(74) Danubia Szabadalmi és Jogi Iroda Kft., 1051 Budapest, (HU)

---

(21) E 14 799116
(73) Nicoventures Trading Limited, London (GB)
(74) Danubia Szabadalmi és Jogi Iroda Kft., 1051 Budapest, (HU)

---

(21) E 17 728783
(73) Nicoventures Trading Limited, London (GB)

(74) Danubia Szabadalmi és Jogi Iroda Kft., 1051 Budapest, (HU)

---

(21) E 17 156858
(73) Koppold Metalltechnik GmbH, Hohenwart (DE)
(74) SBGK Szabadalmi Ügyvivői Iroda, 1062 Budapest, (HU)

---

(21) E 17 189951
(73) Nicoventures Trading Limited, London (GB)
(74) Danubia Szabadalmi és Jogi Iroda Kft., 1051 Budapest, (HU)

---

(21) E 13 777004
(73) Nicoventures Trading Limited, London (GB)
(74) Danubia Szabadalmi és Jogi Iroda Kft., 1051 Budapest, (HU)

---

(21) E 12 762287
(73) Abbott Diagnostics Scarborough, Inc., Scarborough ME (US)
(74) dr. Kocsomba Nelli Ügyvédi Iroda, 1054 Budapest, (HU)

---

(21) E 10 176094
(73) Novartis Pharma AG, Basel (CH)
(74) SBGK Szabadalmi Ügyvivői Iroda, 1062 Budapest, (HU)

---

(21) E 16 759844
(73) CooperVision International Limited, Segensworth North, Fareham (GB)
(74) Gödölle, Kékes, Mészáros és Szabó Szabadalmi és Védjegy Iroda, 1024 Budapest, (HU)

---

(21) E 12 782881
(73) CooperVision International Limited, Segensworth North, Fareham (GB)
(74) Gödölle, Kékes, Mészáros és Szabó Szabadalmi és Védjegy Iroda, 1024 Budapest, (HU)

---

(21) E 17 748690
(73) Nicoventures Trading Limited, London (GB)
(74) Danubia Szabadalmi és Jogi Iroda Kft., 1051 Budapest, (HU)

---

(21) E 17 720213
(73) CooperVision International Limited, Segensworth North, Fareham (GB)
(74) Gödölle, Kékes, Mészáros és Szabó Szabadalmi és Védjegy Iroda, 1024 Budapest, (HU)

---

(21) E 15 794253
(73) Nicoventures Trading Limited, London (GB)
(74) Danubia Szabadalmi és Jogi Iroda Kft., 1051 Budapest, (HU)

---

(21) E 15 813546
(73) CooperVision International Limited, Segensworth North, Fareham (GB)
(74) Gödölle, Kékes, Mészáros és Szabó Szabadalmi és Védjegy Iroda, 1024 Budapest, (HU)

---

(21) E 18 212381
(73) Nicoventures Trading Limited, London (GB)
(74) Danubia Szabadalmi és Jogi Iroda Kft., 1051 Budapest, (HU)

A rovat 147 darab közlést tartalmaz.

Név-, illetve címváltozás

(11) E000558
(21) E 03 727359
(54) Karbamát-szubsztituált pirazolopiridinek
(73) Adverio Pharma GmbH, 51373 Leverkusen (DE)

---

(11) E004550
(21) E 04 702584
(54) Szelektív szerotonin 2A/2C - receptor inverz agonisták, mint terápiás szerek a neurodegeneratív betetgségekben
(73) Acadia Pharmaceuticals Inc., San Diego (US)

---

(11) E008298
(21) E 07 733015
(54) Fecskendő
(73) Cilag GmbH International, 6300 Zug (CH)

---

(11) E012323
(21) E 03 772186
(54) Aurisztatin konjugátumok és alkalmazásuk rák, autoimmun betegség vagy fertőzéses betegség kezelésére
(73) Seagen Inc., Bothell, WA 98021 (US)

---

(11) E012324
(21) E 08 015449
(54) Szelektív szerotonin 2A/2C receptor inverz agonisták neurodegeneratív betegségek elleni terápiás szerként
(73) Acadia Pharmaceuticals Inc., San Diego (US)

---

(11) E013213
(21) E 10 153882
(54) Intraokuláris lencse optikai szektorokkal
(73) Teleon Holding B.V., Spankeren (NL)

---

(11) E013323
(21) E 08 701373
(54) Hangkvantálás
(73) Nokia Technologies OY, Espoo (FI)

---

(11) E014653
(21) E 07 866594
(54) Berendezés, eljárás és számítógépi programtervezés Zadoff-Chu sorozatok korlátozott felhasználására pilot- vagy előtagjelekben
(73) Nokia Technologies OY, Espoo (FI)

---

(11) E014702
(21) E 08 759218
(54) Diagnosztikai módszer
(73) Hansa Biopharma AB, 220 07 Lund (SE)

---

(11) E016955
(21) E 05 805643
(54) Az N-(4-fluorbenzil)-N-(1-metilpiperidin-4-il)-N'-(4-(2-metilpropiloxi)-fenilmetil)-karbamid hemitartarát kristálymódosulata
(73) Acadia Pharmaceuticals Inc., San Diego (US)

---

(11) E016981
(21) E 08 730629
(54) Immunogén készítmények állati fertőzések kezelésére vagy megelőzésére
(73) Zoetis Services LLC, New Jersey (US)

---

(11) E019213
(21) E 08 708686
(54) Támogatás UICC-nélküli hívásokhoz
(73) Nokia Technologies OY, Espoo (FI)

---

(11) E019406
(21) E 08 744091
(54) 5-HT2A inverz agonisták és antagonisták és antipszichotikumok kombinációi
(73) Acadia Pharmaceuticals Inc., San Diego (US)

---

(11) E023356
(21) E 11 718779
(54) Menetformázó elem, különösen hidegen-alakítható anyagokban készített furatok számára
(73) SBE-VARVIT S.p.A., Reggio Emilia (IT)

---

(11) E023762
(21) E 11 009271
(54) Palacktartó láda mozgatható alsó lemezzel
(73) LB Belgium Plastics, 3740 Bilzen (BE)

---

(11) E025455
(21) E 06 806148
(54) Növények megnövekedett hialuronsav-termeléssel
(73) BASF SE, Ludwigshafen am Rhein (DE)

---

(11) E026718
(21) E 09 822342
(54) Kettős szálú ribonukleinsav robusztus fizikai-kémiai tulajdonságokkal és nagyon specifikus biológiai aktivitással
(73) AIM ImmunoTech Inc., Ocala (US)

---

(11) E026778
(21) E 13 151569
(54) Eljárás metil-{4,6-diamino-2-[1-(2-fluorbenzil)-1h-pirazolo[3,4-b]piridin-3-il]pirimidin-5-il}metilkarbamát előállítására és ennek tisztítására gyógyszerhatóanyagként történő alkalmazáshoz
(73) Adverio Pharma GmbH, 51373 Leverkusen (DE)

---

(11) E026912
(21) E 11 720806
(54) Helyettesített 5-fluor-1H-pirazolopiridin-származékok és alkalmazásuk

(73) Adverio Pharma GmbH, 51373 Leverkusen (DE)

---

(11) E026919
(21) E 11 003056
(54) Rögzítőfék mobil munkagép részére
(73) EHRLE GmbH, Dietenheim (DE)

---

(11) E027002
(21) E 14 170812
(54) Szemlencse optikai szektorokkal
(73) Teleon Holding B.V., Spankeren (NL)

---

(11) E027292
(21) E 13 001373
(54) Szövettel kreppelt abszorbens cellulózlap
(73) GPCP IP Holdings LLC, N.E., Atlanta, Georgia (US)

---

(11) E027549
(21) E 11 165210
(54) Hatóanyagot tartalmazó konjugátumok és alkalmazásuk rák, autoimmun betegség vagy fertőzéses betegség kezelésére
(73) Seagen Inc., Bothell, WA 98021 (US)

---

(11) E027859
(21) E 07 757507
(54) Eljárás ragasztó kumulációjának szabályozására egy Yankee-szárítón
(73) GPCP IP Holdings LLC, N.E., Atlanta, Georgia (US)

---

(11) E028560
(21) E 13 001369
(54) Eljárás szövetkreppelt, nedvszívó cellulózalap előállítására
(73) GPCP IP Holdings LLC, N.E., Atlanta, Georgia (US)

---

(11) E029074
(21) E 10 807634
(54) Nem ózonlebontó és alacsony globális felmelegedési potenciálú hűtőközegek alacsony hőmérsékletű hűtéshez
(73) RPL Holdings Limited, Altricham, Cheshire WA15 9ST (GB)

---

(11) E031029
(21) E 15 151593
(54) Eljárás szubsztituált (z)-alfa-fluor-béta-amino-akrilaldehidek előállítására
(73) Adverio Pharma GmbH, 51373 Leverkusen (DE)

---

(11) E031962
(21) E 08 750025
(54) Elektromos motor sztátor, amely hőmérsékletmonitorokat és ezeket a hőmérsékletmonitorokat magában foglaló vezetékgyűrűt tartalmaz
(73) ebm-papst Mulfingen GmbH & Co. KG, 74673 Mulfingen (DE)

---

(11) E032029

(21) E 13 812306
(54) Nitrogén-monoxid szállítás során az adagolás hígulásának minimalizálására szolgáló kanül
(73) Mallinckrodt Hospital Products IP Limited, an Irish private limited company, Dublin 15 (IE)

---

(11) E032267
(21) E 10 805740
(54) Mikropórusos membránok és eljárások ilyen membránok előállítására és alkalmazására
(73) Toray Industries, Inc., Chuo-ku, Tokyo (JP)

---

(11) E034594
(21) E 13 740497
(54) Csuklós felemelésű magültető berendezés és módszer
(73) Industrie Aulari Inc., St-Barnabé-Sud, Quebec J0H 1G0 (CA)

---

(11) E035020
(21) E 10 001827
(54) Eljárás előforma fémpalackká fúvására
(73) Trivium Packaging Group Netherlands B.V., 7418 AH Deventer (NL)

---

(11) E035155
(21) E 12 784209
(54) Gázszabályozó szerelvény
(73) Maxitrol GmbH & Co. KG, 06502 Thale (DE)

---

(11) E036966
(21) E 12 857656
(54) Mozgóképkódoló eszköz, mozgóképkódoló módszer, mozgóképkódoló program, mozgókép dekódoló eszköz, mozgókép dekódoló módszer és mozgókép dekódoló program
(73) JVC KENWOOD Corporation, Kanagawa 221-0022 (JP)

---

(11) E037639
(21) E 08 831500
(54) Pimavanszerin együttes beadása más szerekkel
(73) Acadia Pharmaceuticals Inc., San Diego (US)

---

(11) E038453
(21) E 14 771508
(54) Szerkezet az égéslevegő-betáplálás szabályozására
(73) Maxitrol GmbH & Co. KG, 06502 Thale (DE)

---

(11) E040328
(21) E 14 154762
(54) Eljárás metil-{4,6-diamino-2-[1-(2-fluorbenzil)-1H-pirazolo[3,4-b]piridin-3-il]-pirimidin-5-il}metilkarbamát előállítására gyógyszerhatóanyagként történő alkalmazáshoz
(73) Adverio Pharma GmbH, 51373 Leverkusen (DE)

---

(11) E040420
(21) E 15 188438
(54) Amidvegyületek, mint RORyT modulátorok és felhasználásuk
(73) New York University, New York, NY 10012 (US) The Government of The United States of America, as

represented by The Secretary, Department of Health and Human Services, Rockville, MD 20852-3804 (US)

---

(11) E041436
(21) E 14 183521
(54) Tal-effektor-közvetített DNS-módosítás
(73) REGENTS OF THE UNIVERSITY OF MINNESOTA, Minneapolis, MN 55455 (US) IOWA STATE UNIVERSITY RESEARCH FOUNDATION, INC., Ames, IA 50010 (US)

---

(11) E041592
(21) E 12 790891
(54) Eljárás szubsztituált 5-fluor-1H-pirazolopiridinek előállítására
(73) Adverio Pharma GmbH, 51373 Leverkusen (DE)

---

(11) E041595
(21) E 13 735995
(54) A VIII-as faktorral szembeni immunogenitás csökkentése a VIII-as faktorterápiát kapó egyéneknél
(73) Bioverativ Therapeutics Inc., Waltham, MA 02451 (US) Puget Sound Blood Center, Seattle, Washington 98104-1256 (US)

---

(11) E042015
(21) E 16 188166
(54) Csúszó forgóvázas pótkocsi
(73) Dennison Trailers Unlimited Company, Naas, Co. Kildare (IE)

---

(11) E042726
(21) E 16 767368
(54) Humán kitináz inhibitorként használható szubsztituált aminotriazolok
(73) ONCOARENDI THERAPEUTICS S.A., 02-089 Warszawa (PL)

---

(11) E042977
(21) E 09 718844
(54) Eljárás termizált friss sajt előállítására, és az így kapott sajt
(73) BEL, 92150 Suresnes (FR)

---

(11) E044241
(21) E 13 858077
(54) Gravimetriás elválasztással végzett szennyvízkezelési módszer és berendezés
(73) Hampton Roads Sanitation District, Virginia Beach, VA 23471-0911 (US) D.C. Water & Sewer Authority, Washington, DC 20032 (US) O'Shaughnessy, Maureen, Herndon, VA 20171 (US) Wett, Bernhard, 6020 Innsbruck (AT)

---

(11) E044284
(21) E 13 777163
(54) Az arecaceae növénycsaládba tartozó fák levélhüvelyéből származtatott polimeranyag olvadékának feldolgozása
(73) Hemcell B.V., 4451 KE Heinkenszand (NL)

---

(11) E044301
(21) E 16 020112
(54) Benzodioxol-származékok, mint foszfodiészteráz inhibitorok
(73) LEO PHARMA A/S, 2750 Ballerup (DK)

(11) E045317
(21) E 16 816688
(54) Könnyű, elosztott SDN vezérlőt alkalmazó adatvezérelt, orchesztrált hálózat
(73) KN Install Solutions (N.IRE) Limited, Tyrone BT70 1NJ (GB)

---

(11) E045355
(21) E 16 461543
(54) Az 5-HT7 szerotoninreceptort kötő imidazolil-szubsztituált indolszármazékok és gyógyszerészeti készítményeik
(73) Instytut Farmakologii Polskiej Akademii Nauk, 31-343 Krakow (PL)

---

(11) E046896
(21) E 10 840621
(54) Téglakötési rendszer
(73) Martín Lozano, Pablo, Buenos Aires (AR)

---

(11) E047671
(21) E 17 305085
(54) Adatoldal egy azonosító füzethez és utóbbi gyártási módszere
(73) PARAGON ID, 06250 Mougins (FR) De La Rue International Limited, Basingstoke, Hampshire RG22 4BS (GB)

---

(11) E047874
(21) E 13 814340
(54) Vér dendritikus sejt antigén 2 elleni antitestek és alkalmazásuk
(73) Biogen MA Inc., Cambridge, MA 02142 (US)

---

(11) E047922
(21) E 17 708098
(54) Rák kezelésére, metasztatikus rákos sejtek elpusztítására és rák metasztázisának megelőzésére szolgáló, módszer és készítmény előrehaladott glikációs végtermékek (AGE) elleni antitestek felhasználásával
(73) Siwa Corporation, Chicago, Illinois 60601 (US)

---

(11) E048194
(21) E 18 178602
(54) Eljárás metil-{4,6-diamino-2-[1-(2-fluorbenzil)-1H-pirazolo[3,4-b]piridin-3-il]pirimidin-5-il}-metilkarbamát előállítására
(73) Adverio Pharma GmbH, 51373 Leverkusen (DE)

---

(11) E048250
(21) E 17 729822
(54) Fiziológiailag kiegyensúlyozott befecskendezhető fosnetupitant készítmények
(73) Helsinn Healthcare SA, 6912 Lugano-Pazzallo (CH)

---

(11) E048728
(21) E 17 707492
(54) Füstölőgép és dohánytermékek füstölési módszere
(73) Borgwaldt KC GmbH, 22525 Hamburg (DE)

---

(11) E048797
(21) E 16 809748
(54) Italkút italadagoló rendszerhez, továbbá italadagoló rendszer, amely italkutat foglal magában, valamint

italadagoló rendszer biztosítása révén kevert alkoholos italtermék adagolására szolgáló módszer
(73) Carlsberg Breweries A/S, 1799 Copenhagen V (DK)

---

(11) E048861
(21) E 13 821500
(54) Klorin származék felhasználható fotodinamikus terápiában és diagnózisban
(73) RMW Cho Group Limited, Hong Kong (CN)

---

(11) E048883
(21) E 07 858294
(54) Telepítés, kemence és előformázott csövek hevítési módszere azok molekuláris orientációja előtt
(73) Molecor Tecnología S.l., 28521 Madrid (ES)

---

(11) E048991
(21) E 16 826115
(54) Fekális mikrobióta-minta liofilizálási eljárása
(73) Maat Pharma, 69007 Lyon (FR) Institut National De La Recherche Agronomique, 75007 Paris (FR)

---

(11) E048993
(21) E 16 750875
(54) Ágy csökkent mobilitással rendelkező személyek számára
(73) Borges Belza, Manuel Jacinto, 38005 Santa Cruz de Tenerife (ES)

---

(11) E049030
(21) E 16 747480
(54) Nitrogén-titán komplex, egy nitrogén-titán komplexből álló katalitikus rendszer és folyamat konjugált diének (ko)polimerizációjára
(73) Versalis S.p.A., 20097 San Donato Milanese (MI) (IT)

A rovat 62 darab közlést tartalmaz.

Hasznosítási szerződés

(11) E028460
(21) E 10 812964
(54) Metszet folyékony fémek feldolgozásához gázokkal
(73) SHEMIGON, Mikhail Vladimirovich, 87503 (UA) Zhivchenko, Vladimir Semyonovich, Makeevka 86102, Donetsk Region (UA)
(74) PINTZ ÉS TÁRSAI Szabadalmi, Védjegy és Jogi Iroda Kft., 1444 Budapest, (HU)

---

(11) E048369
(21) E 17 181646
(54) Diagnosztikai eljárás végbélrák kimutatására
(73) Masarykova Univerzita, 60177 Brno (CZ) Masarykuv Onkologicky Ustav, 656 53 Brno (CZ)
(74) SBGK Szabadalmi Ügyvivői Iroda, 1062 Budapest, (HU)

A rovat 2 darab közlést tartalmaz.

KIEGÉSZÍTŐ OLTALMI TANÚSÍTVÁNYRA VONATKOZÓ KÖZLEMÉNYEK

Tájékoztatás kiegészítő oltalmi tanúsítványra vonatkozó bejelentésekről

(21) S 20 00056
(22) 2020.12.21.
(71) Merck Patent GmbH, 64293 Darmstadt, Frankfurter Strasse 250 (DE)
(95) Avelumab
Termék típusa: Gyógyszer
(68) HU E051954
(54) ANTI-PD-L1 ellenanyagok és alkalmazásaik
(92) EU/1/17/1214 2017.09.20
Engedélyezett termék neve: Bavencio - Avelumab
(74) DANUBIA Szabadalmi és Jogi Iroda Kft., 1051 Budapest, Bajcsy-Zsilinszky út 16. (HU)

---

(21) S 21 00001
(22) 2021.01.12.
(71) Nabriva Therapeutics GmbH, 1110 Wien, Leberstrasse 20 (AT)
(95) Lefamulin, sói és szolvátjai
Termék típusa: Gyógyszer
(68) HU E013489
(54) Pleuromutilin származékok mikróbák által mediált betegségek kezelésére
(92) EU/1/20/1457 2020.07.28
Engedélyezett termék neve: Xenleta
(74) DANUBIA Szabadalmi és Jogi Iroda Kft., 1051 Budapest, Bajcsy-Zsilinszky út 16. (HU)

---

(21) S 21 00002
(22) 2021.01.12.
(71) Intervet International B.V., 5831 AN Boxmeer, Wim de Körverstraat 35 (NL)
(95) A baromfipestis vírus fúziós proteinjét és a fertőző gége- és légcsőgyulladás vírus gD és gI glikoproteinjeit expresszáló élő rekombináns pulyka herpeszvírus
Termék típusa: Gyógyszer
(68) HU E041723
(54) Rekombináns nem patogén marek betegség vírus konstruktok, amelyek fertőző Laryngotracheitis vírus és Newcastle-betegség vírus antigéneket kódolnak
(92) EU/2/20/256 2020.09.17
Engedélyezett termék neve: Innovax-ND-ILT - Marek-betegség vakcina, baromfipestis vakcina és fertőző gége- és légcsőgyulladás vakcina (élő, rekombináns)
(74) DANUBIA Szabadalmi és Jogi Iroda Kft., 1051 Budapest, Bajcsy-Zsilinszky út 16. (HU)

---

(21) S 21 00003
(22) 2021.01.13.
(71) Novartis Pharma AG, 4056 Basel, Lichtstrasse 35 (CH)
(95) Szakubitril/valzartán, szakubitril valzartán nátriumsó-komplex formájában, azaz [((S)-N-valeril-N-{[2'-(1H-tetrazol-5-il)-bifenil-4-yl]-metil}-valin) ((2R,4S)-5-bifenil-4-yl-4-(3-karboxi-propionilamino)-2-metil-pentánsav etilészter)]Na3xH2O, ahol x értéke 0-3
Termék típusa: Gyógyszer

(68) HU E050870
(54) Angiotenzin receptor antagonista és NEP inhibitor gyógyszerészeti kombinációja
(92) EU/1/15/1058 2015.11.23
Engedélyezett termék neve: Entresto-szakubitril/valzartán
(74) SBGK Szabadalmi Ügyvivői Iroda, 1062 Budapest, Andrássy út 113. (HU)

---

(21) S 21 00004
(22) 2021.02.10.
(71) Melinta Subsidiary Corp., 07960 Suite 280 Morristown, 44 Whippany Road (US)
(95) Delafloxacin vagy egy sója vagy észtere, beleértve a delafloxacin meglumint
Termék típusa: Gyógyszer
(68) HU E052219
(54) Eljárás kinolon vegyületek előállítására
(92) EU/1/19/1393 2019.12.19
Engedélyezett termék neve: Quofenix - delafloxacin
(74) SBGK Szabadalmi Ügyvivői Iroda, 1062 Budapest, Andrássy út 113. (HU)

A rovat 5 darab közlést tartalmaz.

Megadott kiegészítő oltalmi tanúsítványok

(11) S000490
(21) S 16 00037
(22) 2016.09.07.
(73) ELI LILLY AND COMPANY, IN 46285 Indianapolis (US)
(95) Ixekizumab
Termék típusa: Gyógyszer
(68) HU E015365
(54) Anti-IL-17 ellenanyagok
(92) EU/1/15/1085 2016.04.28
Engedélyezett termék neve: Taltz-Ixekizumab
(24) 2026.12.06
(94) 2031.04.28
(74) SBGK Szabadalmi Ügyvivői Iroda, 1062 Budapest, Andrássy út 113. (HU)

---

(11) S000491
(21) S 18 00014
(22) 2009.10.27.
(73) Regeneron Pharmaceuticals, Inc., 10591 Tarrytown, New York (US)
(95) Dupilumab
Termék típusa: Gyógyszer
(68) HU E019117
(54) Nagy affinitású humán ellenanyagok a humán interleukin-4 receptorok ellen
(92) EU/1/17/1229 2017.09.28
Engedélyezett termék neve: Dupixent - dupilumab
(24) 2029.10.28
(94) 2032.09.28
(74) SBGK Szabadalmi Ügyvivői Iroda, 1062 Budapest, Andrássy út 113. (HU)

---

(11) S000492
(21) S 19 00002
(22) 2019.01.14.
(73) MEDIMMUNE LIMITED, CB21 6GH Cambridge (GB)
(95) DURVALUMAB
Termék típusa: Gyógyszer
(68) HU E037159
(54) Targetált kötődő ágensek B7-H1 ellen
(92) EU/1/18/1322 2018.09.25
Engedélyezett termék neve: Imfinzi-Durvalumab
(24) 2030.11.25
(94) 2033.09.25
(74) Dr. Miskolczi Mária, Dr. Jalsovszky Györgyné, 1111 Budapest, Egry József u. 40. fszt. 1. (HU)

---

(11) S000493
(21) S 15 00033
(22) 2015.06.19.
(73) Boehringer Ingelheim Vetmedica GmbH, 55216 Ingelheim am Rhein (DE)
(95) Módosított, élő, nem citopátiás hatású, szarvasmarha vírusos hasmenést okozó vírus 1-es típus(BVDV-1),

amelynek anyatörzse a KE-9; ahol a vakcina kettő egyedi genomiális delécióval lett legyengítve: 5-től 168-ig terjedő Npro kodonok és 349-es Erns kodon

Termék típusa: Gyógyszer

(68) HU E005672

(54) Legyengített pestivírust tartalmazó vakcina

(92) EU/2/14/176 2014.12.29

Engedélyezett termék neve: Bovela - Módosított élő BVDV-1, nem citopatogén hatású, KE-9 kiindulási törzs, Módosított élő BVDV-2, nem citopatogén hatású, NY-93 kiindulási törzs

(24) 2025.05.19

(94) 2029.12.29

(74) ADVOPATENT Szabadalmi és Védjegy Iroda, 1011 Budapest, Fő u. 19. (HU)

---

(11) S000514

(21) S 19 00010

(22) 2019.02.22.

(73) Dana-Farber Cancer Institute, Inc., MA 02115 Boston (US)
Genetics Institute, Inc., MA 02140 Cambridge (US)

(95) Durvalumab

Termék típusa: Gyógyszer

(68) HU 228477

(54) PD-1, a B7-4 receptora, és alkalmazásai

(92) EU/1/18/1322 2018.09.25

Engedélyezett termék neve: Imfinzi - durvalumab

(24) 2020.08.24

(94) 2025.08.23

(74) Danubia Szabadalmi és Jogi Iroda Kft., 1051 Budapest, Bajcsy-Zsilinszky út 16. (HU)

A rovat 5 darab közlést tartalmaz.

Megadást megelőzően megszüntetett eljárások

Elutasítás

(21) S 15 00032

(71) Boehringer Ingelheim Vetmedica GmbH, 55216 Ingelheim am Rhein, Binger Strasse 173 (DE)

(95) Kompozíció, amely tartalmaz módosított, élő, nem citopátiás hatású, szarvasmarha vírusos hasmenést okozó vírus 1-es típust (BVDV-1), amelynek anyatörzse a KE-9; és módosított, élő, nem citopátiás hatású, szarvasmarha vírusos hasmenést okozó 2-es típusú vírust (BVDV-2), amelynek anyatörzse az NY-93; ahol a vakcina törzsek kettő egyedi genomiális delécióval lettek legyengítve: 5-től 168-ig terjedő Npro kodonok és 349-es Erns kodon.

Termék típusa: Gyógyszer

(68) HU E005672

(54) Legyengített pestivírust tartalmazó vakcina

(92) EU/2/14/176 2014.12.22

Engedélyezett termék neve: Bovela

A rovat 1 darab közlést tartalmaz.

Vegyes kiegészítő oltalmi tanúsítvány közlemények

Név-, illetve címváltozás

(11) S000206
(21) S 13 00002
(95) Brentuximab vedotin vagy gyógyászatilag elfogadható sói
Termék típusa: Gyógyszer
(73) Seagen Inc., 98021 Bothell, WA, 21823 30th Drive, S.E. (US)

---

(11) S000193
(21) S 14 00019
(95) Riociguat
Termék típusa: Gyógyszer
(73) Adverio Pharma GmbH, 51373 Leverkusen, Kaiser-Wilhelm-Allee 1 (DE)

A rovat 2 darab közlést tartalmaz.

NÖVÉNYFAJTA-OLTALMI KÖZLEMÉNYEK

Megadott növényfajta-oltalmak

(51) BRASS_NAP_NUS
(13) B1
(11) 000299 2021.01.20.
(21) F 16 00002
(22) 2016.01.28.
(40) 2017.06.28
(71) Gabonakutató Nonprofit Közhasznú Korlátolt Felelősségű Társaság, 6726 Szeged, Alsó kikötő sor 9. (HU)
(72) Falusi Jánosné 40%, 9700 Szombathely, Ariadné u. 3. (HU)
Falusi János 20%, 9700 Szombathely, Ariadné u. 3. (HU)
Varga Józsefné 10%, 9766 Rum, Vámház u. 14. (HU)
Szilágyi László, Gabonakutató Nonprofit Közhasznú Kft. 10%, 6726 Szeged, Alsó kikötő sor 9. (HU)
Verhás Istvánné 10%, 9761 Táplánszentkereszt, Rét u. 42. (HU)
Cser Béla 10%, 9763 Vasszécsény, Széchenyi u. 58. (HU)
(53) GK CSENGE
(54) Őszi káposztarepce, Brassica napus L.
(74) Dr. Varga Péter, 6721 Szeged, Madách u. 19. (HU)

---

(51) BRASS_NAP_NUS
(13) B1
(11) 000298 2021.01.20.
(21) F 16 00004
(22) 2016.03.10.
(40) 2017.06.28
(71) Gabonakutató Nonprofit Közhasznú Korlátolt Felelősségű Társaság, 6726 Szeged, Alsó kikötő sor 9. (HU)
(72) Falusi Jánosné 50%, 9700 Szombathely, Ariadné u. 3. (HU)
Falusi János 40%, 9700 Szombathely, Ariadné u. 3. (HU)
Varga Józsefné 10%, 9766 Rum, Vámház u. 14. (HU)
(53) GK RÉKA
(54) Őszi káposztarepce, Brassica napus L.
(74) Dr. Varga Péter, 6721 Szeged, Madách u. 19. (HU)

---

(51) TRITI_AES
(13) B1
(11) 000300 2021.01.20.
(21) F 18 00003
(22) 2018.06.26.
(40) 2020.01.28
(71) Nordsaat Saatzucht GmbH, 38895 Langenstein, Böhnshauser Strasse 1. (DE)
(72) Dr. Martin Kirchhoff, 38106 Braunschweig, Waterloostrasse 18. (DE)
(53) CHIRON
(54) Búza, Triticum aestivum L.
(74) Saaten-Union Hungária Kft., 8132 Lepsény, Vasút u. 57. (HU)

A rovat 3 darab közlést tartalmaz.

HASZNÁLATI MINTA KÖZLEMÉNYEK

Megadott használati mintaoltalmak

A. SZEKCIÓ - KÖZSZÜKSÉGLETI CIKKEK

(51) A01G 31/00 (2006.01)
(11) 0005241 2020.12.04.
(21) U 19 00043
(22) 2019.03.15.
(73) Hungaro Lux Light Kft., Budapest (HU)
(72) Szalai András 100%, Budapest, (HU)
(54) Növénytermesztő egység
(74) Danubia Szabadalmi és Jogi Iroda Kft., Budapest
(57)
Növénytermesztő egység (10), azzal jellemezve, hogy vázszerkezete (1), fényforrással (4D) ellátott megvilágító panelt (4A) tartalmazó megvilágító egysége (4) és tápellátó rendszere van (5), a vázszerkezet (1) legalább egy növényhordozó tálcát (2C) egy vagy több szinten megtartó és a legalább egy növényhordozó tálca (2C) rögzíthetőségét biztosító vázszerkezet, a legalább egy növényhordozó tálcán (2C) növénytermesztésre kialakított és a növénytermesztéshez a tápellátó rendszerrel (5) biztosított tápanyagokat fogadó és elosztó egy vagy több szaporítótálca (2E) van elrendezve, ahol a növénytermesztés fényigényét az egy vagy több szaporítótálcára (2E) néző helyzetben elrendezett megvilágító egység (4) megvilágító panelje (4A) mesterséges megvilágítás formájában biztosítja, ahol a megvilágító egység (4) az egy vagy több szaporítótálcához (2E) képest a vázszerkezeten (1) eltérő magasságokba beállítható megvilágító egység.

1. ábra

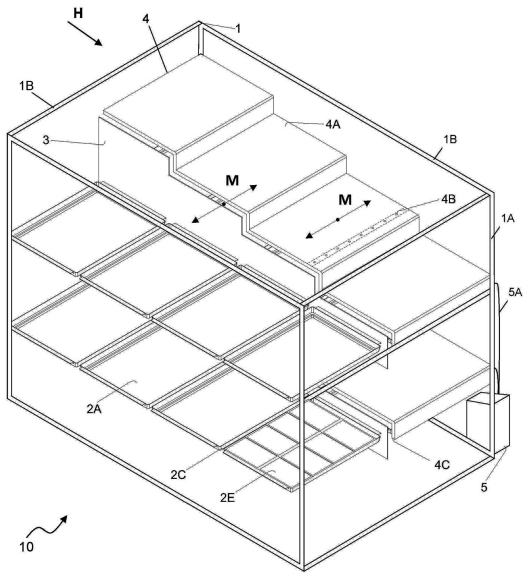

(51) A01K 27/00 (2006.01)
(11) 0005257 2021.01.05.
(21) U 20 00153
(22) 2020.09.03.
(73) Petrovics Kincső Anna, Gödöllő (HU)
(72) Petrovics Kincső Anna, Gödöllő, (HU)
(54) Nyakörv cserélhető kendővel

(74) Földi Julianna, Budapest

(57)

Nyakörv cserélhető kendővel, ahol a nyakörvnek első oldala, azzal átellenes második oldala, hossza és szélessége van, azzal jellemezve, hogy a nyakörvön (2), annak hossza mentén legalább két, a kendő (3) nyakörvhöz (2) csatlakoztatására alkalmas oldalsó rögzítőelem (4c) van elrendezve, a kendő (3) pedig az oldalsó rögzítőelemekkel (4c) kapcsolódó legalább két oldalsó ellen-rögzítőelemmel (4s) van ellátva, ahol a kendő (3) a nyakörv (2) első oldalát (2a) a nyakörv (2) szélessége (2w) mentén legalább részben fedi, továbbá a kendő (3) egy része a nyakörvön (2), annak hossza (2l) mentén át van hajtva, és áthajtott állapotában a nyakörv (2) második oldalát (2b) a nyakörv szélessége (2w) mentén legalább részben fedi.

1. ábra

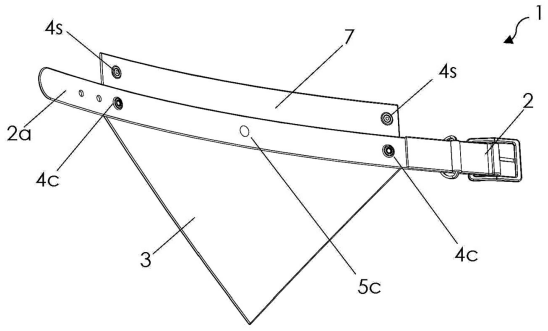

(51) **A47J 37/06** (2006.01)
A47J 37/07 (2006.01)

(11) **0005253** 2020.12.11.

(21) **U 19 00195**

(22) **2018.10.10.**

(67) P1800351 2018.10.10. HU

(73) Kolos László, Budapest (HU)

(72) Kolos László, Budapest, (HU)

(54) **Grillsütő**

(74) SBGK Szabadalmi Ügyvivői Iroda, Budapest

(57)

Grillsütő (1), amelynek lábakon álló vázszerkezete és a grillezéshez szükséges tűzteret befogadó, nyitható fedéllel ellátott háza van, azzal jellemezve, hogy grillező teret befogadó, a függőleges és vízszintes elemekből (20, 18, 19) álló vázszerkezetre (17) épült háza (2), a ház (2) hátsó falában lévő tárolóban (6) kialakított tűztere (9), a ház (2) elülső részében lévő hátulról a tűztér (9) által határolt, elölről ajtóval (3) lezárt grillezőtere (44) és a grillezőtérbe (44) helyezhető nyársa (32) van, ahol a ház (2) oldalfalaiban (5a, 5b) a grillezőtérbe (44) helyezhető nyársat (32) befogadó kivágások (14) vannak kialakítva, a ház (2) oldalfalán (5b) motor (12) és a motort (12) működtető áramforrása (15) van elhelyezve, a ház (2) alsó részében a grillezőtér (44) alatt egy rács (40), a rács (40) alatt egy, a ház (2) hátsó fala felől a tűztér (9) alól kihúzható, fogantyúval (10) ellátott tálca (4) van elhelyezve, valamint a házat (2) felülről lezáró fedele (7) és a fedélhez (7) csatlakozó füstelvezetője (8), továbbá a ház (2) függőleges elemének (20) alsó végéhez csatlakozó, a ház (2) lábait (16) képező csatlakozóelemei (25) vannak.

4. ábra

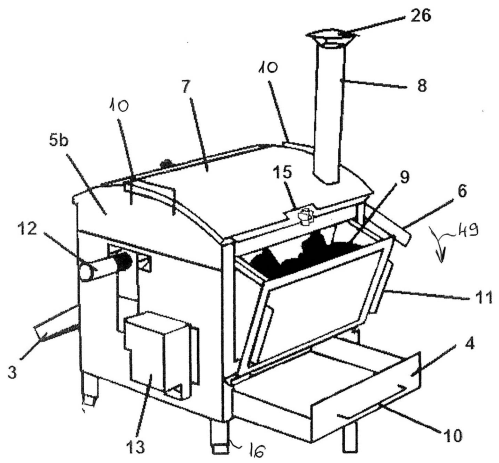

(51) A61L 9/00 (2006.01)

(11) 0005255 2020.12.16.

(21) U 20 00124

(22) 2020.07.28.

(73) Airvent Légtechnikai Zrt., Kecskemét (HU)

(72) Kutor László, Pilisborosjenő, (HU)
Pataki Mihály, Kecskemét, (HU)

(54) Légsterilizáló berendezés

(74) DANUBIA Szabadalmi és Jogi Iroda Kft., Budapest

(57)

Légsterilizáló berendezés (10), amely tartalmaz:
- egy házat (12), amelynek alsó oldalán légbeömlő nyílás (14), a felső oldalán pedig légkiömlő nyílás (16) van,
- a ház (12) alsó részében egy alsó légszűrő egységet (20),
- az alsó légszűrő egység (20) felett egy ventilátor egysége (30),
- a ventilátor egység (30) felett egy légsterilizáló egységet (40), amely UV-C sugárzó fénycsöveket (42) tartalmaz, és
- a légsterilizáló egység (40) felett egy felső légszűrő egységet (50),

ahol az alsó légszűrő egység (20), a ventilátor egység (30), a légsterilizáló egység (40) és a felső légszűrő egység (50) áramlási összeköttetésben áll egymással,
azzal jellemezve, hogy
- a ventilátor egység (30) vízszintes tengelyű ventilátort tartalmaz,
- a légsterilizáló egység (40) oldalfalait UV-C fénysugárzást visszaverő lapok (44) alkotják, és
- az alsó légszűrő egység (20) és a felső légszűrő egység (50) fényzáró kialakítású.

3. ábra

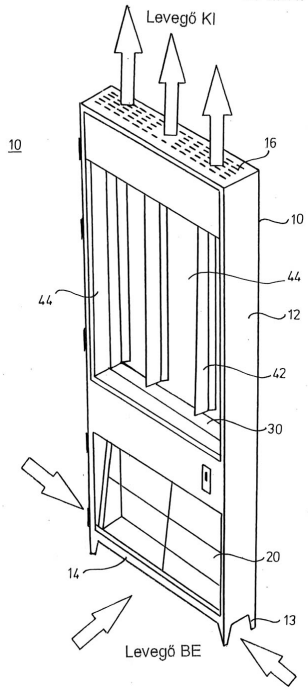

E. SZEKCIÓ - HELYHEZ KÖTÖTT LÉTESÍTMÉNYEK

(51) E04C 3/02 (2006.01)
E04C 3/20 (2006.01)
(11) 0005254 2020.12.14.
(21) U 19 00212
(22) 2019.11.07.
(73) Pápateszéri Téglaipari Kft., Pápateszér (HU)
(72) Valdinger Gábor, Pápa, (HU)
(54) Szerkezeti gerenda főleg építmények nyílásainak áthidalására
(74) Advopatent Szabadalmi és Védjegy Iroda, Budapest
(57)

Szerkezeti gerenda főleg építmények nyílásainak áthidalására, amelynek alsó- és felső öve, az alsó és felső öv között gerince van, a gerenda utószilárduló anyagból, előnyösen betonból van kialakítva, azzal jellemezve, hogy a gerenda felső övét felső gerendaelem (1), az alsó övét alsó gerendaelem (2) alkotja, a felső gerendaelemet (1) és az alsó gerendaelemet (2) összekötő gerinc (3) szilárd anyagának keresztmetszeti szélessége kisebb az alsó gerendaelem (2) és a felső gerendaelem (1) szélességénél, a felső gerendaelem (1) és az alsó gerendaelem (2) pedig erősítő betéttel (5), előnyösen betonacél huzallal van ellátva.

1. ábra

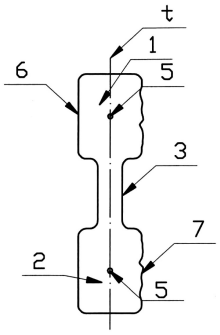

A rovat 5 darab közlést tartalmaz.

FORMATERVEZÉSI MINTAOLTALMI KÖZLEMÉNYEK

Megadott formatervezési mintaoltalmak

02. OSZTÁLY - RUHÁZATI CIKKEK ÉS RÖVIDÁRUK

(11) 0092824 2020.12.10
(21) D 20 00102
(22) 2020.08.18.
(72) Deák Krisztina, 2045 Törökbálint, Dózsa György utca 94. (HU)
(73) Deák Krisztina, 2045 Törökbálint, Dózsa György utca 94. (HU)
(54) Rögzítőelem
(55)

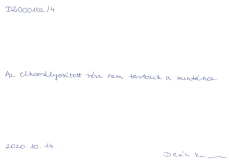

1/NaN. ábra

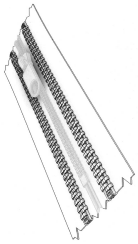
1/1. ábra

(51) 02-07

16. OSZTÁLY - FÉNYKÉPÉSZETTEL, MOZGÓKÉP FELVÉTELLEL, LEJÁTSZÁSSAL ÉS FILMKIDOLGOZÁSSAL KAPCSOLATOS BERENDEZÉSEK, OPTIKAI KÉSZÜLÉKEK

(11) 0092820 2020.12.10
(21) D 20 00109
(22) 2020.09.22.
(72) Mátrai Imre, 9153 Öttevény, Fő utca 171. (HU)
(73) Mátrai Imre, 9153 Öttevény, Fő utca 171. (HU)
(54) Arcvédő napszemüveg
(55)

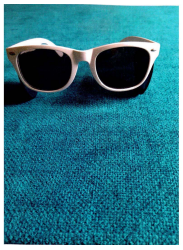
1/1. ábra

1/2. ábra

1/3. ábra

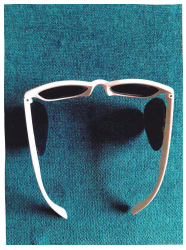
1/4. ábra

(51) 16-06

32. OSZTÁLY - GRAFIKAI JELZÉSEK ÉS LOGÓK, FELÜLETI MINTÁZATOK, DÍSZÍTÉSEK

(11) 0092825 2020.12.10

(21) D 20 00092

(22) 2020.08.06.

(72) Karvázy György, 1088 Budapest, Krúdy u. 15. (HU)

(73) Magyar Optikus Ipartestület, 1054 Budapest, Podmaniczky tér 4. (HU)

(74) Patinorg Kft., 1132 Budapest, Victor Hugo u. 6-8. (HU)

(54) Szakmai logó csoport

(55)

1/1. ábra

2/1. ábra

3/1. ábra

4/1. ábra

5/1. ábra

(51) 32-00

A rovat 3 darab közlést tartalmaz.

Formatervezési mintaoltalom megújítása

(11) 0088956
(21) D 01 00054
(22) 2001.02.06.
(54) Süteménytartó edény

---

(11) 0088960
(21) D 01 00020
(22) 2001.01.16.
(54) Fedeles kancsó

---

(11) 0088965
(21) D 01 00025
(22) 2001.01.19.
(54) Kés

---

(11) 0090649
(21) D 06 00034
(22) 2006.02.09.
(54) Díszítéssel ellátott ereszcsatorna készlet

---

(11) 0090665
(21) D 06 00059
(22) 2006.02.22.
(54) Él mezőgazdasági géphez

---

(11) 0091749
(21) D 11 00076
(22) 2011.05.12.
(54) Csomagolóanyag

---

(11) 0092413
(21) D 15 00166
(22) 2015.11.23.
(54) Konzolos építőelem

---

(11) 0092424
(21) D 15 00111
(22) 2015.07.20.
(54) Főzőeszköz

---

(11) 0092435
(21) D 15 00157
(22) 2015.11.03.
(54) Konzolos tartóelem

---

(11) 0092480
(21) D 16 00025

(22) 2016.01.25.
(54) Dísztárgy

---

(11) 0092491
(21) D 16 00039
(22) 2016.02.08.
(54) Matrica

---

(11) 0092642
(21) D 16 00018
(22) 2016.01.21.
(54) Világító eszközök, fényforrások, lámpák, állólámpák, fali vagy mennyezeti világító eszközök, csillárok

---

A rovat 12 darab közlést tartalmaz.

Vegyes formatervezési mintaoltalmi közlemények

Név-, illetve címváltozás

(11) 0092480
(21) D 16 00025
(54) Dísztárgy
(73) Csesznák Veronika, Révfülöp (HU)

A rovat 1 darab közlést tartalmaz.

NEMZETI VÉDJEGYKÖZLEMÉNYEK

Védjegybejelentések meghirdetése

(210) M 20 01572

(220) 2020.06.04.

(731) Dot-Ing 2001 Ingatlanirodák Kft., Tata (HU)

(546)

(511) 36 Biztosítás: pénzügyi ügyletek; valutaügyletek; ingatlanügyletek; biztosítási ügynöki tevékenység: hitelirodák; ingatlanügynökségek.

---

(210) M 20 01578

(220) 2020.06.05.

(731) Free From Food Kft., Paks (HU)

(740) xLex Ipar- és Szerzői Jogvédelmi Tanácsadó Bt., Budapest

(546)

(511) 35 Élelmiszerekkel kapcsolatos kis-és nagykereskedelmi szolgáltatások.

39 Étel házhozszállítás; ételt és italt tartalmazó kosarak, élelmiszer csomagok kézbesítése; éttermi ételszállítás.

43 bár- és éttermi szolgáltatások; bisztró [büfé] szolgáltatások; elvihető ételekkel kapcsolatos szolgáltatások; elvitelre készített ételekkel és italokkal kapcsolatos szolgáltatások; étel- és italszolgáltatás mobil teherautóból; ételek és italok biztosítása a vendégek otthonában; ételek és italok biztosítása bisztrókban; ételek és italok szolgáltatása éttermi vendégek számára; ételfelszolgáló eszközök kölcsönzése; ételfőzési, melegkonyhai szolgáltatások; ételkészítés; ételkészítés mások számára kiszervezéssel; étkeztetési szolgáltatások rendezvénytermek számára; éttermi szolgáltatások; éttermi szolgáltatások étel elvitelre árusításához; éttermi szolgáltatások, beleértve az engedéllyel rendelkező bárlétesítményeket, szolgáltatásokat; éttermi tájékoztató szolgáltatások; grilléttermek; mobil éttermi szolgáltatások; pizzériák; svédasztalos éttermi szolgáltatások; vállalati vendéglátás (étel és ital szolgáltatása).

---

(210) M 20 02658

(220) 2020.09.07.

(731) Egészségkártya Medical Kft., Budapest (HU)

(546)

(511) 42 Tudományos és műszaki szolgáltatások, valamint az idetartozó tervezői és kutatói tevékenység; ipari elemzési, ipari kutatási és ipari tervezési szolgáltatások; minőségellenőrzési és hitelesítési szolgáltatások; számítástechnikai hardver és szoftver tervezés és fejlesztés; szoftverek frissítése; szoftverfejlesztés szoftverkiadás

keretében; szoftver-karbantartás; szoftver mint szolgáltatás; szoftvertelepítés; szoftvertervezés; számítástechnikai tanácsadás.

44 Orvosi szolgáltatások; állatgyógyászati szolgáltatások; higiéniai és szépségápolási szolgáltatások emberek és állatok részére; mezőgazdasági, kertészeti és erdészeti szolgáltatások; orvosi ellátás; orvosi laboratóriumok által nyújtott orvosi elemzési szolgáltatások diagnosztikai és kezelési célokra; orvosi rendelők; orvosi szolgáltatások; orvosi szűrővizsgálatok.

---

(210) M 20 02713

(220) 2020.09.11.

(731) Vink Holding BV, Didam (NL)

(740) Danubia Szabadalmi és Jogi Iroda Kft., Budapest

(541) NYOMDAKER

(511) 1 Iparban használatos ragasztók; poliuretán ragasztók; ragasztócementek; feldolgozatlan műgyanták, feldolgozatlan műanyagok; ragasztók, enyv, tömítők ipari célokra.

8 Kéziszerszámok, eszközök; penge kéziszerszámokhoz; kések; kaparókések; vésők; csempevágók; csempeszerszámok; vakolókanalak; dekoratőr kések, kaparók; szerszámtáskák; szerszámtartó övek; szerszámtáskák [töltött]; jégkaparók; alkatrészek és szerelvények az összes fent említett áruhoz.

16 Nyomdaipari termékek; írószerek, ragasztók írószerekhez vagy háztartási célokra; ragasztószalagok; öntapadó csomagolószalagok; műanyag fólia csomagoláshoz; ragasztó műanyag fólia csomagoláshoz; műanyag csomagolóanyagok.

17 Kaucsuk, guttapercha, gumi, csillámpala; extrudált műanyagok lapok, rudak, tömbök formájában gyártáshoz; félig feldolgozott műanyagok; ragasztóval bevont műanyag lapok; színezett fóliák járművekhez; plasztik fóliák; műanyag fóliák; laminált műanyag lapok gyártáshoz; laminált műanyag anyagok gyártáshoz; csövek, szerelvények szintetikus anyagokból rugalmas csövekhez; tömítő, csomagoló és szigetelő anyagok; nem fém hajlékony csövek; ragasztószalagok, zsinórok, kötözők és fóliák.

---

(210) M 20 02964

(220) 2020.10.02.

(731) Enviro-Pannon Mérnöki és Szolgáltató Kft., Süttő (HU)

(740) Bán, S. Szabó & Partners Ügyvédi Iroda, Budapest

(541) uBlock

(511) 11 Világító-, fűtő-, hűtő-, gőzfejlesztő, főző-, szárító-, szellőztető, vízszolgáltató és egészségügyi készülékek és berendezések.

---

(210) M 20 03002

(220) 2020.10.07.

(731) Otthon Pláza Bt., Budapest (HU)

(541) Otthon Pláza

(511) 35 Kereskedelmi ügyletek; ingatlanmarketing; ingatlan tulajdonnal kapcsolatos reklámszolgáltatások.

36 Ingatlanközvetítés; ingatlanhoz kapcsolódó befektetési tanácsadási szolgáltatások; bevásárlóközpontokkal kapcsolatos ingatlankezelési szolgáltatások; épületek adásvételével kapcsolatos ingatlanügynökségi szolgáltatások; épületkomplexumokkal kapcsolatos ingatlankezelési szolgáltatások; föld adásvételéhez kapcsolódó ingatlanügynökségi szolgáltatások; föld ingatlan kezelés; időmegosztásos ingatlanokkal kapcsolatos szolgáltatások; föld ingatlan kezeléssel kapcsolatos tájékoztatás; időmegosztásos ingatlanok kezelése; ingatlan adminisztráció; ingatlanbefektetések; ingatlan bérbeadási szolgáltatások; ingatlan bérbeadási ügyintézés; ingatlan értékbecslés; ingatlanértékelés; ingatlan- és vagyonkezelési szolgáltatások; ingatlan-vagyonkezelői szolgáltatások; ingatlanbefektetés tervezés; ingatlan bérbeadás, lízing; ingatlan lízing és bérleti megállapodások ügyintézése; ingatlanbefektetések menedzsmentje; ingatlanbefektetések kezelésével kapcsolatos ingatlanszolgáltatások; ingatlanbefektetéssel kapcsolatos menedzsment szolgáltatások; ingatlanérték-becslés;

ingatlanberuházási tanácsadás; ingatlanirodák [apartmanok]; ingatlankezelési szolgáltatások; ingatlanközvetítés; ingatlanközvetítési szolgáltatások; ingatlanközvetítő irodák szolgáltatásai épületek értékesítésére és bérbeadására; ingatlanmenedzsment; ingatlannal és telekkel kapcsolatos ingatlanügyi tájékoztatás; ingatlannal kapcsolatos szaktanácsadás; ingatlannal kapcsolatos szolgáltatások; ingatlannal kapcsolatos ügyletek és szolgáltatások; ingatlanok bérbeadása; ingatlanok bérbeadásának ügyintézése; ingatlanok bérbeadásával kapcsolatos ügyintézés; ingatlanok bérbeadásával kapcsolatos ingatlanügynökségi szolgáltatások; ingatlanok értékbecslése; ingatlanok értékbecslésével kapcsolatos tájékoztatás; ingatlanok kezelése és értékbecslése; ingatlanok vásárlásával kapcsolatos szaktanácsadás; ingatlanügyletek; ingatlanügynöki szolgáltatások, ingatlanközvetítés; ingatlanügynöki tevékenység; ingatlanügynökség; ingatlanügynökségek; ingatlanügynökségek szolgáltatásai üzletek bérlésével és eladásával kapcsolatosan; ingatlanügynökségek szolgáltatásai; interneten keresztül történő ingatlanügyekkel kapcsolatos tájékoztatás; ipari létesítményekkel kapcsolatos ingatlankezelési szolgáltatások; irodai helyiségekkel kapcsolatos ingatlankezelési szolgáltatások; irodák [ingatlanok] bérbeadása; kereskedelmi ingatlan kezelés; kereskedelmi ingatlanokkal kapcsolatos ingatlankezelési szolgáltatások; kereskedelmi ingatlanokkal foglalkozó ügynökségek szolgáltatásai; kiskereskedelmi helyiségekkel kapcsolatos ingatlankezelési szolgáltatások; lakóingatlanokkal kapcsolatos ingatlankezelési szolgáltatások; lakossági ingatlanbefektetési tanácsadás; lakótelepekkel kapcsolatos ingatlankezelési szolgáltatások; ingatlanvagyon-kezelés; ingatlanvásárlással kapcsolatos segítségnyújtás; ügynökségek (ingatlan -); ügynökségi szolgáltatások ingatlan megbízásból történő eladásához; vagyonkezelés, ingatlankezelés; vállalati ingatlanhoz kapcsolódó tanácsadási szolgáltatások; földek bérbeadásával kapcsolatos ingatlanügynökségi szolgáltatások.

---

(210) M 20 03235

(220) 2020.10.28.

(731) Imperium Kereskedelmi és Szolgáltató Korlátolt Felelősségű Társaság, Esztergom (HU)

(740) Lovászi-Tóth Ügyvédi Iroda, Budapest

(541) Computer Imperium

(511) 9 Hordozható számítógépek, laptopok; számítógépes rendszerek; számítógépes szerverek; számítógéphez kialakított perifériák; számítógépek és számítógépes hardverek; számítógépekkel és egyéb okoseszközökkel való használatra kialakított perifériák; falilámpa szerelvények [kapcsolók]; elektrooptikai kapcsolószerkezetek, csatlakozók; villanykapcsolók; számítógépes hardverek világítás vezérléséhez; elektromos energia vezetésére, kapcsolására, átalakítására, tárolására, szabályozására vagy ellenőrzésére szolgáló készülékek és berendezések.

35 Kiskereskedelmi szolgáltatások számítógépes hardverrel kapcsolatban; kiskereskedelmi szolgáltatások számítógépes szoftverrel kapcsolatban; nagykereskedelmi szolgáltatások számítógépes hardverrel kapcsolatban; nagykereskedelmi szolgáltatások számítógépes szoftverrel kapcsolatban; informatikai berendezésekkel kapcsolatos nagykereskedelmi szolgáltatások; informatikai berendezésekkel kapcsolatos kiskereskedelmi szolgáltatások; elektromos energia vezetésére, kapcsolására, átalakítására, tárolására, szabályozására vagy ellenőrzésére szolgáló készülékek és berendezések kereskedelme; televízió készülékek kereskedelme; reklámozás; kereskedelmi ügyletek; kereskedelmi adminisztráció; irodai munkák; érzékelő kapcsoló nagykereskedelem, érzékelő kapcsoló kiskereskedelem; távvezérlő eszközök nagykereskedelme az IOT számára, távvezérlő eszközök kiskereskedelme az IOT számára; intelligens érzékelő kapcsolók nagykereskedelme, intelligens érzékelő kapcsolók kiskereskedelme.

37 Számítógép javítási szolgáltatások; számítógép-karbantartási szolgáltatások; számítógép telepítési szolgáltatások; számítógépek és számítógép perifériák telepítése, javítása és karbantartása; számítógépek telepítése, üzembe helyezése; számítógépes hardverekkel kapcsolatos karbantartási szolgáltatások; számítógépes hardverek és telekommunikációs berendezések üzembe helyezése, karbantartása és javítása; számítógépes hardverek [üzembe helyezés, karbantartás és javítás].

42 Számítógépek specifikációinak tervezése; számítógépek tervezése; számítógépes hardverek és szoftverek tervezése; számítógépes hardverek és szoftverek fejlesztése; számítógépes hardverek fejlesztése; számítógépes

rendszerek fejlesztése; számítógépes szoftverek telepítése, karbantartása, frissítése és bővítése; számítógépek fejlesztése.

---

(210) M 20 03376

(220) 2020.11.10.

(731) Wertán Kinga Klára, Erdőkertes (HU)

(541) INTIM MEDICAL THERAPY SYSTEM 2020 WERTÁN KINGA

(511) 41 Egészségnevelés prevenciós és rehabilitációs célzattal; szakmai képzés; sport- és kultúrális tevékenységek.

---

(210) M 20 03411

(220) 2020.11.12.

(731) Melis Investment Kft., Budapest (HU)

(740) Dr. Rácz Zoltán Ügyvédi Iroda, Budapest

(546)

SWANSPA

(511) 44 Orvosi szolgáltatások; állategészségügyi szolgáltatások; emberi higiéniás és szépségápolási szolgáltatások; higiéniai és szépségápolási szolgáltatások állatok számára; mezőgazdasági, kertészeti és erdészeti szolgáltatások.

---

(210) M 20 03577

(220) 2020.11.20.

(731) Horváth Péter, Debrecen (HU)

(740) Dr. Alexa Péter, Debrecen

(546)

(511) 16 Papír és karton; nyomdaipari termékek; könyvkötészeti anyagok; fényképek; papíráruk és irodaszerek, bútorok kivételével; papíripari vagy háztartási ragasztóanyagok; rajzkellékek és művészeti kellékek; ecsetek; tanítási és oktatási anyagok; műanyag lapok, fóliák és tasakok csomagoláshoz; nyomdabetűk, klisék.

25 Ruházati cikkek, cipők, fejfedők.

---

(210) M 20 03748

(220) 2020.12.07.

(731) BioVitaMix Feldolgozó és Kereskedelmi Kft., Hódmezővásárhely (HU)

(740) Dr. Papp Zoltán Ernő, Szeged

(546)

(511) 32 Sörök és sörtermékek.

---

(210) M 20 03951

(220) 2020.12.22.

(731) MVM Magyar Villamos Művek Zártkörűen Működő Részvénytársaság, Budapest (HU)

(546) MVM Hálózat

(511) 4 Ipari olajok és zsírok, viasz; kenőanyagok; porfelszívó, portalanító és porlekötő termékek; tüzelőanyagok (beleértve a motorbenzineket) és világítóanyagok; viaszgyertyák, gyertyabelek; elektromos energia.

6 Nem nemesfémek és ezek ötvözetei, ércek; fém építőanyagok; hordozható fémszerkezetek; nem elektromos fémkábelek és fémvezetékek; kisméretű fémáru; fémtartályok tároláshoz vagy szállításhoz; páncélszekrények; cégtáblák, cégérek fémből; jelzőelemek, szimbólumok fémből, nem világítóak és nem mechanikusak; jelzőoszlopok fémből, nem világítóak; jelzőpanelek fémből, nem világítóak, nem mechanikusak; napelemeket magába foglaló, fém tetőszerkezetek.

9 Tudományos célra szolgáló, kutatási, navigációs, földmérő, fényképészeti, mozgóképes, audiovizuális, optikai, súlymérő, mérő-, jelző-, észlelő, tesztelő, ellenőrző, életmentő és oktató berendezések és felszerelések; elektromos energia vezetésére,kapcsolására, átalakítására, tárolására, szabályozására vagy az ellátás vagy felhasználás ellenőrzésére szolgáló készülékek és berendezések; hangok, képek vagy adatok rögzítésére, továbbítására, másolására vagy feldolgozására szolgáló készülékek és eszközök; rögzített és letölthető média, számítógépes szoftver, üres digitális vagy analóg rögzítő és tároló média; szerkezetek érmebedobással működő készülékekhez; pénztárgépek, számolóeszközök; számítógépek és számítógépes perifériák; búvárruhák, búvármaszkok, füldugók búvárok számára, orrcsipeszek búvárok és úszók számára, kesztyűk búvárok számára, víz alatti úszáshoz használt légzőkészülékek; tűzoltó készülékek.

19 Nem fém anyagok, építéshez és építkezéshez; nem fém merev csővek építéshez; aszfalt, szurok, kátrány és bitumen; hordozható szerkezetek nem fémből; emlékművek nem fémből.

35 Reklámozás; kereskedelmi ügyletek; kereskedelmi adminisztráció; irodai munkák.

36 Biztosítás; pénzügyi ügyletek; valutaügyletek; ingatlanügyletek.

37 Építkezés; elektromos vezetékek felújítása; elektromos kivitelezési, üzembe helyezési szolgáltatások; elektromos és áramfejlesztő gépek üzembe helyezése; elektromos vezetékek felújítása, javítása és karbantartása; elektromos berendezések zavarmentesítése; elektromos berendezések javítása; elektromos generátorok és szélturbinák javítása; elektromos járművek újratöltésére vonatkozó szolgáltatások; elektromos világító- és áramellátó rendszerek üzembe helyezése; villamos vezetékek javítása; villamos vezetékekkel kapcsolatos szolgáltatások; villamossági, elektronikai kivitelezési szolgáltatások; mechanikus és villamos berendezések karbantartáshoz és javításához kapcsolódó tanácsadás; áramellátó berendezések vészhelyzeti szervizelése; áramfejlesztők javítása és karbantartása; áramfejlesztő berendezések, generátorok üzembe helyezése; áramfejlesztő készülékek és berendezések javítása; áramfejlesztő készülékek és berendezések szervizelése; áramfejlesztő készülékek és berendezések karbantartása; áramfejlesztési célra szánt készülékek üzembe helyezése; napelemes áramellátó rendszerek üzembe helyezése nem lakóépületekhez; áramfejlesztő készülékek és berendezések karbantartása, szervizelése és javítása; áramelosztó vagy - szabályozógépek és berendezések javítása vagy karbantartása.

38 Távközlés.

39 Szállítás; áruk csomagolása és raktározása; utazásszervezés.

40 Áramfejlesztés; elektromos áram fejlesztése; áram előállítás napenergiából; gáz- és áramfejlesztés; áramfejlesztés geotermikus energiából; áram szélenergiából való előállítása; elektromos áram hullámenergiából történő előállítása; energiatermelés; energiatermelés erőművekben; energiatermelés atomerőművekben; megújuló energiaforrásokból származó villamosenergia-termelés; elektromos energia előállításával kapcsolatos tanácsadási szolgáltatások; elektromos áram szén-dioxid leválasztás és tárolás útján történő előállítása.

41 Nevelés; szakmai képzés; szórakoztatás; sport- és kulturális tevékenységek.

42 Tudományos és műszaki szolgáltatások, valamint az idetartozó tervezői és kutatói tevékenység; ipari elemzési és ipari kutatási szolgáltatások; számítástechnikai hardver és szoftver tervezés és fejlesztés.

---

(210) M 20 03952

(220) 2020.12.22.

(731) MVM Magyar Villamos Művek Zártkörűen Működő Részvénytársaság, Budapest (HU)

(546) MVM Hálózat

(511) 4 Ipari olajok és zsírok, viasz; kenőanyagok; porfelszívó, portalanító és porlekötő termékek; tüzelőanyagok (beleértve a motorbenzineket) és világítóanyagok; viaszgyertyák, gyertyabelek; elektromos energia.

6 Nem nemesfémek és ezek ötvözetei, ércek; fém építőanyagok; hordozható fémszerkezetek; nem elektromos fémkábelek és fémvezetékek; kisméretű fémáru; fémtartályok tároláshoz vagy szállításhoz; páncélszekrények; cégtáblák, cégérek fémből; jelzőelemek, szimbólumok fémből, nem világítóak és nem mechanikusak; jelzőoszlopok fémből, nem világítóak; jelzőpanelek fémből, nem világítóak, nem mechanikusak; napelemeket magába foglaló, fém tetőszerkezetek.

9 Tudományos célra szolgáló, kutatási, navigációs, földmérő, fényképészeti, mozgóképes, audiovizuális, optikai, súlymérő, mérő-, jelző-, észlelő, tesztelő, ellenőrző, életmentő és oktató berendezések és felszerelések; elektromos energia vezetésére, kapcsolására, átalakítására, tárolására, szabályozására vagy az ellátás vagy felhasználás ellenőrzésére szolgáló készülékek és berendezések; hangok, képek vagy adatok rögzítésére, továbbítására, másolására vagy feldolgozására szolgáló készülékek és eszközök; rögzített és letölthető média, számítógépes szoftver, üres digitális vagy analóg rögzítő és tároló média; szerkezetek érmebedobással működő készülékekhez; pénztárgépek, számolóeszközök; számítógépek és számítógépes perifériák; búvárruhák, búvármaszkok, füldugók búvárok számára, orrcsipeszek búvárok és úszók számára, kesztyűk búvárok számára, víz alatti úszáshoz használt légzőkészülékek; tűzoltó készülékek.

19 Nem fém anyagok, építéshez és építkezéshez; nem fém merev csővek építéshez; aszfalt, szurok, kátrány és bitumen; hordozható szerkezetek nem fémből; emlékművek nem fémből.

35 Reklámozás; kereskedelmi ügyletek; kereskedelmi adminisztráció; irodai munkák.

36 Biztosítás; pénzügyi ügyletek; valutaügyletek; ingatlanügyletek.

37 Építkezés; elektromos vezetékek felújítása; elektromos kivitelezési, üzembe helyezési szolgáltatások; elektromos és áramfejlesztő gépek üzembe helyezése; elektromos vezetékek felújítása, javítása és karbantartása; elektromos berendezések zavarmentesítése; elektromos berendezések javítása; elektromos generátorok és szélturbinák javítása; elektromos járművek újratöltésére vonatkozó szolgáltatások; elektromos világító- és áramellátó rendszerek üzembe helyezése; villamos vezetékek javítása; villamos vezetékekkel kapcsolatos szolgáltatások; villamossági, elektronikai kivitelezési szolgáltatások; mechanikus és villamos berendezések karbantartáshoz és javításához kapcsolódó tanácsadás; áramellátó berendezések vészhelyzeti szervizelése; áramfejlesztők javítása és karbantartása; áramfejlesztő berendezések, generátorok üzembe helyezése; áramfejlesztő készülékek és berendezések javítása; áramfejlesztő készülékek és berendezések szervizelése; áramfejlesztő készülékek és berendezések karbantartása; áramfejlesztési célra szánt készülékek üzembe helyezése; napelemes áramellátó rendszerek üzembe helyezése nem lakóépületekhez; áramfejlesztő készülékek és berendezések karbantartása, szervizelése és javítása; áramelosztó vagy - szabályozógépek és berendezések javítása vagy karbantartása.

38 Távközlés.

39 Szállítás; áruk csomagolása és raktározása; utazásszervezés.

40 Áramfejlesztés; elektromos áram fejlesztése; áram előállítás napenergiából; gáz- és áramfejlesztés; áramfejlesztés geotermikus energiából; áram szélenergiából való előállítása; elektromos áram hullámenergiából történő előállítása; energiatermelés; energiatermelés erőművekben; energiatermelés atomerőművekben; megújuló energiaforrásokból származó villamosenergia-termelés; elektromos energia előállításával kapcsolatos tanácsadási szolgáltatások; elektromos áram szén-dioxid leválasztás és tárolás útján történő előállítása.

41 Nevelés; szakmai képzés; szórakoztatás; sport- és kulturális tevékenységek.

42 Tudományos és műszaki szolgáltatások, valamint az idetartozó tervezői és kutatói tevékenység; ipari elemzési és ipari kutatási szolgáltatások; számítástechnikai hardver és szoftver tervezés és fejlesztés.

---

(210) M 21 00036

(220) 2021.01.06.

(731) Széll Tamás, Sajóivánka (HU)

(740) Dr. Rakazki Tamás, Miskolc

(546)

VISION STUDIO

(511) 35 Reklámozás; kereskedelmi ügyletek; kereskedelmi adminisztráció; irodai munkák.

38 Távközlési szolgáltatások.

41 Nevelés; szakmai képzés; szórakoztatás; sport- és kulturális tevékenységek.

---

(210) M 21 00257

(220) 2021.01.25.

(731) Egis Gyógyszergyár Zrt., Budapest (HU)

(740) dr. Szentesi Orsolya, Budapest

(541) BONISOLUTE

(511) 3 Kozmetikumok és kozmetikai készítmények.

5 Humán gyógyszerészeti készítmények; diétás anyagok gyógyászati használatra; étrend-kiegészítők; gyógyhatású kenőcsök; gyógyhatású krémek bőrre; tapaszok, kötszeranyagok.

---

(210) M 21 00258

(220) 2021.01.25.

(731) Egis Gyógyszergyár Zrt., Budapest (HU)

(740) dr. Szentesi Orsolya, Budapest

(541) BALMISOLUTE

(511) 3 Kozmetikumok és kozmetikai készítmények.

5 Humán gyógyszerészeti készítmények; diétás anyagok gyógyászati használatra; étrend-kiegészítők; gyógyhatású kenőcsök; gyógyhatású krémek bőrre; tapaszok, kötszeranyagok.

A rovat 16 darab közlést tartalmaz.

Védjegybejelentés meghirdetése és a védjegy lajstromozása különleges gyorsított eljárásban

(111) 233.603
(151) 2021.03.01.
(210) M 21 00090
(220) 2021.01.13.
(732) Takács Tamás Imre, Győr (HU)
(740) Dr. Keserű Barna Arnold, Győr
(546) baci

(511) 25 Alsóruházat, fehérneműk; fehérnemű; fehérnemű kismamáknak; funkcionális fehérnemű; leszorító bugyik, rövidnadrágok [alakformáló fehérneműk]; női alsóruházat, fehérnemű; alsónadrágok, bugyik; bugyik; francia bugyik; hosszú szárú bugyik; melltartók; alakformáló alsónemű; alakformáló ruhák; babydollok; hálóingek, babydollok; bikinik; fűzők [alsónemű]; fűzők [alsóneműk, fűzőáruk]; fűzők [ruházat, derékfűzők]; fűzők; harisnyatartók, harisnyakötők, zoknitartók; kesztyűk; kimonók; trikó [alsónemű], kombiné; otthoni köntösök; neglizsék, hálóköntösök; női alkalmi ruhák; ruházati cikkek nők számára; ruházati cikkek; harisnyaáruk, kötöttáruk; kötött alsónemű; kötöttáruk [ruházat]; övek [ruházat]; lábbelik [kivéve ortopéd lábbelik]; térdnadrágok.

---

(111) 233.658
(151) 2021.03.01.
(210) M 21 00319
(220) 2021.01.28.
(732) Dr.Domonkos István, Miskolc (HU)
(546)

ŐRANGYAL
ANNO 1890

(511) 5 Gyógyszerészeti, gyógyászati és állatgyógyászati készítmények; egészségügyi készítmények gyógyászati használatra; gyógyászati vagy állatgyógyászati használathoz adaptált diétás élelmiszerek és anyagok, bébiételek; étrend-kiegészítők emberek és állatok számára; tapaszok, kötszeranyagok; fogtömő anyagok és fogászati mintázóanyagok; fertőtlenítőszerek; kártékony állatok irtására szolgáló készítmények; gombaölő szerek (fungicidek), gyomirtó szerek (herbicidek).
35 Reklámozás; üzleti menedzsment, szervezés és adminisztráció; irodai munkák.

---

(111) 233.700
(151) 2021.03.01.
(210) M 20 03611
(220) 2020.11.24.
(732) TETŐ-PLUSZ KFT, Szekszárd (HU)
(740) Földi Julianna, Budapest
(541) KINTSUGI
(511) 9 Elektronikusan rögzített adatok; letölthető multimédiás fájlok; média tartalmak; animált rajzfilmek mozifilmek formájában; audio felvételek; audiovizuális felvételek; elektronikus kiadványok az interaktív technológia területén; elektronikus könyvek;felvételek [hangfelvételek]; filmek, mozgófilmek; hangfelvételek; hangoskönyvek; interaktív DVD-k; interaktív elektronikus kiadványok; internetről elektronikus formában letöltött heti kiadványok, publikációk; internetről letölthető digitális könyvek;internetről letölthető digitális zene; képzési kézikönyvek számítógépes programok formájában; lemezek, melyek rájuk mentett hangokat tartalmaznak;

lemezek, melyek rájuk mentett képeket tartalmaznak; lemezre felvett könyvek; letölthető elektronikusbrosúrák; letölthető elektronikus hírlevelek; letölthető elektronikus jelentések; letölthető elektronikus könyvek; letölthető elektronikus kiadványok magazinok formájában; letölthető elektronikus kiadványok, publikációk; letölthető elektronikus újságok;letölthető filmek; letölthető hangfelvételek; letölthető kiadványok, publikációk; letölthető média; letölthető oktatási média; letölthető podcast-ok; letölthető tanfolyami anyagok; letölthető videofelvételek; multi-média felvételek; műsoros interaktívCD-k; műsoros mozgófilmes videók; műsoros, nem zenés hangszalagok; műsoros, nem zenés videoszalagok; podcastok; rögzített videók; szalagon rögzített könyvek; számítógépes dokumentáció elektronikus formában; videocastok; videofelvételek; videofilmek.

25 Fejre való viselet; kalapok; lábbelik; ruházat, lábbelik és fejfedők részei; ruházati cikkek nők számára; baseball sapkák; bojtos sapkák; bőrből készült fejfedők; ellenzős sapkák; fejkendők; fejpántok sportoláshoz; fejre való sálak, fejkendők; körsálak; raszta sapkák, jamaicai sapkák; sapkák; sildes sapkák; tarka selyemkendők (baboskendők); aikido ruhák; alakformáló ruhák; alsóingek kimonókhoz [juban]; alsóingek kimonókhoz [koshimaki]; alsóingek, trikók; alsóruházat, fehérneműk; csuklyák, kapucnik [ruházat]; dzsekik; farmerruházat; felsőruházat; férfi és női ingek; fiú felsőruházat; garbó nyakú felsők; garbó nyakú ingek; garbó nyakú pulóverek; hagyományos japán ruházat; harcművészeti egyenruhák; hosszú kimonók (nagagi); hosszú ujjú alsóingek; hosszú ujjú ingek; hosszú ujjú pulóverek; ingek; japán hálóköntösök [nemaki]; japán kimonók; japán stílusú zokni (tabi); kantáros nadrágok, kertésznadrágok; kapucnis felsők; karateruhák; kendők [ruházat]; kerékpáros felsőruházat; kerékpáros nadrágok; kesztyűk; köpenyek; legging nadrágok, cicanadrágok; lezser, hétköznapi ingek; melegítő felsők, sportos pulóverek; melegítő nadrágok, tréning nadrágok; mellények; nadrágok; női alsóruházat, fehérnemű; női felsőruházat; női ingek, blúzok; női ruhák; nyomtatott pólók; oldalzsebes nadrágok; overallok, munkaruhák; papírruházat; pólóingek, kötött ingek, pólók; pólók; pulóverek, kötényruhák; rövid felsőkabát kimonókhoz (haori); rövid kertésznadrágok; rövid ujjú ingek; rövid ujjú pólók; rövid ujjú sportingek; rövidnadrágok; ruhák, edzőruhák küzdősportokhoz; ruházat sportoláshoz; sportruházat;szabadidő ruházat; térdnadrágok; vászon ruházat; bandana kendők; bermuda nadrágok; biciklisnadrágok; bikinik; blúzok; bő szárú rövidnadrágok; bő szárú szabadidős nadrágok; bodyk [alsóruházat]; bodyk [ruházat]; bokazoknik; bokszer alsónadrágok, bokszeralsók; farmerdzsekik; farmerek; kimonók; selyem nyakkendők; selyemövek, vállszalagok; selyemruházat; sport felsők, topok; szoknyák; talárok; télikabátok, nagykabátok; vízhatlan ruházat; alkalmi cipők; edzőcipők, sportcipők; férfi és női lábbeli; férfi lábbeli; férfi szandálok; japán lábujjközös szandálok (asaura-zori); japán stílusú bőrszandálok; japán stílusú facipők fából készült támasztórészei; japán stílusú fapapucsok (geta); japán stílusú nemez szandálok; japán stílusú papucsok/klumpák és szandálok; japán stílusú szandálok (zori); kiránduló cipők; lábbelik nem sportcélokra; magas szárú lábbelik; női lábbelik; női szandálok; sportcipők; szabadidőcipők; tornacipők, edzőtermi cipők; vászoncipők.

35 Reklámozási, marketing és promóciós szolgáltatások; üzleti segítségnyújtás, menedzseri és adminisztratív szolgáltatások; áruértékesítéssel kapcsolatos reklámszolgáltatások; audio-vizuális bemutatók készítése reklámcélokra; audiovizuális eszközökkel nyújtott üzleti promóciós szolgáltatások; cégek bemutatása az interneten és egyéb médiákban; digitális reklámszolgáltatások; direkt marketing szolgáltatások; divatáruk értékesítésének promóciója magazinok reklámcélú cikkeivel; hirdetés elektronikus médián, főként interneten keresztül; hirdetés és reklámozás; hirdetés folyóiratokban, prospektusokban és újságokban; hirdetés magazinokban; hirdetések elhelyezése; hirdetések készítése és elhelyezése; hirdetési- és reklám szolgáltatások; hirdetési- és reklámszolgáltatások, valamint a hozzájuk kapcsolódó tanácsadás; hirdetési szolgáltatások a közfigyelem felhívására a közjóléttel kapcsolatos területen; hirdetési szolgáltatások a közvélemény figyelmének társadalmi kérdésekre való felhívására; márkaalkotási szolgáltatások [reklámozás és népszerűsítés]; márkaalkotási szolgáltatások; márkaértékelési szolgáltatások; márkapozicionálási szolgáltatások; marketing információk nyújtása; marketing információk szolgáltatása; marketing stratégiák és koncepciók kidolgozása; marketing stratégiák tervezése; marketinggel kapcsolatos információnyújtás; mások áruinak és szolgáltatásainak marketingje; tanácsadás az üzletvezetés és marketing területén; új termékek forgalmazásával kapcsolatos reklámszolgáltatások; fogyasztói termék tanácsadás; kereskedelmi információ és tanácsadás fogyasztók számáratermékek és szolgáltatások kiválasztásával kapcsolatban; kereskedelmi információ és tanácsadás

fogyasztóknak [fogyasztói tanácsadás]; kereskedelmi információk és tanácsadás ügyfelek számára [ügyféltanácsadó üzlet]; vállalatok nevében történő áruvásárlással kapcsolatos tanácsadási szolgáltatások; hatékonysággal kapcsolatos tanácsadás; hatékonysági szaktanácsadás; üzleti folyamatkezelés és tanácsadás; üzleti konzultációs és tanácsadási szolgáltatások; üzleti segítségnyújtó szolgáltatások; üzleti stratégiafejlesztési szolgáltatások; üzleti stratégiai és tervezési szolgáltatások; üzleti tájékoztatás, információnyújtás; üzletfejlesztéssel kapcsolatos üzletviteli tanácsadás.

---

(111) 233.713
(151) 2021.03.01.
(210) M 20 03239
(220) 2020.10.29.
(732) Raiffeisen Bank Zrt., Budapest (HU)
(546)

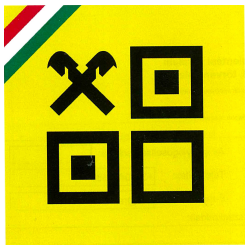

(511) 36 Biztosítás; pénzügyi ügyletek; valutaügyletek.

A rovat 4 darab közlést tartalmaz.

Lajstromozott védjegyek

(111) 232.947
(151) 2021.02.09.
(210) M 20 00908
(220) 2020.03.30.
(732) Love Productions Limited, London (GB)
(740) Danubia Szabadalmi és Jogi Iroda Kft., Budapest
(541) Ide süss! Az ország nagy cukrászversenye
(511) 9 Mozifilmek és fényképek; hang- és videofelvételek; rögzített televíziós és rádióműsorok; mozgóképek; animációs rajzfilmek; adatrögzítés, beleértve a hang-, video-, álló-, és mozgóképeket, illetve szöveget, interaktív formátumban is; programok és web-alapú audiovizuális tartalmak közvetítéses, vagy egyéb módú továbbításhoz televízióra, rádióra, mobiltelefonokra, személyi digitális asszisztensekre és személyi számítógépekre, beleértve a 3D formátumot is; a hang- és video tartalom, az állóképek és mozgóképek, az adatok és meta adatok rögzítésére, közvetítésére, továbbítására, vételére, feldolgozására, előállítására, reprodukálására, terjesztésére, újraterjesztésére, követésére, megjelölésére, kódolására és dekódolására szolgáló berendezések; mágneses adathordozók, felvevő lemezek, memóriahordozók, kompaktlemezek, optikai lemezek, interaktív kompaktlemezek, CD-ROM-ok és DVD-k, mini-diszkek, CD-lemezek, szalagok, kazetták, adattárolók, kártyák és egyéb adathordozók, hangfelvételek, videofelvételek, adatok, meta adatok, képek, grafikák, szövegek vagy programok, amelyek ilyen tartalmat hordoznak vagy ilyen tartalom hordozására szolgálnak; szoftver; számítógépes program; számítógépes szoftver, beleértve az audio, video, álló- és mozgóképek illetve adatok letöltéséhez, tárolásához, feldolgozásához, reprodukálásához, rendszerezéséhez, terjesztéséhez és újra-értékesítéséhez használt szoftvert is; alkalmazás szoftver, beleértve a mobiltelefonok, a viselhető digitális elektronikus eszközök és más hordozható digitális eszközök alkalmazás szoftvereit is; virtuális valóság szoftver, hardver és készülék; oktatási és tanító szoftverek, elektronikus oktatási és tanító készülékek, eszközök; IP-alapú számítógépes szoftverplatformok a hangok, képek és adatok előállításához, formázásához, kezeléséhez és terjesztéséhez; mobiltelefonos játékok; digitális játékok; DVD játékok; számítógépes játékszoftverek és felszerelések; számítógépes szoftverek a személyre szabott és interaktív televíziózáshoz; letölthető elektronikus kiadványok; (letölthető) csengőhangok és grafikák mobiltelefonokhoz; letölthető grafikák számítógépekhez; az internetről (letölthető) digitális zenei, audio és video felvételek; elektronikus hirdetőtáblák; egéralátétek; rádiójeladók és vevők; készülékek és műszerek a rádió és televízió adások vételére, beleértve a kábel-, a műholdas- és digitális adások vételét; szemüvegek (szemüveglencsék), napszemüvegek; az összes fent említett termék alkatrészei és szerelvényei.
16 Nyomtatott kiadványok; papír; karton; nyomtatványok; folyóiratok; könyvek; katalógusok; nyomtatott programfüzetek; fényképek; irodaszer; anyagok művészek számára; ecsetek; tanítási és oktatási anyagok; nyomdai nyomólemezek; plakátok; kártyák; képeslapok; üdvözlő kártyák; gyűjthető kártyák; meghívók; naplók; naptárak; fényképalbumok; nyomatok; ajándék táskák, ajándék dobozok, ajándék címkék és ajándék csomagolás; jegyzettömbök; írószerek és zsírkréták; matricák; kaparós matricák; bélyegek; határidőnaplók; címjegyzékek; jegyzetfüzetek; toll és ceruzatartók; asztali könyöklők; hímző, varró és kötés minták; postabélyegek; kartonból és papírból készült alátétek.
21 Háztartási vagy konyhai eszközök és tárolók; fésűk és szivacsok; ecsetek; üvegáru, porcelán és evőeszközök; dísztárgyak, szobrocskák és figurák; terítékek; tányérok és dísztányérok; fali dísztáblák; ivóedények; bögrék, korsók; kancsók; kupák; talpas poharak; palackok, szigetelt palackok és kulacsok; piknik kosarak és dobozok; tégelyek; tojástartók; tojásfőző időzítők; uzsonnás dobozok; poháralátétek; felszolgáló tálcák; gyertyatartók; szalvétagyűrűk és tartók; szappan dobozok; fogkefék; kézi működtetésű tisztító eszközök; tisztítókendők; törlőruhák; tisztító/polírozó kendők és bőrök; szarvasbőrök; polírozó kesztyűk; kanalak; jégkaparók szélvédőkhöz; szélvédő törlő illetve páramentesítő párnák és kendők; autómosó szivacsok; autómosó kesztyűk és autószárító törölközők (szarvasbőrből).

38 Távközlés; kommunikációs szolgáltatások; televízió, rádió, film, zene, audio és video tartalom sugárzása és továbbítása kábel, DTT, DSL, műhold, valamint internet és mobil hálózatokon keresztül; televízió, rádió, film, audio és video tartalom sugárzása és továbbítása mobiltelefonokra, személyi digitális asszisztensekre és személyi számítógépekre; "video-on-demand" és "near on demand" távközlés; audio, video és/vagy audiovizuális programok továbbítása (bármilyen módon); interneten keresztüli audio és video tartalom streaming (folyamatos adatátvitel); "video on demand" streams (folyamatos adatátviteli technológia általi) közvetítése a nézők részére; személyre szabott és interaktív telekommunikációs, műsorszóró és átviteli szolgáltatások; az interneten vagy más számítógépes és kommunikációs hálózatokon keresztüli műsorszóró szolgáltatások az elektronikus média, multimédiás tartalom, videók, filmek, képek, szövegek, fotók, játékok, a felhasználók által létrehozott tartalmak, audio tartalmak és információk feltöltésén, letöltésén, rögzítésén, elküldésén, bemutatásán, szerkesztésén, lejátszásán, streaming-közvetítésén, megtekintésén, előnézetén, megjelenítésén, címkézésén, blogolásán, megosztásán, kezelésén, terjesztésén, közzétételén, reprodukálásán keresztül; videomegosztó portál biztosítása; televíziós műsorszóró szolgáltatások, interaktív szolgáltatások útmutatás céljára, melyek a műsorfelvétel intelligens, automatizált kiválasztását is magában foglalják; televíziós képernyőalapú információ, a műsorszórással és visszakereséssel kapcsolatos szolgáltatások; kommunikációs szolgáltatások biztosítása rádió- és televízió műsorok eléréséhez, visszakereséséhez; összeköttetés biztosítása egy weboldal és a TV nézők között, egy interaktív televíziós portálon keresztül; webcasting és podcasting szolgáltatások; elektronikus levelező szolgáltatások; hírekkel kapcsolatos információk és hírügynökségi szolgáltatások; rádiós- és televíziós műsorszóró létesítmények bérbeadása; online elektronikus faliújságok és hirdetőtáblák biztosítása az üzenetek számítógép-felhasználók közötti továbbítására; webes naplókhoz (blogokhoz) való hozzáférés biztosítása; interaktív szavazás-szolgáltatásokhoz való hozzáférés biztosítása; hozzáférés biztosítása, illetve a hozzáférés idejének bérbeadása egy számítógépes adatbázishoz; összeköttetések biztosítása több olyan eszköz között, amelyek képesek szinkronizált műsorszóró szolgáltatások fogadására; a fentiekkel kapcsolatos tanácsadási, konzultációs és információs szolgáltatások, ideértve az olyan online szolgáltatásokat is, melyeket számítógépes hálózatról, vagy interneten, illetve extraneten keresztül biztosítanak.

41 Szórakoztatás, oktatás, rekreáció, képzés, tanítás és gyakorlat biztosítása; televízió és rádióműsorok, audio, video, álló- és mozgóképek, illetve adatok előállítása, bemutatása és terjesztése, beleértve on-line módon egy adatbázisból az interneten, műholdas vagy mobil hálózatokon vagy bármely más elektronikus, vagy digitális médián keresztül; filmek előállítása, bemutatása és terjesztése televízió és mozi részére, zene, hírek, aktuális események, sport- és oktatási információ; személyre szabott, interaktív szórakoztató szolgáltatások; interaktív televíziós és rádiós szelekciós szolgáltatások a nézők számára; kiadói szolgáltatások (beleértve az elektronikus kiadói szolgáltatásokat is); nem letölthető elektronikus kiadványok biztosítása; előadások, versenyek, játékok, vetélkedők, a közönség részvételével stúdióban zajló szórakoztató rendezvények, roadshow-k, koncertek, kiállítások és a vonatkozó rendezvények szervezése, előállítása és bemutatása; nyelvoktatás; a fentiekkel kapcsolatos tanácsadási, konzultációs és információs szolgáltatások, ideértve az olyan online szolgáltatásokat is, melyeket számítógépes hálózatról, vagy interneten, illetve extraneten keresztül biztosítanak.

---

(111) 232.948
(151) 2021.02.09.
(210) M 20 00909
(220) 2020.03.30.
(732) Love Productions Limited, London (GB)
(740) Danubia Szabadalmi és Jogi Iroda Kft., Budapest
(541) Ide süss!
(511) 9 Mozifilmek és fényképek; hang- és videofelvételek; rögzített televíziós és rádióműsorok; mozgóképek; animációs rajzfilmek; adatrögzítés, beleértve a hang-, video-, álló-, és mozgóképeket, illetve szöveget, interaktív formátumban is; programok és web-alapú audiovizuális tartalmak közvetítéses, vagy egyéb módú továbbításhoz televízióra, rádióra, mobiltelefonokra, személyi digitális asszisztensekre és személyi számítógépekre, beleértve a

3D formátumot is; a hang- és video tartalom, az állóképek és mozgóképek, az adatok és meta adatok rögzítésére, közvetítésére, továbbítására, vételére, feldolgozására, előállítására, reprodukálására, terjesztésére, újraterjesztésére, követésére, megjelölésére, kódolására és dekódolására szolgáló berendezések; mágneses adathordozók, felvevő lemezek, memóriahordozók, kompaktlemezek, optikai lemezek, interaktív kompaktlemezek, CD-ROM-ok és DVD-k, mini-diszkek, CD-lemezek, szalagok, kazetták, adattárolók, kártyák és egyéb adathordozók, hangfelvételek, videofelvételek, adatok, meta adatok, képek, grafikák, szövegek vagy programok, amelyek ilyen tartalmat hordoznak vagy ilyen tartalom hordozására szolgálnak; szoftver; számítógépes program; számítógépes szoftver, beleértve az audio, video, álló- és mozgóképek illetve adatok letöltéséhez, tárolásához, feldolgozásához, reprodukálásához, rendszerezéséhez, terjesztéséhez és újra-értékesítéséhez használt szoftvert is; alkalmazás szoftver, beleértve a mobiltelefonok, a viselhető digitális elektronikus eszközök és más hordozható digitális eszközök alkalmazás szoftvereit is; virtuális valóság szoftver, hardver és készülék; oktatási és tanító szoftverek, elektronikus oktatási és tanító készülékek, eszközök; IP-alapú számítógépes szoftverplatformok a hangok, képek és adatok előállításához, formázásához, kezeléséhez és terjesztéséhez; mobiltelefonos játékok; digitális játékok; DVD játékok; számítógépes játékszoftverek és felszerelések; számítógépes szoftverek a személyre szabott és interaktív televíziózáshoz; letölthető elektronikus kiadványok; (letölthető) csengőhangok és grafikák mobiltelefonokhoz; letölthető grafikák számítógépekhez; az internetről (letölthető) digitális zenei, audio és video felvételek; elektronikus hirdetőtáblák; egéralátétek; rádiójeladók és vevők; készülékek és műszerek a rádió és televízió adások vételére, beleértve a kábel-, a műholdas- és digitális adások vételét; szemüvegek (szemüveglencsék), napszemüvegek; az összes fent említett termék alkatrészei és szerelvényei.

16 Nyomtatott kiadványok; papír; karton; nyomtatványok; folyóiratok; könyvek; katalógusok; nyomtatott programfüzetek; fényképek; irodaszer; anyagok művészek számára; ecsetek; tanítási és oktatási anyagok; nyomdai nyomólemezek; plakátok; kártyák; képeslapok; üdvözlő kártyák; gyűjthető kártyák; meghívók; naplók; naptárak; fényképalbumok; nyomatok; ajándék táskák, ajándék dobozok, ajándék címkék és ajándék csomagolás; jegyzettömbök; írószerek és zsírkréták; matricák; kaparós matricák; bélyegek; határidőnaplók; címjegyzékek; jegyzetfüzetek; toll és ceruzatartók; asztali könyöklők; hímző, varró és kötés minták; postabélyegek; kartonból és papírból készült alátétek.

21 Háztartási vagy konyhai eszközök és tárolók; fésűk és szivacsok; ecsetek; üvegáru, porcelán és evőeszközök; dísztárgyak, szobrocskák és figurák; terítékek; tányérok és dísztányérok; fali dísztáblák; ivóedények; bögrék, korsók; kancsók; kupák; talpas poharak; palackok, szigetelt palackok és kulacsok; piknik kosarak és dobozok; tégelyek; tojástartók; tojásfőző időzítők; uzsonnás dobozok; poháralátétek; felszolgáló tálcák; gyertyatartók; szalvétagyűrűk és tartók; szappan dobozok; fogkefék; kézi működtetésű tisztító eszközök; tisztítókendők; törlőruhák; tisztító/polírozó kendők és bőrök; szarvasbőrök; polírozó kesztyűk; kanalak; jégkaparók szélvédőkhöz; szélvédő törlő illetve páramentesítő párnák és kendők; autómosó szivacsok; autómosó kesztyűk és autószárító törölközők (szarvasbőrből).

38 Távközlés; kommunikációs szolgáltatások; televízió, rádió, film, zene, audio és video tartalom sugárzása és továbbítása kábel, DTT, DSL, műhold, valamint internet és mobil hálózatokon keresztül; televízió, rádió, film, audio és video tartalom sugárzása és továbbítása mobiltelefonokra, személyi digitális asszisztensekre és személyi számítógépekre; "video-on-demand" és "near on demand" távközlés; audio, video és/vagy audiovizuális programok továbbítása (bármilyen módon); interneten keresztüli audio és video tartalom streaming (folyamatos adatátvitel); "video on demand" streams (folyamatos adatátviteli technológia általi) közvetítése a nézők részére; személyre szabott és interaktív telekommunikációs, műsorszóró és átviteli szolgáltatások; az interneten vagy más számítógépes és kommunikációs hálózatokon keresztüli műsorszóró szolgáltatások az elektronikus média, multimédiás tartalom, videók, filmek, képek, szövegek, fotók, játékok, a felhasználók által létrehozott tartalmak, audio tartalmak és információk feltöltésén, letöltésén, rögzítésén, elküldésén, bemutatásán, szerkesztésén, lejátszásán, streaming-közvetítésén, megtekintésén, előnézetén, megjelenítésén, címkézésén, blogolásán, megosztásán, kezelésén, terjesztésén, közzétételén, reprodukálásán keresztül; videomegosztó portál biztosítása; televíziós műsorszóró szolgáltatások, interaktív szolgáltatások útmutatás céljára, melyek a műsorfelvétel

intelligens, automatizált kiválasztását is magában foglalják; televíziós képernyőalapú információ, a műsorszórással és visszakereséssel kapcsolatos szolgáltatások; kommunikációs szolgáltatások biztosítása rádió- és televízió műsorok eléréséhez, visszakereséséhez; összeköttetés biztosítása egy weboldal és a TV nézők között, egy interaktív televíziós portálon keresztül; webcasting és podcasting szolgáltatások; elektronikus levelező szolgáltatások; hírekkel kapcsolatos információk és hírügynökségi szolgáltatások; rádiós- és televíziós műsorszóró létesítmények bérbeadása; online elektronikus faliújságok és hirdetőtáblák biztosítása az üzenetek számítógép-felhasználók közötti továbbítására; webes naplókhoz (blogokhoz) való hozzáférés biztosítása; interaktív szavazás-szolgáltatásokhoz való hozzáférés biztosítása; hozzáférés biztosítása, illetve a hozzáférés idejének bérbeadása egy számítógépes adatbázishoz; összeköttetések biztosítása több olyan eszköz között, amelyek képesek szinkronizált műsorszóró szolgáltatások fogadására; a fentiekkel kapcsolatos tanácsadási, konzultációs és információs szolgáltatások, ideértve az olyan online szolgáltatásokat is, melyeket számítógépes hálózatról, vagy interneten, illetve extraneten keresztül biztosítanak.

41 Szórakoztatás, oktatás, rekreáció, képzés, tanítás és gyakorlat biztosítása; televízió és rádióműsorok, audio, video, álló- és mozgóképek, illetve adatok előállítása, bemutatása és terjesztése, beleértve on-line módon egy adatbázisból az interneten, műholdas vagy mobil hálózatokon vagy bármely más elektronikus, vagy digitális médián keresztül; filmek előállítása, bemutatása és terjesztése televízió és mozi részére, zene, hírek, aktuális események, sport- és oktatási információ; személyre szabott, interaktív szórakoztató szolgáltatások; interaktív televíziós és rádiós szelekciós szolgáltatások a nézők számára; kiadói szolgáltatások (beleértve az elektronikus kiadói szolgáltatásokat is); nem letölthető elektronikus kiadványok biztosítása; előadások, versenyek, játékok, vetélkedők, a közönség részvételével stúdióban zajló szórakoztató rendezvények, roadshow-k, koncertek, kiállítások és a vonatkozó rendezvények szervezése, előállítása és bemutatása; nyelvoktatás; a fentiekkel kapcsolatos tanácsadási, konzultációs és információs szolgáltatások, ideértve az olyan online szolgáltatásokat is, melyeket számítógépes hálózatról, vagy interneten, illetve extraneten keresztül biztosítanak.

---

(111) 233.098

(151) 2020.12.15.

(210) M 19 01801

(220) 2019.06.06.

(732) MOCCA NEGRA Élelmiszeripari és Kereskedelmi Zrt., Szentendre (HU)

(740) SBGK Ügyvédi Iroda, Budapest

(541) BRAVOS

(511) 21 Eszközök, edények és tartályok háztartási és konyhai célokra; főzőedények és étkészletek, kanalak, kések és villák kivételével; megmunkálatlan vagy félig megmunkált üveg, kivéve az építéshez használt üvegeket; üveg-, porcelán- és, fajanszáruk, csészealjak, csészék, bögrék, korsók, cukorkásdobozok, dobozok üvegből, dugók üvegből, üvegdugók, edényáruk, edények, fazekak, edényfogók és -alátétek, eldobható tányérok, étkészlet, a kések, villák és kanalak kivételével, étkészletek, étlaptartók, fazekasáruk, fazékfedők, főzőedények, főzőeszközök, nem elektromos; hordozható hűtőtáskák, nem elektromos; ivóedények, kancsók, kávédarálók, (kézi-), kávéfilterek, nem elektromos; kávéfőzők, nem elektromos; kávéskannák, nem elektromos; kávéskészletek, keksztartók, kristályok, papírkosarak, papírtányérok, palackok, poharak papírból vagy műanyagból; porcelánok, szalvétatartók, tálalátétek, tányéralátétek, nem papírból vagy textilből, tányérok, tea cozy [teáskanna melegítő], teafilter-tartók, teásdobozok, teáskannák, teáskészletek [terítékek], teaszűrők, termoszok, üvegáru italokhoz, üvegedények, demizsonok [folyadék szállítására], üvegek [tárolóedények], üvegpalackok [tartályok], üvegtálak.

25 Ruházati cikkek, cipők, kalapáruk, dzsekik, esőruhák, felsőruházat, fürdőköpenyek, fürdőköntösök, fürdőruhák, úszódresszek, fürdőnadrágok, úszónadrágok, fürdőpapucsok, hímzett ruhadarabok, ingek, jelmezek, kabátok, dzsekik, kalapáruk (1), kalapáruk (2), készruhák, műbőr ruházat, öltönyök, övek [ruházat], papucsok, pizsamák, pólók, poncsók, prémsálak [szőrmék], pulóverek, pufi dzsekik [ruházat], pulóverek, kötött pulóverek, rövid ujjú ingek, ruházati cikkek, sálak, sálak [nyaksálak], sapka ellenzők, sapkák, trikók, futballcipők, fűzős

bakancsok, csizmák, hálóköntösök, pongyolák, harisnyák, harisnyanadrágok, hosszúnadrágok (1), hosszúnadrágok (2), kerékpáros ruházat, kesztyűk, kötöttáruk [ruházat], lábbelik (1), lábbelik (2), legging nadrágok, cicanadrágok, magas szárú lábbelik, mellények, nyaksálak [sálak], sportcipők (1), sportcipők (2), strandcipők, strandruházat.

29 Tej és tejtermékek; aludttej, erjesztett tej, erjesztett tejes italok étkezési célokra, magas fehérjetartalmú tej, mandulatej, mandulatej-alapú italok, milk shake-ek [tejturmixok], rizstej, szójatej, tej, tejes italok, főként tejet tartalmazó, tejhelyettesítők, tejszínhab, földimogyorótej-alapú italok, kókuszdiótej-alapú italok, kókusztej, kókusztejalapú italok, mogyorótej, növényi alapú tejszín, zabtej.

30 Kávé, pótkávé; kávé (pörkölt, őrölt, szemcsés formában); őrölt kávé; valamennyi fenti termék kizárólag szilárd halmazállapotban.

---

(111) 233.131

(151) 2021.02.11.

(210) M 20 01562

(220) 2020.06.04.

(732) Közösség a Megújuló Vidékért Egyesület, Mezőtúr (HU)

(546)

(511) 3 Kézműves szappan, ajakír, kozmetikumok, gyógynövényes fürdősó, étkezési só.

4 Kézműves gyertyák, méhviasz.

14 Ásványból, gyöngyből készült fülbevaló, karkötő, nyaklánc.

18 Kézműves vászontáska.

21 Kézműves fazekas termékek: edények, tányérok, használati és dísztárgyak; fából készült használati eszközök, dísztárgyak, háztartási eszközök.

22 Vászonzacskók tároláshoz.

29 Házi, kézműves hentesáru: kolbász, szalámi, füstölt sonka, szalonna, májas, hurka, kolbász, disznósajt, tepertő; házi, kézműves tehén, bivaly, kecske, juh tejtermékek: sajt, túró, tejföl, tejszín, vaj, joghurt, kefir, tej; hidegen sajtolt étkezési olaj: tökmag, napraforgó, repce, mogyoró; kistermelői lekvár, dzsem; kistermelői befőttek, savanyúság, konzervek; aszalt gyümölcskeverékek; háztáji gazdaságból származó nyers baromfitojás.

30 Almaszósz ízesítők/fűszerek (kistermelői); liszt (búza, zab, tönkölybúza, rizs, kukorica); csokoládé (kézműves csokoládé); ételízesítő fűszer (háztáji gazdaságból származó szárított zöldségekből készül); fűszerek, ízesítő (háztáji gazdaságból származó szárított zöldségekből készül); fűszernövények; gabonakészítmények (puffasztott búza, rizs); gyümölcsös édességek; karamellák cukorkák; kekszek, rágcsálnivaló (kézműves); kenyér (kovászos és kovász nélküli kézműves kenyér); kerti gyógynövények, tartósított ízesítőszerek; lisztből készült tészták (fürjtojásból és tyúktojásból készült tészták); méhpempő; méz; paradicsomszósz (kistermelői); propolisz; rizs; tea (kistermelői); vajas kekszek (kistermelői).

32 Kistermelői rostos ivólevek, házi szörpök, paradicsomlé, almaecet, kézműves sör.

33 Szeszes italok: bor, égetett szeszek.

35 Hagyományos népművészeti termékek kereskedelmi szolgáltatásai.

40 Népművészeti hímzés, kézimunka.

41 Kézművességgel, hagyományápolással, népművészettel kapcsolatos rendezvény szervezése, nevelés, szakmai képzés, oktatás.

43 Hagyományos étkezéssel kapcsolatos szolgáltatások, falusi turizmus.

44 Népi gyógyászattal kapcsolatos szolgáltatás.

---

(111) 233.140
(151) 2020.12.15.
(210) M 18 00463
(220) 2018.02.14.
(732) Kovács Autóalkatrész Kereskedelmi Kft., Szeged (HU)
(740) Nagy Ügyvédi Iroda, Szeged
(546)

(511) 7 Gépek, szerszámgépek, erőgépek; motorok (a szárazföldi járműmotorok kivételével); tengelykapcsolók és erőátviteli elemek (a szárazföldi járművek céljára készültek kivételével); mezőgazdasági szerszámok, kézi szerszámok kivételével; keltetőgépek; árusító automaták.
12 Légi vagy vízi közlekedési eszközök.
37 Építkezés; javítás; szerelési szolgáltatások, a gépjármű-karbantartási és javítási szolgáltatások kivételével.

---

(111) 233.540
(151) 2021.02.04.
(210) M 20 01827
(220) 2020.06.25.
(732) Novotrading Kft., Budapest (HU)
(546)

(511) 8 Ácsfúrók; ágvágók, árak [szerszámok]; árokásók [kéziszerszámok]; ásók, ásóeszközök [kéziszerszámok]; bővítőfúrók [kéziszerszámok]; csákányok, fejtőkalapácsok [kéziszerszámok]; csavarhúzók [kéziszerszámok]; csavarkihajtók [kézi működtetésű szerszámok]; csavarkulcsok [kéziszerszámok]; csavarkulcsok, csőkulcsok; csavarkulcsok, villáskulcsok [kéziszerszámok]; csavarmenetvágók [kéziszerszámok]; csempevágók [kézi működtetésű szerszámok]; csipeszek, fogók; csípőfogók [fogóvágók]; csiszolókorongok; csővágó eszközök; csővágók [kéziszerszámok]; dobozvágó kések; döngölők [kéziszerszámok]; dörzsárak, lyuktágítók; drótcsupaszítók [kéziszerszámok]; drót- és fémszalag-feszítők [kéziszerszámok]; drótkefék [kézi működtetésű szerszámok]; dugarozóvasak, tömítővasak; dugókulcsok [kéziszerszámok]; élezőkorongok [kéziszerszámok]; expanderek [kéziszerszámok]; fakalapácsok [kéziszerszámok]; faltörő kosok [kéziszerszámok]; fejszék; fejtőkések, faragókések [kéziszerszámok]; fenőeszközök; feszítővasak, emelőrudak; fogók, csipeszek; fúrófejek [kéziszerszámok]; fúrófejek [kéziszerszámok részei]; forgó szerszámok [kézi működtetésű szerszámok]; franciakulcsok, állítható csavarkulcsok; fúrók [kéziszerszámok]; fúróperselyek; fúrótartók [kéziszerszámok]; fűnyírók [kéziszerszámok]; fűrészek [kéziszerszámok]; fűrészkeretek; fűrészlapok [kéziszerszámok részei]; gerebenek [kéziszerszámok]; gereblyék [kéziszerszámok]; gérvágó ládák [kéziszerszámok]; gyaluk; gyaluvasak, gyalupengék, gyalukések; gyémántok üvegvágáshoz [kéziszerszámok részei]; gyepszellőztetők [kéziszerszámok]; gyepszélvágók [kézi működtetésű szerszámok]; gyomirtó eszközök [kéziszerszámok]; gyomláló villák [kéziszerszámok]; gyűrűs csapmérő vasak, csavarmenetvágó lemezek; harapófogók [kéziszerszámok]; hasítóbárdok; hobbi kések (szikék); homok gereblyék; hornyoló fejszék; hornyoló vésők; horonygyaluk; hosszabbítók menetfúrók támasztókarjához; imbuszkulcsok; jégvágók, jégcsákányok; kalapácsok [kéziszerszámok]; kandalló fújtatók [kéziszerszámok]; kaparókések [kéziszerszámok]; karikavágók [kéziszerszámok]; kaszagyűrűk; kaszakövek; kaszanyelek; keretek kézifűrészekhez; keretes fűrészek, ívfűrészek; kések; késnyelek; keverőpálcák festékkeveréshez; kézi autóemelők; kézi csiszolóeszközök; kézi működtetésű dekopírfűrészek; kézi szivattyúk; kézzel működtetett kerti szerszámok; kézzel működtetett kéziszerszámok; kézi működtetésű polírozó szerszámok; kisméretű sarlók; kivágó szerszámok [kéziszerszámok]; kombinált fogók; kovácskalapácsok [kéziszerszámok]; kőműves kalapácsok; köszörűkövek, fenőkövek; kőtörő kalapácsok,

nagykalapácsok; lapátok [kéziszerszámok]; levegőpumpák, kézi; lyukasztók [kéziszerszámok]; marók [kéziszerszámok]; menetfúrók, menetvágók [kéziszerszámok]; menetvágók [kéziszerszámok]; metszőkések; metszőollók; metszőollók, kerti ollók; mezőgazdasági eszközök, kézzel működtetett; nehéz fakalapácsok, balták [kéziszerszámok]; nem elektromos csavarhúzók; nyelek kézi szerszámokhoz; nyeles vésők; nyírógépek [kéziszerszámok]; nyíróollók, vágógépek; ollók; pengeélező eszközök; pengék [kéziszerszámok]; piszkavasak; pisztolyok [kéziszerszámok]; polírozó korongok [kéziszerszámok]; pontozók [kéziszerszámok]; racsnis hajtókarok [kéziszerszámok]; racsnis kulcsok [kéziszerszámok]; reszelők [kéziszerszámok]; reszelők, ráspolyok [szerszámok]; satuk [kéziszerszámok]; spatulák [kéziszerszámok]; számbeütő szerszámok; szegecselőgépek [kéziszerszámok]; szegecselő kalapácsok [kéziszerszámok]; szegecselők [kéziszerszámok]; széles fejszék, szekercék, bárdok; szemcséző, doroszoló kalapácsok; szerszámtartó kötények; szerszámtartók; szorítók [kéziszerszámok]; szorítókeretek ácsok vagy asztalosok részére; szögkiszedők [kéziszerszámok]; szögmérők [kéziszerszámok]; talajelőkészítő szerszámok [kéziszerszámok]; tömítőpisztolyok; üregező, vájatkészítő fúrófejek [kéziszerszámok részei]; üvegvágók; vágóeszközök [kéziszerszámok]; vágópengék; vágórudak [kéziszerszámok]; vágókorongok, vágókerekek [kéziszerszámok]; vágószerszámok; vakolókanalak, ültetőkanalak, kőműveskanalak; ványoló-, kallózó-, döngölőszerszámok [kézi]; vasvillák, mezőgazdasági villák; vésőszerszámok, gravírozó eszközök [kéziszerszámok]; vezetőhuzalok, mérődrótok [kéziszerszámok]; zsebkések, bicskák; zsinórverők [szerszámok].

9 Ácsvonalzók, famérő lécek; derékszögű vonalzók méréshez; feszültségvizsgálók; frekvenciamérők; hordozható mérőszalagok; mércék, mértékek, mérőműszerek; mérőberendezések; mérőeszközök; mérőléc; mérőszalagok; szögmérők [mérőműszerek]; mérőeszközök, mértékek; mérőműszerek digitális kijelzővel; libellák, vízmértékek; vízszintezők, vízmértékek; tolómérők, tolómércék.

---

(111) 233.541
(151) 2021.02.04.
(210) M 20 01835
(220) 2020.06.26.
(732) Vida Péter Pál, Szekszárd (HU)
(740) Dr. Mészáros Tünde Ügyvédi Iroda, Budapest
(546)

(511) 33 Borok.

---

(111) 233.542
(151) 2021.02.04.
(210) M 20 02005
(220) 2020.07.14.
(732) Fullspektrum Kft., Budapest (HU)
(546)

(511) 41 Elektronikus magazinok kiadása.

---

(111) 233.543
(151) 2021.02.04.
(210) M 20 02010
(220) 2020.07.15.
(732) Richter Gedeon Nyrt., Budapest (HU)

(546) Бемфола

(511) 5 Gyógyszerkészítmények.

---

(111) 233.551
(151) 2021.02.04.
(210) M 20 01833
(220) 2020.06.26.
(732) Albert Csaba Attila, Érd (HU)
(740) Dr. Benkő Ferenc, Budapest
(546)

(511) 9 Anyagok elektromos hálózatokhoz, fővezetékhez [huzalok, kábelek]; áramátalakítók, transzformátorok; áram-egyenirányítók; áramkör bekapcsolók; áramköri megszakítók (1); áramköri megszakítók (2); áramlásmérők, fogyasztásmérők; árammérők, ampermérők; armatúrák, forgórészek [elektromosság]; betörésgátló riasztókészülékek; biztonsági berendezések vasúti közlekedéshez; biztosítékok; chipkártyák [integrált áramkörös kártyák]; csatlakozások elektromos vezetékekhez; csengők [figyelmeztető berendezések]; dugók, csatlakozó aljzatok és más kapcsolások [elektromos csatlakozások]; elágazódobozok [elektromosság]; elágazódobozok [villamosság]; elágazóhüvelyek elektromos kábelekhez; elektromos érintkezők; elektromos kerítések; elektromos kollektorok; elektromos konverterek; elektronikus interaktív táblák; elektronikus numerikus kijelzők; elosztódobozok [elektromosság]; fényerő-szabályozók, elektromos; fénykibocsátó diódák [LED]; hangátvitelre szolgáló készülékek; jelzőlámpák; jelzőpanelek, világító vagy mechanikus; klímaszabályozó digitális termosztátok; lopásgátló berendezések, elektromos; napelemek, szolár akkumulátorok; napelemek villamosenergia-termeléshez; neon világítások; prizmák [optika]; számítógépes programok [letölthető szoftverek]; számítógépes programok, rögzített (1); számítógépes programok, rögzített (2); számítógépes szoftveralkalmazások, letölthető; számítógépes szoftverplatformok, rögzített vagy letölthető formában; szigetelt rézhuzalok; távirányító készülékek; töltőállomások elektromos járművekhez; világítástechnikai ballasztok [áramkorlátozó elemek]; világító jeladók; világító jelek; világító vagy mechanikai jelzések; villamosított sínek fényszórók felszerelésére; villanófények, villogók.

11 Akváriumi világítótestek; beltéri állólámpák; biztonsági lámpák; csillárok; csíraölő égők; csíraölő lámpák a levegő tisztításához; égőfejek lámpákhoz; égők, égőfejek; elektromos fűtésű szőnyegek; elektromos fűtőberendezések; elektromos fűtőszálak; elektromos ventilátorok személyes használatra; elektromos zseblámpák; fejlámpák; foglalatok elektromos lámpákhoz; folyadékhűtő berendezések; gömblámpák; hűtőszabályozó szelepek [fűtőberendezések részei]; hőszivattyúk, hőpumpák; hőtárolók; hő visszanyerő berendezések; hűtőberendezés; ionizáló készülékek a levegő vagy a víz kezelésére; irányjelző izzólámpák járművekhez; izzószálak elektromos izzókba, lámpákba; izzószálas égők; laboratóriumi lámpák; lámpaernyők; lámpaernyőtartó vázak; lámpák; lámpák, égők ünnepi díszkivilágításhoz (1); lámpák, égők ünnepi díszkivilágításhoz (2); lámpák járművekhez (1); lámpák járművekhez (2); lámpák járművekhez (3); lámpák karácsonyfákhoz, elektromos; lámpák motorkerékpárokhoz; lámpák világításra; LED-diódás világító berendezések; légkondicionáló berendezések; légkondicionálók; légkondicionáló ventilátorok; légnedvesítők; légszárítók; mennyezetvilágítások, mennyezeti lámpák; napkollektorok [fűtés]; reflektor lámpák; spotlámpák; szellőző [légkondicionáló] berendezések és készülékek; szűrők légkondicionálókhoz; utcai lámpák; ventilátorok [légkondicionáló berendezések részei]; világító berendezések és készülékek; világító házszámok; villanykörték (1); villanykörték (2).

37 Betörésvédelmi riasztórendszerek felszerelése és javítása; csővezetékek építése és karbantartása; elektromos berendezések üzembe helyezése és javítása; elektromos berendezések zavarmentesítése; elektromos járművek

újratöltésére vonatkozó szolgáltatások; fűtőberendezések üzembe helyezése és javítása; kábelfektetési szolgáltatások; légkondicionáló berendezések telepítése és javítása; raktárak építése és javítása; villanyszerelők által nyújtott szolgáltatások.

---

(111) 233.552
(151) 2021.02.04.
(210) M 20 00972
(220) 2020.04.07.
(732) ANHUI HUAMI INFORMATION TECHNOLOGY CO., LTD., Hefei, Anhui (CN)
(740) SBGK Ügyvédi Iroda, Budapest
(546) huami
(511) 35 Hirdetési és reklámszolgáltatások; üzleti információk nyújtása weboldalon keresztül; kereskedelmi közvetítői szolgáltatások; értékesítési promóciós szolgáltatások; online piactér biztosítása áruk és szolgáltatások eladói és vásárlói részére; üzletvitel sportolók számára; adatkutatás számítógépes fájlokban; adatok frissítése és karbantartása számítógépes adatbázisokban; adatindexek összeállítása kereskedelmi vagy reklámcéllal; nagy- és kiskereskedelmi szolgáltatások fitnesztermékekre, szívritmusmérő elektronikus eszközökre, elektronikus chipekre, mérlegekre, intelligens órákra, órákra, fejhallgatókra és fülhallgatókra, orvosi, gyógyászati célra szolgáló karkötőkre, hordozható aktivitásmérőkre, véroxigént-, vérnyomást-, alvást és hőmérsékletet ellenőrző hordozható aktivitásmérőkre, ruházatra és futópadokra vonatkozóan; online nagy- és kiskereskedelmi szolgáltatások fitnesz termékekre, szívritmusmérő elektronikus eszközökre, elektronikus chipekre, mérlegekre, intelligens órákra; órákra, fejhallgatókra és fülhallgatókra, orvosi, gyógyászati célra szolgáló karkötőkre, hordozható aktivitásmérőkre, véroxigént-, vérnyomást-, alvást és hőmérsékletet ellenőrző hordozható aktivitásmérőkre, ruházatra és futópadokra vonatkozóan.

---

(111) 233.553
(151) 2021.02.04.
(210) M 20 01473
(220) 2020.05.27.
(732) Lakoczky Nóra, Budapest (HU)
(541) POPCAM
(511) 35 Reklámozás; kereskedelmi ügyletek; kereskedelmi adminisztráció; marketing szolgáltatások; hangfelvételek gyártása marketing célokra; videofelvételek készítése marketing célokra; digitális marketing.

---

(111) 233.555
(151) 2021.02.04.
(210) M 20 00962
(220) 2020.04.06.
(732) VITAMED PHARMA Kft., Szeged (HU)
(740) Havas Ügyvédi Iroda, Szeged
(546)
VITAMED
Az egészséges állatokért
(511) 5 Állatgyógyászati készítmények; állatgyógyászati használathoz adaptált diétás élelmiszerek és anyagok; étrend-kiegészítők állatok számára; tapaszok, kötszeranyagok; fertőtlenítőszerek.
44 Orvosi szolgáltatások; állatgyógyászati szolgáltatások; higiéniai és szépségápolási szolgáltatások emberek vagy állatok részére; mezőgazdasági, vízgazdálkodási, kertészeti és erdőgazdasági szolgáltatások.

(111) 233.560
(151) 2021.02.08.
(210) M 20 02002
(220) 2020.07.14.
(732) ThalesNano Zrt, Budapest (HU)
(740) Danubia Szabadalmi és Jogi Iroda Kft., Budapest
(546) OZONE PRO
(511) 9 Ózonizátorok, ózonizálók, ózongenerátorok katalizátorral, amelyek a levegőben maradt ózon lebontását gyorsítják.
10 Ózongenerátorok vírusmentesítésre, illetve orvosi használatra.

---

(111) 233.563
(151) 2021.02.08.
(210) M 19 02959
(220) 2019.09.26.
(732) Beerselection Kft., Budapest (HU)
(740) dr. Török Réka, Budapest
(541) Ország Söre
(511) 41 Találkozók szervezése és lebonyolítása a szórakoztatás területén; szórakoztatási szolgáltatások közösségi szórakoztató rendezvények szervezése formájában; szórakoztatás; szórakoztatási szolgáltatások; vetélkedők rendezése (szórakoztatás); szórakoztatási célú rendezvényszervezés; szórakoztatási célú szolgáltatások szervezése; szórakoztatási célú élő bemutatók; versenyekkel kapcsolatos szórakoztatási szolgáltatások; szórakoztatási célú összejövetelek lebonyolítása; összejövetelek szervezése a szórakoztatás területén; szórakoztatási célú vetélkedők, versenyek szervezése; versenyszervezés; versenyek, versenysorozatok szervezése; versenyek szervezése; vetélkedők, versenyek szervezése; szórakoztató versenyek szervezése; versenyek és díjkiosztók rendezése; versenyek lebonyolítása az interneten; versenyek szervezése az interneten; versenyek szervezése és lebonyolítása; szórakoztató szolgáltatások versenyek formájában; vetélkedők, játékok és versenyek szervezése; játékok, vetélkedők és versenyek rendezése.

---

(111) 233.575
(151) 2021.02.09.
(210) M 20 02648
(220) 2020.09.04.
(732) eOptika Kft., Budapest (HU)
(740) Németh-Dócs Beatrix, Budapest
(546) eOptika.hu
(511) 9 Kontaktlencse, szemüveg, napszemüveg, optikai termékek.

---

(111) 233.577
(151) 2021.02.09.
(210) M 20 02642
(220) 2020.09.04.
(732) GastroMűhely Kft., Badacsonytördemic (HU)
(546) Villa Kabala rooms & gastro bistro
(511) 43 Szállásfoglalás; ideiglenes szállásadás; ideiglenes szállásbiztosítás; vendéglátás; vendéglátási szolgáltatások

[szállásadás]; vendéglátással kapcsolatos szolgáltatások; vendéglátási szolgáltatások [étel- és italszolgáltatás].

---

(111) 233.584
(151) 2021.02.09.
(210) M 20 02274
(220) 2020.08.03.
(732) Vincze Anna, Budapest (HU)
(546)

(511) 21 Eszközök, edények és tartályok háztartási és konyhai célokra; főzőedények és étkészletek, kanalak, kések és villák kivételével; fésűk és szivacsok; kefék (az ecsetek kivételével); kefegyártáshoz használt anyagok; takarítóeszközök; megmunkálatlan vagy félig megmunkált üveg, kivéve az építéshez használt üvegeket; üveg-, porcelán- és fajanszáruk.
25 Ruházati cikkek, cipők, fejfedők.
27 Szőnyegek, lábtörlők (szalmából), gyékények és nádfonatok, linóleum és más padlóburkolatok; falikárpitok, nem textilből.

---

(111) 233.585
(151) 2021.02.09.
(210) M 20 02641
(220) 2020.09.04.
(732) Méry Zoltán, Debrecen (HU)
(546) Pantastico!

(511) 30 Pékáruk; kenyér; toast kenyér; hamburger zsemle; kalács; bejgli.
35 Reklám, marketing és promóciós anyagok terjesztése.

---

(111) 233.586
(151) 2021.02.09.
(210) M 20 02086
(220) 2020.07.20.
(732) Szabolcs János, Budapest (HU)
(740) Kacsukpatent Európai Szabadalmi és Védjegy Iroda Kft., Budapest
(546)

(511) 28 Játékok; logikai játékok; játékszerek; videojátékok; számítógépes játékok; mobiltelefonos játékok.

---

(111) 233.587
(151) 2021.02.09.
(210) M 20 02283
(220) 2020.08.04.

(732) Zulinger Gizella, Budapest (HU)

(546)

(511) 20 Bútorok; ágyak; hálómatrac; párnák; díszpárnák; matracok.

---

(111) 233.588

(151) 2021.02.09.

(210) M 20 02645

(220) 2020.09.04.

(732) Szivárvány Misszió Alapítvány, Budapest (HU)

(546)

(511) 41 Nevelés; szakmai képzés; szórakoztatás; sport- és kulturális tevékenységek; felvonulások szervezése.

---

(111) 233.589

(151) 2021.02.09.

(210) M 20 02090

(220) 2020.07.21.

(732) CD-World Invest Kft., Budapest (HU)

(740) SBGK Ügyvédi Iroda, Budapest

(541) CODE

(511) 9 Letölthető grafikai tervezési sablonok; számítógéppel segített tervezés (CAD) szoftverek.

35 Bútorokkal kapcsolatos nagykereskedelmi szolgáltatások; bútorokkal kapcsolatos kiskereskedelmi szolgáltatások; bútorok értékesítéséhez kapcsolódó kiskereskedelmi szolgáltatások; lakberendezési tárgyakkal kapcsolatos nagykereskedelmi szolgáltatások; lakberendezési tárgyakkal kapcsolatos kis- és nagykereskedelmi szolgáltatások; kis- és nagykereskedelmi szolgáltatások otthoni textíliákhoz kapcsolódóan; kis- és nagykereskedelmi szolgáltatások csempéből, műanyagból, betonból, fából, textilből vagy egyéb anyagokból készült beltéri és kültéri díszburkolatokhoz kapcsolódóan; kis- és nagykereskedelmi szolgáltatások szaniterhez kapcsolódó burkolatokra vonatkozóan; konyhai berendezési tárgyakkal kapcsolatos kis- és nagykereskedelmi szolgáltatások; fürdőszobai [szaniter] berendezési tárgyakkal kapcsolatos kiskereskedelmi szolgáltatások; konyhai berendezési tárgyakkal kapcsolatos kis- és nagykereskedelmi szolgáltatások; fürdőszobai [szaniter] berendezési tárgyakkal kapcsolatos kis- és nagykereskedelmi szolgáltatások; kis- és nagykereskedelmi szolgáltatások gyertyatartókra, hamutartókra, vázákra, írószertartókra, képkeretekre, névjegykártya tartókra, újságtartó állványokra, üvegnyitókra, tolltartókra, textil falidíszekre, ceruzatartókra, asztali naptártartókra, papírnehezékekre, asztaldíszekre vonatkozóan.

42 Lakberendezési tanácsadás; tervezési szolgáltatások lakberendezéssel kapcsolatban; színek, festékek és bútorok harmonizálásával kapcsolatos lakberendezési információs szolgáltatások; színek, festékek és bútorok kombinálásával kapcsolatos lakberendezési információs szolgáltatások; belsőépítészeti szolgáltatások; belsőépítészeti tervezés; kereskedelmi belsőépítészeti tervezés; üzletek belsőépítészeti kialakítása; belsőépítészeti tervezéssel kapcsolatos szaktanácsadás; belsőépítészeti tervezési szolgáltatások butikok számára; belsőépítészeti tervezési szolgáltatások boltok számára; belsőépítészeti információkat tartalmazó weboldal biztosítása; tanácsadás a függönyök kiválasztásával kapcsolatban [belsőépítészet]; tanácsadás a bútorszövetek kiválasztásával kapcsolatban [belsőépítészet]; információnyújtás és tanácsadás; tanácsadás bútorok takaró huzatainak/védőhuzatainak kiválasztásával kapcsolatban [belsőépítészet]; konyhai berendezési tárgyak tervezése; fürdőszobai [szaniter] berendezési tárgyak tervezése; díszítő szerkezetek tervezése; egyedi tervezési szolgáltatások; díszítő minták tervezése; beltéri díszburkolatok tervezése csempéből, műanyagból, kompozit anyagokból vagy textilből; beltéri díszítő elemek tervezése csempéből, textilből; szaniterhez kapcsolódó

burkolatok tervezése; gyertyatartók, hamutartók, vázák, írószertartók, képkeretek, névjegykártya tartók, újságtartó állványok, üvegnyitók, tolltartók, textil falidíszek, ceruzatartók, asztali naptártartók, papírnehezékek, asztaldíszek tervezése és ezekhez kapcsolódó lakberendezési tanácsadás; online lakberendezési, belsőépítészeti szolgáltatásokkal kapcsolatos saját webshop működtetése.

---

(111) 233.590
(151) 2021.02.09.
(210) M 20 02465
(220) 2020.08.13.
(732) SzadaFeszt Közösségszépítő Egyesület, Szada (HU)
(546)

(511) 21 Bögrék; porcelán bögrék; cserépből készült bögrék; nemesfémből és nem nemesfémből készült bögrék; kerámia anyagból elektromosan melegített bögrék; műanyagból készült bögrék.

---

(111) 233.591
(151) 2021.02.09.
(210) M 20 02087
(220) 2020.07.20.
(732) Szabolcs János, Budapest (HU)
(740) Kacsukpatent Európai Szabadalmi és Védjegy Iroda Kft., Budapest
(541) LAVOS
(511) 28 Játékok; logikai játékok; játékszerek; videojátékok; számítógépes játékok; mobiltelefonos játékok.

---

(111) 233.592
(151) 2021.02.09.
(210) M 20 02098
(220) 2020.07.21.
(732) Dr. Józsa és Társa Bt., Nyíregyháza (HU)
(546)

(511) 44 Fogászat; fogszabályozási szolgáltatások.

---

(111) 233.594
(151) 2021.02.09.
(210) M 20 02468
(220) 2020.08.19.
(732) Kovács László, Debrecen (HU)
(546)

(511) 25 Ruházati cikkek, lábbelik, fejfedők.

---

(111) 233.595
(151) 2021.02.09.
(210) M 20 02467
(220) 2020.08.19.
(732) Magyar Dániel, Budapest (HU)
(546)

(511) 35 Reklámozás; hirdetési- és reklámszolgáltatások; szabadtéri reklámozás, hirdetés; szabadtéri reklámozási szolgáltatások; reklámtervezés és -elhelyezés; promóciós, reklám célú árubemutatás; reklámozási, főként termék népszerűsítő szolgáltatások; kültéri reklámok elkészítése és elhelyezése; kereskedelmi- és lakóingatlanokkal kapcsolatos reklámozás, hirdetés; online reklámozás; reklámozás, hirdetés socialmédián keresztül; nyomtatott reklámanyagok; reklámszórólapok terjesztése; reklámozás bannerekkel; reklámanyag-terjesztés; reklámkiadványok elkészítése; reklámhirdetések terjesztése; reklámprospektusok terjesztése; digitális reklámszolgáltatások; reklám, prospektusok terjesztése.
37 Házépítés; építőipari szolgáltatások; építés; épület karbantartás és javítás; takarítási szolgáltatások.
44 Kertészet, kertészkedés, parkosítás.

---

(111) 233.596
(151) 2021.02.09.
(210) M 20 02099
(220) 2020.07.21.
(732) Médiaszolgáltatás-támogató és Vagyonkezelő Alap, Budapest (HU)
(546)

(511) 35 Reklámozás; kereskedelmi ügyletek.
38 Távközlés; hírügynökségek; internetes fórumok biztosítása; kábeltelevíziós műsorszórás; mobiltelefonos kommunikáció; műholdas átvitel; rádióadás; rádiós kommunikáció; telefon és mobiltelefon szolgáltatások (1); telefon és mobiltelefon szolgáltatások (2); televíziós műsorszórás, közvetítés; telex szolgáltatások; üzenetek, képek továbbítása számítógépek segítségével; vezeték nélküli műsorterjesztés; video on-demand közvetítések.
41 Nevelés; szakmai képzés; szórakoztatás; sport- és kulturális tevékenységek; alkotóműhelyek szervezése és lebonyolítása; dalírás; digitális zene szolgáltatása az interneten (nem letölthető); elektronikus kiadványszerkesztés; elektronikus könyvek és folyóiratok on-line publikálása; előadóművészek szolgáltatásai; élő előadások bemutatása; eszmecserék, kollokviumok szervezése; fényképészet; filmek feliratozása; filmgyártás, kivéve a reklámfilmek; filmstúdiók; filmszínházi előadások; filmbemutatók; forgatókönyvírás; forgatókönyvírás nem reklámcélra; fotóriportok készítése; gyakorlati képzés (szemléltetés); hangfelvételek kölcsönzése; hangversenyek, koncertek szervezése és lebonyolítása; jelbeszéd fordítása; klubszolgáltatások (szórakoztatás vagy oktatás); konferenciák szervezése és lebonyolítása; kongresszusok szervezése és lebonyolítása; könyvkiadás; kulturális vagy oktatási célú kiállítások szervezése; mikrofilmezés; múzeumi szolgáltatások (bemutatók, kiállítások); művészeti alkotások bérbeadása; nem letölthető filmek biztosítása digitális videotár szolgáltatások útján; nem letölthető televízióműsorok biztosítása digitális videotár szolgáltatások útján; nem reklámcélú szövegek publikálása; oktatás biztosítása; oktatási információs szolgáltatások; on-line elérhető elektronikus publikációk, nem letölthetők; online, nem letölthető videók biztosítása; rádió- és televízióműsorok készítése; rádiós szórakoztatás; riporteri szolgáltatások; show-műsorok készítése; show műsorok szervezése;

impresszáriók szolgáltatásai; sportversenyek rendezése; stúdiószolgáltatások; szabadidős tevékenységekkel kapcsolatos tájékoztatás; szemináriumok szervezése és lebonyolítása; szimpóziumok szervezése és lebonyolítása; színházi produkciók; szinkronizálás; színpadi díszletek kölcsönzése (1); színpadi díszletek kölcsönzése (2); szórakozási, szórakoztatási információk; szórakoztatási szolgáltatások; szövegszerkesztés kivéve reklámszövegek; televíziós szórakoztatás; testnevelés, tornatanítás; varieté-előadások bemutatása; versenyek szervezése (oktatás vagy szórakoztatás); videorögzítés; videoszalagok vágása; zenei produkciók; zenekarok szolgáltatásai; zeneszerzés.

---

(111) 233.597
(151) 2021.02.09.
(210) M 20 02445
(220) 2020.08.18.
(732) dr. Balogh Tamás, Budapest (HU)
Németh Sára Bernadett, Budapest (HU)
Seres Dániel, Budapest (HU)
(541) Beyond Budapest
(511) 39 Kirándulások, túrák, társasutazások szervezése.
41 Forgatókönyvírás; idegenvezetős túrák levezetése; iskolák által nyújtott oktatási szolgáltatások; elektronikus kiadványszerkesztés; know-how átadása (képzés); nem reklámcélú szövegek publikálása; szórakoztatási szolgáltatások.
42 Szakszövegek írása.

---

(111) 233.598
(151) 2021.02.09.
(210) M 20 01366
(220) 2020.05.19.
(732) Németh Rita, Győr-Ménfőcsanak (HU)
(541) PendriveGuru
(511) 35 Ajándéktárgyak kis és nagykereskedelmi szolgáltatásai.

---

(111) 233.599
(151) 2021.02.09.
(210) M 20 01736
(220) 2020.06.19.
(732) TRIMAN Építőipari Kft., Gödöllő (HU)
(740) dr. Nagy Adrienn, Budapest
(541) TRIMAN
(511) 7 Anyagmozgató gépek berakodáshoz és kirakodáshoz; csónakmotorok, hajómotorok (1); földmunkagépek (1); földmunkagépek (2); földmunkagépek (3); földmunkagépek (4); marógépek; sínfektető gépek; útépítő gépek; vagonemelők; vasútépítő gépek; verőgépek; vetélők, hajók [géprészek]; vezetők, sínek gépekhez.
12 Billenőkocsik; billenős tehergépkocsik, kamionok; darus teherautók; hajók (1); hajók (2); mozdonyok; tehergépkocsik, teherautók, kamionok; uszályok; vasúti járművek; vasúti kocsik; vontató tehergépkocsik.
37 Aszfaltozás; daruk [építőipari gépek] kölcsönzése; építés; építkezések felügyelete [irányítás]; építőipari felszerelések kölcsönzése; exkavátorok [kotrógépek] kölcsönzése; hajóépítés; kábelfektetési szolgáltatások; útburkolás.
39 Hajórakodás; járművek kölcsönzése és bérbeadása; vasúti szállítás; vasúti teherkocsik bérbeadása; vízi járművel történő szállítás; vontatás; vontatás [szállítás].

---

(111) 233.600

(151) 2021.02.09.
(210) M 20 01364
(220) 2020.05.19.
(732) Frigostar Refrigerants Kft., Szatymaz (HU)
(740) Vreckó Attila, Sándorfalva
(546)

(511) 7 Csőhajlító gépek; csővágó gépek; sorjázógépek; egylépcsős peremezőgépek.
8 Csővágók [kéziszerszámok]; expanderek [kéziszerszámok]; kézzel működtetett kéziszerszámok; reszelők [kéziszerszámok].

---

(111) 233.601
(151) 2021.02.09.
(210) M 20 02287
(220) 2020.08.04.
(732) Tisza-tavi Fesztivál Nonprofit Kft., Szolnok (HU)
(546)

(511) 9 Hűtőmágnesek.
16 Határidőnaplók, előjegyzési naptárak; füzetek; öntapadós címkék, matricák [papíripari]; szórólapok; közlemények, kiadványok.
18 Hátizsákok; esernyők és napernyők; kulcstartók.
20 Babzsák fotelek; nyugágyak, napozó székek.
21 Kulacsok [üresen].
25 Pólók; mellények; esőköpenyek, esőkabátok; sapkák; melegítő felsők, sportos pulóverek; sportruhák és -mezek.
26 Nyakbaakasztók.
28 Játékokhoz használt labdák.
39 Utazásszervezés, kirándulásszervezés.
41 Kulturális, szórakoztatási és sport célú rendezvényszervezés; élő előadások bemutatása; előadóművészeti fesztiválok lebonyolítása; fesztiválok szervezése; fesztiválok szervezése kulturális célokra; fesztiválok szervezése szórakoztatási célokra; kulturális célú fesztiválok rendezése.
43 Vendéglátási szolgáltatások [étel- és italszolgáltatás].

---

(111) 233.602
(151) 2021.02.09.
(210) M 20 02466
(220) 2020.08.19.
(732) Csiki Tamás István, Biatorbágy (HU)

(546)

(511) 43 Vendéglátás; vendéglátással kapcsolatos szolgáltatások; vendéglátási szolgáltatások [étel- és italszolgáltatás]; éttermi szolgáltatások.

---

(111) 233.606
(151) 2021.02.11.
(210) M 20 01272
(220) 2020.05.12.
(732) Új Ház Zrt., Tényő (HU)
(541) újHÁZ Centrum
(511) 35 Reklámozás; kereskedelmi ügyletek; kereskedelmi adminisztráció; irodai munkák.

---

(111) 233.607
(151) 2021.02.11.
(210) M 20 01262
(220) 2020.05.10.
(732) Kakuszi Zsolt, Kiskőrös (HU)
(740) Török Antal, Győr
(541) Élj a Maxximumon!
(511) 32 Sörök; ásványvizek és szénsavas vizek; alkoholmentes italok; gyümölcsitalok; üdítőitalok; gyümölcslevek; szörpök; energia italok, készítmények italokhoz.
35 Árubemutatás; kiskereskedelmi tevékenység italokkal.

---

(111) 233.610
(151) 2021.02.11.
(210) M 20 01269
(220) 2020.05.12.
(732) Varga Ferenc, Budapest (HU)
(546) ARTISTICON
(511) 16 Papíripari, művészellátással összefüggő anyagok művészek részére, tanítási és oktatási anyagok művészettörténet és online műtárgykereskedelem témakörben, továbbá: papír alapú csomagolások, csomagolóanyagok.
35 Reklámozás; kereskedelmi ügyletek; kereskedelmi adminisztráció; irodai munkák.
41 Nevelés; szakmai képzés; szórakoztatás; sport- és kulturális tevékenységek.

---

(111) 233.612
(151) 2021.02.11.
(210) M 20 01798
(220) 2020.06.24.
(732) OTP BANK Nyrt., Budapest (HU)
(740) Danubia Szabadalmi és Jogi Iroda Kft., Budapest

(546)

(511) 35 Reklámozás; kereskedelmi ügyletek; kereskedelmi adminisztráció; irodai munkák; reklámozás, szóró-ajándékozás, esernyők, zászlók, ajándéktárgyak révén; hirdetések elektronikus médián és a világhálón keresztül, sugárzott és kábelen közvetített televíziós adásban és ahhoz kapcsolódó szolgáltatásokban, teletexen, zártkörű hálózatokon keresztül, hirdetések elektronikus formában távközlési úton, telefonon, mobil telefonokon keresztül.

36 Biztosítás; pénzügyi ügyletek; valutaügyletek; ingatlanügyletek; pénzügyi és banki szolgáltatások, áru- és kereskedelmi hitelügyletek, folyószámla-vezetés, jelzálogbanki szolgáltatások, befektetések kezelése, befektetési alapok vezetése és közvetítése, alapítványok pénzügyi kezelése; interneten és távközlési hálózatokon keresztül nyújtott (telebank) banki és pénzügyi szolgáltatások, lízing ügyletek, gépjármű lízing; életjáradék- és nyugdíjfolyósítási valamint biztosítási szolgáltatások (nyugdíjpénztárak), egészségpénztárak (betegbiztosítás), utazásbiztosítások, életbiztosítások, gépjármű és hajó biztosítások, lakás- ingatlan és építkezési biztosítások, műtárgybiztosítások, viszontbiztosítások; ingatlanforgalmazás, ingatlanlízing, ingatlankezelés, lakásbérlet, ingatlan beruházás, ingatlan hasznosítás (ingatlanügynökségek), ingatlan bérbeadása és vétele; sport- és kulturális tevékenységek szponzorálása.

41 Nevelés; szakmai képzés; szórakoztatás; sport- és kulturális tevékenységek, pénzügyi és banki szakmai képzés, oktatás, továbbképzés, iskolai, vállalati vagy egyéb szervezetben; vezetőképzés, felnőttoktatás; pénzügytörténeti gyűjtemények vezetése és szervezése (múzeumi szolgáltatások), sport- és kulturális tevékenységek szervezése, lebonyolítása.

---

(111) 233.613

(151) 2021.02.11.

(210) M 20 01799

(220) 2020.06.24.

(732) OTP BANK Nyrt., Budapest (HU)

(740) Danubia Szabadalmi és Jogi Iroda Kft., Budapest

(546)

(511) 35 Reklámozás; kereskedelmi ügyletek; kereskedelmi adminisztráció; irodai munkák; reklámozás, szóró-ajándékozás, esernyők, zászlók, ajándéktárgyak révén; hirdetések elektronikus médián és a világhálón keresztül, sugárzott és kábelen közvetített televíziós adásban és ahhoz kapcsolódó szolgáltatásokban, teletexen, zártkörű hálózatokon keresztül, hirdetések elektronikus formában távközlési úton, telefonon, mobil telefonokon keresztül.

36 Biztosítás; pénzügyi ügyletek; valutaügyletek; ingatlanügyletek; pénzügyi és banki szolgáltatások, áru- és kereskedelmi hitelügyletek, folyószámla-vezetés, jelzálogbanki szolgáltatások, befektetések kezelése, befektetési alapok vezetése és közvetítése, alapítványok pénzügyi kezelése; interneten és távközlési hálózatokon keresztül nyújtott (telebank) banki és pénzügyi szolgáltatások, lízing ügyletek, gépjármű lízing; életjáradék- és nyugdíjfolyósítási valamint biztosítási szolgáltatások (nyugdíjpénztárak), egészségpénztárak (betegbiztosítás), utazásbiztosítások, életbiztosítások, gépjármű és hajó biztosítások, lakás- ingatlan és építkezési biztosítások, műtárgybiztosítások, viszontbiztosítások; ingatlanforgalmazás, ingatlanlízing, ingatlankezelés, lakásbérlet, ingatlan beruházás, ingatlan hasznosítás (ingatlanügynökségek), ingatlan bérbeadása és vétele; sport- és kulturális tevékenységek szponzorálása.

41 Nevelés; szakmai képzés; szórakoztatás; sport- és kulturális tevékenységek, pénzügyi és banki szakmai képzés, oktatás, továbbképzés, iskolai, vállalati vagy egyéb szervezetben; vezetőképzés, felnőttoktatás; pénzügytörténeti gyűjtemények vezetése és szervezése (múzeumi szolgáltatások), sport- és kulturális tevékenységek szervezése, lebonyolítása.

---

(111) 233.614
(151) 2021.02.11.
(210) M 20 01800
(220) 2020.06.24.
(732) OTP BANK Nyrt., Budapest (HU)
(740) Danubia Szabadalmi és Jogi Iroda Kft., Budapest
(546)

(511) 35 Reklámozás; kereskedelmi ügyletek; kereskedelmi adminisztráció; irodai munkák; reklámozás, szóró-ajándékozás, esernyők, zászlók, ajándéktárgyak révén; hirdetések elektronikus médián és a világhálón keresztül, sugárzott és kábelen közvetített televíziós adásban és ahhoz kapcsolódó szolgáltatásokban, teletexen, zártkörű hálózatokon keresztül, hirdetések elektronikus formában távközlési úton, telefonon, mobil telefonokon keresztül.

36 Biztosítás; pénzügyi ügyletek; valutaügyletek; ingatlanügyletek; pénzügyi és banki szolgáltatások, áru- és kereskedelmi hitelügyletek, folyószámla-vezetés, jelzálogbanki szolgáltatások, befektetések kezelése, befektetési alapok vezetése és közvetítése, alapítványok pénzügyi kezelése; interneten és távközlési hálózatokon keresztül nyújtott (telebank) banki és pénzügyi szolgáltatások, lízing ügyletek, gépjármű lízing; életjáradék- és nyugdíjfolyósítási valamint biztosítási szolgáltatások (nyugdíjpénztárak), egészségpénztárak (betegbiztosítás), utazásbiztosítások, életbiztosítások, gépjármű és hajó biztosítások, lakás- ingatlan és építkezési biztosítások, műtárgybiztosítások, viszontbiztosítások; ingatlanforgalmazás, ingatlanlízing, ingatlankezelés, lakásbérlet, ingatlan beruházás, ingatlan hasznosítás (ingatlanügynökségek), ingatlan bérbeadása és vétele; sport- és kulturális tevékenységek szponzorálása.

41 Nevelés; szakmai képzés; szórakoztatás; sport- és kulturális tevékenységek, pénzügyi és banki szakmai képzés, oktatás, továbbképzés, iskolai, vállalati vagy egyéb szervezetben; vezetőképzés, felnőttoktatás; pénzügytörténeti gyűjtemények vezetése és szervezése (múzeumi szolgáltatások), sport- és kulturális tevékenységek szervezése, lebonyolítása.

---

(111) 233.615
(151) 2021.02.11.
(210) M 20 01801
(220) 2020.06.24.
(732) OTP BANK Nyrt., Budapest (HU)
(740) Danubia Szabadalmi és Jogi Iroda Kft., Budapest
(546)

(511) 35 Reklámozás; kereskedelmi ügyletek; kereskedelmi adminisztráció; irodai munkák; reklámozás, szóró-ajándékozás, esernyők, zászlók, ajándéktárgyak révén; hirdetések elektronikus médián és a világhálón keresztül, sugárzott és kábelen közvetített televíziós adásban és ahhoz kapcsolódó szolgáltatásokban, teletexen,

zártkörű hálózatokon keresztül, hirdetések elektronikus formában távközlési úton, telefonon, mobil telefonokon keresztül.

36 iztosítás; pénzügyi ügyletek; valutaügyletek; ingatlanügyletek; pénzügyi és banki szolgáltatások, áru- és kereskedelmi hitelügyletek, folyószámla-vezetés, jelzálogbanki szolgáltatások, befektetések kezelése, befektetési alapok vezetése és közvetítése, alapítványok pénzügyi kezelése; interneten és távközlési hálózatokon keresztül nyújtott (telebank) banki és pénzügyi szolgáltatások, lízing ügyletek, gépjármű lízing; életjáradék- és nyugdíjfolyósítási valamint biztosítási szolgáltatások (nyugdíjpénztárak), egészségpénztárak (betegbiztosítás), utazásbiztosítások, életbiztosítások, gépjármű és hajó biztosítások, lakás- ingatlan és építkezési biztosítások, műtárgybiztosítások, viszontbiztosítások; ingatlanforgalmazás, ingatlanlízing, ingatlankezelés, lakásbérlet, ingatlan beruházás, ingatlan hasznosítás (ingatlanügynökségek), ingatlan bérbeadása és vétele; sport- és kulturális tevékenységek szponzorálása.

41 Nevelés; szakmai képzés; szórakoztatás; sport- és kulturális tevékenységek, pénzügyi és banki szakmai képzés, oktatás, továbbképzés, iskolai, vállalati vagy egyéb szervezetben; vezetőképzés, felnőttoktatás; pénzügytörténeti gyűjtemények vezetése és szervezése (múzeumi szolgáltatások), sport- és kulturális tevékenységek szervezése, lebonyolítása.

---

(111) 233.616

(151) 2021.02.11.

(210) M 20 02339

(220) 2020.08.07.

(732) Országos Fordító és Fordításhitelesítő Iroda Zrt., Budapest (HU)

(541) OFFI Akadémia

(511) 16 Hírlevelek; kézikönyvek [útmutatók]; könyvecskék, brosúrák (1); könyvek; naptárak; nyomtatott publikációk; plakátok, falragaszok papírból vagy kartonból; prospektusok; tanítási és oktatási anyagok [kivéve készülékek, berendezések]; üdvözlőlapok, üdvözlőkártyák.

35 Adatkutatás számítógépes fájlokban; adatok frissítése és karbantartása számítógépes adatbázisokban; célzott marketing; reklámanyagok terjesztése; reklámfilmek készítése; szponzorok felkutatása; üzleti információk nyújtása weboldalon keresztül.

41 Akadémiák [oktatás]; alkotóműhelyek szervezése és lebonyolítása [képzés]; elektronikus kiadványszerkesztés; elektronikus könyvek es folyóiratok on-line publikálása; eszmecserék, kollokviumok szervezése és lebonyolítása; filmgyártás, kivéve reklámfilmek; fordítás és tolmácsolás; gyakorlati képzés [szemléltetés]; konferenciák szervezése és lebonyolítása; könyvkiadás; könyvtári szolgáltatások; kulturális vagy oktatási célú kiállítások szervezése; levelező tanfolyamok; mentorálás; oktatás biztosítása; oktatási információs szolgáltatások; oktatási vizsgáztatás; on-line elérhető elektronikus publikációk, nem letölthetők; online, nem letölthető videók biztosítása; tolmács szolgáltatások; versenyek szervezése [oktatás vagy szórakoztatás]; video rögzítés.

45 Fordítások hitelesítése, hiteles fordítások előállítása.

---

(111) 233.617

(151) 2021.02.11.

(210) M 20 02340

(220) 2020.08.07.

(732) Országos Fordító és Fordításhitelesítő Iroda Zrt., Budapest (HU)

(546)

(511) 16 Hírlevelek; kézikönyvek [útmutatók]; könyvecskék, brosúrák (1); könyvek; naptárak; nyomtatott publikációk; plakátok, falragaszok papírból vagy kartonból; prospektusok; tanítási és oktatási anyagok [kivéve

készülékek, berendezések]; üdvözlőlapok, üdvözlőkártyák.

35 Adatkutatás számítógépes fájlokban; adatok frissítése és karbantartása számítógépes adatbázisokban; célzott marketing; reklámanyagok terjesztése; reklámfilmek készítése; szponzorok felkutatása; üzleti információk nyújtása weboldalon keresztül.

41 Akadémiák [oktatás]; alkotóműhelyek szervezése és lebonyolítása [képzés]; elektronikus kiadványszerkesztés; elektronikus könyvek es folyóiratok on-line publikálása; eszmecserék, kollokviumok szervezése és lebonyolítása; filmgyártás, kivéve reklámfilmek; fordítás és tolmácsolás; gyakorlati képzés [szemléltetés]; konferenciák szervezése és lebonyolítása; könyvkiadás; könyvtári szolgáltatások; kulturális vagy oktatási célú kiállítások szervezése; levelező tanfolyamok; mentorálás; oktatás biztosítása; oktatási információs szolgáltatások; oktatási vizsgáztatás; on-line elérhető elektronikus publikációk, nem letölthetők; online, nem letölthető videók biztosítása; tolmács szolgáltatások; versenyek szervezése [oktatás vagy szórakoztatás]; video rögzítés.

45 Fordítások hitelesítése, hiteles fordítások előállítása.

---

(111) 233.618
(151) 2021.02.11.
(210) M 20 02342
(220) 2020.08.07.
(732) Csepregi Éva, Szentendre (HU)
(740) dr. Csömöre Ákos, Budapest
(546) NEOTON FAMÍLIA SZTÁRJAI
(511) 41 Nevelés; szakmai képzés; szórakoztatás; sport- és kulturális tevékenységek; előadóművészek szolgáltatásai.

---

(111) 233.619
(151) 2021.02.11.
(210) M 20 02343
(220) 2020.08.07.
(732) Luxajtó Kft., Budapest (HU)
(546) LUXAJTÓ KFT. NYÍLÁSZÁRÓT ELSŐKÉZBŐL
(511) 35 Ajtók és ablakok kis- és nagykereskedelme webshopon keresztül.
37 Ajtó és ablak beszerelése.

---

(111) 233.620
(151) 2021.02.11.
(210) M 20 02341
(220) 2020.08.06.
(732) Bagel Műhely Korlátolt Felelősségű Társaság, Budapest (HU)
(740) Dr. Szécsi Tamás, Budapest
(546) BUDAPEST BÄGEL EST. 2013
(511) 30 Bagelek [péksütemények]; friss péksütemények; pékáruk; készítmények pékáruk készítéséhez; péksütemények készítésére használt keverékek.

---

(111) 233.622
(151) 2021.02.16.
(210) M 19 02176

(220) 2019.07.11.
(732) Helló, Gyömrő! Alapítvány, Gyömrő (HU)
(740) Kelemen, Mészáros, Sándor és Társai Ügyvédi Iroda, Budapest
(541) Helló, Gyömrő!
(511) 41 Nevelés; szakmai képzés; szórakoztatás; sport- és kulturális tevékenységek.
43 Vendéglátás (élelmezés); időleges szállásadás.

---

(111) 233.623
(151) 2021.02.16.
(210) M 20 01420
(220) 2020.05.21.
(732) dr. Kalmár Mendel Gergely Kornél, Szeged (HU)
dr. Medgyesy Gábor, Budapest (HU)
Franisek Krommel, Nové Zámky (SK)
Kállai György, Szolnok (HU)
(546) GEOWIRUM®
(511) 5 Elixírek (gyógyászati készítmények); étrend-kiegészítő enzimek; növényi kivonatok gyógyszerészeti felhasználásra; oldatok, folyadékok gyógyszerészeti használatra.
30 Gabona készítmények.
31 Friss fokhagyma.

---

(111) 233.635
(151) 2021.02.16.
(210) M 20 02130
(220) 2020.07.24.
(732) Bakos Gábor, Budapest (HU)
(740) Danubia Szabadalmi és Jogi Iroda Kft., Budapest
(546) meety.
(511) 36 Ingatlan bérbeadás, lízing; irodahelyiségek bérbeadása, lízingje; bemutatótermek bérbeadása, lízingje; üzlethelyiségek bérbeadása, lízingje; ingatlanok bérbeadásával kapcsolatos ügyintézés; irodák bérbeadása közösségi munkavégzéshez.
43 Tárgyalótermek bérbeadása, lízingje; rendezvénytermek bérbeadása, lízingje.

---

(111) 233.636
(151) 2021.02.16.
(210) M 20 02316
(220) 2020.08.06.
(732) IVM Zrt., Székesfehérvár (HU)
(740) PATINORG Kft., Budapest
(541) Save Box
(511) 7 Berendezések használt termékek önműködő visszavételezésére és tárolására; berendezések használt termékek szétválogatással összekötött önműködő visszavételezésére, kezelésére és elkülönített tárolására; berendezések termékek tárolására és önműködő kiadására; berendezések különböző termékek tárolására, és felhatalmazás alapján történő önműködő kiadására; átalakítható tárolótér-részekkel rendelkező berendezések különböző termékek tárolására és önműködő kiadására.
37 Használt termékek önműködő visszavételezésére és tárolására szolgáló berendezések üzembehelyezése, karbantartása és javítása, valamint kölcsönzése; használt termékek szétválogatással összekötött önműködő

visszavételezésére, kezelésére és elkülönített tárolására szolgáló berendezések üzembe helyezése, karbantartása és javítása, valamint kölcsönzése; termékek tárolására és önműködő kiadására szolgáló berendezések üzembe helyezése, karbantartása és javítása, valamint kölcsönzése; különböző termékek tárolására, és felhatalmazás alapján történő önműködő kiadására szolgáló berendezések üzembe helyezése, karbantartása és javítása, valamint kölcsönzése; átalakítható tárolótér-részekkel rendelkező, különböző termékek tárolására és önműködő kiadására szolgáló berendezések üzembe helyezése, karbantartása és javítása, valamint kölcsönzése.

---

(111) 233.637
(151) 2021.02.16.
(210) M 20 02320
(220) 2020.08.06.
(732) IVM Zrt., Székesfehérvár (HU)
(740) Patinorg Kft., Budapest
(541) Save Share
(511) 7 Berendezések használt termékek önműködő visszavételezésére és tárolására; berendezések használt termékek szétválogatással összekötött önműködő visszavételezésére, kezelésére és elkülönített tárolására; berendezések termékek tárolására és önműködő kiadására; berendezések különböző termékek tárolására, és felhatalmazás alapján történő önműködő kiadására; átalakítható tárolótér-részekkel rendelkező berendezések különböző termékek tárolására és önműködő kiadására.
37 Használt termékek önműködő visszavételezésére és tárolására szolgáló berendezések üzembe helyezése, karbantartása és javítása, valamint kölcsönzése; használt termékek szétválogatással összekötött önműködő visszavételezésére, kezelésére és elkülönített tárolására szolgáló berendezések üzembe helyezése, karbantartása és javítása, valamint kölcsönzése; termékek tárolására és önműködő kiadására szolgáló berendezések üzembe helyezése, karbantartása és javítása, valamint kölcsönzése; különböző termékek tárolására, és felhatalmazás alapján történő önműködő kiadására szolgáló berendezések üzembe helyezése, karbantartása és javítása, valamint kölcsönzése; átalakítható tárolótér-részekkel rendelkező, különböző termékek tárolására és önműködő kiadására szolgáló berendezések üzembe helyezése, karbantartása és javítása, valamint kölcsönzése.

---

(111) 233.638
(151) 2021.02.16.
(210) M 20 01421
(220) 2020.05.21.
(732) Dr. Kalmár Mendel Gergely Kornél 75%, Szeged (HU)
Kollár-Mendel Éva Mária 25%, Szeged (HU)
(541) GEOWIRUM
(511) 5 Elixírek (gyógyászati készítmények); étrend-kiegészítő enzimek; növényi kivonatok gyógyszerészeti felhasználásra; oldatok, folyadékok gyógyszerészeti használatra.
30 Gabona készítmények.
31 Friss fokhagyma.

---

(111) 233.639
(151) 2021.02.16.
(210) M 20 02319
(220) 2020.08.06.
(732) IVM Zrt., Székesfehérvár (HU)
(740) PATINORG Kft., Budapest
(541) Save Ring
(511) 7 Berendezések használt termékek önműködő visszavételezésére és tárolására; berendezések használt termékek szétválogatással összekötött önműködő visszavételezésére, kezelésére és elkülönített tárolására; berendezések

termékek tárolására és önműködő kiadására; berendezések különböző termékek tárolására, és felhatalmazás alapján történő önműködő kiadására; átalakítható tárolótér-részekkel rendelkező berendezések különböző termékek tárolására és önműködő kiadására.

37 Használt termékek önműködő visszavételezésére és tárolására szolgáló berendezések üzembehelyezése, karbantartása és javítása, valamint kölcsönzése; használt termékek szétválogatással összekötött önműködő visszavételezésére, kezelésére és elkülönített tárolására szolgáló berendezések üzembe helyezése, karbantartása és javítása, valamint kölcsönzése; termékek tárolására és önműködő kiadására szolgáló berendezések üzembe helyezése, karbantartása és javítása, valamint kölcsönzése; különböző termékek tárolására, és felhatalmazás alapján történő önműködő kiadására szolgáló berendezések üzembe helyezése, karbantartása és javítása, valamint kölcsönzése; átalakítható tárolótér-részekkel rendelkező, különböző termékek tárolására és önműködő kiadására szolgáló berendezések üzembe helyezése, karbantartása és javítása, valamint kölcsönzése.

---

(111) 233.640

(151) 2021.02.16.

(210) M 20 02321

(220) 2020.08.06.

(732) IVM Zrt., Székesfehérvár (HU)

(740) Patinorg Kft., Budapest

(541) Save Con

(511) 7 Berendezések használt termékek önműködő visszavételezésére és tárolására; berendezések használt termékek szétválogatással összekötött önműködő visszavételezésére, kezelésére és elkülönített tárolására; berendezések termékek tárolására és önműködő kiadására; berendezések különböző termékek tárolására, és felhatalmazás alapján történő önműködő kiadására; átalakítható tárolótér-részekkel rendelkező berendezések különböző termékek tárolására és önműködő kiadására.

37 Használt termékek önműködő visszavételezésére és tárolására szolgáló berendezések üzembe helyezése, karbantartása és javítása, valamint kölcsönzése; használt termékek szétválogatással összekötött önműködő visszavételezésére, kezelésére és elkülönített tárolására szolgáló berendezések üzembe helyezése, karbantartása és javítása, valamint kölcsönzése; termékek tárolására és önműködő kiadására szolgáló berendezések üzembe helyezése, karbantartása és javítása, valamint kölcsönzése; különböző termékek tárolására, és felhatalmazás alapján történő önműködő kiadására szolgáló berendezések üzembe helyezése, karbantartása és javítása, valamint kölcsönzése; átalakítható tárolótér-részekkel rendelkező, különböző termékek tárolására és önműködő kiadására szolgáló berendezések üzembe helyezése, karbantartása és javítása, valamint kölcsönzése.

---

(111) 233.641

(151) 2021.02.16.

(210) M 20 02315

(220) 2020.08.06.

(732) IVM Zrt., Székesfehérvár (HU)

(740) PATINORG Kft., Budapest

(541) Save Pro

(511) 7 Berendezések használt termékek önműködő visszavételezésére és tárolására; berendezések használt termékek szétválogatással összekötött önműködő visszavételezésére, kezelésére és elkülönített tárolására; berendezések termékek tárolására és önműködő kiadására; berendezések különböző termékek tárolására, és felhatalmazás alapján történő önműködő kiadására; átalakítható tárolótér-részekkel rendelkező berendezések különböző termékek tárolására és önműködő kiadására.

37 Használt termékek önműködő visszavételezésére és tárolására szolgáló berendezések üzembehelyezése, karbantartása és javítása, valamint kölcsönzése; használt termékek szétválogatással összekötött önműködő visszavételezésére, kezelésére és elkülönített tárolására szolgáló berendezések üzembe helyezése, karbantartása és javítása, valamint kölcsönzése; termékek tárolására és önműködő kiadására szolgáló berendezések üzembe

helyezése, karbantartása és javítása, valamint kölcsönzése; különböző termékek tárolására, és felhatalmazás alapján történő önműködő kiadására szolgáló berendezések üzembe helyezése, karbantartása és javítása, valamint kölcsönzése; átalakítható tárolótér-részekkel rendelkező, különböző termékek tárolására és önműködő kiadására szolgáló berendezések üzembe helyezése, karbantartása és javítása, valamint kölcsönzése.

---

(111) 233.642
(151) 2021.02.16.
(210) M 20 02318
(220) 2020.08.06.
(732) IVM Zrt., Székesfehérvár (HU)
(740) PATINORG Kft., Budapest
(541) Save ReTurn
(511) 7 Berendezések használt termékek önműködő visszavételezésére és tárolására; berendezések használt termékek szétválogatással összekötött önműködő visszavételezésére, kezelésére és elkülönített tárolására; berendezések termékek tárolására és önműködő kiadására; berendezések különböző termékek tárolására, és felhatalmazás alapján történő önműködő kiadására; átalakítható tárolótér-részekkel rendelkező berendezések különböző termékek tárolására és önműködő kiadására.
37 Használt termékek önműködő visszavételezésére és tárolására szolgáló berendezések üzembehelyezése, karbantartása és javítása, valamint kölcsönzése; használt termékek szétválogatással összekötött önműködő visszavételezésére, kezelésére és elkülönített tárolására szolgáló berendezések üzembe helyezése, karbantartása és javítása, valamint kölcsönzése; termékek tárolására és önműködő kiadására szolgáló berendezések üzembe helyezése, karbantartása és javítása, valamint kölcsönzése; különböző termékek tárolására, és felhatalmazás alapján történő önműködő kiadására szolgáló berendezések üzembe helyezése, karbantartása és javítása, valamint kölcsönzése; átalakítható tárolótér-részekkel rendelkező, különböző termékek tárolására és önműködő kiadására szolgáló berendezések üzembe helyezése, karbantartása és javítása, valamint kölcsönzése.

---

(111) 233.643
(151) 2021.02.16.
(210) M 20 02501
(220) 2020.08.25.
(732) Lasernetworks Kft., Veresegyház (HU)
(546) CENTROITALIANO
Olasz nyelviskola
(511) 41 Nyelvoktatás, nyelvtanítás.

---

(111) 233.644
(151) 2021.02.16.
(210) M 20 02317
(220) 2020.08.06.
(732) IVM Zrt., Székesfehérvár (HU)
(740) PATINORG Kft., Budapest
(541) Save Flex
(511) 7 Berendezések használt termékek önműködő visszavételezésére és tárolására; berendezések használt termékek szétválogatással összekötött önműködő visszavételezésére, kezelésére és elkülönített tárolására; berendezések termékek tárolására és önműködő kiadására; berendezések különböző termékek tárolására, és felhatalmazás alapján történő önműködő kiadására; átalakítható tárolótér-részekkel rendelkező berendezések különböző termékek tárolására és önműködő kiadására.
37 Használt termékek önműködő visszavételezésére és tárolására szolgáló berendezések üzembehelyezése, karbantartása és javítása, valamint kölcsönzése; használt termékek szétválogatással összekötött önműködő

visszavételezésére, kezelésére és elkülönített tárolására szolgáló berendezések üzembe helyezése, karbantartása és javítása, valamint kölcsönzése; termékek tárolására és önműködő kiadására szolgáló berendezések üzembe helyezése, karbantartása és javítása, valamint kölcsönzése; különböző termékek tárolására, és felhatalmazás alapján történő önműködő kiadására szolgáló berendezések üzembe helyezése, karbantartása és javítása, valamint kölcsönzése; átalakítható tárolótér-részekkel rendelkező, különböző termékek tárolására és önműködő kiadására szolgáló berendezések üzembe helyezése, karbantartása és javítása, valamint kölcsönzése.

---

(111) 233.645
(151) 2021.02.16.
(210) M 20 01963
(220) 2020.07.09.
(732) Kádár György, Dunakeszi (HU)
(546)

(511) 30 Kávé, tea, kakaó, csokoládé, méz, fűszerek, cukrászsütemény, péksütemény, tápióka, gabonakészítmény.

---

(111) 233.648
(151) 2021.02.16.
(210) M 20 02224
(220) 2020.07.30.
(732) Révy Dániel, Budakalász (HU)
(546) MACHO

(511) 3 Kozmetikumok.
35 Kozmetikumokkal kapcsolatos online kiskereskedelmi szolgáltatások.

---

(111) 233.650
(151) 2021.02.16.
(210) M 20 02231
(220) 2020.07.31.
(732) Kevaimpex Zrt., Budapest (HU)
(740) Kormos Ágnes, Budapest
(541) GAST-ROAD
(511) 41 Nevelés, szórakoztatási és kulturális tevékenység; gyermek- illetve családi programok; zenés előadások szervezése, bemutatása; fesztiválok szervezése; előadóművészeti fesztiválok lebonyolítása; szórakoztatási célú fesztiválok rendezése; fesztiválok szervezése szórakoztatási célokra; szórakoztatás etnikai fesztiválok formájában; képzési célú fesztiválok rendezése; rekreációs, szabadidős fesztiválok szervezése; kulturális célú fesztiválok rendezése; oktatási célú fesztiválok rendezése; fesztiválok szervezése kulturális célokra; oktatási célú fesztiválok szervezése; zenei fesztiválokkal kapcsolatos szolgáltatások; dzsessz [jazz] zenével kapcsolatos fesztiválok szervezése; kulturális tevékenységek; kulturális szolgáltatások; kulturális tevékenységek biztosítása; kulturális célú műhelyek; kulturális események lebonyolítása; információnyújtás kulturális tevékenységekhez; kulturális tevékenységek lebonyolítása; jegyfoglalás kulturális rendezvényekre; kulturális célú bemutatók szervezése; kulturális célú ünnepségek szervezése; kulturális célú bemutatók rendezése; sport- és kulturális tevékenységek; kulturális show-k szervezése; kulturális célú műsorok szervezése; kulturális célú rendezvények szervezése; kulturális célú fesztiválok rendezése; fesztiválok szervezése kulturális célokra; közösségi kulturális rendezvények szervezése; kulturális tevékenységek intézése [szervezése]; jegyfoglalási szolgáltatások kulturális rendezvényekre; kulturális tevékenységekkel kapcsolatos tájékoztatás; szórakoztató és kulturális rendezvények szervezése; kulturális tevékenységekkel kapcsolatos konferenciák szervezése; kulturális tevékenységekkel

kapcsolatos szemináriumok rendezése; kulturális célú bemutatók, kiállítások szervezése; kulturális és művészeti rendezvények szervezése; szórakoztatási, sport és kulturális tevékenységek; kulturális célú vetélkedők, versenyek szervezése; kulturális rendezvények szervezése és lebonyolítása; kulturális tevékenységek szervezése nyári táborokhoz; közösségi sport- és kulturális események szervezése; kulturális célú gyűlések, szakmai konferenciák szervezése; kulturális vagy oktatási célú kiállítások szervezése; kulturális, szórakoztatási és sport célú rendezvényszervezés; látogatókat vonzó látványosságok biztosítása kulturális célokra; állatkiállítások szervezése kulturális vagy oktatási célokból; felhasználói értékelések szolgáltatása szórakoztató vagy kulturális célokra; jegyátvételi szolgáltatások szórakoztató, sport- és kulturális rendezvényekhez; idegenvezetős túrák lebonyolítása kulturális helyszíneken oktatási célokból; felhasználói értékelési rangsorok szolgáltatása szórakoztató vagy kulturális célokra; kulturális vagy oktatási célú kiállítások szervezése és tartása; kulturális és oktatási célú kongresszusok és konferenciák szervezése; művészeti galériák által nyújtott kulturális, oktató és szórakoztató szolgáltatások; oktató-, szórakoztató, sport- és kulturális eszközökkel és létesítményekkel kapcsolatos bérbeadási szolgáltatások; vendéglátással kapcsolatos oktatás.

43 Vendéglátás; vendéglátási szolgáltatások [szállásadás]; vendéglátással kapcsolatos szolgáltatások; vendéglátás szervezése születésnapi bulik számára; vendéglátási szolgáltatások [étel- és italszolgáltatás]; vállalati vendéglátás (étel és ital szolgáltatása).

---

(111) 233.653
(151) 2021.02.16.
(210) M 20 01874
(220) 2020.06.30.
(732) VOLMIX Közvetítő és Szolgáltató Korlátolt Felelősségű Társaság, Budapest (HU)
(740) Dr. Miskolczi Mária, Budapest
(546)

(511) 3 Nem gyógyhatású kozmetikumok és piperekészítmények.
5 Étrend-kiegészítők emberek és állatok számára.
30 Növényi eredetű sűrítők; növényi alapú kávépótlók; növényi készítmények pótkávéként való használatra; növényi ízesítőszerek/aromák [esszenciaolajok kivételével] italokhoz; növényi alapú csokoládés italok; gyógyfüves méz; gyógynövény forrázatok; nem gyógyászati használatra szánt gyógynövény teák; gyógynövényes mézes cukorkák [édességek]; italkészítéshez használt gyógynövényes ízesítők; gyógynövény készítmények italkészítéshez; nem gyógyhatású, gyógynövényes ízesítésű édességek, cukorkák.

---

(111) 233.654
(151) 2021.02.16.
(210) M 20 02238
(220) 2020.07.30.
(732) SAFE-GATE Kereskedelmi Kft., Budapest (HU)
(740) dr. Riedler Richárd Ügyvédi Iroda, Budapest
(546) SAFE-GATE+
(511) 11 Fertőtlenítő készülékek, berendezések.

---

(111) 233.655
(151) 2021.02.16.
(210) M 20 02047
(220) 2020.07.16.

(732) Hegyközségek Nemzeti Tanácsa, Budapest (HU)

(546)

(511) 33 Borok; fröccsök.
35 Reklámozás; marketing és promóciós szolgáltatások; nyilvántartások vezetése.

---

(111) 233.656

(151) 2021.02.16.

(210) M 20 02220

(220) 2020.07.30.

(732) Projcs Sándor, Budapest (HU)

(546)

(511) 35 Kereskedelmi ügyletek; marketing szolgáltatás.
41 Oktatás biztosítása; szakmai képzés.

---

(111) 233.660

(151) 2021.02.17.

(210) M 20 01517

(220) 2020.06.02.

(732) Tolnagro Kft., Szekszárd (HU)

(541) A jó állatorvos jó gyógyszerei

(511) 5 Gyógyszerészeti, gyógyászati és állatgyógyászati készítmények; egészségügyi készítmények gyógyászati használatra; gyógyászati vagy állatgyógyászati használathoz adaptált diétás élelmiszerek és anyagok, bébiételek; étrend-kiegészítők emberek és állatok számára; tapaszok, kötszeranyagok; fogtömő anyagok és fogászati mintázóanyagok; fertőtlenítőszerek; kártékony állatok irtására szolgáló készítmények; gombaölő szerek (fungicidek), gyomirtó szerek (herbicidek).
39 Szállítás; áruk csomagolása és raktározása; utazásszervezés.
44 Orvosi szolgáltatások; állatgyógyászati szolgáltatások; higiéniai és szépségápolási szolgáltatások emberek vagy állatok részére; mezőgazdasági, vízgazdálkodási, kertészeti és erdőgazdasági szolgáltatások.

---

(111) 233.661

(151) 2021.02.17.

(210) M 20 02775

(220) 2020.09.17.

(732) Horváth Márta, Simontornya (HU)

(541) Levendulászat

(511) 3 Nem gyógyhatású kozmetikumok és piperekészítmények; nem gyógyhatású fogkrémek; illatszerek, eszenciaolajok; fehérítőkészítmények és egyéb, mosásra szolgáló anyagok; tisztító-, fényesítő-, súroló-, és csiszolószerek.
43 Vendéglátás (élelmezés); időleges szállásadás.

---

(111) 233.664
(151) 2021.02.17.
(210) M 20 02771
(220) 2020.09.17.
(732) Beregszászi Mihály Csaba, Szentendre (HU)
(541) ingatlankilato.hu
(511) 35 Ingatlanmarketing; ingatlantulajdonnal kapcsolatos reklámszolgáltatások; weboldalakon található hirdetési helyek bérbeadása; interneten keresztül nyújtott reklámozási szolgáltatások; internetes reklámozási szolgáltatások; kereskedelmi- és lakóingatlanokkal kapcsolatos reklámozás, hirdetés; internetes marketing; internetes marketinggel kapcsolatos tanácsadói szolgáltatások.
36 Ingatlanközvetítés; ingatlanközvetítési szolgáltatások; ingatlanügynöki szolgáltatások, ingatlanközvetítés.

---

(111) 233.665
(151) 2021.02.17.
(210) M 19 03849
(220) 2019.12.19.
(732) Mechanet Trade Kft., Budapest (HU)
(740) dr. Kaszás Eszter, Budapest
(546)

(511) 35 Épületgépészettel kapcsolatos kis- és nagykereskedés, épületgépészethez kapcsolódó termékek webshopon keresztül történő értékesítése.

---

(111) 233.666
(151) 2021.02.17.
(210) M 20 00817
(220) 2020.03.16.
(732) Leighton Agrio Hungary Kft., Budapest (HU)
(740) dr. Fejes Ágnes, Budapest
(541) Gringo Gold
(511) 5 Gyógyszerészeti, gyógyászati és állatgyógyászati készítmények; egészségügyi készítmények gyógyászati használatra; gyógyászati vagy állatgyógyászati használathoz adaptált diétás élelmiszerek és anyagok, bébiételek; étrend-kiegészítők emberek és állatok számára; tapaszok, kötszeranyagok; fogtömő anyagok és fogászati mintázóanyagok; fertőtlenítőszerek; kártékony állatok irtására szolgáló készítmények; gombaölő szerek (fungicidek), gyomirtó szerek (herbicidek).

---

(111) 233.668
(151) 2021.02.17.
(210) M 20 01792
(220) 2020.06.24.
(732) Jóságszerviz Kft., Veresegyház (HU)
(740) Dr. Fáy Margit ügyvéd, Budapest
(541) Jóságszerviz
(511) 5 Gyógyszerészeti, gyógyászati és állatgyógyászati készítmények; egészségügyi készítmények gyógyászati használatra; gyógyászati vagy állatgyógyászati használathoz adaptált diétás élelmiszerek és anyagok, bébiételek; étrend-kiegészítők emberek és állatok számára; tapaszok, kötszeranyagok; fogtömő anyagok és fogászati mintázóanyagok; fertőtlenítőszerek; kártékony állatok irtására szolgáló készítmények; gombaölő szerek

(fungicidek), gyomirtó szerek (herbicidek).

44 Orvosi szolgáltatások; állatgyógyászati szolgáltatások; higiéniai és szépségápolási szolgáltatások emberek vagy állatok részére; mezőgazdasági, vízgazdálkodási, kertészeti és erdőgazdasági szolgáltatások.

---

(111) 233.683
(151) 2021.02.17.
(210) M 20 02331
(220) 2020.08.06.
(732) Caffe Brando Kft., Kaposvár (HU)
(546)

RODEO COFFEE

(511) 30 Cukor; csokoládé; csokoládés italporok; esszenciák élelmiszerekhez; fagylaltok és jégkrémek; gofri; gyümölcsszószok; ízesítő italokhoz; kávé; kávé alapú italok; kávéaromák; kávékapszulák; kávé pörkölten; kávé tejjel; kekszek, rágcsálnivalók; szirupok és melasz.

---

(111) 233.702
(151) 2021.02.19.
(210) M 20 01888
(220) 2020.06.26.
(732) Bakonycentrum Kft., Zirc (HU)
(740) Kacsukpatent Európai Szabadalmi és Védjegy Iroda Kft., Budapest
(541) BETYÁR BURGER
(511) 30 Szendvicsek; szendvicsek hússal; szendvicsek marhahússal, sertéshússal, csirkehússal; hamburgerek [szendvicsek]; sajtburgerek [szendvicsek]; hot dogok [szendvicsek]; húslé, mártás, szaft.

---

(111) 233.703
(151) 2021.02.19.
(210) M 20 02067
(220) 2020.07.20.
(732) Net Média Kiadó és Internet-tartalomszolgáltató Részvénytársaság, Budapest (HU)
(740) Dr. Zalán Gábor Ügyvédi Iroda, Budapest
(546)

Hello Vidék
JÓ ITT ÉLNI!

(511) 35 Célzott marketing, hirdetési- és reklámszolgáltatások, eladási propaganda (mások számára); hirdetési felület kölcsönzése; kereskedelmi- vagy reklámcélú kiállítások; kereskedelmi- vagy reklámcélú vásárok szervezése; közvélemény-kutatás; kutatások ügyletekkel kapcsolatban; marketing szolgáltatások; médiakapcsolati szolgáltatások; on-line hirdetői tevékenység számítógépes hálózaton; piaci tanulmányok; piackutatás; segítségnyújtás kereskedelmi vagy iparvállalatok irányításában, segítségnyújtás üzleti tevékenységek menedzsmentjében; számítógépes fájlkezelés; adatkezelés; üzleti információk; üzleti értékelések; üzleti információk nyújtása weboldalon keresztül; üzleti vizsgálatok, kutatások, üzletszervezési és üzletvezetési tanácsadás.

38 Digitális fájlok továbbítása; elektronikus levelezés, e-mail; hírügynökségek; hozzáférés biztosítása adatbázisokhoz; internetes fórumok biztosítása.

41 Elektronikus kiadványszerkesztés; elektronikus könyvek és folyóiratok on-line publikálása; fényképészet;

fotóriportok készítése; konferenciák szervezése és lebonyolítása; kongresszusok szervezése és lebonyolítása; nem reklámcélú szövegek publikálása; oktatás biztosítása; oktatási vizsgáztatás; on-line elérhető elektronikus publikációk, nem letölthetők; online, nem letölthető videók biztosítása; szemináriumok szervezése és lebonyolítása.

---

(111) 233.706
(151) 2021.02.19.
(210) M 20 01897
(220) 2020.07.02.
(732) Marton Adrienn, Budapest (HU)
(740) dr. Berényi Krisztina, Budapest
(546) Adri's kitchen®

(511) 35 Árubemutatás; áruk bemutatása kommunikációs médiában, kiskereskedelmi célokból; célzott marketing; kereskedelmi- vagy reklámcélú kiállítások; kereskedelmi vásárok rendezése; péktermékekkel kapcsolatos kiskereskedelmi szolgáltatások; rádiós reklámozás; reklámanyag frissítése; reklámanyagok kölcsönzése; reklámcélú forgatókönyvírás; reklámfilmek készítése; reklámidő kölcsönzése kommunikációs médiában; reklámkommunikációs stratégiára vonatkozó tanácsadás; reklámkoncepciók kidolgozása; reklámlevél szolgáltatás; reklámszövegek írása; reklámszövegek publikálása; reklámterjesztés; reklámügynökségek, hirdetési ügynökségek; szabadtéri reklámozás, hirdetés (1); szabadtéri reklámozás, hirdetés (2).
41 Elektronikus kiadványszerkesztés; elektronikus könyvek és folyóiratok on-line publikálása; előadóművészek szolgáltatásai; élő előadások bemutatása; eszmecserék, kollokviumok szervezése és lebonyolítása; felhasználói értékelések szolgáltatása szórakoztató vagy kulturális célokra; felhasználói értékelési rangsorok szolgáltatása szórakoztató vagy kulturális célokra; filmgyártás, kivéve reklámfilmek; filmrendezés, a reklámfilmek kivételével; klubszolgáltatások [szórakoztatás vagy oktatás]; know-how átadása (képzés); konferenciák szervezése és lebonyolítása; kulturális vagy oktatási célú kiállítások szervezése; nem letölthető filmek biztosítása digitális videotár szolgáltatások útján; nem letölthető televízióműsorok biztosítása digitális videotár szolgáltatások útján; partik tervezése [szórakoztatás]; show-műsorok készítése; televíziós szórakoztatás.
43 Ételek díszítése; ételek elkészítésével kapcsolatos tájékoztatás és tanácsadás; ételszobrászat; éttermi szolgáltatások; gyorséttermek, snack bárok; kávéházak; tortadíszítések; vendéglátás.

---

(111) 233.707
(151) 2021.02.19.
(210) M 20 01886
(220) 2020.06.30.
(732) Ágai András, Budapest (HU)
Gomann Zoltán, Budapest (HU)
(546) Szörpölő

(511) 43 Vendéglátás; éttermek, büfék, cukrászdák, kávézók.

---

(111) 233.708
(151) 2021.02.19.
(210) M 20 01339
(220) 2020.05.18.

(732) Magnumbor Kft., Győr (HU)

(740) Török Antal, Győr

(546) THERÁPIA
BOR ÉS PÁLINKAHÁZ

(511) 33 Borok; pálinka földrajzi jelzés termékleírásának megfelelő pálinkák.

---

(111) 233.709

(151) 2021.02.19.

(210) M 20 01890

(220) 2020.06.30.

(732) MISS SÜTIKÉK Kft., Kistokaj (HU)

(546) tugo
SIMPLE THE BEST

(511) 38 Távközlés.

A rovat 79 darab közlést tartalmaz.

Megszüntetett lajstromozási eljárások

Védjegybejelentés visszavonása

(210) M 19 02770

(220) 2019.09.13.

(731) Richter Gedeon Nyrt., Budapest (HU)

(541) BIBYRAX

(511) 5 Gyógyszerkészítmények.

A rovat 1 darab közlést tartalmaz.

Védjegyoltalom megújítása

(111) 114.180
(732) Sumitomo Chemical Co., Ltd., Tokyo (JP)

(111) 114.385
(732) Juki Kabushiki Kaisha (Juki Corp.), Tokyo (JP)

(111) 114.390
(732) Unilever N.V., Rotterdam (NL)

(111) 114.587
(732) Magyaróvári Timföld és Műkorund Zártkörűen Működő Részvénytársaság, Mosonmagyaróvár (HU)

(111) 122.928
(732) Emery Oleochemicals GmbH, Düsseldorf (DE)

(111) 131.918
(732) Tiger Food Brands Intellectual Property Holding Company (Proprietary) Limited, Bryanston, 2021 South Africa (ZA)

(111) 132.523
(732) Vans, Inc., California (US)

(111) 133.071
(732) Sano-Brunos Enterprises Ltd., Hod HaSharon (IL)

(111) 133.091
(732) Flomo Plastics Industrial Co. Ltd. , Tajnan (TW)

(111) 133.182
(732) JANOME Sewing Machine Co. Ltd., Tokió (JP)

(111) 133.623
(732) Guess? IP Holder L.P., Los Angeles, California (US)

(111) 133.868
(732) RELIGIOUS TECHNOLOGY CENTER, Los Angeles, Kalifornia (US)

(111) 134.247
(732) J. & P. Coats Ltd., Glasgow, Scotland (GB)

(111) 134.714
(732) Hisamitsu Pharmaceutical Co., Inc., Tosu, Saga (JP)

(111) 137.421
(732) McDonald's International Property Company, Ltd., Chicago, Illinois 60607 (US)

(111) 137.422
(732) McDonald's International Property Company, Ltd., Chicago, Illinois 60607 (US)

(111) 137.423
(732) McDonald's International Property Company, Ltd., Chicago, Illinois 60607 (US)

(111) 156.321
(732) TBL Licensing LLC, New Hampshire (US)

(111) 165.336
(732) Richter Gedeon Nyrt., Budapest (HU)

(111) 165.337
(732) Richter Gedeon Nyrt., Budapest (HU)

(111) 165.692
(732) SC Romaqua Group SA, Borszék (Borsec), Jud Harghita (RO)

(111) 166.919
(732) COTTONLAND Kft., Budapest (HU)

(111) 167.442
(732) Richter Gedeon Nyrt., Budapest (HU)

(111) 167.915
(732) Richter Gedeon Nyrt., Budapest (HU)

(111) 168.057
(732) Budapesti Közlekedési Zártkörűen Működő Részvénytársaság, Budapest (HU)

(111) 168.399
(732) SANDOZ Hungária Kereskedelmi Kft., Budapest (HU)

(111) 169.506
(732) CBA Kereskedelmi Kft., Alsónémedi (HU)

(111) 169.678
(732) OSI PHARMACEUTICALS, LLC, Northbrook (US)

(111) 169.680
(732) Sandoz Hungária Kft., Budapest (HU)

(111) 169.699
(732) Magyar Piszke Papír Kft., Lábatlan (HU)

(111) 169.700
(732) Magyar Piszke Papír Kft., Lábatlan (HU)

(111) 169.946
(732) Central Médiacsoport Zrt., Budapest (HU)

(111) 169.979
(732) Partner in Pet Food Hungária Kft., Budaörs (HU)

(111) 170.163

(732) COMPACK-BAU Építőipari és Szolgáltató Kft., Budapest (HU)

(111) 170.433
(732) Berlin-Chemie AG, Berlin (DE)

(111) 170.435
(732) Berlin-Chemie AG, Berlin (DE)

(111) 170.436
(732) UNILEVER N.V., Rotterdam (NL)

(111) 170.524
(732) Kalocsa Város Önkormányzata, Kalocsa (HU)

(111) 170.525
(732) Nippon Express Co., Ltd., Tokyo (JP)

(111) 170.535
(732) Nippon Express Co., Ltd., Tokyo (JP)

(111) 170.596
(732) MarosFesték Festéksziget Korlátolt Felelősségű Társaság, Makó (HU)

(111) 170.602
(732) Soproni Annabella 1/3, Gödöllő (HU)
Soproni Eszter 1/3, Gödöllő (HU)
Soproni József 1/3, Gödöllő (HU)

(111) 170.682
(732) Magyar RTL Televízió Zártkörűen Működő Részvénytársaság, Budapest (HU)

(111) 171.024
(732) Central Médiacsoport Zrt., Budapest (HU)

(111) 171.305
(732) UNILEVER N.V., Rotterdam (NL)

(111) 171.554
(732) Magyar RTL Televízió Zártkörűen Működő Részvénytársaság, Budapest (HU)

(111) 171.568
(732) Central Médiacsoport Zrt., Budapest (HU)

(111) 173.217
(732) Reál Védjegyhasznosító Korlátolt Felelősségű Társaság, Budapest (HU)

(111) 173.368
(732) BioMarin/Genzyme LLC (Delaware állam törvényei szerint működő vállalat), Cambridge, Massachusetts (US)

(111) 173.369
(732) Genzyme Corporation (Massachusetts állam törvényei szerint működő vállalat), Cambridge, Massachusetts (US)

(111) 173.373
(732) Genzyme Corporation (Massachusetts állam törvényei szerint működő vállalat), Cambridge, Massachusetts (US)

(111) 173.401
(732) Házisweets Kft., Lajosmizse (HU)

(111) 173.590
(732) Magyar RTL Televízió Zártkörűen Működő Részvénytársaság, Budapest (HU)

(111) 173.656
(732) Szerencsejáték Zártkörűen Működő Részvénytársaság, Budapest (HU)

(111) 173.827
(732) Magyar RTL Televízió Zrt., Budapest (HU)

(111) 174.079
(732) CELLZOME GmbH., Heidelberg (DE)

(111) 174.315
(732) AMC Networks Central Europe Korlátolt Felelősségű Társaság, Budapest (HU)

(111) 174.383
(732) HONI-Coop Kereskedelmi Korlátolt Felelősségű Társaság, Székesfehérvár (HU)

(111) 176.647
(732) Huang Qi Ke, Budapest (HU)

(111) 177.311
(732) Dr. Belléncs László, Zalaegerszeg (HU)

(111) 186.296
(732) Ford Motor Company, Dearborn, Michigan (US)

(111) 203.476
(732) dr. Friderikusz Sándor, Budapest (HU)

(111) 203.637
(732) Central Médiacsoport Zrt., Budapest (HU)

(111) 203.715
(732) Sziget Kulturális Menedzser Iroda Zrt., Budapest (HU)

(111) 203.761
(732) Richter Gedeon Nyrt., Budapest (HU)

(111) 203.763
(732) Richter Gedeon Nyrt., Budapest (HU)

(111) 203.765
(732) Richter Gedeon Nyrt., Budapest (HU)

(111) 203.766

(732) Richter Gedeon Nyrt., Budapest (HU)

(111) 203.767
(732) Richter Gedeon Nyrt., Budapest (HU)

(111) 203.768
(732) Richter Gedeon Nyrt., Budapest (HU)

(111) 203.769
(732) Richter Gedeon Nyrt., Budapest (HU)

(111) 203.771
(732) Richter Gedeon Nyrt., Budapest (HU)

(111) 203.772
(732) Richter Gedeon Nyrt., Budapest (HU)

(111) 203.773
(732) Richter Gedeon Nyrt., Budapest (HU)

(111) 203.774
(732) Richter Gedeon Nyrt., Budapest (HU)

(111) 203.775
(732) Richter Gedeon Nyrt., Budapest (HU)

(111) 203.824
(732) Richter Gedeon Nyrt., Budapest (HU)

(111) 203.825
(732) Richter Gedeon Nyrt., Budapest (HU)

(111) 203.826
(732) Richter Gedeon Nyrt., Budapest (HU)

(111) 203.827
(732) Richter Gedeon Nyrt., Budapest (HU)

(111) 203.828
(732) Richter Gedeon Nyrt., Budapest (HU)

(111) 203.830
(732) Richter Gedeon Nyrt., Budapest (HU)

(111) 203.869
(732) Insomnia Solutions Korlátolt Felelősségű Társaság, Budapest (HU)

(111) 203.904
(732) Central Médiacsoport Zrt., Budapest (HU)

(111) 203.910
(732) Euro-Log Logisztikai Szolgáltató Kft., Budapest (HU)

(111) 203.933
(732) Magyar Autóklub, Budapest (HU)

(111) 203.980
(732) Vass László, Miskolc (HU)

(111) 203.998
(732) Poller Roland, Bonyhád (HU)

(111) 204.042
(732) Vékony Ferenc József, Bénye (HU)

(111) 204.045
(732) Central Médiacsoport Zrt., Budapest (HU)

(111) 204.097
(732) Medina Tours Idegenforgalmi, Kereskedelmi és Szolgáltató Kft., Budapest (HU)

(111) 204.110
(732) Ilcsi Szépítő Füvek Biokozmetikai Kft., Budapest (HU)

(111) 204.112
(732) Ilcsi Szépítő Füvek Biokozmetikai Kft., Budapest (HU)

(111) 204.177
(732) Ilcsi SZÉPÍTŐ FÜVEK Biokozmetikai Kft., Budapest (HU)

(111) 204.193
(732) NEKYMA Kft., Budapest (HU)

(111) 204.203
(732) Ilcsi SZÉPÍTŐ FÜVEK Biokozmetikai Kft., Budapest (HU)

(111) 204.212
(732) UNILEVER N.V., AL Rotterdam (NL)

(111) 204.248
(732) Miss Rose Kft., Budapest (HU)

(111) 204.275
(732) RES PLUS Árufuvarozó Kft., Kunszállás (HU)

(111) 204.290
(732) MIQ Logistics, LLC, Overland Park, Kansas (US)

(111) 204.312
(732) Unilever N.V., Al Rotterdam (NL)

(111) 204.347
(732) Goodmills Magyarország Malomipari Kft., Komárom (HU)

(111) 204.390
(732) Richter Gedeon Nyrt., Budapest (HU)

(111) 204.415
(732) Goodmills Magyarország Malomipari Kft, Komárom (HU)

(111) 204.426
(732) Unilever Magyarország Kft., Budapest (HU)

(111) 204.470
(732) Kerox Ipari és Kereskedelmi Kft., Sóskút (HU)

(111) 204.481
(732) Central Médiacsoport Zrt., Budapest (HU)

(111) 204.484
(732) WEM-GAMMA Kft., Budapest (HU)

(111) 204.532
(732) Magyar RTL Televízió Zrt., Budapest (HU)

(111) 204.548
(732) Magyar RTL Televízió Zrt., Budapest (HU)

(111) 204.575
(732) UNILEVER N. V., Rotterdam (NL)

(111) 204.576
(732) UNILEVER N. V., AL Rotterdam (NL)

(111) 204.621
(732) Duna Papír Kft., Tököl (HU)

(111) 204.779
(732) MECOM GROUP s.r.o., Humenné (SK)

(111) 204.792
(732) Phytotec Hungária Kereskedelmi és Szolgáltató Betéti Társaság, Budapest (HU)

(111) 204.849
(732) RICHTER Gedeon Nyrt., Budapest (HU)

(111) 204.851
(732) RICHTER Gedeon Nyrt., Budapest (HU)

(111) 204.852
(732) RICHTER Gedeon Nyrt., Budapest (HU)

(111) 204.856
(732) Magyar RTL Televízió Zártkörűen Működő Rt., Budapest (HU)

(111) 204.874

(732) RICHTER Gedeon Nyrt., Budapest (HU)

(111) 204.877
(732) RICHTER Gedeon Nyrt., Budapest (HU)

(111) 204.878
(732) RICHTER Gedeon Nyrt., Budapest (HU)

(111) 204.999
(732) Richter Gedeon Nyrt., Budapest (HU)

(111) 205.000
(732) Richter Gedeon Nyrt., Budapest (HU)

(111) 205.001
(732) Richter Gedeon Nyrt., Budapest (HU)

(111) 205.002
(732) Richter Gedeon Nyrt., Budapest (HU)

(111) 205.003
(732) Richter Gedeon Nyrt., Budapest (HU)

(111) 205.004
(732) Richter Gedeon Nyrt., Budapest (HU)

(111) 205.005
(732) Richter Gedeon Nyrt., Budapest (HU)

(111) 205.006
(732) Richter Gedeon Nyrt., Budapest (HU)

(111) 205.007
(732) Richter Gedeon Nyrt., Budapest (HU)

(111) 205.018
(732) Szikrai Borászati Kft., Nyárlőrinc (HU)

(111) 205.023
(732) Frittmann István 1/2, Soltvadkert (HU)
Frittmann János Gyula 1/2, Soltvadkert (HU)

(111) 205.042
(732) Richter Gedeon Nyrt., Budapest (HU)

(111) 205.045
(732) Richter Gedeon Nyrt., Budapest (HU)

(111) 205.046
(732) Richter Gedeon Nyrt., Budapest (HU)

(111) 205.048

(732) Richter Gedeon Nyrt., Budapest (HU)

(111) 205.085
(732) ALPHA-VET Kft., Budapest (HU)

(111) 205.153
(732) Menyecske 15 Kft., Budapest (HU)

(111) 205.205
(732) Budapest Gyógyfürdői és Hévizei Zártkörűen Működő Részvénytársaság, Budapest (HU)

(111) 205.212
(732) Premed Pharma Kft., Budapest (HU)

(111) 205.216
(732) Alpha-Vet Állatgyógyászati Kft., Budapest (HU)

(111) 205.217
(732) ALPHA-VET Kft., Budapest (HU)

(111) 205.221
(732) ALPHA-VET Kft., Budapest (HU)

(111) 205.231
(732) Premed Pharma Kft., Budapest (HU)

(111) 205.296
(732) Sió Ingatlan Invest Ingatlanberuházó, Kereskedelmi és Szolgáltató Kft., Budapest (HU)

(111) 205.327
(732) McDonald's International Property Company, Ltd., Chicago, Illinois 60607 (US)

(111) 205.418
(732) Bakonykarszt Víz- és Csatornamű Zártkörűen Működő Rt., Veszprém (HU)

(111) 205.463
(732) Menyecske 15 Kft., Budapest (HU)

(111) 205.580
(732) KCC Corporation, Seoul, Seocho-gu, (KR)

(111) 205.661
(732) Hisec Ajtó Kft., Miskolc (HU)

(111) 205.710
(732) Graboplast Padlógyártó zártkörűen működő Részvénytársaság, Győr (HU)

(111) 205.794
(732) BIDO-K Bt., Budapest (HU)

(111) 205.944
(732) Rózsahegyi László, Budapest (HU)

(111) 206.637

(732) Unilever Magyarország Kft., Budapest (HU)

A rovat 155 darab közlést tartalmaz.

Vegyes védjegyközlemények - Lajstromozott védjegyeket érintő közlemények

Jogutódlás

(111) 129.063
(732) Mileage Plus Intellectual Property Assets Ltd., George Town, Grand Cayman (KY)

(111) 131.918
(732) Tiger Food Brands Intellectual Property Holding Company (Proprietary) Limited, Bryanston, 2021 South Africa (ZA)

(111) 135.718
(732) Pernod Ricard India Private Limited, New Delhi (IN)

(111) 158.836
(732) Dr. Varga József, Szekszárd (HU)

(111) 162.895
(732) Gém Péter András, Budapest (HU)

(111) 167.191
(732) Stratus Technologies Ireland Limited, Dublin 1 (IE)

(111) 170.596
(732) MarosFesték Festéksziget Korlátolt Felelősségű Társaság, Makó (HU)

(111) 171.568
(732) Central Médiacsoport Zrt., Budapest (HU)

(111) 175.190
(732) Central Médiacsoport Zrt., Budapest (HU)

(111) 178.766
(732) VÉPISZ Kelet-Magyarországi Konzervipari Korlátolt Felelősségű Társaság, Csegöld (HU)

(111) 183.356
(732) Central Médiacsoport Zrt., Budapest (HU)

(111) 184.079
(732) Phytotec Hungária Kereskedelmi és Szolgáltató Betéti Társaság, Budapest (HU)

(111) 185.019
(732) Central Médiacsoport Zrt., Budapest (HU)

(111) 185.020
(732) Central Médiacsoport Zrt., Budapest (HU)

(111) 185.386
(732) VÉPISZ Kelet-Magyarországi Konzervipari Korlátolt Felelősségű Társaság, Csegöld (HU)

(111) 190.400

(732) 5FN Media Korlátolt Felelősségű Társaság, Szirmabesenyő (HU)

(111) 190.540
(732) Central Médiacsoport Zrt., Budapest (HU)

(111) 190.595
(732) Central Médiacsoport Zrt., Budapest (HU)

(111) 191.473
(732) Central Médiacsoport Zrt., Budapest (HU)

(111) 192.598
(732) Dr. Varga József, Szekszárd (HU)

(111) 192.599
(732) Dr. Varga József, Szekszárd (HU)

(111) 193.622
(732) Network4 Media Group S.á.r.l, Luxemburg (LU)

(111) 197.786
(732) Central Médiacsoport Zrt., Budapest (HU)

(111) 201.546
(732) Central Médiacsoport Zrt., Budapest (HU)

(111) 203.715
(732) Sziget Kulturális Menedzser Iroda Zrt., Budapest (HU)

(111) 204.347
(732) Goodmills Magyarország Malomipari Kft., Komárom (HU)

(111) 204.415
(732) Goodmills Magyarország Malomipari Kft, Komárom (HU)

(111) 204.481
(732) Central Médiacsoport Zrt., Budapest (HU)

(111) 204.792
(732) Phytotec Hungária Kereskedelmi és Szolgáltató Betéti Társaság, Budapest (HU)

(111) 206.781
(732) Central Médiacsoport Zrt., Budapest (HU)

(111) 208.860
(732) Aeron Zrt., Budapest (HU)

(111) 214.631
(732) Central Médiacsoport Zrt., Budapest (HU)

(111) 215.710
(732) 5FN Media Korlátolt Felelősségű Társaság, Szirmabesenyő (HU)

(111) 217.278
(732) EVOGLOBE Korlátolt Felelősségű Társaság, Budapest (HU)

(111) 217.533
(732) Central Médiacsoport Zrt., Budapest (HU)

(111) 218.931
(732) Central Médiacsoport Zrt., Budapest (HU)

(111) 218.932
(732) Central Médiacsoport Zrt., Budapest (HU)

(111) 219.308
(732) Jákob Ingatlan Kft., Budapest (HU)

(111) 220.421
(732) Budapest Brand Nonprofit Zártkörűen Működő Részvénytársaság, Budapest (HU)

(111) 220.583
(732) Budapest Brand Nonprofit Zártkörűen Működő Részvénytársaság, Budapest (HU)

(111) 221.479
(732) Budapest Brand Nonprofit Zártkörűen Működő Részvénytársaság, Budapest (HU)

(111) 221.664
(732) Budapest Brand Nonprofit Zártkörűen Működő Részvénytársaság, Budapest (HU)

(111) 225.524
(732) Borraktár Kereskedelmi és Szolgáltató Korlátolt Felelősségű Társaság, Budapest (HU)

(111) 225.643
(732) Roco Hospitality Group S.R.L, Milano (IT)

(111) 225.777
(732) Roco Hospitality Group S.R.L, Milano (IT)

(111) 225.778
(732) Roco Hospitality Group S.R.L, Milano (IT)

(111) 226.938
(732) Budapest Brand Nonprofit Zártkörűen Működő Részvénytársaság, Budapest (HU)

(111) 226.982
(732) Roco Hospitality Group S.R.L, Milano (IT)

(111) 228.014
(732) Budapest Brand Nonprofit Zártkörűen Működő Részvénytársaság, Budapest (HU)

(111) 228.147
(732) Budapest Brand Nonprofit Zártkörűen Működő Részvénytársaság, Budapest (HU)

(111) 228.151
(732) Budapest Brand Nonprofit Zártkörűen Működő Részvénytársaság, Budapest (HU)

(111) 228.830
(732) PepsiCo, Inc., Purchase, New York (US)

(111) 228.831
(732) PepsiCo, Inc., Purchase, New York (US)

(111) 228.938
(732) Central Médiacsoport Zrt., Budapest (HU)

(111) 229.134
(732) PepsiCo, Inc., Purchase, New York (US)

(111) 229.326
(732) KMV BEV CZ s.r.o, Vysocany, Praha 9 (CZ)

(111) 229.341
(732) KMV BEV CZ s.r.o, Vysocany, Praha 9 (CZ)

(111) 229.517
(732) KMV BEV CZ s.r.o, Vysocany, Praha 9 (CZ)

(111) 230.012
(732) Central Médiacsoport Zrt., Budapest (HU)

(111) 230.241
(732) Delivery Hero HF Kitchens GmbH, Berlin (DE)

(111) 230.278
(732) RESYSTEN INTERNATIONAL LIMITED, Covent Garden (GB)

(111) 230.280
(732) RESYSTEN INTERNATIONAL LIMITED, Covent Garden (GB)

(111) 230.336
(732) Smart Trade Applications Kft., Veszprém (HU)

(111) 230.364
(732) Korda Filmstúdió Szolgáltató Zártkörűen Működő Részvénytársaság, Etyek (HU)

(111) 230.402
(732) PepsiCo, Inc., Purchase, New York (US)

(111) 230.403
(732) PepsiCo, Inc., Purchase, New York (US)

(111) 230.790
(732) Central Médiacsoport Zrt., Budapest (HU)

(111) 230.793

(732) Central Médiacsoport Zrt., Budapest (HU)

(111) 230.794
(732) Central Médiacsoport Zrt., Budapest (HU)

(111) 230.906
(732) Central Médiacsoport Zrt., Budapest (HU)

(111) 230.908
(732) Central Médiacsoport Zrt., Budapest (HU)

A rovat 71 darab közlést tartalmaz.

Képviseleti megbízás

(111) 122.928
(732) Emery Oleochemicals GmbH, Düsseldorf (DE)
(740) Siegler Bird & Bird Ügyvédi Iroda, Budapest

(111) 148.261
(732) VITAFLÓRA Kft., Nemesvámos (HU)
(740) Kovári Szabadalmi és Védjegy Iroda Kft., Budapest

(111) 151.485
(732) VITAFLÓRA Kft., Nemesvámos (HU)
(740) Kovári Szabadalmi és Védjegy Iroda Kft., Budapest

(111) 153.404
(732) HERBÁRIA Gyógynövényfeldolgozó és Kereskedelmi Zrt., Budapest (HU)
(740) Csetneki Ügyvédi Iroda, Budapest

(111) 153.489
(732) Corax-Bioner Biotechnológiai Zrt., Budapest (HU)
(740) Kovári Szabadalmi és Védjegy Iroda Kft., Budapest

(111) 154.911
(732) Star Systems, Inc., Brookfield (US)
(740) Danubia Szabadalmi és Jogi Iroda Kft., Budapest

(111) 156.107
(732) CORAX-BIONER Zrt., Budapest (HU)
(740) Kovári Szabadalmi és Védjegy Iroda Kft., Budapest

(111) 169.199
(732) Flexa4Dreams Holding A/S, Aarhus C (DK)
(740) SBGK Ügyvédi Iroda, Budapest

(111) 170.682
(732) Magyar RTL Televízió Zártkörűen Működő Részvénytársaság, Budapest (HU)
(740) Dr. Gonda Gáspár, Budapest

(111) 171.554
(732) Magyar RTL Televízió Zártkörűen Működő Részvénytársaság, Budapest (HU)
(740) Dr. Gonda Gáspár, Budapest

---

(111) 173.590
(732) Magyar RTL Televízió Zártkörűen Működő Részvénytársaság, Budapest (HU)
(740) Dr. Gonda Gáspár, Budapest

---

(111) 173.827
(732) Magyar RTL Televízió Zrt., Budapest (HU)
(740) Dr. Gonda Gáspár, Budapest

---

(111) 193.621
(732) Network4 Media Group S.á.r.l, Luxemburg (LU)
(740) ÁRVA Ügyvédi Iroda, Budapest

---

(111) 194.516
(732) Star Systems, Inc., Brookfield (US)
(740) Danubia Szabadalmi és Jogi Iroda Kft., Budapest

---

(111) 196.186
(732) Network4 Media Group S.á.r.l, Luxemburg (LU)
(740) ÁRVA Ügyvédi Iroda, Budapest

---

(111) 197.404
(732) VILLBAU Biztonságtechnika Kft., Budapest (HU)
(740) Kovári Szabadalmi és Védjegy Iroda Kft., Budapest

---

(111) 198.615
(732) Network4 Media Group S.á.r.l, Luxemburg (LU)
(740) ÁRVA Ügyvédi Iroda, Budapest

---

(111) 199.802
(732) Network4 Media Group S.á.r.l, Luxemburg (LU)
(740) ÁRVA Ügyvédi Iroda, Budapest

---

(111) 201.004
(732) Network4 Media Group S.á.r.l, Luxemburg (LU)
(740) ÁRVA Ügyvédi Iroda, Budapest

---

(111) 204.532
(732) Magyar RTL Televízió Zrt., Budapest (HU)
(740) Dr. Gonda Gáspár, Budapest

---

(111) 204.548
(732) Magyar RTL Televízió Zrt., Budapest (HU)
(740) Dr. Gonda Gáspár, Budapest

---

(111) 204.856
(732) Magyar RTL Televízió Zártkörűen Működő Rt., Budapest (HU)

(740) Dr. Gonda Gáspár, Budapest

(111) 205.203
(732) Alföld-Tabak Kereskedelmi és Szolgáltató Kft., Nagykőrös (HU)
(740) Takács Ferenc, Nagykőrös

(111) 205.580
(732) KCC Corporation, Seoul, Seocho-gu, (KR)
(740) SBGK Ügyvédi Iroda, Budapest

(111) 207.152
(732) Corax-Bioner Biotechnológiai Zártkörűen Működő Részvénytársaság, Budapest (HU)
(740) Kovári Szabadalmi és Védjegy Iroda Kft., Budapest

(111) 209.525
(732) KOLIKEN Kft., Kiskunhalas (HU)
(740) Kocsis és Szénássy Ügyvédi Iroda, Budapest

(111) 212.901
(732) Network4 Media Group S.á.r.l, Luxemburg (LU)
(740) ÁRVA Ügyvédi Iroda, Budapest

(111) 213.423
(732) Network4 Media Group S.á.r.l, Luxemburg (LU)
(740) ÁRVA Ügyvédi Iroda, Budapest

(111) 217.828
(732) MOCCA NEGRA Élelmiszeripari és Kereskedelmi Zártkörűen működő Részvénytársaság, Szentendre (HU)
(740) SBGK Ügyvédi Iroda, Budapest

(111) 217.903
(732) MOCCA NEGRA Élelmiszeripari és Kereskedelmi Zrt., Szentendre (HU)
(740) SBGK Ügyvédi Iroda, Budapest

(111) 217.956
(732) MOCCA NEGRA Élelmiszeripari és Kereskedelmi Zrt., Szentendre (HU)
(740) SBGK Ügyvédi Iroda, Budapest

(111) 223.803
(732) Bartucz Kálmán Péter, Kiskunhalas (HU)
(740) Kocsis és Szénássy Ügyvédi Iroda, Budapest

(111) 223.873
(732) Bartucz Kálmán Péter, Kiskunhalas (HU)
(740) Kocsis és Szénássy Ügyvédi Iroda, Budapest

(111) 225.905
(732) Network4 Media Group S.á.r.l, Luxemburg (LU)
(740) Árva Ügyvédi Iroda, Budapest

(111) 225.909

(732) Network4 Media Group S.á.r.l, Luxemburg (LU)
(740) Árva Ügyvédi Iroda, Budapest

(111) 225.911
(732) Network4 Media Group S.á.r.l, Luxemburg (LU)
(740) Árva Ügyvédi Iroda, Budapest

(111) 226.490
(732) Network4 Media Group S.á.r.l, Luxemburg (LU)
(740) Árva Ügyvédi Iroda, Budapest

(111) 226.696
(732) Network4 Media Group S.á.r.l, Luxemburg (LU)
(740) Árva Ügyvédi Iroda, Budapest

(111) 229.192
(732) Bartucz Kálmán Péter, Kiskunhalas (HU)
(740) Kocsis és Szénássy Ügyvédi Iroda, Budapest

(111) 229.638
(732) Bartucz Kálmán Péter, Kiskunhalas (HU)
(740) Kocsis és Szénássy Ügyvédi Iroda, Budapest

(111) 229.892
(732) Bartucz Kálmán Péter, Kiskunhalas (HU)
(740) Kocsis és Szénássy Ügyvédi Iroda, Budapest

(111) 230.329
(732) Bartucz Kálmán Péter, Kiskunhalas (HU)
(740) Kocsis és Szénássy Ügyvédi Iroda, Budapest

(111) 230.377
(732) Bartucz Kálmán Péter, Kiskunhalas (HU)
(740) Kocsis és Szénássy Ügyvédi Iroda, Budapest

(111) 230.856
(732) Network4 Media Group S.á.r.l, Luxemburg (LU)
(740) Árva Ügyvédi Iroda, Budapest

(111) 231.216
(732) Network4 Media Group S.á.r.l, Luxemburg (LU)
(740) Árva Ügyvédi Iroda, Budapest

(111) 231.769
(732) Network4 Media Group S.á.r.l, Luxemburg (LU)
(740) Árva Ügyvédi Iroda, Budapest

(111) 231.770
(732) Network4 Media Group S.á.r.l, Luxemburg (LU)
(740) Árva Ügyvédi Iroda, Budapest

(111) 232.608
(732) Network4 Media Group S.á.r.l, Luxemburg (LU)
(740) Árva Ügyvédi Iroda, Budapest

(111) 232.609
(732) Network4 Media Group S.á.r.l, Luxemburg (LU)
(740) Árva Ügyvédi Iroda, Budapest

(111) 233.172
(732) Hunguest Hotels Szállodaipari Zártkörűen Működő Részvénytársaság, Budapest (HU)
(740) Kertész és Társai Ügyvédi Iroda, Budapest

A rovat 50 darab közlést tartalmaz.

Képviselet megszűnése

(111) 122.928
(732) Emery Oleochemicals GmbH, Düsseldorf (DE)

(111) 129.635
(732) Mazda Motor Corporation, Hiroshima-ken (JP)

(111) 148.261
(732) VITAFLÓRA Kft., Nemesvámos (HU)

(111) 151.485
(732) VITAFLÓRA Kft., Nemesvámos (HU)

(111) 153.404
(732) HERBÁRIA Gyógynövényfeldolgozó és Kereskedelmi Zrt., Budapest (HU)

(111) 153.489
(732) Corax-Bioner Biotechnológiai Zrt., Budapest (HU)

(111) 154.911
(732) Star Systems, Inc., Brookfield (US)

(111) 156.107
(732) CORAX-BIONER Zrt., Budapest (HU)

(111) 169.199
(732) Flexa4Dreams Holding A/S, Aarhus C (DK)

(111) 170.682
(732) Magyar RTL Televízió Zártkörűen Működő Részvénytársaság, Budapest (HU)

(111) 171.554
(732) Magyar RTL Televízió Zártkörűen Működő Részvénytársaság, Budapest (HU)

(111) 173.590

(732) Magyar RTL Televízió Zártkörűen Működő Részvénytársaság, Budapest (HU)

(111) 173.827
(732) Magyar RTL Televízió Zrt., Budapest (HU)

(111) 194.516
(732) Star Systems, Inc., Brookfield (US)

(111) 197.404
(732) VILLBAU Biztonságtechnika Kft., Budapest (HU)

(111) 203.998
(732) Poller Roland, Bonyhád (HU)

(111) 204.097
(732) Medina Tours Idegenforgalmi, Kereskedelmi és Szolgáltató Kft., Budapest (HU)

(111) 204.532
(732) Magyar RTL Televízió Zrt., Budapest (HU)

(111) 204.548
(732) Magyar RTL Televízió Zrt., Budapest (HU)

(111) 204.856
(732) Magyar RTL Televízió Zártkörűen Működő Rt., Budapest (HU)

(111) 204.910
(732) dr. Gordon Péter Róbert, Budapest (HU)
Kovács Róbert István, Érd (HU)

(111) 205.203
(732) Alföld-Tabak Kereskedelmi és Szolgáltató Kft., Nagykőrös (HU)

(111) 205.580
(732) KCC Corporation, Seoul, Seocho-gu, (KR)

(111) 205.794
(732) BIDO-K Bt., Budapest (HU)

(111) 206.099
(732) Balogh Ottó, Budapest (HU)

(111) 207.152
(732) Corax-Bioner Biotechnológiai Zártkörűen Működő Részvénytársaság, Budapest (HU)

(111) 217.828
(732) MOCCA NEGRA Élelmiszeripari és Kereskedelmi Zártkörűen működő Részvénytársaság, Szentendre (HU)

(111) 217.903
(732) MOCCA NEGRA Élelmiszeripari és Kereskedelmi Zrt., Szentendre (HU)

(111) 217.956

(732) MOCCA NEGRA Élelmiszeripari és Kereskedelmi Zrt., Szentendre (HU)

(111) 233.172

(732) Hunguest Hotels Szállodaipari Zártkörűen Működő Részvénytársaság, Budapest (HU)

A rovat 30 darab közlést tartalmaz.

Név-, illetve címváltozás

(111) 122.928

(732) Emery Oleochemicals GmbH, Düsseldorf (DE)

(111) 137.421

(732) McDonald's International Property Company, Ltd., Chicago, Illinois 60607 (US)

(111) 137.422

(732) McDonald's International Property Company, Ltd., Chicago, Illinois 60607 (US)

(111) 137.423

(732) McDonald's International Property Company, Ltd., Chicago, Illinois 60607 (US)

(111) 154.911

(732) Star Systems, Inc., Brookfield (US)

(111) 169.199

(732) Flexa4Dreams Holding A/S, Aarhus C (DK)

(111) 174.315

(732) AMC Networks Central Europe Korlátolt Felelősségű Társaság, Budapest (HU)

(111) 174.383

(732) HONI-Coop Kereskedelmi Korlátolt Felelősségű Társaság, Székesfehérvár (HU)

(111) 188.682

(732) MTT Media Korlátolt Felelősségű Társaság, Csomád (HU)

(111) 194.516

(732) Star Systems, Inc., Brookfield (US)

(111) 204.042

(732) Vékony Ferenc József, Bénye (HU)

(111) 204.097

(732) Medina Tours Idegenforgalmi, Kereskedelmi és Szolgáltató Kft., Budapest (HU)

(111) 204.290

(732) MIQ Logistics, LLC, Overland Park, Kansas (US)

(111) 205.327

(732) McDonald's International Property Company, Ltd., Chicago, Illinois 60607 (US)

(111) 207.152

(732) Corax-Bioner Biotechnológiai Zártkörűen Működő Részvénytársaság, Budapest (HU)

---

(111) 231.883

(732) Mattoni 1873 a.s., Karlovy Vary (CZ)

---

(111) 232.347

(732) Mattoni 1873 a.s., Karlovy Vary (CZ)

---

(111) 232.360

(732) Mattoni 1873 a.s., Karlovy Vary (CZ)

---

(111) 232.361

(732) Mattoni 1873 a.s., Karlovy Vary (CZ)

---

(111) 232.573

(732) Mattoni 1873 a.s., Karlovy Vary (CZ)

A rovat 20 darab közlést tartalmaz.

Vegyes védjegyközlemények - Védjegybejelentéseket érintő közlemények

Jogutódlás

(210) M 19 01967
(731) Network4 Media Group S.á.r.l, Luxemburg (LU)

A rovat 1 darab közlést tartalmaz.

Képviseleti megbízás

(210) M 21 00030
(731) Tolnagro Kft., Szekszárd (HU)
(740) Potoczky Ügyvédi Iroda, Paks

A rovat 1 darab közlést tartalmaz.

Képviselet változás

(210) M 20 00893
(731) Event Europe Kft., Budapest (HU)
(740) Dr. Kanyok Zsófia ügyvéd, Budapest

(210) M 20 03514
(731) Ceres Zrt., Győr (HU)
(740) dr. Bereczk Tibor, Győr

A rovat 2 darab közlést tartalmaz.

Jelzálogjog alapítás/megszűnés

(210) M 91 03314
(731) Sole-Mizo Zrt., Szeged (HU)
(740) Szűcs Ügyvédi Iroda, Budapest

(210) M 93 03475
(731) Sole-Mizo Zrt., Szeged (HU)
(740) Szűcs Ügyvédi Iroda, Budapest

(210) M 93 03476
(731) Sole-Mizo Zrt., Szeged (HU)
(740) Szűcs Ügyvédi Iroda, Budapest

(210) M 93 03480
(731) Sole-Mizo Zrt., Szeged (HU)
(740) Szűcs Ügyvédi Iroda, Budapest

(210) M 93 03481

(731) Sole-Mizo Zrt., Szeged (HU)
(740) Szűcs Ügyvédi Iroda, Budapest

---

(210) M 93 03477
(731) Sole-Mizo Zrt., Szeged (HU)
(740) Szűcs Ügyvédi Iroda, Budapest

---

(210) M 93 03482
(731) Sole-Mizo Zrt., Szeged (HU)
(740) Szűcs Ügyvédi Iroda, Budapest

---

(210) M 94 02038
(731) Sole-Mizo Zrt., Szeged (HU)
(740) Szűcs Ügyvédi Iroda, Budapest

---

(210) M 94 02040
(731) Sole-Mizo Zrt., Szeged (HU)
(740) Szűcs Ügyvédi Iroda, Budapest

---

(210) M 98 01008
(731) SOLE-MiZo Tejterméket Gyártó, Forgalmazó és Szolgáltató Zártkörűen Működő Részvénytársaság, Szeged, (HU)
(740) Szűcs Ügyvédi Iroda, Budapest

---

(210) M 98 00645
(731) Sole-Mizo Zrt., Szeged (HU)
(740) Szűcs Ügyvédi Iroda, Budapest

---

(210) M 98 00646
(731) SOLE-MiZo Tejterméket Gyártó, Forgalmazó és Szolgáltató Zártkörűen Működő Részvénytársaság, Szeged, (HU)
(740) Szűcs Ügyvédi Iroda, Budapest

---

(210) M 98 01009
(731) SOLE-MiZo Tejterméket Gyártó, Forgalmazó és Szolgáltató Zártkörűen Működő Részvénytársaság, Szeged, (HU)
(740) Szűcs Ügyvédi Iroda, Budapest

---

(210) M 97 01196
(731) SOLE-MiZo Tejterméket Gyártó, Forgalmazó és Szolgáltató Zártkörűen Működő Részvénytársaság, Szeged, (HU)
(740) Szűcs Ügyvédi Iroda, Budapest

---

(210) M 98 04780
(731) PICK SZEGED Zrt., Szeged (HU)
(740) Szűcs Ügyvédi Iroda, Budapest

---

(210) M 00 06430
(731) Sole-Mizo Zrt., Szeged (HU)
(740) Szűcs Ügyvédi Iroda, Budapest

---

(210) M 01 03304
(731) Sole-Mizo Zrt., Szeged (HU)
(740) Szűcs Ügyvédi Iroda, Budapest

---

(210) M 01 03302
(731) Sole-Mizo Zrt., Szeged (HU)
(740) Szűcs Ügyvédi Iroda, Budapest

---

(210) M 01 03301
(731) Sole-Mizo Zrt., Szeged (HU)
(740) Szűcs Ügyvédi Iroda, Budapest

---

(210) M 02 01778
(731) Sole-Mizo Zrt., Szeged (HU)
(740) Szűcs Ügyvédi Iroda, Budapest

---

(210) M 03 01496
(731) Sole-Mizo Zrt., Szeged (HU)
(740) Szűcs Ügyvédi Iroda, Budapest

---

(210) M 03 01497
(731) Sole-Mizo Zrt., Szeged (HU)
(740) Szűcs Ügyvédi Iroda, Budapest

---

(210) M 04 03690
(731) Sole-Mizo Zrt., Szeged (HU)
(740) Szűcs Ügyvédi Iroda, Budapest

---

(210) M 04 02361
(731) Sole-Mizo Zrt., Szeged (HU)
(740) Szűcs Ügyvédi Iroda, Budapest

---

(210) M 05 03841
(731) Sole-Mizo Zrt., Szeged (HU)
(740) Szűcs Ügyvédi Iroda, Budapest

---

(210) M 06 03003
(731) Sole-Mizo Zrt., Szeged (HU)
(740) Szűcs Ügyvédi Iroda, Budapest

---

(210) M 07 01675
(731) Sole-Mizo Zrt., Szeged (HU)
(740) Szűcs Ügyvédi Iroda, Budapest

---

(210) M 08 00558
(731) Sole-Mizo Zrt., Szeged (HU)
(740) Szűcs Ügyvédi Iroda, Budapest

---

(210) M 08 00868
(731) SOLE-MiZo Tejterméket Gyártó, Forgalmazó és Szolgáltató Zártkörűen Működő Részvénytársaság, Szeged (HU)

(740) Szűcs Ügyvédi Iroda, Budapest

---

(210) M 08 02527
(731) SOLE-MiZo ZRt., Szeged (HU)
(740) Szűcs Ügyvédi Iroda, Budapest

---

(210) M 08 02528
(731) SOLE-MiZo ZRt., Szeged (HU)
(740) Szűcs Ügyvédi Iroda, Budapest

---

(210) M 08 02529
(731) SOLE-MiZo ZRt., Szeged (HU)
(740) Szűcs Ügyvédi Iroda, Budapest

---

(210) M 08 02530
(731) SOLE-MiZo ZRt., Szeged (HU)
(740) Szűcs Ügyvédi Iroda, Budapest

---

(210) M 08 02532
(731) SOLE-MiZo ZRt., Szeged (HU)
(740) Szűcs Ügyvédi Iroda, Budapest

---

(210) M 08 03601
(731) SOLE-MiZo Tejtermékeket Gyátó, Forgalmazó és Szolgáltató Zártkörűen Működő Részvénytársaság, Szeged (HU)
(740) dr. Szűcs Ernő Péter ügyvéd, Szűcs Ügyvédi Iroda, Budapest

---

(210) M 08 00573
(731) SOLE-MiZo Zrt., Szeged (HU)
(740) Szűcs Ügyvédi Iroda, Budapest

---

(210) M 08 02531
(731) SOLE-MiZo ZRt., Szeged (HU)
(740) Szűcs Ügyvédi Iroda, Budapest

---

(210) M 12 02443
(731) SOLE-MiZo Zrt., Szeged (HU)
(740) dr. Szűcs Ernő Péter, Szűcs Ügyvédi Iroda, Budapest

---

(210) M 12 02444
(731) SOLE-MiZo Zrt., Szeged (HU)
(740) dr. Szűcs Ernő Péter, Szűcs Ügyvédi Iroda, Budapest

---

(210) M 13 02193
(731) SOLE-MiZo Zrt., Szeged (HU)
(740) dr. Szűcs Ernő Péter, Szűcs Ügyvédi Iroda, Budapest

---

(210) M 16 02355
(731) Sole-Mizo Zrt., Szeged (HU)
(740) Szűcs Ügyvédi Iroda, Budapest

---

(210) M 16 04067
(731) Sole-Mizo Zrt., Szeged (HU)
(740) Szűcs Ügyvédi Iroda, Budapest

---

(210) M 17 01377
(731) SOLE-MIZO Zrt., Szeged (HU)
(740) Szűcs Ügyvédi Iroda, Budapest

---

(210) M 17 01922
(731) BLANA HUNGARY Ingatlanforgalmazó Kft., Budapest (HU)
(740) Holczer, Jákó & Boross Ügyvédi Iroda, Budapest

---

(210) M 17 01926
(731) BLANA HUNGARY Ingatlanforgalmazó Kft., Budapest (HU)
(740) Holczer, Jákó & Boross Ügyvédi Iroda, Budapest

---

(210) M 17 01929
(731) BLANA HUNGARY Ingatlanforgalmazó Kft., Budapest (HU)
(740) Holczer, Jákó & Boross Ügyvédi Iroda, Budapest

---

(210) M 17 01928
(731) BLANA HUNGARY Ingatlanforgalmazó Kft., Budapest (HU)
(740) Holczer, Jákó & Boross Ügyvédi Iroda, Budapest

---

(210) M 17 01933
(731) BLANA HUNGARY Ingatlanforgalmazó Kft., Budapest (HU)
(740) Holczer, Jákó & Boross Ügyvédi Iroda, Budapest

---

(210) M 17 02263
(731) SOLE-MIZO Zrt., Szeged (HU)
(740) dr. Szűcs Ernő Péter, Budapest

---

(210) M 17 02262
(731) SOLE-MIZO Zrt., Szeged (HU)
(740) dr. Szűcs Ernő Péter, Budapest

---

(210) M 16 02354
(731) SOLE-MIZO Zrt., Szeged (HU)
(740) Szűcs Ügyvédi Iroda, Budapest

---

(210) M 17 03749
(731) SOLE-MIZO Zrt., Szeged (HU)
(740) Szűcs Ügyvédi Iroda, Budapest

---

(210) M 17 03850
(731) SOLE-MiZo Tejterméket Gyártó, Forgalmazó és Szolgáltató Zártkörűen Működő Részvénytársaság, Szeged (HU)
(740) Szűcs Ügyvédi Iroda, Budapest

---

(210) M 17 03851
(731) SOLE-MiZo Tejterméket Gyártó, Forgalmazó és Szolgáltató Zártkörűen Működő Részvénytársaság, Szeged

(HU)
(740) Szűcs Ügyvédi Iroda, Budapest

---

(210) M 17 03852
(731) SOLE-MiZo Tejterméket Gyártó, Forgalmazó és Szolgáltató Zártkörűen Működő Részvénytársaság, Szeged (HU)
(740) Szűcs Ügyvédi Iroda, Budapest

---

(210) M 18 00838
(731) Roco Hospitality Group S.R.L, Milano (IT)

---

(210) M 18 00886
(731) Roco Hospitality Group S.R.L, Milano (IT)

---

(210) M 18 00887
(731) Roco Hospitality Group S.R.L, Milano (IT)

---

(210) M 18 00201
(731) SOLE-MIZO Zrt., Szeged (HU)
(740) Szűcs Ügyvédi Iroda, Budapest

A rovat 59 darab közlést tartalmaz.

NEMZETKÖZI VÉDJEGYKÖZLEMÉNYEK

Védjegybejelentések meghirdetése

(111) 722.937
(541) NOVAMIL
(511) 5, 30
(580) 2020.11.26.
(450) GAZ 46/2020

---

(111) 1.327.921
(541) RICHARD VALENTINE
(511) 3, 9, 14, 18, 25
(580) 2020.11.26.
(450) GAZ 46/2020

---

(111) 1.432.850
(541) AQUAMATIC
(511) 21
(580) 2020.11.19.
(450) GAZ 45/2020

---

(111) 1.461.566
(546) aiwa
(511) 9, 11, 37
(580) 2020.11.19.
(450) GAZ 45/2020

---

(111) 1.504.449
(541) Enco
(511) 9
(580) 2020.11.19.
(450) GAZ 45/2020

---

(111) 1.528.006
(541) 21 RUE ST-GUILLAUME
(511) 9, 18, 25
(580) 2020.11.19.
(450) GAZ 45/2020

---

(111) 1.548.147
(546)

(511) 30
(580) 2020.11.19.
(450) GAZ 45/2020

---

(111) 1.560.468

(546) Aquabright

(511) 6-7, 11, 19

(580) 2020.11.19.

(450) GAZ 45/2020

---

(111) 1.560.621

(541) BENERADE

(511) 5

(580) 2020.11.19.

(450) GAZ 45/2020

---

(111) 1.560.622

(546) MediLive

(511) 3, 5, 9-10

(580) 2020.11.19.

(450) GAZ 45/2020

---

(111) 1.560.644

(546)

(511) 9, 35-36, 38, 42

(580) 2020.11.19.

(450) GAZ 45/2020

---

(111) 1.560.905

(546) 红方格

(511) 9

(580) 2020.11.19.

(450) GAZ 45/2020

---

(111) 1.561.148

(546) BY PALMERS basics

(511) 25

(580) 2020.11.19.

(450) GAZ 45/2020

---

(111) 1.561.225

(546)

(511) 12, 35, 37
(580) 2020.11.19.
(450) GAZ 45/2020

---

(111) 1.561.345
(546) ÖZMAN
(511) 10
(580) 2020.11.19.
(450) GAZ 45/2020

---

(111) 1.561.482
(546)

(511) 7
(580) 2020.11.26.
(450) GAZ 46/2020

---

(111) 1.561.579
(546)

(511) 16, 35, 41-42
(580) 2020.11.26.
(450) GAZ 46/2020

---

(111) 1.561.690
(546) SUPERDRY

冒険魂
(511) 3, 9, 14, 18, 21, 24-25, 28, 35
(580) 2020.11.26.
(450) GAZ 46/2020

---

(111) 1.561.691
(546)

(511) 33
(580) 2020.11.26.
(450) GAZ 46/2020

---

(111) 1.561.782

(546) alpha

(511) 7, 9, 11, 35

(580) 2020.11.26.

(450) GAZ 46/2020

---

(111) 1.561.797

(541) BIOTEST

(511) 5

(580) 2020.11.26.

(450) GAZ 46/2020

---

(111) 1.561.826

(541) MARINIA

(511) 5

(580) 2020.11.26.

(450) GAZ 46/2020

---

(111) 1.561.831

(541) Flipdoor

(511) 17, 20

(580) 2020.11.26.

(450) GAZ 46/2020

---

(111) 1.561.835

(541) DEHINEL CAT SPOT ON

(511) 5

(580) 2020.11.26.

(450) GAZ 46/2020

---

(111) 1.561.859

(541) DEHISPOT

(511) 5

(580) 2020.11.26.

(450) GAZ 46/2020

---

(111) 1.561.978

(546)

(511) 12

(580) 2020.11.26.

(450) GAZ 46/2020

---

(111) 1.562.040

(541) LEGEND WORLD WIDE

(511) 18, 24-25

(580) 2020.11.26.

(450) GAZ 46/2020

---

(111) 1.562.125

(546)

(511) 10

(580) 2020.11.26.

(450) GAZ 46/2020

---

(111) 1.562.178

(546) lavanda

(511) 9, 11

(580) 2020.11.26.

(450) GAZ 46/2020

---

(111) 1.562.213

(546) SDRUI

(511) 6

(580) 2020.11.26.

(450) GAZ 46/2020

---

(111) 1.562.223

(546)

(511) 25, 35

(580) 2020.11.26.

(450) GAZ 46/2020

---

(111) 1.562.247

(541) ENERGY DIET SMART

(511) 5, 29-30

(580) 2020.11.26.

(450) GAZ 46/2020

---

(111) 1.562.344

(546)

(511) 25

(580) 2020.11.26.

(450) GAZ 46/2020

---

(111) 1.562.459

(541) ThingsBoard
(511) 9, 42
(580) 2020.11.26.
(450) GAZ 46/2020

---

(111) 1.562.502
(546)

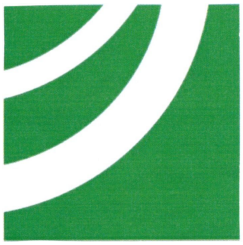

(511) 1, 5, 31, 35
(580) 2020.11.26.
(450) GAZ 46/2020

---

(111) 1.562.510
(546)

(511) 3, 5, 16, 21
(580) 2020.11.26.
(450) GAZ 46/2020

---

(111) 1.562.577
(546)

(511) 1, 4-5
(580) 2020.11.26.
(450) GAZ 46/2020

---

(111) 1.562.585
(546)

(511) 9
(580) 2020.11.26.
(450) GAZ 46/2020

A rovat 38 darab közlést tartalmaz.

Bejegyzések a kiegészítő lajstromba

Védjegybejelentések magyarországi oltalmának elismerése

(111) 705.247
(151) 2021.02.16.

(111) 828.403
(151) 2021.02.15.

(111) 1.260.963
(151) 2021.02.16.

(111) 1.414.273
(151) 2021.02.16.

(111) 1.425.776
(151) 2021.02.16.

(111) 1.442.784
(151) 2021.02.16.

(111) 1.467.880
(151) 2021.02.15.

(111) 1.514.190
(151) 2021.02.15.

(111) 1.540.303
(151) 2021.02.16.

(111) 1.540.319
(151) 2021.02.16.

(111) 1.540.371
(151) 2021.02.16.

(111) 1.540.379
(151) 2021.02.16.

(111) 1.540.440
(151) 2021.02.16.

(111) 1.540.506
(151) 2021.02.16.

(111) 1.540.576
(151) 2021.02.16.

(111) 1.540.614
(151) 2021.02.16.

(111) 1.540.643
(151) 2021.02.16.

(111) 1.540.766
(151) 2021.02.16.

(111) 1.540.972
(151) 2021.02.16.

(111) 1.541.047
(151) 2021.02.16.

(111) 1.541.071
(151) 2021.02.16.

(111) 1.541.141
(151) 2021.02.16.

(111) 1.541.161
(151) 2021.02.16.

(111) 1.541.162
(151) 2021.02.16.

(111) 1.541.278
(151) 2021.02.15.

(111) 1.541.303
(151) 2021.02.15.

(111) 1.541.327
(151) 2021.02.15.

(111) 1.541.372
(151) 2021.02.15.

(111) 1.541.552
(151) 2021.02.15.

(111) 1.541.692
(151) 2021.02.15.

(111) 1.541.708
(151) 2021.02.15.

(111) 1.541.810
(151) 2021.02.15.

(111) 1.541.890
(151) 2021.02.15.

(111) 1.542.012

(151) 2021.02.15.

(111) 1.542.133
(151) 2021.02.15.

(111) 1.542.164
(151) 2021.02.15.

(111) 1.542.198
(151) 2021.02.15.

(111) 1.542.254
(151) 2021.02.15.

(111) 1.542.274
(151) 2021.02.15.

(111) 1.542.295
(151) 2021.02.15.

(111) 1.542.316
(151) 2021.02.15.

(111) 1.542.402
(151) 2021.02.15.

A rovat 42 darab közlést tartalmaz.

INTÉZMÉNYI KÖZLEMÉNYEK

Hirdetményi úton történő kézbesítés

A döntés ügyszáma és az intézkedés száma:	**A 14 66670 / 9**
A döntés tárgya:	Nemzetközi védjegybejelentés elutasítása
A címzett(ek) neve(i) és utolsó ismert címe:	ADVANTIS GROUP FZC, UAQ Free Trade Zone, Business Center, Al Shmookh Building,Umm Al Quwain (AE)

A döntés ügyszáma és az intézkedés száma:	**D 15 00083 / 8**
A döntés tárgya:	Értesítés formatervezési mintaoltalom megszűnéséről
A címzett(ek) neve(i) és utolsó ismert címe:	Energia Forrás Ügynökség Kft., Budapest, 1085 Üllői út 20. fsz. 7. (HU)

A döntés ügyszáma és az intézkedés száma:	**D 15 00091 / 7**
A döntés tárgya:	Értesítés formatervezési mintaoltalom megszűnéséről
A címzett(ek) neve(i) és utolsó ismert címe:	Varga Ferenc, Székesfehérvár, 8000 Kelemen Béla u. 68. 3/1. (HU)

A döntés ügyszáma és az intézkedés száma:	**D 15 00106 / 8**
A döntés tárgya:	Értesítés formatervezési mintaoltalom megszűnéséről
A címzett(ek) neve(i) és utolsó ismert címe:	Erdei Melinda, Budapest, 1144 Gvadányi u. 44-46. (HU)

A döntés ügyszáma és az intézkedés száma:	**E 13 785373 / 9**
A döntés tárgya:	Jelzálogjog alapításának tudomásulvétele
A címzett(ek) neve(i) és utolsó ismert címe:	Deerfield Partners, L.P. zálogjogosulti bizományos, New York, NY 10017 780 Third Avenue, 37th Floor (US)

A döntés ügyszáma és az intézkedés száma:	**M 00 00352 / 70**
A döntés tárgya:	Eljárás felfüggesztése
A címzett(ek) neve(i) és utolsó ismert címe:	RÁTHONYI Élelmiszeripari és Kereskedelmi Egyszemélyes Kft. "f.a.", Debrecen, 4030 Alma u. 24. (HU)
A döntés ügyszáma és az intézkedés száma:	**M 00 00352 / 69**
A döntés tárgya:	Perindítás tényének bejegyzése
A címzett(ek) neve(i) és utolsó ismert címe:	RÁTHONYI Élelmiszeripari és Kereskedelmi Egyszemélyes Kft. "f.a.", Debrecen, 4030 Alma u. 24. (HU)

A döntés ügyszáma és az intézkedés száma:	**M 00 01917 / 49**
A döntés tárgya:	Eljárás felfüggesztése
A címzett(ek) neve(i) és utolsó ismert címe:	RÁTHONYI Élelmiszeripari és Kereskedelmi Egyszemélyes Kft. "f.a.", Debrecen, 4030 Alma u. 24. (HU)

A döntés ügyszáma és az intézkedés száma:	**M 00 01918 / 50**
A döntés tárgya:	Eljárás felfüggesztése
A címzett(ek) neve(i) és utolsó ismert címe:	RÁTHONYI Élelmiszeripari és Kereskedelmi Egyszemélyes Kft. "f.a.", Debrecen, 4030 Alma u. 24. (HU)
A döntés ügyszáma és az intézkedés száma:	**M 00 01918 / 48**
A döntés tárgya:	Perindítás tényének bejegyzése
A címzett(ek) neve(i) és utolsó ismert címe:	RÁTHONYI Élelmiszeripari és Kereskedelmi Egyszemélyes Kft. "f.a.", Debrecen, 4030 Alma u. 24. (HU)

A döntés ügyszáma és az intézkedés száma:	**M 00 05392 / 14**
A döntés tárgya:	Tájékoztató
A címzett(ek) neve(i) és utolsó ismert címe:	ASHANINKA Pharma Kereskedelmi és Szolgáltató Kft., Budapest, 1118 Pannonhalmi út 6. (HU)

A döntés ügyszáma és az intézkedés száma:	**M 00 05994 / 14**
A döntés tárgya:	Tájékoztató
A címzett(ek) neve(i) és utolsó ismert címe:	Berzeviczi Attila, Berzeviczi Ügyvédi Iroda, Budapest, 1025 Csévi u. 3. mf. 1. (HU)

A döntés ügyszáma és az intézkedés száma:	**M 00 06281 / 11**
A döntés tárgya:	Tájékoztató
A címzett(ek) neve(i) és utolsó ismert címe:	FrieslandCampina Hungária Kereskedelmi és Termelő Zrt., Debrecen, 4031 Köntösgátsor 5-7. (HU)

A döntés ügyszáma és az intézkedés száma:	**M 00 06395 / 13**
A döntés tárgya:	Tájékoztató
A címzett(ek) neve(i) és utolsó ismert címe:	FrieslandCampina Hungária Kereskedelmi és Termelő Zrt., Debrecen, 4031 Köntösgátsor 5-7. (HU)

A döntés ügyszáma és az intézkedés száma:	**M 00 06886 / 12**
A döntés tárgya:	Tájékoztató
A címzett(ek) neve(i) és utolsó ismert címe:	FrieslandCampina Hungária Kereskedelmi és Termelő Zrt., Debrecen, 4031 Köntösgátsor 5-7. (HU)

A döntés ügyszáma és az intézkedés száma:	**M 00 06918 / 12**
A döntés tárgya:	Tájékoztató
A címzett(ek) neve(i) és utolsó ismert címe:	FrieslandCampina Hungária Kereskedelmi és Termelő Zrt., Debrecen, 4031 Köntösgátsor 5-7. (HU)

A döntés ügyszáma és az intézkedés száma:	**M 00 06919 / 11**
A döntés tárgya:	Tájékoztató
A címzett(ek) neve(i) és utolsó ismert címe:	FrieslandCampina Hungária Kereskedelmi és Termelő Zrt., Debrecen, 4031 Köntösgátsor 5-7. (HU)

A döntés ügyszáma és az intézkedés száma:	**M 00 06920 / 11**
A döntés tárgya:	Tájékoztató
A címzett(ek) neve(i) és utolsó ismert címe:	FrieslandCampina Hungária Kereskedelmi és Termelő Zrt., Debrecen, 4031 Köntösgátsor 5-7. (HU)

A döntés ügyszáma és az intézkedés száma:	**M 00 06921 / 13**
A döntés tárgya:	Tájékoztató
A címzett(ek) neve(i) és utolsó ismert címe:	FrieslandCampina Hungária Kereskedelmi és Termelő Zrt., Debrecen, 4031 Köntösgátsor 5-7. (HU)

A döntés ügyszáma és az intézkedés száma:	**M 01 00067 / 11**
A döntés tárgya:	Védjegyoltalom megszűnése
A címzett(ek) neve(i) és utolsó ismert címe:	APRÓ MAGYAR 2010 Kft., Kecskemét, 6000 Forrás út 2/A. (HU)

A döntés ügyszáma és az intézkedés száma:	**M 01 00069 / 10**

A döntés tárgya:	Védjegyoltalom megszűnése
A címzett(ek) neve(i) és utolsó ismert címe:	FrieslandCampina Hungária Kereskedelmi és Termelő Zrt., Debrecen, 4031 Köntösgátsor 5-7. (HU)

A döntés ügyszáma és az intézkedés száma:	**M 01 00180 / 9**
A döntés tárgya:	Védjegyoltalom megszűnése
A címzett(ek) neve(i) és utolsó ismert címe:	Garri Kft., Budapest, 1037 Csillaghegyi út 13. (HU)

A döntés ügyszáma és az intézkedés száma:	**M 01 00516 / 20**
A döntés tárgya:	Védjegyoltalom megszűnése
A címzett(ek) neve(i) és utolsó ismert címe:	SelectOrg Kereskedelmi és Szolgáltató Korlátolt Felelősségű Társaság, Bodajk, 8053 Petőfi Sándor utca 100. (HU)

A döntés ügyszáma és az intézkedés száma:	**M 01 00625 / 7**
A döntés tárgya:	Védjegyoltalom megszűnése
A címzett(ek) neve(i) és utolsó ismert címe:	Imperial Tobacco Magyarország Kft., Debrecen, 4034 Vágóhíd u. 2. (HU)

A döntés ügyszáma és az intézkedés száma:	**M 01 02080 / 9**
A döntés tárgya:	Értesítés védjegyoltalom megújításának lehetőségéről
A címzett(ek) neve(i) és utolsó ismert címe:	Discovery Communications, LLC, Silver Spring, Maryland, 20910 One Discovery Place (US)

A döntés ügyszáma és az intézkedés száma:	**M 01 02618 / 12**
A döntés tárgya:	Tájékoztató
A címzett(ek) neve(i) és utolsó ismert címe:	Reál Védjegyhasznosító Korlátolt Felelősségű Társaság, Budapest, 1116 Kondorosi út 6. (HU)

A döntés ügyszáma és az intézkedés száma:	**M 01 03171 / 9**
A döntés tárgya:	Tájékoztató
A címzett(ek) neve(i) és utolsó ismert címe:	FrieslandCampina Hungária Kereskedelmi és Termelő Zrt., Debrecen, 4031 Köntösgátsor 5-7. (HU)

A döntés ügyszáma és az intézkedés száma:	**M 01 03401 / 12**
A döntés tárgya:	Tájékoztató
A címzett(ek) neve(i) és utolsó ismert címe:	MONTANARI Hungary Ipari Fafeldolgozó Kft., Magyarszecsőd, 9911 Fő út 100. (HU)

A döntés ügyszáma és az intézkedés száma:	**M 01 03611 / 12**
A döntés tárgya:	Értesítés védjegyoltalom megújításának lehetőségéről
A címzett(ek) neve(i) és utolsó ismert címe:	Neogrády Dezső, Budapest, 1094 Bokréta u. 28. (HU)

A döntés ügyszáma és az intézkedés száma:	**M 01 03831 / 6**
A döntés tárgya:	Értesítés védjegyoltalom megújításának lehetőségéről
A címzett(ek) neve(i) és utolsó ismert címe:	Krámer György, Krámer Ügyvédi Iroda, Budapest, 1065 Nagymező u. 27. (HU) Mineralholding Logisztikai és Kereskedelmi Kft., Budapest, 1118 Kelenhegyi út 7-9. (HU)

A döntés ügyszáma és az intézkedés száma:	**M 01 03840 / 12**

A döntés tárgya:	Értesítés védjegyoltalom megújításának lehetőségéről
A címzett(ek) neve(i) és utolsó ismert címe:	THEO TOURS Utazási-, Szállítási és Szolgáltató Kft., Budapest, 1073 Erzsébet krt. 14. (HU)
A döntés ügyszáma és az intézkedés száma:	**M 01 04022 / 6**
A döntés tárgya:	Értesítés védjegyoltalom megújításának lehetőségéről
A címzett(ek) neve(i) és utolsó ismert címe:	Enito 2000 Kft., Budapest, 1221 Arany János út 81/a (HU)
A döntés ügyszáma és az intézkedés száma:	**M 01 04084 / 8**
A döntés tárgya:	Értesítés védjegyoltalom megújításának lehetőségéről
A címzett(ek) neve(i) és utolsó ismert címe:	Fecser Péter ügyvéd, Harmincas Ügyvédi Iroda, Budapest, 1066 Jókai u. 27. (HU)
A döntés ügyszáma és az intézkedés száma:	**M 01 04106 / 13**
A döntés tárgya:	Értesítés védjegyoltalom megújításának lehetőségéről
A címzett(ek) neve(i) és utolsó ismert címe:	Szalkay Éva ügyvéd, Budapest, 1146 Hermina út 2. (HU)
A döntés ügyszáma és az intézkedés száma:	**M 01 04170 / 11**
A döntés tárgya:	Értesítés védjegyoltalom megújításának lehetőségéről
A címzett(ek) neve(i) és utolsó ismert címe:	Magyar Szocialista Párt, Budapest, 1066 Jókai u.6. (HU)
A döntés ügyszáma és az intézkedés száma:	**M 01 04196 / 15**
A döntés tárgya:	Értesítés védjegyoltalom megújításának lehetőségéről
A címzett(ek) neve(i) és utolsó ismert címe:	QUAESTOR Pénzügyi Tanácsadó Zártkörűen Működő Részvénytársaság, Budapest, 1132 Váci út 30. (HU)
A döntés ügyszáma és az intézkedés száma:	**M 01 04242 / 10**
A döntés tárgya:	Értesítés védjegyoltalom megújításának lehetőségéről
A címzett(ek) neve(i) és utolsó ismert címe:	QUAESTOR Pénzügyi Tanácsadó Zártkörűen Működő Részvénytársaság, Budapest, 1132 Váci út 30. (HU)
A döntés ügyszáma és az intézkedés száma:	**M 01 04584 / 9**
A döntés tárgya:	Értesítés védjegyoltalom megújításának lehetőségéről
A címzett(ek) neve(i) és utolsó ismert címe:	Seenger Pál, DR. SEENGER Ügyvédi Iroda, Budapest, 1539 Postafiók 662. (HU)
A döntés ügyszáma és az intézkedés száma:	**M 03 01603 / 10**
A döntés tárgya:	Tájékoztató
A címzett(ek) neve(i) és utolsó ismert címe:	Beleznay Zsolt ügyvéd, Budapest, 1052 Váci u. 10. II/3. (HU)
A döntés ügyszáma és az intézkedés száma:	**M 03 01604 / 11**
A döntés tárgya:	Tájékoztató
A címzett(ek) neve(i) és utolsó ismert címe:	Beleznay Zsolt ügyvéd, Budapest, 1052 Váci u. 10. II/3. (HU)
A döntés ügyszáma és az intézkedés száma:	**M 03 01605 / 10**
A döntés tárgya:	Tájékoztató
A címzett(ek) neve(i) és utolsó ismert címe:	Beleznay Zsolt ügyvéd, Budapest, 1052 Váci u. 10. II/3. (HU)
A döntés ügyszáma és az intézkedés száma:	**M 08 02624 / 38**
A döntés tárgya:	Címváltozás tudomásulvétele

A címzett(ek) neve(i) és utolsó ismert címe:	Bitay Levente Zsolt, Győr, 9002 Pf.120. (HU)

A döntés ügyszáma és az intézkedés száma:	**M 09 02398 / 19**
A döntés tárgya:	Jogutódlás tudomásulvétele
A címzett(ek) neve(i) és utolsó ismert címe:	Laptopszalon Informatikai, Szolgáltató és Kereskedelmi Korlátolt Felelősségű Társaság, Pécs, 7624 Ifjúság útja 11. (HU)

A döntés ügyszáma és az intézkedés száma:	**M 10 02349 / 8**
A döntés tárgya:	Tájékoztató
A címzett(ek) neve(i) és utolsó ismert címe:	"Somafis" Kereskedelmi, Befektető és Tanácsadó Kft., Budapest, 1113 Bocskai út 77-79. (HU)

A döntés ügyszáma és az intézkedés száma:	**M 10 02455 / 9**
A döntés tárgya:	Tájékoztató
A címzett(ek) neve(i) és utolsó ismert címe:	Twisted Tribe Kft., Budapest, 1101 Expo tér 5-7. (HU)
A döntés ügyszáma és az intézkedés száma:	**M 10 02455 / 10**
A döntés tárgya:	Tájékoztató
A címzett(ek) neve(i) és utolsó ismert címe:	Fejes Tímea jogtanácsos, Budapest, 1101 Expo tér 5-7. (HU)

A döntés ügyszáma és az intézkedés száma:	**M 10 02610 / 10**
A döntés tárgya:	Tájékoztató
A címzett(ek) neve(i) és utolsó ismert címe:	Lacikonyha Magyarország Kft., Békéscsaba, 5600 6147/15.hrsz. (HU)

A döntés ügyszáma és az intézkedés száma:	**M 10 02637 / 13**
A döntés tárgya:	Tájékoztató
A címzett(ek) neve(i) és utolsó ismert címe:	Kovárik Erzsébet ügyvéd, Budapest, 1121 Széchenyi-emlék út 10. (HU)

A döntés ügyszáma és az intézkedés száma:	**M 10 02909 / 9**
A döntés tárgya:	Tájékoztató
A címzett(ek) neve(i) és utolsó ismert címe:	Pannonklinika Kft., Pécs, 7621 Irgalmasok utcája 22. (HU)

A döntés ügyszáma és az intézkedés száma:	**M 10 02919 / 7**
A döntés tárgya:	Tájékoztató
A címzett(ek) neve(i) és utolsó ismert címe:	Triones Kft., Budapest, 1121 Konkoly-Thege M. út 29-33. (HU)

A döntés ügyszáma és az intézkedés száma:	**M 10 03096 / 7**
A döntés tárgya:	Tájékoztató
A címzett(ek) neve(i) és utolsó ismert címe:	L-IT Group Kft., Budapest, 1133 Váci út 76. (HU)

A döntés ügyszáma és az intézkedés száma:	**M 10 03150 / 18**
A döntés tárgya:	Tájékoztató
A címzett(ek) neve(i) és utolsó ismert címe:	Arysta LifeScience Magyarország Kereskedelmi és Szolgáltató Kft., Budapest, 1036 Lajos utca 66. A. ép. 2. em. (HU)

A döntés ügyszáma és az intézkedés száma:	**M 10 03190 / 10**
A döntés tárgya:	Tájékoztató
A címzett(ek) neve(i) és utolsó ismert címe:	POWER SHIELD Különleges Szolgálat Korlátolt Felelősségű Társaság, Budapest, 1101 Kőbányai út 41.C ép. (HU)

A döntés ügyszáma és az intézkedés száma:	**M 10 03437 / 13**
A döntés tárgya:	Tájékoztató
A címzett(ek) neve(i) és utolsó ismert címe:	Dávid Alíz, Dessewffy, Dávid és Társai Ügyvédi Iroda, Budapest, 1061 Andrássy út 43. (HU)

A döntés ügyszáma és az intézkedés száma:	**M 10 03900 / 6**
A döntés tárgya:	Védjegyoltalom megszűnése
A címzett(ek) neve(i) és utolsó ismert címe:	Lőrincz Ágnes, Lőrincz Ágnes Ügyvédi Iroda, Budapest, 1133 Hegedűs Gyula u. 93. VI/4. (HU)

A döntés ügyszáma és az intézkedés száma:	**M 11 00012 / 6**
A döntés tárgya:	Értesítés védjegyoltalom megújításának lehetőségéről
A címzett(ek) neve(i) és utolsó ismert címe:	Random Capital Zrt., Budapest, 1052 Vármegye u. 3-5. (HU)

A döntés ügyszáma és az intézkedés száma:	**M 11 00026 / 6**
A döntés tárgya:	Védjegyoltalom megszűnése
A címzett(ek) neve(i) és utolsó ismert címe:	Vilcsek Péter, Csabdi, 2064 Forrás major 095/10. (HU)

A döntés ügyszáma és az intézkedés száma:	**M 11 00063 / 7**
A döntés tárgya:	Védjegyoltalom megszűnése
A címzett(ek) neve(i) és utolsó ismert címe:	Steier József, Budapest, 1031 Pók u. 15. (HU)

A döntés ügyszáma és az intézkedés száma:	**M 11 00064 / 7**
A döntés tárgya:	Védjegyoltalom megszűnése
A címzett(ek) neve(i) és utolsó ismert címe:	Steier József, Budapest, 1031 Pók u. 15. (HU)

A döntés ügyszáma és az intézkedés száma:	**M 11 00067 / 20**
A döntés tárgya:	Védjegyoltalom megszűnése
A címzett(ek) neve(i) és utolsó ismert címe:	Horváth Zoltán Levente, Budapest, 1023 Ürömi u. 43. (HU)

A döntés ügyszáma és az intézkedés száma:	**M 11 00078 / 7**
A döntés tárgya:	Védjegyoltalom megszűnése
A címzett(ek) neve(i) és utolsó ismert címe:	NTS Szálloda Kft., Budapest, 1024 Ady Endre u. 19. (HU)

A döntés ügyszáma és az intézkedés száma:	**M 11 00086 / 6**
A döntés tárgya:	Védjegyoltalom megszűnése
A címzett(ek) neve(i) és utolsó ismert címe:	Sourcing Hungary Kft., Budapest, 1138 Meder u. 8. (HU)

A döntés ügyszáma és az intézkedés száma:	**M 11 00087 / 6**
A döntés tárgya:	Védjegyoltalom megszűnése
A címzett(ek) neve(i) és utolsó ismert címe:	Sourcing Hungary Kft., Budapest, 1138 Meder u. 8. (HU)

A döntés ügyszáma és az intézkedés száma:	**M 11 00088 / 6**
A döntés tárgya:	Védjegyoltalom megszűnése
A címzett(ek) neve(i) és utolsó ismert címe:	Sourcing Hungary Kft., Budapest, 1138 Meder u. 8. (HU)

A döntés ügyszáma és az intézkedés száma:	**M 11 00090 / 11**
A döntés tárgya:	Védjegyoltalom megszűnése
A címzett(ek) neve(i) és utolsó ismert címe:	Vágó Laura, Vincze és Társai Ügyvédi Iroda, Budapest, 1052 Szép

	u. 2. (HU) SPIRITS-68 Kereskedelmi és Szolgáltató Kft., Etyek, 2091 Kossuth Lajos u. 54. (HU)
A döntés ügyszáma és az intézkedés száma:	**M 11 00091 / 6**
A döntés tárgya:	Védjegyoltalom megszűnése
A címzett(ek) neve(i) és utolsó ismert címe:	Vágó Laura, Vincze és Társai Ügyvédi Iroda, Budapest, 1052 Szép u. 2. (HU) SPIRITS-68 Kereskedelmi és Szolgáltató Kft., Etyek, 2091 Kossuth Lajos u. 54. (HU)
A döntés ügyszáma és az intézkedés száma:	**M 11 00099 / 6**
A döntés tárgya:	Védjegyoltalom megszűnése
A címzett(ek) neve(i) és utolsó ismert címe:	Lukács Ernő, Budapest, 1097 Kén u. 4. (HU)
A döntés ügyszáma és az intézkedés száma:	**M 11 00100 / 6**
A döntés tárgya:	Védjegyoltalom megszűnése
A címzett(ek) neve(i) és utolsó ismert címe:	Lukács Ernő, Budapest, 1097 Kén u. 4. (HU)
A döntés ügyszáma és az intézkedés száma:	**M 11 00101 / 6**
A döntés tárgya:	Védjegyoltalom megszűnése
A címzett(ek) neve(i) és utolsó ismert címe:	Lukács Ernő, Budapest, 1097 Kén u. 4. (HU)
A döntés ügyszáma és az intézkedés száma:	**M 11 00102 / 6**
A döntés tárgya:	Védjegyoltalom megszűnése
A címzett(ek) neve(i) és utolsó ismert címe:	Lukács Ernő, Budapest, 1097 Kén u. 4. (HU)
A döntés ügyszáma és az intézkedés száma:	**M 11 00104 / 6**
A döntés tárgya:	Védjegyoltalom megszűnése
A címzett(ek) neve(i) és utolsó ismert címe:	Lukács Ernő, Budapest, 1097 Kén u. 4. (HU)
A döntés ügyszáma és az intézkedés száma:	**M 11 00112 / 21**
A döntés tárgya:	Védjegyoltalom megszűnése
A címzett(ek) neve(i) és utolsó ismert címe:	Lukács Ernő, Budapest, 1097 Kén u. 4. (HU)
A döntés ügyszáma és az intézkedés száma:	**M 11 00118 / 7**
A döntés tárgya:	Védjegyoltalom megszűnése
A címzett(ek) neve(i) és utolsó ismert címe:	ETO PARK Korlátolt Felelősségű Társaság, Győr, 9027 Nagysándor J. u. 31. (HU)
A döntés ügyszáma és az intézkedés száma:	**M 11 00127 / 8**
A döntés tárgya:	Védjegyoltalom megszűnése
A címzett(ek) neve(i) és utolsó ismert címe:	Egészség TV Műsorgyártó Kft., Budapest, 1012 Márvány u. 17. (HU)
A döntés ügyszáma és az intézkedés száma:	**M 11 00131 / 6**
A döntés tárgya:	Értesítés védjegyoltalom megújításának lehetőségéről
A címzett(ek) neve(i) és utolsó ismert címe:	Atenor Group Hungary Kft., Budapest, 1139 Váci út 99. (HU)
A döntés ügyszáma és az intézkedés száma:	**M 11 00132 / 7**

A döntés tárgya:	Védjegyoltalom megszűnése
A címzett(ek) neve(i) és utolsó ismert címe:	Atenor Group Hungary Kft., Budapest, 1139 Váci út 99. (HU)

A döntés ügyszáma és az intézkedés száma:	**M 11 00133 / 6**
A döntés tárgya:	Védjegyoltalom megszűnése
A címzett(ek) neve(i) és utolsó ismert címe:	Atenor Group Hungary Kft., Budapest, 1139 Váci út 99. (HU)

A döntés ügyszáma és az intézkedés száma:	**M 11 00152 / 8**
A döntés tárgya:	Védjegyoltalom megszűnése
A címzett(ek) neve(i) és utolsó ismert címe:	Bakucz József, Budapest, 1135 Petneházy u. 61-63. B. lp. V/31. (HU)

A döntés ügyszáma és az intézkedés száma:	**M 11 00158 / 6**
A döntés tárgya:	Védjegyoltalom megszűnése
A címzett(ek) neve(i) és utolsó ismert címe:	Tanka László, Budapest, 1014 Szentháromság tér 6 (HU)

A döntés ügyszáma és az intézkedés száma:	**M 11 00160 / 7**
A döntés tárgya:	Védjegyoltalom megszűnése
A címzett(ek) neve(i) és utolsó ismert címe:	Koller Domonkos, Pécs, 7621 Rákóczi u. 44. (HU)

A döntés ügyszáma és az intézkedés száma:	**M 11 00177 / 9**
A döntés tárgya:	Védjegyoltalom megszűnése
A címzett(ek) neve(i) és utolsó ismert címe:	WEM-GAMMA Kft., Budapest, 1055 Balassi Bálint utca 21-23. I. em. 3. (HU)

A döntés ügyszáma és az intézkedés száma:	**M 11 00179 / 8**
A döntés tárgya:	Védjegyoltalom megszűnése
A címzett(ek) neve(i) és utolsó ismert címe:	Babics Kinga, Zelles és Társa Ügyvédi Iroda, Budapest, 1026 Pasaréti út 52/b (HU) Web and Media Trend Informatikai Szolgáltató Kft., Budapest, 1119 Etele út 17. (HU)

A döntés ügyszáma és az intézkedés száma:	**M 11 00186 / 14**
A döntés tárgya:	Védjegyoltalom megszűnése
A címzett(ek) neve(i) és utolsó ismert címe:	Hungarofest Nonprofit Kft., Budapest, 1072 Rákóczi út 20. (HU)

A döntés ügyszáma és az intézkedés száma:	**M 11 00193 / 6**
A döntés tárgya:	Védjegyoltalom megszűnése
A címzett(ek) neve(i) és utolsó ismert címe:	Drávucz András, Jenő, 8146 Köztársaság u. 17. (HU)

A döntés ügyszáma és az intézkedés száma:	**M 11 00215 / 7**
A döntés tárgya:	Tájékoztató
A címzett(ek) neve(i) és utolsó ismert címe:	DHANVANTARI Kereskedelmi és Szolgáltató Kft., Budapest, 1117 Október huszonharmadika u. 8-10. (HU)

A döntés ügyszáma és az intézkedés száma:	**M 11 00226 / 7**
A döntés tárgya:	Védjegyoltalom megszűnése
A címzett(ek) neve(i) és utolsó ismert címe:	Cheminova Magyarország Kft., Budapest, 1022 Hankóczy Jenő u. 25/a (HU)

A döntés ügyszáma és az intézkedés száma:	**M 11 00640 / 8**
A döntés tárgya:	Tájékoztató
A címzett(ek) neve(i) és utolsó ismert címe:	K-Ferro Kft., Kecskemét, 6000 Halassi út 29. (HU)

A döntés ügyszáma és az intézkedés száma:	**M 11 00682 / 7**
A döntés tárgya:	Tájékoztató
A címzett(ek) neve(i) és utolsó ismert címe:	Negos Tárgyalási Tanácsadó Zrt., Budapest, 1016 Ág utca 3. (HU)

A döntés ügyszáma és az intézkedés száma:	**M 11 00905 / 6**
A döntés tárgya:	Tájékoztató
A címzett(ek) neve(i) és utolsó ismert címe:	Trend-Papír Kft., Pécs, 7629 Névtelen u. 1. (HU)

A döntés ügyszáma és az intézkedés száma:	**M 11 01089 / 23**
A döntés tárgya:	Tájékoztató
A címzett(ek) neve(i) és utolsó ismert címe:	Panta Aqua Vízpalackozó Zártkörűen Működő Részvénytársaság "csődeljárás alatt", Mosonmagyaróvár, 9200 Liget sor 52. (HU)

A döntés ügyszáma és az intézkedés száma:	**M 11 01148 / 8**
A döntés tárgya:	Tájékoztató
A címzett(ek) neve(i) és utolsó ismert címe:	Reál Védjegyhasznosító Korlátolt Felelősségű Társaság, Budapest, 1116 Kondorosi út 6. (HU)

A döntés ügyszáma és az intézkedés száma:	**M 11 01149 / 8**
A döntés tárgya:	Tájékoztató
A címzett(ek) neve(i) és utolsó ismert címe:	Reál Védjegyhasznosító Korlátolt Felelősségű Társaság, Budapest, 1116 Kondorosi út 6. (HU)

A döntés ügyszáma és az intézkedés száma:	**M 11 01156 / 6**
A döntés tárgya:	Tájékoztató
A címzett(ek) neve(i) és utolsó ismert címe:	RECYCLE Hungary Hulladékfeldolgozó és Szolgáltató Korlátolt Felelősségű Társaság, Budapest, 1052 Váci utca 16/c. (HU)

A döntés ügyszáma és az intézkedés száma:	**M 11 01294 / 8**
A döntés tárgya:	Tájékoztató
A címzett(ek) neve(i) és utolsó ismert címe:	Reál Védjegyhasznosító Korlátolt Felelősségű Társaság, Budapest, 1116 Kondorosi út 6. (HU)

A döntés ügyszáma és az intézkedés száma:	**M 11 01295 / 10**
A döntés tárgya:	Tájékoztató
A címzett(ek) neve(i) és utolsó ismert címe:	Reál Védjegyhasznosító Korlátolt Felelősségű Társaság, Budapest, 1116 Kondorosi út 6. (HU)

A döntés ügyszáma és az intézkedés száma:	**M 11 01302 / 7**
A döntés tárgya:	Tájékoztató
A címzett(ek) neve(i) és utolsó ismert címe:	Bio MM Környezetvédelmi, Energetikai és Hulladákgazdálkodási Kft., Kalocsa, 6300 Nagy Sándor u. 15. (HU)

A döntés ügyszáma és az intézkedés száma:	**M 11 01409 / 8**
A döntés tárgya:	Tájékoztató
A címzett(ek) neve(i) és utolsó ismert címe:	K-Ferro Kft., Kecskemét, 6000 Halasi út 29. (HU)

A döntés ügyszáma és az intézkedés száma:	**M 11 01420 / 6**
A döntés tárgya:	Tájékoztató
A címzett(ek) neve(i) és utolsó ismert címe:	Dávid Alíz, Dessewffy, Dávid és Társai Ügyvédi Iroda, Budapest, 1061 Andrássy út 43. (HU)

A döntés ügyszáma és az intézkedés száma:	**M 11 01421 / 6**
A döntés tárgya:	Tájékoztató
A címzett(ek) neve(i) és utolsó ismert címe:	Dávid Alíz, Dessewffy, Dávid és Társai Ügyvédi Iroda, Budapest, 1061 Andrássy út 43. (HU)

A döntés ügyszáma és az intézkedés száma:	**M 11 01693 / 11**
A döntés tárgya:	Tájékoztató
A címzett(ek) neve(i) és utolsó ismert címe:	BrandWay&Compass Tanácsadó, Márkavédelmi, Marketing és Szolgáltató Kft., Budapest, 1084 József u. 48. (HU)

A döntés ügyszáma és az intézkedés száma:	**M 11 01757 / 11**
A döntés tárgya:	Tájékoztató
A címzett(ek) neve(i) és utolsó ismert címe:	DentPoint Kft., Budapest, 1117 Móricz Zsigmond körtér 11. fszt. 1. (HU)

A döntés ügyszáma és az intézkedés száma:	**M 11 01831 / 17**
A döntés tárgya:	Tájékoztató
A címzett(ek) neve(i) és utolsó ismert címe:	RF Chemistry Zrt., Budapest, 1147 Telepes utca 54-56. (HU)

A döntés ügyszáma és az intézkedés száma:	**M 11 02025 / 6**
A döntés tárgya:	Tájékoztató
A címzett(ek) neve(i) és utolsó ismert címe:	Koller Domokos, Pécs, 7621 Rákóczi út 44. (HU)

A döntés ügyszáma és az intézkedés száma:	**M 11 02047 / 6**
A döntés tárgya:	Tájékoztató
A címzett(ek) neve(i) és utolsó ismert címe:	Kapolyi József, Kapolyi Ügyvédi Iroda, Budapest, 1061 Paulay Ede utca 50. II. e. (HU)

A döntés ügyszáma és az intézkedés száma:	**M 11 02048 / 6**
A döntés tárgya:	Tájékoztató
A címzett(ek) neve(i) és utolsó ismert címe:	Kapolyi József, Kapolyi Ügyvédi Iroda, Budapest, 1061 Paulay Ede utca 50. II. e. (HU)

A döntés ügyszáma és az intézkedés száma:	**M 11 02060 / 5**
A döntés tárgya:	Értesítés védjegyoltalom megújításának lehetőségéről
A címzett(ek) neve(i) és utolsó ismert címe:	Zsámbéki-medence Nonprofit Kft., Herceghalom, 2053 Gesztenyés u. 3. (HU)

A döntés ügyszáma és az intézkedés száma:	**M 11 02061 / 5**
A döntés tárgya:	Értesítés védjegyoltalom megújításának lehetőségéről
A címzett(ek) neve(i) és utolsó ismert címe:	Pálinkás Balázs, Budapest, 1048 Hargita u. 4. (HU)

A döntés ügyszáma és az intézkedés száma:	**M 11 02080 / 7**
A döntés tárgya:	Értesítés védjegyoltalom megújításának lehetőségéről

A címzett(ek) neve(i) és utolsó ismert címe:	Juhász Máté ügyvéd, Szeged, 6721 Juhász Gyula u. 3. I/1 (HU)

A döntés ügyszáma és az intézkedés száma:	**M 11 02081 / 7**
A döntés tárgya:	Értesítés védjegyoltalom megújításának lehetőségéről
A címzett(ek) neve(i) és utolsó ismert címe:	Juhász Máté ügyvéd, Szeged, 6721 Juhász Gyula u. 3. I/1 (HU)

A döntés ügyszáma és az intézkedés száma:	**M 11 02082 / 7**
A döntés tárgya:	Értesítés védjegyoltalom megújításának lehetőségéről
A címzett(ek) neve(i) és utolsó ismert címe:	Juhász Máté ügyvéd, Szeged, 6721 Juhász Gyula u. 3. I/1 (HU)

A döntés ügyszáma és az intézkedés száma:	**M 11 02135 / 5**
A döntés tárgya:	Értesítés védjegyoltalom megújításának lehetőségéről
A címzett(ek) neve(i) és utolsó ismert címe:	Gere István, Gere Ügyvédi Iroda, Budapest, 1027 Margit krt. 1 V/31. (HU)

A döntés ügyszáma és az intézkedés száma:	**M 11 02172 / 6**
A döntés tárgya:	Értesítés védjegyoltalom megújításának lehetőségéről
A címzett(ek) neve(i) és utolsó ismert címe:	Hatházi Vera, Várnai és Társai Ügyvédi Iroda, Budapest, 1037 Montevideo u. 10. (HU)

A döntés ügyszáma és az intézkedés száma:	**M 11 02174 / 8**
A döntés tárgya:	Értesítés védjegyoltalom megújításának lehetőségéről
A címzett(ek) neve(i) és utolsó ismert címe:	Yobaby Kft., Budapest, 1185 Rába u. 21. (HU)

A döntés ügyszáma és az intézkedés száma:	**M 11 02194 / 6**
A döntés tárgya:	Értesítés védjegyoltalom megújításának lehetőségéről
A címzett(ek) neve(i) és utolsó ismert címe:	Koklácsné Moór Bernadett, Budapest, 1021 Bölöni György u. 14. (HU)

A döntés ügyszáma és az intézkedés száma:	**M 11 02205 / 15**
A döntés tárgya:	Értesítés védjegyoltalom megújításának lehetőségéről
A címzett(ek) neve(i) és utolsó ismert címe:	Dávidházi Richárd, Szeged, 6721 József A. sgt. 8. mfszt.7. (HU)

A döntés ügyszáma és az intézkedés száma:	**M 11 02207 / 7**
A döntés tárgya:	Értesítés védjegyoltalom megújításának lehetőségéről
A címzett(ek) neve(i) és utolsó ismert címe:	Kiss Endre, Csapó, Kiss és Sebestyén Ügyvédi Iroda, Veszprém, 8200 Vörösmarty tér 4/b (HU)

A döntés ügyszáma és az intézkedés száma:	**M 11 02208 / 7**
A döntés tárgya:	Értesítés védjegyoltalom megújításának lehetőségéről
A címzett(ek) neve(i) és utolsó ismert címe:	Tokaj Hotel-Invest Ingatlankezelő Kft., Törökbálint, 2045 Pf. 196. (HU)

A döntés ügyszáma és az intézkedés száma:	**M 11 02209 / 7**
A döntés tárgya:	Értesítés védjegyoltalom megújításának lehetőségéről
A címzett(ek) neve(i) és utolsó ismert címe:	Tokaj Hotel-Invest Ingatlankezelő Kft., Törökbálint, 2045 Pf. 196. (HU)

A döntés ügyszáma és az intézkedés száma:	**M 11 02210 / 7**
A döntés tárgya:	Értesítés védjegyoltalom megújításának lehetőségéről

A címzett(ek) neve(i) és utolsó ismert címe:	Tokaj Hotel-Invest Ingatlankezelő Kft., Törökbálint, 2045 Pf. 196. (HU)

A döntés ügyszáma és az intézkedés száma:	**M 11 02211 / 7**
A döntés tárgya:	Értesítés védjegyoltalom megújításának lehetőségéről
A címzett(ek) neve(i) és utolsó ismert címe:	Tokaj Hotel-Invest Ingatlankezelő Kft., Törökbálint, 2045 Pf. 196. (HU)

A döntés ügyszáma és az intézkedés száma:	**M 11 02223 / 9**
A döntés tárgya:	Értesítés védjegyoltalom megújításának lehetőségéről
A címzett(ek) neve(i) és utolsó ismert címe:	Világi Gábor, Világi és Társa Ügyvédi Iroda, Budapest, 1061 Székely M. u. 16. (HU) Csakegynap Kft., Budapest, 1061 Székely M. u. 16. (HU)

A döntés ügyszáma és az intézkedés száma:	**M 11 02224 / 9**
A döntés tárgya:	Értesítés védjegyoltalom megújításának lehetőségéről
A címzett(ek) neve(i) és utolsó ismert címe:	Világi Gábor, Világi és Társa Ügyvédi Iroda, Budapest, 1061 Székely M. u. 16. (HU) Csakegynap Kft., Budapest, 1061 Székely M. u. 16. (HU)

A döntés ügyszáma és az intézkedés száma:	**M 11 02226 / 9**
A döntés tárgya:	Értesítés védjegyoltalom megújításának lehetőségéről
A címzett(ek) neve(i) és utolsó ismert címe:	Világi Gábor, Világi és Társa Ügyvédi Iroda, Budapest, 1061 Székely M. u. 16. (HU) Csakegynap Kft., Budapest, 1061 Székely M. u. 16. (HU)

A döntés ügyszáma és az intézkedés száma:	**M 11 02228 / 9**
A döntés tárgya:	Értesítés védjegyoltalom megújításának lehetőségéről
A címzett(ek) neve(i) és utolsó ismert címe:	Világi Gábor, Világi és Társa Ügyvédi Iroda, Budapest, 1061 Székely M. u. 16. (HU) Csakegynap Kft., Budapest, 1061 Székely M. u. 16. (HU)
A döntés ügyszáma és az intézkedés száma:	**M 11 02228 / 8**
A döntés tárgya:	Értesítés védjegyoltalom megújításának lehetőségéről
A címzett(ek) neve(i) és utolsó ismert címe:	Világi Gábor, Világi és Társa Ügyvédi Iroda, Budapest, 1061 Székely M. u. 16. (HU) Csakegynap Kft., Budapest, 1061 Székely M. u. 16. (HU)

A döntés ügyszáma és az intézkedés száma:	**M 11 02239 / 8**
A döntés tárgya:	Értesítés védjegyoltalom megújításának lehetőségéről
A címzett(ek) neve(i) és utolsó ismert címe:	Rudas Péter, Felsőpakony, 2363 Zrínyi M. u. 11. (HU)

A döntés ügyszáma és az intézkedés száma:	**M 11 02242 / 7**
A döntés tárgya:	Értesítés védjegyoltalom megújításának lehetőségéről
A címzett(ek) neve(i) és utolsó ismert címe:	Balogh Éva, Budapest, 1097 Táblás u. 32. (HU)

A döntés ügyszáma és az intézkedés száma:	**M 11 02248 / 7**
A döntés tárgya:	Értesítés védjegyoltalom megújításának lehetőségéről
A címzett(ek) neve(i) és utolsó ismert címe:	Gregóczki Annamária, Miskolc, 3526 Zsolcai kapu 17. (HU)

A döntés ügyszáma és az intézkedés száma:	**M 11 02262 / 12**

A döntés tárgya:	Értesítés védjegyoltalom megújításának lehetőségéről
A címzett(ek) neve(i) és utolsó ismert címe:	dr. Baruch Gábor,Baruch Ügyvédi Iroda, Budapest, 1056 Belgrád rkp. 18. (HU)
A döntés ügyszáma és az intézkedés száma:	**M 11 02263 / 9**
A döntés tárgya:	Értesítés védjegyoltalom megújításának lehetőségéről
A címzett(ek) neve(i) és utolsó ismert címe:	Helvécia Product Kft., Felsőlajos, 6055 Kertész u. 35. (HU)
A döntés ügyszáma és az intézkedés száma:	**M 11 02273 / 7**
A döntés tárgya:	Értesítés védjegyoltalom megújításának lehetőségéről
A címzett(ek) neve(i) és utolsó ismert címe:	Brand Way & Compass Tanácsadó, Márkavédelmi, Marketing és Szolgáltató Kft., Budapest, 1084 József u. 48. (HU)
A döntés ügyszáma és az intézkedés száma:	**M 11 02280 / 10**
A döntés tárgya:	Értesítés védjegyoltalom megújításának lehetőségéről
A címzett(ek) neve(i) és utolsó ismert címe:	PharmaTron Termelő és Szolgáltató Korlátolt Felelősségű Társaság, Vecsés, 2220 Gróf Vécsey Károly utca 6. (HU)
A döntés ügyszáma és az intézkedés száma:	**M 11 02329 / 7**
A döntés tárgya:	Értesítés védjegyoltalom megújításának lehetőségéről
A címzett(ek) neve(i) és utolsó ismert címe:	Kozák Ákos, Diósd, 2049 Katicabogár u. 30. (HU) Magyar Marketing Szövetség, Budapest, 1135 Fáy u. 61. (HU)
A döntés ügyszáma és az intézkedés száma:	**M 11 02331 / 8**
A döntés tárgya:	Értesítés védjegyoltalom megújításának lehetőségéről
A címzett(ek) neve(i) és utolsó ismert címe:	Premier Ablakrendszerek Építőipari és Szolgáltató Kft., Pákozd, 8095 Napraforgó u. 1. (HU)
A döntés ügyszáma és az intézkedés száma:	**M 11 02336 / 8**
A döntés tárgya:	Értesítés védjegyoltalom megújításának lehetőségéről
A címzett(ek) neve(i) és utolsó ismert címe:	Surena Trade Kft., Budapest, 1114 Bartók Béla út 25. (HU)
A döntés ügyszáma és az intézkedés száma:	**M 11 02340 / 8**
A döntés tárgya:	Értesítés védjegyoltalom megújításának lehetőségéről
A címzett(ek) neve(i) és utolsó ismert címe:	Havelda Miklós, Parragi és Társai Ügyvédi Iroda, Budapest, 1054 Tüköry u. 3. (HU)
A döntés ügyszáma és az intézkedés száma:	**M 11 02371 / 8**
A döntés tárgya:	Értesítés védjegyoltalom megújításának lehetőségéről
A címzett(ek) neve(i) és utolsó ismert címe:	G. GECCO Kft., Budapest, 1212 Maros u. 2/b. (HU)
A döntés ügyszáma és az intézkedés száma:	**M 11 02420 / 12**
A döntés tárgya:	Értesítés védjegyoltalom megújításának lehetőségéről
A címzett(ek) neve(i) és utolsó ismert címe:	WEM-GAMMA Kft., Budapest, 1055 Balassi Bálint utca 21-23. I. em. 3. (HU)
A döntés ügyszáma és az intézkedés száma:	**M 11 02439 / 8**
A döntés tárgya:	Értesítés védjegyoltalom megújításának lehetőségéről
A címzett(ek) neve(i) és utolsó ismert címe:	Helvécia Product Kft., Felsőlajos, 6055 Kertész u. 35. (HU)

A döntés ügyszáma és az intézkedés száma:	**M 11 02443 / 7**
A döntés tárgya:	Értesítés védjegyoltalom megújításának lehetőségéről
A címzett(ek) neve(i) és utolsó ismert címe:	Innosmart Informatikai Szolgáltató Kft., Budapest, 1061 Király u. 26. (HU)
A döntés ügyszáma és az intézkedés száma:	**M 11 02447 / 8**
A döntés tárgya:	Értesítés védjegyoltalom megújításának lehetőségéről
A címzett(ek) neve(i) és utolsó ismert címe:	EZO TÉR Kiadó, Kereskedelmi és Szolgáltató Kft., Biatorbágy, 2051 Ritsman Pál u. 25. I. em. 3. (HU)
A döntés ügyszáma és az intézkedés száma:	**M 11 02449 / 7**
A döntés tárgya:	Értesítés védjegyoltalom megújításának lehetőségéről
A címzett(ek) neve(i) és utolsó ismert címe:	Sárhegyi Ágnes, dr. Sárhegyi Ágnes Ügyvédi Iroda, Budapest, 1036 Lajos u. 91. (HU)
A döntés ügyszáma és az intézkedés száma:	**M 11 02762 / 11**
A döntés tárgya:	Képviseletváltozás tudomásulvétele
A címzett(ek) neve(i) és utolsó ismert címe:	Magyari Brigitta, dr. Magyari Brigitta Ügyvédi Iroda, Budapest, 1031 Nánási út 5-7. E/624. II./17. (HU)
A döntés ügyszáma és az intézkedés száma:	**M 11 03457 / 17**
A döntés tárgya:	Védjegyoltalom megszűnése
A címzett(ek) neve(i) és utolsó ismert címe:	Nimcro d.o.o., Zagreb, 10000 Metalcave 5 (HR)
A döntés ügyszáma és az intézkedés száma:	**M 11 03693 / 17**
A döntés tárgya:	Védjegyoltalom megújítása
A címzett(ek) neve(i) és utolsó ismert címe:	Track Tec S.A., Warsawa, 02-676 ul. Postepu 21 (PL)
A döntés ügyszáma és az intézkedés száma:	**M 19 03661 / 15**
A döntés tárgya:	Védjegybejelentés elutasítása
A címzett(ek) neve(i) és utolsó ismert címe:	Öztürk Furkan, Budapest, 1102 Kőrösi Csoma sétány 16 (HU)
A döntés ügyszáma és az intézkedés száma:	**M 20 01885 / 11**
A döntés tárgya:	Védjegyokirat és lajstromkivonat megküldése
A címzett(ek) neve(i) és utolsó ismert címe:	Dr. Hídvégi Péter, dr. Balázs Gergely, Budapest, 1133 Váci út 116-118. (HU)
A döntés ügyszáma és az intézkedés száma:	**M 71 00037 / 15**
A döntés tárgya:	Védjegyoltalom megszűnése
A címzett(ek) neve(i) és utolsó ismert címe:	HELIA-D Kereskedelmi Kft., Budapest, 1036 Nagyszombat u. 1. IV.1. (HU)
A döntés ügyszáma és az intézkedés száma:	**M 90 04496 / 7**
A döntés tárgya:	Védjegyoltalom megszűnése
A címzett(ek) neve(i) és utolsó ismert címe:	Chaus IPCo, LLC, Greenwich, CT 06830 411 West Putnam Avenue (US)
A döntés ügyszáma és az intézkedés száma:	**M 91 00092 / 10**
A döntés tárgya:	Védjegyoltalom megszűnése
A címzett(ek) neve(i) és utolsó ismert címe:	ARGOINVEST Külkereskedő , Fővállalkozó és Szolgáltató Zrt.,

	Budapest, 1119 Fehérvári út 84/a (HU)

A döntés ügyszáma és az intézkedés száma:	**M 91 02878 / 9**
A döntés tárgya:	Értesítés védjegyoltalom megújításának lehetőségéről
A címzett(ek) neve(i) és utolsó ismert címe:	General Media Communications, Inc. (New York államban bejegyzett cég), Boca Raton, Florida, 33487 6800 Broken Sound Parkway NW, Suite 100 (US)

A döntés ügyszáma és az intézkedés száma:	**M 91 02879 / 9**
A döntés tárgya:	Értesítés védjegyoltalom megújításának lehetőségéről
A címzett(ek) neve(i) és utolsó ismert címe:	General Media Communications, Inc. (New York államban bejegyzett cég), Boca Raton, Florida, 33487 6800 Broken Sound Parkway NW, Suite 100 (US)

A döntés ügyszáma és az intézkedés száma:	**M 91 03053 / 14**
A döntés tárgya:	Értesítés védjegyoltalom megújításának lehetőségéről
A címzett(ek) neve(i) és utolsó ismert címe:	Jakab Zsolt, Mosonmagyaróvár, 9200 Szent István király u. 82. (HU)

A döntés ügyszáma és az intézkedés száma:	**M 91 03062 / 17**
A döntés tárgya:	Értesítés védjegyoltalom megújításának lehetőségéről
A címzett(ek) neve(i) és utolsó ismert címe:	Péter Csaba Péter Ügyvédi Iroda, Budapest, 1024 Buday L. u. 12. (HU)

A döntés ügyszáma és az intézkedés száma:	**M 91 03063 / 17**
A döntés tárgya:	Értesítés védjegyoltalom megújításának lehetőségéről
A címzett(ek) neve(i) és utolsó ismert címe:	Péter Csaba Péter Ügyvédi Iroda, Budapest, 1024 Buday L. u. 12. (HU)

A döntés ügyszáma és az intézkedés száma:	**M 91 03424 / 9**
A döntés tárgya:	Értesítés védjegyoltalom megújításának lehetőségéről
A címzett(ek) neve(i) és utolsó ismert címe:	FrieslandCampina Hungária Kereskedelmi és Termelő Zrt., Debrecen, 4031 Köntösgátsor 5-7. (HU)
A döntés ügyszáma és az intézkedés száma:	**M 91 03424 / 10**
A döntés tárgya:	Tájékoztató
A címzett(ek) neve(i) és utolsó ismert címe:	FrieslandCampina Hungária Kereskedelmi és Termelő Zrt., Debrecen, 4031 Köntösgátsor 5-7. (HU)

A döntés ügyszáma és az intézkedés száma:	**M 93 04246 / 157**
A döntés tárgya:	Perindítás tényének bejegyzése
A címzett(ek) neve(i) és utolsó ismert címe:	RÁTHONYI Élelmiszeripari és Kereskedelmi Egyszemélyes Kft. "f.a.", Debrecen, 4030 Alma u. 24. (HU)
A döntés ügyszáma és az intézkedés száma:	**M 93 04246 / 158**
A döntés tárgya:	Eljárás felfüggesztése
A címzett(ek) neve(i) és utolsó ismert címe:	RÁTHONYI Élelmiszeripari és Kereskedelmi Egyszemélyes Kft. "f.a.", Debrecen, 4030 Alma u. 24. (HU)

A döntés ügyszáma és az intézkedés száma:	**M 93 04293 / 17**
A döntés tárgya:	Jogutódlás tudomásulvétele

A címzett(ek) neve(i) és utolsó ismert címe:	Hegyesi & Társa Ügyvédi Iroda, Dr. Hegyesi Miklós ügyvéd, Budapest, 1055 Kossuth Lajos tér 11. (HU)

A döntés ügyszáma és az intézkedés száma:	**M 94 00823 / 17**
A döntés tárgya:	Jogutódlás tudomásulvétele
A címzett(ek) neve(i) és utolsó ismert címe:	Hegyesi & Társa Ügyvédi Iroda, Dr. Hegyesi Miklós ügyvéd, Budapest, 1055 Kossuth Lajos tér 11. (HU)

A döntés ügyszáma és az intézkedés száma:	**M 99 05655 / 88**
A döntés tárgya:	Perindítás tényének bejegyzése
A címzett(ek) neve(i) és utolsó ismert címe:	RÁTHONYI Élelmiszeripari és Kereskedelmi Egyszemélyes Kft. "f.a.", Debrecen, 4030 Alma u. 24. (HU)
A döntés ügyszáma és az intézkedés száma:	**M 99 05655 / 89**
A döntés tárgya:	Eljárás felfüggesztése
A címzett(ek) neve(i) és utolsó ismert címe:	RÁTHONYI Élelmiszeripari és Kereskedelmi Egyszemélyes Kft. "f.a.", Debrecen, 4030 Alma u. 24. (HU)

A döntés ügyszáma és az intézkedés száma:	**P 12 00680 / 34**
A döntés tárgya:	Lemondásnak tekintés ideiglenes szabadalmi oltalomról
A címzett(ek) neve(i) és utolsó ismert címe:	Fülöp Ferenc, Szeged, 6725 Petőfi sugárút 7. (HU)

A döntés ügyszáma és az intézkedés száma:	**P 20 00264 / 6**
A döntés tárgya:	Határidőhosszabbítás
A címzett(ek) neve(i) és utolsó ismert címe:	Pálcza Artúr, Budapest, 1106 Keresztúri út 208. (HU)

A döntés ügyszáma és az intézkedés száma:	**Y 21 00036 / 5**
A döntés tárgya:	Tanúsítvány megküldése
A címzett(ek) neve(i) és utolsó ismert címe:	Csík Csaba, Budapest, 1043 Erzsébet u. 20. (HU)

A rovat 166 darab közlést tartalmaz.

SZABADALMI KÖZLÖNY ÉS VÉDJEGYÉRTESÍTŐ

a Szellemi Tulajdon Nemzeti Hivatalának hivatalos lapja

Webcím: http://www.sztnh.gov.hu/kiadv/szkv/

Felelős kiadó: Pomázi Gyula

Szerkesztőség: Szellemi Tulajdon Nemzeti Hivatala
1081 Budapest, II. János Pál pápa tér 7.
Telefon: (1) 312 4400
Levélcím: 1438 Budapest, Pf. 415.
E-mail: sztnh@hipo.gov.hu
http://www.sztnh.gov.hu

Felelős szerkesztő: Szabó Richárd
Telefon: (1) 474 5761

HU ISSN 1588–0974