SZABADALMI KÖZLÖNY ÉS VÉDJEGYÉRTESÍTŐ

A SZELLEMI TULAJDON NEMZETI HIVATALÁNAK HIVATALOS LAPJA

128. ÉVFOLYAM 16. SZÁM 2023. AUGUSZTUS 28.

TARTALOM

A hatósági közlemények rovataiban alkalmazott kódok és rendezési elvek 87

Szabadalmi közlemények P214–P236

Európai szabadalmi közlemények E826–E948

Kiegészítő oltalmi tanúsítványra vonatkozó közlemények S52–S61

Növényfajta-oltalmi közlemények F22–F26

Használati minta közlemények U96–U109

Formatervezési minta közlemények D21–D28

Nemzeti védjegyközlemények M1967–M2077

Nemzetközi védjegyközlemények W165–W172

Intézményi közlemények H94–H105

A hatósági közlemények rovataiban alkalmazott kódok és rendezési elvek

Az iparjogvédelmi dokumentumokat kibocsátó egyes országokat és egyes nemzetközi szervezeteket azonosító kódok (a WIPO 3. szabványa szerint)

AD Andorra
AE Egyesült Arab Emirátusok
AF Afganisztán
AG Antigua és Barbuda
AI Anguilla
AL Albánia
AM Örményország
AO Angola
AP Afrikai Országok Iparjogvédelmi Szervezete (ARIPO)
AR Argentína
AT Ausztria
AU Ausztrália
AW Aruba
AZ Azerbajdzsán
BA Bosznia-Hercegovina
BB Barbados
BD Banglades
BE Belgium
BF Burkina Faso
BG Bulgária
BH Bahrein
BI Burundi
BJ Benin
BM Bermuda
BN Brunei
BO Bolívia
BQ Bonaire, Sint Eustasius és Saba
BR Brazília
BS Bahama-szigetek
BT Bhután
BV Bouvet-sziget
BW Botswana
BX Benelux Szellemi Tulajdonvédelmi Hivatal (BOIP)
BY Belorusszia
BZ Belize
CA Kanada
CD Kongói Demokratikus Köztársaság
CF Közép-afrikai Köztársaság
CG Kongó
CH Svájc
CI Elefántcsontpart
CK Cook-szigetek
CL Chile
CM Kamerun
CN Kína
CO Kolumbia
CR Costa Rica
CU Kuba
CV Zöld-foki Köztársaság
CW Curaçao
CY Ciprus
CZ Cseh Köztársaság
DE Németország
DJ Dzsibuti
DK Dánia
DM Dominikai Közösség
DO Dominikai Köztársaság
DZ Algéria
EA Eurázsiai Szabadalmi Szervezet (EAPO)
EC Ecuador
EE Észtország
EG Egyiptom
EH Nyugat-Szahara
EM Európai Unió Szellemi Tulajdoni Hivatala (EUSZTH)
EP Európai Szabadalmi Hivatal (EPO)
ER Eritrea
ES Spanyolország
ET Etiópia
FI Finnország
FJ Fidzsi-szigetek
FK Falkland-szigetek (Malvin-szigetek)
FO Faröer-szigetek
FR Franciaország
GA Gabon
GB Nagy-Britannia
GC Az Öböl menti Arab Államok Együttműködési Tanácsának Szabadalmi Hivatala (GCC)
GD Grenada
GE Grúzia
GG Guernsey
GH Ghána
GI Gibraltár
GL Grönland
GM Gambia
GN Guinea
GQ Egyenlítői-Guinea
GR Görögország
GS Dél-Georgia és a Dél-Sandwich-szigetek
GT Guatemala
GW Bissau-Guinea
GY Guyana
HK Hongkongi Különleges Igazgatású Terület
HN Honduras
HR Horvátország
HT Haiti
HU Magyarország
IB A Szellemi Tulajdon Világszervezetének (WIPO) Nemzetközi Irodája
ID Indonézia
IE Írország
IL Izrael
IM Man-sziget
IN India
IQ Irak
IR Iráni Iszlám Köztársaság
IS Izland
IT Olaszország
JE Jersey
JM Jamaica
JO Jordánia
JP Japán
KE Kenya
KG Kirgizisztán
KH Kambodzsa
KI Kiribati
KM Comore-szigetek
KN Saint Christopher és Nevis
KP Koreai Népi Demokratikus Köztársaság
KR Koreai Köztársaság
KW Kuvait
KY Kajmán-szigetek
KZ Kazahsztán
LA Laoszi Népi Demokratikus Köztársaság
LB Libanon
LC Saint Lucia
LI Liechtenstein
LK Srí Lanka
LR Libéria
LS Lesotho
LT Litvánia
LU Luxemburg
LV Lettország
LY Líbia
MA Marokkó
MC Monaco
MD Moldovai Köztársaság
ME Montenegró
MG Madagaszkár
MK Macedón Köztársaság
ML Mali
MM Mianmar
MN Mongólia
MO Makao
MP Észak-Marina-szigetek
MR Mauritánia
MS Montserrat
MT Málta

MU Mauritius
MV Maldív-szigetek
MW Malawi
MX Mexikó
MY Malajzia
MZ Mozambik
NA Namíbia
NE Niger
NG Nigéria
NI Nicaragua
NL Hollandia
NO Norvégia
NP Nepál
NR Nauru
NZ Új-Zéland
OA Szellemi Tulajdon Afrikai Szervezete (OAPI)
OM Omán
PA Panama
PE Peru
PG Pápua Új-Guinea
PH Fülöp-szigetek
PK Pakisztán
PL Lengyelország
PT Portugália
PW Palau
PY Paraguay
QA Katar
QZ Közösségi Fajtaoltalmi Hivatal (CPVO)
RO Románia
RS Szerbia
RU Oroszországi Föderáció
RW Ruanda
SA Szaúd-Arábia
SB Salamon-szigetek
SC Seychelle-szigetek
SD Szudán
SE Svédország
SG Szingapúr
SH Szent Ilona
SI Szlovénia
SK Szlovákia
SL Sierra Leone
SM San Marino
SN Szenegál
SO Szomália
SR Suriname
SS Dél-Szudán
ST São Tomé és Principe
SV Salvador
SX Sint Maarten (holland rész)
SY Szíriai Arab Köztársaság
SZ Szváziföld
TC Turks- és Caicos-szigetek
TD Csád
TG Togo
TH Thaiföld
TJ Tádzsikisztán
TL Kelet-Timor
TM Türkmenisztán
TN Tunézia
TO Tonga
TR Törökország
TT Trinidad és Tobago
TV Tuvalu
TW Tajvan (Kínai Köztársaság)
TZ Tanzániai Egyesült Köztársaság
UA Ukrajna
UG Uganda
US Amerikai Egyesült Államok
UY Uruguay
UZ Üzbegisztán
VA Szentszék
VC Saint Vincent és Grenadine
VE Venezuela
VG Brit Virgin-szigetek
VN Vietnam
VU Vanuatu
WO Szellemi Tulajdon Világszervezete (WIPO) Nemzetközi Irodája
WS Szamoa
XN Északi Szabadalmi Intézet (NPI)
XU Új Növényfajták Oltalmára létesült Nemzetközi Unió (UPOV)
XV Visegrádi Szabadalmi Intézet (VSZI)
YE Jemen
ZA Dél-afrikai Köztársaság
ZM Zambia
ZW Zimbabwe

Szabadalom, kiegészítő oltalmi tanúsítvány, növényfajta-oltalom, használati minta és formatervezési minta adatok azonosítói (INID-kódok a WIPO 9. szabványa szerint)

(10) Lajstromozási és közzétételi adatok
- (11) a dokumentum száma: szabadalmi és növényfajta-oltalmi rovatokban közzétételi szám vagy lajstromszám; használati minta és formatervezési minta rovatokban lajstromszám; a megadott szabadalmak, a megadott növényfajta- oltalmak, a megadott használati minta oltalmak és a megadott formatervezési mintaoltalmak rovatokban a lajstromszámhoz kapcsolt dátum a megadó határozat kelte
- (13) a publikáció fajtája a WIPO 16. szabványa szerint

(20) Bejelentési adatok
- (21) a bejelentés ügyszáma
- (22) a bejelentés napja
- (23) a kiállítási elsőbbség vagy kedvezmény, illetve a módosítási elsőbbség napja
- (24) a tanúsítvány oltalmi idejének kezdete

(30) Uniós elsőbbség adatai, illetve UPOV Egyezmény szerinti elsőbbség adatai

(40) A közzététel napja

(50) Műszaki adatok
- (51) Nemzetközi Szabadalmi Osztályozás (szabadalmi, illetve használati minta rovatokban); Locarnói Megállapodás szerinti osztályozás (formatervezési minta rovatokban) UPOV-kód (növényfajta-oltalmi rovatokban)
- (53) növényfajta fajtaneve
- (54) a találmány, illetve a szabadalom címe, a növényfajta fajneve, latin neve, a használati minta címe, a formatervezési minta megnevezése
- (55) a növényfajta fényképe, illetve a formatervezési minta fényképe vagy rajza
- (57) szabadalmi rovatokban a kivonat, használati minta rovatokban a főigénypont (a jellemző ábrával)

(60) Összefüggő bejelentések, szabadalmak, kiegészítő oltalmi tanúsítványok, növényfajta-oltalmak, használati minták adatai
- (62) megosztás esetén a korábbi szabadalmi, növényfajta- oltalmi, illetve használati minta bejelentés ügyszáma
- (65) közzétételi szám (megadott szabadalmakkal kapcsolatban)
- (66) belső elsőbbség napja
- (67) származtatást megalapozó irat adatai
- (68) az alapszabadalom lajstromszáma

(70) A jogosult, a feltaláló és a képviselő adatai
- (71) bejelentő
- (72) feltaláló, szerző, nemesítő
- (73) szabadalmas, jogosult
- (74) képviselő

(80) A Budapesti Szerződés és a Szabadalmi Együttműködési Szerződés szerinti adatok
- (83) a mikroorganizmus törzs (biológiai anyag) letétbe helyezésének adatai
- (84) szekvencialista, illetve táblázat
- (86) a nemzetközi (PCT) bejelentés száma
- (87) a nemzetközi (PCT) bejelentés közzétételi száma

(90) Az Európai Szabadalmi Egyezmény szerinti adatok, valamint a kiegészítő oltalmi tanúsítványra vonatkozó adatok
- (92) a termék első magyarországi forgalomba hozatali engedélyének száma és kelte, vala-

mint az engedélyezett termék neve
(93) a termék első közösségi forgalomba hozatali engedélyének száma és kelte
(94) a tanúsítvány oltalmi idejének lejárta
(95) a kiegészítő oltalmi tanúsítvány címe (a termék megnevezése) és a termék típusa
(96) az európai (EP) bejelentés adatai
(97) az európai (EP) bejelentés közzétételi adatai; az európai szabadalom megadásának az Európai Szabadalmi Közlönyben történt meghirdetési adatai
(98) a kiegészítő oltalmi tanúsítvány időtartamának meghosszabbítása iránti kérelem napja

A publikáció fajtája (a WIPO 16. szabványa szerint)

A 1996. január 1-je előtti bejelentési nappal rendelkező szabadalmi bejelentések közzététele, illetve közzététel nélkül megadott szabadalmak meghirdetése
A1 1996. január 1-je utáni bejelentési nappal rendelkező szabadalmi bejelentések közzététele és tájékoztatás az elvégzett újdonságkutatásról
A2 1996. január 1-je utáni bejelentési nappal rendelkező szabadalmi bejelentések, növényfajta-oltalmak közzététele
A3 Külön tájékoztatás az 1996. január 1-je utáni bejelentési nappal rendelkező szabadalmi bejelentésekben a közzétételt követően elvégzett újdonságkutatásokról
B1 Megadott szabadalmak, növényfajta-oltalmak
B2 Korlátozott szabadalmak
B8 Helyreigazítás a szabadalmi leírások bibliográfiai adataiban
B9 Helyreigazítás a szabadalmi leírásokban
T1 Európai szabadalmi bejelentések igénypont fordításának közzététele
T2 Tájékoztatás európai szabadalmak szövege fordításának benyújtásáról
T3 Európai szabadalmi bejelentések igénypontjai fordítás-kijavításának közzététele
T4 Európai szabadalmak szövege fordítás-kijavításának közzététele
T5 Tájékoztatás az Európai Szabadalmi Egyezmény szerinti felszólalási eljárásban módosítással fenntartott európai szabadalmak szövege fordításának benyújtásáról
T6 Tájékoztatás az Európai Szabadalmi Egyezmény szerinti korlátozási eljárásban módosítással fenntartott európai szabadalmak szövege fordításának benyújtásáról
T7 Korlátozott európai szabadalom
T8 Helyreigazítás európai szabadalmak szövege fordításának bibliográfiai adataiban
T9 Helyreigazítás európai szabadalmak szövege fordításában
T10 Európai szabadalom igénypontokon kívüli szövegének magyar nyelvű fordítása
U8 Helyreigazítás a használati mintaoltalmi leírások bibliográfiai adataiban
U9 Helyreigazítás a használati mintaoltalmi leírásokban

Védjegy és földrajzi árujelző adatok azonosítói (INID-kódok a WIPO 60. szabványa szerint)

(100) Lajstromozási és megújítási adatok
(111) lajstromszám
(141) a lajstromozási eljárás és az oltalom megszűnésének napja
(151) a lajstromozás napja
(156) a megújítás napja
(180) a lejárat napja
(200) Bejelentési adatok
(210) a bejelentés ügyszáma
(220) a bejelentés napja
(230) a kiállítási elsőbbség adatai
(250) a bejelentés benyújtásának helye
(300) Uniós elsőbbség adatai
(400) A Nemzetközi Iroda részéről történő közzététel adatai
(450) a Nemzetközi Irodánál a közzétételt tartalmazó lap száma
(500) Egyéb adatok
(511) az árujegyzék vagy a termékjegyzék a Nizzai Megállapodás szerint, adatközlésnél csak az osztályok száma szerepel
(540) a földrajzi árujelző megnevezése
(541) a megjelölés közönséges írásmóddal
(546) a megjelölés ábrával, illetve a közönségestől eltérő írásmóddal
(551) együttes vagy tanúsító védjegy
(552) pozíció- vagy mintázat megjelölés
(553) mozgás- vagy multimédia megjelölés
(554) térbeli megjelölés
(555) hologrammegjelölés
(556) hangmegjelölés
(580) a Nemzetközi Iroda hivatalos lapjában történő közzététel napja
(591) szín- vagy színes megjelölés
(600) Összefüggő bejelentések, védjegyek adatai
(641) megosztás esetén a korábbi bejelentés ügyszáma
(646) megosztás esetén a korábbi védjegy lajstromszáma
(660) a belső elsőbbség adatai
(700) A jogosult, a képviselő és az engedélyes adatai
(731) bejelentő
(732) védjegyjogosult, a nemzetközi lajstrom szerinti jogosult vagy a lajstromozási eljárásban résztvevő bejelentő
(740) képviselő
(791) engedélyes

A rovatok rendezési elvei

A szabadalmi és a használati mintaoltalmi bejelentések, illetve a megadott szabadalmak és használati mintaoltalmak adatai NSZO-szekciónként, a formatervezési mintaoltalmi bejelentések, illetve a megadott formatervezési mintaoltalmak adatai a Locarnói Megállapodás szerinti osztályonként csoportosítva, az első helyen szereplő bejelentők nevének betűrendjében, a növényfajta-oltalmi bejelentések ügyszám szerinti sorrendben jelennek meg.

Az egyes rovatcímek mellett feltüntetett négyjegyű kódok az adott rovatok tartalmára utalnak a WIPO 17. szabványa szerint.

A szabadalmi bejelentések közzététele című rovatban a T betűvel kezdődő dokumentumszám az 1996. január 1-je előtti bejelentési nappal rendelkező teljes vizsgálatú, a H betűvel kezdődő dokumentumszám halasztott vizsgálatú szabadalmi bejelentésre utal.

Kiegészítő oltalmi tanúsítvány iránti bejelentések az ügyszám, a megadott kiegészítő oltalmi tanúsítványok a lajstromszám szerinti sorrendben jelennek meg.

A védjegy és földrajzi árujelző bejelentések a bejelentők nevének betűrendjében, a lajstromozások lajstromszám szerinti sorrendben jelennek meg.

SZABADALMI KÖZLEMÉNYEK

Szabadalmi bejelentések közzététele

A. SZEKCIÓ - KÖZSZÜKSÉGLETI CIKKEK

(51) **A01N 33/04** (2006.01)
A01N 33/08 (2006.01)
A01N 37/02 (2006.01)
A01N 59/06 (2006.01)
A01N 59/08 (2006.01)
A01N 59/16 (2006.01)
(13) **A1**
(21) **P 23 00048**
(22) 2023.02.06.
(71) AGRA GROUP a.s., 201 387 15 Tovární, Střelské Hoštice (CZ)
(72) Pavel Pluhař, 686 03 Staré Město, Sochorcova 808 (CZ)
Jaroslav Mráz, 382 03 Křemže, Pod Kopcem 72 (CZ)
Petr Cígler, Ph.D., 160 00 Praha, Komornická 5 (CZ)
(54) **Adalékanyag a permetezőkeverékek hatékonyságának növelésére**
(30) CZ 35884 U1 2022.02.09. CZ
(74) Dr. Kocsomba Nelli Ügyvédi Iroda, 1068 Budapest, Városligeti fasor 8/b. fsz. 9-10. (HU)
(57) Ez a technológiai oldat egy olyan adalékanyagra vonatkozik, amely növeli a mezőgazdaságban, a kertészetben és az erdőgazdálkodásban használt permetezőkeverékek, különösen a peszticideket és/vagy műtrágyákat tartalmazó keverékek hatékonyságát.
A technológiai oldat lényegi eleme egy adalékanyag a permetezőkeverékek hatékonyságának növelésére a mezőgazdaságban, kertészetben és erdőgazdálkodásban, amelyet az jellemez, hogy legalább egy karbonsavat tartalmazó vizes oldat formájában van, amelyet részben az adott sóvá semlegesítettek.
A szer technológiai oldatnak megfelelő összetételére jellemző továbbá az alapanyagok könnyű hozzáférhetőségének köszönhetően a viszonylag alacsony ára, valamint, hogy az ajánlott felhasználás keretein belül a kijuttatott összetevők a növényekre nézve nem toxikusak.

---

(51) **A23G 1/46** (2006.01)
A23J 1/20 (2006.01)
(13) **A1**
(21) **P 23 00059**
(22) 2023.02.20.
(71) Zámbó János, 8000 Székesfehérvár, Budai út 98. 5/1. (HU)
(72) Zámbó János, 8000 Székesfehérvár, Budai út 98. 5/1. (HU)
(54) **Fehérje-, aminosav-, dipeptid- (glutamin, BCAA, L.-Karnitin)és/vagy leucin- kompozíciót is tartalmazó krémmel töltött csokoládé szelet**
(74) Erkel András, 1162 Budapest, Fahéj u. 46 (HU)
(57)
Fehérje-, aminosav-, dipeptid-krém töltelék kompozíció tartalmú csokoládétermék, előnyösen csokoládé szelet, amely mesterséges és/vagy természetes édesítőszert, fehérje-, aminosav-, dipeptid tartalmú (tej-) származékokat; vaj-, olaj- és olaj-származékokat, amelyben a töltelék fehérje-, illetve, azzal egyenértékű aminosav-, dipeptid-tartalmú frakciót tartalmaz. A találmány szerinti csokoládé szelet fehérje, illetve azzal egyenértékű aminosav, dipeptid-tartalma 8-100 g/szelet, amit a csomagoláson feltüntetünk.

(51) **A23L 31/00** (2016.01)
A61K 9/48 (2006.01)
A61K 38/46 (2006.01)
A61K 38/47 (2006.01)
A61K 38/48 (2006.01)
A61K 38/54 (2006.01)
(13) **A1**
(21) **P 22 00035**
(22) 2022.02.08.
(71) Eclosion Kereskedelmi Kft., 2310 Szigetszentmiklós, Gyártelep 12001/33 (HU)
(72) Császi András István, 1221 Budapest, Arany János út 7. (HU)
(54) **Emésztést segítő tökéletesített étrendkiegészítő keverék kapszula kiszerelésben**
(74) Danubia Szabadalmi és Jogi Iroda Kft., 1051 Budapest, Bajcsy-Zsilinszky út 16. (HU)
(57)
Emésztést segítő tökéletesített étrendkiegészítő keverék kapszula kiszerelésben, amely tartalmaz enzimeket, nevezetesen amilázt legalább 7800 DU mennyiségben, lipázt legalább 3200 DU mennyiségben és proteázt legalább 19500 DU mennyiségben, és az enzimek között tartalmaz továbbá laktázt legalább 13000 DU mennyiségben, papaint legalább 185000 DU mennyiségben és Deamino-oxidázt legalább 1020 DU mennyiségben, ahol a DU mennyiség az emésztőenzim egységszám, a keverék tartalmaz legalább kettőt az itt felsorolt három gombából: süngomba (ericium erinceus) kivonatot legalább 45 mg mennyiségben, shiitake gombát (lentinula edodes) legalább 45 mg mennyiségben és gyapjas tintagombát (coprinus cometus) legalább 45 mg mennyiségben.

---

(51) **A23L 31/00** (2016.01)
A61K 9/48 (2006.01)
A61K 35/745 (2015.01)
A61K 35/747 (2015.01)
A61K 36/00 (2006.01)
(13) **A1**
(21) **P 22 00037**
(22) 2022.02.09.
(71) Eclosion Kereskedelmi Kft., 2310 Szigetszentmiklós, Gyártelep 12001/33 (HU)
(72) Császi András István, 1221 Budapest, Arany János út 7. (HU)
(54) **Probiotikus mikroorganizmus és prebiotikum keverék kapszula kiszerelésben**
(74) Danubia Szabadalmi és Jogi Iroda Kft., 1051 Budapest, Bajcsy-Zsilinszky út 16. (HU)
(57)
Probiotikus mikroorganizmus és prebiotikum keverék kapszula kiszerelésben, amelyben a probiotikus mikroorganizmusokat a lactobacillus és bifidobacterium probiotikus törzsek közül legalább egy-egy törzs képviseli, amelyben a prebiotikumot süngomba (ericium erinceus), shiitake gomba (lentinula edodes) és gyapjas tintagomba (coprinus cometus) közül legalább az egyik gomba kivonata képezi legalább 45 mg/kapszula mennyiségben.

---

(51) **A61K 8/03** (2006.01)
A61K 8/34 (2006.01)
A61K 8/65 (2006.01)
A61K 8/67 (2006.01)

A61K 8/9789 (2017.01)

(13) A1

(21) P 22 00052

(22) 2022.02.23.

(71) Kuti János, 5000 Szolnok, Dr. Sebestyén Gy. út 4. 4/22. (HU)

(72) Kuti János, 5000 Szolnok, Dr. Sebestyén Gy. út 4. 4/22. (HU)

(54) UC-II (2-es típusú) kollagén oldat készítésének eljárása

(57)

A találmány tárgya eljárás a UC-II (2-es típusú) kollagén por oldatának készítésére, amely felhasználható hatóanyagként kozmetikai készítmények előállításához.

A találmány szerinti eljárás.

KOLLAGÉNES OLDAT	G	
NÖVÉNYI GLICERIN	108	
UC-II KOLLAGÉN POR	9	
RESVERATROL 98 %-OS POR	1,5	
C-VITAMIN	1,5	
ÖSSZESEN	120	

Ezeket meghatározott arányban kimérve, meghatározott módon összekeverve, oldat készítése.

---

(51) A61K 8/65 (2006.01)

A61K 8/67 (2006.01)

A61K 8/92 (2006.01)

A61K 8/9789 (2017.01)

(13) A1

(21) P 22 00053

(22) 2022.02.23.

(71) Kuti János, 5000 Szolnok, Dr. Sebestyén Gy. út 4. 4/22. (HU)

(72) Kuti János, 5000 Szolnok, Dr. Sebestyén Gy. út 4. 4/22. (HU)

(54) UC-II (2-es típusú) kollagén tartalmú kozmetikum a bőr hatékony hidratálására

(57)

A találmány tárgya eljárás UC-II (2-es típusú) kollagén tartalmú kozmetikum, a bőr hidratálására készítmény előállítására.

A találmány szerinti készítmény

		MENNYISÉG %
1.	NATURÁLIS ALAPKRÉM	95
2.	LIPOSZÓMA KONCENTRÁTUM	0,2
3.	UC-II KOLLAGÉNES OLDAT	1,95
4.	HIALURONSAV	0,20
5.	E-VITAMIN	0,05
6.	ARGÁNOLAJ	0,3
7.	MEGYMAGOLAJ	0,75
8.	FEKETEKÖMÉNYMAG OLAJ	0,4
9.	JOJOBA OLAJ	0,75
10.	KÖRÖMVIRÁG OLAJ	0,05
11.	NEEM OLAJ	0,1

Az összetevőket a meghatározott arányban kimérve, összekeverve kozmetikum, arckrém előállítása.

---

(51) **A61K 31/198** (2006.01)
A61P 31/12 (2006.01)
(13) **A1**
(21) **P 22 00026**
(22) 2022.01.31.
(71) Ficsur Tibor István, 2092 Budakeszi, Arany János u. 11. 2/2. (HU)
(72) Ficsur Tibor István, 2092 Budakeszi, Arany János u. 11. 2/2. (HU)
(54) **Bioaktív hatóanyag használata a sejtkommunikációban és eljárás megvalósítása a különböző vírusok által okozott fertőző betegségek ellen**
(57)
Emberek számára alkalmas, megnövelt hatékonysággal felszívódó komplex készítmény előállítására, mely készítmény DL-metil methionine sulfonium chloride napi dózisához külön adagolásban adunk hozzá megnövelt hatékonysággal felszívódó komplex készítményt, mely Omega-3-6-9 olajat, Szója-lecitint, E-vitamint β-karotint, A-vitamint és D3-vitamint, dimethyl-szulfoxidot és polietoxilezett ricinusolajat és további vízben oldódó vitaminokat tartalmaz, és a készítmény alkalmazása.

---

(51) **A61K 31/341** (2006.01)
(13) **A1**
(21) **P 21 00456**
(22) 2021.12.28.
(71) Semmelweis Egyetem, 1085 Budapest, Üllői út 26. (HU)
Szegedi Tudományegyetem, 6720 Szeged, Dugonics tér 13. (HU)
(72) Dr. Balogh György Tibor 15%, 1172 Budapest, Aranykút u. 64. (HU)
Dr. Katona Gábor 15%, 6500 Baja, Csónak u. 3. 3/11 (HU)
Dr. Csóka Ildikó 5%, 6772 Deszk, Széchenyi u. 23. (HU)
Dr. Zupkó István 5%, 6724 Szeged, Puskás u. 16. (HU)
prof. Nagy Zoltán Zsolt 44%, 1122 Budapest, Gaál József utca 13/a (HU)
Dr. Kiss Huba 8%, 1121 Budapest, Árnyas út 1. (HU)
Dr. Takács Ágnes 4%, 5000 Szolnok, Thököly út 4/a (HU)
Dr. Csorba Anita 4%, 1043 Budapest, Pozsonyi utca 6/c (HU)
(54) **Szemcsepp készítmény**
(74) Danubia Szabadalmi és Jogi Iroda Kft., 1051 Budapest, Bajcsy-Zsilinszky út 16 (HU)
(57)
A találmány tárgya szemészeti készítmény, ami tartalmaz L-aszkorbinsav-6-palmitátot. A készítmény alkalmazható olyan helyzetekben, ahol a szaruhártya átlátszóságának fenntartása veszélyben forog, például szaruhártyaműtétek során vagy után.

---

(51) **A61L 9/00** (2006.01)
A61L 2/00 (2006.01)
A62B 23/00 (2006.01)
B01D 39/00 (2006.01)
B01D 46/00 (2006.01)
(13) **A1**
(21) **P 22 00027**

(22) 2022.01.31.

(71) Miskolci Egyetem, 3515 Miskolc, Egyetemváros (HU)

(72) Dr. Németh Zoltán 30%, 3529 Miskolc, Aulich Lajos u. 13. 2/3 (HU)
Mohammed Ahmed Shehab 30%, 3529 Miskolc, Középszer u. 70. 7/1. (HU)
Szőri-Dorogházi Emma 20%, 3508 Miskolc, Csemetekert u. 1. (HU)
Dr. Palotás Árpád Bence 20%, 3525 Miskolc, Bruckner Gy. u. 49. (HU)

(54) Fotoaktív vírusszűrő membrán

(74) Dr. Czél György, Miskolci Egyetem, 3515 Miskolc-Egyetemváros, B/1 épület 202. (HU)

(57)
Fotoaktív vírusszűrő membrán vírusok és baktériumok levegőből való kiszűrésére, amely tárcsa (3) és fedél (2) elemekből álló membránházból (20) és az abba légzáróan beépített membrán lemezből (4) áll, valamint a membrán lemez (4) hordozószálat (6) és nem szőtt módon összefont nanoszálat (15) is tartalmaz. A nanoszálak (15) között a levegő számára átnyitásokon (10) keresztül nem légtömör és így átjárható pórusok (11) vannak. A membránházban (20) lévő membrán lemez (4) egy rétegű nem szőtt szerves és szervetlen szálakból álló kompozit anyag van, valamint a szervetlen szálak nanoszálak (15) átlagosan 5-6 nm átmerőjűek és hosszúságuk minimum 180 nm, és a hordozószálak (6) szálátmérője 2-5 mikrométer és a membrán lemez (4) minimálisan 117,4 m^2/g fajlagos felülettel rendelkezik, valamint a nanoszálak (15) és a hordozószálak (6) felületén nanorészecskék (16) sokasága van.

1. ábra

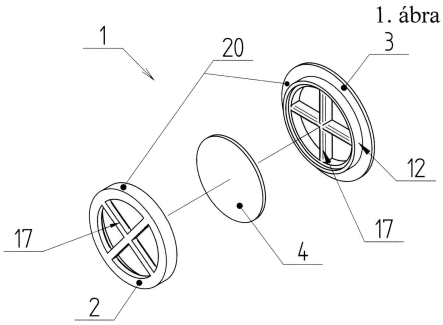

B. SZEKCIÓ - IPARI MŰVELETEK ÁLTALÁBAN ÉS SZÁLLÍTÁS

(51) B05C 11/02 (2006.01)
C12Q 1/6841 (2018.01)
G01N 1/28 (2006.01)
G01N 1/30 (2006.01)
G01N 1/31 (2006.01)
G01N 33/53 (2006.01)
G02B 21/34 (2006.01)

(13) A1

(21) P 22 00032

(22) 2022.02.04.

(71) 3DHistech Kft., 1141 Budapest, Öv u. 3. (HU)

(72) Dr. Molnár Béla, 1182 Budapest, Orbán Balázs u. 4. (HU)
Felek Roland, 2151 Fót, Eőri Barna u. 12. (HU)

(54) Tárgylemez takaró eszköz, valamint inkubációs kamra, amely ilyen tárgylemez takaró eszközt tartalmaz

(74) KACSUKPATENT Európai Szabadalmi és Védjegy Iroda Kft., 1139 Budapest, Üteg utca 11/a. (HU)

(57)
A találmány tárgya tárgylemez takaró eszköz (10), melynek lényege, hogy
- merev keretet (14),

- a merev keret (14) által kifeszített és a merev kerethez (14) rögzített rugalmas membránt (12),
- a membrán (12) tárgylemezhez (30) történő hozzányomására szolgáló fedelet (18), valamint
- a fedél (18) és a merev keret (14) között elrendezett rugalmas elemet (16) tartalmaz,

amely merev keret (14) a fedélhez (18) képesti elmozdulást megengedően, a rugalmas elem (16) közbeiktatásával a fedélhez (18) van rögzítve.

A találmány tárgya még inkubációs kamra, mely tárgylemez (30) alátámasztására szolgáló tömböt (110), és a találmány szerinti takaró eszközt (10) tartalmaz.

7a. ábra

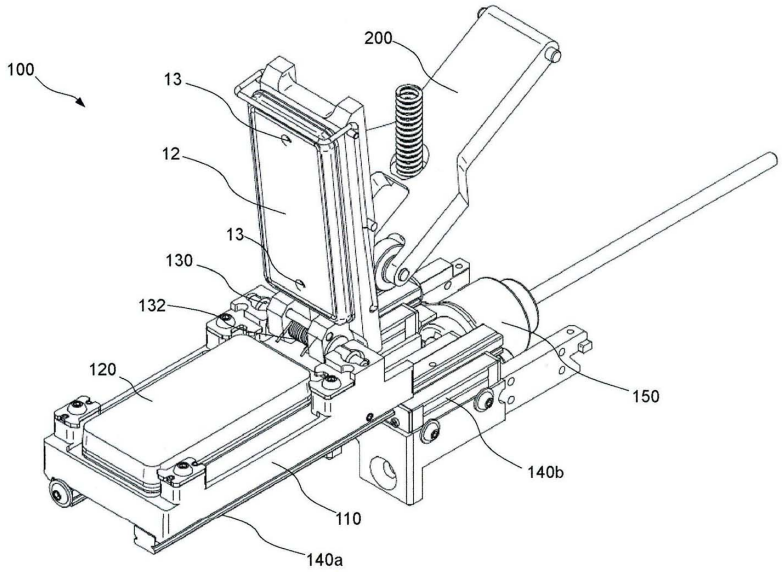

(51) **B09B 3/00** (2006.01)
C22B 26/12 (2006.01)
H01M 6/00 (2006.01)
H01M 10/00 (2006.01)

(13) **A1**

(21) **P 22 00038**

(22) 2022.02.11.

(71) Best Proexport s.r.o. 50%, 63900 Brno-Styrice, Videnska 255/42 (CZ)
Máté István 17%, 3780 Edelény, Ady Endre út 39. (HU)
Szász István 16%, 3433 Nyékládháza, Juharfa utca 1. (HU)
Regőczi Miklós 17%, 1016 Budapest, Fenyő utca 3. (HU)

(72) Máté István 34%, 3780 Edelény, Ady Endre út 39. (HU)
Szász István 33%, 3433 Nyékládháza, Juharfa utca 1. (HU)
Regőczi Miklós 33%, 1016 Budapest, Fenyő utca 3. (HU)

(54) **Szennyezőanyag mentes bontóberendezés gombelemek és gombakkumulátorok magas hányadú újrahasznosítására**

(57)

A találmány a növekvő mennyiségben keletkező gombelem és gombakkumulátor hulladék szerkezeti anyagának magas arányú (> 90%) újrahasznosítására mutat be egy lehetőséget. Egy olyan eddig nem alkalmazott berendezést, amellyel a hulladékba került elhasználódott gombelemek, illetve a már nem újratölthető gombakkumulátorok szennyezőanyag mentesen szétbonthatok alkotó részeikre és azok egymástól szeparálva alapanyagként újra felhasználhatóvá válnak. A szennyezőanyag mentes bontási eljárás jelentőségét az adja, hogy így a hulladékból egyszerűbben és olcsóbban lehet a gazdaság számára újra felhasználható szekunder alapanyagokat előállítani, az egyre szigorúbb környezetvédelmi előírások betartásával.
A kifejlesztett gépi berendezések legfontosabb jellemzője, hogy az elhasználódott gombelemeket és gombakkumulátorokat elektromos kisütés, valamint aprítás, vagy méret szerinti válogatás és vágás nélkül csekély

fosszilis energia igénnyel bontja szét, és eközben csak minimális mennyiségben keletkezik a természeti környezetre ártalmas hulladék.

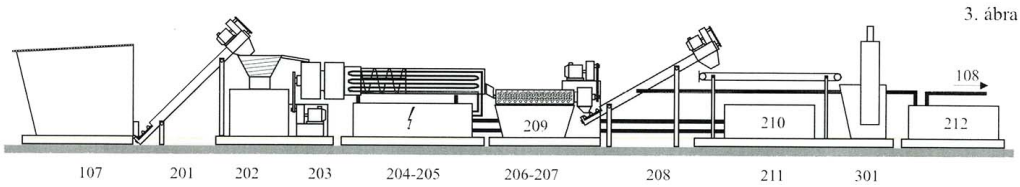

C. SZEKCIÓ - VEGYÉSZET ÉS KOHÁSZAT

(51) **C08G 65/30** (2006.01)
C01B 25/42 (2006.01)
C08G 65/26 (2006.01)
C08G 65/28 (2006.01)
C09K 15/20 (2006.01)

(13) **A1**

(21) **P 22 00443**

(22) 2022.11.10.

(71) PCC Rokita Spółka Akcyjna , 56-120 Brzeg Dolny , ul. Henryka Sienkiewicza 4 (PL)

(72) WACEK, Jerzy , 56-120 Brzeg Dolny, Ul. Paderewskiego 3 (PL)

(54) **Alacsony alkálifémion-tartalmú poliéter-poliol előállítására szolgáló eljárás**

(30) P.440409 2022.02.18. PL

(74) SBGK Szabadalmi Ügyvivői Iroda, 1062 Budapest, Andrássy út 113. (HU)

(57)

A találmány egy alacsony alkálifémion-tartalmú poliéter-poliol előállítására szolgáló eljárásra vonatkozik, amely során a legalább egy alkilén-oxidnak egy legalább két aktív hidrogénatomot tartalmazó primerrel való poliaddíciós reakciójával kapott nyers poliéter-poliolt alkálifém-hidroxid vagy annak alkoxidja formájában lévő katalizátor jelenlétében semlegesítési, vízredukciós és szűrési lépéseknek vetik alá, hogy olyan poliéter-poliolt kapjanak, amelynek alkálifémion-tartalma nem haladja meg az 5 ppm-et. Az eljárás az alábbi lépéseket foglalja magában alacsony alkálifémion-tartalmú poliéter-poliol előállítására szolgáló eljárás, amely a következő lépéseket foglalja magában: legalább egy alkilén-oxid poliaddíciós reakciója egy legalább két aktív hidrogénatomot tartalmazó primerrel katalizátor jelenlétében, amely alkálifém-hidroxid vagy annak alkoxidja lehet; az így kapott nyers poliéter-poliol semlegesítése savas dinátrium-pirofoszfát ($Na_2H_2P_2O_7$) és víz hozzáadásával a reakcióelegyhez; az így kapott keverék víztartalmának csökkentése 0,1 tömegszázaléknál kisebbre, csökkentett nyomáson végzett desztillációval; az alkálifémsókristályok eltávolítása az így kapott keverékből nyomásszűrön történő szűréssel, amelynek eredményeképpen olyan poliéter-poliolt kapunk, amelynek alkálifémion-tartalma nem haladja meg az 5 ppm-et. A találmány szerinti eljárással nyert poliéter-poliolok poliuretán műanyagok előállítására szolgálnak.

E. SZEKCIÓ - HELYHEZ KÖTÖTT LÉTESÍTMÉNYEK

(51) **E01C 5/18** (2006.01)
E01C 13/04 (2006.01)
E04F 15/02 (2006.01)

(13) **A1**

(21) P 22 00049

(22) 2022.02.22.

(71) Szőnyi Nándor, 6000 Kecskemét, Vadvíz u. 22. (HU)

(72) Szőnyi Nándor, 6000 Kecskemét, Vadvíz u. 22. (HU)

(54) Fedlappal ellátott négyzetes padlóelem belső üregekkel

(74) Danubia Szabadalmi és Jogi Iroda Kft., 1051 Budapest, Bajcsy-Zsilinszky út 16. (HU)

(57)

A találmány tárgya egy fedlappal (32, 52) ellátott négyszögletes alakú padlóelem (31, 51) belső üregekkel, amelynek oldalain egy-egy kapcsolóelem (33, 53) sor vagy oszlop van kialakítva. A padlóelem (31, 51) sík fedlapja (32, 52) és alatta vele összefüggő üreges teste (38) van, és a fedlap (32, 52) két átlósan szemközti sarkai között az egyik sarkot (1) közrefogó két oldal (Ax, By) a padlóelem (31, 51) két szélét határozza meg. A másik sarkot (3) közrefogó további két oldal (Cx, Dy) vonalán a kapcsolóelemek (33, 53) kifelé túlnyúlnak, és minden túlnyúló oldallal (Dy, Cx) szemközti oldalon (Ax, By) a kapcsolóelemek (33, 53) ezen túlnyúló szemközti kapcsolóelemek (33, 53) fordított megfelelői. A testben (38) - a fedlap (32, 52) alatt - a testnek (38) támasztást biztosító üreges elrendezés van. Az üregek szabályos hatszög vagy kör alakúak, és további azonos padlóelemekkel (31, 51) vagy ismert egységes felületű lyukas padlóelemekkel összekapcsolható.

5. ábra

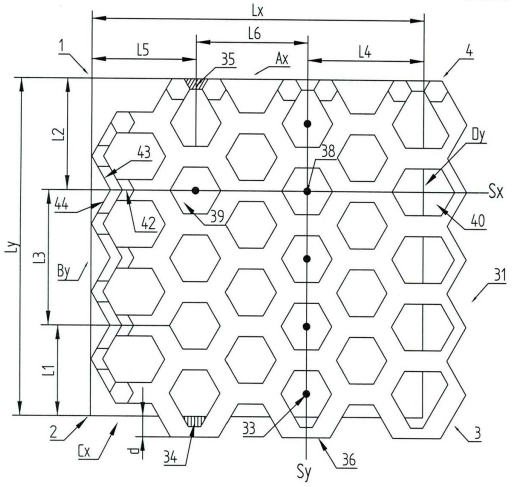

15. ábra

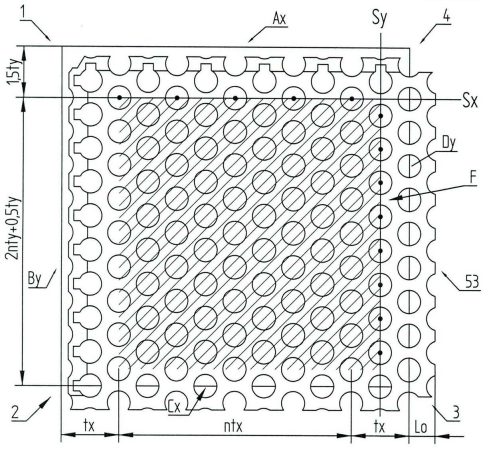

(51) E04B 1/19 (2006.01)
E04B 1/08 (2006.01)
E04B 1/14 (2006.01)
E04B 1/348 (2006.01)
E04B 2/56 (2006.01)
E04B 5/02 (2006.01)

(13) A1

(21) P 21 00112

(22) 2021.03.18.

(71) László Andrea 1/4, 2120 Dunakeszi, Repülőtéri utca 1. (HU)
László Laura Natália 1/4, 2120 Dunakeszi, Repülőtéri u. 1. (HU)
László Norbert 1/4, 6600 Szentes, Vásárhelyi út 58. (HU)
László Viola Nelli 1/4, 2120 Dunakeszi, Repülőtéri utca 1. (HU)

(72) László Mihály, 2120 Dunakeszi, Repülőtéri u. 1. (HU)

(54) Térelem, valamint eljárás a térelem előállítására

(57)

A találmány térelemre vonatkozik, amelynek falelemei (1-4) és födémeleme (5) könnyűbeton kitöltést (9) befoglaló keretvázzal (8, 18), valamint a kitöltés (9) mindkét oldalán fedőréteggel (10) rendelkeznek.
A keretvázak (8, 18) csatlakozásánál kialakuló üregek (19) olyan betonnal vannak kitöltve, amelynek kötőanyag

azonos a textilbeton fedőrétegek (10) kötőanyagával.
Az eljárás során a keretvázakat (8, 18) könnyűbetonnal töltjük ki, amelyet mindkét oldalon textilbeton fedőréteggel (10) zárunk le, és a keretvázak (8, 18) csatlakozási üregeiben (16) és vályúiban (V) olyan betonból készült bordákat (20, 17) alakítunk ki, amelyek kötőanyaga azonos a fedőrétegek (10) kötőanyagával.

40. ábra

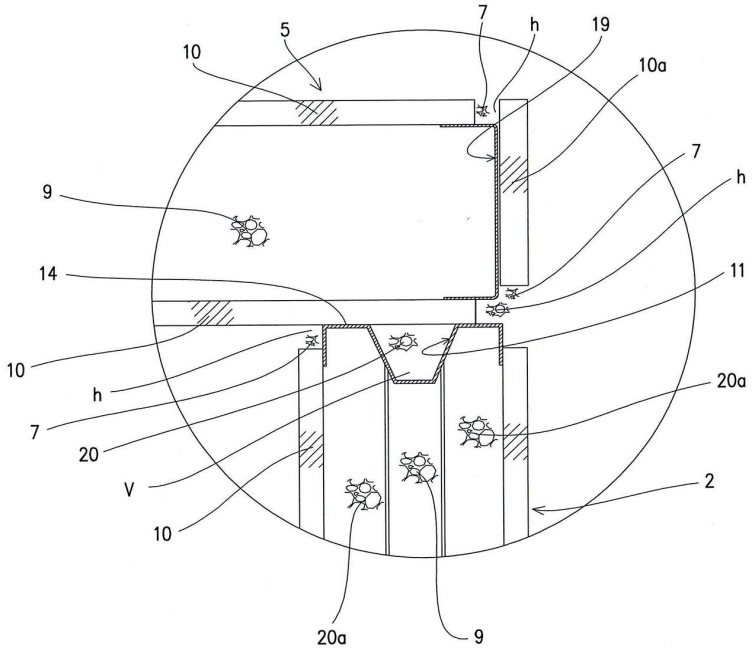

(51) **E05D 3/14** (2006.01)
E05D 15/40 (2006.01)
E05D 15/46 (2006.01)
(13) **A1**
(21) **P 23 00177**
(22) 2021.10.15.
(71) JULIUS BLUM GMBH, 6973 Höchst, Industriestrasse 1 (AT)
(72) Gabl Dominik, 6700 Bludenz, Klarenbrunnstrasse 54 b (AT)
Donayre Ramirez Jose Christian, 6973 Höchst, Boningstrasse 21 A (AT)
(54) **Bútormozgató szerkezet egy bútorfront mozgatására**
(30) A 50911/2020 2020.10.22. AT
(86) AT21060379
(87) 22082236
(74) Danubia Szabadalmi és Jogi Iroda Kft., 1051 Budapest, Bajcsy-Zsilinszky út 16. (HU)
(57)
A találmány tárgya bútormozgató szerkezet (1) egy bútorfrontnak (2) egy bútorkorpuszhoz (3) képest történő mozgatására, amely bútormozgató szerkezet (1) tartalmaz egy alaptestet (4) és egy állítókart (5), amely egy első forgástengely (6) körül forgatható módon van az alaptesten (4) ágyazva, ahol az állítókarnak (5) több emelőkarja (7, 8, 9) van és az állítókar (5) egy képzeletbeli rögzítési határfelületi síkban (10) elrendezett rögzítési határfelülettel (11) rendelkezik, amelyen keresztül a bútorfront (2) az állítókaron (5) rögzíthető, emellett az állítókar (5) az első forgástengelyhez (6) képest folyamatosan mozgatható egy első elforgatási helyzet és egy második elforgatási helyzet között, ahol az első elforgatási helyzet az állítókaron (5) rögzíthető bútorfront (2) zárt helyzetének felel meg és ahhoz egy 0°-os α elfordulási szög rendelhető hozzá, és ahol a második elforgatási helyzet az állítókaron (5) rögzíthető bútorfront (2) egy maximálisan nyitott helyzetének felel meg és ahhoz egy 0°-nál nagyobb α elfordulási szög rendelhető hozzá, a rögzítési határfelületi sík (10) és ezzel az állítókaron (5) rögzíthető bútorfront (2) az állítókar (5) elforduló mozgása során különböző β frontszögeket jár be, és mindegyik α elfordulási szöghöz egy f függvényen keresztül egy β= f(α) frontszög rendelhető hozzá, egy 0°-os β

frontszöggel kezdve, amely az állítókar (5) 0°-os α elfordulási szögéhez rendelhető hozzá, ahol az állítókar (5) emelőkarjai (7, 8, 9) oly módon vannak egymáshoz képest elrendezve, hogy az f függvénynek az állítókar (5) legalább egy 0° és 25° közötti elfordulási szögtartományán át történő f'(α) emelkedése nagyobb, mint 0,2.

5a. ábra

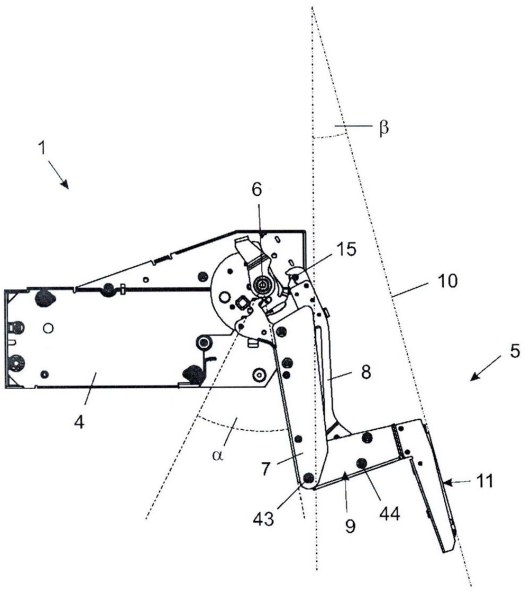

F. SZEKCIÓ - MECHANIKA, VILÁGÍTÁS, FŰTÉS

(51) F02B 41/04 (2006.01)
F02D 21/10 (2006.01)
(13) A1
(21) P 22 00043
(22) 2022.02.18.
(71) Sz. Tóth Elek Elemér, 4200 Hajdúszoboszló, Thököly u. 28. (HU)
(72) Sz. Tóth Elek Elemér, 4200 Hajdúszoboszló, Thököly u. 28. (HU)
(54) Expanziós hibrid motor
(57)

Az expanziós hibrid motor szerkezete a hengerfejbe (Hf) épített sűrített levegő injektor (I) kivételével teljesen azonos a négyütemű motor szerkezetével, illetve kiegészíti azt.
A találmányra jellemző, hogy működtetésében is csak az expanzió, azaz a munkavégzés ütemében tér el a négyütemű motoroktól. Az expanzió folyamatában első ütemben a fosszilis tüzelőanyagot égetjük el Ottó üzemmódban, ezt követően a keletkezett gáztömeghez keverjük a hengerfejbe (Hf) épített injektoron (I) keresztül a szabályozott nyomású, hőmérsékletű és mennyiségű sűrített levegőt. Ekkor a beinjektált sűrített levegő hőmérséklete arányosan megnő, ezáltal egyidejűleg a térfogata és a nyomása is. Így az első ütemben előállított energiának nemcsak a keletkezett nyomásból eredő részét, hanem a keletkezett hő jelentős mennyiségét is hasznos munkavégzésre fordítjuk.
Az expanziós hibridmotort jellemzően úgy célszerű működtetni, hogy a kipufogás ütemében sem nyomás-, sem hőveszteség ne legyen. Ehhez a távozó égéstermék nyomását és hőmérsékletét folyamatosan ellenőrizzük és kontrolláljuk a sűrített levegő nyomásának, esetlegesen a hőmérsékletének szabályozásával.

2. ábra

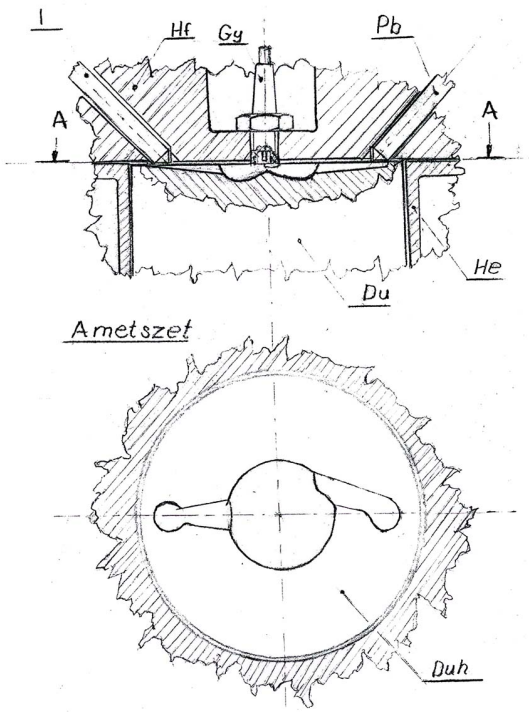

(51) F03G 7/10 (2006.01)

(13) A1

(21) P 22 00036

(22) 2022.02.08.

(71) Tóth Gábor Sándor 2/3, 1106 Budapest, Gyakorló köz 5. 3. 19. (HU)
Benkucs Beatrix 1/3, 1224 Budapest, Diósdi utca 21. (HU)

(72) Tóth Gábor Sándor 2/3, 1106 Budapest, Gyakorló köz 5. 3. 19. (HU)
Benkucs Beatrix 1/3, 1224 Budapest, Diósdi utca 21. (HU)

(54) Gravinátor

(57)

A Gravinátor mechanikai szerkezet, ami az energiaiparban hasznosítható. Súlyponti szimmetriaeltolódást hoz létre, egy fizikai anomáliával a légköri nyomást, gravitációt, mint erőt körmozgássá alakítja és erejüket tudja hasznosítani.
A Gravinátor tartalmaz két darab nehézfémből készült dugattyút (1) két-két dugattyúgyűrűvel (9), amely a vízszivattyúkhoz hasonlóan tömít a hüvelyek (2) fala és dugattyú (1) között, amely nyomja-szívja-emeli az egy hüvely (2) és egy összekötőcsőnyi (7) a betöltőnyíláson (15) beöntött, majd bedugózott (16) vizet (4) a könnyű anyagú hüvelyekben (2) a gravitáció hatására mindig lefele mozogva az egyik a (7) nyitott hüvelyvég a másik az összekötőcső (3) irányába, vákuum nem keletkezik a (7) nyitott hüvely végeknél a szerkezet mindig kap levegőt.
A nehézfémből készült dugattyúk (1) a hüvelyekben (2) párhuzamosan mozognak miközben a köztük levő vizet (4), az összekötőcsövön (3) át nyomják-szívják-emelik, ezáltal létrehozva a súlyponti eltolódást. A szerkezeteket adott szögekben egyenletesen elosztva egy kör alakú alaplapon (6) ami tengelyt rögzítővel (18) van ellátva, tetszőleges számban építhetünk. 11-12 ábra. Lehetnek közös vízterű 12-es ábra és egyedi és egymást keresztező elrendezésűek 11-es ábra.
A kettő (1) dugattyúnak vagy (8) súlynak nehezebbnek kell lennie az (3) összekötőcsőben levő víznél.
Az így megépített szerkezethez áramfejlesztőt kapcsolhatunk és tiszta, környezet- és emberbarát elektromos energiát nyerhetünk.

11. ábra

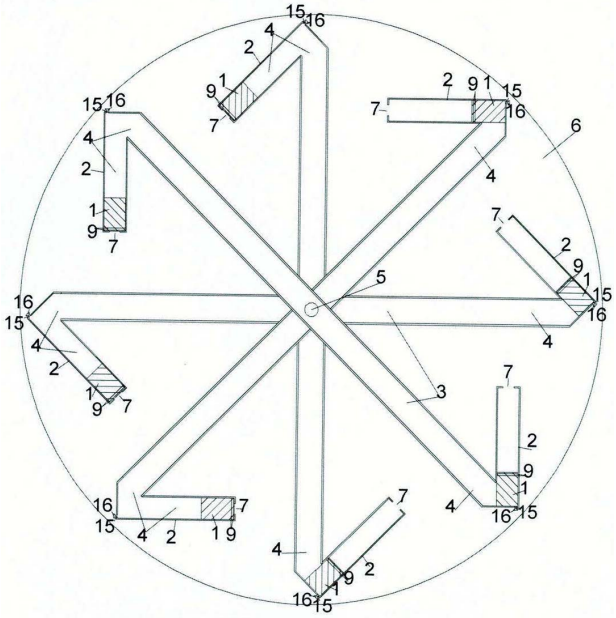

Egyedi összekötő csővel DNS spirálba szerelt

12. ábra

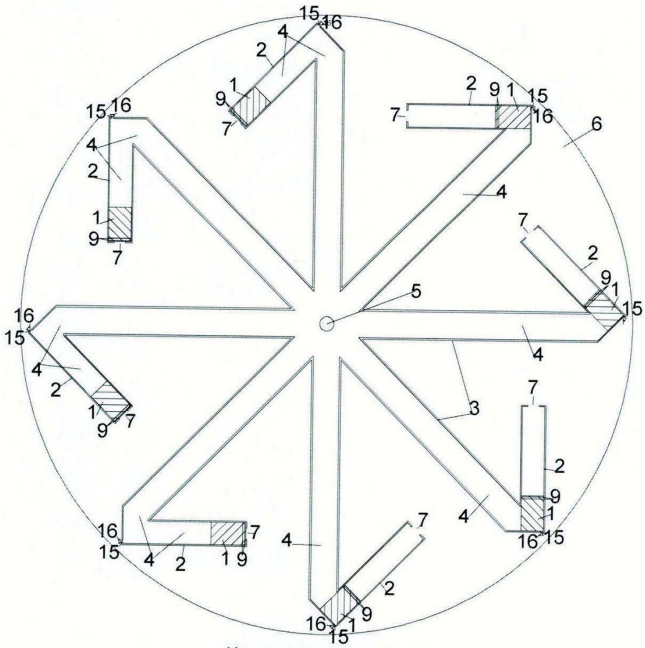

Közös terű összekötő cső

(51) **F16H 9/24** (2006.01)
F16H 9/10 (2006.01)
F16H 55/54 (2006.01)

(13) **A1**

(21) **P 22 00034**

(22) 2022.02.08.

(71) Kovács György Gábor, 1123 Budapest, Avar u. 23a. (HU)

(72) Kovács György Gábor, 1123 Budapest, Avar u. 23a. (HU)

(54) **Áttétel változtatható fogszámú fogaskerékkel**

(57)

A találmány tárgya egy áttételt változtató szerkezet, amellyel két forgó tengely közti áttétel arányát lehet változtatni. A berendezésnek bemeneti (4) és kimeneti (5) tengelye, meghajtó (1) és meghajtott (2) köríveken lyukakkal (6) ellátott tárcsája, kidugható fogai (7), transzmissziója (3), feszítő kereke (9) van.

1. ábra

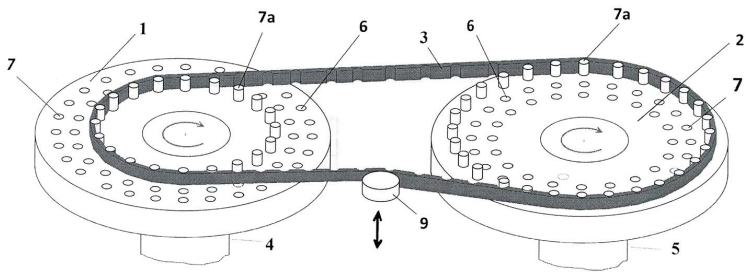

G. SZEKCIÓ - FIZIKA

(51) **G04B 5/00** (2006.01)
G04B 5/20 (2006.01)
G04B 11/04 (2006.01)

(13) **A1**

(21) **P 22 00030**

(22) 2022.02.04.

(71) BEXEI WATCHES Kft., 1126 Budapest, Kakukk út 20/a. fszt. 2. (HU)

(72) Becsei Áron, 1052 Budapest, Petőfi Sándor u. 11. fszt. 2. (HU)

(54) **Automata mechanikus karóra felhúzószerkezet**

(74) Kiss János József, 1051 Budapest, Arany János utca 15. III. 3. 5. (HU)

(57)

A találmány tárgyát képező automata mechanikus karóra felhúzószerkezetnek az óratok (1) alaplemezére (1.1) felfogott és a mechanikus óraszerkezet rugóház tengelyével összekapcsolt elforduló kilincskereke (2) és a kilincskerék (2) fogazatához kapcsolódó elforduló és rugózó rögzítőkilincsei (3, 5) vannak. Az óratok (1) fülében (1.2) kialakított üregben egy mozgó szíjtartó elem van, amelynek furata az óraszíj (10) rugósfülének befogadására szolgál. Az üregbe a szíjtartó elemhez csatlakoztatott visszatérítő rugó van rögzítve. A szíjtartó elemmel és egy rögzítőkilinccsel (5) működtető kapcsolatban álló, tömítéssel ellátott tolórúd (6) van az óratok (1) fülének (1.2) furatán átvezetve.

2. ábra

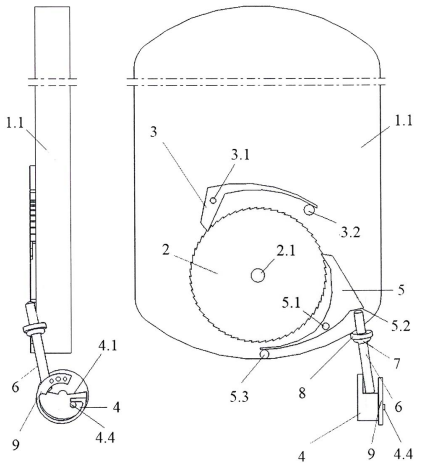

(51) **G06F 1/3203** (2019.01)
G05B 13/02 (2006.01)

G05D 23/19 (2006.01)
G05F 1/66 (2006.01)
H04L 12/28 (2006.01)

(13) A1

(21) P 22 00045

(22) 2022.02.21.

(71) Dr. Rohács József, 1115 Budapest, Somogyi út 28-30/A II/3. (HU)
Dr. Rohács Dániel, 2049 Diósd, Árpád fejedelem u. 18 (HU)

(72) Dr. Rohács József, 1115 Budapest, Somogyi út 28-30/A II/3. (HU)
Dr. Rohács Dániel, 2049 Diósd, Árpád fejedelem u. 18 (HU)

(54) Zöld ház energia szint kalkulátor, egység épületek teljes energia menedzselésére.

(57)

A szabadalom aktív energiamenedzsmenttel csökkenti az épületek energiafelhasználást, mely eléri globális energia 40 %-át. A szabadalom központi eleme a zöld ház energia kalkulátor (A1) az adott épület, épületegyüttes integrált, teljes körű energiafelhasználásának a felügyeletére és menedzselésére szolgál (A1). A berendezés külső adatbevitellel (A2), az elérhető szabályozások és követelmények (A3), az épületre és környezetére vonatkozó előzetes anyagok (A4, A5), illetve az elérhető helyszínre vonatkozó (GPS, GIS, meteorológiai) adatok alapján, valamint a rendszerben alkalmazott energiatermelő, energiavisszanyerő, energiatároló, energiafogyasztást befolyásoló berendezések, eszközök (A12) jellemzői és pillanatnyi működési adatai, az épületbe és környezetébe elhelyezett jelentős (százas, vagy akár ezres nagyságrendű) érzékelők biztosította mérések felhasználásával adatelemzést (A6) szimulációs vizsgálatokat (A7) végezve, az erre a célra készült energiaforrást térképet (A8) alkalmazva meghatározza az energiaigényt (A9) és az ún. zöld ház energia szint indexet és optimálja (A10) az energiafelhasználást a beavatkozók távirányításával költséghatékonyan aktívan menedzselési az energiatermelési mixet, és az elemek energiafelhasználását (A12), melyet külső tárolón, nyomtatón jegyzőkönyvez (A11). A szabadalom költséghatékonyan felügyeli és menedzseli az épület(ek) energiafelhasználását, és önállóan, vagy más rendszerekbe integrálva, továbbá tervezési tanácsadásra is alkalmazható.

3. ábra

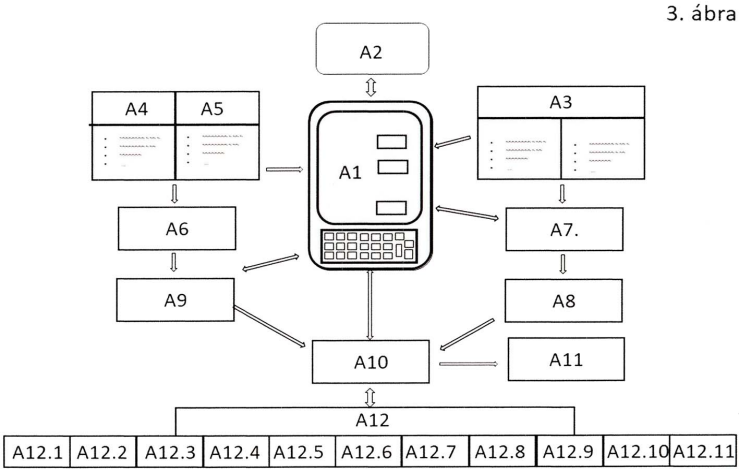

A rovat 20 darab közlést tartalmaz.

Megadott szabadalmak

A. SZEKCIÓ - KÖZSZÜKSÉGLETI CIKKEK

(51) A01B 51/02 (2006.01)
A01B 39/16 (2006.01)
B62D 49/06 (2006.01)
(13) B1
(11) 231.421 2023.06.23.
(21) P 20 00358
(22) 2020.10.30.
(40) 2022.05.28
(73) SZILASSY ÉS TÜRK Kft., 9771 Balogunyom, Héraháza (HU)
(72) Türk Árpád, 9771 Balogunyom, Vörösmarty Mihály utca 3. (HU)
(54) Terhelés-kiegyenlítéssel rendelkező vázszerkezet portáltraktorokhoz
(74) PATINORG Kft., 1132 Budapest, Victor Hugo u. 6-8. (HU)

---

(51) A61F 2/00 (2006.01)
A61F 2/02 (2006.01)
(13) B1
(11) 231.399 2023.04.18.
(21) P 21 00151
(22) 2021.04.15.
(40) 2022.10.28
(73) ManOPen Irodatechnikai Korlátolt Felelősségű Társaság, 2100 Gödöllő, Pattantyús Ábrahám körút 3. (HU)
(72) Dr. Horváth Zoltán, 6727 Szeged, Acél u. 8/2. (HU)
(54) Neosphincter
(74) Kiss János József, 1051 Budapest, Arany János u. 15. III. 3. 5. (HU)

---

(51) A61K 47/48 (____.__)
A61K 38/26 (2006.01)
A61K 39/395 (2006.01)
(13) B1
(11) 231.423 2023.06.27.
(21) P 16 00209
(22) 2014.07.14.
(40) 2016.05.30
(73) HANMI PHARM. CO., LTD. [KR/KR], 445-858 Hwaseong-si, Gyeonggi-do, 214, Muha-ro, Paltan-myeon (KR)

(72) Park, Sung Hee, 463-959 Seongnam-si, Gyeonggi-do, 603-1804, 209, Pangyowon-ro, Bundang-gu (KR)
Kim, Min Young, 456-070 Anseong-si, Gyeonggi-do, 33, Jungang 7-gil (KR)
Lim, Hyung Kyu, 445-763 Hwaseong-si, Gyeonggi-do, 409-904, 78, Byeongjeom 2-ro (KR)
Bae, Sung Min, 463-909 Seongnam-si, Gyeonggi-do, 205-603,143, Jeongja-ro, Bundang-gu, (KR)
Jung, Sung Youb, 442-754 Suwon-si, Gyeonggi-do, 109-105, 373, Gwongwang-ro, Paldal-gu (KR)
Kwon, Se Chang, 135-506 Gangnam-gu, Seoul, 408-1804, 221, Seolleung-ro (KR)
(54) Biológiailag aktív polipeptid monomer és immunglobulin Fc fragmentum konjugátuma csökkentett receptor-közvetített kiürüléssel, és az eljárás ennek előállítására

(30) 10-2013-0082511 2013.07.12 KR
(86) KR14006329
(87) 15005748
(74) PINTZ ÉS TÁRSAI Szabadalmi és Védjegy Iroda, 1444 Budapest, Pf. 245 (HU)

B. SZEKCIÓ - IPARI MŰVELETEK ÁLTALÁBAN ÉS SZÁLLÍTÁS

(51) B05B 3/10 (2006.01)
(13) B1
(11) 231.419 2023.06.12.
(21) P 20 00023
(22) 2020.01.22.
(40) 2021.07.28
(73) Fendrik Ármin 15%, 7150 Bonyhád, Móra Ferenc utca 1. (HU)
Molnár Gábor Péter 85%, 8900 Zalaegerszeg, Jánkahegyi u. 1. TT. 5. (HU)
(72) Fendrik Ármin 80%, 7150 Bonyhád, Móra Ferenc utca 1. (HU)
Molnár Gábor Péter 10%, 8900 Zalaegerszeg, Jánkahegyi u. 1. TT. 5. (HU)
Hus Sándor István 10%, 8957 Csömödér, Rákóczi utca 55/A. (HU)
(54) Homogenizáló szerkezet mechanikus cseppképzésű permetező berendezéshez
(74) Pintz és Társai Kft., 1444 Budapest, Pf. 245. (HU)

C. SZEKCIÓ - VEGYÉSZET ÉS KOHÁSZAT

(51) C07D285/16 (2006.01)
A61K 31/549 (2006.01)
A61P 25/00 (2006.01)
C07D417/12 (2006.01)
(13) B1
(11) 231.414 2023.05.26.
(21) P 18 00249
(22) 2018.07.13.
(40) 2020.01.28
(73) Richter Gedeon Nyrt., 1103 Budapest, Gyömrői út 19-21. (HU)
(72) Ledneczki István dr. 15%, 7025 Bölcske, Baracsi u. 14. (HU)
Éles János dr. 15%, 1121 Budapest, Ördögszikla u. 2. (HU)
Tapolcsányi Pál dr. 10%, 1046 Budapest, Lahner György u. 2/B (HU)
Jablonkai Erzsébet dr. 10%, 1148 Budapest, Fogarasi u. 23. (HU)
Gábor Eszter 10%, 2194 Tura, Bartók Béla u. 7. (HU)
Visegrády András dr. 10%, 1136 Budapest, Tátra u. 3. 3/1. (HU)
Némethy Zsolt dr. 10%, 2131 Göd, Ibolya u. 3. (HU)
Lévay György István dr. 10%, 2092 Budakeszi, Gábor Áron u. 10. (HU)
Petró József Levente 5%, 2440 Százhalombatta, Rákóczi u. 40. (HU)
Selényi György dr. 5%, 2120 Dunakeszi, Prága u. 13. (HU)
(54) Tiadiazin származékok

(51) C07D487/04 (2006.01)
(13) B1

(11) 231.413 2023.05.26.
(21) P 21 00077
(22) 2021.02.26.
(40) 2022.08.28
(73) Egis Gyógyszergyár Zrt., 1106 Budapest, Keresztúri út 30-38. (HU)
(72) dr. Porcs-Makkay Márta 23%, 1142 Budapest, Dorozsmai u. 211-213. 6. lph. (HU)
dr. Bertha Ferenc 23%, 1171 Budapest, Pásztorfalva u. 57. (HU)
Molnár Enikő 15%, 2030 Érd, Titkár u. 16. (HU)
dr. Németh Gábor 9%, 1147 Budapest, Benkő u. 3. (HU)
Horváth Simon 9%, 1113 Budapest, Aga u. 8. (HU)
Szebelédi Ildikó 9%, 2234 Maglód, Tinód u. 1. fszt. 4. (HU)
Bali Beatrix 5%, 1161 Budapest, Nyitra utca 27. (HU)
Tellér Mónika 4%, 1106 Budapest, Rézvirág u. 24/A, 2. ajtó (HU)
Kátainé Fadgyas Katalin 3%, 2040 Budaörs, Szegfű u. 5. (HU)
(54) Eljárás avapritinib és intermedierek előállítására

---

(51) C07K 16/28 (2006.01)
A61P 25/00 (2006.01)
C07K 16/18 (2006.01)
(13) B1
(11) 231.426 2023.06.27.
(21) P 18 00420
(22) 2018.12.05.
(40) 2020.06.29
(73) Pharmacoidea Kft., 6726 Szeged, Derkovits fasor 7-11 (HU)
(72) Hudák Anett 20%, 5540 Szarvas, Damjanich utca 110/1. (HU)
dr. Letoha Tamás 80%, 6725 Szeged, Liliom utca 12. fsz. 2A (HU)
(54) Syndecan-3 45-384 aminosav közti régiójára specifikus ligandok alkalmazása neurodegenerativ kórképek kezelésére
(74) Mármarosi Tamásné, 2051 Biatorbágy, Ybl Miklós sétány 19. (HU)

---

(51) C07K 19/00 (2006.01)
C07K 14/72 (2006.01)
C07K 16/46 (2006.01)
(13) B1
(11) 231.424 2023.06.27.
(21) P 16 00206
(22) 2014.07.14.
(40) 2016.05.30
(73) HANMI PHARM. CO., LTD. [KR/KR], 445-858 Hwaseong-si, Gyeonggi-do, 214, Muha-ro, Paltan-myeon (KR)

(72) Hong, Sung Hee, 443-769 Suwon-si, Gyeonggi-do, 206-1001, 19, Taejang-ro 71beon-gil, Yeongtong-gu (KR)
Hwang, Sang Youn, 445-769 Hwaseong-si, Gyeonggi-do, 1004-701, 102, Byeongjeom 4-ro (KR)
Choi, In Young, 448-160 Yongin-si, Gyeonggi-do, 105-1801, 70, Yonggu-daero 2771beon-gil, Suji-gu (KR)
Lee, Jong Soo, 463-725 Seongnam-si, Gyeonggi-do, 310-1601, 72, Jeongjail-ro, Bundang-gu (KR)
Jung, Sung Youb, 442-754 Suwon-si Gyeonggi-do, 109-105, 373 Gwongwang-ro, Paldal-gu (KR)
Kwon, Se Chang, 135-506 Gangnam-gu, Seoul, 408-1804, 221, Seolleung-ro (KR)
(54) Immunglobulin Fc konjugátum, amely fenntartja az immunglobulin Fc fragmentum kötőaffinitását FcRn-hez

(30) 10-2013-0082509 2013.07.12 KR
(86) KR14006328
(87) 15005747
(74) PINTZ ÉS TÁRSAI Szabadalmi és Védjegy Iroda, 1444 Budapest, Pf. 245 (HU)

---

(51) C22C 21/10 (2006.01)
(13) B1
(11) 231.418 2023.06.12.
(21) P 20 00275
(22) 2020.08.18.
(40) 2022.02.28
(73) Alutitan Kft., 1149 Budapest, Fogarasi út 17/b. (HU)
(72) Marat Gereev, RU 117463 Moszkva, Inessi Armand ulica 11/144 (RU)
Vladimir Eremeev, 121359 Moszkva, Timoshenko ulica 24/65. (RU)
Szitár-Csanádi Attila, 1162 Budapest, Gusztáv u. 125. (HU)
(54) Csúcsszilárdságú alumíniumötvözet és eljárás annak előállítására

---

F. SZEKCIÓ - MECHANIKA, VILÁGÍTÁS, FŰTÉS

---

(51) F02B 47/06 (2006.01)
F02B 47/10 (2006.01)
(13) B1
(11) 231.415 2023.06.01.
(21) P 21 00202
(22) 2021.05.23.
(40) 2022.11.28
(73) Kárpáty István, 1145 Budapest, Róna utca 133. fsz. 2 (HU)
Karpaty Stephen, 44241-6304 Streetsboro, 9001 Portage Pointe Drive, Apt. L123 (US)
(72) Kárpáty István, 1145 Budapest, Róna utca 133. fsz. 2 (HU)
Karpaty Stephen, 44241-6304 Streetsboro, 9001 Portage Pointe Drive, Apt. L123 (US)
(54) Belsőégésű motor oxigén sűrítő berendezéssel, eljárás, számítógépes programtermék és számítógéppel olvasható tárolóegység belsőégésű motor működtetésére oxigén sűrítő berendezéssel
(74) Kárpáty István, 1145 Budapest, Róna utca 133. fsz. 2 (HU)

---

(51) F16K 11/078 (2006.01)
A61M 16/12 (2006.01)
B01F 3/02 (____.__)
B01F 13/02 (____.__)
(13) B1
(11) 231.417 2023.06.09.
(21) P 20 00242
(22) 2020.07.23.
(40) 2022.01.28
(73) Budapesti Műszaki és Gazdaságtudományi Egyetem, 1111 Budapest, Műegyetem rkp. 3. (HU)
(72) Dr. Farkas Zsolt József, 1117 Budapest, Szerémi sor 7. 6/3. (HU)
(54) Keverékképző berendezés

G. SZEKCIÓ - FIZIKA

(51) G01N 33/483 (2006.01)
C12Q 1/04 (2006.01)
(13) B1
(11) 231.425 2023.06.27.
(21) P 19 00099
(22) 2019.03.28.
(40) 2020.11.30
(73) Lyme Diagnostics Kft., 2011 Budakalász, Zöldfa utca 16. (HU)
(72) dr. Bózsik Béla Pál 90%, 1119 Budapest, Tétényi út 98. (HU)
dr. Bózsik Béla 5%, 1027 Budapest, Fő utca 73. III. em. 312. (HU)
Bózsik András Pál 5%, 2011 Budakalász, Zöldfa utca 16. (HU)
(54) Eljárás kullancs által okozott fertőzések közvetlen kimutatására, valamint sejttechnológiai folyadék az eljáráshoz
(74) SBGK Szabadalmi Ügyvivői Iroda, 1062 Budapest, Andrássy út 113. (HU)

---

(51) G02B 5/00 (2006.01)
G01N 21/00 (2006.01)
G02B 5/08 (2006.01)
(13) B1
(11) 231.420 2023.06.12.
(21) P 19 00271
(22) 2019.07.30.
(40) 2021.03.01
(73) Eötvös Loránd Tudományegyetem, 1053 Budapest, Egyetem tér 1-3. (HU)
(72) Szabó Bálint, 1037 Budapest, Erdőalja út 174. (HU)
(54) Fényútváltó elrendezés, valamint ilyet tartalmazó fénymikroszkóp
(74) Danubia Szabadalmi és Jogi Iroda Kft., 1051 Budapest, Bajcsy-Zsilinszky út 16. (HU)

---

(51) G08B 25/00 (2006.01)
G08B 17/00 (2006.01)
(13) B1
(11) 231.422 2023.06.27.
(21) P 21 00187
(22) 2021.05.06.
(40) 2022.12.28
(73) Repcsényi Zoltán 80%, 9707 Szombathely, Szent Imre herceg u. 116/A (HU)
Takács Tamás 20%, 1055 Budapest, Falk M. u. 30. (HU)
(72) Repcsényi Zoltán 80%, 9707 Szombathely, Szent Imre herceg u. 116/A (HU)
Takács Tamás 20%, 1055 Budapest, Falk M. u. 30. (HU)
(54) Eljárás vészhelyzet érzékelésére és helyének meghatározására egy monitorozott területen

---

A rovat 14 darab közlést tartalmaz.

Megtekinthetővé vált szabadalmi leírások

(11) 231.404
(54) Berendezés és eljárás kupak elrendezések több típusának gyártására másodlagos elemekhez

(11) 231.405
(54) Összecsukható épületszerkezet

(11) 231.406
(54) Kapcsolási elrendezés és eljárás felszíni vizek meder felszínéről történő mintavételre

(11) 231.407
(54) Kapcsolási elrendezés és eljárás nagyobb vízmélységű felszíni vizek meder felszínéről történő mintavételre

(11) 231.408
(54) Változó törésmutatójú, hullámos fényvezető, napenergia koncentrátorral, végtelenített cső fénycsapdával

(11) 231.409
(54) Vízvetőkkel ellátott tetőtéri ablakra felszerelhető külső keretes szúnyogháló szerkezet

(11) 231.411
(54) Eljárás sínáramkörös automatikus vonatvédelmi rendszer fedélzeti egységének működtetésére és fedélzeti egység az eljárás foganatosítására

A rovat 7 darab közlést tartalmaz.

Szabadalmi oltalom megszűnése és újra érvénybe helyezése

Ideiglenes szabadalmi oltalom megszűnése elutasítás miatt

(21) P 21 00007
(54) Az ellenálló levegő és a közlekedő jármű ütközéséből keletkező szélenergia hasznosításának és felhasználásának feltalálása

(21) P 21 00342
(54) Ezer méter tengeri mélységben szabadsugaras "100 MW-os PELTON" vízturbinát alkalmazó, a szárazföldről működtetett villamos erőmű komplexum működőképes megvalósítása

A rovat 2 darab közlést tartalmaz.

Ideiglenes szabadalmi oltalom megszűnése lemondás vagy lemondottnak tekintés miatt

(21) P 19 00183
(54) Forgókompenzátoros ellipszométer

(21) P 20 00160
(54) Eljárás páciens légzésének mozgatás és mozgás közbeni monitorozására, valamint légzésfigyelő eszköz

(21) P 20 00247
(54) Berendezés és eljárás hamvasztandó testek krematóriumon belüli szállítására

(21) P 20 00296
(54) Automata kézfertőtlenítőszer-adagoló készülék

(21) P 20 00347
(54) Fejhez rögzíthető inhalációs eszköz

(21) P 21 00057
(54) Forrás előjelző

(21) P 21 00224
(54) Eszköz eltört kis és közepes csöves csontok manipulálására

(21) P 21 00237
(54) Kriminalisztikai jelölő ábrákat kivetítő hordozható eszköz

(21) P 21 00243
(54) Passzív ablak

(21) P 21 00256
(54) Berendezés és eljárás folyamatos ételkészítéshez

(21) P 22 00005

(54) Bontható sarokpánt

A rovat 11 darab közlést tartalmaz.

Végleges szabadalmi oltalom megszűnése díjfizetés hiányában

(11) 230.312
(21) P 13 00685
(54) Bővíthető terű, önhordó konténer vázszerkezet laboratóriumi célokra

(11) 230.692
(21) P 13 00686
(54) Egy konténerben kialakított 4. biológiai biztonsági szintű laboratórium

(11) 230.924
(21) P 15 00539
(54) Eljárás és berendezés üreges gépalkatrészek átmenő járatrendszerének ellenőrzésére

(11) 230.990
(21) P 15 00562
(54) Gyűrődő palack a túlnyomás és/vagy az állandó fajlagos szénsavtartalom megőrzéséhez

A rovat 4 darab közlést tartalmaz.

Vegyes szabadalmi közlemények

Jogutódlás

(21) P 22 00004
(71) JCDECAUX SE, Neuilly-Sur-Seine (FR)

A rovat 1 darab közlést tartalmaz.

Képviseleti megbízás

(21) P 22 00083
(71) Mészáros Zoltán, Budapest (HU)
(74) KACSUKPATENT Európai Szabadalmi és Védjegy Iroda Kft., 1139 Budapest, Üteg utca 11/a. (HU)

A rovat 1 darab közlést tartalmaz.

Képviselet megszűnése

(21) P 22 00083
(71) Mészáros Zoltán, Budapest (HU)
(74) Dwornik Marek, 1139 Budapest, Üteg u. 11/a (HU)

A rovat 1 darab közlést tartalmaz.

Név-, illetve címváltozás

(21) P 22 00080
(54) Terménybetakarító drón
(71) Zedna Robotics Zrt., Budapest (HU)

A rovat 1 darab közlést tartalmaz.

EURÓPAI SZABADALMI KÖZLEMÉNYEK

Európai szabadalmi bejelentések igénypont fordításának közzététele

(21) E 20 811302
(96) EP 20200811302 2020.11.20.
(97) EP 4069522 A2 2021.06.10.
(71) Leonhard Kurz Stiftung & Co. KG, 90763 Fürth, (DE)
(72) Lasch Roman, 90762 Fürth, (DE)
(74) Danubia Szabadalmi és Jogi Iroda Kft., 1051 Budapest, (HU)
(54) Dekorfólia, eljárás dekorfólia gyártására és eljárás célhordozó dekorálására
(51) B42D 25/425 (2014.01)
B42D 25/46 (2014.01)
(13) T1
(30) DE201910132787 2019.12.03 DE

A rovat 1 darab közlést tartalmaz.

Európai szabadalmak szövege fordításának benyújtása

(11) E061881
(21) E 17 787880
(96) EP 20170787880 2017.09.25.
(97) EP 3637981 A1 2018.12.20.
EP 3637981 B1 2023.03.08.
(73) Fliegl Agrartechnik GmbH, 84453 Mühldorf am Inn (DE)
(72) Fliegl sen., Josef
(74) SBGK Szabadalmi Ügyvivői Iroda, 1062 Budapest, (HU)
(54) Átrakodóberendezés termény felszedéséhez és szállítókocsira történő átadásához
(51) A01D 90/10 (2006.01)
(13) T2
(30) 102017113241 2017.06.16. DE

---

(11) E061767
(21) E 15 830591
(96) EP 20150830591 2015.08.06.
(97) EP 3177149 A1 2016.02.11.
EP 3177149 B1 2023.01.25.
(73) Envera LIC, LLC, West Chester, PA 19380 (US)
(72) HASHMAN, Tommie Eugene
MATHENY, Michael
(74) Ivánka Gábor László, 1122 Budapest, (HU)
(54) Bakteriális spórakészítmények ipari felhasználásra
(51) A01N 37/44 (2006.01)
A01N 25/00 (2006.01)
A01N 63/00 (2006.01)
A01N 63/20 (2020.01)
A01N 63/22 (2020.01)
A01N 63/28 (2020.01)
A01P 21/00 (2006.01)
A23K 10/12 (2016.01)
A23K 10/18 (2016.01)
A23K 50/75 (2016.01)
A23K 50/80 (2016.01)
A61K 35/00 (2006.01)
A61K 35/742 (2015.01)
B09C 1/10 (2006.01)
C02F 11/04 (2006.01)
C05F 11/08 (2006.01)
C09K 8/582 (2006.01)
C11D 3/38 (2006.01)
C12N 1/20 (2006.01)
C12P 5/02 (2006.01)
(13) T2
(30) 201462033825 P 2014.08.06. US

---

(11) E061707
(21) E 13 789778
(96) EP 20130789778 2013.11.11.
(97) EP 2919584 A1 2014.05.22.
EP 2919584 B1 2023.02.15.
(73) Bayer Animal Health GmbH, 51368 Leverkusen (DE)
(72) KRIEGER, Klemens
LÖHR, Reinhold
JIRITSCHKA, Wolfgang
KOENIGER, Nikolaus
KOENIGER, Gudrun
(74) SBGK Szabadalmi Ügyvivői Iroda, 1062 Budapest, (HU)
(54) Formatest Varroa atkák irtására
(51) A01N 53/00 (2006.01)
A01K 51/00 (2006.01)
A01N 25/10 (2006.01)
A01N 25/34 (2006.01)
A01P 7/02 (2006.01)
(13) T2
(30) 12192358 2012.11.13. EP
13176238 2013.07.12. EP

---

(11) E061922
(21) E 16 826038
(96) EP 20160826038 2016.12.21.
(97) EP 3393270 A1 2017.06.29.
EP 3393270 B1 2023.03.22.
(73) Herbert Ospelt Anstalt, 9487 Bendern (LI)
(72) HILCK, Mirco
FRICK, Sylvester
(74) SBGK Szabadalmi Ügyvivői Iroda, 1062 Budapest, (HU)
(54) Állateledel termék és előállítása
(51) A23K 10/20 (2016.01)
A23K 20/163 (2016.01)
A23K 50/40 (2016.01)
A23K 50/45 (2016.01)
A23K 50/48 (2016.01)
(13) T2
(30) 15202238 2015.12.22. EP

---

(11) E061677
(21) E 18 783370
(96) EP 20180783370 2018.09.19.
(97) EP 3684201 A1 2019.03.28.
EP 3684201 B1 2023.03.15.
(73) Nicoventures Trading Limited, London WC2R 3LA (GB)
(72) WOODMAN, Tom
ENGLAND, William
(74) Ivánka Gábor László, 1122 Budapest, (HU)

(54) Aeroszol-képző anyag rúdszegmens
(51) A24C 5/14 (2006.01)
A24C 5/18 (2006.01)
(13) T2
(30) 201715380 2017.09.22. GB

---

(11) E061890
(21) E 20 715099
(96) EP 20200715099 2020.04.03.
(97) EP 3945910 A1 2020.10.08.
EP 3945910 B1 2023.05.31.
(73) Philip Morris Products S.A., 2000 Neuchatel (CH)
(72) PAPAKYRILLOU, Stefanos
(74) SBGK Szabadalmi Ügyvivői Iroda, 1062 Budapest, (HU)
(54) Üreges, cső alakú tartóelemet magában foglaló aeroszolfejlesztő gyártmány
(51) A24D 1/20 (2020.01)
A24D 3/02 (2006.01)
(13) T2
(30) 19167405 2019.04.04. EP

---

(11) E061774
(21) E 22 153008
(96) EP 20220153008 2018.08.06.
(97) EP 4008200 A1 2022.06.08.
EP 4008200 B1 2023.05.03.
(73) Philip Morris Products S.A., 2000 Neuchâtel (CH)
(72) MIRONOV, Oleg
FURSA, Oleg
Reevell, Tony
STURA, Enrico
(74) SBGK Szabadalmi Ügyvivői Iroda, 1062 Budapest, (HU)
(54) Aeroszolfejlesztő eszköz moduláris indukciós hevítővel
(51) A24F 40/465 (2020.01)
A24F 40/20 (2020.01)
H05B 6/10 (2006.01)
(13) T2
(30) 17185563 2017.08.09. EP

---

(11) E061755
(21) E 20 208979
(96) EP 20200208979 2015.12.14.
(97) EP 3797615 A1 2021.03.31.
EP 3797615 B1 2023.04.19.
(73) Philip Morris Products S.A., 2000 Neuchâtel (CH)
(72) MIRONOV, Oleg
ZINOVIK, Ihar Nikolaevich
FERNANDO, Keethan Dasnavis
(74) SBGK Szabadalmi Ügyvivői Iroda, 1062 Budapest, (HU)
(54) Aeroszolfejlesztő rendszer és eljárás levegőáramnak egy elektromosan melegített aeroszolfejlesztő

rendszerben való vezetésére
(51) A24F 40/485 (2020.01)
(13) T2
(30) 14197849 2014.12.15. EP
15176545 2015.07.13. EP

---

(11) E061806
(21) E 21 166610
(96) EP 20210166610 2015.05.29.
(97) EP 3864987 A1 2021.08.18.
EP 3864987 B1 2023.03.22.
(73) Japan Tobacco Inc., Tokyo 105-6927 (JP)
(72) KATAYAMA, Kazuhiko
SUZUKI, Akihiko
TAKEUCHI, Manabu
NAKANO, Takuma
YAMADA, Manabu
(74) SBGK Szabadalmi Ügyvivői Iroda, 1062 Budapest, (HU)
(54) Égésmentes aroma-inhalátor
(51) A24F 40/50 (2020.01)
A61M 11/04 (2006.01)
A61M 15/06 (2006.01)
(13) T2

---

(11) E061870
(21) E 18 715960
(96) EP 20180715960 2018.03.02.
(97) EP 3589152 A1 2018.09.07.
EP 3589152 B1 2023.02.15.
(73) AL.PI. S.R.L., 62010 Morrovalle (MC) (IT)
(72) BIANCUCCI, Demetrio
BRASCA, Alfredo
(74) Gödölle, Kékes, Mészáros & Szabó Szabadalmi és Védjegy Iroda, 1024 Budapest, (HU)
(54) Cipőtalp kifordítható csúszásgátló eszközzel
(51) A43C 15/08 (2006.01)
A43B 13/26 (2006.01)
(13) T2
(30) 201700024298 2017.03.03. IT

---

(11) E061757
(21) E 21 172699
(96) EP 20210172699 2021.05.07.
(97) EP 4085794 A1 2022.11.09.
EP 4085794 B1 2023.04.12.
(73) Zahoransky AG, 79674 Todtnau (DE)
(72) Wassmer, Felix
Schmid, Urs
(74) Danubia Szabadalmi és Jogi Iroda Kft., 1051 Budapest, (HU)
(54) Eljárás kefék, különösen fogkefék minőségellenőrzésének előkészítésére és végrehajtására,

vizsgálóberendezés és kefegyártógép
(51) A46D 1/00 (2006.01)
A46D 3/08 (2006.01)
(13) T2

---

(11) E061823
(21) E 18 803482
(96) EP 20180803482 2018.10.04.
(97) EP 3691495 A1 2019.04.11.
EP 3691495 B1 2023.01.11.
(73) INOXA SRL, 60020 Polverigi (AN) (IT)
(72) TROMBETTONI, Roberto
SILVI, Emanuele
(74) SBGK Szabadalmi Ügyvivői Iroda, 1062 Budapest, (HU)
(54) Szekrény kihúzható polcokkal, valamint a kapcsolódó kihúzó mechanizmus továbbfejlesztett vezetővel
(51) A47B 81/00 (2006.01)
A47B 49/00 (2006.01)
(13) T2
(30) 201700112723 U 2017.10.06. IT

---

(11) E061731
(21) E 16 716399
(96) EP 20160716399 2016.04.01.
(97) EP 3277180 A1 2016.10.06.
EP 3277180 B1 2023.03.22.
(73) F. Hoffmann-La Roche AG, 4070 Basel (CH)
(72) DIEBOLD, Erica R.
GREENBURG, Alan
DUKE, David L.
(74) Danubia Szabadalmi és Jogi Iroda Kft., 1051 Budapest, (HU)
(54) Rendszer cukorbeteg személynél mért glükózadatok elemzésére
(51) A61B 5/145 (2006.01)
A61B 5/00 (2006.01)
G16H 40/63 (2018.01)
(13) T2
(30) 201514677148 2015.04.02. US

---

(11) E061796
(21) E 19 194979
(96) EP 20190194979 2011.09.16.
(97) EP 3632419 A1 2020.04.08.
EP 3632419 B1 2022.12.28.
(73) The University of Chicago, Chicago, IL 60637 (US)
(72) GRDINA, David
(74) Pintz és Társai Kft., 1085 Budapest, (HU)
(54) Módszerek és vegyületek a sejtek és szövetek számítógépes tomográfiás sugárzástól való védelmére
(51) A61B 6/00 (2006.01)
A61K 31/132 (2006.01)
A61K 31/145 (2006.01)

A61K 31/355 (2006.01)
A61K 31/661 (2006.01)
A61K 33/04 (2006.01)
A61K 45/06 (2006.01)
A61P 39/06 (2006.01)
(13) T2
(30) 38359210 P 2010.09.16. US

---

(11) E061681
(21) E 18 759496
(96) EP 20180759496 2018.08.07.
(97) EP 3817661 A1 2020.02.13.
EP 3817661 B1 2023.01.11.
(73) Siemens Medical Solutions USA, Inc., Malvern, PA 19355 (US)
(72) VIJA, Alexander Hans
RODRIGUES, Miesher
(74) SBGK Szabadalmi Ügyvivői Iroda, 1062 Budapest, (HU)
(54) Multimodális Compton és egyfoton emissziós komputertomográfiás orvosi képalkotó rendszer
(51) A61B 6/00 (2006.01)
A61B 6/03 (2006.01)
A61B 6/06 (2006.01)
G01N 23/20066 (2018.01)
G01R 33/48 (2006.01)
G01T 1/00 (2006.01)
G01T 1/161 (2006.01)
G01T 1/164 (2006.01)
G01T 1/20 (2006.01)
G01T 1/24 (2006.01)
G01T 1/29 (2006.01)
G21K 1/02 (2006.01)
(13) T2

---

(11) E061808
(21) E 17 781388
(96) EP 20170781388 2017.09.18.
(97) EP 3531967 A1 2018.05.03.
EP 3531967 B1 2023.01.25.
(73) Protembis GmbH, 52074 Aachen (DE)
(72) SCHUMACHER, Oliver
PFENNIG, Michael
JIMENEZ DIAZ, Victor Alfonso
RASMUS, Conrad
VON MANGOLDT, Karl
(74) Ivánka Gábor László, 1122 Budapest, (HU)
(54) Embólia elleni védőeszköz, annak hajtogatási módszere és formázó eszköz
(51) A61F 2/01 (2006.01)
(13) T2
(30) 102016012869 2016.10.28. DE

---

(11) E061646
(21) E 19 746608
(96) EP 20190746608 2019.01.30.
(97) EP 3746005 A1 2019.08.08.
EP 3746005 B1 2023.02.22.
(73) Alps South Europe s.r.o, 32600 Plzen (CZ)
Laghi, Aldo, Pinellas Park, FL 33782 (US)
(72) Laghi, Aldo
(74) Ivánka Gábor László, 1122 Budapest, (HU)
(54) Cserélhető pumpa-zár protézis foglalatba és használati módszere
(51) A61F 2/80 (2006.01)
(13) T2
(30) 201862623753 P 2018.01.30. US
201916261142 2019.01.29. US

---

(11) E061741
(21) E 17 794986
(96) EP 20170794986 2017.11.10.
(97) EP 3541335 A1 2018.05.24.
EP 3541335 B1 2022.12.21.
(73) Laboratoires Théa, 63100 Clermont-Ferrand (FR)
(72) Fuller, Edmund Thomas
(74) Danubia Szabadalmi és Jogi Iroda Kft., 1051 Budapest, (HU)
(54) Maszk szemszárazság kezelésére
(51) A61F 9/04 (2006.01)
A61F 7/00 (2006.01)
G02C 5/00 (2006.01)
(13) T2
(30) 1661145 2016.11.17. FR

---

(11) E061655
(21) E 15 745050
(96) EP 20150745050 2015.07.17.
(97) EP 3169291 A1 2016.01.21.
EP 3169291 B1 2023.03.08.
(73) The Procter & Gamble Company, Cincinnati, Ohio 45202 (US)
(72) VEINS, Gerard A.
BRESLIN, Nery Vanesa
(74) INNOPLEX Iparjogvédelmi Kft., 1036 Budapest, (HU)
(54) Tampon és eljárás az előállítására
(51) A61F 13/20 (2006.01)
(13) T2
(30) 201462026092 P 2014.07.18. US

---

(11) E061809
(21) E 15 834774
(96) EP 20150834774 2015.12.23.
(97) EP 3236943 A1 2016.06.30.
EP 3236943 B1 2023.01.25.

(73) Principia Biopharma Inc., S. San Francisco, CA 94080 (US)
(72) NUNN, Philip, A.
BERNER, Bret
MASJEDIZADEH, Mohammad, Reza
(74) Danubia Szabadalmi és Jogi Iroda Kft., 1051 Budapest, (HU)
(54) Készítmények csípőbél-éhbél szakaszba történő hatóanyag beadáshoz
(51) A61K 9/00 (2006.01)
A61K 9/28 (2006.01)
A61K 9/50 (2006.01)
A61K 31/519 (2006.01)
A61P 35/00 (2006.01)
A61P 35/02 (2006.01)
(13) T2
(30) 201462096812 P 2014.12.24. US

---

(11) E061764
(21) E 16 852340
(96) EP 20160852340 2016.09.23.
(97) EP 3355889 A1 2017.04.06.
EP 3355889 B1 2023.02.15.
(73) Afferent Pharmaceuticals Inc., New Jersey 07065 (US)
(72) FORD, Anthony, P.
GLAUB, Kathleen Sereda
KITT, Michael, M.
SMITH, Steven
(54) Diaminopirimidin-P2X3 és P2X2/3 receptor modulátorok felhasználásra köhögés kezelésében
(51) A61K 9/00 (2006.01)
A61K 9/06 (2006.01)
A61K 9/10 (2006.01)
A61K 9/20 (2006.01)
A61K 9/48 (2006.01)
A61K 31/505 (2006.01)
A61K 45/06 (2006.01)
A61K 47/38 (2006.01)
A61K 47/44 (2006.01)
A61P 11/14 (2006.01)
A61P 43/00 (2006.01)
(13) T2
(30) 201562234584 P 2015.09.29. US
201662336381 P 2016.05.13. US

---

(11) E061800
(21) E 08 776249
(96) EP 20080776249 2008.07.10.
(97) EP 2180887 A2 2009.01.15.
EP 2180887 B1 2022.12.28.
(73) Egis Gyógyszergyár Zrt., 1106 Budapest (HU)
(72) MIKULÁSIK Endre
FAZEKAS Patrik

(74) SBGK Szabadalmi Ügyvivői Iroda, 1062 Budapest, (HU)
(54) Nagy illékonyságú szilikonokat tartalmazó gyógyszerkészítmények
(51) A61K 9/06 (2006.01)
A61K 9/00 (2006.01)
A61K 9/16 (2006.01)
A61K 31/4164 (2006.01)
A61K 31/4174 (2006.01)
A61K 31/495 (2006.01)
A61K 31/5415 (2006.01)
A61K 47/02 (2006.01)
A61P 31/04 (2006.01)
A61P 37/08 (2006.01)
(13) T2
(30) 0700473 2007.07.10. HU

---

(11) E061877
(21) E 19 821392
(96) EP 20190821392 2019.11.22.
(97) EP 3886813 A1 2020.06.04.
EP 3886813 B1 2023.03.22.
(73) Hepion Pharmaceuticals, Inc., Edison NJ 08837 (US)
(72) TREPANIER, Daniel, Joseph
URE, Daren, Raymond
FOSTER, Robert, Thomas
(74) Pintz és Társai Kft., 1085 Budapest, (HU)
(54) Ciklosporin-analógok gyógyszerkészítményei
(51) A61K 9/107 (2006.01)
A61K 38/13 (2006.01)
A61K 47/10 (2006.01)
A61K 47/14 (2006.01)
A61K 47/26 (2006.01)
A61P 31/20 (2006.01)
(13) T2
(30) 201862771453 P 2018.11.26. US

---

(11) E061861
(21) E 16 738185
(96) EP 20160738185 2016.07.13.
(97) EP 3324948 A1 2017.01.26.
EP 3324948 B1 2023.02.15.
(73) BE Pharbel Manufacturing, 6180 Courcelles (BE)
(72) RONCHI, Federica
GOOLE, Jonathan
AMIGHI, Karim
GUILLAUME, Georges
STEPHENNE, Vincent
(74) Danubia Szabadalmi és Jogi Iroda Kft., 1051 Budapest, (HU)
(54) Többrétegű, gyógyászatilag aktív vegyületet leadó mikroszemcsék folyékony dózisformában
(51) A61K 9/50 (2006.01)

A61K 31/00 (2006.01)
(13) T2
(30) 15177221 2015.07.17. EP
201605555 2016.07.01. BE

---

(11) E061852
(21) E 18 811023
(96) EP 20180811023 2018.11.29.
(97) EP 3720428 A1 2019.06.13.
EP 3720428 B1 2023.01.11.
(73) Laboratorios SALVAT, S.A., 08950 Esplugues de Llobregat, Barcelona (ES)
(72) CAPDEVILA NORTES, Xavier
SANAGUSTÍN AQUILUÉ, Javier
DELGADO GANÁN, Maria Isabel
(74) SBGK Szabadalmi Ügyvivői Iroda, 1062 Budapest, (HU)
(54) Dobezilsavat tartalmazó szemészeti topikális kompozíció a szem hátsó szegmense betegségeinek kezelésére
(51) A61K 31/185 (2006.01)
A61P 27/02 (2006.01)
(13) T2
(30) 17382832 2017.12.04. EP

---

(11) E061747
(21) E 16 804333
(96) EP 20160804333 2016.06.01.
(97) EP 3302704 A1 2016.12.08.
EP 3302704 B1 2023.01.25.
(73) Metabolic Technologies, LLC, Ames, IA 50010 (US)
(72) RATHMACHER, John
ABUMRAD, Naji
BAIER, Shawn
(74) Ivánka Gábor László, 1122 Budapest, (HU)
(54) Béta-hidroxi-béta-metil-butirát (HMB) kompozíciói és felhasználási módszerei a zsírtömeg csökkentésére
(51) A61K 31/19 (2006.01)
A61P 3/04 (2006.01)
(13) T2
(30) 201562169334 P 2015.06.01. US

---

(11) E061678
(21) E 19 832974
(96) EP 20190832974 2019.12.27.
(97) EP 3908272 A1 2020.07.16.
EP 3908272 B1 2023.03.22.
(73) Uni-Pharma Kleon Tsetis Pharmaceutical Laboratories S.A., 14564 Kifissia, Attica (GR)
Tseti, Ioulia, 145 61 Kifissia Attikis (GR)
(72) PANTOS, Constantinos
MOUROUZIS, Iordanis
(74) SBGK Szabadalmi Ügyvivői Iroda, 1062 Budapest, (HU)
(54) L-trijódtironin (T3) mikrovaszkuláris elzáródás korlátozásában történő alkalmazásra
(51) A61K 31/198 (2006.01)

A61P 9/10 (2006.01)
(13) T2
(30) 19151064 2019.01.09. EP
19386057 2019.12.16. EP

---

(11) E061686
(21) E 19 817037
(96) EP 20190817037 2019.11.13.
(97) EP 3880197 A1 2020.05.22.
EP 3880197 B1 2023.02.22.
(73) Vertex Pharmaceuticals Incorporated, Boston, MA 02210 (US)
(72) ALTSHULER, David M.
ANDERSON, Corey Don
CHEN, Weichao George
CLEMENS, Jeremy J.
CLEVELAND, Thomas
COON, Timothy Richard
FRIEMAN, Bryan
GROOTENHUIS, Peter (deceased)
HADIDA RUAH, Sara Sabina
HARE, Brian J.
KEWALRAMANI, Reshma
MCCARTNEY, Jason
MILLER, Mark Thomas
PARASELLI, Prasuna
PIERRE, Fabrice
ROBERTSON, Sarah M.
SOSNAY, Patrick R.
SWIFT, Sara E.
ZHOU, Jinglan
BOREK, Bartlomiej
VAN GOOR, Fredrick
YOUNG, Tim
(74) Danubia Szabadalmi és Jogi Iroda Kft., 1051 Budapest, (HU)
(54) Cisztás fibrózis kezelési eljárásai
(51) A61K 31/404 (2006.01)
A61K 31/47 (2006.01)
A61K 45/06 (2006.01)
A61P 11/00 (2006.01)
(13) T2
(30) 201862767202 P 2018.11.14. US

---

(11) E061888
(21) E 19 759027
(96) EP 20190759027 2019.06.13.
(97) EP 3806855 A1 2019.12.19.
EP 3806855 B1 2023.03.01.
(73) Pfizer Inc., New York, NY 10001-2192 (US)
(72) ASPNES, Gary Erik

BAGLEY, Scott W.
CONN, Edward L.
CURTO, John M.
EDMONDS, David James
FLANAGAN, Mark E.
FUTATSUGI, Kentaro
GRIFFITH, David A.
HUARD, Kim
LIMBERAKIS, Chris
MATHIOWETZ, Alan M.
PIOTROWSKI, David W.
RUGGERI, Roger B.

(74) Danubia Szabadalmi és Jogi Iroda Kft., 1051 Budapest, (HU)

(54) GLP-1 receptor agonisták és alkalmazásaik

(51) A61K 31/4427 (2006.01)
A61K 31/497 (2006.01)
A61K 31/506 (2006.01)
A61P 3/00 (2006.01)
A61P 25/00 (2006.01)
C07D401/14 (2006.01)
C07D405/14 (2006.01)
C07D413/14 (2006.01)
C07D471/14 (2006.01)

(13) T2

(30) 201862685656 P 2018.06.15. US

---

(11) E061710

(21) E 19 831677

(96) EP 20190831677 2019.12.18.

(97) EP 3890740 A1 2020.06.25.
EP 3890740 B1 2023.03.01.

(73) Argenx BVBA, 9052 Gent (BE)
University of Bern, 3012 Bern (CH)

(72) DE HAARD, Hans
FUNG, Samson
LEUPIN, Nicolas
VAN ROMPAEY, Luc
OCHSENBEIN, Adrian
RIETHER, Carsten

(74) SBGK Szabadalmi Ügyvivői Iroda, 1062 Budapest, (HU)

(54) CD70 és venetoklax BCL-2 inhibitor, kombinációs terápia akut mieloid leukémia kezelésére

(51) A61K 31/496 (2006.01)
A61K 39/395 (2006.01)
A61P 35/00 (2006.01)
C07D471/04 (2006.01)
C07K 16/28 (2006.01)

(13) T2

(30) 201820582 2018.12.18. GB

201911007 2019.08.01. GB
201917701 2019.12.04. GB

---

(11) E061697
(21) E 16 821324
(96) EP 20160821324 2016.07.01.
(97) EP 3318259 A1 2018.05.09.
EP 3318259 B1 2023.01.11.
(73) Astellas Pharma Inc., Tokyo 103-8411 (JP)
(72) MIYAZAKI, Masakazu
ISHIBA, Ryohei
TAKAISHI, Yuki
UEJO, Fumiaki
(74) SBGK Szabadalmi Ügyvivői Iroda, 1062 Budapest, (HU)
(54) Stabil gyógyszerkészítmény orális adagolásra
(51) A61K 31/497 (2006.01)
A61K 9/20 (2006.01)
A61K 47/10 (2006.01)
A61K 47/26 (2006.01)
A61P 35/00 (2006.01)
(13) T2
(30) 2015134817 2015.07.03. JP

---

(11) E061792
(21) E 19 732494
(96) EP 20190732494 2019.05.22.
(97) EP 3796912 A1 2019.11.28.
EP 3796912 B1 2023.02.15.
(73) Celgene Corporation, Summit, NJ 07901 (US)
(72) PIERCE, Daniel, W.
WONG, Lilly, L.
(74) SBGK Szabadalmi Ügyvivői Iroda, 1062 Budapest, (HU)
(54) Antiproliferatív vegyületek és BCMA és CD3 elleni bispecifikus antitest kombinált alkalmazásra
(51) A61K 31/497 (2006.01)
A61K 31/496 (2006.01)
A61K 39/00 (2006.01)
A61K 39/395 (2006.01)
A61K 45/06 (2006.01)
A61P 35/00 (2006.01)
A61P 35/02 (2006.01)
C07K 16/28 (2006.01)
(13) T2
(30) 201862675639 P 2018.05.23. US

---

(11) E061910
(21) E 18 766400
(96) EP 20180766400 2018.08.15.
(97) EP 3668512 A1 2019.02.21.
EP 3668512 B1 2023.02.15.

(73) Agios Pharmaceuticals, Inc., Cambridge, MA 02139 (US)
(72) CIANCHETTA, Giovanni
KUNG, Charles
LIU, Tao
PADYANA, Anil, Kumar
SUI, Zhihua
CAI, Zhenwei
CUI, Dawei
JI, Jingjing
(74) Danubia Szabadalmi és Jogi Iroda Kft., 1051 Budapest, (HU)
(54) Piruvát kináz modulátorok és azok alkalmazása
(51) A61K 31/5025 (2006.01)
A61P 3/10 (2006.01)
A61P 7/06 (2006.01)
A61P 7/08 (2006.01)
A61P 35/00 (2006.01)
C07D513/14 (2006.01)
(13) T2
(30) PCT/CN2017/097496 2017.08.15. WO
201862673526 P 2018.05.18. US
201862673533 P 2018.05.18. US

---

(11) E061444
(21) E 18 745362
(96) EP 20180745362 2018.01.23.
(97) EP 3573620 A1 2018.08.02.
EP 3573620 B1 2022.12.14.
(73) The George Institute for Global Health, Sydney, New South Wales, 2042 (AU)
(72) RODGERS, Anthony
MACMAHON, Stephen
(74) Ivánka Gábor László, 1122 Budapest, (HU)
(54) Készítmények a magas vérnyomás kezelésére
(51) A61K 31/549 (2006.01)
A61K 31/277 (2006.01)
A61K 31/382 (2006.01)
A61K 31/40 (2006.01)
A61K 31/4035 (2006.01)
A61K 31/404 (2006.01)
A61K 31/41 (2006.01)
A61K 31/4178 (2006.01)
A61K 31/4184 (2006.01)
A61K 31/4418 (2006.01)
A61K 31/4422 (2006.01)
A61K 31/495 (2006.01)
A61K 31/517 (2006.01)
A61K 31/554 (2006.01)
A61P 9/12 (2006.01)
(13) T2

(30) 201762450324 P 2017.01.25. US

---

(11) E061862
(21) E 14 779186
(96) EP 20140779186 2014.04.03.
(97) EP 2981272 A1 2014.10.09.
EP 2981272 B1 2023.03.01.
(73) ZS Pharma, Inc, Coppell, TX 75019 (US)
(72) KEYSER, Donald Jeffrey
GUILLEM, Alvaro F.
(74) Danubia Szabadalmi és Jogi Iroda Kft., 1051 Budapest, (HU)
(54) Mikropórusos cirkónium-szilikát és vízhajtók a káliumszint csökkentésére és krónikus vese- és/vagy krónikus szívbetegség kezelésére
(51) A61K 31/585 (2006.01)
A61K 31/495 (2006.01)
A61K 31/519 (2006.01)
A61K 33/24 (2006.01)
A61P 3/12 (2006.01)
A61P 5/40 (2006.01)
A61P 9/00 (2006.01)
A61P 13/12 (2006.01)
(13) T2
(30) 201361808897 P 2013.04.05. US
201361914362 P 2013.12.10. US
201461930331 P 2014.01.22. US

---

(11) E061726
(21) E 14 898173
(96) EP 20140898173 2014.07.21.
(97) EP 3173382 A1 2017.05.31.
EP 3173382 B1 2023.01.04.
(73) OXOLIFE, S.L., 08192 Sant Quirze del Vallés (Barcelona) (ES)
(72) CANALS ALMAZÁN, Ignacio
ARBAT BUGIÉ, Agnés
(54) Wolfrám (VI) sók termékenység és reprodukció stimulálására és elősegített reprodukciós technika hatékonyságának fokozására
(51) A61K 33/24 (2006.01)
A23L 33/16 (2016.01)
A61K 9/20 (2006.01)
A61K 9/28 (2006.01)
A61K 9/48 (2006.01)
A61P 15/08 (2006.01)
C01G 41/00 (2006.01)
(13) T2

---

(11) E061790
(21) E 18 778382
(96) EP 20180778382 2018.09.12.
(97) EP 3681524 A1 2019.03.21.

EP 3681524 B1 2023.02.22.
(73) Cosucra Groupe Warcoing S.A., 7740 Warcoing (BE)
(72) PLANCKAERT, Philippe
(74) Gödölle, Kékes, Mészáros & Szabó Szabadalmi és Védjegy Iroda, 1024 Budapest, (HU)
(54) Szárított cikóriagyökér alkalmazása szárnyas és haszonállat ektoparaziták elleni védelmére vagy rovar-repellensként
(51) A61K 36/28 (2006.01)
A01N 65/12 (2009.01)
A23K 10/30 (2016.01)
A23K 20/121 (2016.01)
A23K 20/163 (2016.01)
A23K 50/10 (2016.01)
A23K 50/20 (2016.01)
A23K 50/30 (2016.01)
A23K 50/42 (2016.01)
A23K 50/60 (2016.01)
A23K 50/75 (2016.01)
A61K 31/136 (2006.01)
A61K 31/365 (2006.01)
A61K 31/733 (2006.01)
A61P 33/00 (2006.01)
A61P 33/14 (2006.01)
(13) T2
(30) 17190677 2017.09.12. EP
201805217 2018.03.30. BE

---

(11) E061759
(21) E 20 157916
(96) EP 20200157916 2016.12.07.
(97) EP 3685847 A1 2020.07.29.
EP 3685847 B1 2023.01.11.
(73) RA Pharmaceuticals, Inc., Cambridge, MA 02140 (US)
(72) Demarco, Steven James
Hoarty, Michelle Denise
Parker, Grace Victoria
Ricardo, Alonso
Tobe, Sylvia
Treco, Douglas A.
(74) Danubia Szabadalmi és Jogi Iroda Kft., 1051 Budapest, (HU)
(54) Komplement aktivitás modulátorai
(51) A61K 38/12 (2006.01)
A61M 5/30 (2006.01)
A61P 7/00 (2006.01)
A61P 37/02 (2006.01)
(13) T2
(30) 201562268360 P 2015.12.16. US
201662331320 P 2016.05.03. US
201662347486 P 2016.06.08. US

---

(11) E061679
(21) E 16 828746
(96) EP 20160828746 2016.12.23.
(97) EP 3393510 A1 2017.06.29.
EP 3393510 B1 2023.02.22.
(73) Valneva Austria GmbH, 1030 Vienna (AT)
(72) BARBERO CALZADO, Jana
NEBENFÜHR, Mario
SCHLEGL, Robert
WEBER, Michael
WRUSS, Jürgen
(74) SBGK Szabadalmi Ügyvivői Iroda, 1062 Budapest, (HU)
(54) Zika vírus vakcina
(51) A61K 39/12 (2006.01)
C07K 14/005 (2006.01)
(13) T2
(30) 15202585 2015.12.23. EP
16161068 2016.03.18. EP
16176025 2016.06.23. EP
16176049 2016.06.23. EP
16182845 2016.08.04. EP

---

(11) E061785
(21) E 12 837561
(96) EP 20120837561 2012.09.21.
(97) EP 2745848 A1 2014.06.25.
EP 2745848 B1 2023.04.12.
(73) Nippon Soda Co., Ltd., Tokyo 100-8165 (JP)
(72) TSUE, Shinichiro
SHIMOTORI, Takeshi
KATO, Takashi
(74) Danubia Szabadalmi és Jogi Iroda Kft., 1051 Budapest, (HU)
(54) Finomított hidroxialkil-cellulóz részecskéket tartalmazó orálisan széteső tabletta
(51) A61K 47/38 (2006.01)
A61K 9/00 (2006.01)
A61K 9/20 (2006.01)
A61K 31/167 (2006.01)
(13) T2
(30) 2011209968 2011.09.26. JP
2012017180 2012.01.30. JP

---

(11) E061880
(21) E 21 170407
(96) EP 20210170407 2017.02.03.
(97) EP 3895736 A1 2021.10.20.
EP 3895736 B1 2023.04.19.
(73) Rigshospitalet, 2100 Copenhagen O (DK)
University of Copenhagen, 1165 Copenhagen K (DK)
(72) NIELSEN, Christoffer

BEHRENDT, Niels
ENGELHOLM, Lars Henning
(74) Dr. Kocsomba Nelli Ügyvédi Iroda, 1068 Budapest, (HU)
(54) Uparap-ot célzó antitest-gyógyszer konjugátum
(51) A61K 47/68 (2017.01)
A61P 35/00 (2006.01)
(13) T2
(30) PA201670063 2016.02.05. DK
PA201670834 2016.10.24. DK

---

(11) E061942
(21) E 15 736008
(96) EP 20150736008 2015.06.18.
(97) EP 3157582 A2 2015.12.23.
EP 3157582 B1 2023.02.15.
(73) CooperVision International Limited, Fareham PO15 5RL (GB)
(72) MALTSEVA, Inna
MORRIS, Carol Ann
KHONG, Kathleen
LUK, Andrew
(74) Gödölle, Kékes, Mészáros & Szabó Szabadalmi és Védjegy Iroda, 1024 Budapest, (HU)
(54) Kontaktlencsék védelme kézzel való érintés által okozott mikrobiális szennyeződés ellen
(51) A61L 2/28 (2006.01)
B29D 11/00 (2006.01)
G02B 5/124 (2006.01)
(13) T2
(30) 201462014348 P 2014.06.19. US

---

(11) E061916
(21) E 19 206870
(96) EP 20190206870 2007.12.20.
(97) EP 3632488 A1 2020.04.08.
EP 3632488 B1 2023.04.05.
(73) F. Hoffmann-La Roche AG, 4070 Basel (CH)
(72) IDDAN, Gavriel J.
NETA, Avraham
YODFAT, Ofer
(74) Danubia Szabadalmi és Jogi Iroda Kft., 1051 Budapest, (HU)
(54) Eszköz terápiás folyadék tartós bejuttatására
(51) A61M 5/142 (2006.01)
A61M 5/158 (2006.01)
A61M 39/04 (2006.01)
(13) T2
(30) 876679 P 2006.12.22. US

---

(11) E061760
(21) E 20 710296
(96) EP 20200710296 2020.03.02.
(97) EP 3934720 A1 2020.09.10.

EP 3934720 B1 2023.05.03.
(73) Philip Morris Products S.A., 2000 Neuchatel (CH)
(72) CAMPITELLI, Gennaro
DAYIOGLU, Onur
SPADARO, Fabiana
ZUBER, Gerard
(74) SBGK Szabadalmi Ügyvivői Iroda, 1062 Budapest, (HU)
(54) Tartó inhalálókészülékhez
(51) A61M 15/00 (2006.01)
A24F 42/20 (2020.01)
A61M 15/06 (2006.01)
(13) T2
(30) 19160897 2019.03.05. EP

---

(11) E061668
(21) E 15 790644
(96) EP 20150790644 2015.09.10.
(97) EP 3258999 A1 2016.03.17.
EP 3258999 B1 2022.10.12.
(73) Pomoziné Gyarmathy, Ágnes, 2040 Budaörs (HU)
(72) POMOZI, István
SZÁZ, Dénes
(74) JGM Oktatási és Iparjogi Kft., 1014 Budapest, (HU)
(54) Berendezés belélegzett levegő CO2 tartalmának beállítására és/vagy szabályozására
(51) A61M 16/00 (2006.01)
A61M 16/12 (2006.01)
(13) T2
(30) P1400421 2014.09.10. HU

---

(11) E061733
(21) E 22 177344
(96) EP 20220177344 2020.12.21.
(97) EP 4074367 A1 2022.10.19.
EP 4074367 B1 2023.04.19.
(73) Novocure GmbH, 6039 Root D4 (CH)
(72) WASSERMAN, Yoram
(74) Danubia Szabadalmi és Jogi Iroda Kft., 1051 Budapest, (HU)
(54) Tömbök tumorkezelő mezők (TTFields) szállítására egyenként hozzáférhető elektródaelemekkel és hőmérsékletérzékelőkkel
(51) A61N 1/04 (2006.01)
A61N 1/36 (2006.01)
(13) T2
(30) 201962955664 P 2019.12.31. US

---

(11) E061841
(21) E 19 746306
(96) EP 20190746306 2019.07.12.
(97) EP 3618928 A1 2020.01.16.
EP 3618928 B1 2023.01.18.

(73) Alector LLC, South San Francisco CA 94080 (US)
(72) SCHWABE, Tina
KURNELLAS, Michael
ROSENTHAL, Arnon
PEJCHAL, Robert
COOPER, Anthony B.
(74) Dr. Kocsomba Nelli Ügyvédi Iroda, 1068 Budapest, (HU)
(54) Anti-sortilin antitestek és felhasználásuk módszerei
(51) A61P 19/02 (2006.01)
A61P 25/28 (2006.01)
A61P 27/06 (2006.01)
A61P 31/04 (2006.01)
C07K 16/28 (2006.01)
(13) T2
(30) 201862698007 P 2018.07.13. US
201962860184 P 2019.06.11. US
201962868849 P 2019.06.28. US

---

(11) E061801
(21) E 19 790194
(96) EP 20190790194 2019.10.17.
(97) EP 3866931 A1 2020.04.23.
EP 3866931 B1 2023.02.15.
(73) Oncopeptides AB, 111 53 Stockholm (SE)
(72) LEHMANN, Fredrik
(74) SBGK Szabadalmi Ügyvivői Iroda, 1062 Budapest, (HU)
(54) Deutérium-tartalmú vegyületek
(51) A61P 35/00 (2006.01)
A61P 35/02 (2006.01)
C07K 5/06 (2006.01)
(13) T2
(30) 201816998 2018.10.18. GB
201909695 2019.07.05. GB

---

(11) E061728
(21) E 16 169916
(96) EP 20160169916 2012.10.30.
(97) EP 3091029 A1 2016.11.09.
EP 3091029 B1 2022.12.28.
(73) F. Hoffmann-La Roche AG, 4070 Basel (CH)
(72) DESHMUKH, Ajay
ZEID, Joumana
SCHERER, Thomas M.
(74) SBGK Szabadalmi Ügyvivői Iroda, 1062 Budapest, (HU)
(54) Anti-IL13 antitest készítmények
(51) A61P 37/08 (2006.01)
(13) T2
(30) 201161553916 P 2011.10.31. US

---

(11) E061722
(21) E 20 721277
(96) EP 20200721277 2020.05.04.
(97) EP 3969126 A1 2020.11.19.
EP 3969126 B1 2023.02.08.
(73) Hulka S.r.l., 45100 Rovigo (IT)
(72) PANIN, Giorgio
(74) Pintz és Társai Kft., 1085 Budapest, (HU)
(54) Dezodorkészítmény
(51) A61Q 15/00 (2006.01)
A61K 8/19 (2006.01)
A61K 8/27 (2006.01)
A61K 8/34 (2006.01)
A61K 8/37 (2006.01)
A61K 8/67 (2006.01)
A61K 8/73 (2006.01)
A61K 8/891 (2006.01)
A61K 8/92 (2006.01)
(13) T2
(30) 201900006907 2019.05.16. IT

---

(11) E061907
(21) E 17 885840
(96) EP 20170885840 2017.10.11.
(97) EP 3563912 A1 2019.11.06.
EP 3563912 B1 2023.04.19.
(73) Impulse (Qingdao) Health Tech Co., Ltd., Qingdao City, Shandong 266200 (CN)
(72) DING, Lirong
LIU, Zengxun
WU, Sisong
HU, Xiaolei
LIU, Xiaohui
(74) Pintz és Társai Kft., 1085 Budapest, (HU)
(54) Evezőgép
(51) A63B 69/06 (2006.01)
A63B 21/00 (2006.01)
A63B 22/00 (2006.01)
(13) T2
(30) 201611250200 2016.12.29. CN

---

(11) E061732
(21) E 15 822988
(96) EP 20150822988 2015.11.10.
(97) EP 3218078 A1 2016.05.19.
EP 3218078 B1 2023.01.11.
(73) BASF SE, 67056 Ludwigshafen am Rhein (DE)
(72) SCHROEDLE, Simon
MUELLER, Patric
(74) SBGK Szabadalmi Ügyvivői Iroda, 1062 Budapest, (HU)

(54) Eljárás részecskék előállítására
(51) B01D 9/00 (2006.01)
C01G 53/00 (2006.01)
(13) T2
(30) 201462079283 P 2014.11.13. US

---

(11) E061765
(21) E 14 850363
(96) EP 20140850363 2014.09.25.
(97) EP 3052221 A1 2015.04.09.
EP 3052221 B1 2022.12.14.
(73) ROHM & HAAS ELECTRONIC MATERIALS SINGAPORE PTE. LTD, Singapore 238855 (SG)
(72) CAO, Zhiyi
TEO, Ying Hao
BILTOFT, Bruce Gregory
STILLER, Jessica Marie
(54) Berendezés membrán filtrációs modul javítására
(51) B01D 63/00 (2006.01)
B01D 63/04 (2006.01)
B01D 65/10 (2006.01)
(13) T2
(30) 2013903804 2013.10.02. AU

---

(11) E061649
(21) E 20 190052
(96) EP 20200190052 2020.08.07.
(97) EP 3950113 A1 2022.02.09.
EP 3950113 B1 2023.03.01.
(73) Linde GmbH, 82049 Pullach (DE)
BASF SE, 67056 Ludwigshafen am Rhein (DE)
(72) Posselt, Dr. Heinz
Hofstätter, Martin
Zellhuber, Dr. Mathieu
Delhomme-Neudecker, Dr. Clara
Jenne, Eric
Kochendörfer, Kiara Aenne
Shustov, Andrey
Laib, Dr. Heinrich
Kühn, Heinz-Jürgen
Jacob, Reiner
(54) Reaktor és eljárás kémiai reakció végrehajtásához
(51) B01J 8/02 (2006.01)
B01J 8/06 (2006.01)
B01J 19/24 (2006.01)
(13) T2

---

(11) E061858
(21) E 18 768906
(96) EP 20180768906 2018.09.18.

(97) **EP 3687696 A1** 2019.04.04.
EP 3687696 B1 2023.03.08.
(73) BASF SE, 67056 Ludwigshafen am Rhein (DE)
(72) ROHDE, Wolfgang
LUZ, Andreas
MENTGES, Michael
KUHN, Oliver
MUNIZAGA, Rodrigo Enrique
(74) SBGK Szabadalmi Ügyvivői Iroda, 1062 Budapest, (HU)
(54) Grafitrészecskék koncentrálása hidrofób mágneses részecskékkel történő agglomerációval
(51) **B03C 1/01** (2006.01)
B03C 1/00 (2006.01)
C01B 32/20 (2017.01)
C01B 32/215 (2017.01)
H01F 1/00 (2006.01)
H01F 1/28 (2006.01)
(13) T2
(30) 17194111 2017.09.29. EP

---

(11) E061815
(21) E 15 710781
(96) **EP 20150710781** 2015.03.18.
(97) **EP 3126053 A1** 2015.10.08.
EP 3126053 B1 2023.03.08.
(73) BASF SE, 67056 Ludwigshafen am Rhein (DE)
(72) INCERA GARRIDO, Gerardo
RIEGER, Reinhold
ROMERO-VALLE, Miguel Angel
(74) SBGK Szabadalmi Ügyvivői Iroda, 1062 Budapest, (HU)
(54) Mágnesezett anyag leválasztó berendezés
(51) **B03C 1/03** (2006.01)
B03C 1/033 (2006.01)
B03C 1/034 (2006.01)
B03C 1/28 (2006.01)
(13) T2
(30) 14162862 2014.03.31. EP

---

(11) E061873
(21) E 20 728636
(96) **EP 20200728636** 2020.05.08.
(97) **EP 3965942 A1** 2020.11.19.
EP 3965942 B1 2023.04.19.
(73) Spraying Systems Co., Wheaton, IL 60187-7901 (US)
(72) ARENSON, Marc
CEDERBERG, Daniel
(74) Pintz és Társai Kft., 1085 Budapest, (HU)
(54) Széles szögű fúvóka
(51) **B05B 1/04** (2006.01)
(13) T2

(30) 201962846055 P 2019.05.10. US

---

(11) E061637
(21) E 19 199514
(96) EP 20190199514 2013.12.20.
(97) EP 3623058 A1 2020.03.18.
EP 3623058 B1 2022.08.17.
(73) SICPA HOLDING SA, 1008 Prilly (CH)
(72) Schmid, Mathieu
Loginov, Evgeny
DESPLAND, Claude-Alain
DEGOTT, Pierre
(74) Ivánka Gábor László, 1122 Budapest, (HU)
(54) Látószögfüggő optikai hatást mutató optikai hatású rétegek; eljárások és eszközök azok előállítására; optikai hatású réteget hordozó tárgyak; és azok felhasználása
(51) B05D 3/00 (2006.01)
B41M 3/14 (2006.01)
B42D 25/29 (2014.01)
H01F 7/02 (2006.01)
H01F 41/16 (2006.01)
(13) T2
(30) 13150693 2013.01.09. EP

---

(11) E061794
(21) E 18 815245
(96) EP 20180815245 2018.12.14.
(97) EP 3740325 A1 2019.07.25.
EP 3740325 B1 2023.01.25.
(73) SICPA HOLDING SA, 1008 Prilly (CH)
(72) SCHMID, Mathieu
LOGINOV, Evgeny
DESPLAND, Claude-Alain
(74) Ivánka Gábor László, 1122 Budapest, (HU)
(54) Optikai hatású rétegek előállítására szolgáló eljárások
(51) B05D 3/00 (2006.01)
B05D 3/06 (2006.01)
B41F 19/00 (2006.01)
B42D 25/369 (2014.01)
B42D 25/41 (2014.01)
C09D 11/037 (2014.01)
C09D 11/101 (2014.01)
G03G 19/00 (2006.01)
(13) T2
(30) 18152082 2018.01.17. EP
18152081 2018.01.17. EP

---

(11) E061923
(21) E 18 151741
(96) EP 20180151741 2018.01.15.

(97) EP 3511090 A1 2019.07.17.
EP 3511090 B1 2020.10.28.
(73) Druckguss Service Deutschland GmbH, 23568 Lübeck (DE)
(72) Heribert, Höhr
(74) Danubia Szabadalmi és Jogi Iroda Kft., 1051 Budapest, (HU)
(54) Hidegkamrás présöntő berendezés
(51) B22D 17/12 (2006.01)
B22D 17/20 (2006.01)
B22D 17/22 (2006.01)
(13) T2

---

(11) E061927
(21) E 18 755126
(96) EP 20180755126 2018.07.23.
(97) EP 3658325 A1 2019.01.31.
EP 3658325 B1 2022.09.07.
(73) SKS Welding Systems GmbH, 67661 Kaiserslautern (DE)
(72) KLEIN, Thomas
(74) Danubia Szabadalmi és Jogi Iroda Kft., 1051 Budapest, (HU)
(54) Cserélhető kopóalkatrész ívhegesztő pisztolyhoz, tartóelem cserélhető kopóalkatrészhez, és ilyen kopóalkatrésszel és tartóelemmel rendelkező ívhegesztő pisztoly
(51) B23K 9/173 (2006.01)
B23K 9/26 (2006.01)
B23K 9/29 (2006.01)
B23K 9/32 (2006.01)
(13) T2
(30) 102017006919 2017.07.24. DE

---

(11) E061926
(21) E 16 828922
(96) EP 20160828922 2016.11.24.
(97) EP 3383574 A1 2017.06.08.
EP 3383574 B1 2023.01.04.
(73) Hesse GmbH, 33104 Paderborn (DE)
(72) HUNSTIG, Matthias
BRÖKELMANN, Michael
(74) SBGK Szabadalmi Ügyvivői Iroda, 1062 Budapest, (HU)
(54) Eljárás ultrahangos huzalkötő üzemeltetésére aktív és passzív rezgéscsillapítással
(51) B23K 20/00 (2006.01)
B23K 20/10 (2006.01)
H01L 23/00 (2006.01)
H01R 43/02 (2006.01)
(13) T2
(30) 102015120824 2015.12.01. DE

---

(11) E061743
(21) E 20 179395
(96) EP 20200179395 2020.06.10.
(97) EP 3858533 A1 2021.08.04.

EP 3858533 B1 2023.02.15.
(73) A.F.W. Co., Ltd., Waegwan-eup (KR)
(72) KIM, KI YOUNG
KIM, MYEONG HUN
(74) SBGK Szabadalmi Ügyvivői Iroda, 1062 Budapest, (HU)
(54) Eljárás vékony lemez előállítására
(51) B23K 20/04 (2006.01)
B21B 1/22 (2006.01)
B21B 3/00 (2006.01)
B23K 20/12 (2006.01)
B23K 20/233 (2006.01)
B23K101/36 (2006.01)
B23K103/10 (2006.01)
B23K103/12 (2006.01)
B23K103/18 (2006.01)
C21D 9/50 (2006.01)
(13) T2
(30) 20200011043 2020.01.30. KR

---

(11) E061826
(21) E 17 748666
(96) EP 20170748666 2017.07.18.
(97) EP 3493940 A1 2018.02.08.
EP 3493940 B1 2023.02.15.
(73) Schunk Sonosystems GmbH, 35435 Wettenberg (DE)
(72) WAGENBACH, Udo
SCHMIDT, Reiner
SCHUCH, Alexander
RUEHL, Sebastian
BECKER, Stephan
(74) Advopatent Szabadalmi és Védjegy Iroda, 1011 Budapest, (HU)
(54) Szerkezet és eljárás tesztelt, hegesztett kapcsolat előállítására
(51) B23K 20/10 (2006.01)
B23K 31/12 (2006.01)
B23K101/38 (2006.01)
H01L 23/00 (2006.01)
H01R 43/02 (2006.01)
H02G 1/14 (2006.01)
(13) T2
(30) 102016214227 2016.08.02. DE

---

(11) E061837
(21) E 20 173622
(96) EP 20200173622 2017.10.18.
(97) EP 3718684 A1 2020.10.07.
EP 3718684 B1 2023.03.29.
(73) Taktomat Kurvengesteuerte Antriebssysteme GmbH, 86554 Pöttmes (DE)
(72) Hofstetter, Norbert
(74) Ivánka Gábor László, 1122 Budapest, (HU)

(54) Reteszelőberendezés egy forgóeszközhöz
(51) B23Q 1/00 (2006.01)
B23Q 5/10 (2006.01)
B23Q 16/06 (2006.01)
B23Q 17/22 (2006.01)
(13) T2
(30) 102016124843 2016.12.19. DE

---

(11) E061720
(21) E 19 159930
(96) EP 20190159930 2019.02.28.
(97) EP 3546140 A1 2019.10.02.
EP 3546140 B1 2023.01.04.
(73) SW Automation GmbH, 88069 Tettnang (DE)
(72) Makis, Sven
Kilic, Metin
(74) Danubia Szabadalmi és Jogi Iroda Kft., 1051 Budapest, (HU)
(54) Berakó és/vagy kirakó berendezés és eljárás berakó és kirakó berendezés működtetésére
(51) B25J 11/00 (2006.01)
B23Q 7/04 (2006.01)
B25J 5/00 (2006.01)
B25J 9/00 (2006.01)
B25J 15/00 (2006.01)
(13) T2
(30) 102018107194 2018.03.26. DE

---

(11) E061705
(21) E 17 818010
(96) EP 20170818010 2017.12.06.
(97) EP 3551399 A1 2018.06.14.
EP 3551399 B1 2023.04.26.
(73) The Procter & Gamble Company, Cincinnati, OH 45202 (US)
(72) BITTNER, Dale, Francis
KALNITZ, Howard, Jay
CONGLETON, Stephen, Douglas
(54) Összekötőelemekkel rendelkező kés
(51) B26D 1/00 (2006.01)
B26D 1/40 (2006.01)
B26D 1/62 (2006.01)
B26D 3/18 (2006.01)
B26D 7/26 (2006.01)
(13) T2
(30) 201615371596 2016.12.07. US

---

(11) E061821
(21) E 21 206499
(96) EP 20210206499 2017.03.16.
(97) EP 3967615 A1 2022.03.16.
EP 3967615 B1 2023.01.11.

(73) PulPac AB, 421 31 Västra Frölunda (SE)
(72) Larsson, Ove
LARSSON, Linus
(74) Danubia Szabadalmi és Jogi Iroda Kft., 1051 Budapest, (HU)
(54) Eljárás és berendezés cellulóz termék előállítására, valamint cellulóz termék
(51) B27N 3/04 (2006.01)
B27N 3/12 (2006.01)
B27N 3/20 (2006.01)
B27N 3/22 (2006.01)
B27N 5/00 (2006.01)
B27N 5/02 (2006.01)
B29B 13/06 (2006.01)
B29C 43/02 (2006.01)
B29C 43/20 (2006.01)
B29C 43/46 (2006.01)
B29C 49/00 (2006.01)
B29C 49/22 (2006.01)
B29C 51/00 (2006.01)
B29C 51/08 (2006.01)
B29C 51/16 (2006.01)
B29K311/10 (2006.01)
B30B 5/02 (2006.01)
B31B 50/59 (2017.01)
B65B 43/08 (2006.01)
(13) T2
(30) 1630058 2016.03.18. SE

---

(11) E061807
(21) E 17 794097
(96) EP 20170794097 2017.09.21.
(97) EP 3515707 A2 2018.03.29.
EP 3515707 B1 2023.01.04.
(73) Handelsonderneming We-Ha, 5751 HC Deurne (NL)
(72) HOEBERGEN, Wilhelmus Maria
(74) Ivánka Gábor László, 1122 Budapest, (HU)
(54) Módszer fakompozit gyártására
(51) B27N 3/28 (2006.01)
B29C 48/16 (2019.01)
(13) T2
(30) 1042071 2016.09.23. NL

---

(11) E061745
(21) E 18 739471
(96) EP 20180739471 2018.06.26.
(97) EP 3648946 A1 2019.01.10.
EP 3648946 B1 2023.02.22.
(73) AIM3D GmbH, 18069 Rostock (DE)
(72) RÜCKBORN, Tom
ZIELKE, René

LIEBERWIRTH, Clemens
MORRISON, Vincent
SEITZ, Hermann
(74) Gödölle, Kékes, Mészáros & Szabó Szabadalmi és Védjegy Iroda, 1024 Budapest, (HU)
(54) Berendezés és eljárás termomechanikusan alakítható ömlesztett anyagok extrudálására és kompakt felépítésű csigás extruder
(51) B29C 48/285 (2019.01)
B33Y 40/00 (2015.01)
(13) T2
(30) 102017114841 2017.07.04. DE

---

(11) E061830
(21) E 21 194569
(96) EP 20210194569 2021.09.02.
(97) EP 3988281 A1 2022.04.27.
EP 3988281 B1 2023.01.18.
(73) Brückner Maschinenbau GmbH & Co. Kg, 83313 Siegsdorf (DE)
(72) EDFELDER, Anton
KREITMAIR, Jakob
WINKLER, Felix
GIAPOULIS, Anthimos
(74) SBGK Szabadalmi Ügyvivői Iroda, 1062 Budapest, (HU)
(54) Hossz-nyújtómű, valamint eljárás egy kopásnak kitett alkatrész hossz-nyújtóműben történő kicserélésére
(51) B29C 55/06 (2006.01)
(13) T2
(30) 102020127803 2020.10.22. DE

---

(11) E061820
(21) E 16 865142
(96) EP 20160865142 2016.11.11.
(97) EP 3374163 A1 2017.05.18.
EP 3374163 B1 2023.01.04.
(73) Paxis LLC, Crystal Lake, Illinois 60014 (US)
(72) KNECHT, Frederick
LITTRELL, Michael G.
(74) Ivánka Gábor László, 1122 Budapest, (HU)
(54) Additív gyártási berendezés, rendszer és módszer
(51) B29C 67/00 (2006.01)
B28B 1/00 (2006.01)
B28B 17/00 (2006.01)
B29C 64/236 (2017.01)
B29C 64/286 (2017.01)
(13) T2
(30) 201562255175 P 2015.11.13. US

---

(11) E061825
(21) E 19 729369
(96) EP 20190729369 2019.06.03.
(97) EP 3802081 A1 2019.12.12.

EP 3802081 B1 2023.03.01.
(73) Alcon Inc., 1701 Fribourg (CH)
(72) GE, Junhao
WU, Daqing
BREITKOPF, Richard Charles
ZHANG, Steve Yun
KUMI, Augustine Twum
(74) Danubia Szabadalmi és Jogi Iroda Kft., 1051 Budapest, (HU)
(54) Eljárás szilikonhidrogél kontaktlencsék előállítására
(51) B29D 11/00 (2006.01)
C08G 77/442 (2006.01)
C08L 33/06 (2006.01)
G02B 1/04 (2006.01)
(13) T2
(30) 201862680004 P 2018.06.04. US

---

(11) E061849
(21) E 20 744130
(96) EP 20200744130 2020.06.26.
(97) EP 3946920 A1 2020.12.30.
EP 3946920 B1 2023.02.08.
(73) Qwarzo S.p.A., 25038 Rovato (IT)
(72) PANZERI, Luca
(74) SBGK Szabadalmi Ügyvivői Iroda, 1062 Budapest, (HU)
(54) Gép és eljárás italkeverő kanalak vagy pálcikák előállítására
(51) B31D 5/00 (2006.01)
B31B 50/74 (2017.01)
B31D 1/00 (2006.01)
(13) T2
(30) 1907045 2019.06.27. FR

---

(11) E061828
(21) E 18 778948
(96) EP 20180778948 2018.10.04.
(97) EP 3700748 A1 2019.05.02.
EP 3700748 B1 2023.01.11.
(73) Renolit SE, 67547 Worms (DE)
(72) BLOK, Jakob Robert
VON KIRCHBACH, Hans Paul Henning
KARSTEN, Petrus Johannes Antonius
(74) Advopatent Szabadalmi és Védjegy Iroda, 1011 Budapest, (HU)
(54) Laminált szerkezet határoló csomagoláshoz
(51) B32B 27/08 (2006.01)
B32B 27/30 (2006.01)
B32B 27/32 (2006.01)
B32B 27/34 (2006.01)
B32B 27/36 (2006.01)
B65D 65/00 (2006.01)
(13) T2

(30) 17198034 2017.10.24. EP

---

(11) E061893
(21) E 20 209942
(96) EP 20200209942 2020.11.25.
(97) EP 3845381 A2 2021.07.07.
EP 3845381 B1 2023.04.12.
(73) Prologium Technology Co., Ltd., Taoyuan City (TW)
Prologium Holding Inc., Grand Cayman KY1-1104 (KY)
(72) YANG, Szu-Nan
WANG, Ching-Ho
(74) BUDAPATENT Szabadalmi és Védjegy Iroda Kft., 1023 Budapest, (HU)
(54) Lég-lebegtetéses vékonyfilm kötő berendezés
(51) B32B 37/00 (2006.01)
B32B 37/20 (2006.01)
B65H 20/14 (2006.01)
B65H 27/00 (2006.01)
F16C 13/00 (2006.01)
(13) T2
(30) 108148289 2019.12.30. TW

---

(11) E061772
(21) E 21 175857
(96) EP 20210175857 2021.05.26.
(97) EP 3928981 A1 2021.12.29.
EP 3928981 B1 2022.12.28.
(73) Born, Christian, 16356 Ahrensfelde (DE)
Bernhardt, Volker, 13507 Berlin (DE)
(72) Born, Christian
Bernhardt, Volker
(74) Danubia Szabadalmi és Jogi Iroda Kft., 1051 Budapest, (HU)
(54) Eljárás egy állkapocs-fog modell előállítására, valamint ahhoz való nyomtatóberendezés
(51) B33Y 10/00 (2015.01)
A61C 13/00 (2006.01)
A61C 13/34 (2006.01)
B33Y 30/00 (2015.01)
B33Y 70/10 (2020.01)
(13) T2
(30) 102020116720 2020.06.26. DE

---

(11) E061803
(21) E 18 739445
(96) EP 20180739445 2018.05.23.
(97) EP 3459759 A1 2019.03.27.
EP 3459759 B1 2023.03.01.
(73) Xiamen Hongji Weiye Industrial Co., Ltd, Fujian 361100 (CN)
(72) WANG, Jingnan
HUANG, Hailin
WANG, Feihu

WANG, Kun
LIAO, Shuhui
LIN, Renbao
(74) Danubia Szabadalmi és Jogi Iroda Kft., 1051 Budapest, (HU)
(54) Szénszál küllő és a gyártására szolgáló eljárás
(51) B60B 1/00 (2006.01)
B21F 39/00 (2006.01)
B60B 1/02 (2006.01)
B60B 1/04 (2006.01)
B60B 5/02 (2006.01)
(13) T2
(30) 201710610964 2017.07.25. CN
201711277891 2017.12.06. CN

---

(11) E061810
(21) E 20 701335
(96) EP 20200701335 2020.01.24.
(97) EP 3911525 A1 2020.07.30.
EP 3911525 B1 2023.03.08.
(73) Synthos S.A., 32-600 Oswiecim (PL)
Synthos Dwory 7 spolka z ograniczona odpowiedzialnoscia spolka jawna, 32-600 Oswiecim (PL)
(72) SIOLEK-KOMOREK, Maria
KOZAK, Radoslaw
WEDA, Pawel
BOGACZ, Robert
SKROK, Tomasz
PIEROG, Malgorzata
(74) SBGK Szabadalmi Ügyvivői Iroda, 1062 Budapest, (HU)
(54) Biszszililamino-funkcionalizált konjugált diének, azok előállítása és alkalmazásuk gumik gyártásában
(51) B60C 1/00 (2006.01)
C08F230/10 (2006.01)
C08L 47/00 (2006.01)
(13) T2
(30) 19153521 2019.01.24. EP

---

(11) E061827
(21) E 18 726540
(96) EP 20180726540 2018.05.08.
(97) EP 3790746 A1 2019.11.14.
EP 3790746 B1 2023.02.15.
(73) JOST-WERKE Deutschland GmbH, 63263 Neu-Isenburg (DE)
(72) KNOOK, Ruud
DOBBELAAR, Jos Robertus Leonardus
(74) ADVOPATENT Szabadalmi Iroda, 1011 Budapest, (HU)
(54) Csatlakoztató modul csuklós járműhöz; csuklós jármű; valamint eljárás ilyen csatlakoztató modul előállítására
(51) B60D 5/00 (2006.01)
B61D 17/20 (2006.01)
B62D 47/02 (2006.01)

(13) T2

---

(11) E061740
(21) E 16 768143
(96) EP 20160768143 2016.01.27.
(97) EP 3279015 A1 2018.02.07.
EP 3279015 B1 2023.02.22.
(73) NHK Spring Co., Ltd., Yokohama-shi, Kanagawa 236-0004 (JP)
(72) NISHIMURA, Tatsuya
(74) SBGK Szabadalmi Ügyvivői Iroda, 1062 Budapest, (HU)
(54) Stabilizátor és eljárás ennek előállítására
(51) B60G 21/055 (2006.01)
B21D 53/88 (2006.01)
C21D 1/10 (2006.01)
C21D 1/18 (2006.01)
C21D 1/40 (2006.01)
C21D 1/42 (2006.01)
F16F 1/14 (2006.01)
H05B 3/00 (2006.01)
H05B 6/00 (2006.01)
(13) T2
(30) 2015058960 2015.03.23. JP

---

(11) E061749
(21) E 21 202745
(96) EP 20210202745 2021.10.14.
(97) EP 3995336 A1 2022.05.11.
EP 3995336 B1 2023.04.26.
(73) Suzuki Motor Corporation, Shizuoka 432-8611 (JP)
(72) Ito, Yoshiki
(74) Danubia Szabadalmi és Jogi Iroda Kft., 1051 Budapest, (HU)
(54) Hibrid elektromos jármű vezérlés
(51) B60K 6/48 (2007.10)
B60W 10/02 (2006.01)
B60W 10/06 (2006.01)
B60W 10/08 (2006.01)
B60W 10/184 (2012.01)
B60W 20/10 (2016.01)
B60W 30/18 (2006.01)
(13) T2
(30) 2020187169 2020.11.10. JP

---

(11) E061685
(21) E 19 165128
(96) EP 20190165128 2019.03.26.
(97) EP 3626507 A1 2020.03.25.
EP 3626507 B1 2023.03.01.
(73) Contemporary Amperex Technology Co., Limited, Fujian 352100 (CN)
(72) ZENG, Yuqun

WU, Kai
WANG, Chao
DAI, Wei
LI, Qiandeng
(74) SBGK Szabadalmi Ügyvivői Iroda, 1062 Budapest, (HU)
(54) Vezérlőberendezés és áramellátó rendszer
(51) B60L 3/00 (2006.01)
B60L 3/04 (2006.01)
B60L 3/12 (2006.01)
G06F 1/00 (2006.01)
G06F 1/24 (2006.01)
G06F 1/28 (2006.01)
G06F 1/30 (2006.01)
H03K 17/24 (2006.01)
(13) T2
(30) 201811109470 2018.09.21. CN

---

(11) E061805
(21) E 20 923709
(96) EP 20200923709 2020.10.15.
(97) EP 3957512 A1 2022.02.23.
EP 3957512 B1 2023.04.12.
(73) Jiangsu Contemporary Amperex Technology Limited, Changzhou, Jiangsu 213300 (CN)
(72) HUANG, Xiaojian
ZUO, Xiyang
DAN, Zhimin
LI, Bao
(74) SBGK Szabadalmi Ügyvivői Iroda, 1062 Budapest, (HU)
(54) Eljárás és berendezés állandó mágneses motor vezérlésére, energiaellátó rendszer és elektromos jármű
(51) B60L 15/00 (2006.01)
B60L 15/20 (2006.01)
B60L 58/27 (2019.01)
H01M 10/42 (2006.01)
H01M 10/48 (2006.01)
H02P 21/05 (2006.01)
H02P 23/04 (2006.01)
H02P 29/62 (2016.01)
H02P 29/68 (2016.01)
(13) T2
(30) 202010540328 2020.06.15. CN

---

(11) E061775
(21) E 18 825076
(96) EP 20180825076 2018.02.21.
(97) EP 3527421 A1 2019.08.21.
EP 3527421 B1 2023.04.05.
(73) LG Energy Solution, Ltd., Seoul 07335 (KR)
(72) YOON, Ho Byung
SUNG, Chang Hyun

(74) Danubia Szabadalmi és Jogi Iroda Kft., 1051 Budapest, (HU)
(54) Mágneskapcsoló energiaellátásának megszűnését megakadályozó áramkör
(51) B60L 50/50 (2019.01)
B60L 3/00 (2006.01)
B60L 3/04 (2006.01)
B60L 58/40 (2019.01)
H02J 7/00 (2006.01)
(13) T2
(30) 20170081732 2017.06.28. KR

---

(11) E061729
(21) E 19 769246
(96) EP 20190769246 2019.09.11.
(97) EP 3849849 A1 2020.03.19.
EP 3849849 B1 2023.04.26.
(73) ArcelorMittal, 1160 Luxembourg (LU)
(72) COLMONT, Jean-Louis
DERCHU, Thierry
ALBEAUX, Sébastien
DE TAILLAC, Guillaume
(74) Danubia Szabadalmi és Jogi Iroda Kft., 1051 Budapest, (HU)
(54) Energiaelnyelő eszköz, gépjármű karosszéria és eljárás annak előállítására
(51) B60R 19/34 (2006.01)
F16F 7/12 (2006.01)
(13) T2
(30) PCT/IB2018/056925 2018.09.11. WO

---

(11) E061778
(21) E 12 802836
(96) EP 20120802836 2012.03.13.
(97) EP 2723615 A1 2012.12.27.
EP 2723615 B1 2023.01.25.
(73) Surveillance Guard Co Limited, Shailer Park, QLD 4128 (AU)
(72) KIEHNE, Bruce Leigh
(54) Aktív biztonsági rendszer és az aktív biztonsági rendszerrel felszerelt jármű
(51) B60R 21/34 (2006.01)
B60T 7/12 (2006.01)
B60T 7/22 (2006.01)
B60T 13/74 (2006.01)
B60T 17/22 (2006.01)
G01S 13/931 (2020.01)
G01S 15/87 (2006.01)
G01S 15/931 (2020.01)
G01S 17/931 (2020.01)
(13) T2
(30) 2011902483 2011.06.24. AU

---

(11) E061921
(21) E 21 202761

(96) EP 20210202761 2021.10.14.
(97) EP 3995376 A1 2022.05.11.
EP 3995376 B1 2023.03.08.
(73) Suzuki Motor Corporation, Shizuoka 432-8611 (JP)
(72) Sato, Yuki
Okabe, Masaaki
(74) Danubia Szabadalmi és Jogi Iroda Kft., 1051 Budapest, (HU)
(54) Vezérlőberendezés hibrid járműhöz
(51) B60W 20/50 (2016.01)
B60W 10/08 (2006.01)
(13) T2
(30) 2020187171 2020.11.10. JP

---

(11) E061784
(21) E 19 000033
(96) EP 20190000033 2016.02.08.
(97) EP 3495225 A1 2019.06.12.
EP 3495225 B1 2023.03.29.
(73) Siemens Mobility GmbH, 81739 München (DE)
(72) Hilpert, Johannes
(74) SBGK Szabadalmi Ügyvivői Iroda, 1062 Budapest, (HU)
(54) Jármű, különösen vasúti jármű hajtásvezérlő egységgel
(51) B61C 3/00 (2006.01)
B60L 3/04 (2006.01)
(13) T2
(30) 102015203303 2015.02.24. DE

---

(11) E061912
(21) E 19 704567
(96) EP 20190704567 2019.02.01.
(97) EP 3727987 A1 2019.08.29.
EP 3727987 B1 2023.03.29.
(73) Siemens Mobility Austria GmbH, 1210 Wien (AT)
(72) NEDELIK, Robert
Ruthmeier, Andreas Karl
SEITZBERGER, Markus
(74) SBGK Szabadalmi Ügyvivői Iroda, 1062 Budapest, (HU)
(54) Eljárás vasúti jármű nagyméretű alkatrészének előállítására könnyűfém üreges profilokból
(51) B61D 17/04 (2006.01)
(13) T2
(30) 501572018 2018.02.21. AT

---

(11) E061693
(21) E 12 759729
(96) EP 20120759729 2012.09.18.
(97) EP 2760724 A1 2013.04.04.
EP 2760724 B1 2023.03.01.
(73) Siemens Mobility S.A.S., 92320 Châtillon (FR)
(72) MURA, Jean-Pol

FORNI, Virginie
NOGUEIRA ALVES, Clara
(74) SBGK Szabadalmi Ügyvivői Iroda, 1062 Budapest, (HU)
(54) Eljárás és rendszer egy pálya rendelkezésre állásának meghatározására irányított jármű számára
(51) B61L 23/04 (2006.01)
(13) T2
(30) 11290457 2011.09.30. EP

---

(11) E061753
(21) E 19 769595
(96) EP 20190769595 2019.09.12.
(97) EP 3849880 A1 2020.03.19.
EP 3849880 B1 2023.04.12.
(73) ArcelorMittal, 1160 Luxembourg (LU)
(72) COLMONT, Jean-Louis
DERCHU, Thierry
ALBEAUX, Sébastien
DE TAILLAC, Guillaume
(74) Danubia Szabadalmi és Jogi Iroda Kft., 1051 Budapest, (HU)
(54) Motorbölcső gépjárműhöz
(51) B62D 21/11 (2006.01)
(13) T2
(30) PCT/IB2018/056970 2018.09.12. WO

---

(11) E061687
(21) E 19 855186
(96) EP 20190855186 2019.08.26.
(97) EP 3847087 A1 2020.03.05.
EP 3847087 B1 2022.12.07.
(73) Watt Car Industries Ltd., 6311108 Tel Aviv (IL)
(72) CAHAN, Amos
(74) SWORKS Nemzetközi Szabadalmi Ügyvivői Iroda Kft., 1134 Budapest, (HU)
(54) Egykerekű jármű
(51) B62K 1/00 (2006.01)
B62H 1/12 (2006.01)
B62K 5/10 (2013.01)
B62K 11/00 (2006.01)
(13) T2
(30) 26153418 2018.09.02. IL

---

(11) E061884
(21) E 18 782554
(96) EP 20180782554 2018.08.28.
(97) EP 3676184 A1 2019.03.07.
EP 3676184 B1 2023.03.22.
(73) Reynolds Presto Products Inc., Lake Forest IL 60045 (US)
(72) DERUE, Nicholas A.
THOMPSON, Gregg
(74) SBGK Szabadalmi Ügyvivői Iroda, 1062 Budapest, (HU)

(54) Kocsifelhelyező berendezés és eljárások
(51) B65B 61/18 (2006.01)
B31B 70/74 (2017.01)
(13) T2
(30) 201715687982 2017.08.28. US

---

(11) E061699
(21) E 19 179176
(96) EP 20190179176 2012.09.27.
(97) EP 3556675 A1 2019.10.23.
EP 3556675 B1 2022.12.21.
(73) Crown Packaging Technology, Inc., Alsip, IL 60803-2599 (US)
(72) Ramsey, CHRISTOPHER
McGIRR, Laura Jane
(74) SWORKS Nemzetközi Szabadalmi Ügyvivői Iroda Kft., 1134 Budapest, (HU)
(54) Eljárás dobozvég készítésére és dobozvég felhasználása játék játszására
(51) B65D 17/00 (2006.01)
B41M 5/24 (2006.01)
B41M 5/26 (2006.01)
B41M 5/28 (2006.01)
B65D 17/28 (2006.01)
G06K 19/06 (2006.01)
(13) T2
(30) 201161539784 P 2011.09.27. US

---

(11) E061866
(21) E 20 701866
(96) EP 20200701866 2020.01.20.
(97) EP 3914528 A1 2020.07.30.
EP 3914528 B1 2023.01.25.
(73) CooperVision International Limited, Fareham PO15 5RL (GB)
(72) ALMOND, Sarah
ORTIZ, Carlos
ENGLISH, Stephen
HUNT, Gary
NELSON, Mike
BEARD, Russell
HARKIN, Thomas
GAVELLE, Pauline
(74) Gödölle, Kékes, Mészáros & Szabó Szabadalmi és Védjegy Iroda, 1024 Budapest, (HU)
(54) Mozaikszerű buborékcsomagolások kontaktlencsékhez
(51) B65D 75/32 (2006.01)
A45C 11/00 (2006.01)
B65D 21/02 (2006.01)
(13) T2
(30) 201962795309 P 2019.01.22. US

---

(11) E061717
(21) E 17 755450

(96) EP 20170755450 2017.08.09.
(97) EP 3497043 A1 2018.02.15.
EP 3497043 B1 2022.12.21.
(73) Fellner, Herbert, 93059 Regensburg (DE)
Brandmüller, Ludwig, 83026 Rosenheim (DE)
(72) Fellner, Herbert
Brandmüller, Ludwig
(74) SBGK Szabadalmi Ügyvivői Iroda, 1062 Budapest, (HU)
(54) Rakodórendszer vegyes termékek raklapozására egy célraklapra
(51) B65G 57/00 (2006.01)
B65G 61/00 (2006.01)
(13) T2
(30) 102016114730 2016.08.09. DE
102016115656 2016.08.23. DE

---

(11) E061776
(21) E 20 749983
(96) EP 20200749983 2020.07.07.
(97) EP 4061755 A1 2022.01.13.
EP 4061755 B1 2023.05.10.
(73) Practical Solution Pte Ltd, Singapore 415979 (SG)
(72) HONG, Hee Meng
(74) Danubia Szabadalmi és Jogi Iroda Kft., 1051 Budapest, (HU)
(54) Tekercselő berendezés és eljárás egy termékszalag orsóra történő feltekercselésére
(51) B65H 54/20 (2006.01)
B65H 67/052 (2006.01)
(13) T2

---

(11) E061865
(21) E 22 157828
(96) EP 20220157828 2022.02.21.
(97) EP 4071103 A1 2022.10.12.
EP 4071103 B1 2023.03.29.
(73) Gea Procomac S.p.A., 43038 Sala Baganza (PR) (IT)
(72) BELLINI, Vittorio
(74) SBGK Szabadalmi Ügyvivői Iroda, 1062 Budapest, (HU)
(54) Töltőberendezés tárolóedényekhez és eljárás tárolóedényekhez való töltőkészülékek dezinficiálására
(51) B67C 3/00 (2006.01)
(13) T2
(30) 202100008711 2021.04.07. IT

---

(11) E061789
(21) E 19 157800
(96) EP 20190157800 2017.01.12.
(97) EP 3517486 A1 2019.07.31.
EP 3517486 B1 2023.03.08.
(73) Freezio AG, 8580 Amriswil (CH)
(72) KRÜGER, Marc
EMPL, Günter

FISCHER, Daniel
(74) Danubia Szabadalmi és Jogi Iroda Kft., 1051 Budapest, (HU)
(54) Kapszulafoglalat egy ital- vagy élelmiszerkapszula számára
(51) B67D 1/00 (2006.01)
B67D 1/08 (2006.01)
(13) T2
(30) 102016200254 2016.01.12. DE
102016212012 2016.07.01. DE
102016212013 2016.07.01. DE
102016218507 2016.09.27. DE
102016218509 2016.09.27. DE
102016218884 2016.09.29. DE

---

(11) E061845
(21) E 12 805737
(96) EP 20120805737 2012.12.14.
(97) EP 2791053 A1 2013.06.20.
EP 2791053 B1 2023.01.25.
(73) Hydro-Québec, Montréal, QC H2Z 1A4 (CA)
USW Commercial Services Ltd., Pontypridd, South Wales CF37 1DL (GB)
(72) ANTONELLI, David
(74) SWORKS Nemzetközi Szabadalmi Ügyvivői Iroda Kft., 1134 Budapest, (HU)
(54) Új fém hibridek és felhasználásuk hidrogéntárolási alkalmazásokban
(51) C01B 6/02 (2006.01)
C01B 3/00 (2006.01)
(13) T2
(30) 201161570977 P 2011.12.15. US
201261621221 P 2012.04.06. US

---

(11) E061727
(21) E 20 700021
(96) EP 20200700021 2020.01.06.
(97) EP 3911605 A1 2020.07.23.
EP 3911605 B1 2023.01.18.
(73) BASF SE, 67056 Ludwigshafen am Rhein (DE)
(72) ERK, Christoph
HARTMANN, Pascal
LEE, Robert Matthew
SIOSS, James A
(74) SBGK Szabadalmi Ügyvivői Iroda, 1062 Budapest, (HU)
(54) Eljárás elektróda aktív anyag előállítására
(51) C01G 53/00 (2006.01)
H01M 4/131 (2010.01)
H01M 4/1391 (2010.01)
H01M 4/485 (2010.01)
H01M 4/525 (2010.01)
H01M 10/0525 (2010.01)
(13) T2
(30) 201962792441 P 2019.01.15. US

19152008 2019.01.16. EP

---

(11) E061714
(21) E 19 820153
(96) EP 20190820153 2019.06.03.
(97) EP 3807221 A1 2019.12.19.
EP 3807221 B1 2023.02.15.
(73) A.Y. LABORATORIES LTD., 6468208 Tel Aviv (IL)
(72) BARAK, Ayala
(54) Rendszer és eljárás a biociddal kezelt technológiai víz ellenőrzésére oxigénérzékelő használatával
(51) C02F 1/50 (2006.01)
C02F 1/00 (2006.01)
C02F 1/76 (2006.01)
C02F103/02 (2006.01)
C02F103/28 (2006.01)
C02F103/32 (2006.01)
(13) T2
(30) 201862684305 P 2018.06.13. US

---

(11) E061684
(21) E 17 174799
(96) EP 20170174799 2007.12.14.
(97) EP 3241808 A1 2017.11.08.
EP 3241808 B1 2023.01.25.
(73) ENGIE, 92400 Courbevoie (FR)
(72) WARD, John
FRICKER, Neil
PONT, Richard Stanley
FERLIN, Thierry
MAUREL, Stéphane
(74) SBGK Szabadalmi Ügyvivői Iroda, 1062 Budapest, (HU)
(54) Égetési eljárás üveg olvasztására
(51) C03B 5/235 (2006.01)
(13) T2
(30) 0655571 2006.12.15. FR

---

(11) E061676
(21) E 16 920601
(96) EP 20160920601 2016.11.04.
(97) EP 3535226 A1 2018.05.11.
EP 3535226 B1 2023.01.04.
(73) En-Tech Corporation, Closter, New Jersey 07624 (US)
(72) CAMALI, Eugene James
SCHRELL, Andreas
BENZ, Robert George
(74) Ivánka Gábor László, 1122 Budapest, (HU)
(54) Nem portlandcement alapú anyag alkalmazási módszere
(51) C04B 28/02 (2006.01)
C04B 18/04 (2006.01)

C04B 28/00 (2006.01)
C04B111/10 (2006.01)
C04B111/72 (2006.01)
(13) T2

---

(11) E061605
(21) E 19 938792
(96) EP 20190938792 2019.11.04.
(97) EP 3845507 A1 2021.07.07.
EP 3845507 B1 2023.03.01.
(73) Nanchong Three-Circle Electronics Co., Ltd., Nanchong Sichuan 637100 (CN)
Chaozhou Three-Circle (Group) Co., Ltd., Chaozhou, Guangdong 515646 (CN)
(72) HUANG, Xueyun
JIANG, Nan
(74) Ivánka Gábor László, 1122 Budapest, (HU)
(54) Cirkónium-dioxid-alumínium-oxid kompozit kerámia szinterezett test, előállítási eljárása és alkalmazása
(51) C04B 35/119 (2006.01)
C04B 35/111 (2006.01)
C04B 35/626 (2006.01)
C04B 37/02 (2006.01)
H01L 23/15 (2006.01)
H01L 33/60 (2010.01)
H01L 33/64 (2010.01)
H05K 1/03 (2006.01)
(13) T2
(30) 201910670185 2019.07.23. CN

---

(11) E061738
(21) E 21 167374
(96) EP 20210167374 2009.02.02.
(97) EP 3866230 A1 2021.08.18.
EP 3866230 B1 2023.03.22.
(73) Mitsubishi Chemical Corporation, Tokyo 100-8251 (JP)
(72) Kamada, Tomiyuki
Okanishi, Kengo
Yamaguchi, Keita
Satou, Hideharu
Uono, Hiroyuki
(74) SBGK Szabadalmi Ügyvivői Iroda, 1062 Budapest, (HU)
(54) Többrétegű strukturált széntartalmú anyag, eljárás annak előállítására, és az azt alkalmazó nem-vizes szekunder akkumulátor
(51) C04B 35/52 (2006.01)
C04B 35/532 (2006.01)
H01M 4/02 (2006.01)
H01M 4/04 (2006.01)
H01M 4/133 (2010.01)
H01M 4/1393 (2010.01)
H01M 4/587 (2010.01)
H01M 10/0525 (2010.01)

H01M 10/0568 (2010.01)
H01M 10/0569 (2010.01)
(13) T2
(30) 2008023527 2008.02.04. JP

---

(11) E061839
(21) E 20 166422
(96) EP 20200166422 2013.12.06.
(97) EP 3712131 A1 2020.09.23.
EP 3712131 B1 2023.02.01.
(73) 3B Pharmaceuticals GmbH, 12489 Berlin (DE)
(72) OSTERKAMP, Frank
SMERLING, Christiane
REINEKE, Ulrich
HAASE, Christian
UNGEWIß, Jan
(74) Ivánka Gábor László, 1122 Budapest, (HU)
(54) Neurotenzin receptor ligandumok
(51) C07D231/14 (2006.01)
A61K 31/415 (2006.01)
A61K 51/04 (2006.01)
C07D403/12 (2006.01)
(13) T2
(30) 12008208 2012.12.07. EP

---

(11) E061878
(21) E 16 899327
(96) EP 20160899327 2016.06.07.
(97) EP 3445751 A1 2017.10.26.
EP 3445751 B1 2023.04.26.
(73) Morepen Laboratories Limited, Himachal Pradesh 173220 (IN)
(72) Suri, Sanjay
Tanwar, Pal Madan
Sharma, Kumar Suman
Mishra, Kumar Sanjay
Aggarwal, Avinash
(74) Dr. Hatházi Vera Ügyvédi Iroda, 1013 Budadpest, (HU)
(54) A kristályos rozuvasztatin kalcium új polimorf formája és új eljárások a kristályos és amorf rozuvasztatin kalcium előállítására
(51) C07D239/42 (2006.01)
(13) T2
(30) 201613013389 2016.04.18. IN

---

(11) E061702
(21) E 18 816112
(96) EP 20180816112 2018.12.18.
(97) EP 3710437 A1 2019.06.27.
EP 3710437 B1 2022.12.14.
(73) Siegfried AG, 4800 Zofingen (CH)

Contraf-Nicotex-Tobacco GmbH, 74072 Heilbronn (DE)
(72) WEBER, Beat
PAN, Ben
(74) SBGK Szabadalmi Ügyvivői Iroda, 1062 Budapest, (HU)
(54) Racém nikotin enantiomer elválasztása egy alacsony optikai tisztaságú O,O'-diszubsztituált borkősav hozzáadásával
(51) C07D401/04 (2006.01)
A61K 31/465 (2006.01)
A61P 25/34 (2006.01)
(13) T2
(30) 17210181 2017.12.22. EP

---

(11) E061751
(21) E 19 710473
(96) EP 20190710473 2019.02.26.
(97) EP 3759088 A1 2019.08.29.
EP 3759088 B1 2023.01.25.
(73) AlzeCure Pharma AB, 141 57 Huddinge (SE)
(72) NORDVALL, Gunnar
FORSELL, Pontus
(74) Danubia Szabadalmi és Jogi Iroda Kft., 1051 Budapest, (HU)
(54) Triazinszármazékok neurotrofinokhoz kapcsolódó betegségek kezelésére
(51) C07D401/04 (2006.01)
A61K 31/53 (2006.01)
A61P 25/00 (2006.01)
A61P 25/16 (2006.01)
A61P 25/24 (2006.01)
A61P 25/28 (2006.01)
C07D251/34 (2006.01)
C07D403/04 (2006.01)
C07D405/04 (2006.01)
C07D409/04 (2006.01)
C07D417/04 (2006.01)
(13) T2
(30) 1850217 2018.02.26. SE
201810667 2018.06.28. GB

---

(11) E061847
(21) E 20 150564
(96) EP 20200150564 2017.10.11.
(97) EP 3660004 A1 2020.06.03.
EP 3660004 B1 2023.02.22.
(73) Arvinas Operations, Inc., New Haven, CT 06511 (US)
(72) CREW, Andrew P.
HORNBERGER, Keith R.
SNYDER, Lawrence B.
ZIMMERMANN, Kurt
WANG, Jing
BERLIN, Michael

Crews, Craig M.
DONG, Hanqing
(74) Danubia Szabadalmi és Jogi Iroda Kft., 1051 Budapest, (HU)
(54) Androgén receptor célzott degradálására alkalmas vegyületek és eljárások
(51) C07D401/14 (2006.01)
A61K 31/4035 (2006.01)
A61K 31/44 (2006.01)
A61P 35/00 (2006.01)
C07D233/86 (2006.01)
C07D401/04 (2006.01)
C07D403/14 (2006.01)
C07D471/10 (2006.01)
C07D491/107 (2006.01)
(13) T2
(30) 201662406888 P 2016.10.11. US
201762528385 P 2017.07.03. US

---

(11) E061895
(21) E 18 772885
(96) EP 20180772885 2018.08.23.
(97) EP 3672949 A1 2019.02.28.
EP 3672949 B1 2022.12.21.
(73) Novartis AG, 4056 Basel (CH)
(72) BECKWITH, Rohan Eric John
BONAZZI, Simone
CERNIJENKO, Artiom
FAZAL, Aleem
TICHKULE, Ritesh Bhanudasji
VISSER, Michael Scott
(74) SBGK Szabadalmi Ügyvivői Iroda, 1062 Budapest, (HU)
(54) 3-(1-Oxoizoindolin-2-il)piperidin-2,6-dion származékok és alkalmazásaik
(51) C07D401/14 (2006.01)
A61K 31/454 (2006.01)
A61K 31/4545 (2006.01)
A61P 35/00 (2006.01)
C07D401/04 (2006.01)
C07D407/14 (2006.01)
C07D409/14 (2006.01)
C07D413/14 (2006.01)
C07D417/14 (2006.01)
C07D471/04 (2006.01)
C07D487/04 (2006.01)
C07D487/08 (2006.01)
C07D495/04 (2006.01)
C07D513/04 (2006.01)
(13) T2
(30) 201762549225 P 2017.08.23. US

---

(11) E061835

(21) E 19 721148
(96) EP 20190721148 2019.03.28.
(97) EP 3774790 A1 2019.10.03.
EP 3774790 B1 2023.01.25.
(73) Bugworks Research, Inc., Wilmington, DE 19808 (US)
(72) PEER MOHAMED, Shahul Hameed
BHARATHAM, Nagakumar
KATAGIHALLIMATH, Nainesh
SHARMA, Sreevalli
NANDISHAIAH, Radha
RAMACHANDRAN, Vasanthi
(74) SBGK Szabadalmi Ügyvivői Iroda, 1062 Budapest, (HU)
(54) Oxazolidinon antibiotikus vegyületek és eljárás azok előállítására
(51) C07D413/14 (2006.01)
A61K 31/4985 (2006.01)
A61K 31/536 (2006.01)
A61K 31/5365 (2006.01)
A61K 31/5377 (2006.01)
A61K 31/5386 (2006.01)
A61P 31/00 (2006.01)
C07D417/04 (2006.01)
C07D417/14 (2006.01)
C07D471/04 (2006.01)
C07D498/04 (2006.01)
(13) T2
(30) 201841011765 2018.03.28. IN

---

(11) E061770
(21) E 20 156599
(96) EP 20200156599 2015.04.22.
(97) EP 3674302 A1 2020.07.01.
EP 3674302 B1 2023.03.01.
(73) Incyte Holdings Corporation, Wilmington, DE 19803 (US)
(72) COMBS, Andrew, P.
MADUSKUIE, Thomas, P., Jr.
FALAHATPISHEH, Nikoo
(74) Danubia Szabadalmi és Jogi Iroda Kft., 1051 Budapest, (HU)
(54) 1H-pirrolo[2,3-C]piridin-7(6H)-onok és pirazolo[3,4-C]piridin-7(6H)-onok mint BET fehérjék gátlószerei
(51) C07D471/04 (2006.01)
A61K 31/437 (2006.01)
A61P 9/10 (2006.01)
A61P 11/06 (2006.01)
A61P 25/24 (2006.01)
A61P 25/28 (2006.01)
A61P 31/00 (2006.01)
A61P 33/00 (2006.01)
A61P 35/00 (2006.01)
A61P 37/00 (2006.01)

(13) T2
(30) 201461983289 P 2014.04.23. US

---

(11) E061885
(21) E 18 811658
(96) EP 20180811658 2018.11.14.
(97) EP 3713942 A1 2019.05.31.
EP 3713942 B1 2023.03.08.
(73) Pfizer Inc, New York, NY 10001-2192 (US)
(72) FERNANDO, Dilinie
LACASSE, Shawn M.
WIGLESWORTH, Kristin
(74) Danubia Szabadalmi és Jogi Iroda Kft., 1051 Budapest, (HU)
(54) 4-(4-(4-(1-Izopropil-7-oxo-1,4,6,6,7-tetrahidrospiro[indazol-5,4'-piperidin]-1'-karbonil)-6-metoxipiridin-2-il)-benzoesav kristályos 2-amino-2-(hidroximetil)-propán-1,3-diol sója
(51) C07D471/10 (2006.01)
A61K 31/438 (2006.01)
A61P 1/16 (2006.01)
A61P 3/10 (2006.01)
C07C215/10 (2006.01)
(13) T2
(30) 201762589256 P 2017.11.21. US

---

(11) E061909
(21) E 20 198773
(96) EP 20200198773 2013.12.06.
(97) EP 3808749 A1 2021.04.21.
EP 3808749 B1 2023.03.08.
(73) Vertex Pharmaceuticals Incorporated, Boston, MA 02210 (US)
(72) AHMAD, Nadia
BOYALL, Dean
CHARRIER, Jean-Damien
DAVIS, Chris
DAVIS, Rebecca
DURRANT, Steven
ETXEBARRIA I JARDI, Gorka
FRAYSSE, Damine
JIMENEZ, Juan-Miguel
KAY, David
KNEGTEL, Roland
MIDDLETON, Donald
ODONNELL, Michael
PANESAR, Maninder
PIERARD, Francoise
PINDER, Joanne
SHAW, David
STORCK, Pierre-Henri
STUDLEY, John
TWIN, Heather

(54) Pirazolo[1,5-a]pirimidinek alkalmazása ATR kináz inhibítorként, rákos megbetegedések kezelésére

(51) C07D487/04 (2006.01)
A61K 31/495 (2006.01)
A61P 35/00 (2006.01)
C07D453/02 (2006.01)
C07D471/08 (2006.01)
C07D491/107 (2006.01)
C07D498/04 (2006.01)
C07D498/10 (2006.01)

(13) T2

(30) 201261734726 P 2012.12.07. US
201361787568 P 2013.03.15. US
201361868132 P 2013.08.21. US

---

(11) E061872

(21) E 17 830139

(96) EP 20170830139 2017.07.13.

(97) EP 3484888 A1 2018.01.25.
EP 3484888 B1 2023.02.22.

(73) University Health Network, Toronto, Ontario M5G 2C4 (CA)

(72) LI, Sze-Wan
PAULS, Heinz W.
SAMPSON, Peter Brent

(74) Danubia Szabadalmi és Jogi Iroda Kft., 1051 Budapest, (HU)

(54) TTK-inhibitor szilárd formái

(51) C07D487/04 (2006.01)
A61K 31/519 (2006.01)
A61P 35/00 (2006.01)
C30B 7/02 (2006.01)

(13) T2

(30) 201662363424 P 2016.07.18. US

---

(11) E061761

(21) E 21 165852

(96) EP 20210165852 2015.12.23.

(97) EP 3882250 A1 2021.09.22.
EP 3882250 B1 2023.02.15.

(73) ArQule, Inc., Burlington, MA 01803 (US)

(72) LAPIERRE, Jean-Marc
EATHIRAJ, Sudharshan
NAMDEV, Nivedita
SCHWARTZ, Brian
OTA, Yusuke
MOMOSE, Takayuki
TSUNEMI, Tomoyuki
INAGAKI, Hiroaki
NAKAYAMA, Kiyoshi

(54) Tetrahidropiranil-amino-pirrolopirimidinon felhasználásra BTK-által közvetített zavarok kezelésében

(51) C07D487/04 (2006.01)

A61K 31/519 (2006.01)
A61P 29/00 (2006.01)
A61P 31/12 (2006.01)
A61P 35/00 (2006.01)
C07D405/12 (2006.01)
(13) T2

---

(11) E061898
(21) E 18 853233
(96) EP 20180853233 2018.09.07.
(97) EP 3679042 A1 2019.03.14.
EP 3679042 B1 2023.03.01.
(73) BeiGene, Ltd., Grand Cayman KY1-1108 (KY)
(72) LI, Jing
ZHAO, Haibo
WANG, Zhiwei
(74) Gödölle, Kékes, Mészáros & Szabó Szabadalmi és Védjegy Iroda, 1024 Budapest, (HU)
(54) Imidazo[1,5-a]pirazin-származékok mint PI3Kdelta inhibitorok
(51) C07D487/04 (2006.01)
A61K 31/4985 (2006.01)
A61P 35/00 (2006.01)
A61P 37/00 (2006.01)
(13) T2
(30) PCT/CN2017/101058 2017.09.08. WO
PCT/CN2017/119373 2017.12.28. WO
PCT/CN2018/086555 2018.05.11. WO

---

(11) E061834
(21) E 19 845796
(96) EP 20190845796 2019.12.27.
(97) EP 3902803 A1 2020.07.02.
EP 3902803 B1 2023.02.01.
(73) Les Laboratoires Servier, 92284 Suresnes Cedex (FR)
(72) KONTEATIS, Zenon, D.
LI, Mingzong
REZNIK, Samuel, K.
SUI, Zhihua
(74) Danubia Szabadalmi és Jogi Iroda Kft., 1051 Budapest, (HU)
(54) MAT2A aza-heterobiciklusos inhibitorai és alkalmazási eljárások rák kezelésére
(51) C07D487/04 (2006.01)
A61K 31/5025 (2006.01)
A61P 35/00 (2006.01)
C07D471/04 (2006.01)
C07D471/20 (2006.01)
(13) T2
(30) 201862785519 P 2018.12.27. US

---

(11) E061698
(21) E 16 868699

(96) **EP 20160868699** 2016.11.25.
(97) **EP 3381896 A1** 2018.10.03.
EP 3381896 B1 2023.01.18.
(73) Taiho Pharmaceutical Co., Ltd., Chiyoda-ku, Tokyo 101-8444 (JP)
(72) YAMASHITA, Satoshi
OGAWA, Takahiro
KOMATANI, Hideya
(74) SWORKS Nemzetközi Szabadalmi Ügyvivői Iroda Kft., 1134 Budapest, (HU)
(54) **Bifenil vegyület vagy annak sója**
(51) **C07D487/10** (2006.01)
A61P 35/00 (2006.01)
C07D207/14 (2006.01)
C07D211/58 (2006.01)
C07D401/10 (2006.01)
C07D403/10 (2006.01)
C07D405/10 (2006.01)
C07D413/10 (2006.01)
C07D417/10 (2006.01)
C07D451/00 (2006.01)
C07D487/08 (2006.01)
(13) **T2**
(30) 2015232009 2015.11.27. JP
2016117454 2016.06.13. JP

---

(11) **E061758**
(21) **E 16 731155**
(96) **EP 20160731155** 2016.06.22.
(97) **EP 3313849 A1** 2016.12.29.
EP 3313849 B1 2023.02.22.
(73) Les Laboratoires Servier, 92284 Suresnes (FR)
Vernalis (R&D) Limited, Cambridge CB21 6GB (GB)
(72) SZLÁVIK, Zoltán
PACZAL, Attila
BÁLINT, Balázs
KOTSCHY, András
CHANRION, Maia
GENESTE, Olivier
DAVIDSON, James Edward Paul
MURRAY, James Brooke
SIPOS, Szabolcs
PROSZENYÁK, Ágnes
(74) SBGK Szabadalmi Ügyvivői Iroda, 1062 Budapest, (HU)
(54) **Új hidroxisav-származékok, eljárás előállításukra és ezeket tartalmazó gyógyszerkészítmények**
(51) **C07D495/04** (2006.01)
A61K 31/519 (2006.01)
A61P 35/00 (2006.01)
A61P 37/00 (2006.01)
(13) **T2**

(30) 1555753 2015.06.23. FR

---

(11) E061695
(21) E 20 719160
(96) EP 20200719160 2020.04.09.
(97) EP 3956332 A1 2020.10.22.
EP 3956332 B1 2023.02.22.
(73) Indena S.p.A., 20139 Milano (IT)
(72) FONTANA, Gabriele
BERETTA, Ruggero
TADDEI, Maurizio
PRINCIOTTO, Salvatore
(74) Danubia Szabadalmi és Jogi Iroda Kft., 1051 Budapest, (HU)
(54) Diaszteroszelektív eljárás tiol-vagy diszulfid-tartalmú maytansinoid-észterek előállítására és köztitermékeik
(51) C07D498/12 (2006.01)
C07D498/18 (2006.01)
(13) T2
(30) 19170052 2019.04.18. EP

---

(11) E061746
(21) E 19 181777
(96) EP 20190181777 2008.07.08.
(97) EP 3597659 A1 2020.01.22.
EP 3597659 B1 2023.03.01.
(73) Genentech, Inc., South San Francisco, CA 94080 (US)
(72) KAO, Yunh-hsiang
Schmidt, Melody Trexher
Laird, Michael W.
Wong, Rita L.
HEWITT, Daniel P.
(74) Gödölle, Kékes, Mészáros & Szabó Szabadalmi és Védjegy Iroda, 1024 Budapest, (HU)
(54) Diszulfidkötés redukciójának megelőzése polipeptidek rekombináns előállítása során
(51) C07K 1/00 (2006.01)
C07K 14/00 (2006.01)
(13) T2
(30) 94867707 P 2007.07.09. US

---

(11) E061899
(21) E 20 200642
(96) EP 20200200642 2005.09.08.
(97) EP 3805248 A2 2021.04.14.
EP 3805248 B1 2023.01.18.
(73) GENENTECH, INC., South San Francisco, CA 94080-4990 (US)
Novartis AG, 4056 Basel (CH)
(72) WINTER, Charles Matthew
(74) SBGK Szabadalmi Ügyvivői Iroda, 1062 Budapest, (HU)
(54) Eljárás antitestek koncentrálására és azok terápiás termékei
(51) C07K 1/34 (2006.01)

A61K 39/395 (2006.01)
(13) T2
(30) 609092 P 2004.09.09. US
220362 2005.09.06. US

---

(11) E061840
(21) E 18 742985
(96) EP 20180742985 2018.07.12.
(97) EP 3652606 A1 2019.01.17.
EP 3652606 B1 2023.01.11.
(73) Nouscom AG, 4051 Basel (CH)
(72) NICOSIA, Alfredo
SCARSELLI, Elisa
LEONI, Guido
LAHM, Armin
(74) Ivánka Gábor László, 1122 Budapest, (HU)
(54) Egy univerzális vakcina, amely közös tumor neoantigéneken alapul a mikroszatellita-instabilitás (MSI) rákos megbetegedések megelőzésére és kezelésére
(51) C07K 14/47 (2006.01)
G16B 20/00 (2019.01)
(13) T2
(30) 17181026 2017.07.12. EP

---

(11) E061788
(21) E 19 207053
(96) EP 20190207053 2010.07.07.
(97) EP 3622815 A1 2020.03.18.
EP 3622815 B1 2023.04.05.
(73) Kymab Limited, Cambridge CB22 3AT (GB)
(72) BRADLEY, Allan
LEE, E-Chiang
LIANG, Qi
WANG, Wei
(74) Danubia Szabadalmi és Jogi Iroda Kft., 1051 Budapest, (HU)
(54) Rágcsálómodellek és terápiás molekulák
(51) C07K 16/00 (2006.01)
A01K 67/027 (2006.01)
A61P 37/02 (2006.01)
C07K 16/46 (2006.01)
C12N 15/85 (2006.01)
(13) T2
(30) 0911846 2009.07.08. GB
22396009 P 2009.07.08. US
0913102 2009.07.28. GB
35566610 P 2010.06.17. US

---

(11) E061696
(21) E 19 162009
(96) EP 20190162009 2012.11.16.

(97) **EP 3553084 A1** 2019.10.16.
EP 3553084 B1 2022.11.16.
(73) AdrenoMed AG, 16761 Hennigsdorf (DE)
(72) Bergmann, Andreas
(74) SBGK Szabadalmi Ügyvivői Iroda, 1062 Budapest, (HU)
(54) Anti-adrenomedullin (ADM) antitest vagy anti-ADM antitestfragmens vagy anti-ADM nem-Ig váz szervi működési zavar vagy szervi elégtelenség megelőzésére vagy csökkentésére krónikus vagy akut betegségben vagy akut állapotban szenvedő betegben
(51) **C07K 16/26** (2006.01)
A61K 39/395 (2006.01)
A61P 9/00 (2006.01)
A61P 13/12 (2006.01)
A61P 31/00 (2006.01)
(13) **T2**
(30) 11189447 2011.11.16. EP
12160014 2012.03.16. EP

---

(11) **E061874**
(21) **E 17 727767**
(96) **EP 20170727767** 2017.05.12.
(97) **EP 3455259 A1** 2017.11.16.
EP 3455259 B1 2023.03.01.
(73) Regeneron Pharmaceuticals, Inc., Tarrytown, NY 10591 (US)
(72) SKOKOS, Dimitris
LOWY, Israel
(54) Anti-PD-1 antitestek és besugárzás kombinált alkalmazása a rák kezelésére
(51) **C07K 16/28** (2006.01)
A61N 5/00 (2006.01)
A61N 5/10 (2006.01)
(13) **T2**
(30) 201662335743 P 2016.05.13. US
201662340142 P 2016.05.23. US
201662348546 P 2016.06.10. US
201662350305 P 2016.06.15. US
201662364920 P 2016.07.21. US
201662374020 P 2016.08.12. US
201762451274 P 2017.01.27. US

---

(11) **E061730**
(21) **E 16 716617**
(96) **EP 20160716617** 2016.04.18.
(97) **EP 3283524 A1** 2016.10.20.
EP 3283524 B1 2023.04.05.
(73) Amgen Research (Munich) GmbH, 81477 München (DE)
(72) WEISS, Bertram
FRISK, Anna-Lena
ZIERZ, Ruprecht
KUFER, Peter
RAUM, Tobias

RAU, Doris
ANLAHR, Jonas
LUTTERBÜSE, Ralf
NAHRWOLD, Lisa
DAHLHOFF, Christoph
BLÜMEL, Claudia
HOFFMANN, Patrick
(74) Danubia Szabadalmi és Jogi Iroda Kft., 1051 Budapest, (HU)
(54) Bispecifikus antitest-konstrukciók CDH3-hoz és CD3-hoz
(51) C07K 16/28 (2006.01)
C07K 16/46 (2006.01)
(13) T2
(30) 15164154 2015.04.17. EP

---

(11) E061842
(21) E 18 704101
(96) EP 20180704101 2018.01.09.
(97) EP 3565844 A1 2018.07.12.
EP 3565844 B1 2023.03.01.
(73) Tesaro Inc., Wilmington, DE 19808 (US)
(72) JENKINS, David
LAKEN, Haley A.
IM, Ellie
DIAZ, Allene
LU, Sharon
(74) Dr. Kocsomba Nelli Ügyvédi Iroda, 1068 Budapest, (HU)
(54) A rák kezelésének módszerei anti-PD-1 antitestekkel
(51) C07K 16/28 (2006.01)
A61P 35/00 (2006.01)
(13) T2
(30) 201762444336 P 2017.01.09. US
201762477423 P 2017.03.27. US
201762491220 P 2017.04.27. US
201762556386 P 2017.09.09. US

---

(11) E061795
(21) E 18 168460
(96) EP 20180168460 2008.05.27.
(97) EP 3401334 A1 2018.11.14.
EP 3401334 B1 2023.02.15.
(73) Astellas Pharma Inc., Chuo-ku Tokyo 103-8411 (JP)
TRON - Translationale Onkologie an der Universitätsmedizin der Johannes Gutenberg- Universität Mainz gemeinnützige GmbH, 55131 Mainz (DE)
(72) SAHIN, Ugur
TÜRECI, Özlem
BRANDENBURG, Gunda
Usener, Dirk
(74) Ivánka Gábor László, 1122 Budapest, (HU)
(54) Monoklonális antitestek a Claudin-18 ellen a rák kezelésére

(51) **C07K 16/30** (2006.01)
A61K 39/395 (2006.01)
A61P 35/00 (2006.01)
A61P 35/04 (2006.01)
A61P 37/04 (2006.01)
A61P 43/00 (2006.01)
C07K 16/28 (2006.01)
C12N 5/12 (2006.01)
(13) **T2**
(30) 07010622 2007.05.29. EP
932099 P 2007.05.29. US

---

(11) **E061672**
(21) **E 15 859152**
(96) **EP 20150859152** 2015.11.12.
(97) **EP 3218005 A1** 2016.05.19.
EP 3218005 B1 2023.01.04.
(73) Seagen Inc., Bothell, WA 98021 (US)
(72) DA SILVA, Ana Paula Galvao
GHADERI, Darius
ZHANG, Mai
MEETZE, Kristan
DESANDER, Julie
BEHRENS, Jeffrey
EAVARONE, David A.
PRENDERGAST, Jillian M.
(74) Ivánka Gábor László, 1122 Budapest, (HU)
(54) **Glikán-interakcióban lévő vegyületek és felhasználási módszerek**
(51) **C07K 16/44** (2006.01)
A61K 47/68 (2017.01)
A61P 35/00 (2006.01)
C07K 16/28 (2006.01)
(13) **T2**
(30) 201462078610 P 2014.11.12. US
201562102527 P 2015.01.12. US
201562145214 P 2015.04.09. US
201562173560 P 2015.06.10. US
201562187587 P 2015.07.01. US

---

(11) **E061692**
(21) **E 12 725311**
(96) **EP 20120725311** 2012.05.29.
(97) **EP 2726510 A1** 2012.12.06.
EP 2726510 B1 2023.03.08.
(73) F.Hoffmann-La Roche AG, 4070 Basel (CH)
(72) BECKMANN, Roland
JENSEN, Hobolt Kristian
(74) Danubia Szabadalmi és Jogi Iroda Kft., 1051 Budapest, (HU)
(54) **Kettős célzás**

(51) **C07K 16/46** (2006.01)
C07K 16/12 (2006.01)
C07K 16/22 (2006.01)
C07K 16/24 (2006.01)
C07K 16/40 (2006.01)
C12N 15/10 (2006.01)
(13) **T2**
(30) 11004373 2011.05.27. EP

---

(11) **E061787**
(21) **E 19 772641**
(96) **EP 20190772641** 2019.03.12.
(97) **EP 3650475 A1** 2020.05.13.
EP 3650475 B1 2023.04.12.
(73) Asahi Kasei Kabushiki Kaisha, Tokyo 1000006 (JP)
(72) TANAKA, Kenya
(74) Danubia Szabadalmi és Jogi Iroda Kft., 1051 Budapest, (HU)
(54) **Polietilénpor, öntött test és mikroporózus membrán**
(51) **C08F110/02** (2006.01)
C08F 4/659 (2006.01)
C08F 4/6592 (2006.01)
C08F210/16 (2006.01)
C08J 3/12 (2006.01)
C08J 5/18 (2006.01)
C08J 9/26 (2006.01)
(13) **T2**
(30) 2018083048 2018.04.24. JP

---

(11) **E061781**
(21) **E 18 815219**
(96) **EP 20180815219** 2018.12.14.
(97) **EP 3728384 A1** 2019.06.27.
EP 3728384 B1 2023.03.01.
(73) Covestro Deutschland AG, 51373 Leverkusen (DE)
(72) HAHN, Christian
ARNTZ, Hans-Detlef
SCHUBERT, Stephan
FELSKE, Ernst
HOUBEN, Claudia
BEHRENDT, Frank
(74) Danubia Szabadalmi és Jogi Iroda Kft., 1051 Budapest, (HU)
(54) **Eljárás izocianurátcsoportokat tartalmazó izocianát-keverékek előállítására**
(51) **C08G 18/76** (2006.01)
C08G 18/02 (2006.01)
C08G 18/18 (2006.01)
(13) **T2**
(30) 17209262 2017.12.21. EP

---

(11) **E061876**

(21) E 15 787100
(96) EP 20150787100 2015.10.13.
(97) EP 3207083 A1 2016.04.21.
EP 3207083 B1 2023.05.10.
(73) The Procter & Gamble Company, Cincinnati, Ohio 45202 (US)
(72) LABEQUE, Regine
COURCHAY, Florence Catherine
KEULEERS, Robby Renilde François
FRIEDRICH, Steven George
LEE, David M.
YOGAN, Thomas J.
(54) Vízoldható polivinil-alkohol keveréket tartalmazó termékek és kapcsolódó eljárások
(51) C08J 5/18 (2006.01)
C08L 29/04 (2006.01)
C11D 17/04 (2006.01)
(13) T2
(30) 201462063098 P 2014.10.13. US

---

(11) E061675
(21) E 15 165734
(96) EP 20150165734 2015.04.29.
(97) EP 2947116 A2 2015.11.25.
EP 2947116 B1 2023.03.08.
(73) Lehigh Technologies, Inc., Tucker, GA 30084 (US)
(72) Jasiunas, Chad Aaron
PAPP, Frank P.
ROSENMAYER, Charles T.
Halasa, Adel Farhan
(74) Ivánka Gábor László, 1122 Budapest, (HU)
(54) Kémiailag funkcionalizált megújuló gumiszerkezet
(51) C08J 11/18 (2006.01)
B60C 1/00 (2006.01)
C08C 19/08 (2006.01)
C08C 19/22 (2006.01)
C08J 11/28 (2006.01)
C08K 3/04 (2006.01)
C08K 5/00 (2006.01)
C08K 5/31 (2006.01)
C08K 5/40 (2006.01)
C08K 5/43 (2006.01)
C08K 5/435 (2006.01)
C08L 9/00 (2006.01)
C08L 9/06 (2006.01)
C08L 17/00 (2006.01)
C08L 19/00 (2006.01)
C08L 21/00 (2006.01)
C08L 91/00 (2006.01)
(13) T2

(30) 201461986696 P 2014.04.30. US
201462063801 P 2014.10.14. US
201562105024 P 2015.01.19. US

---

(11) E061752
(21) E 19 713578
(96) EP 20190713578 2019.02.27.
(97) EP 3759171 A1 2019.09.06.
EP 3759171 B1 2023.02.22.
(73) Johnson & Johnson Vision Care, Inc., Jacksonville, FL 32256 (US)
(72) MAHADEVAN, Shivkumar
WRIGHT, Dawn D.
(74) Danubia Szabadalmi és Jogi Iroda Kft., 1051 Budapest, (HU)
(54) UV és nagy energiájú látható fény polimerizálható elnyelőit tartalmazó szemészeti eszköz
(51) C09B 62/008 (2006.01)
A61L 27/00 (2006.01)
A61L 27/16 (2006.01)
A61L 31/04 (2006.01)
A61L 31/14 (2006.01)
C07D219/06 (2006.01)
C07D311/78 (2006.01)
C07D311/82 (2006.01)
C07D335/12 (2006.01)
C08F220/30 (2006.01)
C08F230/08 (2006.01)
C08F271/02 (2006.01)
C08F283/12 (2006.01)
C09B 62/465 (2006.01)
G02B 1/04 (2006.01)
G02C 7/04 (2006.01)
G02C 7/10 (2006.01)
(13) T2
(30) 201862637505 P 2018.03.02. US
201862691112 P 2018.06.28. US
201916268897 2019.02.06. US

---

(11) E061636
(21) E 19 704827
(96) EP 20190704827 2019.02.19.
(97) EP 3794083 A1 2019.11.21.
EP 3794083 B1 2022.08.17.
(73) SICPA HOLDING SA, 1008 Prilly (CH)
(72) Demartin Maeder, Marlyse
DESPLAND, Claude-Alain
(74) Ivánka Gábor László, 1122 Budapest, (HU)
(54) Géppel olvasható biztonsági jellemzők
(51) C09D 11/037 (2014.01)
B41M 3/14 (2006.01)
(13) T2

(30) 18172309 2018.05.15. EP

---

(11) E061754
(21) E 17 738549
(96) EP 20170738549 2017.01.13.
(97) EP 3404059 A1 2018.11.21.
EP 3404059 B1 2023.03.01.
(73) Nitto Denko Corporation, Ibaraki-shi, Osaka 567-8680 (JP)
(72) OKADA, Kenichi
SHIMOKITA, Keisuke
TANAKA, Akiko
FUNATSU, Eriko
GOMI, Asuka
SHIMAZU, Akira
(74) SBGK Szabadalmi Ügyvivői Iroda, 1062 Budapest, (HU)
(54) Eljárás felületmódosított termoplasztikus gyanta előállítására
(51) C09J 5/02 (2006.01)
B29C 65/48 (2006.01)
B32B 7/12 (2006.01)
B32B 27/00 (2006.01)
(13) T2
(30) 2016005006 2016.01.14. JP

---

(11) E061811
(21) E 18 206552
(96) EP 20180206552 2018.11.15.
(97) EP 3514211 A1 2019.07.24.
EP 3514211 B1 2023.01.04.
(73) certoplast Technische Klebebänder GmbH, 42285 Wuppertal (DE)
(72) RAMBUSCH, René
LEERMANN, Timo
(74) Danubia Szabadalmi és Jogi Iroda Kft., 1051 Budapest, (HU)
(54) Kopásálló ragasztószalag
(51) C09J 7/21 (2018.01)
B60R 16/02 (2006.01)
D03D 1/00 (2006.01)
D03D 13/00 (2006.01)
D03D 15/283 (2021.01)
(13) T2
(30) 202018100248 U 2018.01.17. DE

---

(11) E061721
(21) E 19 900508
(96) EP 20190900508 2019.12.20.
(97) EP 3757188 A1 2020.12.30.
EP 3757188 B1 2023.02.01.
(73) LG Energy Solution, Ltd., Seoul 07335 (KR)
(72) KWON, Kyung An
CHUN, Moon Seok

(74) Pintz és Társai Kft., 1085 Budapest, (HU)
(54) Hősugárzó folyadékösszetétel és az azt tartalmazó akkumulátormodul
(51) C09K 5/10 (2006.01)
H01M 10/653 (2014.01)
H01M 50/20 (2021.01)
(13) T2
(30) 20180166727 2018.12.20. KR

---

(11) E061897
(21) E 20 205533
(96) EP 20200205533 2020.11.03.
(97) EP 3819363 A1 2021.05.12.
EP 3819363 B1 2023.01.18.
(73) Banke GmbH, 84416 Taufkirchen (Vils) (DE)
(72) Kohles, Michael
Banke, Friedrich
(74) SBGK Szabadalmi Ügyvivői Iroda, 1062 Budapest, (HU)
(54) Eljárás és berendezés értékes anyagoknak növényi aromahordozókból sörlébe történő extrahálására
(51) C12C 7/28 (2006.01)
C12C 3/08 (2006.01)
C12C 3/12 (2006.01)
C12C 11/11 (2006.01)
(13) T2
(30) 102019130400 2019.11.11. DE

---

(11) E061768
(21) E 19 165389
(96) EP 20190165389 2014.12.19.
(97) EP 3591042 A1 2020.01.08.
EP 3591042 B1 2023.01.25.
(73) Boehringer Ingelheim Vetmedica GmbH, 55216 Ingelheim am Rhein (DE)
(72) GALLEI, Andreas
HERREL, Marieke
KELLER, Christoph
SCHACHT, Erik
(54) PRRS virus variáns, európai PRRS virus cDNS klón, és alkalmazásuk
(51) C12N 7/00 (2006.01)
C12N 15/86 (2006.01)
(13) T2
(30) 13199177 2013.12.20. EP
14175691 2014.07.03. EP

---

(11) E061690
(21) E 17 715444
(96) EP 20170715444 2017.03.31.
(97) EP 3436591 A1 2017.10.05.
EP 3436591 B1 2023.01.04.
(73) The European Molecular Biology Laboratory, 69117 Heidelberg (DE)
CENTRE NATIONAL DE LA RECHERCHE SCIENTIFIQUE (CNRS), 75016 Paris (FR)

(72) BERGER, Imre
GARZONI, Frédéric
FENDER, Pascal
(74) Kovári Szabadalmi és Védjegy Iroda Kft., 1012 Budapest, (HU)
(54) Adenovirális köpenyfehérjéből származó vivőeszközök
(51) C12N 7/00 (2006.01)
A61K 39/12 (2006.01)
A61P 35/00 (2006.01)
A61P 37/02 (2006.01)
C07K 14/005 (2006.01)
(13) T2
(30) 16163372 2016.03.31. EP

---

(11) E061905
(21) E 18 704898
(96) EP 20180704898 2018.01.30.
(97) EP 3574091 A1 2018.08.02.
EP 3574091 B1 2023.02.22.
(73) Brainvectis, 75014 Paris (FR)
INSERM (Institut National de la Santé et de la Recherche Médicale), 75013 Paris (FR)
Universidade De Coimbra, 3004-531 Coimbra (PT)
Centro de Neurociencias e Biologia Celular, 3004-504 Coimbra (PT)
(72) ALVES, Sandro
CARTIER-LACAVE, Nathalie
PEREIRA DE ALMEIDA, Luis
NOBREGA, Clévio
MENDONÇA, Liliana
(74) SBGK Szabadalmi Ügyvivői Iroda, 1062 Budapest, (HU)
(54) Expresszós vektor koleszterin-24-hidrolázhoz, poliglutamin-ismétlődéses spinocerebelláris ataxiák kezelésében
(51) C12N 9/02 (2006.01)
(13) T2
(30) 17305100 2017.01.30. EP

---

(11) E061892
(21) E 14 876104
(96) EP 20140876104 2014.12.30.
(97) EP 3090048 A1 2015.07.09.
EP 3090048 B1 2023.02.15.
(73) Corteva Agriscience LLC, Indianapolis, IN 46268 (US)
(72) REN, Ruihua
NAGEL, Bruce A.
YE, Liang
GAO, Yanxin Star
GIBSON, Ryan
PAULRAJ, Sushmitha
MANSFIELD, Tyler
MAMMADOV, Jafar

KUMPATLA, Siva P.
Thompson, Steven A.
(74) Danubia Szabadalmi és Jogi Iroda Kft., 1051 Budapest, (HU)
(54) Kukorica Rf3 citoplazmás hímsterilitást (CMS-t) helyreállító, S-típusú gén
(51) C12N 15/05 (2006.01)
(13) T2
(30) 201361922344 P 2013.12.31. US

---

(11) E061894
(21) E 18 715705
(96) EP 20180715705 2018.04.05.
(97) EP 3607068 A1 2018.10.11.
EP 3607068 B1 2022.11.02.
(73) Silence Therapeutics GmbH, 13125 Berlin (DE)
(72) DAMES, Sibylle
SCHAEPER, Ute
HAUPTMANN, Judith
FRAUENDORF, Christian
BETHGE, Lucas
WEINGÄRTNER, Adrien
(74) Gödölle, Kékes, Mészáros & Szabó Szabadalmi és Védjegy Iroda, 1024 Budapest, (HU)
(54) TMPRSS6 RNS-interferencia által mediált gátlása
(51) C12N 15/113 (2010.01)
A61K 31/713 (2006.01)
(13) T2
(30) 17165007 2017.04.05. EP
17201405 2017.11.13. EP

---

(11) E061920
(21) E 20 156836
(96) EP 20200156836 2013.09.06.
(97) EP 3783116 A1 2021.02.24.
EP 3783116 B1 2023.04.26.
(73) ArcelorMittal, 1160 Luxembourg (LU)
(72) PUERTA VELASQUEZ, Juan David
STAUDTE, Jonas
DRILLET, Pascal
(74) Danubia Szabadalmi és Jogi Iroda Kft., 1051 Budapest, (HU)
(54) Sajtolva keményített és bevonatolt acél darabok gyártását lehetővé tévő, előzetesen bevonatolt lemezek
(51) C21D 1/74 (2006.01)
B32B 15/01 (2006.01)
B62D 29/00 (2006.01)
C21D 1/34 (2006.01)
C21D 1/52 (2006.01)
C21D 1/673 (2006.01)
C21D 1/76 (2006.01)
C21D 3/04 (2006.01)
C21D 8/02 (2006.01)
C21D 8/04 (2006.01)

C22C 38/00 (2006.01)
C22C 38/02 (2006.01)
C22C 38/04 (2006.01)
C22C 38/06 (2006.01)
C22C 38/28 (2006.01)
C22C 38/32 (2006.01)
C23C 2/02 (2006.01)
C23C 2/12 (2006.01)
C23C 2/26 (2006.01)
C23C 2/28 (2006.01)
C23C 2/40 (2006.01)

(13) T2

(30) PCT/FR2012/000350 2012.09.06. WO

---

(11) E061889

(21) E 19 218252

(96) EP 20190218252 2015.07.03.

(97) EP 3663416 A1 2020.06.10.
EP 3663416 B1 2023.04.05.

(73) ArcelorMittal, 1160 Luxembourg (LU)

(72) MOHANTY, Rashmi Ranjan
JUN, Hyun Jo
FAN, Dongwei
VENKATASURYA, Pavan K. C.

(74) Danubia Szabadalmi és Jogi Iroda Kft., 1051 Budapest, (HU)

(54) Eljárás megnövelt szilárdsággal és alakíthatósággal rendelkező nagyszilárdságú acéllemez gyártására, valamint az így nyert lemez

(51) C21D 8/04 (2006.01)
C21D 1/19 (2006.01)
C21D 9/48 (2006.01)
C22C 38/02 (2006.01)
C22C 38/04 (2006.01)
C22C 38/06 (2006.01)
C22C 38/12 (2006.01)
C22C 38/14 (2006.01)

(13) T2

(30) PCT/IB2014/002296 2014.07.03. WO

---

(11) E061688

(21) E 20 756980

(96) EP 20200756980 2020.08.13.

(97) EP 3994290 A1 2021.03.11.
EP 3994290 B1 2023.04.05.

(73) Novelis Koblenz GmbH, 56070 Koblenz (DE)

(72) JACOBY, Bernd
BÜRGER, Achim
SPANGEL, Sabine Maria
MEYER, Philippe

(74) Dr. Kocsomba Nelli Ügyvédi Iroda, 1068 Budapest, (HU)

(54) Burkolt 2XXX-sorozatú repülőgépipari termék
(51) C22C 21/06 (2006.01)
B32B 15/01 (2006.01)
C22C 21/10 (2006.01)
C22F 1/047 (2006.01)
C22F 1/053 (2006.01)
(13) T2
(30) 19195491 2019.09.05. EP

---

(11) E061799
(21) E 18 206066
(96) EP 20180206066 2018.11.13.
(97) EP 3483306 A1 2019.05.15.
EP 3483306 B1 2023.03.08.
(73) Chang Chun Petrochemical Co., Ltd., 104 Taipei City (TW)
(72) CHENG, Kuie-sen
HUANG, Hui-Fang
LAI, Yao-Sheng
CHOU, Jui-Chang
(74) SBGK Szabadalmi Ügyvivői Iroda, 1062 Budapest, (HU)
(54) Galvanizálással felhordott rézfólia és egy galvanizálással felhordott rézfóliát tartalmazó szekunder akkumulátor
(51) C25D 1/04 (2006.01)
C25D 3/38 (2006.01)
H01M 4/66 (2006.01)
(13) T2
(30) 201715812738 2017.11.14. US

---

(11) E061836
(21) E 15 701521
(96) EP 20150701521 2015.01.26.
(97) EP 3097222 A1 2015.07.30.
EP 3097222 B1 2023.03.29.
(73) COVENTYA S.p.A., 22060 Carugo (CO) (IT)
(72) DAL ZILIO, Diego
SCHIAVON, Gianluigi
(74) INNOPLEX Iparjogvédelmi Kft., 1036 Budapest, (HU)
(54) Három vegyértékű krómot tartalmazó galvanizáló fürdő és eljárás króm felvitelére
(51) C25D 3/06 (2006.01)
C25D 17/00 (2006.01)
(13) T2
(30) 14152463 2014.01.24. EP

---

(11) E061838
(21) E 21 189834
(96) EP 20210189834 2021.08.05.
(97) EP 3951029 A1 2022.02.09.
EP 3951029 B1 2023.02.22.
(73) Montefibre Mae Technologies S.R.L., 20145 Milano (IT)

(72) MARINETTI, Massimo
BELLARDI, Luca
Vittoria, BROGNI
JINJUN, Wang
(74) SBGK Szabadalmi Ügyvivői Iroda, 1062 Budapest, (HU)
(54) Eljárás akrilszálak előállítására
(51) D01D 1/02 (2006.01)
D01F 6/18 (2006.01)
D01F 6/38 (2006.01)
(13) T2
(30) 202000019582 2020.08.07. IT

---

(11) E061680
(21) E 16 876757
(96) EP 20160876757 2016.12.16.
(97) EP 3390706 A1 2017.06.22.
EP 3390706 B1 2023.01.04.
(73) Edwards Lifesciences Corporation, Irvine, CA 92614 (US)
(72) CHADHA, Ajay
NGUYEN, Son, V.
RUPP, Kevin, D.
(74) Danubia Szabadalmi és Jogi Iroda Kft., 1051 Budapest, (HU)
(54) Texturált szőtt szövet beültethető bioprotézisekben való alkalmazásra
(51) D03D 11/02 (2006.01)
A61F 2/24 (2006.01)
A61L 27/16 (2006.01)
A61L 27/18 (2006.01)
A61L 27/40 (2006.01)
D02G 3/36 (2006.01)
D02G 3/44 (2006.01)
D03D 1/00 (2006.01)
(13) T2
(30) 201562268363 P 2015.12.16. US
201615378375 2016.12.14. US

---

(11) E061798
(21) E 19 722210
(96) EP 20190722210 2019.04.10.
(97) EP 3775363 A1 2019.10.17.
EP 3775363 B1 2023.03.01.
(73) MARIO LEVI S.p.A., 10125 Torino (IT)
(72) BRAMARDI, Marco
(74) SBGK Szabadalmi Ügyvivői Iroda, 1062 Budapest, (HU)
(54) Műbőr előállítási eljárás
(51) D06N 3/00 (2006.01)
D06N 3/14 (2006.01)
(13) T2
(30) 201800004398 2018.04.11. IT

---

(11) E061813
(21) E 19 829437
(96) EP 20190829437 2019.12.11.
(97) EP 3894626 A1 2020.06.18.
EP 3894626 B1 2023.03.01.
(73) Mondi AG, 1030 Wien (AT)
(72) SCHWAIGER, Elisabeth
JÖBSTL, Franz
KAINZ, Reinhard
(74) Danubia Szabadalmi és Jogi Iroda Kft., 1051 Budapest, (HU)
(54) Meleg-extrakciós papír
(51) D21H 11/00 (2006.01)
B01D 39/16 (2006.01)
B65D 85/804 (2006.01)
B65D 85/808 (2006.01)
D21H 27/00 (2006.01)
D21H 27/10 (2006.01)
(13) T2
(30) 3742018 2018.12.14. AT

---

(11) E061712
(21) E 18 162261
(96) EP 20180162261 2018.03.16.
(97) EP 3375934 A1 2018.09.19.
EP 3375934 B1 2023.01.11.
(73) Enerpaper S.r.l., 10129 Torino (IT)
(72) RE, Ruggero
(74) SBGK Szabadalmi Ügyvivői Iroda, 1062 Budapest, (HU)
(54) Eljárás flock alapú, cellulóz alapú hő- és/vagy hangszigetelő anyagok előállítására
(51) D21H 21/34 (2006.01)
D21B 1/06 (2006.01)
D21H 21/36 (2006.01)
D21J 1/20 (2006.01)
(13) T2
(30) 201700029362 2017.03.16. IT

---

(11) E061786
(21) E 19 715594
(96) EP 20190715594 2019.03.27.
(97) EP 3775432 A1 2019.10.03.
EP 3775432 B1 2023.02.22.
(73) Stibe Modul AB, 289 90 Knislinge (SE)
(72) ALFONSSON, Hakan
(74) Danubia Szabadalmi és Jogi Iroda Kft., 1051 Budapest, (HU)
(54) Rendszer és eljárás helyiség felülete burkolatának előre gyártásához és lerakásához
(51) E04F 15/02 (2006.01)
E04F 15/08 (2006.01)
E04F 15/10 (2006.01)
G05B 19/4097 (2006.01)

(13) T2
(30) 1850337 2018.03.27. SE

---

(11) E061780
(21) E 21 174382
(96) EP 20210174382 2021.05.18.
(97) EP 3929376 A1 2021.12.29.
EP 3929376 B1 2023.03.01.
(73) Schlüter-Systems KG, 58640 Iserlohn (DE)
(72) Schlüter, Marc
(74) Danubia Szabadalmi és Jogi Iroda Kft., 1051 Budapest, (HU)
(54) Tágulási hézagot biztosító profilrendszer
(51) E04F 19/06 (2006.01)
E04B 1/68 (2006.01)
E04F 15/02 (2006.01)
E04F 15/08 (2006.01)
E04F 21/00 (2006.01)
(13) T2
(30) 202020103699 U 2020.06.26. DE

---

(11) E061812
(21) E 18 200478
(96) EP 20180200478 2018.10.15.
(97) EP 3640416 A1 2020.04.22.
EP 3640416 B1 2023.03.29.
(73) BKS GmbH, 42549 Velbert (DE)
(72) HENNECKE, Gerhard
ZIAJA, Klaus
(74) SBGK Szabadalmi Ügyvivői Iroda, 1062 Budapest, (HU)
(54) Kulcs zárhengerhez, és zárrendszer
(51) E05B 19/00 (2006.01)
E05B 9/10 (2006.01)
(13) T2

---

(11) E061762
(21) E 18 878499
(96) EP 20180878499 2018.11.16.
(97) EP 3710664 A1 2019.05.23.
EP 3710664 B1 2023.02.15.
(73) Comrod AS, 4120 Tau (NO)
(72) FJELDE, Ole Gunnar
(74) Gödölle, Kékes, Mészáros & Szabó Szabadalmi és Védjegy Iroda, 1024 Budapest, (HU)
(54) Rendszer és eljárás fúrósziget pozícionálására
(51) E21B 7/02 (2006.01)
E02D 13/04 (2006.01)
E21B 15/00 (2006.01)
(13) T2
(30) 20171835 2017.11.17. NO

---

(11) E061900
(21) E 19 835510
(96) EP 20190835510 2019.12.17.
(97) EP 3927949 A2 2020.02.27.
EP 3927949 B1 2023.02.15.
(73) Energy Dome S.p.A., 20131 Milano (IT)
(72) Spadacini, Claudio
(74) SBGK Szabadalmi Ügyvivői Iroda, 1062 Budapest, (HU)
(54) Energiatároló berendezés és eljárás
(51) F01K 3/00 (2006.01)
F01K 3/02 (2006.01)
F01K 3/18 (2006.01)
F01K 7/34 (2006.01)
F01K 9/00 (2006.01)
F01K 25/10 (2006.01)
F03D 9/17 (2016.01)
F03D 9/18 (2016.01)
(13) T2
(30) 201900002385 2019.02.19. IT

---

(11) E061833
(21) E 19 779097
(96) EP 20190779097 2019.07.26.
(97) EP 3880958 A1 2021.02.04.
EP 3880958 B1 2023.03.08.
(73) Aerones Engineering, SIA, 1073 Riga (LV)
(72) PUTRAMS, Janis
(54) Eszköz szélturbina-lapát és -torony karbantartására, valamint rendszer az eszköz felemelésére és leengedésére
(51) F03D 80/50 (2016.01)
(13) T2

---

(11) E061773
(21) E 19 704737
(96) EP 20190704737 2019.01.23.
(97) EP 3749875 A1 2019.08.15.
EP 3749875 B1 2023.04.19.
(73) Philip Morris Products S.A., 2000 Neuchâtel (CH)
(72) DEL BORRELLO, Michele
PRESTIA, Ivan
(74) SBGK Szabadalmi Ügyvivői Iroda, 1062 Budapest, (HU)
(54) Összekapcsolható részekből álló pár átviteli tengely és henger összekapcsolására
(51) F16D 1/08 (2006.01)
A24B 3/14 (2006.01)
F16D 1/10 (2006.01)
(13) T2
(30) 18155884 2018.02.08. EP

---

(11) E061864

(21) E 20 178439
(96) EP 20200178439 2020.06.05.
(97) EP 3919789 A1 2021.12.08.
EP 3919789 B1 2023.03.08.
(73) Flühs Drehtechnik GmbH, 58515 Lüdenscheid (DE)
(72) Lange, Lutz
(74) SBGK Szabadalmi Ügyvivői Iroda, 1062 Budapest, (HU)
(54) Szaniter szerelvény
(51) F16K 11/00 (2006.01)
E03C 1/10 (2006.01)
(13) T2

---

(11) E060988
(21) E 20 199809
(96) EP 20200199809 2020.10.02.
(97) EP 3978825 A1 2022.04.06.
EP 3978825 B1 2022.11.09.
(73) Mounting Systems GmbH, 15834 Rangsdorf (DE)
(72) VACA RICO, Txaber
PHILIPPI, Carsten
(74) Paul Cosmovici, 010641 Bucharest, (RO)
(54) Napelemes modulok támogatására szolgáló szerkezet, készlet, gyártási eljárás és napelemes modul összeszerelése
(51) F24S 25/13 (2018.01)
F24S 25/60 (2018.01)
F24S 25/61 (2018.01)
F24S 25/63 (2018.01)
(13) T2

---

(11) E061691
(21) E 20 705216
(96) EP 20200705216 2020.02.21.
(97) EP 3931519 A1 2020.09.10.
EP 3931519 B1 2023.02.15.
(73) FN Herstal SA, 4040 Herstal (BE)
(72) BALHAN, Laurent
DELVAUX, Dorian
GIELEN, Charles-Auréle
KARTHEUSER, André
(74) Danubia Szabadalmi és Jogi Iroda Kft., 1051 Budapest, (HU)
(54) Pisztoly pisztolytár-reteszeléssel
(51) F41A 17/38 (2006.01)
F41A 35/06 (2006.01)
(13) T2
(30) 19160300 2019.03.01. EP

---

(11) E061918
(21) E 20 722349
(96) EP 20200722349 2020.05.05.

(97) EP 3969851 A1 2020.11.26.
EP 3969851 B1 2023.03.01.
(73) Diehl Metering S.A.S., 68304 Saint Louis (FR)
(72) MUNCK, Christophe
STEHLIN, Christophe
ONIMUS, Lydia
(74) Danubia Szabadalmi és Jogi Iroda Kft., 1051 Budapest, (HU)
(54) Mérőeszköz lengődugattyús folyadékmérőhöz és kapcsolódó mérő
(51) G01F 3/08 (2006.01)
G01F 15/12 (2006.01)
(13) T2
(30) 1905218 2019.05.17. FR

---

(11) E061711
(21) E 19 157977
(96) EP 20190157977 2019.02.19.
(97) EP 3578930 A1 2019.12.11.
EP 3578930 B1 2023.03.22.
(73) VEGA Grieshaber KG, 77709 Wolfach (DE)
(72) Wälde, Steffen
Skowaisa, Jürgen
(74) SBGK Szabadalmi Ügyvivői Iroda, 1062 Budapest, (HU)
(54) Eljárás szállítószalag ellenőrzéséhez
(51) G01F 23/284 (2006.01)
G01S 7/288 (2006.01)
G01S 7/292 (2006.01)
G01S 13/34 (2006.01)
G01S 13/88 (2006.01)
(13) T2
(30) 18175199 2018.05.30. EP

---

(11) E061715
(21) E 15 823163
(96) EP 20150823163 2015.12.23.
(97) EP 3362777 A1 2017.06.29.
EP 3362777 B1 2023.02.22.
(73) Siemens Healthcare GmbH, 91052 Erlangen (DE)
(72) HAYDEN, Oliver
Richter, Lukas
UGELE, Matthias
(74) SBGK Szabadalmi Ügyvivői Iroda, 1062 Budapest, (HU)
(54) Áramlási cella részecskék elemzéséhez egy vizsgálni kívánt folyadékban, eljárás és alkalmazás
(51) G01N 15/14 (2006.01)
G01N 15/00 (2006.01)
G01N 15/10 (2006.01)
(13) T2

---

(11) E061817
(21) E 16 701636

(96) EP 20160701636 2016.01.26.
(97) EP 3250905 A1 2016.08.04.
EP 3250905 B1 2023.03.15.
(73) Arkema France, 92700 Colombes (FR)
(72) HUMBLOT, Francis
SCHMITT, Paul Guillaume
DUBOS, Jean-Luc
(74) SBGK Szabadalmi Ügyvivői Iroda, 1062 Budapest, (HU)
(54) Hordozható készülék gáznemű kilépő termék kénhidrogén-koncentrációjának helyben történő mérésére
(51) G01N 21/3504 (2014.01)
G01N 21/33 (2006.01)
(13) T2
(30) 1550615 2015.01.27. FR

---

(11) E061814
(21) E 14 720884
(96) EP 20140720884 2014.02.17.
(97) EP 2976637 A1 2014.09.25.
EP 2976637 B1 2023.04.05.
(73) Barkey GmbH & Co. KG, 33818 Leopoldshöhe (DE)
(72) BARKEY, Thomas
(74) Dr. Csányi Balázs Mihály ügyvéd, 1114 Budapest, (HU)
(54) Vizsgálóberendezés
(51) G01N 33/44 (2006.01)
G01N 25/14 (2006.01)
(13) T2
(30) 202013101214 U 2013.03.21. DE

---

(11) E061783
(21) E 20 706372
(96) EP 20200706372 2020.01.16.
(97) EP 3857237 A1 2020.07.23.
EP 3857237 B1 2023.03.01.
(73) REGENERON PHARMACEUTICALS, INC., Tarrytown, NY 10591-6707 (US)
(72) WANG, Shunhai
(54) Módszerek diszulfidkötések jellemzésére
(51) G01N 33/68 (2006.01)
(13) T2
(30) 201962792994 P 2019.01.16. US

---

(11) E061804
(21) E 19 151942
(96) EP 20190151942 2019.01.15.
(97) EP 3521840 A1 2019.08.07.
EP 3521840 B1 2023.04.12.
(73) Contemporary Amperex Technology Co., Limited, Jiaocheng District Ningde City, Fujian 352100 (CN)
(72) DAN, Zhimin
LI, Meng
HOU, Yizhen

ZHANG, Wei
YAN, Lidan
(74) SBGK Szabadalmi Ügyvivői Iroda, 1062 Budapest, (HU)
(54) Szigetelés detektáló áramkör és eljárás, és akkumulátor kezelő rendszer
(51) G01R 27/02 (2006.01)
G01R 31/3835 (2019.01)
G01R 31/52 (2020.01)
H01M 10/48 (2006.01)
(13) T2
(30) 201810102891 2018.02.01. CN

---

(11) E061832
(21) E 20 923695
(96) EP 20200923695 2020.07.02.
(97) EP 3958005 A1 2022.02.23.
EP 3958005 B1 2023.04.05.
(73) Contemporary Amperex Technology Co., Limited, Ningde City, Fujian 352100 (CN)
(72) Ruan, Jian
Du, Mingshu
Li, Shichao
Tang, Shenzhi
Lu, Yanhua
(74) SBGK Szabadalmi Ügyvivői Iroda, 1062 Budapest, (HU)
(54) Akkumulátorállapot becslő eljárás és berendezés, és eszköz, akkumulátor rendszer és tárolóeszköz
(51) G01R 31/36 (2006.01)
H01M 10/42 (2006.01)
(13) T2

---

(11) E061843
(21) E 18 825440
(96) EP 20180825440 2018.01.09.
(97) EP 3531148 A1 2019.08.28.
EP 3531148 B1 2023.04.19.
(73) LG Energy Solution, Ltd., Seoul 07335 (KR)
(72) PARK, Jaedong
CHO, Hyunki
(74) SBGK Szabadalmi Ügyvivői Iroda, 1062 Budapest, (HU)
(54) Rendszer és eljárás szigetelési ellenállás számítására
(51) G01R 31/36 (2006.01)
G01R 27/02 (2006.01)
G01R 31/12 (2006.01)
(13) T2
(30) 20170081172 2017.06.27. KR

---

(11) E061703
(21) E 20 820308
(96) EP 20200820308 2020.04.22.
(97) EP 3796015 A1 2021.03.24.
EP 3796015 B1 2023.02.15.

(73) Contemporary Amperex Technology Co., Limited, Ningde City, Fujian 352100 (CN)
(72) DU, Mingshu
LI, Shichao
TANG, Shenzhi
TAN, Li
LU, Yanhua
ZHANG, Wei
(74) SBGK Szabadalmi Ügyvivői Iroda, 1062 Budapest, (HU)
(54) Töltési állapot korrekciós eljárás és berendezés
(51) G01R 31/387 (2019.01)
G01R 31/367 (2019.01)
G01R 31/382 (2019.01)
G01R 31/3842 (2019.01)
G01R 31/388 (2019.01)
(13) T2
(30) 201910547582 2019.06.24. CN

---

(11) E061750
(21) E 18 759495
(96) EP 20180759495 2018.08.07.
(97) EP 3818395 A1 2020.02.13.
EP 3818395 B1 2023.02.08.
(73) Siemens Medical Solutions USA, Inc., Malvern, PA 19355 (US)
(72) VIJA, Alexander Hans
RODRIGUES, Miesher
CARUBA, James Frank
(74) SBGK Szabadalmi Ügyvivői Iroda, 1062 Budapest, (HU)
(54) Compton kamera szegmentált detektáló modulokkal
(51) G01T 1/00 (2006.01)
A61B 6/00 (2006.01)
G01T 1/164 (2006.01)
G01T 1/24 (2006.01)
G01T 1/29 (2006.01)
(13) T2

---

(11) E061670
(21) E 19 198544
(96) EP 20190198544 2011.11.24.
(97) EP 3617754 A1 2020.03.04.
EP 3617754 B1 2023.01.11.
(73) SAINT-GOBAIN GLASS FRANCE, 92400 Courbevoie (FR)
(72) GERARDIN, Hadia
ROCHE, Stéphanie
(74) INNOPLEX Iparjogvédelmi Kft., 1036 Budapest, (HU)
(54) Átlátszó szubsztrátum, amely tükröződésgátló bevonatot tartalmaz
(51) G02B 1/11 (2006.01)
(13) T2
(30) 1059809 2010.11.26. FR

---

(11) E061887
(21) E 19 765969
(96) EP 20190765969 2019.08.22.
(97) EP 3841444 A1 2020.02.27.
EP 3841444 B1 2023.02.01.
(73) Naiture GmbH & Co. Kg, 25764 Friedrichsgabekoog (DE)
(72) HUSSMANN, Stephan
KNOLL, Florian Johannes
CZYMMEK, Vitali
(74) SBGK Szabadalmi Ügyvivői Iroda, 1062 Budapest, (HU)
(54) Hordozót és a talaj megművelésére és/vagy a flóra és fauna kezelésére szolgáló mobil szerkezetet magában foglaló hordozórendszer és hozzá eljárás
(51) G05D 1/00 (2006.01)
(13) T2
(30) 102018120755 2018.08.24. DE
102018120756 2018.08.24. DE

---

(11) E061704
(21) E 21 197681
(96) EP 20210197681 2012.12.06.
(97) EP 3974956 A2 2022.03.30.
EP 3974956 B1 2023.01.11.
(73) Dolby Laboratories Licensing Corporation, San Francisco, CA 94103 (US)
(72) MILLER, Jon Scott
DALY, Scott
NEZAMABADI, Mahdi
ATKINS, Robin
(74) SBGK Szabadalmi Ügyvivői Iroda, 1062 Budapest, (HU)
(54) Számítógépes program az észlelési nemlinearitás alapú képadat-csere javítására különböző megjelenítő képességeken
(51) G06F 3/14 (2006.01)
G06T 5/00 (2006.01)
G09G 5/00 (2006.01)
G09G 5/10 (2006.01)
H04N 19/40 (2014.01)
(13) T2
(30) 201161567579 P 2011.12.06. US
201261674503 P 2012.07.23. US
201261703449 P 2012.09.20. US

---

(11) E061719
(21) E 20 213520
(96) EP 20200213520 2020.12.11.
(97) EP 3836024 A1 2021.06.16.
EP 3836024 B1 2023.01.25.
(73) Mayr-Melnhof Karton AG, 1041 Wien (AT)
(72) VORENKAMP, Harman
THEIS, Uwe
(74) SBGK Szabadalmi Ügyvivői Iroda, 1062 Budapest, (HU)

(54) Szűrőegység dohánytermékhez és szűrőegység ártalmatlanítása
(51) G06K 17/00 (2006.01)
A24D 3/00 (2006.01)
A24D 3/02 (2006.01)
A24D 3/04 (2006.01)
A24F 19/09 (2006.01)
A24F 19/10 (2006.01)
A24F 47/00 (2006.01)
(13) T2
(30) 102019134196 2019.12.12. DE

---

(11) E061913
(21) E 17 835315
(96) EP 20170835315 2017.07.28.
(97) EP 3490376 A1 2018.02.01.
EP 3490376 B1 2023.03.15.
(73) FMC Corporation, Philadelphia, PA 19104 (US)
(72) EKINS, Richard G.
HANCOCK, Corbett M.
(74) Danubia Szabadalmi és Jogi Iroda Kft., 1051 Budapest, (HU)
(54) Markerrendszer agrokémiai összetételek és formulációk helyességének megerősítésére
(51) G06Q 10/08 (2012.01)
A01N 25/00 (2006.01)
G01N 31/00 (2006.01)
G01N 33/00 (2006.01)
(13) T2
(30) 201662368649 P 2016.07.29. US

---

(11) E061819
(21) E 18 763792
(96) EP 20180763792 2018.02.21.
(97) EP 3594927 A1 2020.01.15.
EP 3594927 B1 2023.03.22.
(73) Dexerials Corporation, Tokyo 141-0032 (JP)
(72) HASHIMOTO, Takao
(74) Danubia Szabadalmi és Jogi Iroda Kft., 1051 Budapest, (HU)
(54) Eljárás képernyő előállítására
(51) G09F 9/00 (2006.01)
G02F 1/1333 (2006.01)
(13) T2
(30) 2017042445 2017.03.07. JP

---

(11) E061857
(21) E 21 193211
(96) EP 20210193211 2016.03.10.
(97) EP 3985667 A1 2022.04.20.
EP 3985667 B1 2023.04.26.
(73) Dolby International AB, Dublin, D02 VK60 (IE)
(72) VILLEMOES, Lars

PURNHAGEN, Heiko
EKSTRAND, Per
(74) SBGK Szabadalmi Ügyvivői Iroda, 1062 Budapest, (HU)
(54) Audio bitfolyamok dekódolása javított spektrális sávreplikációs metaadatokkal legalább egy töltőelemben
(51) G10L 19/16 (2013.01)
G10L 19/035 (2013.01)
G10L 19/24 (2013.01)
G10L 21/038 (2013.01)
(13) T2
(30) 15159067 2015.03.13. EP
201562133800 P 2015.03.16. US

---

(11) E061763
(21) E 19 928972
(96) EP 20190928972 2019.05.15.
(97) EP 3971902 A1 2022.03.23.
EP 3971902 B1 2023.01.18.
(73) BGI Genomics Co., Limited, Guangdong 518083 (CN)
(72) LIU, Siyang
HUANG, Shujia
JIN, Xin
(74) SBGK Szabadalmi Ügyvivői Iroda, 1062 Budapest, (HU)
(54) Szekvenálási adatokon alapuló bázismutáció-kimutatási eljárás és berendezés, valamint tárolóközeg
(51) G16B 20/20 (2019.01)
G16B 40/00 (2019.01)
(13) T2

---

(11) E061822
(21) E 17 840602
(96) EP 20170840602 2017.06.30.
(97) EP 3646341 A1 2019.01.03.
EP 3646341 B1 2023.01.25.
(73) Joint-Stock Company Scientific Research and Design Institute for Energy Technologies Atomproekt, St. Petersburg, 197183 (RU)
Joint Stock Company "Science and Innovations", Moscow 119180 (RU)
(72) BEZLEPKIN, Vladimir Viktorovich
KURCHEVSKY, Alexey Ivanovich
KUKHTEVICH, Vladimir Olegovich
MATYUSHEV, Leonid Aleksandrovich
MITRYUKHIN, Andrey Gennad'evich
(74) SBGK Szabadalmi Ügyvivői Iroda, 1062 Budapest, (HU)
(54) VVER reaktor vészhelyzeti hűtőrendszerének zsompvédő berendezése
(51) G21C 19/307 (2006.01)
B01D 21/02 (2006.01)
B01D 29/15 (2006.01)
B01D 29/52 (2006.01)
G21C 15/18 (2006.01)
(13) T2

---

(11) E061831
(21) E 19 214780
(96) EP 20190214780 2012.07.26.
(97) EP 3640958 A1 2020.04.22.
EP 3640958 B1 2023.03.29.
(73) RAYCAP IP ASSETS LTD, Nicosia 2012 (CY)
(72) XEPAPAS, Fotis
GIANNELAKI, Evaggelia
KOSTAKIS, Grigoris
POLITIS, Zafiris
SAMARAS, Kostas
(74) Danubia Szabadalmi és Jogi Iroda Kft., 1051 Budapest, (HU)
(54) Varisztor anyagból készült félvezetőlapkát tartalmazó túlfeszültségvédelmi eszközök
(51) H01C 7/12 (2006.01)
H01T 1/16 (2006.01)
(13) T2
(30) 20120100325 2012.06.19. GR
201213552240 2012.07.18. US

---

(11) E061882
(21) E 20 168856
(96) EP 20200168856 2017.12.18.
(97) EP 3719817 A1 2020.10.07.
EP 3719817 B1 2023.02.15.
(73) RAYCAP IP DEVELOPMENT LTD, Nicosia (CY)
(72) VRHUNC, Jure
KAMENSEK, Sebastjan
KNEZ, Tadej
JURICEV, Igor
TSOVILIS, Thomas
(74) SBGK Szabadalmi Ügyvivői Iroda, 1062 Budapest, (HU)
(54) Integrált termikus leválasztómechanizmust magában foglaló túlfeszültségvédő készülékes modulok és ilyeneket magában foglaló eljárások
(51) H01C 7/12 (2006.01)
H01H 37/76 (2006.01)
(13) T2
(30) 201715593591 2017.05.12. US

---

(11) E061708
(21) E 20 931709
(96) EP 20200931709 2020.11.07.
(97) EP 4020605 A1 2022.06.29.
EP 4020605 B1 2023.02.22.
(73) Contemporary Amperex Technology Co., Limited, Ningde City, Fujian 352100 (CN)
(72) WANG, Zhichao
JIANG, Liwen
CAO, Rong
FANG, Wumei
(74) SBGK Szabadalmi Ügyvivői Iroda, 1062 Budapest, (HU)

(54) Energiafejlesztő készülék, felfüggesztés, jármű, valamint eszköz és eljárás energiafejlesztő készülék előállítására
(51) H02N 2/18 (2006.01)
(13) T2

---

(11) E061706
(21) E 19 881943
(96) EP 20190881943 2019.10.31.
(97) EP 3799157 A1 2021.03.31.
EP 3799157 B1 2023.02.15.
(73) Contemporary Amperex Technology Co., Limited, Ningde, Fujian 352100 (CN)
(72) WU, Zhiyang
ZHANG, Wang
LI, Shisong
GUO, Chao
YANG, Chao
(74) SBGK Szabadalmi Ügyvivői Iroda, 1062 Budapest, (HU)
(54) Elektródlemez-hengerlő eszköz és elektródlemez-hengerlési eljárás
(51) H01M 4/04 (2006.01)
(13) T2
(30) 201821846114 U 2018.11.09. CN

---

(11) E061661
(21) E 17 858595
(96) EP 20170858595 2017.08.08.
(97) EP 3382775 A1 2018.10.03.
EP 3382775 B1 2023.04.19.
(73) LG Energy Solution, Ltd., Seoul 07335 (KR)
(72) PYO, Jung Kwan
KIM, Sung Jong
KU, Cha Hun
KIM, Tae Kyu
KIM, Won Nyeon
KANG, Gyung Soo
(74) Danubia Szabadalmi és Jogi Iroda Kft., 1051 Budapest, (HU)
(54) Elektródaegység és eljárás annak előállítására
(51) H01M 4/04 (2006.01)
H01M 4/66 (2006.01)
H01M 4/70 (2006.01)
(13) T2
(30) 20160130071 2016.10.07. KR

---

(11) E061647
(21) E 12 837889
(96) EP 20120837889 2012.10.02.
(97) EP 2764565 A1 2013.04.11.
EP 2764565 B1 2023.02.22.
(73) OneD Material, Inc., Palo Alto, CA 94304 (US)
(72) ZHU, Yimin

DU, Chunsheng
SHIN, Joon
(74) Ivánka Gábor László, 1122 Budapest, (HU)
(54) Szilicium nanoszerkezetű aktív anyagok lítium-ion akkumulátorokhoz, és a hozzájuk kapcsolódó eljárások, összetevők, alkatrészek és eszközök
(51) H01M 4/04 (2006.01)
H01M 4/02 (2006.01)
H01M 4/134 (2010.01)
H01M 4/139 (2010.01)
H01M 4/1395 (2010.01)
H01M 4/38 (2006.01)
H01M 4/62 (2006.01)
H01M 4/66 (2006.01)
H01M 4/74 (2006.01)
H01M 10/052 (2010.01)
(13) T2
(30) 201161543791 P 2011.10.05. US

---

(11) E061797
(21) E 19 856091
(96) EP 20190856091 2019.01.09.
(97) EP 3826085 A1 2021.05.26.
EP 3826085 B1 2023.03.01.
(73) Youilet Co., Ltd., Gyeonggi-do 17708 (KR)
(72) CHUNG, Youn Gil
(74) Ivánka Gábor László, 1122 Budapest, (HU)
(54) Szekunder akkumulátor-elektródagyártó rendszer
(51) H01M 4/04 (2006.01)
B26D 7/06 (2006.01)
B26D 7/18 (2006.01)
B26D 7/32 (2006.01)
B26D 9/00 (2006.01)
B26F 1/40 (2006.01)
B26F 1/44 (2006.01)
B65H 16/02 (2006.01)
B65H 23/04 (2006.01)
G01N 21/88 (2006.01)
(13) T2
(30) 20180102185 2018.08.29. KR

---

(11) E061802
(21) E 18 876547
(96) EP 20180876547 2018.10.15.
(97) EP 3561911 A2 2019.10.30.
EP 3561911 B1 2023.03.01.
(73) LG Energy Solution, Ltd., Seoul 07335 (KR)
(72) HAN, Suenghoon
MOON, Jungmi

SOHN, Kwonnam
YANG, Doo Kyung
(74) SBGK Szabadalmi Ügyvivői Iroda, 1062 Budapest, (HU)
(54) Maghemit tartalmú katód lítium-kén akkumulátorhoz és az azt tartalmazó lítium-kén akkumulátor
(51) H01M 4/13 (2010.01)
H01M 4/02 (2006.01)
H01M 4/139 (2010.01)
H01M 4/36 (2006.01)
H01M 4/38 (2006.01)
H01M 4/62 (2006.01)
H01M 10/052 (2010.01)
(13) T2
(30) 20170147712 2017.11.08. KR

---

(11) E061914
(21) E 20 918126
(96) EP 20200918126 2020.04.30.
(97) EP 3926713 A1 2021.12.22.
EP 3926713 B1 2023.05.17.
(73) Contemporary Amperex Technology Co., Limited, Ningde City, Fujian Province 352100 (CN)
(72) MA, Jianjun
SHEN, Rui
HE, Libing
(74) Danubia Szabadalmi és Jogi Iroda Kft., 1051 Budapest, (HU)
(54) Újratölthető telep, annak előállítási eljárása, valamint az újratölthető telepet tartalmazó eszköz
(51) H01M 4/133 (2010.01)
H01M 4/02 (2006.01)
H01M 4/131 (2010.01)
H01M 4/1393 (2010.01)
H01M 4/36 (2006.01)
H01M 4/505 (2010.01)
H01M 4/525 (2010.01)
H01M 4/587 (2010.01)
H01M 10/0525 (2010.01)
(13) T2

---

(11) E061901
(21) E 20 933502
(96) EP 20200933502 2020.04.30.
(97) EP 3961769 A1 2022.03.02.
EP 3961769 B1 2023.04.19.
(73) Contemporary Amperex Technology Co., Limited, Ningde City, Fujian PRC 352100 (CN)
(72) WANG, Jiazheng
KANG, Meng
DONG, Xiaobin
SHEN, Yuliang
HE, Libing
(74) SBGK Szabadalmi Ügyvivői Iroda, 1062 Budapest, (HU)
(54) Másodlagos akkumulátor és előállítási eljárása, valamint másodlagos akkumulátort magában foglaló

berendezés

(51) **H01M 4/133** (2010.01)
H01M 4/131 (2010.01)
H01M 4/36 (2006.01)
H01M 4/525 (2010.01)
H01M 4/587 (2010.01)
H01M 10/0525 (2010.01)

(13) **T2**

---

(11) **E061829**
(21) **E 18 875582**
(96) **EP 20180875582** 2018.11.09.
(97) **EP 3694031 A1** 2020.08.12.
EP 3694031 B1 2023.03.29.
(73) LG Energy Solution, Ltd., Seoul 07335 (KR)
(72) CHOI, Jung Hyun
CHOI, Seung Youn
KIM, Eun Kyung
LEE, Yong Ju
JO, Rae Hwan
LEE, Su Min
KIM, Dong Hyuk
PARK, Se Mi
OH, Il Geun
(74) SBGK Szabadalmi Ügyvivői Iroda, 1062 Budapest, (HU)
(54) **Negatív elektród aktív anyag, az azt tartalmazó negatív elektróda, és a negatív elektródát tartalmazó szekunder akkumulátor**

(51) **H01M 4/36** (2006.01)
H01M 4/134 (2010.01)
H01M 4/38 (2006.01)
H01M 4/48 (2006.01)
H01M 4/485 (2010.01)
H01M 4/58 (2006.01)
H01M 4/62 (2006.01)
H01M 10/0525 (2010.01)

(13) **T2**
(30) 20170148839 2017.11.09. KR

---

(11) **E061734**
(21) **E 19 834455**
(96) **EP 20190834455** 2019.07.10.
(97) **EP 3823063 A1** 2021.05.19.
EP 3823063 B1 2023.02.15.
(73) BYD Company Limited, Guangdong 518118 (CN)
(72) HU, Dongjie
WEI, Hao
(74) SBGK Szabadalmi Ügyvivői Iroda, 1062 Budapest, (HU)
(54) **Pozitív elektróda anyag és annak előállítása, és lítiumion akkumulátor**

(51) **H01M 4/36** (2006.01)

(13) T2
(30) 201810753614 2018.07.10. CN

---

(11) E061906
(21) E 19 855763
(96) EP 20190855763 2019.08.29.
(97) EP 3780179 A1 2021.02.17.
EP 3780179 B1 2023.03.22.
(73) Contemporary Amperex Technology Co., Limited, Fujian 352100 (CN)
(72) LI, Zhiqiang
HAN, Changlong
(74) SBGK Szabadalmi Ügyvivői Iroda, 1062 Budapest, (HU)
(54) Lítiumion szekunder akkumulátor
(51) H01M 4/36 (2006.01)
H01M 4/02 (2006.01)
H01M 4/131 (2010.01)
H01M 4/505 (2010.01)
H01M 4/525 (2010.01)
H01M 10/0525 (2010.01)
H01M 10/0567 (2010.01)
(13) T2
(30) 201811014430 2018.08.31. CN

---

(11) E061782
(21) E 17 827508
(96) EP 20170827508 2017.07.05.
(97) EP 3486981 A1 2019.05.22.
EP 3486981 B1 2023.03.22.
(73) Zeon Corporation, Tokyo 100-8246 (JP)
(72) MAEDA Kouichirou
OGURO Hiroki
(74) Danubia Szabadalmi és Jogi Iroda Kft., 1051 Budapest, (HU)
(54) Kötőanyag készítmény szilárd elektrolit akkumukátorokhoz
(51) H01M 4/62 (2006.01)
H01M 10/0562 (2010.01)
(13) T2
(30) 2016137639 2016.07.12. JP

---

(11) E061725
(21) E 19 902246
(96) EP 20190902246 2019.11.20.
(97) EP 3872908 A1 2021.09.01.
EP 3872908 B1 2023.03.01.
(73) Contemporary Amperex Technology Co., Limited, Ningde City, Fujian PRC 352100 (CN)
(72) LIANG, Chengdu
LI, Jing
LI, Wei
XUE, Qingrui

ZHANG, Zige
ZHANG, Yang
(74) SBGK Szabadalmi Ügyvivői Iroda, 1062 Budapest, (HU)
(54) Elektróda lemez és elektrokémiai eszköz
(51) H01M 4/62 (2006.01)
H01M 4/04 (2006.01)
H01M 4/13 (2010.01)
H01M 4/66 (2006.01)
H01M 10/052 (2010.01)
H01M 10/42 (2006.01)
(13) T2
(30) 201811638405 2018.12.29. CN

---

(11) E061818
(21) E 20 809916
(96) EP 20200809916 2020.05.12.
(97) EP 3944381 A1 2022.01.26.
EP 3944381 B1 2023.03.08.
(73) LG Energy Solution, Ltd., Seoul 07335 (KR)
(72) KIM, Dong Hyun
YOO, Houng Sik
KANG, Seong Kyun
KWON, Gye Min
CHOI, Hyeon
(74) SBGK Szabadalmi Ügyvivői Iroda, 1062 Budapest, (HU)
(54) Vezetőképes anyag diszperzió, és annak alkalmazásával előállított elektróda és lítium szekunder akkumulátor
(51) H01M 4/62 (2006.01)
C01B 32/174 (2017.01)
H01M 4/04 (2006.01)
H01M 4/13 (2010.01)
H01M 10/052 (2010.01)
H01M 10/0525 (2010.01)
(13) T2
(30) 20190057722 2019.05.17. KR

---

(11) E061850
(21) E 20 812892
(96) EP 20200812892 2020.01.06.
(97) EP 3796438 A1 2021.03.24.
EP 3796438 B1 2023.03.29.
(73) Contemporary Amperex Technology Co., Limited, Fujian 352100 (CN)
(72) LIU, Xin
HUANG, Qisen
WANG, Shiwen
LIU, Xianghui
PENG, Jia
LI, Mingling
SHENG, Changliang

(74) SBGK Szabadalmi Ügyvivői Iroda, 1062 Budapest, (HU)
(54) Lítiumion szekunder akkumulátor, akkumulátor cella, negatív rúd elektróda és lítiumion szekunder akkumulátort tartalmazó készülék
(51) H01M 4/66 (2006.01)
(13) T2
(30) 201910472635 2019.05.31. CN

---

(11) E061673
(21) E 11 839236
(96) EP 20110839236 2011.11.14.
(97) EP 2638588 A1 2012.05.18.
EP 2638588 B1 2022.12.14.
(73) Celcibus AB, 421 30 Västra Frölunda (SE)
(72) PALMQVIST, Anders
FOSSUM, Kjell
(74) Kovári Szabadalmi és Védjegy Iroda Kft., 1012 Budapest, (HU)
(54) Porózus szénmaggal rendelkező üzemanyagcella elektróda, rajta makrociklusos fém-kelátokkal
(51) H01M 4/90 (2006.01)
B01J 31/16 (2006.01)
B01J 31/18 (2006.01)
H01M 4/88 (2006.01)
H01M 8/10 (2006.01)
H01M 8/1004 (2016.01)
(13) T2
(30) 412814 P 2010.11.12. US

---

(11) E061666
(21) E 20 811947
(96) EP 20200811947 2020.07.10.
(97) EP 3965197 A1 2022.03.09.
EP 3965197 B1 2023.03.15.
(73) Contemporary Amperex Technology Co., Limited, Fujian 352100 (CN)
(72) LIANG, Chengdu
CHEN, Xiaobo
LI, Yao
WANG, Wei
HOU, Yuepan
WANG, Peng
LIN, Yongshou
(74) SBGK Szabadalmi Ügyvivői Iroda, 1062 Budapest, (HU)
(54) Akkumulátor, elektromos készülék, valamint eszköz és eljárás akkumulátor előkészítésére
(51) H01M 10/04 (2006.01)
H01M 10/613 (2014.01)
H01M 10/625 (2014.01)
H01M 10/647 (2014.01)
H01M 10/6552 (2014.01)
H01M 10/6556 (2014.01)
H01M 50/209 (2021.01)
H01M 50/24 (2021.01)

H01M 50/249 (2021.01)
H01M 50/342 (2021.01)
H01M 50/375 (2021.01)
H01M 50/383 (2021.01)
(13) T2

---

(11) E061868
(21) E 17 921137
(96) EP 20170921137 2017.08.11.
(97) EP 3528333 A1 2019.08.21.
EP 3528333 B1 2023.03.08.
(73) LG Energy Solution, Ltd., Seoul 07335 (KR)
(72) LEE, Jung Pil
CHO, Sung Ju
(74) Danubia Szabadalmi és Jogi Iroda Kft., 1051 Budapest, (HU)
(54) Elektródegység, eljárás annak gyártására, valamint azt magában foglaló újratölthető telep
(51) H01M 10/04 (2006.01)
H01M 4/04 (2006.01)
H01M 4/13 (2010.01)
H01M 4/62 (2006.01)
H01M 10/052 (2010.01)
H01M 10/0525 (2010.01)
H01M 10/058 (2010.01)
H01M 10/0585 (2010.01)
(13) T2

---

(11) E061777
(21) E 17 743030
(96) EP 20170743030 2017.07.25.
(97) EP 3488483 A1 2018.02.01.
EP 3488483 B1 2023.02.22.
(73) Solvay Specialty Polymers Italy S.p.A., 20021 Bollate (MI) (IT)
(72) PETRICCI, Silvia Rita
MACCONE, Patrizia Serenella
DAMEN, Libero
HAMON, Christine
ORIANI, Andrea Vittorio
(74) Danubia Szabadalmi és Jogi Iroda Kft., 1051 Budapest, (HU)
(54) Folyékony elektrolitok lítium akkumulátorokhoz
(51) H01M 10/052 (2010.01)
H01M 10/054 (2010.01)
H01M 10/0568 (2010.01)
H01M 10/0569 (2010.01)
(13) T2
(30) 16181016 2016.07.25. EP

---

(11) E061848
(21) E 20 927018
(96) EP 20200927018 2020.03.27.

(97) EP 3965201 A1 2022.03.09.
EP 3965201 B1 2023.04.19.
(73) Contemporary Amperex Technology Co., Limited, Fujian 352100 (CN)
(72) MA, Jianjun
SHEN, Rui
HE, Libing
CHEN, Lei
ZHU, Baojian
(74) SBGK Szabadalmi Ügyvivői Iroda, 1062 Budapest, (HU)
(54) Szekunder akkumulátor és az azt tartalmazó berendezés
(51) H01M 10/0525 (2010.01)
H01M 4/13 (2010.01)
(13) T2

---

(11) E061855
(21) E 18 911156
(96) EP 20180911156 2018.03.23.
(97) EP 3771013 A1 2021.01.27.
EP 3771013 B1 2023.03.22.
(73) Tomiyama Pure Chemical Industries, Limited, Tokyo 103-0023 (JP)
(72) NING Tailu
SHIMIZU Kazuyuki
NITTA Hiroo
(74) Danubia Szabadalmi és Jogi Iroda Kft., 1051 Budapest, (HU)
(54) Elektrolit energiatároló eszközhöz és nem-vizes elektrolitoldat
(51) H01M 10/0567 (2010.01)
H01G 11/62 (2013.01)
H01M 10/052 (2010.01)
H01M 10/0525 (2010.01)
H01M 10/0562 (2010.01)
H01M 10/0568 (2010.01)
H01M 10/0569 (2010.01)
(13) T2

---

(11) E061769
(21) E 20 741559
(96) EP 20200741559 2020.01.17.
(97) EP 3883037 A1 2021.09.22.
EP 3883037 B1 2023.03.01.
(73) LG Energy Solution, Ltd., Seoul 07335 (KR)
(72) OH, Jeong Woo
LEE, Chul Haeng
KIM, Hyun Seung
KIM, Hyung Tae
(74) SBGK Szabadalmi Ügyvivői Iroda, 1062 Budapest, (HU)
(54) Elektrolit lítium szekunder akkumulátorhoz és az azt tartalmazó lítium szekunder akkumulátor
(51) H01M 10/0567 (2010.01)
H01M 10/0525 (2010.01)
H01M 10/0568 (2010.01)

H01M 10/42 (2006.01)
(13) T2
(30) 20190006405 2019.01.17. KR
20200005939 2020.01.16. KR

---

(11) E061683
(21) E 19 957179
(96) EP 20190957179 2019.12.24.
(97) EP 3930049 A1 2021.12.29.
EP 3930049 B1 2023.02.22.
(73) Contemporary Amperex Technology Co., Limited, Fujian 352100 (CN)
(72) LI, Liye
WU, Zeli
HAN, Changlong
FU, Chenghua
(74) SBGK Szabadalmi Ügyvivői Iroda, 1062 Budapest, (HU)
(54) Szekunder akkumulátor és a szekunder akkumulátort tartalmazó készülék
(51) H01M 10/0568 (2010.01)
H01M 4/133 (2010.01)
H01M 4/134 (2010.01)
H01M 4/36 (2006.01)
H01M 4/38 (2006.01)
H01M 4/505 (2010.01)
H01M 4/525 (2010.01)
H01M 4/587 (2010.01)
H01M 10/0525 (2010.01)
H01M 10/0569 (2010.01)
H01M 50/449 (2021.01)
(13) T2

---

(11) E061871
(21) E 19 886853
(96) EP 20190886853 2019.11.20.
(97) EP 3852166 A1 2021.07.21.
EP 3852166 B1 2023.04.19.
(73) Contemporary Amperex Technology Co., Limited, Ningde, Fujian 352100 (CN)
(72) XU, Hu
REN, Miaomiao
CHEN, Yuanbao
XU, Long
ZHENG, Donglai
ZHU, Lingbo
LIN, Yongshou
(74) SBGK Szabadalmi Ügyvivői Iroda, 1062 Budapest, (HU)
(54) Áramgyűjtő tag, másodlagos akkumulátor és gyártási eljárás
(51) H01M 10/0587 (2010.01)
H01M 10/42 (2006.01)
H01M 50/103 (2021.01)
H01M 50/296 (2021.01)

H01M 50/30 (2021.01)
H01M 50/50 (2021.01)
H01M 50/533 (2021.01)
H01M 50/538 (2021.01)
H01M 50/564 (2021.01)
(13) T2
(30) 201821940481 U 2018.11.22. CN

---

(11) E061665
(21) E 20 892860
(96) EP 20200892860 2020.11.23.
(97) EP 3930074 A1 2021.12.29.
EP 3930074 B1 2023.03.22.
(73) Contemporary Amperex Technology Co., Limited, Fujian PRC 352100 (CN)
(72) ZHOU, Di
XU, Ye
ZHAO, Bin
CHEN, Rongcai
(74) SBGK Szabadalmi Ügyvivői Iroda, 1062 Budapest, (HU)
(54) Akkumulátormodul, készülék és meghibásodás-kezelési eljárás meghibásodott akkumulátorcellához
(51) H01M 10/42 (2006.01)
H01M 50/209 (2021.01)
H01M 50/249 (2021.01)
(13) T2
(30) 201911205556 2019.11.29. CN

---

(11) E061736
(21) E 20 890175
(96) EP 20200890175 2020.10.29.
(97) EP 3979390 A1 2022.04.06.
EP 3979390 B1 2023.02.22.
(73) Contemporary Amperex Technology Co., Limited, Fujian 352100 (CN)
(72) HOU, Yujia
WANG, Xuguang
SU, Lilei
(74) SBGK Szabadalmi Ügyvivői Iroda, 1062 Budapest, (HU)
(54) Akkumulátormodul és eszköz
(51) H01M 10/42 (2006.01)
H01M 10/48 (2006.01)
H01M 10/637 (2014.01)
(13) T2
(30) 201922029742 U 2019.11.22. CN

---

(11) E061919
(21) E 19 904485
(96) EP 20190904485 2019.03.25.
(97) EP 3890052 A1 2021.10.06.
EP 3890052 B1 2023.05.17.
(73) Contemporary Amperex Technology Co., Limited, Ningde, Fujian 352100 (CN)

(72) HOU, Yuepan
CHEN, Xingdi
ZHOU, Linggang
WANG, Peng
YOU, Kaijie
(74) Danubia Szabadalmi és Jogi Iroda Kft., 1051 Budapest, (HU)
(54) Telepmodul
(51) H01M 10/613 (2014.01)
A62C 3/07 (2006.01)
A62C 3/16 (2006.01)
A62C 35/10 (2006.01)
H01M 10/625 (2014.01)
H01M 10/6554 (2014.01)
H01M 10/6556 (2014.01)
H01M 10/6568 (2014.01)
H01M 50/20 (2021.01)
H01M 50/209 (2021.01)
H01M 50/342 (2021.01)
H01M 50/55 (2021.01)
(13) T2
(30) 201811621892 2018.12.28. CN

---

(11) E061716
(21) E 22 164439
(96) EP 20220164439 2019.02.27.
(97) EP 4037067 A1 2022.08.03.
EP 4037067 B1 2023.02.22.
(73) Contemporary Amperex Technology Co., Limited, Ningde, Fujian 352100 (CN)
(72) HUANG, Xiaoteng
WANG, Wenli
HONG, Jiarong
MAO, Kaiyuan
(74) SBGK Szabadalmi Ügyvivői Iroda, 1062 Budapest, (HU)
(54) Szórórendszer akkumulátorcsomaghoz és akkumulátorcsomag
(51) H01M 10/613 (2014.01)
H01M 10/625 (2014.01)
H01M 50/249 (2021.01)
H01M 50/383 (2021.01)
(13) T2
(30) 201811624621 2018.12.28. CN

---

(11) E061669
(21) E 21 728798
(96) EP 20210728798 2021.03.15.
(97) EP 4087025 A1 2022.11.09.
EP 4087025 B1 2023.03.29.
(73) Contemporary Amperex Technology Co., Limited, Ningde, Fujian 352100 (CN)
(72) YANG, Piaopiao
CHEN, Xiaobo

LI, Yao
PU, Yujie
YUE, Jinru
GU, Mingguang
HU, Lu
LI, Xianda
(74) SBGK Szabadalmi Ügyvivői Iroda, 1062 Budapest, (HU)
(54) Akkumulátor, elektromos eszköz, valamint eljárás és készülék akkumulátor gyártásához
(51) H01M 50/10 (2021.01)
H01M 50/204 (2021.01)
H01M 50/211 (2021.01)
H01M 50/342 (2021.01)
(13) T2

---

(11) E061739
(21) E 20 879220
(96) EP 20200879220 2020.10.17.
(97) EP 3930086 A1 2021.12.29.
EP 3930086 B1 2023.02.15.
(73) Contemporary Amperex Technology Co., Limited, Fujian PRC 352100 (CN)
(72) WANG, Xuguang
XU, Wencai
YAO, Jihua
CAO, Gen
(74) SBGK Szabadalmi Ügyvivői Iroda, 1062 Budapest, (HU)
(54) Akkumulátor modul, akkumulátor csomag, és az akkumulátor cellát tápegységként használó eszköz
(51) H01M 50/147 (2021.01)
H01M 50/103 (2021.01)
H01M 50/271 (2021.01)
H01M 50/298 (2021.01)
(13) T2
(30) 201921769178 U 2019.10.21. CN

---

(11) E061701
(21) E 20 864937
(96) EP 20200864937 2020.07.25.
(97) EP 3930088 A1 2021.12.29.
EP 3930088 B1 2023.03.29.
(73) Contemporary Amperex Technology Co., Limited, Fujian PRC 352100 (CN)
(72) CHEN, Sien
XU, Shoujiang
DAI, Xiaoshan
(74) SBGK Szabadalmi Ügyvivői Iroda, 1062 Budapest, (HU)
(54) Akkumulátormodul, akkumulátorcsomag és jármű
(51) H01M 50/20 (2021.01)
(13) T2
(30) 201921576322 U 2019.09.20. CN

---

(11) E061856

(21) E 19 205288
(96) EP 20190205288 2019.10.25.
(97) EP 3654459 A1 2020.05.20.
EP 3654459 B1 2023.05.03.
(73) Contemporary Amperex Technology Co., Limited, Fujian 352100 (CN)
(72) LI, Jianwei
CHAN, Libing
ZHOU, Linggang
WENG, Zhiqin
RUAN, Shengshen
WANG, Peng
(74) SBGK Szabadalmi Ügyvivői Iroda, 1062 Budapest, (HU)
(54) Akkumulátor és eljárás annak összeszerelésére
(51) H01M 50/202 (2021.01)
H01M 6/50 (2006.01)
H01M 10/615 (2014.01)
H01M 50/244 (2021.01)
H01M 50/262 (2021.01)
H01R 13/627 (2006.01)
H01R 13/639 (2006.01)
H01R 13/74 (2006.01)
(13) T2
(30) 201821875762 U 2018.11.14. CN

---

(11) E061742
(21) E 20 819528
(96) EP 20200819528 2020.04.11.
(97) EP 3907780 A1 2021.11.10.
EP 3907780 B1 2023.03.29.
(73) Contemporary Amperex Technology Co., Limited, Ningde City, Fujian PRC 352100 (CN)
(72) LIU, Daohui
YAO, Jihua
HUANG, Yangzhi
CAI, Shengtian
SHEN, Sheng
ZHANG, Haidong
(74) SBGK Szabadalmi Ügyvivői Iroda, 1062 Budapest, (HU)
(54) Kapocsvédő eszköz és akkumulátormodul
(51) H01M 50/204 (2021.01)
H01M 50/296 (2021.01)
(13) T2
(30) 201920823079 U 2019.06.03. CN

---

(11) E061851
(21) E 20 176655
(96) EP 20200176655 2019.03.22.
(97) EP 3734686 A1 2020.11.04.
EP 3734686 B1 2023.04.12.
(73) Contemporary Amperex Technology Co., Limited, Ningde City Fujian 352100 (CN)

(72) LONG, Chao
ZOU, Huabin
WANG, Derong
ZHOU, Linggang
BAO, Cong
(74) SBGK Szabadalmi Ügyvivői Iroda, 1062 Budapest, (HU)
(54) Véglap akkumulátormodulhoz és akkumulátormodul
(51) H01M 50/209 (2021.01)
H01M 10/04 (2006.01)
H01M 50/264 (2021.01)
(13) T2
(30) 201810290545 2018.03.30. CN

---

(11) E061735
(21) E 19 187047
(96) EP 20190187047 2019.07.18.
(97) EP 3641016 A1 2020.04.22.
EP 3641016 B1 2023.02.22.
(73) Contemporary Amperex Technology Co., Limited, Ningde, Fujian 352100 (CN)
(72) LIU, Daohui
CHEN, Chuanlian
GAO, Hanqing
CAI, Shengtian
HUANG, Yangzhi
(74) SBGK Szabadalmi Ügyvivői Iroda, 1062 Budapest, (HU)
(54) Akkumulátor modul és védő szerelvénye
(51) H01M 50/209 (2021.01)
H01M 50/271 (2021.01)
H01M 50/296 (2021.01)
(13) T2
(30) 201821680852 U 2018.10.17. CN

---

(11) E061756
(21) E 19 908883
(96) EP 20190908883 2019.06.21.
(97) EP 3907774 A1 2021.11.10.
EP 3907774 B1 2023.02.08.
(73) BYD Company Limited, Guangdong 518118 (CN)
(72) HE, Long
SUN, Huajun
JIANG, Wenfeng
LU, Zhipei
ZHENG, Weixin
TANG, Jianglong
ZHU, Yan
WANG, Xinyue
HE, Kefeng
(74) SBGK Szabadalmi Ügyvivői Iroda, 1062 Budapest, (HU)
(54) Egyedi cella, akkumulátorcsomag és elektromos jármű

(51) **H01M 50/209** (2021.01)
H01M 50/249 (2021.01)
(13) **T2**
(30) 201910021244 2019.01.09. CN
201910020967 2019.01.09. CN
201910021246 2019.01.09. CN
201910021248 2019.01.09. CN
201910021247 2019.01.09. CN
201910020925 2019.01.09. CN

---

(11) **E061867**
(21) **E 19 905561**
(96) **EP 20190905561** 2019.02.22.
(97) **EP 3905371 A1** 2021.11.03.
EP 3905371 B1 2023.03.29.
(73) Contemporary Amperex Technology Co., Limited, Ningde, Fujian 352100 (CN)
(72) JIANG, Liwen
(74) SBGK Szabadalmi Ügyvivői Iroda, 1062 Budapest, (HU)
(54) **Akkumulátor doboz és akkumulátor modul**
(51) **H01M 50/264** (2021.01)
B60L 50/64 (2019.01)
H01M 10/04 (2006.01)
H01M 50/204 (2021.01)
H01M 50/209 (2021.01)
H01M 50/249 (2021.01)
(13) **T2**
(30) 201822254182 U 2018.12.29. CN

---

(11) **E061700**
(21) **E 18 188546**
(96) **EP 20180188546** 2017.09.05.
(97) **EP 3424882 A1** 2019.01.09.
EP 3424882 B1 2023.01.25.
(73) SUMITOMO CHEMICAL COMPANY, LIMITED, Tokyo 103-6020 (JP)
(72) OZAKI, Hirotaka
ANDO, Hiroyuki
(74) SWORKS Nemzetközi Szabadalmi Ügyvivői Iroda Kft., 1134 Budapest, (HU)
(54) **Alumíniumoxid és az alumíniumoxidot tartalmazó szuszpenzió, és azzal bíró alumíniumoxid porózus réteg, laminált szeparátor, nemvizes elektrolitú szekunder akkumulátor és eljárás nemvizes elektrolitú szekunder akkumulátor előállítására**
(51) **H01M 50/403** (2021.01)
C01F 7/02 (2006.01)
H01M 4/13 (2010.01)
H01M 4/139 (2010.01)
H01M 4/62 (2006.01)
H01M 10/0566 (2010.01)
H01M 50/406 (2021.01)
H01M 50/431 (2021.01)
H01M 50/443 (2021.01)

H01M 50/451 (2021.01)
H01M 50/491 (2021.01)
(13) T2
(30) 2016221785 2016.11.14. JP
2017037303 2017.02.28. JP

---

(11) E061886
(21) E 20 207280
(96) EP 20200207280 2019.05.28.
(97) EP 3828993 A1 2021.06.02.
EP 3828993 B1 2023.04.19.
(73) Contemporary Amperex Technology Co., Limited, Ningde City Fujian 352100 (CN)
(72) CHEN, Sien
XU, Shoujiang
FENG, Chunyan
DAI, Xiaoshan
(74) SBGK Szabadalmi Ügyvivői Iroda, 1062 Budapest, (HU)
(54) Akkumulátormodul
(51) H01M 50/50 (2021.01)
(13) T2
(30) 201811526885 2018.12.13. CN

---

(11) E061671
(21) E 20 748389
(96) EP 20200748389 2020.01.15.
(97) EP 3920268 A1 2021.12.08.
EP 3920268 B1 2023.03.15.
(73) Contemporary Amperex Technology Co., Limited, Ningde, Fujian 352100 (CN)
(72) CHEN, Lei
XU, Shoujiang
(74) SBGK Szabadalmi Ügyvivői Iroda, 1062 Budapest, (HU)
(54) Akkumulátorcella
(51) H01M 50/593 (2021.01)
H01M 10/04 (2006.01)
H01M 50/103 (2021.01)
H01M 50/572 (2021.01)
(13) T2
(30) 201920172921 U 2019.01.31. CN

---

(11) E061689
(21) E 17 895078
(96) EP 20170895078 2017.11.01.
(97) EP 3534485 A1 2019.09.04.
EP 3534485 B1 2023.01.18.
(73) Samsung SDI Co., Ltd., Yongin-si, Gyeonggi-do 17084 (KR)
(72) LEE, Sanggu
KIM, Youn Gu
(74) Ivánka Gábor László, 1122 Budapest, (HU)
(54) Akkumulátor csomag, akkumulátor-kezelő rendszer és hozzátartozó módszer

(51) **H02J 7/00** (2006.01)
B60L 50/64 (2019.01)
G01R 1/20 (2006.01)
G01R 31/36 (2006.01)
H01M 10/42 (2006.01)
(13) **T2**
(30) 20170015182 2017.02.02. KR

---

(11) **E061793**
(21) **E 20 745486**
(96) **EP 20200745486** 2020.01.17.
(97) **EP 3792097 A1** 2021.03.17.
EP 3792097 B1 2023.04.12.
(73) Contemporary Amperex Technology Co., Limited, Fujian 352100 (CN)
(72) ZHUO, Jianwei
GUO, Zhongliang
WU, Guoxiu
LI, Qiandeng
(74) SBGK Szabadalmi Ügyvivői Iroda, 1062 Budapest, (HU)
(54) **Újratölthető akkumulátor felügyeleti rendszer, akkumulátorcsomag és elektromos jármű**
(51) **H02J 7/00** (2006.01)
B60L 3/00 (2006.01)
B60L 3/12 (2006.01)
B60L 58/18 (2019.01)
H01M 10/42 (2006.01)
H01M 10/48 (2006.01)
(13) **T2**
(30) 201910054833 2019.01.21. CN

---

(11) **E061911**
(21) **E 19 847318**
(96) **EP 20190847318** 2019.08.07.
(97) **EP 3719874 A1** 2020.10.07.
EP 3719874 B1 2023.04.12.
(73) LG Energy Solution, Ltd., Seoul 07335 (KR)
(72) KIM, Ki-Hyun
LEE, Chang-Bog
(74) Danubia Szabadalmi és Jogi Iroda Kft., 1051 Budapest, (HU)
(54) **Olvadókészülék**
(51) **H02J 7/00** (2006.01)
H01H 1/36 (2006.01)
H01H 39/00 (2006.01)
H01M 10/42 (2006.01)
H01M 50/20 (2021.01)
H01M 50/572 (2021.01)
H02J 7/34 (2006.01)
(13) **T2**
(30) 20180092537 2018.08.08. KR

---

(11) E061709
(21) E 18 821524
(96) EP 20180821524 2018.06.20.
(97) EP 3644539 A1 2020.04.29.
EP 3644539 B1 2023.03.08.
(73) Vivo Mobile Communication Co., Ltd., Dongguan, Guangdong 523860 (CN)
(72) JI, Zichao
SHEN, Xiaodong
(74) SBGK Szabadalmi Ügyvivői Iroda, 1062 Budapest, (HU)
(54) Eljárás erőforrás jelzésére, mobil terminál és bázisállomás
(51) H04L 5/00 (2006.01)
H04L 1/18 (2006.01)
H04W 72/04 (2009.01)
H04W 74/08 (2009.01)
(13) T2
(30) 201710482719 2017.06.22. CN

---

(11) E061860
(21) E 17 924137
(96) EP 20170924137 2017.09.07.
(97) EP 3627927 A1 2020.03.25.
EP 3627927 B1 2023.04.05.
(73) GUANGDONG OPPO MOBILE TELECOMMUNICATIONS CORP., LTD., Dongguan, Guangdong 523860 (CN)
(72) TANG, Hai
(74) Danubia Szabadalmi és Jogi Iroda Kft., 1051 Budapest, (HU)
(54) Információátviteli eljárás és készülék
(51) H04L 5/00 (2006.01)
H04L 1/00 (2006.01)
H04W 72/04 (2009.01)
(13) T2

---

(11) E061724
(21) E 20 197632
(96) EP 20200197632 2016.10.04.
(97) EP 3780568 A1 2021.02.17.
EP 3780568 B1 2023.01.04.
(73) Samsung Electronics Co., Ltd., Gyeonggi-do 16677 (KR)
(72) Hwang, Yong Wook
Lee, Jin Ho
Jang, Young Soo
Hwang, Jung Hyeon
Chang Young, Hwang
(74) SWORKS Nemzetközi Szabadalmi Ügyvivői Iroda Kft., 1134 Budapest, (HU)
(54) Hordozható elektronikus berendezés
(51) H04M 1/02 (2006.01)
G06F 1/16 (2006.01)
H01Q 1/24 (2006.01)
(13) T2

(30) 20150144327 2015.10.15. KR

---

(11) E061694
(21) E 21 181355
(96) EP 20210181355 2020.04.30.
(97) EP 3913901 A1 2021.11.24.
EP 3913901 B1 2022.12.14.
(73) Samsung Electronics Co., Ltd., Suwon-si, Gyeonggi-do 16677 (KR)
(72) KANG, Jaeho
LEE, Minsung
HWANG, Seunghyun
YOO, Chungkeun
KIM, Jungjin
KIM, Jongyoon
(74) SWORKS Nemzetközi Szabadalmi Ügyvivői Iroda Kft., 1134 Budapest, (HU)
(54) Forgópántszerkezetet tartalmazó elektronikus berendezés
(51) H04M 1/02 (2006.01)
G06F 1/16 (2006.01)
(13) T2
(30) 20190050282 2019.04.30. KR

---

(11) E061674
(21) E 16 717692
(96) EP 20160717692 2016.04.14.
(97) EP 3284251 A1 2016.10.20.
EP 3284251 B1 2022.12.28.
(73) Disguise Technologies Limited, London Greater London SE1 1PP (GB)
(72) NEHRU, Ashraf
(74) Ivánka Gábor László, 1122 Budapest, (HU)
(54) Egy rendszer és módszer videóadatok kezelésére
(51) H04N 7/015 (2006.01)
G09G 5/00 (2006.01)
G09G 5/36 (2006.01)
G09G 5/391 (2006.01)
G09G 5/397 (2006.01)
H04N 7/08 (2006.01)
H04N 21/2343 (2011.01)
H04N 21/2365 (2011.01)
(13) T2
(30) 201506328 2015.04.14. GB
201517475 2015.10.02. GB

---

(11) E061766
(21) E 16 188174
(96) EP 20160188174 2011.08.12.
(97) EP 3145188 A2 2017.03.22.
EP 3145188 B1 2022.12.21.
(73) M&K Holdings Inc., Seoul 06725 (KR)
(72) OH, Soo Mi

YANG, Moonock
(74) SWORKS Nemzetközi Szabadalmi Ügyvivői Iroda Kft., 1134 Budapest, (HU)
(54) Interpredikciós kódolási eljárás
(51) H04N 19/124 (2014.01)
(13) T2
(30) 20100079530 2010.08.17. KR
20110064306 2011.06.30. KR

---

(11) E061854
(21) E 21 198515
(96) EP 20210198515 2013.01.18.
(97) EP 3979643 A1 2022.04.06.
EP 3979643 B1 2023.03.08.
(73) CANON KABUSHIKI KAISHA, Tokyo 146-8501 (JP)
(72) ROSEWARNE, Christopher James
LABIOS, Alvin Edrea
(74) SBGK Szabadalmi Ügyvivői Iroda, 1062 Budapest, (HU)
(54) Eljárás, berendezés és rendszer transzformációs egység maradék együtthatóihoz a szignifikancia térkép kódolására és dekódolására
(51) H04N 19/129 (2014.01)
H04N 19/119 (2014.01)
H04N 19/176 (2014.01)
H04N 19/18 (2014.01)
H04N 19/46 (2014.01)
H04N 19/593 (2014.01)
H04N 19/60 (2014.01)
(13) T2
(30) 2012200319 2012.01.19. AU

---

(11) E061903
(21) E 21 198518
(96) EP 20210198518 2013.01.18.
(97) EP 3972248 A1 2022.03.23.
EP 3972248 B1 2023.03.22.
(73) CANON KABUSHIKI KAISHA, Tokyo 146-8501 (JP)
(72) ROSEWARNE, Christopher James
LABIOS, Alvin Edrea
(74) SBGK Szabadalmi Ügyvivői Iroda, 1062 Budapest, (HU)
(54) Eljárás, berendezés és rendszer transzformációs egység maradék együtthatóihoz a szignifikancia térkép kódolására és dekódolására
(51) H04N 19/129 (2014.01)
H04N 19/119 (2014.01)
H04N 19/176 (2014.01)
H04N 19/18 (2014.01)
H04N 19/46 (2014.01)
H04N 19/593 (2014.01)
H04N 19/60 (2014.01)
(13) T2
(30) 2012200319 2012.01.19. AU

(11) E061846
(21) E 19 820207
(96) EP 20190820207 2019.06.14.
(97) EP 3809702 A1 2021.04.21.
EP 3809702 B1 2023.04.19.
(73) LG Electronics, Inc., Seoul 07336 (KR)
(72) NAM, Junghak
(74) SBGK Szabadalmi Ügyvivői Iroda, 1062 Budapest, (HU)
(54) Eljárás és berendezés CABAC-alapú entrópiás kódoláshoz
(51) H04N 19/13 (2014.01)
H04N 19/119 (2014.01)
H04N 19/176 (2014.01)
H04N 19/96 (2014.01)
(13) T2
(30) 20180069073 2018.06.15. KR
201862692887 P 2018.07.02. US

---

(11) E061663
(21) E 21 180823
(96) EP 20210180823 2008.04.11.
(97) EP 3920538 A1 2021.12.08.
EP 3920538 B1 2023.02.22.
(73) Dolby International AB, Dublin, D02 VK60 (IE)
(72) PANDIT, Purvin Bibhas
YIN, Peng
TIAN, Dong
(74) SBGK Szabadalmi Ügyvivői Iroda, 1062 Budapest, (HU)
(54) Csempézés videó kódolásnál és dekódolásnál
(51) H04N 19/597 (2014.01)
H04N 13/00 (2006.01)
H04N 19/46 (2014.01)
H04N 19/61 (2014.01)
H04N 19/70 (2014.01)
(13) T2
(30) 923014 P 2007.04.12. US
925400 P 2007.04.20. US

---

(11) E061859
(21) E 18 184360
(96) EP 20180184360 2013.06.24.
(97) EP 3471419 A1 2019.04.17.
EP 3471419 B1 2023.03.22.
(73) Huawei Technologies Co., Ltd., Shenzhen, Guangdong 518129 (CN)
(72) DESHPANDE, Sachin G.
(74) Danubia Szabadalmi és Jogi Iroda Kft., 1051 Budapest, (HU)
(54) Graduális ideiglenes réteghozzáférésű képek videó tömörítésben
(51) H04N 19/70 (2014.01)
H04N 19/107 (2014.01)

H04N 19/187 (2014.01)
H04N 19/31 (2014.01)
H04N 19/503 (2014.01)
(13) T2
(30) 201261664140 P 2012.06.25. US

---

(11) E061853
(21) E 19 854738
(96) EP 20190854738 2019.09.02.
(97) EP 3723375 A1 2020.10.14.
EP 3723375 B1 2023.04.05.
(73) LG Electronics Inc., 07336 SEOUL (KR)
(72) KOO, Moonmo
SALEHIFAR, Mehdi
KIM, Seunghwan
LIM, Jaehyun
(74) SBGK Szabadalmi Ügyvivői Iroda, 1062 Budapest, (HU)
(54) Eljárás képjelek feldolgozására és a számítógéppel olvasható adathordozó az eljárás által generált bitfolyam tárolására
(51) H04N 19/70 (2014.01)
H04N 19/11 (2014.01)
H04N 19/593 (2014.01)
H04N 19/61 (2014.01)
(13) T2
(30) 201862726301 P 2018.09.02. US
201862727548 P 2018.09.05. US

---

(11) E061791
(21) E 20 185037
(96) EP 20200185037 2020.07.09.
(97) EP 3937522 A1 2022.01.12.
EP 3937522 B1 2023.05.03.
(73) Deutsche Telekom AG, 53113 Bonn (DE)
(72) LAUSTER, Reinhard
COLOM IKUNO, Josep
(74) SBGK Szabadalmi Ügyvivői Iroda, 1062 Budapest, (HU)
(54) Eljárás első mobil kommunikációs hálózat és második kommunikációs hálózat közötti javított kapcsolati funkcionalitás kialakítására, rendszer, mobil kommunikációs hálózat, hálózati azonosító és szám fordító funkció, program és számítógépes programtermék
(51) H04W 8/18 (2009.01)
H04W 8/26 (2009.01)
H04W 8/28 (2009.01)
H04W 36/00 (2009.01)
H04W 60/04 (2009.01)
H04W 76/11 (2018.01)
H04W 88/06 (2009.01)
H04W 92/02 (2009.01)
(13) T2

---

(11) E061771
(21) E 18 900384
(96) EP 20180900384 2018.12.27.
(97) EP 3739938 A1 2020.11.18.
EP 3739938 B1 2023.04.12.
(73) Vivo Mobile Communication Co., Ltd., Dongguan, Guangdong 523860 (CN)
(72) BAO, Wei
YANG, Xiaodong
DING, Yu
(74) SBGK Szabadalmi Ügyvivői Iroda, 1062 Budapest, (HU)
(54) Eljárás és eszköz mérési jelentéshez
(51) H04W 24/10 (2009.01)
H04W 48/12 (2009.01)
(13) T2
(30) 201810018031 2018.01.09. CN

---

(11) E061863
(21) E 19 738151
(96) EP 20190738151 2019.01.10.
(97) EP 3739949 A1 2020.11.18.
EP 3739949 B1 2023.05.10.
(73) Vivo Mobile Communication Co., Ltd., Dongguan, Guangdong 523860 (CN)
(72) SHI, Yuan
SUN, Peng
(74) SBGK Szabadalmi Ügyvivői Iroda, 1062 Budapest, (HU)
(54) Kommunikációs eljárás és hozzátartozó berendezés
(51) H04W 28/16 (2009.01)
H04B 7/0413 (2017.01)
H04B 7/0456 (2017.01)
H04L 5/00 (2006.01)
H04L 25/02 (2006.01)
H04W 48/12 (2009.01)
(13) T2
(30) 201810026261 2018.01.11. CN

---

(11) E061824
(21) E 18 845220
(96) EP 20180845220 2018.08.09.
(97) EP 3668227 A1 2020.06.17.
EP 3668227 B1 2023.04.05.
(73) Vivo Mobile Communication Co., Ltd., Dongguan, Guangdong 523860 (CN)
(72) SUN, Peng
PAN, Xueming
(74) SBGK Szabadalmi Ügyvivői Iroda, 1062 Budapest, (HU)
(54) Térbeli jellemző paraméterkészlet beállítás jelzési eljárás, felhasználói oldali eszköz és hálózati oldali eszköz
(51) H04W 72/04 (2009.01)
H04W 72/12 (2009.01)
(13) T2

(30) 201710681979 2017.08.10. CN

---

(11) E061713
(21) E 18 899205
(96) EP 20180899205 2018.01.11.
(97) EP 3739989 A1 2020.11.18.
EP 3739989 B1 2023.03.22.
(73) NTT DOCOMO, INC., Tokyo 100-6150 (JP)
(72) TAKEDA, Kazuki
NAGATA, Satoshi
(74) SBGK Szabadalmi Ügyvivői Iroda, 1062 Budapest, (HU)
(54) Terminál, rádiókommunikációs eljárás, bázisállomás és rendszer
(51) H04W 72/04 (2009.01)
H04L 5/00 (2006.01)
(13) T2

---

(11) E061869
(21) E 17 867090
(96) EP 20170867090 2017.10.31.
(97) EP 3528529 A1 2019.08.21.
EP 3528529 B1 2023.05.10.
(73) Vivo Mobile Communication Co., Ltd., Dongguan, Guangdong 523860 (CN)
(72) SHEN, Xiaodong
(74) SBGK Szabadalmi Ügyvivői Iroda, 1062 Budapest, (HU)
(54) Eljárás downlink vezérlőcsatorna észlelésére és jelzésére, terminál és hálózat oldali eszköz
(51) H04W 72/12 (2009.01)
H04L 1/00 (2006.01)
H04L 5/00 (2006.01)
H04W 52/02 (2009.01)
(13) T2
(30) 201610966563 2016.11.04. CN

---

(11) E061748
(21) E 20 179212
(96) EP 20200179212 2014.03.25.
(97) EP 3758431 A1 2020.12.30.
EP 3758431 B1 2023.02.01.
(73) Telefonaktiebolaget LM Ericsson (publ), 164 83 Stockholm (SE)
(72) SAHLIN, Henrik
Parkvall, Stefan
ANDERSSON, Håkan
FURUSKOG, Johan
NAUCLÉR, Peter
BALDEMAIR, Robert
(74) SBGK Szabadalmi Ügyvivői Iroda, 1062 Budapest, (HU)
(54) Továbbfejlesztett PRACH bekezdő jelszakasz formátum
(51) H04W 74/00 (2009.01)
H04W 72/02 (2009.01)
(13) T2

(11) E061718
(21) E 17 726218
(96) EP 20170726218 2017.05.12.
(97) EP 3454680 A2 2017.11.16.
EP 3454680 B1 2023.01.18.
(73) Nicoventures Trading Limited, London WC2R 3LA (GB)
(72) THORSEN, Mitchel
(74) SBGK Szabadalmi Ügyvivői Iroda, 1062 Budapest, (HU)
(54) Dohányzásra alkalmas anyagot hevítő berendezés
(51) H05B 3/40 (2006.01)
A24F 47/00 (2006.01)
(13) T2
(30) 201662336296 P 2016.05.13. US

---

(11) E061816
(21) E 18 711631
(96) EP 20180711631 2018.03.06.
(97) EP 3603352 A1 2018.09.27.
EP 3603352 B1 2023.03.01.
(73) Blueskytec Ltd, Wells, Somerset BA5 2LA (GB)
(72) MOBLEY, Christopher
(74) SBGK Szabadalmi Ügyvivői Iroda, 1062 Budapest, (HU)
(54) Illetéktelen hozzáférést gátló elektronikus eszköz
(51) H05K 1/02 (2006.01)
G06F 7/58 (2006.01)
G06F 21/86 (2013.01)
G09C 1/00 (2006.01)
H04L 9/08 (2006.01)
(13) T2
(30) 201704392 2017.03.20. GB

A rovat 256 darab közlést tartalmaz.

Felszólalási eljárásban módosított európai szabadalom szövege fordításának benyújtása

(11) E049054
(21) E 12 792859
(96) EP 20120792859 2012.05.25.
(97) EP 2713709 A1 2012.12.06.
EP 2713709 B1 2020.02.19.
(73) Société des Produits Nestlé S.A., 1800 Vevey (CH)
(72) TRIENER, Alexander
(74) Danubia Szabadalmi és Jogi Iroda Kft., 1051 Budapest, (HU)
(54) Rendszerek, eljárások és számítógépi programtermékek háziállat viselkedésének, egészségi állapotának és/vagy jellemzőinek megfigyelésére
(51) A01K 13/00 (2006.01)
G01G 17/08 (2006.01)
(13) T5
(30) 201161490635 P 2011.05.27. US

---

(11) E018272
(21) E 04 763576
(96) EP 20040763576 2004.07.28.
(97) EP 1651034 A2 2005.02.17.
EP 1651034 B1 2013.04.03.
(73) Elanco Tiergesundheit AG, 4058 Basel (CH)
(72) RAKOCZI, Ferenc, Jozsef
HUG, Jean-Louis
(74) SBGK Szabadalmi Ügyvivői Iroda, 1062 Budapest, (HU)
(54) Szerves vegyületek
(51) A01N 1/00 (2006.01)
(13) T5
(30) 03017131 2003.07.29. EP

---

(11) E038906
(21) E 14 789552
(96) EP 20140789552 2014.10.23.
(97) EP 3071047 A1 2015.04.30.
EP 3071047 B1 2018.04.11.
(73) Arla Foods amba, 8260 Viby J (DK)
(72) MIKKELSEN, Bente Ostergaard
BERTELSEN, Hans
FIHL, Thea
JENSEN, Torben
PEDERSEN, Henrik
HANSEN, Ulrik Toft
(74) SBGK Szabadalmi Ügyvivői Iroda, 1062 Budapest, (HU)
(54) Kazein-makropeptidet tartalmazó magas protein-tartalmú denaturált tejsavó fehérje készítmények, ezeket tartalmazó termékek és ezek alkalmazása
(51) A23J 1/20 (2006.01)
A23C 9/13 (2006.01)

A23C 21/06 (2006.01)
A23L 33/19 (2016.01)
(13) T5
(30) 201370614 2013.10.23. DK

---

(11) E048597
(21) E 12 795967
(96) EP 20120795967 2012.11.18.
(97) EP 2790681 A1 2013.05.23.
EP 2790681 B1 2020.01.22.
(73) Regeneron Pharmaceuticals, Inc., Tarrytown, NY 10591 (US)
(72) CHEN, Hunter
WALSH, Scott
(74) Pintz és Társai Szabadalmi, Védjegy és Jogi Iroda Kft., 1444 Budapest, (HU)
(54) Módszer polimerbevonatú fehérje-mikrorészecskéket tartalmazó, elnyújtott hatóanyag-kibocsátású gyógyszerészeti készítmény gyártására porlasztva szárítással
(51) A61K 9/50 (2006.01)
A61K 9/16 (2006.01)
A61K 38/17 (2006.01)
A61K 39/00 (2006.01)
A61P 27/02 (2006.01)
(13) T5
(30) 201161561525 P 2011.11.18. US

---

(11) E047699
(21) E 14 824700
(96) EP 20140824700 2014.12.17.
(97) EP 3083686 A2 2015.06.25.
EP 3083686 B1 2019.10.23.
(73) F. Hoffmann-La Roche AG, 4070 Basel (CH)
(72) KIM, Jeong
CHEUNG, Jeanne
(74) DANUBIA Szabadalmi és Jogi Iroda Kft., 1051 Budapest, (HU)
(54) Eljárások rákbetegségek kezelésére PD-1-tengelyhez kötődő antagonisták és taxánok alkalmazásával
(51) A61K 31/337 (2006.01)
A61P 35/00 (2006.01)
C07K 16/28 (2006.01)
(13) T5
(30) 201361917264 P 2013.12.17. US

---

(11) E025576
(21) E 04 787096
(96) EP 20040787096 2004.09.03.
(97) EP 1663240 A1 2005.03.10.
EP 1663240 B1 2015.04.22.
(73) Janssen Sciences Ireland Unlimited Company, Ringaskiddy, Co Cork (IE)
(72) STOFFELS, Paul
(74) SBGK Szabadalmi Ügyvivői Iroda, 1062 Budapest, (HU)
(54) Pirimidin-tartalmú NNRTI kombinációi RT inhibitorokkal

(51) **A61K 31/505** (2006.01)
A61K 31/513 (2006.01)
A61K 31/52 (2006.01)
A61P 31/18 (2006.01)
(13) **T5**
(30) 03103275 2003.09.03. EP
499771 P 2003.09.03. US
03103319 2003.09.08. EP
03103335 2003.09.10. EP
03103668 2003.10.02. EP
508486 P 2003.10.03. US

---

(11) **E035771**
(21) **E 10 730170**
(96) **EP 20100730170** 2010.07.06.
(97) **EP 2451486 A1** 2011.01.13.
EP 2451486 B1 2017.05.03.
(73) Jazz Pharmaceuticals II SAS, 69006 Lyon (FR)
(72) ABRIBAT, Thierry
(74) Danubia Szabadalmi és Jogi Iroda Kft., 1051 Budapest, (HU)
(54) **PEG-ILÁLT L-aszparagináz**
(51) **A61K 47/60** (2017.01)
A61P 35/02 (2006.01)
C12N 9/82 (2006.01)
(13) **T5**
(30) 223320 P 2009.07.06. US
PCT/EP2010/054156 2010.03.30. WO

---

(11) **E027200**
(21) **E 09 744972**
(96) **EP 20090744972** 2009.11.02.
(97) **EP 2349582 A2** 2010.05.14.
EP 2349582 B1 2015.06.03.
(73) Dürr Systems AG, 74321 Bietigheim-Bissingen (DE)
(72) FRITZ, Hans-Georg
WESSELKY, Steffen
BEYL, Timo
(74) Pintz és Társai Kft., 1085 Budapest, (HU)
(54) **Rétegezett rétegfelhordó berendezés alkatrész, különösen harangtányér, és megfelelő előállítási eljárások**
(51) **B05B 3/10** (2006.01)
B05B 5/04 (2006.01)
(13) **T5**
(30) 102008056411 2008.11.07. DE

---

(11) **E041022**
(21) **E 15 794093**
(96) **EP 20150794093** 2015.10.23.
(97) **EP 3218181 A1** 2016.05.19.
EP 3218181 B1 2018.08.29.

(73) J.H. Ziegler GmbH, 77855 Achern (DE)
(72) SCHÖNFELDER, Steffi
(74) Danubia Szabadalmi és Jogi Iroda Kft., 1051 Budapest, (HU)
(54) Textil kompozit anyag laminátum, amely nem szövött összetevőt, továbbá habanyagú összetevőt tartalmaz
(51) B32B 5/02 (2006.01)
A47C 7/24 (2006.01)
B32B 5/06 (2006.01)
B32B 5/08 (2006.01)
B32B 5/18 (2006.01)
B32B 5/22 (2006.01)
B32B 5/24 (2006.01)
B32B 7/12 (2006.01)
B60N 2/58 (2006.01)
(13) T5
(30) 102014116356 2014.11.10. DE

---

(11) E051992
(21) E 16 773854
(96) EP 20160773854 2016.03.25.
(97) EP 3277598 A1 2016.10.06.
EP 3277598 B1 2020.06.10.
(73) ThisCap Inc., Las Vegas, NV 89117 (US)
(72) Maguire, Michael
(74) Arinova Szabadalmi és Védjegy Iroda, 1122 Budapest, (HU)
(54) Kupak a tartályhoz
(51) B65D 41/34 (2006.01)
B65D 41/32 (2006.01)
B65D 55/16 (2006.01)
(13) T5
(30) 104110838 2015.04.02. TW
201514725246 2015.05.29. US

---

(11) E029524
(21) E 10 784962
(96) EP 20100784962 2010.11.25.
(97) EP 2643238 A1 2012.05.31.
EP 2643238 B1 2016.05.25.
(73) R. Faerch Plast A/S, 7500 Holstebro (DK)
(72) LYNGGAARD, Thomas
JENSEN, Flemming, Troldtoft
(74) Danubia Szabadalmi és Jogi Iroda Kft., 1051 Budapest, (HU)
(54) Tömített módon lezárt tárolóedény élelmiszerek számára
(51) B65D 77/20 (2006.01)
(13) T5

---

(11) E046443
(21) E 16 153131
(96) EP 20160153131 2011.07.08.
(97) EP 3064508 A1 2016.09.07.

EP 3064508 B1 2019.08.28.
(73) Takeda Pharmaceutical Company Limited, Osaka-shi, Osaka (JP)
(72) Grillberger, Leopold
Reiter, Manfred
Mundt, Wolfgang
(74) SBGK Szabadalmi Ügyvivői Iroda, 1062 Budapest, (HU)
(54) Eljárás rekombináns, nagy molekulasúlyú VWF előállítására sejttenyészetben
(51) C07K 14/755 (2006.01)
A61K 9/00 (2006.01)
A61K 38/00 (2006.01)
A61K 38/36 (2006.01)
A61K 38/37 (2006.01)
A61K 39/00 (2006.01)
C12N 5/00 (2006.01)
C12N 5/10 (2006.01)
C12N 9/64 (2006.01)
C12P 21/00 (2006.01)
(13) T5
(30) 362635 P 2010.07.08. US

---

(11) E026473
(21) E 10 711069
(96) EP 20100711069 2010.03.19.
(97) EP 2411408 A2 2010.09.30.
EP 2411408 B1 2015.11.25.
(73) Erasmus University Medical Center Rotterdam, 3000 DR Rotterdam (NL)
Craig, Roger Kingdon, Jubilee House Farm, Spen Moss, SmallwoodSandbach, (GB)
(72) GROSVELD, Franklin, Gerardus
JANSSENS, Richard, Wilhelm
DRABEK, Dubravka
CHEN, Tao
DE BOER, Ernie
CRAIG, Roger, Kingdon
(74) DANUBIA Szabadalmi és Jogi Iroda Kft., 1051 Budapest, (HU)
(54) Oldható, csak nehézláncot tartalmazó ellenanyag
(51) C07K 16/00 (2006.01)
C07K 16/10 (2006.01)
C07K 16/12 (2006.01)
C07K 16/28 (2006.01)
(13) T5
(30) 0905023 2009.03.24. GB

---

(11) E036141
(21) E 14 733524
(96) EP 20140733524 2014.06.18.
(97) EP 3010962 A1 2014.12.24.
EP 3010962 B1 2017.07.26.
(73) Pharmathen S.A., 15351 Pallini Attikis (GR)
(72) KARAVAS, Evangelos

KOUTRIS, Efthymios
HAITIDOU, Sotiria
MANTOURLIAS, Theofanis
PAPANIKOLAOU, Georgia
(74) Pintz és Társai Szabadalmi, Védjegy és Jogi Iroda Kft., 1444 Budapest, (HU)
(54) Szigmoid kibocsátási profillal bíró polilaktid-poliglikolid mikrorészecskék előállítása
(51) C08J 3/12 (2006.01)
A61K 9/16 (2006.01)
B01J 13/02 (2006.01)
C08J 3/14 (2006.01)
(13) T5
(30) PCT/EP2013/001821 2013.06.20. WO

---

(11) E025942
(21) E 05 014428
(96) EP 20050014428 2005.07.04.
(97) EP 1741768 A1 2007.01.10.
EP 1741768 B1 2015.07.22.
(73) Neste Oyj, 02150 Espoo (FI)
(72) Myllyoja, Jukka
Aalto, Pekka
Savolainen, Pekka
Grönqvist, Johan
PUROLA, Veli-Matti
Alopaeus, Ville
(74) dr. Molnár István, DANUBIA Szabadalmi és Jogi Iroda Kft., 1051 Budapest, (HU)
(54) Eljárás dízel üzemanyagok körébe tartozó szénhidrogének előállítására
(51) C10G 3/00 (2006.01)
C10G 45/02 (2006.01)
C10G 45/58 (2006.01)
(13) T5

---

(11) E046746
(21) E 14 154918
(96) EP 20140154918 2012.02.24.
(97) EP 2738258 A2 2014.06.04.
EP 2738258 B1 2019.09.25.
(73) Regeneron Pharmaceuticals, Inc., Tarrytown, NY 10591 (US)
(72) MACDONALD, Lynn
STEVENS, Sean
Murphy, Andrew J.
(74) Pintz és Társai Szabadalmi, Védjegy és Jogi Iroda Kft., 1444 Budapest, (HU)
(54) Adam6 egér
(51) C12N 15/85 (2006.01)
A01K 67/027 (2006.01)
C07K 16/28 (2006.01)
C07K 16/40 (2006.01)
C07K 16/46 (2006.01)
C12N 9/64 (2006.01)

(13) T5
(30) 201161446895 P 2011.02.25. US
201161497650 P 2011.06.16. US
201261595200 P 2012.02.06. US

---

(11) E046081
(21) E 12 192727
(96) EP 20120192727 2012.02.24.
(97) EP 2578688 A1 2013.04.10.
EP 2578688 B1 2019.07.24.
(73) Regeneron Pharmaceuticals, Inc., Tarrytown, NY 10591 (US)
(72) MACDONALD, Lynn
STEVENS, Sean
Murphy, Andrew J.
(74) Pintz és Társai Szabadalmi, Védjegy és Jogi Iroda Kft., 1444 Budapest, (HU)
(54) Adam6 egér
(51) C12N 15/85 (2006.01)
A01K 67/027 (2006.01)
C07K 16/28 (2006.01)
C07K 16/40 (2006.01)
C07K 16/46 (2006.01)
C12N 9/64 (2006.01)
(13) T5
(30) 201161446895 P 2011.02.25. US
201161497650 P 2011.06.16. US
201261595200 P 2012.02.06. US

---

(11) E046387
(21) E 15 835482
(96) EP 20150835482 2015.08.26.
(97) EP 3186395 A1 2016.03.03.
EP 3186395 B1 2019.09.25.
(73) The Board of Trustees of the Leland Stanford Junior University, Stanford, CA 94305-2038 (US)
(72) SHIZURU, Judith, A.
WEISKOPF, Kipp Andrew
RING, Aaron Michael
CHHABRA, Akanksha
SCHNORR, Peter
WEISSMAN Irving L.
(74) Danubia Szabadalmi és Jogi Iroda Kft., 1051 Budapest, (HU)
(54) Őssejtek beültetése őssejteket célzó hatóanyag és immunreguláló szignalizáció modulálásának kombinációjával
(51) C12Q 1/68 (2006.01)
A61K 35/28 (2006.01)
A61K 38/17 (2006.01)
A61K 39/395 (2006.01)
C07K 16/30 (2006.01)
(13) T5
(30) 201462041989 P 2014.08.26. US

(11) E046643
(21) E 15 801422
(96) EP 20150801422 2015.11.27.
(97) EP 3224376 A1 2016.06.02.
EP 3224376 B1 2019.08.07.
(73) uniQure IP B.V., 1105 BP Amsterdam (NL)
(72) LUBELSKI, Jacek
HERMENS, Wilhelmus Theodorus Johannes M. C.
(74) Danubia Szabadalmi és Jogi Iroda Kft., 1051 Budapest, (HU)
(54) DNS szennyeződések parvovirális virionokat tartalmazó készítményben
(51) C12Q 1/6869 (2018.01)
C12Q 1/6851 (2018.01)
C12Q 1/70 (2006.01)
(13) T5
(30) 14195464 2014.11.28. EP

---

(11) E042989
(21) E 15 727736
(96) EP 20150727736 2015.06.01.
(97) EP 3152442 A1 2015.12.10.
EP 3152442 B1 2018.12.12.
(73) Xylem Europe GmbH, 8200 Schaffhausen (CH)
(72) FULLEMANN, Alexander
(74) Danubia Szabadalmi és Jogi Iroda Kft., 1051 Budapest, (HU)
(54) Eljárás szivattyúelrendezés vezérlésére egy szivattyú eltömődésekor
(51) F04D 15/00 (2006.01)
F04D 7/04 (2006.01)
F04D 13/06 (2006.01)
F04D 15/02 (2006.01)
F04D 29/70 (2006.01)
(13) T5
(30) 1450673 2014.06.03. SE

---

(11) E042096
(21) E 15 158427
(96) EP 20150158427 2010.09.16.
(97) EP 2963333 A2 2016.01.06.
EP 2963333 B1 2018.12.05.
(73) Greenlux Lighting Solutions Oy, 00880 Helsinki (FI)
(72) Aikala, Lars
(54) Kertészeti LED világítási összeállítás
(51) F21K 99/00 (2010.01)
A01G 7/04 (2006.01)
H01L 25/075 (2006.01)
H01L 33/30 (2010.01)
H01L 33/50 (2010.01)
H01L 33/60 (2010.01)
(13) T5

(30) 20095967 2009.09.18. FI
243613 P 2009.09.18. US
797215 2010.06.09. US

---

(11) E043076
(21) E 09 782460
(96) EP 20090782460 2009.09.01.
(97) EP 2324542 A1 2010.03.11.
EP 2324542 B1 2018.12.05.
(73) Conductix-Wampfler GmbH, 79576 Weil am Rhein-Märkt (DE)
(72) SCHMIEDLE, Andreas
WENK, Matthias
SCHIRMEIER, Frank
(74) Danubia Szabadalmi és Jogi Iroda Kft., 1051 Budapest, (HU)
(54) Csúszóvezeték, áramszedő és csúszóvezeték-rendszer
(51) H01R 25/14 (2006.01)
H01R 41/00 (2006.01)
H02G 5/04 (2006.01)
(13) T5
(30) 102008045482 2008.09.03. DE

---

(11) E042669
(21) E 09 709049
(96) EP 20090709049 2009.01.07.
(97) EP 2243229 A2 2009.08.13.
EP 2243229 B1 2018.10.17.
(73) Nokia Technologies Oy, 02610 Espoo (FI)
(72) ROMAN, Timo, Eric
RAAF, Bernhard
CHMIEL, Mieszko
(74) Danubia Szabadalmi és Jogi Iroda Kft., 1051 Budapest, (HU)
(54) Eljárás és berendezés antennaelrendezési információ maszkolással történő átadására
(51) H04B 7/06 (2006.01)
(13) T5
(30) 25908 P 2008.02.04. US

A rovat 23 darab közlést tartalmaz.

Európai szabadalmak szövege fordítás-kijavításának közzététele

(11) E061156

(21) E 19 211356

(96) EP 20190211356 2019.11.25.

(97) EP 3825428 A1 2021.05.26.

EP 3825428 B1 2022.11.16.

(73) AMAG casting GmbH, 5282 Braunau am Inn-Ranshofen (AT)
Audi AG, 85045 Ingolstadt (DE)
Friedrich-Alexander-Universität Erlangen-Nürnberg, 91054 Erlangen (DE)

(72) HUMMEL, Marc
KOHLHEPP, Marius
MÜLLER, Robin
HÖPPEL, Heinz Werner
FRAGNER, Werner

(74) Danubia Szabadalmi és Jogi Iroda Kft., 1051 Budapest, (HU)

(54) Fröccsöntött alkatrész és eljárás annak előállítására

(51) C22C 21/02 (2006.01)
C22C 21/04 (2006.01)
C22F 1/043 (2006.01)

(13) T4

A rovat 1 darab közlést tartalmaz.

Vegyes európai szabadalmi közlemények

Jogutódlás

(11) E023586
(21) E 09 828281
(73) Harima Chemicals Group, Inc., Tokyo (JP)
(74) SBGK Szabadalmi Ügyvivői Iroda, 1062 Budapest, (HU)

---

(11) E024480
(21) E 10 774593
(73) NOVENTURE, S.L., Barcelona (ES)
(74) SBGK Szabadalmi Ügyvivői Iroda, 1062 Budapest, (HU)

---

(11) E032206
(21) E 11 748276
(73) Eisenmann GmbH, 71032 Böblingen (DE)
(74) Gödölle, Kékes, Mészáros & Szabó Szabadalmi és Védjegy Iroda, 1024 Budapest, (HU)

---

(11) E037256
(21) E 11 729401
(73) VERSALIS S.p.A., San Donato Milanese (MI) (IT)
(74) Danubia Szabadalmi és Jogi Iroda Kft., 1051 Budapest, (HU)

---

(11) E042953
(21) E 10 799017
(73) Harima Chemicals Group, Inc., Tokyo (JP)
(74) SBGK Szabadalmi Ügyvivői Iroda, 1062 Budapest, (HU)

---

(11) E043094
(21) E 08 726195
(73) U.S. Steel Tubular Products, LLC, Spring, Texas (US)

---

(11) E043792
(21) E 09 826394
(73) U.S. Steel Tubular Products, LLC, Spring, Texas (US)

---

(11) E045745
(21) E 16 716523
(73) Energy Solutions (US) LLC, Princeton, New Jersey (US)
(74) Danubia Szabadalmi és Jogi Iroda Kft., 1051 Budapest, (HU)

---

(11) E047092
(21) E 13 789530
(73) VERSALIS S.p.A., San Donato Milanese (MI) (IT)
(74) Danubia Szabadalmi és Jogi Iroda Kft., 1051 Budapest, (HU)

---

(11) E048346
(21) E 16 701544
(73) VERSALIS S.p.A., San Donato Milanese (MI) (IT)
(74) Danubia Szabadalmi és Jogi Iroda Kft., 1051 Budapest, (HU)

---

(11) E048887
(21) E 13 789275
(73) VERSALIS S.p.A., San Donato Milanese (MI) (IT)
(74) Danubia Szabadalmi és Jogi Iroda Kft., 1051 Budapest, (HU)

---

(11) E052284
(21) E 11 818714
(73) Harima Chemicals Group, Inc., Tokyo (JP)
(74) SBGK Szabadalmi Ügyvivői Iroda, 1062 Budapest, (HU)

---

(11) E053373
(21) E 16 810028
(73) Savio S.p.a., Chiusa Di San Michele (TO) (IT)
(74) SBGK Szabadalmi Ügyvivői Iroda, 1062 Budapest, (HU)

---

(11) E053787
(21) E 16 709200
(73) Energy Solutions (US) LLC, Princeton, New Jersey (US)
(74) Danubia Szabadalmi és Jogi Iroda Kft., 1051 Budapest, (HU)

---

(11) E054139
(21) E 17 200641
(73) VERSALIS S.p.A., San Donato Milanese (MI) (IT)
(74) Danubia Szabadalmi és Jogi Iroda Kft., 1051 Budapest, (HU)

---

(11) E056101
(21) E 18 174555
(73) IDEAHUB Inc., Seoul (KR)
(74) Dr. Kocsomba Nelli Ügyvédi Iroda, 1068 Budapest, (HU)

---

(11) E056938
(21) E 18 175284
(73) IDEAHUB Inc., Seoul (KR)
(74) Dr. Kocsomba Nelli Ügyvédi Iroda, 1068 Budapest, (HU)

---

(11) E056939
(21) E 18 175121
(73) IDEAHUB Inc., Seoul (KR)
(74) Dr. Kocsomba Nelli Ügyvédi Iroda, 1068 Budapest, (HU)

---

(11) E057198
(21) E 18 175478
(73) IDEAHUB Inc., Seoul (KR)
(74) Dr. Kocsomba Nelli Ügyvédi Iroda, 1068 Budapest, (HU)

---

(11) E057201
(21) E 18 175483
(73) IDEAHUB Inc., Seoul (KR)
(74) Dr. Kocsomba Nelli Ügyvédi Iroda, 1068 Budapest, (HU)

---

(11) E057221
(21) E 17 851871
(73) Oculis Operations Sárl, Lausanne (CH)

---

(11) E057945
(21) E 16 809521
(73) Savio S.p.a., Chiusa Di San Michele (TO) (IT)
(74) SBGK Szabadalmi Ügyvivői Iroda, 1062 Budapest, (HU)

A rovat 22 darab közlést tartalmaz.

Képviseleti megbízás

(21) E 09 828281
(73) Harima Chemicals Group, Inc., Tokyo (JP)
(74) SBGK Szabadalmi Ügyvivői Iroda, 1062 Budapest, (HU)

---

(21) E 10 774593
(73) NOVENTURE, S.L., Barcelona (ES)
(74) SBGK Szabadalmi Ügyvivői Iroda, 1062 Budapest, (HU)

---

(21) E 11 748276
(73) Eisenmann GmbH, 71032 Böblingen (DE)
(74) Gödölle, Kékes, Mészáros & Szabó Szabadalmi és Védjegy Iroda, 1024 Budapest, (HU)

---

(21) E 11 729401
(73) VERSALIS S.p.A., San Donato Milanese (MI) (IT)
(74) Danubia Szabadalmi és Jogi Iroda Kft., 1051 Budapest, (HU)

---

(21) E 10 799017
(73) Harima Chemicals Group, Inc., Tokyo (JP)
(74) SBGK Szabadalmi Ügyvivői Iroda, 1062 Budapest, (HU)

---

(21) E 16 716523
(73) Energy Solutions (US) LLC, Princeton, New Jersey (US)
(74) Danubia Szabadalmi és Jogi Iroda Kft., 1051 Budapest, (HU)

---

(21) E 13 789530
(73) VERSALIS S.p.A., San Donato Milanese (MI) (IT)
(74) Danubia Szabadalmi és Jogi Iroda Kft., 1051 Budapest, (HU)

---

(21) E 16 701544
(73) VERSALIS S.p.A., San Donato Milanese (MI) (IT)
(74) Danubia Szabadalmi és Jogi Iroda Kft., 1051 Budapest, (HU)

---

(21) E 13 789275
(73) VERSALIS S.p.A., San Donato Milanese (MI) (IT)
(74) Danubia Szabadalmi és Jogi Iroda Kft., 1051 Budapest, (HU)

---

(21) E 11 818714
(73) Harima Chemicals Group, Inc., Tokyo (JP)
(74) SBGK Szabadalmi Ügyvivői Iroda, 1062 Budapest, (HU)

---

(21) E 16 810028
(73) Savio S.p.a., Chiusa Di San Michele (TO) (IT)
(74) SBGK Szabadalmi Ügyvivői Iroda, 1062 Budapest, (HU)

---

(21) E 16 709200
(73) Energy Solutions (US) LLC, Princeton, New Jersey (US)
(74) Danubia Szabadalmi és Jogi Iroda Kft., 1051 Budapest, (HU)

---

(21) E 17 200641
(73) VERSALIS S.p.A., San Donato Milanese (MI) (IT)
(74) Danubia Szabadalmi és Jogi Iroda Kft., 1051 Budapest, (HU)

---

(21) E 18 174555
(73) IDEAHUB Inc., Seoul (KR)
(74) Dr. Kocsomba Nelli Ügyvédi Iroda, 1068 Budapest, (HU)

---

(21) E 18 175284
(73) IDEAHUB Inc., Seoul (KR)
(74) Dr. Kocsomba Nelli Ügyvédi Iroda, 1068 Budapest, (HU)

---

(21) E 18 175121
(73) IDEAHUB Inc., Seoul (KR)
(74) Dr. Kocsomba Nelli Ügyvédi Iroda, 1068 Budapest, (HU)

---

(21) E 18 175478
(73) IDEAHUB Inc., Seoul (KR)
(74) Dr. Kocsomba Nelli Ügyvédi Iroda, 1068 Budapest, (HU)

---

(21) E 18 175483
(73) IDEAHUB Inc., Seoul (KR)
(74) Dr. Kocsomba Nelli Ügyvédi Iroda, 1068 Budapest, (HU)

---

(21) E 16 809521
(73) Savio S.p.a., Chiusa Di San Michele (TO) (IT)
(74) SBGK Szabadalmi Ügyvivői Iroda, 1062 Budapest, (HU)

A rovat 19 darab közlést tartalmaz.

Név-, illetve címváltozás

---

(11) E013502

(21) E 11 155890
(54) Szitanyomó egység
(73) ASMPT SMT UK Limited, Weymouth (GB)

---

(11) E021556
(21) E 06 733064
(54) Azonosító dokumentum és eljárás annak előállítására
(73) IDEMIA The Netherlands B.V., 2031 CC Haarlem (NL)

---

(11) E023414
(21) E 08 712139
(54) Eljárás nagy tisztaságú prasugrelhidroklorid előállítására
(73) Daiichi Sankyo Company, Limited, Chuo-ku Tokyo 103-8426 (JP) UBE Corporation, Ube-shi, Yamaguchi 755-8633 (JP)

---

(11) E023480
(21) E 03 732633
(54) Szitanyomó egységek
(73) ASMPT SMT UK Limited, Weymouth (GB)

---

(11) E026742
(21) E 10 758728
(54) Gyógyászati készítmény glaucoma kezelésére vagy megelőzésére
(73) UBE Corporation, Ube-shi, Yamaguchi 755-8633 (JP)

---

(11) E028744
(21) E 12 772937
(54) Olvadékkészítmény mesterséges üvegszálak előállítására
(73) ROCKWOOL A/S, Hedehusene (DK)

---

(11) E028774
(21) E 06 015271
(54) Eljárás falazótéglák előállítására, valamint az eljárással előállított falazótégla
(73) ROCKWOOL A/S, Hedehusene (DK)

---

(11) E029345
(21) E 05 707326
(54) Hangelnyelő szerkezetek
(73) ROCKWOOL A/S, Hedehusene (DK)

---

(11) E029490
(21) E 12 741028
(54) Szigetelőelem lapos tetőhöz vagy lapos dőlt tetőhöz, tetőfedési rendszer lapos tetőhöz vagy lapos dőlt tetőhöz, valamint szigetelőelem gyártási eljárás
(73) ROCKWOOL A/S, Hedehusene (DK)

---

(11) E029518
(21) E 11 790997
(54) Berendezés, valamint eljárás folyamatosan mozgó lemezanyag keresztirányú hasítására
(73) ROCKWOOL A/S, Hedehusene (DK)

(11) E031024
(21) E 06 015272
(54) Eljárás falazóelemek előállítására és az eljárás előállított falazóelem rendszer
(73) ROCKWOOL A/S, Hedehusene (DK)

---

(11) E031364
(21) E 14 182162
(54) Bio kötőanyag
(73) ROCKWOOL A/S, Hedehusene (DK)

---

(11) E033750
(21) E 13 167099
(54) Nyomó szita egység
(73) ASMPT SMT UK Limited, Weymouth (GB)

---

(11) E033991
(21) E 07 741221
(54) Eljárás nagytisztaságú prasugrel hidroklorid előállítására
(73) Daiichi Sankyo Company, Limited, Chuo-ku Tokyo 103-8426 (JP) UBE Corporation, Ube-shi, Yamaguchi 755-8633 (JP)

---

(11) E034017
(21) E 11 749410
(54) Készítmények magkezelésre
(73) Biotalys NV, Gent (BE)

---

(11) E036251
(21) E 11 748954
(54) Kitinféle poliszacharid antigént kötő fehérjék
(73) Biotalys NV, Gent (BE)

---

(11) E036578
(21) E 11 769866
(54) Antimikrobiális fehérje
(73) CEV, S.A., Cantanhede (PT)

---

(11) E038637
(21) E 11 748095
(54) Eljárás a diaril-tiohidantoin és a diaril-hidantoin vegyületek szintetizálására
(73) Medivation Prostate Therapeutics LLC, New York (US)

---

(11) E039067
(21) E 13 737812
(54) Jármű váz és eljárás jármű építésére
(73) Gordon Murray Technologies Limited, Shalford, Surrey GU4 8EP (GB)

---

(11) E039626
(21) E 15 720578
(54) Homlokzatszerkezet
(73) ROCKWOOL A/S, Hedehusene (DK)

(11) E039826
(21) E 15 735692
(54) Jármű és vázszerkezet
(73) Gordon Murray Technologies Limited, Shalford, Surrey GU4 8EP (GB)

---

(11) E040783
(21) E 14 812513
(54) Jármű és vázszerkezet
(73) Gordon Murray Technologies Limited, Shalford, Surrey GU4 8EP (GB)

---

(11) E041575
(21) E 14 860894
(54) Elektrolitikusan felhordott réz fólia és elektromos alkatrész, valamint elem, ami tartalmazza azt
(73) LOTTE ENERGY MATERIALS CORPORATION, Iksan-si, Jeollabuk-do 570-998 (KR)

---

(11) E042839
(21) E 09 721163
(54) Piridilaminoecetsav vegyületek
(73) UBE Corporation, Ube-shi Yamaguchi 755-8633 (JP)

---

(11) E043115
(21) E 15 765955
(54) Elektrolitikus rézfólia, és áramgyűjtő, negatív elektród, és ezeket tartalmazó lítium akkumulátor
(73) LOTTE ENERGY MATERIALS CORPORATION, Jeollabuk-do 570-998 (KR)

---

(11) E043561
(21) E 15 764123
(54) Elektrolitikus rézfólia, és áramgyűjtő, negatív elektród, és ezeket tartalmazó lítium akkumulátor
(73) LOTTE ENERGY MATERIALS CORPORATION, Iksan-si, Jeollabuk-do 570-998 (KR)

---

(11) E043946
(21) E 15 733406
(54) Járműváz szerkezet
(73) Gordon Murray Technologies Limited, Shalford, Surrey GU4 8EP (GB)

---

(11) E045585
(21) E 16 725997
(54) Megnövelt biológiai hozzáférhetőséggel rendelkező Alvocidib gyógyszer-előanyagok
(73) Sumitomo Pharma Oncology, Inc., Marlborough, MA (US)

---

(11) E046639
(21) E 12 715371
(54) Eljárások mesterséges üvegszálak előállítására
(73) ROCKWOOL A/S, Hedehusene (DK)

---

(11) E048626
(21) E 11 746486
(54) Hőszigetelő elem épülethomlokzatok szigetelésére, hőszigetelt kompozit rendszer, valamint eljárás hőszigetelő kompozit rendszer előállítására

(73) ROCKWOOL A/S, Hedehusene (DK)

---

(11) E050580
(21) E 15 839519
(54) 6-((6,7-dimetoxikinazolin-4-il)oxi)-N,2-dimetilbenzofurán-3-karboxamid kristályos formái
(73) HUTCHMED Limited, Shanghai 201203 (CN)

---

(11) E050748
(21) E 14 766184
(54) Csomagoló- és/vagy szállítóegység
(73) ROCKWOOL A/S, Hedehusene (DK)

---

(11) E052973
(21) E 16 897307
(54) Erősítő szálak visszanyerése szálakkal megerősített kompozitokból
(73) Vartega Inc., Denver, CO 80221-6655 (US)

---

(11) E055051
(21) E 18 153287
(54) Eljárás diaril-tiohidantoin és diaril-hidantoin vegyületek szintézisére
(73) Medivation Prostate Therapeutics LLC, New York (US)

---

(11) E058174
(21) E 15 785072
(54) Por, elektród, és ezt a port tartalmazó akkumulátor
(73) Umicore, 1000 Brussels (BE) Resonac Corporation, Tokyo 105-8518 (JP)

---

(11) E058329
(21) E 19 700505
(54) Előre meghatározott görbületű épületszerkezeti panel és eljárás ilyen panel gyártására
(73) ROCKWOOL A/S, Hedehusene (DK)

---

(11) E059265
(21) E 15 731854
(54) Gépjármű felfüggesztés
(73) Gordon Murray Technologies Limited, Shalford, Surrey GU4 8EP (GB)

---

(11) E062337
(21) E 17 857525
(54) Távtartó keret összeállítás
(73) GED Integrated Solutions, Inc., Solon, Ohio (US)

A rovat 38 darab közlést tartalmaz.

Határozat kijavítása, kicserélése

---

(11) E058090
(21) E 18 000873
(73) API-Additives for Paper Industry GmbH, 5162 Obertrum am See (AT)

(74) Danubia Szabadalmi és Jogi Iroda Kft., 1051 Budapest, (HU)

A rovat 1 darab közlést tartalmaz.

KIEGÉSZÍTŐ OLTALMI TANÚSÍTVÁNYRA VONATKOZÓ KÖZLEMÉNYEK

Tájékoztatás kiegészítő oltalmi tanúsítványra vonatkozó bejelentésekről

(21) S 23 00022
(22) 2023.06.20.
(71) Takeda Vaccines, Inc. , 02139 Cambridge , 75 Sidney Street (US)
The Government of The United States of America as represented by The Secretary of The Department of Health and Human Services, 30341 Atlanta, 4770 Buford Highway, Technology Transfer Office (K79) (US)
(95) Dengue tetravalens vakcina (élő, legyengített): Dengue-vírus 1-es szerotípus (élő, legyengített), ahol a szerotípus-specifikus felszíni fehérjék génjei a 2-es típusú dengue-vírus gerincébe vannak beépítve; Dengue-vírus 2-es szerotípus (élő, legyengített); Dengue vírus 3-as szerotípus (élő, legyengített), ahol a szerotípus-specifikus felszíni fehérjék génjei a 2-es típusú dengue-vírus gerincébe vannak beépítve; Dengue vírus 4-es szerotípus (élő, legyengített), ahol a szerotípus-specifikus felszíni fehérjék génjei a 2-es típusú dengue-vírus gerincébe vannak beépítve kombinációja
Termék típusa: Gyógyszer
(68) HU E061507
(54) Készítmények és eljárások vakcinák dengue vírus kiméra-konstrukcióihoz
(92) EU/1/22/1699 2022.12.05
Engedélyezett termék neve: Odenga
(74) DANUBIA Szabadalmi és Jogi Iroda Kft., 1051 Budapest, Bajcsy-Zsilinszky út 16. (HU)

---

(21) S 23 00023
(22) 2023.07.11.
(71) WYETH LLC, 10001-2192 New York, NY, 66 Hudson Boulevard East (US)
(95) Neratinib
Termék típusa: Gyógyszer
(68) HU E061640
(54) Gyógykezelési rendszer mellrákhoz neratinib alkalmazásával
(92) EU/1/18/1311 2018.09.04
Engedélyezett termék neve: Nerlynx
(74) SBGK Szabadalmi Ügyvivői Iroda, 1062 Budapest, Andrássy út 113. (HU)

---

(21) S 23 00024
(22) 2023.07.25.
(71) uniQure biopharma B.V., 1105 BP Amsterdam, Paasheuvelweg 25a (NL)
(95) Entranakogén-dezaparvovek (humán IX-es véralvadási faktor gén kodon-optimalizált Padua származékát tartalmazó adeno-asszociált vírusvektor B típusú hemofília kezelésére)
Termék típusa: Gyógyszer
(68) HU E061345
(54) IX-es faktor polipeptid mutáns, alkalmazásai és eljárás előállítására
(92) EU/1/22/1715 2023.02.23
Engedélyezett termék neve: Hemgenix-Etranakogén dezaparvovek
(74) SBGK Szabadalmi Ügyvivői Iroda, 1062 Budapest, Andrássy út 113. (HU)

---

(21) S 23 00025
(22) 2023.08.10.
(71) Bristol-Myers Squibb Company , 08543 Princeton, Route 206 and Province Line Road (US)

(95) Deukravacitinib vagy gyógyászatilag elfogadható sója
Termék típusa: Gyógyszer

(68) HU E041750

(54) Amidszubsztituált heterociklikus vegyületek mint IL-12, IL-23 és/vagy IFN-ALFA modulátorai

(92) EU/1/23/1718 2023.03.27
Engedélyezett termék neve: SOTYKTU

(74) Danubia Szabadalmi és Jogi Iroda Kft., 1051 Budapest, Bajcsy-Zsilinszky út 16. (HU)

A rovat 4 darab közlést tartalmaz.

Megadott kiegészítő oltalmi tanúsítványok

(11) S000675
(21) S 23 00007
(22) 2023.02.09.
(73) Alnylam Pharmaceuticals, Inc., MA 02142 Cambridge (US)
(95) Vutriszirán
Termék típusa: Gyógyszer
(68) HU E051998
(54) Transztiretin (TTR) iRNS készítmények és eljárások azok alkalmazása TTR-asszociált betegségek kezelésére vagy megelőzésére
(92) EU/1/22/1681 2022.09.16
Engedélyezett termék neve: Amvuttra - vutriszirán
(24) 2036.07.29
(94) 2037.09.16
(74) SBGK Szabadalmi Ügyvivői Iroda, 1062 Budapest, Andrássy út 113. (HU)

---

(11) S000676
(21) S 22 00032
(22) 2022.07.07.
(73) Rotalec IP Holdings LLC, 94304 Palo Alto (US)
(95) Daunorubicin és citarabin kombinációja
Termék típusa: Gyógyszer
(68) HU E058334
(54) Rögzített gyógyszerarányok hematopoietikus rákok és proliferatív rendellenességek kezelésére
(92) EU/1/18/1308 2018.08.27
Engedélyezett termék neve: Vyxeos - daunorubicin/citarabin
(24) 2028.02.16
(94) 2033.02.15
(74) DANUBIA Szabadalmi és Jogi Iroda Kft., 1051 Budapest, Bajcsy-Zsilinszky út 16. (HU)

---

(11) S000677
(21) S 22 00018
(22) 2022.05.10.
(73) Laboratorios Leon Farma SA, 24008 Leon (ES)
(95) Drospirenon
Termék típusa: Gyógyszer
(68) HU E058176
(54) Drospirenont tartalmazó gyógyszerkészítmény, fogamzásgátlóként történő alkalmazásra
(92) OGYI-T-23612/01-02 2019.11.07
Engedélyezett termék neve: Slinda 4 mg filmtabletta
(93) EU MTnr. 61678 2019.10.22
Engedélyezett termék neve: Slinda-drospirenon
(24) 2031.06.29
(94) 2034.10.22
(74) SBGK Szabadalmi Ügyvivői Iroda, 1062 Budapest, Andrássy út 113. (HU)

A rovat 3 darab közlést tartalmaz.

Megadást megelőzően megszüntetett eljárások

Elutasítás

(21) S 16 00004

(71) Ono Pharmaceutical Co., Ltd., 541-8526 Osaka, 1-5, Doshomachi 2-chome, Chuo-ku, Osaka-shi (JP)
Honjo, Tasuku, 606-0001 Kyoto, 19-4, Ohsagi-cho, Iwakura, Sakyo-ku Kyoto-shi (JP)

(95) Pembrolizumab
Termék típusa: Gyógyszer

(68) HU E009801

(54) Immunpotenciáló készítmények

(92) EU/1/15/1024 2015.07.21
Engedélyezett termék neve: KEYTRUDA

A rovat 1 darab közlést tartalmaz.

Tájékoztatás kiegészítő oltalmi tanúsítvány időtartamának meghosszabbítása iránti kérelmekről

(11) S000249
(21) S 15 00024
(22) 2015.04.20.
(73) ELI LILLY AND COMPANY, IN 46285 Indianapolis, Lilly Corporate Center (US)
(95) Dulaglutid
Termék típusa: Gyógyszer
(68) HU E012929
(54) GLP-1 analóg fúziós proteinek
(92) EU/1/14/956 2014.11.25
Engedélyezett termék neve: Trulicity - dulaglutide
(74) SBGK Szabadalmi Ügyvivői Iroda, 1062 Budapest, Andrássy út 113. (HU)
(98) 2023.07.24.

---

(11) S000259
(21) S 13 00014
(22) 2013.04.24.
(73) Bristol-Myers Squibb Holdings Ireland Unlimited Company, 6312 Steinhausen, Hinterbergstrasse 16 (CH)
(95) Apixaban vagy gyógyszerészetileg elfogadható sója
Termék típusa: Gyógyszer
(68) HU 228195
(54) Pirazolo-piridin gyűrűt tartalmazó laktámok és származékaik, valamint az ezeket tartalmazó Xa faktor gátlására szolgáló gyógyszerkészítmények
(92) EU/1/11/691/001-005 2011.05.20
Engedélyezett termék neve: Eliquis - apixaban
(74) SBGK Szabadalmi Ügyvivői Iroda, 1062 Budapest, Andrássy út 113. (HU)
(98) 2023.08.01.

---

(11) S000363
(21) S 15 00066
(22) 2015.12.15.
(73) Honjo, Tasuku, 606-0001 Kyoto, 19-4, Ohsagi-cho, Iwakura, Sakyo-ku Kyoto-shi (JP)
Ono Pharmaceutical Co., Ltd., 541-8526 Osaka, 1-5, Doshomachi 2-chome, Chuo-ku, Osaka-shi (JP)
(95) Nivolumab
Termék típusa: Gyógyszer
(68) HU E009801
(54) Immunpotenciáló készítmények
(92) EU/1/15/1014 (C(2015)4299) 2015.06.24
Engedélyezett termék neve: OPDIVO - nivolumab
(74) SBGK Szabadalmi Ügyvivői Iroda, 1062 Budapest, Andrássy út 113. (HU)
(98) 2023.07.24.

---

(11) S000366
(21) S 15 00067
(22) 2015.12.15.
(73) E.R. Squibb & Sons, L.L.C., 08540 Princeton, New Jersey, Route 206 & Province Line Road (US)
Ono Pharmaceutical Co., Ltd., 541-8526 Osaka, 1-5, Doshomachi 2-chome, Chuo-ku, Osaka-shi (JP)
(95) Nivolumab

Termék típusa: Gyógyszer

(68) HU E019088

(54) Humán monoklonális ellenanyagok a Programozott Halál-1 (PD-1) számára és eljárás rák kezelésére, PD-1-ellenanyagoknak egymagukban vagy más immunoterapeutikumokkal kombinációban való alkalmazásával

(92) EU/1/15/1014 (C(2015)4299) 2015.06.24
Engedélyezett termék neve: OPDIVO - nivolumab

(74) SBGK Szabadalmi Ügyvivői Iroda, 1062 Budapest, Andrássy út 113. (HU)

(98) 2023.07.18.

---

(11) S000603

(21) S 16 00021

(22) 2016.05.13.

(73) Exelixis, Inc., Alameda, CA 94502, 1851 Harbor Bay Parkway (US)

(95) Kobimetinib, adott esetben gyógyászatilag elfogadható sók vagy szolvátok formájában, különösen a kobimetinib-hemifumarát
Termék típusa: Gyógyszer

(68) HU E011554

(54) MEK inhibitorok és módszerek azok felhasználására

(92) EU/1/15/1048 2015.11.24
Engedélyezett termék neve: Cotellic - kobimetinib

(74) Danubia Szabadalmi és Jogi Iroda Kft., 1051 Budapest, Bajcsy-Zsilinszky út 16. (HU)

(98) 2023.05.08.

A rovat 5 darab közlést tartalmaz.

Kiegészítő oltalmi tanúsítványok időtartam meghosszabbításának megadása

(11) S000254
(98) 2015.12.02.
2015.12.02.
2015.12.02.
2022.08.01.
2022.11.30.
2022.11.30.
2023.02.23.
(73) Merck Sharp & Dohme LLC, 07065 Rahway, New Jersey (US)
(95) HPV 45 L1 protein
Termék típusa: Gyógyszer
(68) HU E006472
(54) HPV 45 L1 optimalizált expresszáltatása élesztőben
(92) EU/1/15/1007 2015.06.12
Engedélyezett termék neve: Gardasil 9 - Humán papillómavírus 9 valens vakcina (Rekombináns, adszorbeált)
(24) 2024.09.25
(94) 2030.03.24
(74) Danubia Szabadalmi és Jogi Iroda Kft., 1051 Budapest, Bajcsy-Zsilinszky út 16. (HU)

---

(11) S000255
(98) 2015.12.02.
2015.12.02.
2015.12.02.
2022.08.01.
2022.11.30.
2022.11.30.
2023.02.23.
(73) Merck Sharp & Dohme LLC, 07065 Rahway, New Jersey (US)
(95) HPV 58 L1 protein
Termék típusa: Gyógyszer
(68) HU E007751
(54) HPV58 L1 optimalizált expressziója élesztőben
(92) EU/1/15/1007 2015.06.12
Engedélyezett termék neve: Gardasil 9 - Humán papillómavírus 9 valens vakcina (Rekombináns, adszorbeált)
(24) 2024.11.11
(94) 2030.05.10
(74) Danubia Szabadalmi és Jogi Iroda Kft., 1051 Budapest, Bajcsy-Zsilinszky út 16. (HU)

---

(11) S000264
(98) 2015.12.02.
2015.12.04.
2015.12.02.
2022.08.01.
2022.11.30.
2022.11.30.
2023.02.23.

(73) Merck Sharp & Dohme LLC, 07065 Rahway, New Jersey (US)
(95) HPV 52 L1 protein
Termék típusa: Gyógyszer
(68) HU E008083
(54) HPV 52 L1 optimalizált expresszáltatása élesztőben
(92) EU/1/15/1007 2015.06.12
Engedélyezett termék neve: Gardasil 9 - Humán papillómavírus 9 valens vakcina (Rekombináns, adszorbeált)
(24) 2025.03.19
(94) 2030.09.18
(74) Danubia Szabadalmi és Jogi Iroda Kft., 1051 Budapest, Bajcsy-Zsilinszky út 16. (HU)

---

(11) S000286
(98) 2015.12.01.
2015.12.03.
2015.12.03.
2015.12.01.
2022.11.30.
2022.11.30.
2023.02.23.
(73) GlaxoSmithKline Biologicals S.A., 1330 Rixensart (BE)
(95) HPV L1 VLP 16+18+52
Termék típusa: Gyógyszer
(68) HU E016157
(54) A HPV16 és HPV18 és a HPV 31, 45 vagy 52 közül legalább egy másik HPV típus elleni vakcina
(92) EU/1/15/1007 2015.06.12
Engedélyezett termék neve: Gardasil 9 - Humán papillómavírus 9 valens vakcina (Rekombináns, adszorbeált)
(24) 2025.06.15
(94) 2030.12.12
(74) DANUBIA Szabadalmi és Jogi Iroda Kft., 1368 Budapest 5, Pf. 198. (HU)

---

(11) S000287
(98) 2015.12.01.
2015.12.01.
2015.12.03.
2015.12.01.
2022.11.30.
2022.11.30.
2023.02.23.
(73) GlaxoSmithKline Biologicals S.A., 1330 Rixensart (BE)
(95) HPV L1 VLP 16+18+45
Termék típusa: Gyógyszer
(68) HU E016157
(54) A HPV16 és HPV18 és a HPV 31, 45 vagy 52 közül legalább egy másik HPV típus elleni vakcina
(92) EU/1/15/1007 2015.06.12
Engedélyezett termék neve: Gardasil 9 - Humán papillómavírus 9 valens vakcina (Rekombináns, adszorbeált)
(24) 2025.06.15
(94) 2030.12.12
(74) DANUBIA Szabadalmi és Jogi Iroda Kft., 1368 Budapest 5, Pf. 198. (HU)

---

(11) S000491

(98) 2018.03.07.
2018.03.07.
2018.03.07.
2023.04.18.
2023.04.18.

(73) Regeneron Pharmaceuticals, Inc., 10591-6707 Tarrytown, New York (US)

(95) Dupilumab
Termék típusa: Gyógyszer

(68) HU E019117

(54) Nagy affinitású humán ellenanyagok a humán interleukin-4 receptorok ellen

(92) EU/1/17/1229 2017.09.28
Engedélyezett termék neve: Dupixent - dupilumab

(24) 2029.10.28

(94) 2033.03.28

(74) SBGK Szabadalmi Ügyvivői Iroda, 1062 Budapest, Andrássy út 113. (HU)

A rovat 6 darab közlést tartalmaz.

NÖVÉNYFAJTA-OLTALMI KÖZLEMÉNYEK

Növényfajta-oltalmi bejelentések közzététele

(21) F 22 00001

(22) 2022.02.24.

(13) A2

(71) Agrártudományi Kutatóközpont, 2462 Martonvásár, Brunszvik u. 2. (HU)

(72) dr. Marton L. Csaba 35%, 2462 Martonvásár, Malom út 5/B (HU)
dr. Pintér János 20%, 1012 Budapest, Logodi u. 19/a I. em. 4. (HU)
dr. Berzy Tamás 15%, 2462 Martonvásár, Jókai u. 68. (HU)
dr. Spitkó Tamás 12%, 1119 Budapest, Csurgói u. 22-32. D ép. 1. lph. 2. em. 26/a. (HU)
dr. Szőke Csaba 12%, 2030 Érd, Margit u. 1. (HU)
Tóthné Dr. Zsubori Zsuzsanna 6%, 2462 Martonvásár, Vörösmarty u. 1. (HU)

(53) HMV5512

(54) Kukorica, Zea mays L.

(55)

1. ábra

---

(21) F 22 00002

(22) 2022.02.24.

(13) A2

(71) Agrártudományi Kutatóközpont, 2462 Martonvásár, Brunszvik u. 2. (HU)

(72) dr. Marton L. Csaba 35%, 2462 Martonvásár, Malom út 5/B (HU)
dr. Pintér János 20%, 1012 Budapest, Logodi u. 19/a I. em. 4. (HU)
dr. Berzy Tamás 15%, 2462 Martonvásár, Jókai u. 68. (HU)
dr. Spitkó Tamás 12%, 1119 Budapest, Csurgói u. 22-32. D ép. 1. lph. 2. em. 26/a. (HU)
dr. Szőke Csaba 12%, 2030 Érd, Margit u. 1. (HU)
Tóthné Dr. Zsubori Zsuzsanna 6%, 2462 Martonvásár, Vörösmarty u. 1. (HU)

(53) HMV5445

(54) Kukorica, Zea mays L.

(55)

1. ábra

(21) F 22 00003

(22) 2022.02.24.

(13) A2

(71) Agrártudományi Kutatóközpont, 2462 Martonvásár, Brunszvik u. 2. (HU)

(72) dr. Marton L. Csaba 35%, 2462 Martonvásár, Malom út 5/B (HU)
dr. Pintér János 20%, 1012 Budapest, Logodi u. 19/a I. em. 4. (HU)
dr. Berzy Tamás 15%, 2462 Martonvásár, Jókai u. 68. (HU)
dr. Spitkó Tamás 12%, 1119 Budapest, Csurgói u. 22-32. D ép. 1. lph. 2. em. 26/a. (HU)
dr. Szőke Csaba 12%, 2030 Érd, Margit u. 1. (HU)
Tóthné Dr. Zsubori Zsuzsanna 6%, 2462 Martonvásár, Vörösmarty u. 1. (HU)

(53) HMV5388

(54) Kukorica, Zea mays L.

(55)

1. ábra

---

(21) F 22 00004

(22) 2022.02.24.

(13) A2

(71) Agrártudományi Kutatóközpont, 2462 Martonvásár, Brunszvik u. 2. (HU)

(72) dr. Marton L. Csaba 35%, 2462 Martonvásár, Malom út 5/B (HU)
dr. Pintér János 20%, 1012 Budapest, Logodi u. 19/a I. em. 4. (HU)
dr. Berzy Tamás 15%, 2462 Martonvásár, Jókai u. 68. (HU)
dr. Spitkó Tamás 12%, 1119 Budapest, Csurgói u. 22-32. D ép. 1. lph. 2. em. 26/a. (HU)
dr. Szőke Csaba 12%, 2030 Érd, Margit u. 1. (HU)
Tóthné Dr. Zsubori Zsuzsanna 6%, 2462 Martonvásár, Vörösmarty u. 1. (HU)

(53) HMV5370

(54) Kukorica, Zea mays L.

(55)

1. ábra

---

(21) F 22 00005

(22) 2022.02.24.

(13) A2

(71) Agrártudományi Kutatóközpont, 2462 Martonvásár, Brunszvik u. 2. (HU)

(72) dr. Marton L. Csaba 35%, 2462 Martonvásár, Malom út 5/B (HU)

dr. Pintér János 20%, 1012 Budapest, Logodi u. 19/a I. em. 4. (HU)
dr. Berzy Tamás 15%, 2462 Martonvásár, Jókai u. 68. (HU)
dr. Spitkó Tamás 12%, 1119 Budapest, Csurgói u. 22-32. D ép. 1. lph. 2. em. 26/a. (HU)
dr. Szőke Csaba 12%, 2030 Érd, Margit u. 1. (HU)
Tóthné Dr. Zsubori Zsuzsanna 6%, 2462 Martonvásár, Vörösmarty u. 1. (HU)

(53) HMV5348

(54) Kukorica, Zea mays L.

(55)

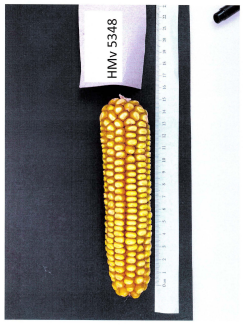

1. ábra

---

(21) F 22 00006

(22) 2022.02.24.

(13) A2

(71) Agrártudományi Kutatóközpont, 2462 Martonvásár, Brunszvik u. 2. (HU)

(72) dr. Marton L. Csaba 35%, 2462 Martonvásár, Malom út 5/B (HU)
dr. Pintér János 20%, 1012 Budapest, Logodi u. 19/a I. em. 4. (HU)
dr. Berzy Tamás 15%, 2462 Martonvásár, Jókai u. 68. (HU)
dr. Spitkó Tamás 12%, 1119 Budapest, Csurgói u. 22-32. D ép. 1. lph. 2. em. 26/a. (HU)
dr. Szőke Csaba 12%, 2030 Érd, Margit u. 1. (HU)
Tóthné Dr. Zsubori Zsuzsanna 6%, 2462 Martonvásár, Vörösmarty u. 1. (HU)

(53) HMV5340

(54) Kukorica, Zea mays L.

(55)

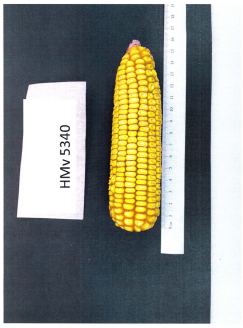

1. ábra

---

(21) F 23 00002

(22) 2023.03.24.

(13) A2

(71) Gabonakutató Nonprofit Közhasznú Kft., 6726 Szeged, Alsó-kikötő sor 9. (HU)

(72) Dr. Mihály Róbert 40%, 6754 Újszentiván, Nováki-tó u. 22. (HU)
dr. Bóna Lajos 20%, 6726 Szeged, Lövölde út 109. (HU)
Dr. Palágyi András 10%, 6726 Szeged, Alsó Kikötő sor 10/B. (HU)
Purgel Szandra 10%, 6630 Mindszent, Csokonai u. 6. (HU)

Bán Andrásné 10%, 6771 Szeged, Törökkanizsa u. 30. (HU)
Becsey Magdolna 10%, 6722 Szeged, Boldogasszony sugárút 48. (HU)

(53) GK Rodeó

(54) Őszi árpa, Hordeum Vulgare L.

(74) Dr. Varga Péter, 6721 Szeged, Madách utca 19. (HU)

(55)

1. ábra

---

(21) F 23 00003

(22) 2023.03.24.

(13) A2

(71) Gabonakutató Nonprofit Közhasznú Kft., 6726 Szeged, Alsó-kikötő sor 9. (HU)

(72) Dr. Pauk János 30%, 6726 Szeged, Anna utca 4. (HU)
Dr. Cseuz László 20%, 6771 Szeged, Bánya utca 14. (HU)
Dr. Lantos Csaba 15%, 6725 Szeged, Szentháromság utca 75/B. 4. em. 12. (HU)
Dr. Papp Mária 10%, 6726 Szeged, Alsó-kikötő sor 10. (HU)
dr. Beke Béla 10%, 6726 Szeged, Fő fasor 182. (HU)
Óvári Judit 10%, 6771 Szeged, Máté utca 16. (HU)
Pugris Tamás 5%, 6772 Deszk, Rákóczi utca 20. (HU)

(53) GK Szatmár

(54) Búza, Triticum aestivum L.

(74) Dr. Varga Péter, 6721 Szeged, Madách utca 19. (HU)

(55)

1. ábra

---

(21) F 23 00004

(22) 2023.03.24.

(13) A2

(71) Gabonakutató Nonprofit Közhasznú Kft., 6726 Szeged, Alsó-kikötő sor 9. (HU)

(72) Dr. Pauk János 30%, 6726 Szeged, Anna utca 4. (HU)
Dr. Cseuz László 20%, 6771 Szeged, Bánya utca 14. (HU)
Dr. Lantos Csaba 15%, 6725 Szeged, Szentháromság utca 75/B. 4. em. 12. (HU)
Dr. Papp Mária 10%, 6726 Szeged, Alsó-kikötő sor 10. (HU)
dr. Beke Béla 10%, 6726 Szeged, Fő fasor 182. (HU)

Óvári Judit 10%, 6771 Szeged, Máté utca 16. (HU)

Pugris Tamás 5%, 6772 Deszk, Rákóczi utca 20. (HU)

(53) GK Hortobágy

(54) Búza, Triticum aestivum L.

(74) Dr. Varga Péter, 6721 Szeged, Madách utca 19. (HU)

(55)

1. ábra

A rovat 9 darab közlést tartalmaz.

HASZNÁLATI MINTA KÖZLEMÉNYEK

Megadott használati mintaoltalmak

A. SZEKCIÓ - KÖZSZÜKSÉGLETI CIKKEK

(51) A01G 25/00 (2006.01)
(11) 0005639 2023.06.21.
(21) U 23 00012
(22) 2023.01.20.
(73) T-Markt Eszközök Kft., Pomáz (HU)
(72) Tóth Csaba, Pomáz, (HU)
(54) Elrendezés növénykultúrák víztakarékos, deficites öntözéséhez
(74) Pintz és Társai Kft., Budapest
(57)
Elrendezés növénykultúrák víztakarékos, deficites öntözéséhez, amely adatgyűjtő egységet (2) tartalmaz, az adatgyűjtő egység antennával (1) van összekapcsolva, az adatgyűjtő egység (2) csapadékmérő szervvel (3) van összekötve, az antenna (1) adótorony (15) útján adatfeldolgozó felhő szerverrel (13) áll vezeték nélküli kapcsolatban, azzal jellemezve, hogy talajban, hagyma (10) vagy gyökérzet (16) zónájában legalább két vízmennyiségmérő szerv (5, 7, 9) és legalább egy tenziométer (6, 8) van elhelyezve, a vízmennyiségmérő szerv (5, 7, 9) és a tenziométer (6, 8) pedig az adatgyűjtő egységgel (2) van összeköttetésben.

1. ábra

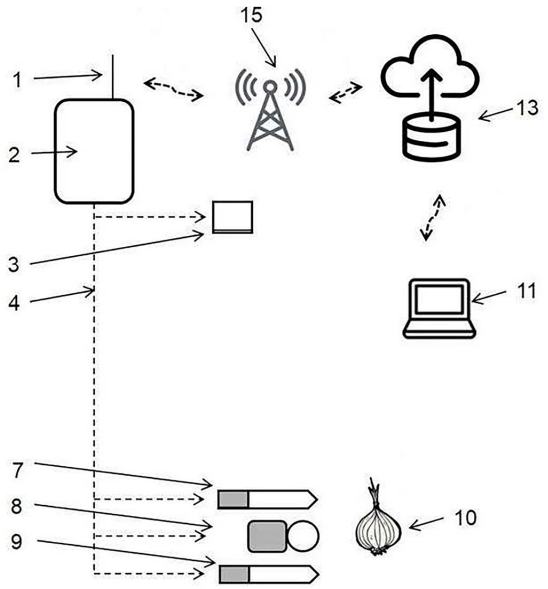

(51) A01K 87/06 (2006.01)
(11) 0005642 2023.06.22.
(21) U 23 00017
(22) 2023.01.24.
(73) Energofish Kft., Budapest (HU)
(72) Karcsai Dávid, Budapest, (HU)
(54) Adapter horgászbottartóhoz
(74) SBGK Szabadalmi Ügyvivői Iroda, Budapest
(57)
Adapter (I) horgászbottartó rögzítésére, különösen stéges és csónakos horgászathoz, azzal jellemezve, hogy a

horgászbot bottartóját (2) befogadó csöve (3), a cső alsó, a bottartóval (2) ellentétes végéhez csatlakozó talpeleme (5), a talpelembe (5) csatlakozó, részben menettel (16) ellátott rögzítőrúdja (6), a rögzítő rúd (6) alsó részében lévő furatba (17) csatlakozó íves kialakítású stiftje (7) van, valamint a csöve (3) a bottartót (2) a csőben (3) rögzítő, a cső (3) tengelyére merőleges furatába (9) helyezett marokcsavarral (4) van ellátva.
Adapter (1) horgászbottartó rögzítésére, különösen stéges és csónakos horgászathoz, azzal jellemezve, hogy a horgászbot bottartóját (2) befogadó csöve (3), a cső alsó, a bottartóval (2) ellentétes végéhez csatlakozó talpeleme (5), a talpelembe (5) csatlakozó, részben menettel (16) ellátott rögzítőrúdja (6), a rögzítő rúd (6) alsó részében lévő furatba (17) csatlakozó íves kialakítású stiftje (7) van, valamint a csöve (3) a bottartót (2) a csőben (3) rögzítő, a cső (3) tengelyére merőleges furatába (9) helyezett marokcsavarral (4) van ellátva.

1. ábra

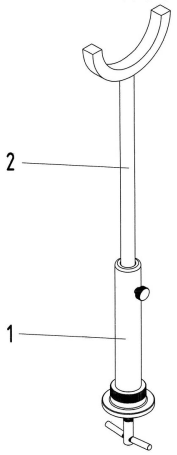

(51) **A47B 83/00** (2006.01)
A47B 85/00 (2006.01)
B60P 3/32 (2006.01)
B60P 3/34 (2006.01)
(11) **0005632** 2023.06.05.
(21) **U 22 00149**
(22) **2022.10.04.**
(73) Schön Design Kft., Budakalász (HU)
(72) Schön Orsolya 34%, Kesztőlc, (HU)
Schön Ferenc 33%, Kesztölc, (HU)
André László Sándor 33%, Budapest, (HU)
(54) **Multifunkciós bútor**
(74) Kiss János József egyéni szabadalmi ügyvivő, Budapest
(57)
Multifunkciós bútor, amelynek felső ágya (1), felső ágykerete (3), felső ágykereten (3) matraca (4), alsó ágya (2), alsó ágyon (2) matraca (19), lehajtható asztallappal (18) és lehajtható asztal konzolokkal (25, 26) szerelt asztala (13), emelőszerkezete (41), fixáló szerkezete (66) van, azzal jellemezve, hogy
- a felső ágyhoz (1), alsó ágyhoz (2) és asztalhoz (13) hátfal (5, 6) csatlakozik, a hátfalakhoz (5, 6) sínek (7, 8) vannak rögzítve, amely sínekhez (7, 8) a felső ágy (1) kapcsolódik;
- az alsó ágynak (2) mozgó egysége (20) és fix egysége (21) van, a fix egységen (21), sínek (23, 31), görgők (32 és 24), valamint végállás érzékelővel szerelt lineáris tolómotorok varrnak (22, 30);
- a felső ágyhoz (1) drótkötelek (9, 10, 11 és 12) csatlakoznak, amelyek csigákkal (44, 45, 46, 47, 48) vízszintes irányba vannak fordítva, majd további csigákkal (49, 50, 51, 52, 53, 54, 55, 56) az emelőszerkezetbe (41) vannak vezetve;
- az emelőszerkezetben (41) sínek (57, 58), emelőlap (59), az emelőlapon elhelyezett csiga (60), az emelőlaphoz (59) kapcsolt rögzítő rúd (64), drótköteleket (9, 10, 11 és 12) rögzítő rögzítései pontja (63) és fixáló szerkezet (66) van;
- a rögzítő rúdon (64) furatok (65) vannak és a rögzítő rúd a fixáló szerkezeten (66) át van vezetve, amely fixáló

szerkezetnek (66) tengellyel (70) megvezetett nyelve (69), a nyelven a furatokba (65) illeszkedő csapja (71) és a nyelvhez (69) kapcsolódó rugója (72), bowden rögzítője (73) és a nyelvhez (69) kapcsolódó bowdene (67) van.

1. ábra

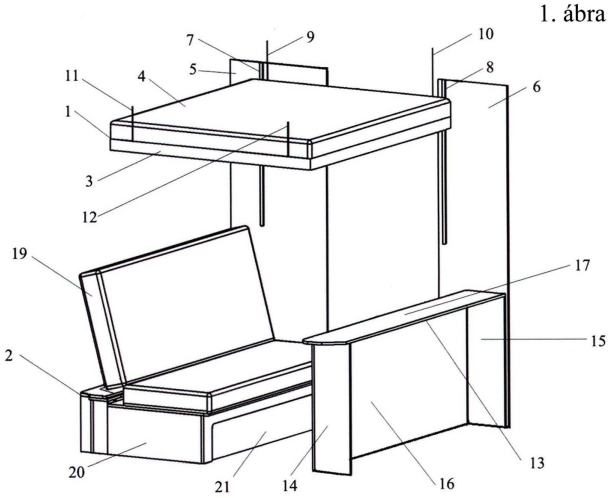

(51) **A61L 2/18** (2006.01)
A61L 2/24 (2006.01)
B60S 3/04 (2006.01)
(11) **0005634** 2023.06.09.
(21) **U 23 00028**
(22) **2023.02.02.**
(73) MouldTech Systems Korlátolt Felelősségű Társaság, Zalaegerszeg (HU)
(72) Fendrik Ármin Gyula, Bonyhád, (HU)
(54) **Gépjármű fertőtlenítő kapu**
(74) Szabó Ügyvédi Iroda, Zalaegerszeg
(57)

Gépjármű fertőtlenítő kapu (1) gépjárművek befogadására alkalmas vázzal (V) és a gépjárművek külső felületének fertőtlenítését végző fertőtlenítő rendszerrel, azzal jellemezve, hogy a fertőtlenítő rendszer egy csővezeték (CS) által összekötött tartály egységből (TE), a tartály egységben (TE) található folyadékot a csővezetékben (CS) szállító szivattyú egységből (SZE) és a csővezetéken (CS) keresztül érkező folyadék porlasztását végző legalább egy porlasztó egységből (PE) áll.

2. ábra

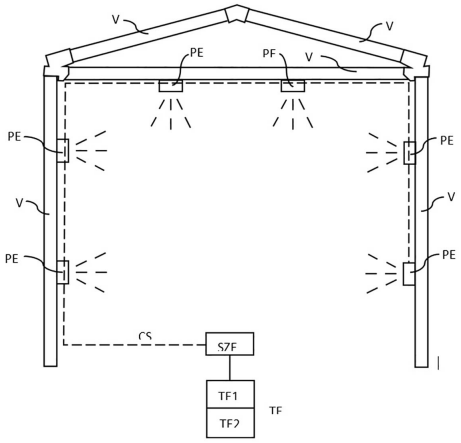

(51) **A61L 2/18** (2006.01)

A61L 2/16 (2006.01)
A61L 2/24 (2006.01)
A61L 2/26 (2006.01)

(11) 0005635 2023.06.09.

(21) U 23 00027

(22) 2023.02.02.

(73) MouldTech Systems Korlátolt Felelősségű Társaság, Zalaegerszeg (HU)

(72) Fendrik Ármin Gyula, Bonyhád, (HU)

(54) Személyi fertőtlenítő kapu

(74) Szabó Ügyvédi Iroda, Zalaegerszeg

(57)

Személyi fertőtlenítő kapu (1), mely rendelkezik egy vázzal (V) és egy fertőtlenítő rendszerrel (F), azzal jellemezve, hogy a fertőtlenítő rendszer (F) egy csővezeték (CS) által összekötött tartály egységből (TE), a tartály egységben (TE) található folyadékot a csővezetékben (CS) szállító szivattyú egységből (SZE) és a csővezetéken (CS) keresztül érkező folyadék porlasztását végző legalább egy porlasztó egységből (PE) áll.

1. ábra

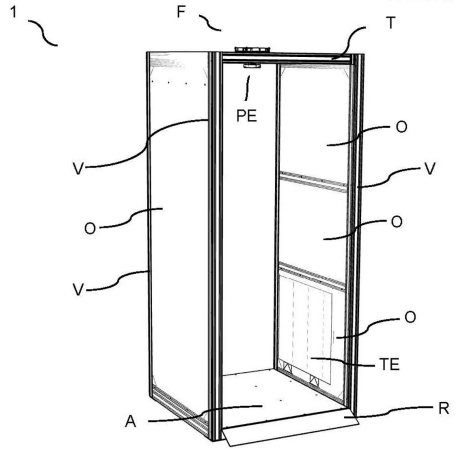

---

(51) A61L 2/22 (2006.01)
A61L 2/24 (2006.01)
A61L 2/26 (2006.01)

(11) 0005636 2023.06.09.

(21) U 23 00025

(22) 2023.02.20.

(73) MouldTech Systems Korlátolt Felelősségű Társaság, Zalaegerszeg (HU)

(72) Fendrik Ármin Gyula, Bonyhád, (HU)

(54) Kézi fertőtlenítő berendezés

(74) Szabó Ügyvédi Iroda, Zalaegerszeg

(57)

Kézi fertőtlenítő berendezés (1), amely rendelkezik egy házzal (H) és egy fertőtlenítő rendszerrel, azzal jellemezve, hogy a fertőtlenítő rendszer egy csővezeték (CS) által összekötött tartály egységből (TE), a tartály egységben (TE) található folyadékot a csővezetékben (CS) szállító szivattyúból (SZ) és a csővezetéken (CS) keresztül érkező folyadék porlasztását végző legalább egy porlasztó egységből (PE) áll.

2. ábra

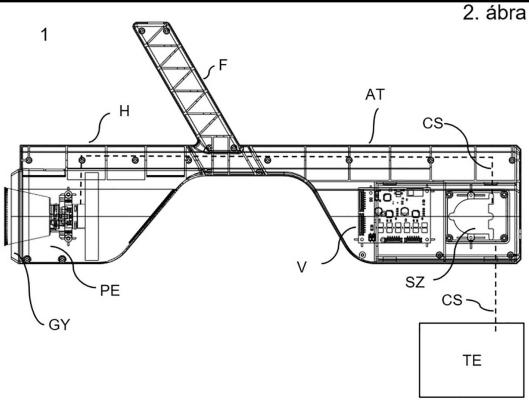

(51) A61L 15/44 (2006.01)

(11) 0005645 2023.06.23.

(21) U 22 00196

(22) 2022.12.16.

(73) UgrinPack-Erdősi Kft., Leányvár (HU)

(72) Ugrin András, Piliscsaba, (HU)

(54) Fertőzés- és gyulladáscsökkentő bevonattal ellátott textilalapú vérzéscsillapító kötszer gyártó berendezés

(74) Kiss János József, Budapest

(57)

Impregnált kötszer gyártó berendezés, amelynek vázszerkezete (1), tekercstartó rúdból (2.1), rögzítő karimából (2.2) és tekercsfékből álló tekercstartója (2); tartályt (17), szivattyút (18) tartalmazó impregnálója (3); rudas szállítószalagból (29), a rudas szállítószalaghoz (29) csatlakozó hajtóműből (32), terelő hengerekből (30, 31), vezérlő szekrényből (25), légbefúvó egységből (26), fűtőszálakból (24), belső lemezburkolatból (23) és lemezburkolatból (22) álló szárító alagútja (21); valamint oldalsó merevítőkből (33.1), az oldalsó merevítők (33.1) között elhelyezett terelő hengerből (33.2), behúzó hengerpárból (33.3), a behúzó hengerpárhoz (33.3) csatlakozó hajtóműből (33.6), tekercselő hengerből (33.4), és a tekercselő hengerhez (33.4) csatlakozó mágneskuplunggal szerelt hajtóműből (33.7) álló tekercselője (33) van, azzal jellemezve, hogy:

- az impregnáló (3) henger rögzítő lemezeket (4) tartalmaz, és a henger rögzítő lemezek (4) között elfordíthatóan csapágyazott terelő hengerek (6, 7) és átadó henger (9) van;
- a henger rögzítő lemezek (4) felső részén henger szorítónyomás szabályozók (5) vannak, amely henger szorítónyomás szabályozók (5) függőleges irányban elhelyezett síneket (5.1), a síneket (5.1) összekapcsoló kereszttartókat (5.3), a sínek (5.1) között hengerrögzítőket (5.2), a kereszttartókon (5.3) menetesen keresztül vezetett magasság állítókat (5.4) tartalmaznak és az hengerrögzítők (5.2) között elforgathatóan csapágyazva impregnáló henger (8) van;
- a henger szorítónyomás szabályozók (5) sínjei (5.1) között, a terelő hengerekkel (6, 7) párhuzamosan terelő rudak (12, 13) vannak;
- az impregnáló (3) tartályához (17) és szivattyújához (18) csővezeték (16), a csővezetékhez (16) csőcsonk (18) csatlakozik;
- az impregnáló (3) alsó részén összefolyó (14) van;
- az impregnálón (3) állítható szórásképű fúvóka (39) van, ami tömlővel (38) egy nyomástartályhoz (37) van kapcsolva;
- az átadó hengerhez (9) és az impregnáló hengerhez (8) hajtáskapcsolatban álló fogaskerekek (19) csatlakoznak, a fogaskerékhez (19) hajtómű (20) van kapcsolva;
- a szárító alagút (21) belső lemezburkolatán (23) oldalsó perforáció (27), felső perforáció (36) és alsó perforáció (28) van.

3. ábra

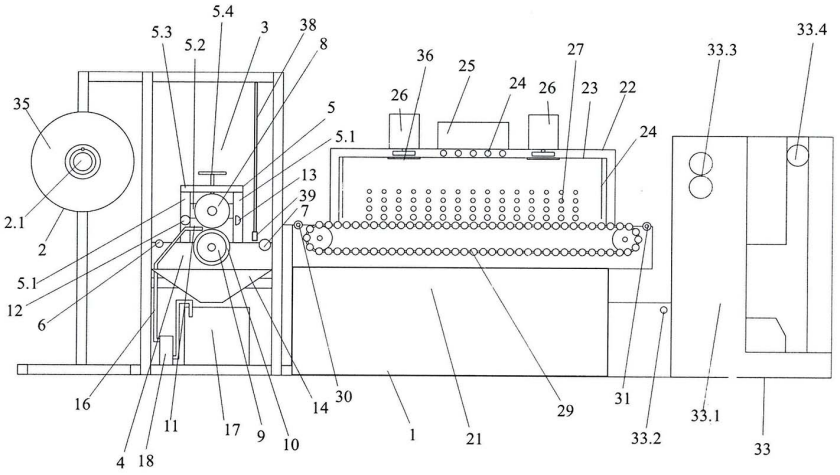

B. SZEKCIÓ - IPARI MŰVELETEK ÁLTALÁBAN ÉS SZÁLLÍTÁS

(51) B25H 1/20 (2006.01)

(11) 0005641 2023.06.22.

(21) U 23 00042

(22) 2023.03.08.

(73) Unitech Industries Kft., Soltvadkert (HU)

(72) Kiss Barnabás István, Soltvadkert, (HU)

(54) Robotállvány

(74) Kiss Szabadalmi és Védjegy Iroda Kft., Budapest

(57)

Robotállvány, amelynek övlemeze (1), az övlemez (1) tetején hegesztéssel rögzített felső csatlakozólemeze (2), az övlemez (1) alján hegesztéssel rögzített alsó csatlakozólemeze (3), a felső csatlakozólemezen (2) és az alsó csatlakozólemezen (3) rögzítő furatai (4) és kábel átvezetése (7) van, azzal jellemezve, hogy az övlemez (1) legalább egyik oldala szerelőlemezként (1.1) van kialakítva és az övlemez (1) legalább egyik oldalából kialakított szerelőlemez (1.1) a robotállvány belsejébe van süllyesztve; a robotállvány felső részén a felső csatlakozólemez (2) alatt, az övlemez (1) oldalain felső rögzítő felületek (5) varrnak elhelyezve; a robotállvány alsó részén az alsó csatlakozólemez (3) alatt, az övlemez (1) oldalain alsó rögzítő felületek (6) vannak elhelyezve; és a szerelőlemez (1.1), a felső rögzítő felületek (5) és az alsó rögzítő felületek (6) rögzítő furatokkal (4) vannak kiegészítve.

1. ábra

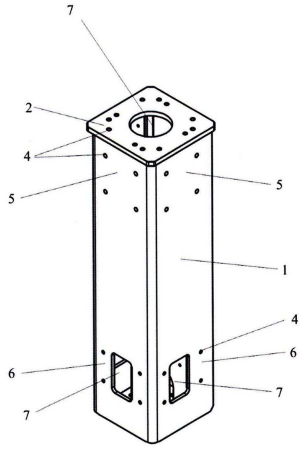

(51) B26F 1/24 (2006.01)
(11) 0005637 2023.06.13.
(21) U 23 00002
(22) 2021.12.23.
(67) P2100453 2021.12.23. HU
(73) PRO-FORM Kft, Ecser (HU)
(72) Mihályfi Árpád, Budapest, (HU)
Helmajer László, Veresegyház, (HU)
Jutasi Gábor, Budaörs, (HU)
(54) Szerkezet lemez lyukasztására
(74) ERKEL ANDRÁS, BUDAPEST
(57)
Szerkezet drén lemez (3) lyukasztására, ahol a szerkezet lyukasztó szerszámot (4), foglal magában, azzal jellemezve, hogy a szerkezet egy lyukasztó tüske alsó tartólapot (7) és lyukasztó tüske felső tartólapot (6), szerszámlapot (8), szerszámvédő lapot (9) lyukasztó elemek sokaságát tartalmazza, ahol a lyukasztó elem egy lyukasztó tüske (5), ami a következőképpen van elrendezve: egy szerszámvédő lapra (9) szerszámlap (8) van elhelyezve, melyre lyukasztó tüske alsó tartólap (7) és lyukasztó tüske felső tartólap (6) van elrendezve, ahol a lyukasztó tüske felső tartólapra (6) merőlegesen legalább egy lyukasztó tüske (5) van elhelyezve.

1. ábra

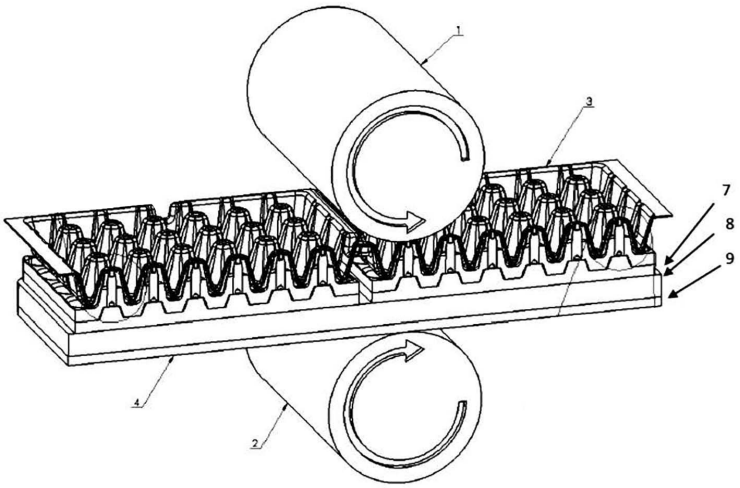

E. SZEKCIÓ - HELYHEZ KÖTÖTT LÉTESÍTMÉNYEK

(51) E04C 3/00 (2006.01)
E04C 3/06 (2006.01)
(11) 0005644 2023.06.22.
(21) U 23 00016
(22) 2023.01.24.
(73) Orha Művek Zrt., Nyíregyháza (HU)
(72) Orha József, Nyíregyháza, (HU)
(54) Acélszerkezeti kapcsolat két, I-szelvényű tartó csatlakoztatására
(74) Danubia Szabadalmi és Jogi Iroda Kft., Budapest
(57)
Acélszerkezeti kapcsolat két, I-szelvényű tartó csatlakoztatására, amelyek egyenként két, egymással párhuzamos övlemezből (4, 5, 6, 7), valamint az övlemezek (4, 5, 6, 7) között elrendezett gerinclemezből (3, 8) vannak kialakítva, és ahol a tartók csavarkötéssel (13) vannak egymáshoz rögzítve, azzal jellemezve, hogy az egyes

tartók egyik övlemezének (4, 6) végszakasza (9, 11) mentén kivágás van kialakítva, és a csavarkötéssel az egymásra fektetett gerinclemez (3, 8) felületek (3f, 8f) vannak egymáshoz rögzítve.

2. ábra

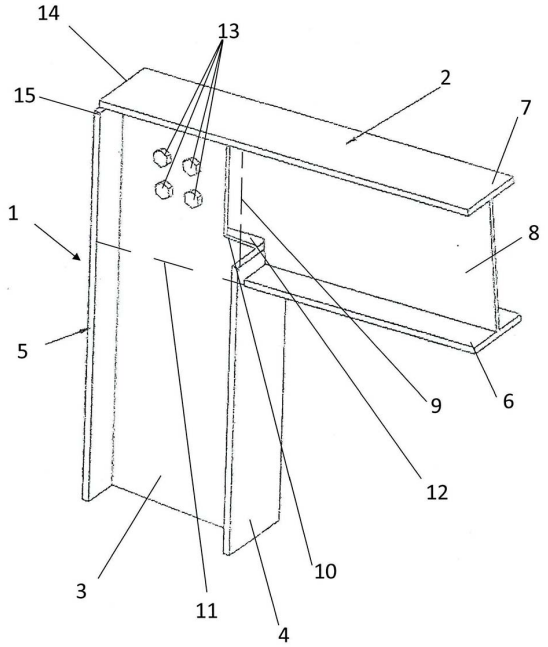

F. SZEKCIÓ - MECHANIKA, VILÁGÍTÁS, FŰTÉS

(51) F16B 7/04 (2006.01)

(11) 0005647 2023.07.05.

(21) U 23 00093

(22) 2023.06.05.

(73) Zsíros Zsolt, Dány (HU)

(72) Zsíros Zsolt, Dány, (HU)

(54) Összekötőidom üreges profilelemekhez

(74) DANUBIA Szabadalmi és Jogi Iroda Kft., Budapest

(57)

Összekötőidom (4) üreges profilelemekhez (1), amelynek középrésze és legalább két összekötőeleme van, ahol az összekötőelemek az összekapcsolandó üreges profilelemek (1) hossztengelyével egyező irányban nyúlnak el a középrésztől, azzal jellemezve, hogy

az összekötőelemek összekötőszárakként (5) vannak kialakítva,

a középrészt együttesen az összekötőszáraknak (5) a profilelemek (1) végétől távolabbi végtartományai alkotják,

az összekötőszárak (5) a profilelemek (1) végétől távolabbi végtartományaikon keresztül összeköttetésben állnak egymással,

az összekötőszáraknak (5) egy a profilelemek (1) végétől távolabbi tartománya (11) az összekapcsolandó profilelemek (1) profilos alakjával azonos profilalakú és az összekapcsolandó profilelemek (1) befoglaló méretével azonos méretű,

mindegyik összekötőszár (5) összekapcsolandó profilelemek (1) befoglaló méretével azonos méretű tartományának (11) folytatásaként kialakított, a profilelemek (1) végéhez közelebbi tartománya (12) egy összekapcsolandó profilelem (1) legalább egy üregébe (3) illeszkedően bedugaszolható legalább egy kapcsolónyúlványt (8) tartalmaz,

mindegyik összekötőszárban (5) az összekötőszár (S) teljes hosszában a legalább egy kapcsolónyúlvánnyal (8) párhuzamosan húzódó központi átmenő csatorna (9) van kiképezve.

1. ábra

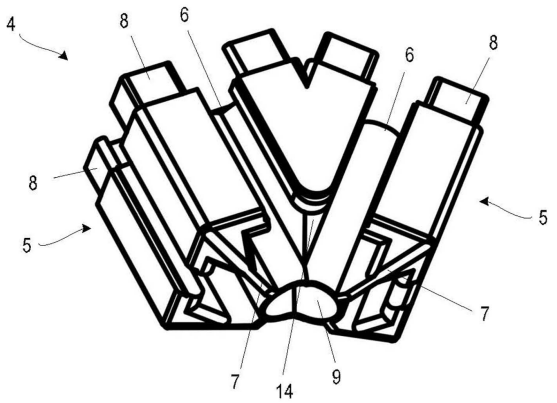

(51) F21S 4/00 (2006.01)

(11) 0005638 2023.06.21.

(21) U 21 00043

(22) 2021.03.17.

(73) BUFFALO Logistic Group Kft., Újlengyel (HU)

(72) Balogh Péter, Szerencs, (HU)

(54) Jégcsapfény

(74) EMRI-PATENT Iparjogvédelmi Kft., Debrecen

(57)

Jégcsapfény, amelynek váltakozó áramú betápláló vezetékkel, külső tápegységgel, tápfeszültség bemenettel ellátott elektromos tartóvezetéke van, amelyre háromféle hosszúságú LEDes egységek vannak egymás után felfűzve, a LEDes egységeken LED csíkok vannak rögzítve, azzal jellemezve, hogy a LEDes egységek (5, 6, 7) alumínium lemezből elkészített tartói (1) szabályos háromszög alapú egyenes hasábok, melyeknek felső vége sík kialakítású zárófelülettel (13) fedett, alsó vége háromszög alapú háromoldalú gúla kialakítású, amely gúlának az alap és oldalélei egyforma méretűek, és a háromszög alapú egyenes hasáb oldallapjai és a gúla oldallapjai LED csíkokkal (2) fedettek.

1. ábra

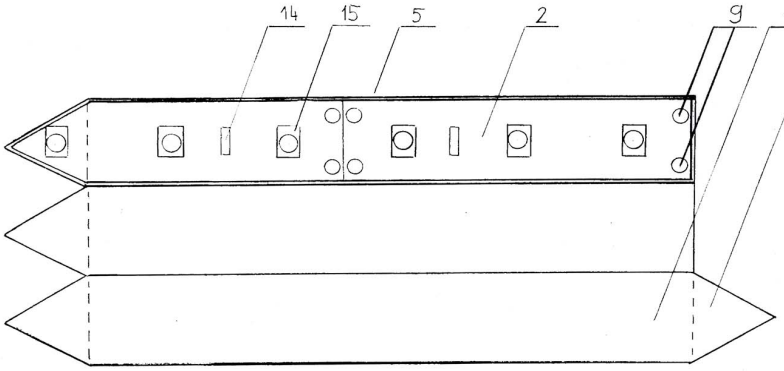

(51) F41G 3/00 (2006.01)

(11) 0005643 2023.06.22.

(21) U 21 00167

(22) 2021.09.16.

(73) Sörös Zsolt, Fót (HU)

(72) Sörös Zsolt, Fót, (HU)

(54) Fegyverazonosító, záró és adminisztrációs rendszer

(74) KACSUKPATENT Európai Szabadalmi és Védjegy Iroda Kft., Budapest

(57)

Fegyverazonosító, zároló és adminisztrációs rendszer, amely fegyverbe épített, vagy a fegyver felületére szerelt, egyedi azonosító kóddal rendelkező RFID kapszulával rendelkezik, azzal jellemezve, hogy
- a fegyverhez való illetéktelen hozzáférést gátoló elektro-mechanikus fegyverzárat (5),
- a fegyverzárat (5) működtető elektronikus vezérlő egységet (9),
- a vezérlő egységgel (9) elektronikusan összekapcsolt és az RFID kapszula egyedi azonosító kódjának, valamint felhasználói azonosító kiolvasására való elektronikus olvasó egységet (1), valamint
- a vezérlő egységgel (9) adatkapcsolatban álló és a vezérlő egységet (9) irányító szerver egységet (3) tartalmaz, amely szerver egységen (3) az RFID kapszula egyedi azonosító kódjához, valamint a felhasználói azonosítóhoz rendelt információkat tartalmazó adatbázis (2) van eltárolva.

1. ábra

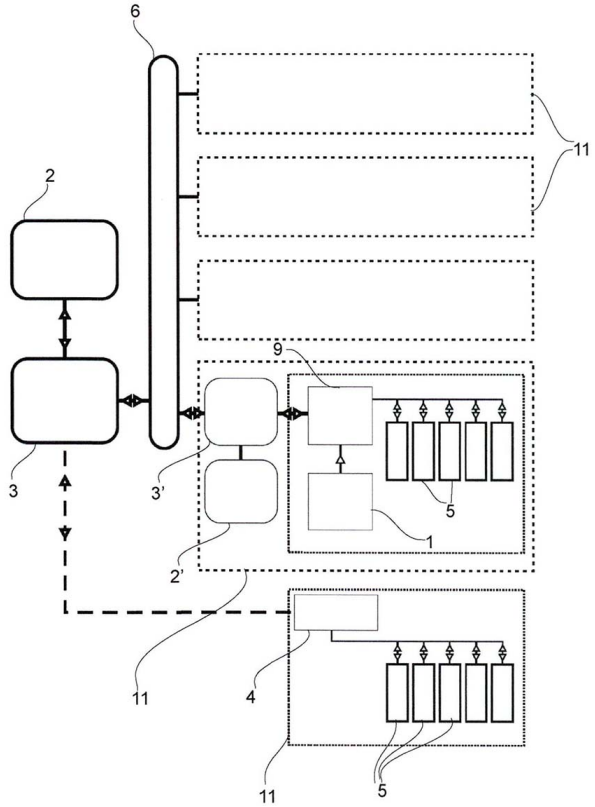

(51) **F41G 3/26** (2006.01)
G09B 9/00 (2006.01)
(11) **0005640** 2023.06.21.
(21) **U 22 00119**
(22) **2022.08.24.**
(73) Belme Attila, Érd (HU)
(72) Belme Attila, Érd, (HU)
(54) **Reaktív lövészetet tanító eszköz**

(57)

A reaktív lövészet tanító eszköz, amelyre jellemző, hogy a lőtéren elhelyezett vezérlő (4) a központi eleme; ehhez kapcsolódik digitálisan a lövéshang érzékelésére alkalmas mikrofon (1); és a számítástechnikában megszokott módon VGA vagy HDMI kapcsolódással a projektor (2); és nagy sebességű digitális módon a találat detektálására alkalmas kamera (5); a célfelületként is használható vászon (3) a projektor (2) és a kamera (5) előtt helyezkedik el.

1. ábra

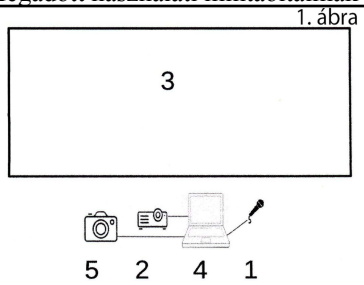

G. SZEKCIÓ - FIZIKA

(51) **G01B 17/00** (2006.01)
E02D 33/00 (2006.01)
G08B 21/00 (2006.01)
(11) **0005646** 2023.07.04.
(21) **U 22 00143**
(22) **2022.09.26.**
(73) GEOVIL Kft., Szentendre (HU)
(72) Dr. Horváth Tibor, Szentendre, (HU)
Dr. Horváth-Kálmán Eszter , Szentendre, (HU)
(54) **Integrált monitoring rendszer**
(74) Gödölle, Kékes, Mészáros & Szabó Szabadalmi és Védjegy Iroda, Budapest
(57)

Integrált monitoring rendszer, amely első megfigyelési terület (11) és második megfigyelési terület (12) monitorozására szolgál, és a rendszer tartalmaz
- az első megfigyelési területen (11) elrendezett első szenzorcsoportot (31), amely első szenzorcsoport (31) egy vagy több szenzort tartalmaz, és mindegyik szenzorhoz riasztási jelszint van hozzárendelve,
- a második megfigyelési területen (12) elrendezett második szenzorcsoportot (32), amely második szenzorcsoport (32) egy vagy több szenzort tartalmaz, és mindegyik szenzorhoz riasztási jelszint van hozzárendelve,
- az egyes szenzorok szenzorjelének (40) fogadására kialakított központi feldolgozó és kiértékelő egységet (10), amely az első szenzorcsoporttal (31) és a második szenzorcsoporttal (32) kommunikációs kapcsolatban van, azzal jellemezve, hogy tartalmaz továbbá
- az első megfigyelési területhez rendelt (11) első döntéshozó egységet (11a), amely a központi feldolgozó és kiértékelő egységgel (10) kommunikációs kapcsolatban van,
- a második megfigyelési területhez rendelt (12) második döntéshozó egységet (12a), amely a központi feldolgozó és kiértékelő egységgel (10) kommunikációs kapcsolatban van, valamint
- riasztási szintet meghaladó szenzorjel (40) fogadása esetén előre meghatározott intézkedési terv szerint az egyik megfigyelési terület döntéshozó egysége részére riasztás (41) és a másik megfigyelési terület döntéshozó egysége részére a riasztásról (41) szóló riasztási értesítés (42) küldésére szolgáló intézkedési egységet, amely a központi feldolgozó és kiértékelő egységben (10) van kialakítva.

1. ábra

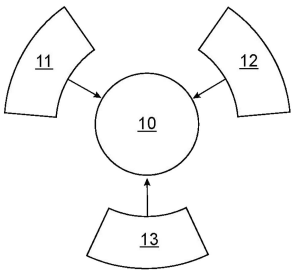

A rovat 15 darab közlést tartalmaz.

Használati mintaoltalom megszűnése és újra érvénybe helyezése

Használati mintaoltalom megszűnése díjfizetés hiányában

(11) 004505
(21) U 14 00242
(54) Zuhany adapter

(11) 004560
(21) U 14 00257
(54) Zuhanásgátló támasztólétra

(11) 004627
(21) U 15 00224
(54) Világítási elrendezés tárgyak megvilágítására

(11) 004904
(21) U 15 00195
(54) Szélturbinás tápegység

(11) 005171
(21) U 19 00169
(54) Betakarító adapter

A rovat 5 darab közlést tartalmaz.

Használati mintaoltalom újra érvénybe helyezése

(11) 005421
(21) U 21 00146
(54) Burkolólap szintező felhajtható kapuval

A rovat 1 darab közlést tartalmaz.

Vegyes használati mintaoltalmi közlemények

Jogutódlás

(11) 005395
(21) U 20 00209
(73) Jüllich Márk József, Székesfehérvár (HU)
(74) Danubia Szabadalmi és Jogi Iroda Kft., Budapest, (HU)

A rovat 1 darab közlést tartalmaz.

FORMATERVEZÉSI MINTAOLTALMI KÖZLEMÉNYEK

Megadott formatervezési mintaoltalmak

06. OSZTÁLY - BÚTOROK

(11) 0092963 2023.06.01
(21) D 22 00092
(22) 2022.12.07.
(72) Kúthy Péter, 2400 Dunaújváros, Dózsa György út 50. 2/1. (HU)
(73) Kúthy Péter, 2400 Dunaújváros, Dózsa György út 50. 2/1. (HU)
(54) Dohányzóasztal
(55)

1/1. ábra

1/2. ábra

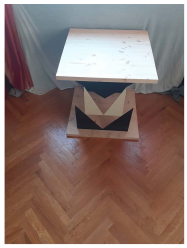
1/3. ábra

(51) 06-03

09. OSZTÁLY - CSOMAGOLÁS ÉS TARTÁLYOK ÁRUK SZÁLLÍTÁSÁRA VAGY KEZELÉSÉRE

(11) 0092962 2023.06.01
(21) D 23 00005
(22) 2023.01.25.
(72) Oravecz András, 1031 Budapest, Vitorla utca 1. 3. em. 9. (HU)
(73) MediDataScience Kft., 4400 Nyíregyháza, Bethlen Gábor utca 25. (HU)
(74) dr. Pál Roberta Lívia, 1013 Budapest, Krisztina tér 3. 1/6. (HU)
(54) Mikroszkóp tárgylemez-tartók
(55)

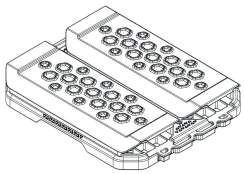
1/1. ábra

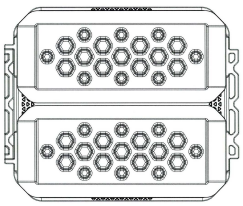
1/2. ábra

1/3. ábra

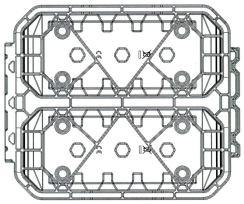
1/4. ábra

1/5. ábra

1/6. ábra

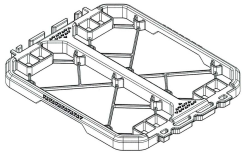

1/7. ábra

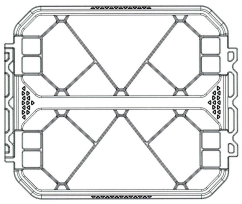

1/8. ábra

1/9. ábra

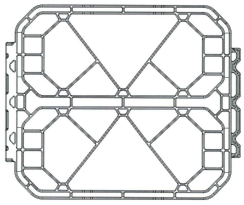

1/10. ábra

1/11. ábra

1/12. ábra

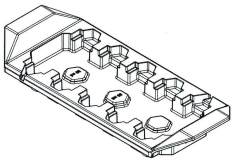

1/13. ábra

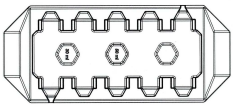

1/14. ábra

1/15. ábra

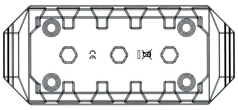

1/16. ábra

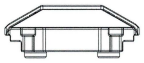

1/17. ábra

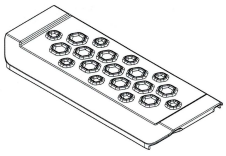

1/18. ábra

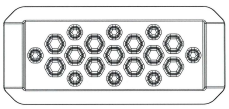

1/19. ábra

1/20. ábra

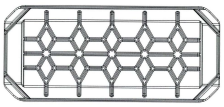

1/21. ábra

1/22. ábra

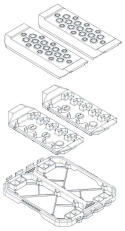

1/23. ábra

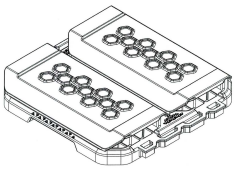

2/1. ábra

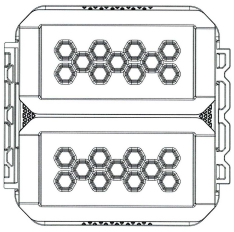

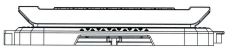

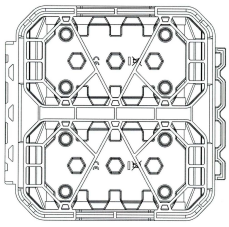

2/2. ábra

2/3. ábra

2/4. ábra

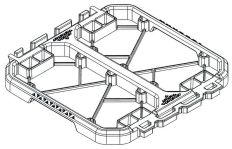

2/5. ábra

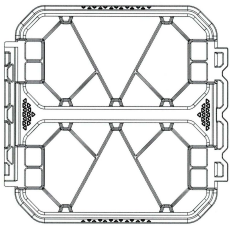

2/6. ábra

2/7. ábra

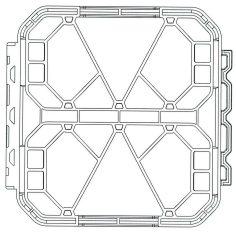

2/8. ábra

2/9. ábra

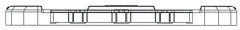

2/10. ábra

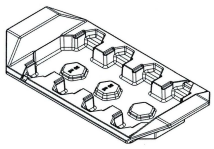

2/11. ábra

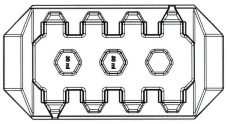

2/12. ábra

2/13. ábra

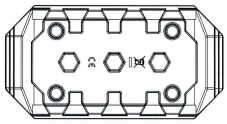

2/14. ábra

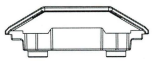

2/15. ábra

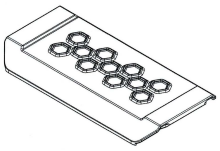

2/16. ábra

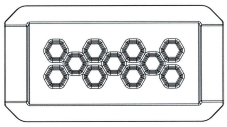

2/17. ábra

2/18. ábra

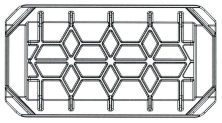

2/19. ábra

2/20. ábra

2/21. ábra

2/22. ábra

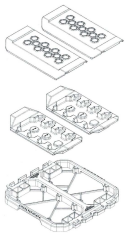

2/23. ábra

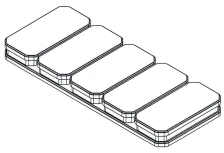

3/1. ábra

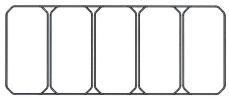

3/2. ábra

3/3. ábra

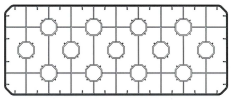

3/4. ábra

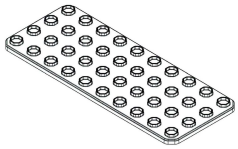

3/5. ábra

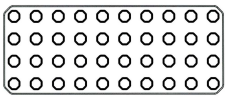

3/6. ábra

3/7. ábra

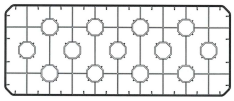

3/8. ábra

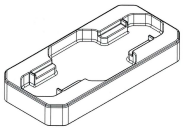

3/9. ábra

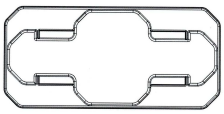

3/10. ábra

3/11. ábra

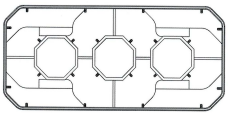

3/12. ábra

3/13. ábra

3/14. ábra

3/15. ábra

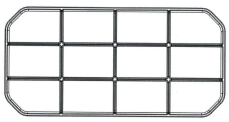

3/16. ábra

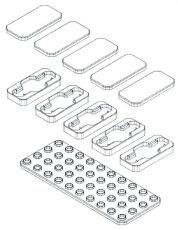

3/17. ábra

(51) 09-03

12. OSZTÁLY - SZÁLLÍTÓ-, FUVAROZÓ- ÉS FELVONÓESZKÖZÖK

(11) 0092964 2023.06.14

(21) D 22 00089

(22) 2022.12.05.

(72) Szilágyi Nóra, 6800 Hódmezővásárhely, Futó Mihály utca 16. (HU)
Berzsák Bulcsu, 1222 Budapest, Toldi Miklós u. 18. (HU)

(73) Moholy-Nagy Művészeti Egyetem, 1121 Budapest, Zugligeti út 9-25. (HU)

(74) Kiss János József, 1051 Budapest, Arány János u. 15. III. 3.5. (HU)

(54) Mozgó bolt

(55)

1/1. ábra

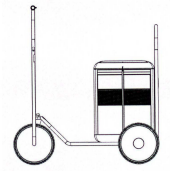

1/2. ábra

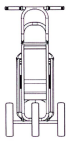

1/3. ábra

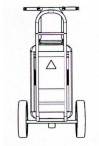

1/4. ábra

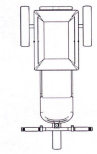

1/5. ábra

(51) 12-13

21. OSZTÁLY - JÁTÉKOK, JÁTÉKSZEREK, SÁTRAK ÉS SPORTCIKKEK

(11) 0092965 2023.06.16

(21) D 22 00090

(22) 2022.12.05.

(72) Tajti Virág 14.32%, 8100 Várpalota, Felsőkám utca 2. (HU)
Rideg Rebeka 14.28%, 6237 Kecel, Kossuth Lajos utca 3. (HU)
Szilágyi Anna 14.28%, 1131 Budapest, Övezet utca 7. A/2/1. (HU)
Mihály Regina 14.28%, 1056 Budapest, Nyáry Pál utca 4. 1.e. 1.a (HU)
Tóth-Heyn Máté 14.28%, 1182 Budapest, Kossuth Lajos utca 188/A (HU)
Tóth-Heyn Luca 14.28%, 1142 Budapest, Dorozsmai utca 104. (HU)
Sipos Sára 14.28%, 8200 Veszprém, Arany János u. 2. (HU)

(73) Moholy-Nagy Művészeti Egyetem, 1121 Budapest, Zugligeti út 9-25. (HU)

(74) Kiss János József, 1051 Budapest, Arány János u. 15. III. 3.5. (HU)

(54) Játékkártya

(55)

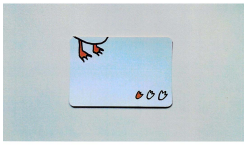

1/1. ábra

1/2. ábra

(51) 21-01

A rovat 4 darab közlést tartalmaz.

Formatervezési mintaoltalom megújítása

(11) 0092000
(21) D 13 00015
(22) 2013.01.17.
(54) Lila színű zárókupakkal ellátott levendula- és illóolaj tároló edénykészlet

---

(11) 0092110
(21) D 13 00135
(22) 2013.07.05.
(54) Adagoló garat asztali cigarettakészítő gépekhez

---

(11) 0092631
(21) D 18 00050
(22) 2018.05.30.
(54) Elektromos autó utcai töltő oszlop

---

(11) 0092632
(21) D 18 00051
(22) 2018.05.30.
(54) Multifunkcionális parkoló oszlop

---

(11) 0092705
(21) D 18 00096
(22) 2018.09.21.
(54) Baba kúszóruha

---

(11) 0092767
(21) D 18 00089
(22) 2018.08.28.
(54) Kockajáték

A rovat 6 darab közlést tartalmaz.

Vegyes formatervezési mintaoltalmi közlemények

Képviselet megszűnése

(11) 0091884
(21) D 12 00069
(73) Csordásné Anda Éva, Perkupa (HU)
(74) Pap Béla, Miskolc

A rovat 1 darab közlést tartalmaz.

NEMZETI VÉDJEGYKÖZLEMÉNYEK

Védjegybejelentések meghirdetése

(210) M 23 00437

(220) 2023.02.21.

(731) Pecznyik Viktor, Kiskőrös (HU)

(546)

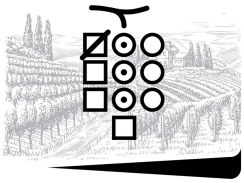

(511) 33 Szőlőből készült borok, ízesített borok, bor alapú italok.

---

(210) M 23 00441

(220) 2023.02.21.

(731) Haller Szabolcs Máté, Pécs (HU)

(740) dr. Berecz V. Sándor egyéni ügyvéd, Budapest

(541) Online Könyvelőiroda

(511) 35 Reklámozás; üzleti menedzsment, szervezés és adminisztráció; irodai munkák.

---

(210) M 23 00510

(220) 2023.02.27.

(731) ABT-Agro Mezőgazdasági Korlátolt Felelősségű Társaság, Nagyszentjános (HU)

(740) Dr. Geiszt Ügyvédi Iroda, Veszprém

(546)

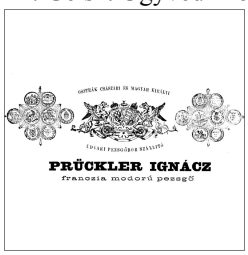

(511) 33 Bor alapú italok, ezen belül pezsgő, habzó bor és Pét-Nat (Pétillant Naturel).

43 Vendéglátás (élelmezés); időleges szállásadás.

---

(210) M 23 00691

(220) 2023.03.18.

(731) OptEnergy Megoldások Kft., Budapest (HU)

(541) OptEnergy

(511) 37 Fűtő- és hűtőberendezések üzembe helyezése; épületek hőszigetelése.

40 Megújuló energiaforrásokból származó villamosenergia-termelés.

42 Energiaszolgáltató rendszerekkel kapcsolatos mérnöki szolgáltatások; gépészeti elemzéssel kapcsolatos technológiai tanácsadási szolgáltatások; épületek energiahatékonyságának minősítési szolgáltatásai; energiahatékonysági tanácsadás.

---

(210) M 23 00835

(220) 2023.03.30.

(731) Zwack Unicum Nyrt., Budapest (HU)

(554)

(511) 33 Alkoholtartalmú italok, a sörök kivételével; alkoholtartalmú készítmények italok készítéséhez.

---

(210) M 23 00885
(220) 2023.04.03.
(731) Szabó Zoltán, Nagymaros (HU)
(740) Maurer-Morvai Ügyvédi Iroda, Nagymaros
(541) Pagony
(511) 36 Szálláshelyek bérbeadása [apartmanok]; szálláshelyek nyújtása.
43 Szállásbiztosítás nyaralók számára; szállodák, szállók, panziók, üdülő és turista szálláshelyek; üdülőhelyi szállások; vendéglátási szolgáltatások [szállásadás]; vendégházak.

---

(210) M 23 01159
(220) 2023.05.04.
(731) TV2 Média Csoport Zrt., Budapest (HU)
(740) Vörös József Ügyvédi Iroda, Budapest
(546) SPiLER X

(511) 9 Tudományos célra szolgáló, kutatási, navigációs, földmérő, fényképészeti, mozgóképes, audiovizuális, optikai, súlymérő, mérő-, jelző-, észlelő, tesztelő, ellenőrző, életmentő és oktató berendezések és felszerelések; elektromos energia vezetésére, kapcsolására, átalakítására, tárolására, szabályozására vagy ellenőrzésére szolgáló készülékek és berendezések; hangok, képek vagy adatok rögzítésére, továbbítására, másolására vagy feldolgozására szolgáló készülékek és eszközök; rögzített és letölthető média, számítógépes szoftver, üres digitális vagy analóg rögzítő és tároló média; szerkezetek érmebedobással működő készülékekhez; pénztárgépek, számolóeszközök; számítógépek és számítógépes perifériák; búvárruhák, búvármaszkok, füldugók búvárok számára, orrcsipeszek búvárok és úszók számára, kesztyűk búvárok számára, víz alatti úszáshoz használt légzőkészülékek; tűzoltó készülékek.
16 Papír és karton; nyomdaipari termékek; könyvkötészeti anyagok; fényképek; papíráruk és irodaszerek, bútorok kivételével; papíripari vagy háztartási ragasztóanyagok; rajzkellékek és művészeti kellékek; ecsetek; tanítási és oktatási anyagok; műanyag lapok, fóliák és tasakok csomagoláshoz; nyomdabetűk, klisék.
21 Eszközök, edények és tartályok háztartási és konyhai célokra; főzőedények és étkészletek, kanalak, kések és villák kivételével; fésűk és szivacsok; kefék (az ecsetek kivételével); kefegyártáshoz használt anyagok; takarítóeszközök; megmunkálatlan vagy félig megmunkált üveg, kivéve az építéshez használt üvegeket; üveg-, porcelán- és fajanszáruk.
25 Ruházati cikkek, cipők, fejfedők.
28 Játékok és játékszerek; videojátékok; testnevelési és sportcikkek; karácsonyfadíszek.
35 Reklámozás; üzleti menedzsment, szervezés és adminisztráció; irodai munkák.
38 Távközlési szolgáltatások.
41 Nevelés; szakmai képzés; szórakoztatás; sport- és kulturális tevékenységek.
42 Tudományos és műszaki szolgáltatások, valamint az idetartozó tervezői és kutatói tevékenység; ipari elemzési, ipari kutatási és ipari tervezési szolgáltatások; minőségellenőrzési és hitelesítési szolgáltatások; számítástechnikai hardver és szoftver tervezés és fejlesztés.

---

(210) M 23 01163

(220) 2023.05.04.

(731) Jakab Árpád Gergő, Győr (HU)

(546)

(511) 28 Sportcikkek és felszerelések.

---

(210) M 23 01167

(220) 2023.05.05.

(731) Balmazpharm Kft., Balmazújváros (HU)

(546)

(511) 3 Nem gyógyhatású kozmetikumok és piperekészítmények; nem gyógyhatású fogkrémek; illatszerek, eszenciaolajok; fehérítőkészítmények és egyéb, mosásra szolgáló anyagok; tisztító-, fényesítő-, súroló- és csiszolószerek.

5 Gyógyszerészeti, gyógyászati és állatgyógyászati készítmények; egészségügyi készítmények gyógyászati használatra; gyógyászati vagy állatgyógyászati használathoz adaptált diétás élelmiszerek és anyagok, bébiételek; étrend-kiegészítők emberek és állatok számára; tapaszok, kötszeranyagok; fertőtlenítőszerek; kártékony állatok irtására szolgáló készítmények; gyógyszerek; bio és gyógyhatású italok; gyógyszernek nem minősülő gyógyhatású készítmények; higiéniai termékek.

35 Reklámozás; üzleti menedzsment, szervezés és adminisztráció; irodai munkák; kiskereskedelmi csomagküldési szolgáltatás; babaápolási termékek forgalmazása; szeszesitalok forgalmazása; tartós és nem tartós élelmiszerek forgalmazása; hűtött élelmiszerek forgalmazása.

39 Szállítás; áruk csomagolása és raktározása; áruk házhozszállításának megszervezése; áruk gyors házhozszállítása és kézbesítése; szeszesital házhozszállítása; gyógyszer házhozszállítása; tartós és nem tartós élelmiszerek házhozszállítása; hűtött élelmiszerek házhozszállítása.

---

(210) M 23 01168

(220) 2023.05.05.

(731) Orosz Krisztina, Budapest (HU)

(740) Dr. Kocsomba Nelli Ügyvédi Iroda, Budapest

(541) A MA EMBERÉNEK A HOLNAP TERVEZÉSÉHEZ!

(511) 3 Testápolási készítmények (nem gyógyhatású); krémek (nem gyógyhatású); illóolajok; testre helyezhető matricák.

5 Vitaminkészítmények; homeopátiás táplálékkiegészítők; homeopátiás étrend-kiegészítők; homeopátiás krémek; homeopátiás testápolási készítmények; étrend-kiegészítők emberek számára; folyékony étrend-kiegészítők.

14 Ékszerek ásványból és borostyánkőből; kristályból készült ékszerek; apró díszítőtárgyak, bizsuk (ékszerek).

41 Terápiás kezelésekhez kapcsolódó oktatási szolgáltatások; coaching; coaching [tréning]; személyi coaching [képzés]; képzési vagy oktatási szolgáltatások life coaching [életvezetési tanácsadás] területén; tanfolyamok, kurzusok biztosítása; spirituális, lelki fejlődéssel kapcsolatos oktatási szolgáltatások; alternatív gyógyászattal kapcsolatos oktatások, képzések; tanulást segítő képzések.

44 Alternatív gyógyászati szolgáltatások; alternatív terápiás szolgáltatások; alternatív arc- és testkezelési szolgáltatások; alternatív gyógyászati értékelési szolgáltatások rehabilitációban részt vevő páciensek számára a kezelés irányítása és a hatékonyság megítélése céljából; diagnózis-szolgáltatások biorezonanciás készülékkel;

értékelések és vizsgálatok végzése biorezonanciás készülékkel; szépészeti szolgáltatások biorezonanciás készülékkel; meridiánkaparó terápia (Gua Sha); autogén terápiával kapcsolatos szolgáltatások; egyéni rehabilitációs programok kidolgozása; relaxációs terápiával kapcsolatos alternatív egészségügyi szolgáltatás; személyiségvizsgálatok pszichológiai célokból; egészségi állapotfelmérési szolgáltatások; akupunktúrás szolgáltatások; masszázs; relaxációs terápiával kapcsolatos szolgáltatás; tanulási nehézségeket szűrő szolgáltatások; mentális rehabilitációs szolgáltatások; személyiségtesztek [mentális egészséggel kapcsolatos szolgáltatások]; egyéni és csoportos szolgáltatások a mentális jólét területén; homeopátiás egészségügyi kezelések; allergiakezelés; allergiával kapcsolatos tanácsadás; állategészségügyi szolgáltatások; állatgyógyászati tájékoztatás biztosítása; reflexológiai szolgáltatások.

45 Spirituális szolgáltatások; spirituális útmutatással kapcsolatos tanácsadás.

---

(210) M 23 01216

(220) 2023.05.09.

(731) Szomszéd Bár Korlátolt Felelősségű Társaság, Győr (HU)

(740) Vida Miklós Ügyvédi Iroda, Budapest

(541) Szomszéd

(511) 30 Kávé, tea, kakaó és helyettesítőik; rizs, tészta és metélt; tápióka és ságó; lisztek és más gabonakészítmények; kenyér, péksütemények és cukrászsütemények; csokoládé; fagylalt, szorbetek és más ehető jégkrémek; cukor, méz, melaszszirup; élesztő, sütőporok; só, ízesítők, fűszerek, tartósított fűszernövények; ecet, szószok és egyéb fűszerek; jég [fagyott víz]; kávé; kávé alapú italok; kávé alapú jeges italok; kávé alapú, tejet tartalmazó italok; kávé esszencia; ízesített kávék; kávé alapú töltelékek; jégkrémtartalmú, kávé alapú italok (affogato); kávé, pörköletlen; kávé őrölt formában; kávé kifőtt formában; kávé tejjel; kávébab; kávéhelyettesítő-alapú italok; kávéhelyettesítők [pótkávé vagy növény készítmények kávéként felhasználva]; kávéesszenciák; kávéból készült italok; kávéitalok; kávéízesítők; kávékapszulák; kávék [pörkölt, porított, szemcsés formában vagy italokban]; kávékeverékek; kávékivonatok; kávékoncentrátumok; koffeinmentes kávé; koffeinmentes kávék; őrölt kávé; őrölt kávébabot tartalmazó csokoládészeletek; pörköletlen kávék; pörkölt kávébab; szemes kávék; szénsavas italok [kávé-, kakaó- vagy csokoládéalapú]; tejes kávéitalok; instant kávé; csokoládés kávé.

32 Sörök; alkoholmentes italok; ásványvizek és szénsavas vizek; gyümölcsitalok és gyümölcslevek; szörpök és más készítmények alkoholmentes italok készítéséhez; kávé ízesítésű üdítőitalok; kávé ízű ale sör; kávé ízű sör; alacsony alkoholtartalmú sörök; ale [angol sör]; alkoholmentes sör; alkoholmentes sörízű italok; árpabor [sör]; ásványi anyagokkal dúsított sörök; bock sör; búzasör; citromos sör [shandy]; fekete sör [pörkölt maláta sör]; gluténmentes sör; IPA (indiai pale ale sörök); ízesített sörök; kézműves sörök; kvasz [alkoholmentes ital]; láger sörök [alsóerjesztésű sörök]; pale ale világos sör; malátasör; porter [sör]; saison sör; sör alapú italok; sör és alkoholmentes sör; söralapú koktélok; stout [erős barna sör]; alkoholmentes almabor; alkoholmentes aperitifek; alkoholmentes borok; alkoholmentes fahéjpuncs szárított datolyaszilvával [sujeonggwa]; alkoholmentes gyomorkeserűk; alkoholmentes gyümölcskoktélok; alkoholmentes koktélalapok; alkoholmentes koktélkeverékek; alkoholmentes koktélok; alkoholmentes malátaitalok; alkoholmentes mézalapú italok; alkoholmentes puncs; alkoholmentes rizspuncs [sikhye]; alkoholmentes, szénsavas gyümölcsitalok; alkoholmentes teaízű italok; aloe vera italok, alkoholmentes; citromos árpaital; elektrolitokat tartalmazó sportitalok; energiaitalok; energiaitalok [nem gyógyászati használatra]; fagyasztott szénsavas italok; fagyasztott gyümölcsalapú italok; gyümölcslé; gyümölcslevek; gyümölcslevet tartalmazó alkoholmentes italok; gyümölcspuncs, alkoholmentes; ízesített szénsavas italok; koffeintartalmú energiaitalok; lime-ból készült limonádé; malátát nem tartalmazó alkoholmentes italok [nem gyógyászati használatra]; méz alapú alkoholmentes italok; narancsos árpaital; nem alkoholos, söralapú koktélok; nem szénsavas üdítőitalok; részben fagyasztott jégkása italok; rizsalapú italok, melyek nem tejpótlók; smoothie [alkoholmentes gyümölcsitalok]; smoothie-k [gyümölcs- vagy zöldségitalok]; sörbetek [italok]; sörbetek italok formájában; sportitalok; szárított gyümölcsökből készült alkoholmentes italok; tea ízesítésű gyümölcs alapú üdítőitalok; tonik; vitaminnal dúsított alkoholmentes italok; vitaminnal dúsított

szénsavas víz [italok]; vitaminokkal és ásványi sókkal dúsított alkoholmentes italok; vitamintartalmú italok; víz; vizek; zöld zöldséglé-italok; zöldséglevet tartalmazó, alkoholmentes italok; zöldséglevet tartalmazó alkoholmentes italok; alkoholmentes gyümölcskivonatok; alkoholmentes gyümölcskivonatok italok készítéséhez; alkoholmentes likőrök; citromlé; feketeribizli sűrítmény; gyümölcsalapú italok készítéséhez használt porok; gyümölcsszörpök; higítható készítmények italok készítéséhez; italok készítéséhez használt zöldcitromlé; italok készítéséhez használt citromlé; italok készítésére szolgáló porok; keményítőalapú száraz keverékek italok készítéséhez; készítmények alkoholmentes italok készítéséhez; kivonatok alkoholmentes italok készítéséhez, illóolajok formájában; kivonatok italok előállításához; kókuszvíz készítéséhez használt porok; koncentrátumok energiaitalok készítéséhez történő használatra; koncentrátumok gyümölcsitalok készítéséhez; koncentrátumok sportitalok készítésében történő használatra; limonádé szirupok; malátaszirup italokhoz; mandulatej; narancsszörp; pasztillák szénsavas italokhoz; porok szénsavas italokhoz; sörbet italok elkészítésére használt keverékek; szirupok alkoholmentes italok készítéséhez; szirupok gyümölcsízű italok készítéséhez; szirupok ízesített ásványvizek készítéséhez; szirupok tejsavó alapú italok készítéséhez; szőlőmust; szirupok üdítőkhöz; szörpök [alkoholmentes italok]; szörpök és más alkoholmentes készítmények italok készítéséhez; szörpök italokhoz; szörpök limonádékhoz; szörpök/szirupok italok készítéséhez; szörpök/szirupok italokhoz; tartósított must, erjesztetlen; termékek szénsavas vizek előállításához; üdítőital sűrítmény limeléből; üdítőitalok készítéséhez használt porok; üdítőitalok készítéséhez használt sűrítmények.
33 Alkoholtartalmú italok; alkoholtartalmú készítmények italok készítéséhez; alkoholos kávé alapú italok; kávéalapú likőrök; alkoholos esszenciák; alkoholos gyümölcskivonatok; alkoholos kivonatok; alkoholtartalmú eszenciák és kivonatok; szeszesital-kivonatok; alacsony alkoholtartalmú italok; alkoholos gyomorkeserűk; alkoholos tojáslikőr; alkoholos zselék; alkoholtartalmú szénsavas italok, a sörök kivételével; ánizslikőr, anisette; aperitifek; borok; cukornádalapú alkoholos italok; curacao; desztillált röviditalok; előre kikevert szeszesitalok; égetett szeszes ital alapú aperitifek; feketeribizli likőr; gabonaalapú desztillált alkoholos italok; gyógynövény likőrök; gyomorkeserű [bitter] italok; koktélok; körtebor; krémlikőrök; likőrök; mentalikőr; mézsör; nira [nádcukor alapú alkoholos ital]; rizspálinka; szaké; szaké helyettesítők; tejszínt tartalmazó likőrök; szeszes italok.

43 Vendéglátás (élelmezés); bár szolgáltatások; elvitelre árusító éttermek; kávéházak; étel és ital catering; kávéház; kávéházi szolgáltatás; kávézói szolgáltatások; kávéellátási szolgáltatások irodák számára [italok biztosítása]; alkoholos italok felszolgálása; bankett szolgáltatások; bankettek szervezése; bár- és éttermi szolgáltatások; bárok; bisztró [büfé] szolgáltatások; borbárok; borkóstolási szolgáltatások (italok biztosítása); borozói szolgáltatások; büfészolgáltatások koktélbárok számára; delikát éttermek, csemegeáruk [éttermek]; elhelyezés biztosítása összejövetelekhez; elvihető ételekkel kapcsolatos szolgáltatások; elvitelre árusított ételek szolgáltatása; elvitelre készített ételekkel és italokkal kapcsolatos szolgáltatások; esküvői fogadások rendezése [étel és ital]; étel előkészítés; étel- és italkészítés; étel- és italkészítési szolgáltatások; étel- és italszolgáltatás mobil teherautóból; ételek díszítése; ételek és italok biztosítása internet kávézókban; ételek és italok biztosítása bisztrókban; ételek és italok biztosítása fánkboltokban; ételek és italok biztosítása éttermekben és bárokban; ételek és italok felszolgálása; ételek és italok felszolgálása internet kávézókban; ételek és italok felszolgálása éttermi vendégek számára; ételek és italok felszolgálása vendégek számára; ételek és italok felszolgálása fánkboltokban; ételek és italok felszolgálása éttermekben és bárokban; ételek és italok készítése és biztosítása azonnali fogyasztásra; ételek és italok szolgáltatása éttermi vendégek számára; ételek és italok szolgáltatása vendégek számára; ételfőzési, melegkonyhai szolgáltatások; ételkészítés; ételkészítés mások számára kiszervezéssel; ételkészítés megrendelésre; ételkészítési szolgáltatások; ételszobrászat; étkezdei, menzai szolgáltatások; étkezdei szolgáltatások iskolák részére; éttermek [szolgáltatások]; éttermi szolgáltatások; éttermi szolgáltatások, beleértve az engedéllyel rendelkező bár létesítményeket, szolgáltatásokat; éttermi szolgáltatások étel elvitelre árusításához; fagylaltozók, fagylaltozói szolgáltatások; grilléttermek; gyorséttermek, snack bárok; gyorséttermi szolgáltatások; italok felszolgálása kézműves sörfőzdékben; italok felszolgálása sörfőzdékben; italszolgáltatás biztosítása; juice bár szolgáltatásai; kantinok, büfék, étkezdék; kekszek díszítése; klub szolgáltatások étel és ital biztosítására; koktélbárok; koktélbárok szolgáltatásai; magán vacsoraklub

szolgáltatások; magánszakács, személyi séf szolgáltatások; mobil éttermi szolgáltatások; önkiszolgáló éttermek; pizzériák; pub szolgáltatások; pultosszolgáltatások; salátabárok; snack-szolgáltatások; sommelier-szolgáltatások; sörbárok; sörkert szolgáltatások; svédasztalos éttermi szolgáltatások; szolgáltatások ételek biztosításához; szolgáltatások italok biztosításához; tanácsadási szolgáltatások ételek elkészítésével kapcsolatban; tapas bárok; teaházak; teaházi szolgáltatások; tortadíszítések; vállalati vendéglátás (étel és ital szolgáltatása); vendéglátási szolgáltatások [étel- és italszolgáltatás]; vízipipás bárok szolgáltatásai; zártkörű drinkbár szolgáltatások; bárokkal kapcsolatos tájékoztatás; élelmiszerekhez kapcsolódó konzultációs szolgáltatások; étel- és italkészítéssel kapcsolatos információnyújtás; ételek elkészítésével kapcsolatos tájékoztatás és tanácsadás; ételkritikusi szolgáltatások [információ nyújtása ételekről és italokról]; ételrendelési szolgáltatások; éttermekkel és bárokkal kapcsolatos értékelések készítése; éttermek értékelései; éttermi tájékoztató szolgáltatások; főzési tanácsadás; konyhaművészettel kapcsolatos konzultációs szolgáltatások; információs, tanácsadási és foglalási szolgáltatások étel és ital szolgáltatásával kapcsolatban; konzultációs szolgáltatások az ételkészítéssel kapcsolatban; receptekkel kapcsolatos tanácsadás; sütési technikákkal kapcsolatos konzultációs szolgáltatások; tájékoztatás bárpultos szolgáltatásokkal kapcsolatban; tájékoztatás bárszolgáltatásokkal kapcsolatban; tájékoztatás italreceptek formájában; tanácsadási szolgáltatások az étel és ital catering területén; tájékoztatás nyújtása éttermekkel kapcsolatban.

---

(210) M 23 01220
(220) 2023.05.10.
(731) Zenon Beteiligungsgesellschaft A.G., Luxembourg (LU)
(740) Kántor, Szilasi, Sárközy és Társai Ügyvédi Iroda, Budapest
(541) ZenTel Csoport
(511) 38 Távközlési szolgáltatások.

---

(210) M 23 01237
(220) 2023.05.11.
(731) M-RTL Zrt., Budapest (HU)
(740) Dr. Gonda Gáspár, Budapest
(546)

(511) 9 Adatfeldolgozó készülékek, berendezések; adatkészletek, rögzített vagy letölthető formában; audio interfészek; audio keverők; audiovizuális tanítási eszközök; audiovizuális vevőkészülékek; CD-lejátszók; CD-ROM-ok; digitális fényképkeretek; digitális jelek; digitális könyvolvasók; diktafonok; DVD-lejátszók; elektromos és elektronikus effekt egységek hangszerekhez; elektromos kommutációs készülékek; elektronikus interaktív táblák; elektronikus kijelzőtáblák; elektronikus kotta, letölthető; érmével működő mechanizmusok televíziókészülékekhez; exponált filmek; exponált röntgenfilmek; fejhallgatók (1); fejhallgatók (2); fejhallgatók videojátékokhoz; fejre csatolható kijelzők gépjárművekhez; fejre helyezhető videó megjelenítő berendezések; fekete dobozok [adatrögzítők]; fényképészeti diapozitívok; filmfelvevő készülékek, berendezések; filmvágó készülékek; hajlékonylemezek, flopilemezek; hangátvitelre szolgáló készülékek; hangfelvétel-hordozók;

hanglemezek; hanglokalizáló eszközök; hangreprodukáló készülékek; hangrögzítő, hangfelvevő készülékek; hangrögzítő szalagok; hangszerek digitális interfészirányítói mint audiointerfészek; hangszórók, hangosbemondók, megafonok; hangszórószekrények, hangszóródobozok; hangvezetők, hangcsatornák; hologramok; hordható videokijelző monitorok; hordozható hangszórók; hordozható médialejátszók; humanoid robotok kommunikációs és tanulási funkciókkal emberek segítésére és szórakoztatására; humanoid robotok mesterséges intelligenciával, tudományos kutatáshoz; interaktív érintőképernyős terminálok; interkommunikációs berendezések, készülékek; jelzőcsengők; jelzősípok; jukeboxok [háttértároló eszközök] számítógépekhez; kamera filterek; képernyővédők mobiltelefonokhoz; kézi adó-vevők [walkie-talkie készülékek]; kézi elektronikus szótárak; kézi számítógépek [PDA]; kompakt lemezek, CD-k [audiovideo]; lemezek akkumulátorokhoz; lemezjátszók; lemezjátszótűk cseréjére szolgáló készülékek; lemezmeghajtók számítógépekhez; letölthető elektronikus kiadványok, publikációk; letölthető képfájlok; letölthető, nem helyettesíthető tokenekkel (NFT) hitelesített digitális fájlok; letölthető számítógépes játékszoftverek; letölthető zenefájlok; logok, hajósebesség mérő műszerek; mágneses adathordozók; mágneses huzalok, mágneshuzalok; mágneslemezek; mágnesszalag-egységek számítógépekhez; mágnesszalagok; magnetofonok; magnók [kazetták lejátszásához]; megafonok; memóriakártyák videojátékgépekhez; mikrofonok; modemek; monitorok [számítógép hardver]; monitorok [számítógép programok]; műholdak tudományos célokra; műholdas navigációs készülékek; műholdkereső mérőműszerek; nagyfrekvenciás készülékek; optikai adathordozók; optikai lemezek; radarkészülékek; rádiókészülékek; rádiótávíró készülékek; rádiótelefon készülékek; rajzfilmek; rajzgépek; számítógépek; számítógépes hálózati routerek; számítógépes hardver; számítógépes játékszoftverek, rögzített; számítógépes képernyővédő; szoftverek, rögzített vagy letölthető; számítógépes programok [letölthető szoftverek]; számítógépes programok, rögzített (1); számítógépes programok, rögzített (2); számítógépes szoftveralkalmazások, letölthető; számítógépes szoftverplatformok, rögzített vagy letölthető formában; számítógéphez kialakított perifériák computer; számítógép interfészek; számítógép memória eszközök; számlálók, mérőműszerek; szavazógépek; távadók, transzmitterek [távközlés] (1); távadók, transzmitterek [távközlés] (2); távirányító készülékek; távírógépek; távíró huzalok; távíró készülékek; TV-készülékek; tv-súgógépek; USB pendrive-ok; üzenetrögzítők; vágóberendezések mozifilmekhez; vetítőgépek; vetítővásznak; vezetékcsatornák, kábelcsatornák [elektromosság]; vezetékek, elektromos; vezeték nélküli hordozható nyomtatók laptopokhoz és mobil eszközökhöz; vezeték nélküli mikrofonok hangszóróval; videokamerák; videokazetták (1); videokazetták (2); videoképernyők; videó keverőpultok; videomagnók, képmagnók; videotelefonok; videovetítők, projektorok; zenegépek [jukeboxok].

35 Adatindexek összeállítása kereskedelmi vagy reklámcéllal; adatkutatás számítógépes fájlokban; adatok frissítése és karbantartása számítógépes adatbázisokban; ajándék-nyilvántartási szolgáltatások; árösszehasonlító szolgáltatások; árubemutatás; áruk bemutatása kommunikációs médiában, kiskereskedelmi célokból; áruk és szolgáltatások promóciója sportesemények szponzorálásával; célzott marketing; divatbemutatók szervezése promóciós célokból; értékesítési promóciós szolgáltatások; gazdasági előrejelzések; gazdasági versennyel kapcsolatos információszerzési szolgáltatások; hirdetési- és reklámszolgáltatások; hirdetési felület kölcsönzése; hirdetőtáblák bérbeadása [reklámtáblák]; honlapforgalom optimalizálása; információk számítógépes adatbázisokba való gyűjtése; információk számítógépes adatbázisokba való rendezése; kereskedelmi és üzleti kapcsolattartási adatok biztosítása; kereskedelmi információ és tanácsadás fogyasztóknak [fogyasztói tanácsadás]; kereskedelmi információs ügynökségek; kereskedelmi közvetítői szolgáltatások; kereskedelmi tranzakciók tárgyalása és megállapodások kötése harmadik fél számára; kereskedelmi- vagy reklámcélú kiállítások; kereskedelmi- vagy reklámcélú vásárok szervezése; keresőmotor-optimalizálás reklámozás céljából; kommunikáció átírása [irodai funkciók]; közönségkapcsolati kommunikációs stratégiára vonatkozó tanácsadás; közönségszolgálati szolgáltatások; közvélemény-kutatás; kutatások ügyletekkel kapcsolatban; manöken/modell közvetítés reklám- vagy kereskedelmi célból; marketing szolgáltatások; médiakapcsolati szolgáltatások; nyilvántartásokban tárolt adatok frissítése és karbantartása; on-line hirdetői tevékenység számítógépes hálózaton; online kiskereskedelmi szolgáltatások letölthető csengőhangokhoz; online kiskereskedelmi szolgáltatások letölthető digitális zenékhez; online kiskereskedelmi szolgáltatások letölthető és előre rögzíthető zenékhez és

filmekhez; online piactér biztosítása áruk és szolgáltatások eladói és vásárlói részére; outsourcing szolgáltatások [üzleti segítségnyújtás]; Pay Per Click (PPC) hirdetés; piaci információszerzési szolgáltatások biztosítása; piaci tanulmányok; piackutatás; rádiós reklámozás; reklámanyag frissítése; reklámanyagok kölcsönzése; reklámanyagok [röplapok, prospektusok, nyomtatványok, áruminták] terjesztése; reklámcélú forgatókönyvírás; reklámeszközök tervezése és formatervezése; reklámfilmek készítése; reklámidő kölcsönzése kommunikációs médiában; reklámkommunikációs stratégiára vonatkozó tanácsadás; reklámlevél szolgáltatás; reklámszövegek írása; reklámszövegek publikálása; reklámterjesztés; reklámügynökségek, hirdetési ügynökségek; sajtófigyelés; statisztikák összeállítása; szabadtéri reklámozás, hirdetés (1); szabadtéri reklámozás, hirdetés (2); számítógépes fájlkezelés, adatkezelés; szponzorok felkutatása; szövegszerkesztés; telemarketing szolgáltatások; teleshop műsorok gyártása; televíziós reklámozás; televíziós vásárlási műsorok készítése; üzleti értékelés; üzleti információk; üzleti információk nyújtása weboldalon keresztül; üzleti konzultációs szolgáltatások; üzleti közvetítési szolgáltatások potenciális magánbefektetők és tőkét igénylő vállalkozások összehozásával kapcsolatosan; üzleti menedzsment előadóművészek részére; üzleti szerződések tárgyalása másik fél megbízásából; üzleti tájékoztatás, információnyújtás; üzleti vizsgálatok, kutatások; üzletszervezési és üzletvezetési tanácsadás; üzletszervezéssel kapcsolatos konzultáció; üzletvezetési konzultáció; üzletvezetési tanácsadási szolgáltatások; üzletvitel szabadúszó szolgáltatók részére; vállalati kommunikációs szolgáltatások; vásárlási megrendelések ügyintézése; webindexelés kereskedelmi vagy reklám célokra.

38 Digitális fájlok továbbítása; elektronikus hirdetőtábla szolgáltatás [távközlési szolgáltatás]; elektronikus levelezés, e-mail; felhasználói hozzáférés biztosítása számítógépes világhálókhoz; globális számítógépes hálózatokhoz való hozzáférési idő biztosítása; hangposta szolgáltatások; hírügynökségek; információszolgáltatás távközlési ügyekben; internetes fórumok biztosítása; kábeltelevíziós műsorszórás; kommunikáció száloptikás hálózatok segítségével; kommunikáció számítógép terminálokkal; közösségi hálózatok fórumai [chat szobák]; mobiltelefonos kommunikáció; modemek kölcsönzése; műholdas átvitel; nagysebességű adatátvitel; rádióadás; rádiós kommunikáció; távkonferencia szolgáltatás; távközlési berendezések kölcsönzése; távközlési csatornák biztosítása távvásárláshoz; távközlési útválasztás és csomópont szolgáltatások (beszélgetésterelés és összeköttetés); telefon- és mobiltelefon szolgáltatások (1); telefon- és mobiltelefon szolgáltatások (2); telekommunikációs csatlakozások biztosítása egy globális számítógépes hálózathoz; televíziós műsorszórás, közvetítés; üdvözlőkártyák továbbítása online; üzenetek és képek továbbítása számítógépek segítségével; üzenetek küldése; vezeték nélküli műsorterjesztés; videokonferencia szolgáltatások; video on-demand közvetítések.

41 Audioberendezések kölcsönzése; cosplay szórakoztató rendezvények szervezése; dalírás; digitális zene szolgáltatása az interneten [nem letölthető]; diszkók szolgáltatásai; divatbemutatók szervezése szórakoztatási célokból; éjszakai klubok; elektronikus kiadványszerkesztés; elektronikus könyvek és folyóiratok on-line publikálása; előadóművészek szolgáltatásai; élő előadások bemutatása; fényképészet; filmek feliratozása; filmforgalmazás; filmgyártás, kivéve reklámfilmek; filmrendezés, a reklámfilmek kivételével; filmstúdiók; filmszínházi előadások, filmbemutatók; forgatókönyvírás; forgatókönyvírás, nem reklámcélra; fotóriportok készítése; hangfelvételek kölcsönzése; hangmérnöki szolgáltatások rendezvényekhez; hangversenyek, koncertek szervezése és lebonyolítása; helyfoglalás show-műsorokra; jelbeszéd fordítása; karaoke szolgáltatás nyújtása; klubszolgáltatások [szórakoztatás vagy oktatás]; konferenciák szervezése és lebonyolítása; kongresszusok szervezése és lebonyolítása; könyvkiadás; kulturális vagy oktatási célú kiállítások szervezése; lemezlovas [DJ] szolgáltatások; mentorálás; mikrofilmezés; mozifilmek kölcsönzése; művészeti alkotások bérbeadása; művészeti galériák által nyújtott kulturális, oktató és szórakoztató szolgáltatások; nem letölthető filmek biztosítása digitális videotár szolgáltatások útján; nem letölthető televízióműsorok biztosítása digitális videotár szolgáltatások útján; nem reklámcélú szövegek publikálása; nyereményjátékok működtetése; oktatás biztosítása; oktatási információs szolgáltatások; on-line elérhető elektronikus publikációk, nem letölthetők; online, nem letölthető videók biztosítása; partik tervezése [szórakoztatás]; rádió- és televízióműsorok készítése; rádiós szórakoztatás; riporteri szolgáltatások; show-műsorok készítése; show-műsorok szervezése [impresszáriók szolgáltatásai]; stúdiószolgáltatások; szabadidős tevékenységekkel kapcsolatos tájékoztatás, számítógépes hálózatról online

biztosított játékszolgáltatások; szépségversenyek szervezése; szimpóziumok szervezése és lebonyolítása; színházi produkciók; szinkronizálás; színpadi díszletek kölcsönzése (1); színpadi díszletek kölcsönzése (2); szórakozási, szórakoztatási információk; szórakoztatási szolgáltatások; szövegszerkesztés [kivéve reklámszövegek]; televíziós szórakoztatás; varieté-előadások bemutatása; videofelvevők kölcsönzése; videokamerák kölcsönzése; videorögzítés; videoszalagok kölcsönzése; videoszalagok vágása; videoszerkesztési szolgáltatások eseményekhez; világítástechnikai szolgáltatások eseményekhez; világítóberendezések kölcsönzése színházak vagy televíziós stúdiók részére; zenei produkciók; zenekarok szolgáltatásai; zeneszerzés.

---

(210) M 23 01240

(220) 2023.05.11.

(731) M-RTL Zrt., Budapest (HU)

(740) Dr. Gonda Gáspár, Budapest

(546) MELLÉKHATÁS

(511) 9 Adatfeldolgozó készülékek, berendezések; adatkészletek, rögzített vagy letölthető formában; audio interfészek; audio keverők; audiovizuális tanítási eszközök; audiovizuális vevőkészülékek; CD-lejátszók; CD-ROM-ok; digitális fényképkeretek; digitális jelek; digitális könyvolvasók; diktafonok; DVD-lejátszók; elektromos és elektronikus effekt egységek hangszerekhez; elektromos kommutációs készülékek; elektronikus interaktív táblák; elektronikus kijelzőtáblák; elektronikus kotta, letölthető; érmével működő mechanizmusok televíziókészülékekhez; exponált filmek; exponált röntgenfilmek; fejhallgatók (1); fejhallgatók (2); fejhallgatók videojátékokhoz; fejre csatolható kijelzők gépjárművekhez; fejre helyezhető videó megjelenítő berendezések; fekete dobozok [adatrögzítők]; fényképészeti diapozitívok; filmfelvevő készülékek, berendezések; filmvágó készülékek; hajlékonylemezek, flopilemezek; hangátvitelre szolgáló készülékek; hangfelvétel-hordozók; hanglemezek; hanglokalizáló eszközök; hangreprodukáló készülékek; hangrögzítő, hangfelvevő készülékek; hangrögzítő szalagok; hangszerek digitális interfészirányítói mint audiointerfészek; hangszórók, hangosbemondók, megafonok; hangszórószekrények, hangszóródobozok; hangvezetők, hangcsatornák; hologramok; hordható videokijelző monitorok; hordozható hangszórók; hordozható médialejátszók; humanoid robotok kommunikációs és tanulási funkciókkal emberek segítésére és szórakoztatására; humanoid robotok mesterséges intelligenciával, tudományos kutatáshoz; interaktív érintőképernyős terminálok; interkommunikációs berendezések, készülékek; jelzőcsengők; jelzősípok; jukeboxok [háttértároló eszközök] számítógépekhez; kamera filterek; képernyővédők mobiltelefonokhoz; kézi adó-vevők [walkie-talkie készülékek]; kézi elektronikus szótárak; kézi számítógépek [PDA]; kompakt lemezek, CD-k [audiovideo]; lemezek akkumulátorokhoz; lemezjátszók; lemezjátszótűk cseréjére szolgáló készülékek; lemezmeghajtók számítógépekhez; letölthető elektronikus kiadványok, publikációk; letölthető képfájlok; letölthető, nem helyettesíthető tokenekkel (NFT) hitelesített digitális fájlok; letölthető számítógépes játékszoftverek; letölthető zenefájlok; logok, hajósebesség mérő műszerek; mágneses adathordozók; mágneses huzalok, mágneshuzalok; mágneslemezek; mágnesszalag-egységek számítógépekhez; mágnesszalagok; magnetofonok; magnók [kazetták lejátszásához]; megafonok; memóriakártyák videojátékgépekhez; mikrofonok; modemek; monitorok [számítógép hardver]; monitorok [számítógép programok]; műholdak tudományos célokra; műholdas navigációs készülékek; műholdkereső mérőműszerek; nagyfrekvenciás készülékek; optikai adathordozók; optikai lemezek; radarkészülékek; rádiókészülékek; rádiótávíró készülékek; rádiótelefon készülékek; rajzfilmek; rajzgépek; számítógépek; számítógépes hálózati routerek; számítógépes hardver; számítógépes játékszoftverek, rögzített; számítógépes képernyővédő; szoftverek, rögzített vagy letölthető; számítógépes programok [letölthető szoftverek]; számítógépes programok, rögzített (1); számítógépes programok, rögzített (2); számítógépes szoftveralkalmazások, letölthető; számítógépes szoftverplatformok, rögzített vagy letölthető formában; számítógéphez kialakított perifériák computer; számítógép interfészek; számítógép memória eszközök; számlálók, mérőműszerek; szavazógépek; távadók, transzmitterek [távközlés] (1); távadók, transzmitterek [távközlés] (2); távirányító készülékek; távírógépek; távíró huzalok; távíró készülékek; TV-készülékek; tv-súgógépek; USB pendrive-ok; üzenetrögzítők; vágóberendezések mozifilmekhez; vetítőgépek; vetítővásznak;

vezetékcsatornák, kábelcsatornák [elektromosság]; vezetékek, elektromos; vezeték nélküli hordozható nyomtatók laptopokhoz és mobil eszközökhöz; vezeték nélküli mikrofonok hangszóróval; videokamerák; videokazetták (1); videokazetták (2); videoképernyők; videó keverőpultok; videomagnók, képmagnók; videotelefonok; videovetítők, projektorok; zenegépek [jukeboxok].

35 Adatindexek összeállítása kereskedelmi vagy reklámcéllal; adatkutatás számítógépes fájlokban; adatok frissítése és karbantartása számítógépes adatbázisokban; ajándék-nyilvántartási szolgáltatások; árösszehasonlító szolgáltatások; árubemutatás; áruk bemutatása kommunikációs médiában, kiskereskedelmi célokból; áruk és szolgáltatások promóciója sportesemények szponzorálásával; célzott marketing; divatbemutatók szervezése promóciós célokból; értékesítési promóciós szolgáltatások; gazdasági előrejelzések; gazdasági versennyel kapcsolatos információszerzési szolgáltatások; hirdetési- és reklámszolgáltatások; hirdetési felület kölcsönzése; hirdetőtáblák bérbeadása [reklámtáblák]; honlapforgalom optimalizálása; információk számítógépes adatbázisokba való gyűjtése; információk számítógépes adatbázisokba való rendezése; kereskedelmi és üzleti kapcsolattartási adatok biztosítása; kereskedelmi információ és tanácsadás fogyasztóknak [fogyasztói tanácsadás]; kereskedelmi információs ügynökségek; kereskedelmi közvetítői szolgáltatások; kereskedelmi tranzakciók tárgyalása és megállapodások kötése harmadik fél számára; kereskedelmi- vagy reklámcélú kiállítások; kereskedelmi- vagy reklámcélú vásárok szervezése; keresőmotor-optimalizálás reklámozás céljából; kommunikáció átírása [irodai funkciók]; közönségkapcsolati kommunikációs stratégiára vonatkozó tanácsadás; közönségszolgálati szolgáltatások; közvélemény-kutatás; kutatások ügyletekkel kapcsolatban; manöken/modell közvetítés reklám- vagy kereskedelmi célból; marketing szolgáltatások; médiakapcsolati szolgáltatások; nyilvántartásokban tárolt adatok frissítése és karbantartása; on-line hirdetői tevékenység számítógépes hálózaton; online kiskereskedelmi szolgáltatások letölthető csengőhangokhoz; online kiskereskedelmi szolgáltatások letölthető digitális zenékhez; online kiskereskedelmi szolgáltatások letölthető és előre rögzíthető zenékhez és filmekhez; online piactér biztosítása áruk és szolgáltatások eladói és vásárlói részére; outsourcing szolgáltatások [üzleti segítségnyújtás]; Pay Per Click (PPC) hirdetés; piaci információszerzési szolgáltatások biztosítása; piaci tanulmányok; piackutatás; rádiós reklámozás; reklámanyag frissítése; reklámanyagok kölcsönzése; reklámanyagok [röplapok, prospektusok, nyomtatványok, áruminták] terjesztése; reklámcélú forgatókönyvírás; reklámeszközök tervezése és formatervezése; reklámfilmek készítése; reklámidő kölcsönzése kommunikációs médiában; reklámkommunikációs stratégiára vonatkozó tanácsadás; reklámlevél szolgáltatás; reklámszövegek írása; reklámszövegek publikálása; reklámterjesztés; reklámügynökségek, hirdetési ügynökségek; sajtófigyelés; statisztikák összeállítása; szabadtéri reklámozás, hirdetés (1); szabadtéri reklámozás, hirdetés (2); számítógépes fájlkezelés, adatkezelés; szponzorok felkutatása; szövegszerkesztés; telemarketing szolgáltatások; teleshop műsorok gyártása; televíziós reklámozás; televíziós vásárlási műsorok készítése; üzleti értékelés; üzleti információk; üzleti információk nyújtása weboldalon keresztül; üzleti konzultációs szolgáltatások; üzleti közvetítési szolgáltatások potenciális magánbefektetők és tőkét igénylő vállalkozások összehozásával kapcsolatosan; üzleti menedzsment előadóművészek részére; üzleti szerződések tárgyalása másik fél megbízásából; üzleti tájékoztatás, információnyújtás; üzleti vizsgálatok, kutatások; üzletszervezési és üzletvezetési tanácsadás; üzletszervezéssel kapcsolatos konzultáció; üzletvezetési konzultáció; üzletvezetési tanácsadási szolgáltatások; üzletvitel szabadúszó szolgáltatók részére; vállalati kommunikációs szolgáltatások; vásárlási megrendelések ügyintézése; webindexelés kereskedelmi vagy reklám célokra.

38 Digitális fájlok továbbítása; elektronikus hirdetőtábla szolgáltatás [távközlési szolgáltatás]; elektronikus levelezés, e-mail; felhasználói hozzáférés biztosítása számítógépes világhálókhoz; globális számítógépes hálózatokhoz való hozzáférési idő biztosítása; hangposta szolgáltatások; hírügynökségek; információszolgáltatás távközlési ügyekben; internetes fórumok biztosítása; kábeltelevíziós műsorszórás; kommunikáció száloptikás hálózatok segítségével; kommunikáció számítógép terminálokkal; közösségi hálózatok fórumai [chat szobák]; mobiltelefonos kommunikáció; modemek kölcsönzése; műholdas átvitel; nagysebességű adatátvitel; rádióadás; rádiós kommunikáció; távkonferencia szolgáltatás; távközlési berendezések kölcsönzése; távközlési csatornák biztosítása távvásárláshoz; távközlési útválasztás és csomópont szolgáltatások (beszélgetésterelés és összeköttetés); telefon- és mobiltelefon szolgáltatások (1); telefon- és mobiltelefon szolgáltatások (2);

telekommunikációs csatlakozások biztosítása egy globális számítógépes hálózathoz; televíziós műsorszórás, közvetítés; üdvözlőkártyák továbbítása online; üzenetek és képek továbbítása számítógépek segítségével; üzenetek küldése; vezeték nélküli műsorterjesztés; videokonferencia szolgáltatások; video on-demand közvetítések.

41 Audioberendezések kölcsönzése; cosplay szórakoztató rendezvények szervezése; dalírás; digitális zene szolgáltatása az interneten [nem letölthető]; diszkók szolgáltatásai; divatbemutatók szervezése szórakoztatási célokból; éjszakai klubok; elektronikus kiadványszerkesztés; elektronikus könyvek és folyóiratok on-line publikálása; előadóművészek szolgáltatásai; élő előadások bemutatása; fényképészet; filmek feliratozása; filmforgalmazás; filmgyártás, kivéve reklámfilmek; filmrendezés, a reklámfilmek kivételével; filmstúdiók; filmszínházi előadások, filmbemutatók; forgatókönyvírás; forgatókönyvírás, nem reklámcélra; fotóriportok készítése; hangfelvételek kölcsönzése; hangmérnöki szolgáltatások rendezvényekhez; hangversenyek, koncertek szervezése és lebonyolítása; helyfoglalás show-műsorokra; jelbeszéd fordítása; karaoke szolgáltatás nyújtása; klubszolgáltatások [szórakoztatás vagy oktatás]; konferenciák szervezése és lebonyolítása; kongresszusok szervezése és lebonyolítása; könyvkiadás; kulturális vagy oktatási célú kiállítások szervezése; lemezlovas [DJ] szolgáltatások; mentorálás; mikrofilmezés; mozifilmek kölcsönzése; művészeti alkotások bérbeadása; művészeti galériák által nyújtott kulturális, oktató és szórakoztató szolgáltatások; nem letölthető filmek biztosítása digitális videotár szolgáltatások útján; nem letölthető televízióműsorok biztosítása digitális videotár szolgáltatások útján; nem reklámcélú szövegek publikálása; nyereményjátékok működtetése; oktatás biztosítása; oktatási információs szolgáltatások; on-line elérhető elektronikus publikációk, nem letölthetők; online, nem letölthető videók biztosítása; partik tervezése [szórakoztatás]; rádió- és televízióműsorok készítése; rádiós szórakoztatás; riporteri szolgáltatások; show-műsorok készítése; show-műsorok szervezése [impresszáriók szolgáltatásai]; stúdiószolgáltatások; szabadidős tevékenységekkel kapcsolatos tájékoztatás, számítógépes hálózatról online biztosított játékszolgáltatások; szépségversenyek szervezése; szimpóziumok szervezése és lebonyolítása; színházi produkciók; szinkronizálás; színpadi díszletek kölcsönzése (1); színpadi díszletek kölcsönzése (2); szórakozási, szórakoztatási információk; szórakoztatási szolgáltatások; szövegszerkesztés [kivéve reklámszövegek]; televíziós szórakoztatás; varieté-előadások bemutatása; videofelvevők kölcsönzése; videokamerák kölcsönzése; videorögzítés; videoszalagok kölcsönzése; videoszalagok vágása; videoszerkesztési szolgáltatások eseményekhez; világítástechnikai szolgáltatások eseményekhez; világítóberendezések kölcsönzése színházak vagy televíziós stúdiók részére; zenei produkciók; zenekarok szolgáltatásai; zeneszerzés.

---

(210) M 23 01241

(220) 2023.05.11.

(731) M-RTL Zrt., Budapest (HU)

(740) Dr. Gonda Gáspár, Budapest

(546)

(511) 9 Adatfeldolgozó készülékek, berendezések; adatkészletek, rögzített vagy letölthető formában; audio interfészek; audio keverők; audiovizuális tanítási eszközök; audiovizuális vevőkészülékek; CD-lejátszók; CD-ROM-ok; digitális fényképkeretek; digitális jelek; digitális könyvolvasók; diktafonok; DVD-lejátszók; elektromos és elektronikus effekt egységek hangszerekhez; elektromos kommutációs készülékek; elektronikus interaktív táblák; elektronikus kijelzőtáblák; elektronikus kotta, letölthető; érmével működő mechanizmusok televíziókészülékekhez; exponált filmek; exponált röntgenfilmek; fejhallgatók (1); fejhallgatók (2); fejhallgatók videojátékokhoz; fejre csatolható kijelzők gépjárművekhez; fejre helyezhető videó megjelenítő berendezések; fekete dobozok [adatrögzítők]; fényképészeti diapozitívok; filmfelvevő készülékek, berendezések; filmvágó készülékek; hajlékonylemezek, flopilemezek; hangátvitelre szolgáló készülékek; hangfelvétel-hordozók; hanglemezek; hanglokalizáló eszközök; hangreprodukáló készülékek; hangrögzítő, hangfelvevő készülékek; hangrögzítő szalagok; hangszerek digitális interfészirányítói mint audiointerfészek; hangszórók, hangosbemondók, megafonok; hangszórószekrények, hangszóródobozok; hangvezetők, hangcsatornák;

hologramok; hordható videokijelző monitorok; hordozható hangszórók; hordozható médialejátszók; humanoid robotok kommunikációs és tanulási funkciókkal emberek segítésére és szórakoztatására; humanoid robotok mesterséges intelligenciával, tudományos kutatáshoz; interaktív érintőképernyős terminálok; interkommunikációs berendezések, készülékek; jelzőcsengők; jelzősípok; jukeboxok [háttértároló eszközök] számítógépekhez; kamera filterek; képernyővédők mobiltelefonokhoz; kézi adó-vevők [walkie-talkie készülékek]; kézi elektronikus szótárak; kézi számítógépek [PDA]; kompakt lemezek, CD-k [audiovideo]; lemezek akkumulátorokhoz; lemezjátszók; lemezjátszótűk cseréjére szolgáló készülékek; lemezmeghajtók számítógépekhez; letölthető elektronikus kiadványok, publikációk; letölthető képfájlok; letölthető, nem helyettesíthető tokenekkel (NFT) hitelesített digitális fájlok; letölthető számítógépes játékszoftverek; letölthető zenefájlok; logok, hajósebesség mérő műszerek; mágneses adathordozók; mágneses huzalok, mágneshuzalok; mágneslemezek; mágnesszalag-egységek számítógépekhez; mágnesszalagok; magnetofonok; magnók [kazetták lejátszásához]; megafonok; memóriakártyák videojátékgépekhez; mikrofonok; modemek; monitorok [számítógép hardver]; monitorok [számítógép programok]; műholdak tudományos célokra; műholdas navigációs készülékek; műholdkereső mérőműszerek; nagyfrekvenciás készülékek; optikai adathordozók; optikai lemezek; radarkészülékek; rádiókészülékek; rádiótávíró készülékek; rádiótelefon készülékek; rajzfilmek; rajzgépek; számítógépek; számítógépes hálózati routerek; számítógépes hardver; számítógépes játékszoftverek, rögzített; számítógépes képernyővédő; szoftverek, rögzített vagy letölthető; számítógépes programok [letölthető szoftverek]; számítógépes programok, rögzített (1); számítógépes programok, rögzített (2); számítógépes szoftveralkalmazások, letölthető; számítógépes szoftverplatformok, rögzített vagy letölthető formában; számítógéphez kialakított perifériák computer; számítógép interfészek; számítógép memória eszközök; számlálók, mérőműszerek; szavazógépek; távadók, transzmitterek [távközlés] (1); távadók, transzmitterek [távközlés] (2); távirányító készülékek; távírógépek; távíró huzalok; távíró készülékek; TV-készülékek; tv-súgógépek; USB pendrive-ok; üzenetrögzítők; vágóberendezések mozifilmekhez; vetítőgépek; vetítővásznak; vezetékcsatornák, kábelcsatornák [elektromosság]; vezetékek, elektromos; vezeték nélküli hordozható nyomtatók laptopokhoz és mobil eszközökhöz; vezeték nélküli mikrofonok hangszóróval; videokamerák; videokazetták (1); videokazetták (2); videoképernyők; videó keverőpultok; videomagnók, képmagnók; videotelefonok; videovetítők, projektorok; zenegépek [jukeboxok].

35 Adatindexek összeállítása kereskedelmi vagy reklámcéllal; adatkutatás számítógépes fájlokban; adatok frissítése és karbantartása számítógépes adatbázisokban; ajándék-nyilvántartási szolgáltatások; árösszehasonlító szolgáltatások; árubemutatás; áruk bemutatása kommunikációs médiában, kiskereskedelmi célokból; áruk és szolgáltatások promóciója sportesemények szponzorálásával; célzott marketing; divatbemutatók szervezése promóciós célokból; értékesítési promóciós szolgáltatások; gazdasági előrejelzések; gazdasági versennyel kapcsolatos információszerzési szolgáltatások; hirdetési- és reklámszolgáltatások; hirdetési felület kölcsönzése; hirdetőtáblák bérbeadása [reklámtáblák]; honlapforgalom optimalizálása; információk számítógépes adatbázisokba való gyűjtése; információk számítógépes adatbázisokba való rendezése; kereskedelmi és üzleti kapcsolattartási adatok biztosítása; kereskedelmi információ és tanácsadás fogyasztóknak [fogyasztói tanácsadás]; kereskedelmi információs ügynökségek; kereskedelmi közvetítői szolgáltatások; kereskedelmi tranzakciók tárgyalása és megállapodások kötése harmadik fél számára; kereskedelmi- vagy reklámcélú kiállítások; kereskedelmi- vagy reklámcélú vásárok szervezése; keresőmotor-optimalizálás reklámozás céljából; kommunikáció átírása [irodai funkciók]; közönségkapcsolati kommunikációs stratégiára vonatkozó tanácsadás; közönségszolgálati szolgáltatások; közvélemény-kutatás; kutatások ügyletekkel kapcsolatban; manöken/modell közvetítés reklám- vagy kereskedelmi célból; marketing szolgáltatások; médiakapcsolati szolgáltatások; nyilvántartásokban tárolt adatok frissítése és karbantartása;; on-line hirdetői tevékenység számítógépes hálózaton; online kiskereskedelmi szolgáltatások letölthető csengőhangokhoz; online kiskereskedelmi szolgáltatások letölthető digitális zenékhez; online kiskereskedelmi szolgáltatások letölthető és előre rögzíthető zenékhez és filmekhez; online piactér biztosítása áruk és szolgáltatások eladói és vásárlói részére; outsourcing szolgáltatások [üzleti segítségnyújtás]; Pay Per Click (PPC) hirdetés; piaci információszerzési szolgáltatások biztosítása; piaci tanulmányok; piackutatás; rádiós reklámozás; reklámanyag frissítése; reklámanyagok kölcsönzése;

reklámanyagok [röplapok, prospektusok, nyomtatványok, áruminták] terjesztése; reklámcélú forgatókönyvírás; reklámeszközök tervezése és formatervezése; reklámfilmek készítése; reklámidő kölcsönzése kommunikációs médiában; reklámkommunikációs stratégiára vonatkozó tanácsadás; reklámlevél szolgáltatás; reklámszövegek írása; reklámszövegek publikálása; reklámterjesztés; reklámügynökségek, hirdetési ügynökségek; sajtófigyelés; statisztikák összeállítása; szabadtéri reklámozás, hirdetés (1); szabadtéri reklámozás, hirdetés (2); számítógépes fájlkezelés, adatkezelés; szponzorok felkutatása; szövegszerkesztés; telemarketing szolgáltatások; teleshop műsorok gyártása; televíziós reklámozás; televíziós vásárlási műsorok készítése; üzleti értékelés; üzleti információk; üzleti információk nyújtása weboldalon keresztül; üzleti konzultációs szolgáltatások; üzleti közvetítési szolgáltatások potenciális magánbefektetők és tőkét igénylő vállalkozások; összehozásával kapcsolatosan; üzleti menedzsment előadóművészek részére; üzleti szerződések tárgyalása másik fél megbízásából; üzleti tájékoztatás, információnyújtás; üzleti vizsgálatok, kutatások; üzletszervezési és üzletvezetési tanácsadás; üzletszervezéssel kapcsolatos konzultáció; üzletvezetési konzultáció; üzletvezetési tanácsadási szolgáltatások; üzletvitel szabadúszó szolgáltatók részére; vállalati kommunikációs szolgáltatások; vásárlási megrendelések ügyintézése; webindexelés kereskedelmi vagy reklám célokra.

38 Digitális fájlok továbbítása; elektronikus hirdetőtábla szolgáltatás [távközlési szolgáltatás]; elektronikus levelezés, e-mail; felhasználói hozzáférés biztosítása számítógépes világhálókhoz; globális számítógépes hálózatokhoz való hozzáférési idő biztosítása; hangposta szolgáltatások; hírügynökségek; információszolgáltatás távközlési ügyekben; internetes fórumok biztosítása; kábeltelevíziós műsorszórás; kommunikáció száloptikás hálózatok segítségével; kommunikáció számítógép terminálokkal; közösségi hálózatok fórumai [chat szobák]; mobiltelefonos kommunikáció; modemek kölcsönzése; műholdas átvitel; nagysebességű adatátvitel; rádióadás; rádiós kommunikáció; távkonferencia szolgáltatás; távközlési berendezések kölcsönzése; távközlési csatornák biztosítása távvásárláshoz; távközlési útválasztás és csomópont szolgáltatások (beszélgetésterelés és összeköttetés); telefon- és mobiltelefon szolgáltatások (1); telefon- és mobiltelefon szolgáltatások (2); telekommunikációs csatlakozások biztosítása egy globális számítógépes hálózathoz; televíziós műsorszórás, közvetítés; üdvözlőkártyák továbbítása online; üzenetek és képek továbbítása számítógépek segítségével; üzenetek küldése; vezeték nélküli műsorterjesztés; videokonferencia szolgáltatások; video on-demand közvetítések.

41 Audioberendezések kölcsönzése; cosplay szórakoztató rendezvények szervezése; dalírás; digitális zene szolgáltatása az interneten [nem letölthető]; diszkók szolgáltatásai; divatbemutatók szervezése szórakoztatási célokból; éjszakai klubok; elektronikus kiadványszerkesztés; elektronikus könyvek és folyóiratok on-line publikálása; előadóművészek szolgáltatásai; élő előadások bemutatása; fényképészet; filmek feliratozása; filmforgalmazás; filmgyártás, kivéve reklámfilmek; filmrendezés, a reklámfilmek kivételével; filmstúdiók; filmszínházi előadások, filmbemutatók; forgatókönyvírás; forgatókönyvírás, nem reklámcélra; fotóriportok készítése; hangfelvételek kölcsönzése; hangmérnöki szolgáltatások rendezvényekhez; hangversenyek, koncertek szervezése és lebonyolítása; helyfoglalás show-műsorokra; jelbeszéd fordítása; karaoke szolgáltatás nyújtása; klubszolgáltatások [szórakoztatás vagy oktatás]; konferenciák szervezése és lebonyolítása; kongresszusok szervezése és lebonyolítása; könyvkiadás; kulturális vagy oktatási célú kiállítások szervezése; lemezlovas [DJ] szolgáltatások; mentorálás; mikrofilmezés; mozifilmek kölcsönzése; művészeti alkotások bérbeadása; művészeti galériák által nyújtott kulturális, oktató és szórakoztató szolgáltatások; nem letölthető filmek biztosítása digitális videotár szolgáltatások útján; nem letölthető televízióműsorok biztosítása digitális videotár szolgáltatások útján; nem reklámcélú szövegek publikálása; nyereményjátékok működtetése; oktatás biztosítása; oktatási információs szolgáltatások; on-line elérhető elektronikus publikációk, nem letölthetők; online, nem letölthető videók biztosítása; partik tervezése [szórakoztatás]; rádió- és televízióműsorok készítése; rádiós szórakoztatás; riporteri szolgáltatások; show-műsorok készítése; show-műsorok szervezése [impresszáriók szolgáltatásai]; stúdiószolgáltatások; szabadidős tevékenységekkel kapcsolatos tájékoztatás, számítógépes hálózatról online biztosított játékszolgáltatások; szépségversenyek szervezése; szimpóziumok szervezése és lebonyolítása; színházi produkciók; szinkronizálás; színpadi díszletek kölcsönzése (1); színpadi díszletek kölcsönzése (2); szórakozási, szórakoztatási információk; szórakoztatási szolgáltatások; szövegszerkesztés [kivéve reklámszövegek]; televíziós

szórakoztatás; varieté-előadások bemutatása; videofelvevők kölcsönzése; videokamerák kölcsönzése; videorögzítés; videoszalagok kölcsönzése; videoszalagok vágása; videoszerkesztési szolgáltatások eseményekhez; világítástechnikai szolgáltatások eseményekhez; világítóberendezések kölcsönzése színházak vagy televíziós stúdiók részére; zenei produkciók; zenekarok szolgáltatásai; zeneszerzés.

---

(210) M 23 01288

(220) 2023.05.16.

(731) Bajcsi Péter, Szentendre (HU)
Molnár Kata, Szentendre (HU)

(546)

(511) 35 Pszichológiai eljárások személyzet kiválasztására; személyzet kiválasztása pszichológiai eljárásokkal.
42 Pszichológiai kutatás.
44 Pszichológiai kezelés biztosítása; pszichológiai értékelési szolgáltatások; pszichológiai kezelés; pszichológiai értékelési és vizsgálati szolgáltatások; pszichológiai értékelések és vizsgálatok végzése; pszichológiai diagnózis-szolgáltatások; pszichológiai beszámolók készítése; pszichológiai ápolás; fizikai, pszichológiai és kognitív célú zeneterápia; egyéni és csoportos pszichológiai szolgáltatások; pszichológiai profilalkotás; pszichológiai profilalkotás orvosi célokra; pszichológiai szolgáltatások; pszichológiai tanácsadás; pszichológiai tanácsadás egészségügyi problémák feldolgozására; pszichológiai tanácsadás személyzet részére; pszichológiai tanácsadó szolgáltatások a sport területén; pszichológiai tesztek elvégzése; pszichológiai vizsgálatok, tesztek orvosi célokra; pszichológiai vizsgálatok; személyiségvizsgálatok pszichológiai célokból; tanácsadás egészségügyi problémák pszichológiai kezelésével kapcsolatban.

---

(210) M 23 01296

(220) 2023.05.17.

(731) Krausz Krisztina Anett, Érd (HU)

(740) Winkler, Barna és Társai Ügyvédi Iroda, Budapest

(546)

(511) 28 Játékok és játékszerek; videojátékok; testnevelési és sportcikkek; karácsonyfadíszek.
41 Nevelés; szakmai képzés; szórakoztatás; sport- és kulturális tevékenységek.
42 Tudományos és műszaki szolgáltatások, valamint az idetartozó tervezői és kutatói tevékenység; ipari elemzési, ipari kutatási és ipari tervezési szolgáltatások; minőségellenőrzési és hitelesítési szolgáltatások; számítástechnikai hardver és szoftver tervezés és fejlesztés.

---

(210) M 23 01297

(220) 2023.05.17.

(731) BALDIN BROTHERS Korlátolt Felelősségű Társaság, Budapest (HU)

(740) Dr. Prédl Ügyvédi Iroda, Budapest

(541) PATIKA TÜKÖR

(511) 9 Letölthető és rögzített tartalom; számítógépes szoftverek; média tartalmak; digitális tárolási média.

16 Nyomdaipari termékek; tanítási és oktatási anyagok [kivéve készülékek, berendezések].
35 Reklámozási szolgáltatások; reklámozás, promóciós szolgáltatások.
41 Nevelés; szakmai képzés; szórakoztatás; sport- és kulturális tevékenységek.

---

(210) M 23 01352
(220) 2023.05.23.
(731) Moholy-Nagy Művészeti Egyetem, Budapest (HU)
(546) Pre IIIOIII☰ SPARK
(511) 35 Célzott marketing; kereskedelmi közvetítői szolgáltatások; kereskedelmi- vagy reklámcélú kiállítások; kiskereskedelmi szolgáltatások művészeti galériák által kínált műtárgyakhoz; kiszervezett vállalatirányítás; közvélemény-kutatás; kutatások ügyletekkel kapcsolatban; marketing szolgáltatások; médiakapcsolati szolgáltatások; online piactér biztosítása áruk és szolgáltatások eladói és vásárlói részére; outsourcing szolgáltatások (üzleti segítségnyújtás); piaci tanulmányok; reklámcélú forgatókönyvírás; reklámfilmek készítése; reklámkoncepciók kidolgozása; segítségnyújtás üzleti tevékenységek menedzsmentjében; termékminták, áruminták terjesztése; üzleti vizsgálatok, kutatások; üzletvezetési tanácsadási szolgáltatások; vállalati kommunikációs szolgáltatások.
41 Akadémiák (oktatás); alkotóműhelyek szervezése és lebonyolítása (képzés); coaching (tréning); elektronikus könyvek és folyóiratok on-line publikálása; eszmecserék, kollokviumok szervezése és lebonyolítása; fényképészet; filmstúdiók; forgatókönyvírás; iskolák által nyújtott oktatási szolgáltatások; know-how átadása (képzés); konferenciák szervezése és lebonyolítása; könyvkiadás; levelező tanfolyamok; mentorálás; művészeti galériák által nyújtott kulturális, oktató és szórakoztató szolgáltatások; oktatás biztosítása; oktatási információs szolgáltatások; oktatási vizsgáztatás; online elektronikus kiadványok biztosítása, nem letölthetők; pályaválasztási tanácsadás; szabadidős létesítmények üzemeltetése; szakmai átképzés; személyes oktatófórumok rendezése és levezetése; szemináriumok szervezése és lebonyolítása; szórakoztatási szolgáltatások.

---

(210) M 23 01360
(220) 2023.05.24.
(731) Kiss Mária, Budapest (HU)
(740) Dr. Berényi Krisztina, Budapest
(546)

(511) 25 Nyomtatott pólók; pólók.
41 Brosúrák kiadása; digitális videó, audió és multimédia kiadási szolgáltatások; elektronikus kiadványok megjelentetése; elektronikus kiadványok multimédiás megjelentetése; elektronikus könyvek és folyóiratok on-line publikálása; elektronikus könyvek és folyóiratok online megjelentetése; elektronikus magazinok kiadása; füzetek kiadása; hangoskönyvek kiadása; ismertetők kiadása; kézikönyvek kiadása; kiadványok megjelentetése; könyvek és folyóiratok kiadása; könyvek és magazinok megjelentetése; könyvkiadás; magazinok kiadása; magazinok, folyóiratok és újságok multimédiás megjelentetése; multimédiás anyagok online kiadása; oktatási anyagok kiadása; oktatási kézikönyvek kiadása; oktatási tananyagok kiadása; online kiadványok megjelentetése; újságok megjelentetése; oktatási és képzési szolgáltatások; klubrendezvények szervezése; oktatás, tanácsadó-képzés.
45 Asztrológiai és spirituális szolgáltatások.

---

(210) M 23 01365
(220) 2023.05.24.

(731) SZAMOS Befektetési Holding Zrt., Pilisvörösvár (HU)

(740) PATENDER Kft., Budapest

(541) SZAMOS MARCIPÁN

(511) 35 Élelmiszerekkel kapcsolatos kiskereskedelmi szolgáltatások; élelmiszerekkel kapcsolatos nagykereskedelmi szolgáltatások; élelmiszerekkel kapcsolatos internetes kis és nagykereskedelem, webshop; édesipari termékekkel, édesipari díszítésekkel, édességekkel, marcipánnal kapcsolatos kiskereskedelmi szolgáltatások; édesipari termékekkel, édesipari díszítésekkel, édességekkel, marcipánnal kapcsolatos nagykereskedelmi szolgáltatások; édesipari termékekkel, édesipari díszítések, édességekkel, marcipánnal kapcsolatos internetes kis és nagykereskedelem, webshop; desszertekkel, tortákkal kapcsolatos nagykereskedelmi szolgáltatások; desszertekkel, tortákkal kapcsolatos kiskereskedelmi szolgáltatások; desszertekkel, tortákkal kapcsolatos internetes kis és nagykereskedelem, webshop; diétás készítményekkel kapcsolatos kiskereskedelmi szolgáltatások; diétás készítményekkel kapcsolatos nagykereskedelmi szolgáltatások; diétás készítményekkel kapcsolatos internetes kis és nagykereskedelem, webshop; csokoládékkal és bonbonokkal kapcsolatos kiskereskedelmi szolgáltatások; csokoládékkal és bonbonokkal kapcsolatos nagykereskedelmi szolgáltatások; csokoládékkal kapcsolatos internetes kis és nagykereskedelem, webshop; csemegeárukkal kapcsolatos kiskereskedelmi szolgáltatások; csemegeárukkal kapcsolatos nagykereskedelmi szolgáltatások; csemegeárukkal kapcsolatos internetes kis és nagykereskedelem, webshop; fagylaltokkal, jégkrémekkel kapcsolatos kiskereskedelmi szolgáltatások; fagylaltokkal, jégkrémekkel kapcsolatos nagykereskedelmi szolgáltatások; fagylaltokkal, jégkrémekkel kapcsolatos internetes kis és nagykereskedelem, webshop; tejjel, kakaóval, kávéval, alkoholmentes italokkal és alkoholos italokkal kapcsolatos kiskereskedelmi szolgáltatások; tejjel, kakaóval, kávéval, alkoholmentes italokkal és alkoholos italokkal kapcsolatos nagykereskedelmi szolgáltatások; tejjel, kakaóval, kávéval, alkoholmentes italokkal és alkoholos italokkal kapcsolatos internetes kis és nagykereskedelem, webshop; sütőipari termékekkel, sós és édes süteményekkel kapcsolatos kiskereskedelmi szolgáltatások; sütőipari termékekkel, sós és édes süteményekkel kapcsolatos nagykereskedelmi szolgáltatások; sütőipari termékekkel, sós és édes süteményekkel kapcsolatos internetes kis és nagykereskedelem, webshop.

---

(210) M 23 01369

(220) 2023.05.24.

(731) Alcedo Környezetvédelem Kft., Baja (HU)

(546)

(511) 42 Tudományos és műszaki szolgáltatások, valamint az idetartozó tervezői és kutatói tevékenység; ipari elemzési, ipari kutatási és ipari tervezési szolgáltatások; minőségellenőrzési és hitelesítési szolgáltatások; számítástechnikai hardver és szoftver tervezés és fejlesztés.

---

(210) M 23 01370

(220) 2023.05.24.

(731) Biró László, Budapest (HU)

(740) Dr. Princz Kornél, Budapest

(546)

(511) 5 Gyógyszerészeti, gyógyászati és állatgyógyászati készítmények; egészségügyi készítmények gyógyászati használatra; gyógyászati vagy állatgyógyászati használathoz adaptált diétás élelmiszerek és anyagok, bébiételek; étrend-kiegészítők emberek és állatok számára; tapaszok, kötszeranyagok; fogtömő anyagok és fogászati mintázóanyagok; fertőtlenítőszerek; kártékony állatok irtására szolgáló készítmények; gombaölő szerek (fungicidek), gyomirtó szerek (herbicidek).

35 Reklámozás; üzleti menedzsment, szervezés és adminisztráció; irodai munkák.

44 Orvosi szolgáltatások; állatgyógyászati szolgáltatások; higiéniai és szépségápolási szolgáltatások emberek vagy állatok részére; mezőgazdasági, vízgazdálkodási, kertészeti és erdőgazdasági szolgáltatások.

---

(210) M 23 01371

(220) 2023.05.24.

(731) Media Factory Kft., Budapest (HU)

(541) Ingatlankirálynők

(511) 35 Reklámozás; üzleti menedzsment, szervezés és adminisztráció; irodai munkák.

38 Távközlési szolgáltatások.

41 Nevelés; szakmai képzés; szórakoztatás; sport- és kulturális tevékenységek.

---

(210) M 23 01374

(220) 2023.05.24.

(731) Sárkányné Hollósi Enikő, Őrbottyán (HU)

(740) Dr. Fehér Attila Ügyvédi Iroda, Budapest

(546)

(511) 16 Oktatási kézikönyvek; nyomtatott oktatási anyagok.

41 Torna oktatás; tornák szervezése; tornatanítás; tornával kapcsolatos online tájékoztatás weboldalon keresztül; írásos oktatóanyagok segítségével nyújtott képzések; képzések szervezése; képzések tartása; képzési célú előadások szervezése és lebonyolítása; oktatási anyagok terjesztése; ismertetők kiadása; oktatási útmutatás; mozgástudatossággal kapcsolatos oktatás; képzés és oktatás; oktatási anyagok kiadása; oktatási szövegek kiadása; oktatási kézikönyvek kiadása; terápiás kezelésekhez kapcsolódó oktatási szolgáltatások.

44 Tanulási nehézségeket szűrő szolgáltatások; terápiás szolgáltatások.

---

(210) M 23 01398

(220) 2023.05.26.

(731) Véghső Éva Andrea, Eger (HU)

(541) ÉDEN HOTEL

(511) 43 Szállodai szolgáltatások, vendéglátás.

---

(210) M 23 01412

(220) 2023.05.30.

(731) Novák Szilárd, Fehérgyarmat (HU)
Novák Norbert, Fehérgyarmat (HU)

(740) S. Horváth Ügyvédi Iroda, Szentendre

(546)

(511) 29 Hús; hús és hústermékek; friss húsok; füstölt húsok; feldolgozott hústermékek; hentesáruk; konyhakész hús; sertéshús; sertéshús és sertéshúsból készült termékek; friss sertéshúsok; füstölt sertéshúsok; feldolgozott sertéshús termékek; konyhakész sertéshús.

35 Vállalatok, ezek áruinak és szolgáltatásainak bemutatása az interneten; reklámozás, promóciós

szolgáltatások; hirdetés és reklámozás; üzleti adminisztráció; árubemutatás; promóciós, reklám célú árubemutatás; üzleti értékelések; mások áruinak és szolgáltatásainak marketingje; kereskedelmi információk; kereskedelmi promóciós szolgáltatások; a következő árukkal kapcsolatos kiskereskedelmi, nagykereskedelmi és internetes kiskereskedelmi szolgáltatások: hús, hús és hústermékek, friss húsok, füstölt húsok, feldolgozott hústermékek, hentesáruk, konyhakész hús, sertéshús, sertéshús és sertéshúsból készült termékek, friss sertéshúsok, füstölt sertéshúsok, feldolgozott sertéshús termékek, konyhakész sertéshús.

---

(210) M 23 01415
(220) 2023.05.30.
(731) ALKALOID AD Skopje, Skopje (MK)
(740) Dr. Kocsomba Nelli Ügyvédi Iroda, Budapest
(541) AMINAL
(511) 5 Gyógyszerészeti oldatok dialízishez; fertőtlenítőszerek orvosi műszerekhez és készülékekhez.
10 Dialízis készülékek; orvosi berendezések vesedialízishez; dialízisgépek gyógyászati használatra; perkután vese hozzáférési készletek, szettek; hipodermiás tűk vesedialízishez.

---

(210) M 23 01423
(220) 2023.05.31.
(731) Gyetvainé d'Elhougne Tünde Mária, Üllő (HU)
(541) Álomkert
(511) 45 Temetkezési szolgáltatások, temetkezési emlékhely üzemeltetése.

---

(210) M 23 01427
(220) 2023.05.31.
(731) Aktív- és Ökoturisztikai Fejlesztési Központ Nonprofit Kft., Budapest (HU)
(740) SBGK Ügyvédi Iroda, Budapest
(546) Aktív Magyarország
(511) 16 Magyarország túraútvonalaira-, túraállomásaira-, turistaházaira, túrázásra, aktív szabadidős elfoglaltságokra, sportolásra, nemzeti-, természeti- és kulturális értékeinkre, élővilágunkra vonatkozó könyvek, kézi könyvek (útmutatók), könyvecskék; kiadványok és egyéb tájékoztatók, brossúrák, naptárak, noteszok, nyomtatványok, papíráruk, térképek, katalógusok, folyóiratok, újságok, írószerek.
18 Univerzális hordtáskák; vászontáskák; egyéb táskák; hátizsákok.
21 Bögrék; korsók; poharak.
25 Ruházati cikkek, fejfedők; pólók; pulóverek; kabátok; sapkák; csősálak, sálak.
28 Játékok és játékszerek; testnevelési és sportcikkek, játékkártyák; labdák játékokhoz.
35 Reklámozás, közönségszolgálati szolgáltatások a turizmus terén; aktív kikapcsolódás, mozgás, gyalogos-, biciklis-, vízi- stb. túrázás, túraútvonalak, túracélállomások, turisztikai látványosságok, turistaházak népszerűsítése; egészséges-, aktív-, sportos életforma népszerűsítése; nemzeti-, természeti- és kulturális értékek, hazai élővilág népszerűsítése, programok, versenyek népszerűsítése.
36 Ingatlanközvetítési -, ingatlannal kapcsolatos egyéb szolgáltatások turistaházak, egyéb, a turizmus szempontjából jelentős ingatlanok látogatása, kiadása céljából.
41 Aktív, sportos életmódra nevelés; sportrendezvények, versenyek rendezése, szervezése, lebonyolítása; szabadidős tevékenységekkel kapcsolatos tájékoztatás; táboroztatás.

---

(210) M 23 01436
(220) 2023.05.31.
(731) Szatmári Tibor, Békéscsaba (HU)

(546) MILAVIT

(511) 1 Ipari, tudományos, fényképészeti, mezőgazdasági, kertészeti, erdészeti vegyi termékek; feldolgozatlan műgyanták, műanyagok; tűzoltó és tűzmegelőző keverékek; fémek edzésére és hegesztésére szolgáló készítmények; anyagok állatbőrök cserzéséhez; ipari rendeltetésű ragasztóanyagok; gittek és egyéb töltőpépek; komposzt, trágyák, műtrágyák; biológiai készítmények ipari és tudományos felhasználásra.

3 Nem gyógyhatású kozmetikumok és piperekészítmények; nem gyógyhatású fogkrémek; illatszerek, eszenciaolajok; fehérítőkészítmények és egyéb, mosásra szolgáló anyagok; tisztító-, fényesítő-, súroló- és csiszolószerek.

5 Gyógyszerészeti, gyógyászati és állatgyógyászati készítmények; egészségügyi készítmények gyógyászati használatra; gyógyászati vagy állatgyógyászati használathoz adaptált diétás élelmiszerek és anyagok, bébiételek; étrend-kiegészítők emberek és állatok számára; tapaszok, kötszeranyagok; fogtömő anyagok és fogászati mintázóanyagok; fertőtlenítőszerek; kártékony állatok irtására szolgáló készítmények; gombaölő szerek (fungicidek), gyomirtó szerek (herbicidek).

29 Hús, hal-, baromfi- és vadhús; húskivonatok; tartósított, fagyasztott, szárított és főzött gyümölcsök és zöldségek; zselék, lekvárok (dzsemek), kompótok; tojások; tej, sajt, vaj, joghurt és egyéb tejtermékek; étkezési olajok és zsírok.

30 Kávé, tea, kakaó és helyettesítőik; rizs, tészta és metélt; tápióka és ságó; lisztek és más gabonakészítmények; kenyér, péksütemények és cukrászsütemények; csokoládé; fagylalt, szorbetek és más ehető jégkrémek; cukor, méz, melaszszirup; élesztő, sütőporok; só, ízesítők, fűszerek, tartósított fűszernövények; ecet, szószok és egyéb fűszerek; jég [fagyott víz].

31 Nyers és feldolgozatlan mezőgazdasági, akvakultúrás, kertészeti és erdészeti termékek; nyers és feldolgozatlan magok és vetőmagok; friss gyümölcsök és zöldségek, friss fűszernövények; élő növények és virágok; hagymák, palánták és magok ültetéshez; élő állatok; táplálékok és italok állatoknak; maláta.

32 Sörök; alkoholmentes italok; ásványvizek és szénsavas vizek; gyümölcsitalok és gyümölcslevek; szörpök és más készítmények alkoholmentes italok készítéséhez.

---

(210) M 23 01440

(220) 2023.05.31.

(731) Dr. Balogh László, Békéscsaba (HU)

(541) Munkácsy-kenyér

(511) 30 Sütemények; sós sütemények; vegán sütemények; gluténmentes, laktózmentes és cukormentes (hozzáadott cukor nélküli) sütemények; krémes sütemények; tortaszelet; torta; cukrászáru; cukrászsütemények; gyümölcsös sütemények/torták (édes vagy ízesített); kenyér, péksütemények és cukrászáruk; mandulás csemegesütemény; csemegesütemény.

43 Vendéglátás (élelmezés); cukrászdai szolgáltatások; fagyizó; étel és ital ellátás; cukrászdák és kávézók.

---

(210) M 23 01441

(220) 2023.06.01.

(731) SUPERFOODS Kft., Budapest (HU)

(740) Dr. Kiss Nóra Márta egyéni ügyvéd, Budapest

(541) SUPERFOODS

(511) 5 Étrend kiegészítők emberek számára.

44 Diétás és táplálkozási tanácsadás; orvosi szolgáltatások.

---

(210) M 23 01442

(220) 2023.06.01.

(731) SUPERFOODS Kft., Budapest (HU)

(740) Dr. Kiss Nóra Márta egyéni ügyvéd, Budapest

(546) SUPER FOODS

(511) 5 Étrend kiegészítők emberek számára.
44 Diétás és táplálkozási tanácsadás; orvosi szolgáltatások.

---

(210) M 23 01443
(220) 2023.06.01.
(731) Kiss Tamás Attila, Győr (HU)
(740) Gyepes és Társai Ügyvédi Iroda, Budapest
(546) CSICSERÍ

(511) 29 Hús, hal-, baromfi- és vadhús; húskivonatok; tartósított, fagyasztott, szárított és főzött gyümölcsök és zöldségek; zselék, lekvárok (dzsemek), kompótok; tojások; tej, sajt, vaj, joghurt és egyéb tejtermékek; étkezési olajok és zsírok.
43 Vendéglátás (élelmezés); időleges szállásadás.

---

(210) M 23 01444
(220) 2023.06.01.
(731) Dreher Sörgyárak Zártkörűen Működő Részvénytársaság, Budapest (HU)
(740) Aradszky és Képes Ügyvédi Iroda, Budapest
(541) Dreher 4.0
(511) 32 Sörök.

---

(210) M 23 01445
(220) 2023.06.01.
(731) Cséza László Zsolt, Dunaharaszti (HU)
(546) NIMRÓD

(511) 25 Ruházati termékek, sportruházat, gyermekruházat, sapkák.

---

(210) M 23 01447
(220) 2023.06.01.
(731) Béki Ildikó, Szolnok (HU)
(740) Lantos Judit Ügyvédi Iroda, Budapest
(546) HangY

(511) 20 Fogasok, vállfák ruhákhoz; nem fém vállfák; ruhafogasok, ruhaakasztók, vállfák; vállfák [ruhaakasztók], nem fémből; papírból készült vállfák; papír vállfák.

---

(210) M 23 01448
(220) 2023.06.01.
(731) Csicsné Trestyánszky Katalin, Budapest (HU)
(740) dr. Pál Roberta Lívia, Budapest
(541) KÉK ANGYAL

(511) 44 Otthoni egészségügyi szolgáltatások biztosítása; látogató ápolói szolgáltatások; szakápolási segítség otthoni ápoláshoz; kisegítő gondozási szolgáltatások otthoni ápolásban történő segítségnyújtás formájában; idősek és betegek számára nyújtott házi segítségnyújtási szolgáltatások.

---

(210) M 23 01449

(220) 2023.06.01.

(731) Horváth Alíz Gertrúd, Kecskemét (HU)
Gyöngyösi-Horváth Szilvia Márta, Kecskemét (HU)

(740) Dr. Magyar Krisztina, Kecskemét

(546)

(511) 30 Kávé, tea, kakaó és helyettesítőik; lisztek és más gabonakészítmények; kenyér, péksütemények és cukrászsütemények; csokoládé; chips [gabonakészítmény]; csokoládé alapú szeletek [készétel]; csokoládéalapú, étkezést helyettesítő szeletek; gabona alapú kész rágcsálnivalók; gabona alapú rágcsálnivalók; gabonaalapú sós rágcsálnivalók; gabonából gyártott rágcsálnivalók; szárított gyümölcsöt tartalmazó zabfalatok; alacsony szénhidráttartalmú édességek; díszek karácsonyfákra [ehető]; müzli desszertek; pudingok; sós aprósütemények, kekszek; sós ostyás kekszek; kekszek [édes vagy sós]; zabkekszek emberi fogyasztásra; zabos sütemények emberi fogyasztásra; csokoládés kekszek; keksz; kekszkeverékek; ostyarudak; reggeli sütemények; csokoládékészítmények; cukorkák [édességek]; cukormentes cukorkák; cukormentes édességek; gyümölcsös édességek; nyalókák [cukorkaáruk]; pattogatott kukorica; magas protein tartalmú gabonaszeletek; magvak, diófélék és szárított gyümölcsök keverékét tartalmazó rágcsálnivaló szeletek [édességek]; zabszeletek.

---

(210) M 23 01467

(220) 2023.06.05.

(731) Magyar Olimpiai Bizottság, Budapest (HU)

(541) Team Hungary

(511) 16 Papír és karton; nyomtatványok; könyvkötészeti cikkek; fényképek; papíráruk és irodaszerek, bútorok kivételével; ragasztók irodai és otthoni célokra; írószerek és anyagok művészek részére; ecsetek; tanítási és oktatási anyagok; műanyag lapok, fóliák és tasakok bevonáshoz és csomagoláshoz; nyomdai betűk, nyomódúcok.

25 Ruházati cikkek, lábbelik, fejfedők.
28 Játékok és játékszerek; videojáték-készülékek; testnevelési és sportcikkek; karácsonyfadíszek.
35 Reklámozás; vállalkozások vezetése, szervezése és adminisztrációja; irodai tevékenységek.
41 Oktatás-nevelés; képzés; szórakoztatás; sport- és kulturális tevékenységek.

---

(210) M 23 01468

(220) 2023.06.05.

(731) Magyar Olimpiai Bizottság, Budapest (HU)

(541) Magyar Csapat

(511) 16 Papír és karton; nyomtatványok; könyvkötészeti cikkek; fényképek; papíráruk és irodaszerek, bútorok kivételével; ragasztók irodai és otthoni célokra; írószerek és anyagok művészek részére; ecsetek; tanítási és oktatási anyagok; műanyag lapok, fóliák és tasakok bevonáshoz és csomagoláshoz; nyomdai betűk, nyomódúcok.

25 Ruházati cikkek, lábbelik, fejfedők.
28 Játékok és játékszerek; videojáték-készülékek; testnevelési és sportcikkek; karácsonyfadíszek.
35 Reklámozás; vállalkozások vezetése, szervezése és adminisztrációja; irodai tevékenységek.
41 Oktatás-nevelés; képzés; szórakoztatás; sport- és kulturális tevékenységek.

(210) M 23 01471
(220) 2023.06.05.
(731) Szilágyi Szilárd László, Budapest (HU)
(546) ELFOGADÁS ALAPÚ LIFE COACHING®
(511) 44 Egyéni és csoportos pszichológiai szolgáltatások; holisztikus pszichoterápia; integrált pszichológiával kapcsolatos tanácsadás; mentális egészség szolgáltatások; pszichológiai tanácsadás.

---

(210) M 23 01472
(220) 2023.06.06.
(731) IVM Zrt., Székesfehérvár (HU)
(740) PATINORG Kft., Budapest
(541) SaveTerminal
(511) 9 Interaktív érintőképernyős terminálok; automata berendezések, termék-kiadó automaták és termék-bevételező automaták kezelésére szolgáló kommunikációs eszközök; interkommunikációs berendezések, készülékek; ipari műveletek távirányítására szolgáló elektromos berendezések; kézi számítógépek (PDA); kommunikátorok; laptop számítógépek; operációs rendszer programok számítógépekhez, rögzített; számítógép programok, rögzített; számítógép programok (letölthető szoftverek); processzorral rendelkező kommunikációs eszközök.
37 Elektromos berendezések üzembe helyezése és javítása; gépek üzembe helyezése, karbantartása és javítása; informatikai tanácsadás számítógépes hardverek telepítésével, karbantartásával és javításával kapcsolatban; javítással kapcsolatos tájékoztatás nyújtása; számítógépes hardverek [üzembe helyezés, karbantartás és javítás].
42 Számítógép-programozás; szoftvertelepítés; szoftvertervezés; szoftverek frissítése; szoftverkarbantartás; számítógépes szoftverek bérlése, kölcsönzése; számítógépes szoftver tanácsadás.

---

(210) M 23 01473
(220) 2023.06.06.
(731) IVM Zrt., Székesfehérvár (HU)
(740) PATINORG Kft., Budapest
(541) SaveLogSmart
(511) 9 Interaktív érintőképernyős terminálok; automata berendezések, termék-kiadó automaták és termék-bevételezö automaták kezelésére szolgáló kommunikációs eszközök; interkommunikációs berendezések, készülékek; ipari műveletek távirányítására szolgáló elektromos berendezések; kézi számítógépek (PDA); kommunikátorok; laptop számítógépek; operációs rendszer programok számítógépekhez, rögzített; számítógép programok, rögzített; számítógép programok (letölthető szoftverek); processzorral rendelkező kommunikációs eszközök.
42 Számítógép-programozás; szoftvertelepítés; szoftvertervezés; szoftverek frissítése; szoftverkarbantartás; számítógépes szoftverek bérlése, kölcsönzése; számítógépes szoftver tanácsadás.

---

(210) M 23 01474
(220) 2023.06.06.
(731) IVM Zrt., Székesfehérvár (HU)
(740) PATINORG Kft., Budapest
(541) SaveStore
(511) 7 Berendezések használt termékek önműködő visszavételezésére és tárolására; berendezések használt termékek szétválogatással összekötött önműködő visszavételezésére, kezelésére és elkülönített tárolására; berendezések termékek tárolására és önműködő kiadására; berendezések különböző termékek tárolására, és felhatalmazás alapján történő önműködő kiadására; átalakítható tárolótér-részekkel rendelkező berendezések különböző termékek tárolására és önműködő kiadására.
37 Használt termékek önműködő visszavételezésére és tárolására szolgáló berendezések üzembe helyezése,

karbantartása és javítása, valamint kölcsönzése; használt termékek szétválogatással összekötött önműködő visszavételezésére, kezelésére és elkülönített tárolására szolgáló berendezések üzembe helyezése, karbantartása és javítása, valamint kölcsönzése; termékek tárolására és önműködő kiadására szolgáló berendezések üzembe helyezése, karbantartása és javítása, valamint kölcsönzése; különböző termékek tárolására, és felhatalmazás alapján történő önműködő kiadására szolgáló berendezések üzembe helyezése, karbantartása és javítása, valamint kölcsönzése; átalakítható tárolótér-részekkel rendelkező, különböző termékek tárolására és önműködő kiadására szolgáló berendezések üzembe helyezése, karbantartása és javítása, valamint kölcsönzése.

---

(210) M 23 01475

(220) 2023.06.06.

(731) IVM Zrt., Székesfehérvár (HU)

(740) PATINORG Kft., Budapest

(541) SaveDrawer

(511) 7 Berendezések használt termékek önműködő visszavételezésére és tárolására; berendezések használt termékek szétválogatással összekötött önműködő visszavételezésére, kezelésére és elkülönített tárolására; berendezések termékek tárolására és önműködő kiadására; berendezések különböző termékek tárolására, és felhatalmazás alapján történő önműködő kiadására; átalakítható tárolótér-részekkel rendelkező berendezések különböző termékek tárolására és önműködő kiadására.

37 Használt termékek önműködő visszavételezésére és tárolására szolgáló berendezések üzembe helyezése, karbantartása és javítása, valamint kölcsönzése; használt termékek szétválogatással összekötött önműködő visszavételezésére, kezelésére és elkülönített tárolására szolgáló berendezések üzembe helyezése, karbantartása és javítása, valamint kölcsönzése; termékek tárolására és önműködő kiadására szolgáló berendezések üzembe helyezése, karbantartása és javítása, valamint kölcsönzése; különböző termékek tárolására, és felhatalmazás alapján történő önműködő kiadására szolgáló berendezések üzembe helyezése, karbantartása és javítása, valamint kölcsönzése; átalakítható tárolótér-részekkel rendelkező, különböző termékek tárolására és önműködő kiadására szolgáló berendezések üzembe helyezése, karbantartása és javítása, valamint kölcsönzése.

---

(210) M 23 01476

(220) 2023.06.06.

(731) IVM Zrt., Székesfehérvár (HU)

(740) PATINORG Kft., Budapest

(541) SaveMax

(511) 7 Berendezések használt termékek önműködő visszavételezésére és tárolására; berendezések használt termékek szétválogatással összekötött önműködő visszavételezésére, kezelésére és elkülönített tárolására; berendezések termékek tárolására és önműködő kiadására; berendezések különböző termékek tárolására, és felhatalmazás alapján történő önműködő kiadására; átalakítható tárolótér-részekkel rendelkező berendezések különböző termékek tárolására és önműködő kiadására.

37 Használt termékek önműködő visszavételezésére és tárolására szolgáló berendezések üzembe helyezése, karbantartása és javítása, valamint kölcsönzése; használt termékek szétválogatással összekötött önműködő visszavételezésére, kezelésére és elkülönített tárolására szolgáló berendezések üzembe helyezése, karbantartása és javítása, valamint kölcsönzése; termékek tárolására és önműködő kiadására szolgáló berendezések üzembe helyezése, karbantartása és javítása, valamint kölcsönzése; különböző termékek tárolására, és felhatalmazás alapján történő önműködő kiadására szolgáló berendezések üzembe helyezése, karbantartása és javítása, valamint kölcsönzése; átalakítható tárolótér-részekkel rendelkező, különböző termékek tárolására és önműködő kiadására szolgáló berendezések üzembe helyezése, karbantartása és javítása, valamint kölcsönzése.

---

(210) M 23 01484

(220) 2023.06.06.

(731) Bánfai Orsolya, Budapest (HU)

Nagy István Zsolt, Budapest (HU)

(740) Dr. Zuber Róbert Ügyvédi Iroda, Budapest

(546)

(511) 25 Ruházati cikkek, cipők, fejfedők.

41 Nevelés; szakmai képzés; szórakoztatás; sport- és kulturális tevékenységek.

43 Vendéglátás (élelmezés); időleges szállásadás.

---

(210) M 23 01485

(220) 2023.06.06.

(731) Nagy István Zsolt, Budapest (HU)

Bánfai Orsolya, Budapest (HU)

(740) Dr. Zuber Róbert Ügyvédi Iroda, Budapest

(546)

(511) 25 Ruházati cikkek, cipők, fejfedők.

41 Nevelés; szakmai képzés; szórakoztatás; sport- és kulturális tevékenységek.

43 Vendéglátás (élelmezés); időleges szállásadás.

---

(210) M 23 01486

(220) 2023.06.06.

(731) Nagy István Zsolt, Budapest (HU)

Bánfai Orsolya, Budapest (HU)

(740) Dr. Zuber Róbert Ügyvédi Iroda, Budapest

(541) DÜRER KERT

(511) 25 Ruházati cikkek, cipők, fejfedők.

41 Nevelés; szakmai képzés; szórakoztatás; sport- és kulturális tevékenységek.

43 Vendéglátás (élelmezés); időleges szállásadás.

---

(210) M 23 01493

(220) 2023.06.07.

(731) Kocsis Bettina, Pogány (HU)

(740) Dr. Tunyoghy Szabolcs, Pécs

(546)

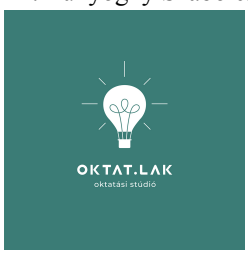

(511) 41 Beszéddel kapcsolatos képzési szolgáltatások; beszédfejlesztés; beszédtechnikával kapcsolatos képzési szolgáltatások; diákok oktatási tanfolyamokon való részvételének megszervezése; diákok oktatási tevékenységekben való részvételének megszervezése; felső tagozatosok oktatása; gyermekek számára biztosított

oktatási szolgáltatások; gyermekek intellektuális képességeinek fejlesztésével kapcsolatos oktatási szolgáltatások; gyermekek szellemi képességeinek fejlesztésével kapcsolatos oktatási szolgáltatások; idegen nyelvek tanításával kapcsolatos oktatási szolgáltatások; informatikai oktatás; képzés és oktatás; képzés szervezése; képzések szervezése; képzések tartása; képzési tanfolyamok biztosítása fiatalok számára; képzési tanfolyamok biztosítása; képzési tanácsadás; korrepetálás; nyelvoktatás, nyelvtanítás; nyelvoktatás szervezése; nyelvtanfolyamok; nyelvoktatási és képzési szolgáltatások; nyelvtanfolyamok biztosítása; nyelvtanfolyamok szervezése; oktatás biztosítása; oktatás, tanítás; oktatási célú előadások szervezése és lebonyolítása; oktatási célú előadások tervezése; oktatási és tanítási szolgáltatások; oktatási programok szervezése; óvodás oktatás.

---

(210) M 23 01494
(220) 2023.06.07.
(731) NETT FRONT Kft., Mezőberény (HU)
(740) Galamb Mochnács Bárdics Ügyvédi Iroda, Budapest
(546) NETTFRONT

(511) 16 Hirdetési kiadványok; reklámkiadványok; nyomtatott folyóiratok, magazinok.
20 Bútorok, tükrök, keretek; bútorpanelek, bútorlapok; konyhabútor elemek; beépített konyhabútor; konyhabútorok.

---

(210) M 23 01495
(220) 2023.06.07.
(731) Kocsis Bettina, Pogány (HU)
(740) Dr. Tunyoghy Szabolcs, Pécs
(541) Oktat.lak
(511) 41 Beszéddel kapcsolatos képzési szolgáltatások; beszédfejlesztés; beszédtechnikával kapcsolatos képzési szolgáltatások; diákok oktatási tanfolyamokon való részvételének megszervezése; diákok oktatási tevékenységekben való részvételének megszervezése; felső tagozatosok oktatása; gyermekek számára biztosított oktatási szolgáltatások; gyermekek intellektuális képességeinek fejlesztésével kapcsolatos oktatási szolgáltatások; gyermekek szellemi képességeinek fejlesztésével kapcsolatos oktatási szolgáltatások; idegen nyelvek tanításával kapcsolatos oktatási szolgáltatások; informatikai oktatás; képzés és oktatás; képzés szervezése; képzések szervezése; képzések tartása; képzési tanfolyamok biztosítása fiatalok számára; képzési tanfolyamok biztosítása; képzési tanácsadás; korrepetálás; nyelvoktatás, nyelvtanítás; nyelvoktatás szervezése; nyelvtanfolyamok; nyelvoktatási és képzési szolgáltatások; nyelvtanfolyamok biztosítása; nyelvtanfolyamok szervezése; oktatás biztosítása; oktatás és tanítás; oktatási célú előadások szervezése és lebonyolítása; oktatási célú előadások tervezése; oktatási és tanítási szolgáltatások; oktatási programok szervezése; óvodás oktatás.

---

(210) M 23 01496
(220) 2023.06.07.
(731) NETT FRONT Kft., Mezőberény (HU)
(740) Galamb Mochnács Bárdics Ügyvédi Iroda, Budapest
(541) NETT FRONT
(511) 16 Hirdetési kiadványok; reklámkiadványok; nyomtatott folyóiratok, magazinok.
20 Bútorpanelek, bútorlapok; konyhabútor elemek; beépített konyhabútor; konyhabútorok; bútorok, tükrök, keretek.

---

(210) M 23 01497
(220) 2023.06.07.
(731) Kocsis Bettina, Pogány (HU)

(740) Dr. Tunyoghy Szabolcs, Pécs

(541) A tudás célba repít!

(511) 41 Óvodás oktatás; oktatási programok szervezése; oktatási és tanítási szolgáltatások; oktatási célú előadások tervezése; oktatási célú előadások szervezése és lebonyolítása; oktatás, tanítás; oktatás és tanítás; oktatás biztosítása; nyelvtanfolyamok szervezése; nyelvtanfolyamok biztosítása; nyelvoktatási és képzési szolgáltatások; nyelvtanfolyamok; nyelvoktatás szervezése; nyelvoktatás, nyelvtanítás; korrepetálás; nyelvi korrepetálás; képzési tanácsadás; képzési tanfolyamok biztosítása; képzési tanfolyamok biztosítása fiatalok számára; képzések tartása; képzések szervezése; képzés szervezése; képzés és oktatás; informatikai oktatás; idegen nyelvek tanításával kapcsolatos oktatási szolgáltatások; gyermekek szellemi képességeinek fejlesztésével kapcsolatos oktatási szolgáltatások; gyermekek intellektuális képességeinek fejlesztésével kapcsolatos oktatási szolgáltatások; gyermekek számára biztosított oktatási szolgáltatások; felső tagozatosok oktatása; diákok oktatási tevékenységekben való részvételének megszervezése; diákok oktatási tanfolyamokon való részvételének megszervezése; beszédtechnikával kapcsolatos képzési szolgáltatások; beszédfejlesztés; beszéddel kapcsolatos képzési szolgáltatások.

---

(210) M 23 01500

(220) 2023.06.06.

(731) POST2ME.hu Szolgáltató Kft., Cegléd (HU)

(546)

(511) 39 Raktározás, nemzetközi csomag- és dokumentum szállítás, belföldi csomag- és dokumentumszállítás, áru tárolása raktárépületben, áruk csomagolása, becsomagolása és kiszállítása.

---

(210) M 23 01503

(220) 2023.06.07.

(731) Most Mint Korlátolt Felelősségű Társaság, Budapest (HU)

(740) Dr. Pozsgay Péter egyéni ügyvéd, Budapest

(541) Port de Budapest

(511) 43 Vendéglátás (élelmezés).

---

(210) M 23 01506

(220) 2023.06.08.

(731) Beke Attila, Gödöllő (HU)

(740) Dr. Rácz Iván Ügyvédi Iroda, Budapest

(541) Garuda Thai Masszázs

(511) 44 Masszázs; lábmasszázs szolgáltatások; masszázs szolgáltatások; masszázzsal kapcsolatos információk; masszázzsal kapcsolatos tanácsadási szolgáltatások; thai masszázs.

---

(210) M 23 01509

(220) 2023.06.08.

(731) Istvánovics Mihály, Budapest (HU)

(740) Danubia Szabadalmi és Jogi Iroda Kft., Budapest

(541) NOVICS GUN

(511) 13 Lőfegyver; lőfegyver alkatrészek; pisztolyok (lőfegyverek); kis kaliberű lőfegyverek; kombinált pisztolyok és puskák; automata puskák; katonai puskák.

---

(210) M 23 01512

(220) 2023.06.08.

(731) Gedeon Birtok Kft., Izsák (HU)

(740) Török Antal, Győr

(546) GEDEON BIRTOK

(511) 33 Borok; boralapú italok.

---

(210) M 23 01513

(220) 2023.06.08.

(731) Gedeon Birtok Kft., Izsák (HU)

(740) Török Antal, Győr

(546) GEDEON

MÉTHODE TRADITIONNELLE

(511) 33 Pezsgő; habzóbor.

---

(210) M 23 01515

(220) 2023.06.08.

(731) Fővárosi Állat- és Növénykert, Budapest (HU)

(541) LégyOTT!

(511) 16 Papír és karton; nyomdaipari termékek; könyvkötészeti anyagok; fényképek; papíráruk és irodaszerek, bútorok kivételével; papíripari vagy háztartási ragasztóanyagok; rajzkellékek és művészeti kellékek; ecsetek; tanítási és oktatási anyagok; műanyag lapok, fóliák és tasakok csomagoláshoz; nyomdabetűk, klisék; cégtáblák papírból vagy kartonból címkék papírból vagy kartonból; fényképek [nyomtatott]; hirdetőtáblák papírból vagy kartonból; hírlevelek; hordozható nyomdakészletek [irodai cikkek]; katalógusok; képek; képeslapok, levelezőlapok; kézikönyvek [útmutatók]; könyvek; naptárak; névkitűzők [irodai kellékek]; névtábla-tartók [irodai felszerelések]; padlómatricák; papír feliratok, zászlók; plakátok, falragaszok papírból vagy kartonból; poszterek; szórólapok; virágcserépburkolók papírból; zacskók csomagolásra papírból vagy műanyagból; zászlófüzér papírból; zászlók papírból.

25 Ruházati cikkek; cipők, fejfedők; egyenruhák; esőruhák; dzsekik; felsőruházat; hímzett ruhadarabok; ingek; kábátok, dzsekik; mellények; pólók; pulóverek; rövid ujjú ingek.

35 Reklámozás; üzleti menedzsment, szervezés és adminisztráció; irodai munkák; árucikkek promóciója influenszerek segítségével; árusító standok bérbeadása; célzott marketing; közönségszolgálati szolgáltatások; közvélemény-kutatás; reklámanyagok [röplapok, prospektusok, nyomtatványok, áruminták] terjesztése.

41 Nevelés; szakmai képzés; szórakoztatás; sport- és kulturális tevékenységek; állatidomítás, kiképzés; állatkertek szolgáltatásai; coaching [tréning]; drónos fényképezési szolgáltatások; drónos videózási szolgáltatások; elektronikus kiadványszerkesztés; előadások rendezése; élő előadások bemutatása; eszmecserék, kollokviumok szervezése és lebonyolítása; felhasználói értékelések szolgáltatása szórakoztató vagy kulturális célokra; feliratozás; fényképészet; filmek feliratozása; fordítás és tolmácsolás; idegenvezetős túrák levezetése; könyvkiadás; podcastek gyártása.

44 Orvosi szolgáltatások; állatgyógyászati szolgáltatások; higiéniai és szépségápolási szolgáltatások emberek vagy állatok részére; mezőgazdasági, vízgazdálkodási, kertészeti és erdőgazdasági szolgáltatások; állatok jelenlétével megvalósuló terápiás szolgáltatások; kertészeti szolgáltatások (1); kertészeti szolgáltatások (2); koszorúkészítés; művészeti terápia; virágkötészeti szolgáltatások.

---

(210) M 23 01517

(220) 2023.06.08.

(731) Fővárosi Állat- és Növénykert, Budapest (HU)

(546)

(511) 16 Papír és karton; nyomdaipari termékek; könyvkötészeti anyagok; fényképek; papíráruk és irodaszerek, bútorok kivételével; papíripari vagy háztartási ragasztóanyagok; rajzkellékek és művészeti kellékek; ecsetek; tanítási és oktatási anyagok; műanyag lapok, fóliák és tasakok csomagoláshoz; nyomdabetűk, klisék; cégtáblák papírból vagy kartonból; címkék papírból vagy kartonból; fényképek [nyomtatott]; hirdetőtáblák papírból vagy kartonból; hírlevelek; hordozható nyomdakészletek [irodai cikkek]; katalógusok; képek; képeslapok, levelezőlapok; kézikönyvek [útmutatók]; könyvek; naptárak; névkitűzők [irodai kellékek]; névtábla-tartók [irodai felszerelések]; padlómatricák; papír feliratok, zászlók; plakátok, falragaszok papírból vagy kartonból; poszterek; szórólapok; virágcserépburkolók papírból; zacskók csomagolásra papírból vagy műanyagból; zászlófüzér papírból; zászlók papírból.

25 Ruházati cikkek, cipők, fejfedők; egyenruhák; esőruhák; dzsekik; felsőruházat; hímzett ruhadarabok; ingek; kabátok, dzsekik; mellények; pólók; pulóverek; rövid ujjú ingek.

35 Reklámozás; üzleti menedzsment, szervezés és adminisztráció; irodai munkák; árucikkek promóciója influenszerek segítségével; árusító standok bérbeadása; célzott marketing; közönségszolgálati szolgáltatások; közvélemény-kutatás; reklámanyagok [röplapok, prospektusok, nyomtatványok, áruminták] terjesztése.

41 Nevelés; szakmai képzés; szórakoztatás; sport- és kulturális tevékenységek; állatidomítás, kiképzés; állatkertek szolgáltatásai; coaching [tréning]; drónos fényképezési szolgáltatások; drónos videózási szolgáltatások; elektronikus kiadványszerkesztés; előadások rendezése; élő előadások bemutatása; eszmecserék, kollokviumok szervezése és lebonyolítása; felhasználói értékelések szolgáltatása szórakoztató vagy kulturális célokra; feliratozás; fényképészet; filmek feliratozása; fordítás és tolmácsolás; idegenvezetős túrák levezetése; könyvkiadás; podcastek gyártása.

44 Orvosi szolgáltatások; állatgyógyászati szolgáltatások; higiéniai és szépségápolási szolgáltatások emberek vagy állatok részére; mezőgazdasági, vízgazdálkodási, kertészeti és erdőgazdasági szolgáltatások; állatok jelenlétével megvalósuló terápiás szolgáltatások; kertészeti szolgáltatások (1); kertészeti szolgáltatások (2); koszorúkészítés; művészeti terápia; virágkötészeti szolgáltatások.

---

(210) M 23 01523

(220) 2023.06.09.

(731) Economic Stúdió Korlátolt Felelősségű Társaság, Tatabánya (HU)

(740) Dr. Péntek Zoltán Ügyvédi Iroda, Budapest

(546)

(511) 28 Játék autómodellek; játékautók; játékmodellek; játékok; méretarányos járműmodellek [játékok]; méretarányos járműmodellek; méretarányos modell készletek [játékok].

---

(210) M 23 01545

(220) 2023.06.12.

(731) Szabó Lajos, Budapest (HU)

(740) Szkalka Ügyvédi Iroda, Budapest

(541) Cristo

(511) 39 Szállítás; áruk csomagolása és raktározása; utazásszervezés; autókölcsönzés, autómegosztási szolgáltatások, járművek kölcsönzése és bérbeadása.

---

(210) M 23 01546

(220) 2023.06.12.

(731) Rákóczi Péter, Kecel (HU)

(546)

(511) 6 Hordozható fémszerkezetek; kisméretű fémáru; fémtartályok tároláshoz vagy szállításhoz; esővízgyűjtő tartályok fémből; fém biztonsági tartályok, konténerek; fém konténerek, tartályok; fém tartályok szállítási célokra; fémhordók [nem háztartási edények és tartályok]; folyadéktárolók [tartályok] fémből.

21 Eszközök, edények és tartályok háztartási és konyhai célokra.

35 Reklámcélú rendezvények szervezése és lebonyolítása.

41 Lemezlovas [DJ] szolgáltatások; lemezlovasok, DJ szolgáltatások partikra és különleges rendezvényekre; kulturális és művészeti rendezvények szervezése; művészek fellépésének lefoglalása rendezvényekre (szponzori, promotor szolgáltatások); táncos rendezvények szervezése; szórakoztató rendezvények szervezése és lebonyolítása; zenei rendezvények szervezése.

---

(210) M 23 01547

(220) 2023.06.12.

(731) Varga Balázs, Budapest (HU)

(546)

(511) 41 Egészségvédelem és táplálkozás terén nyújtott képzés.

---

(210) M 23 01548

(220) 2023.06.12.

(731) Alakreform Kereskedelmi és Szolgáltató Korlátolt Felelősségű Társaság, Jászberény (HU)

(740) Dr. Polgár Bence Ügyvédi Iroda, Budapest

(546)

(511) 3 Arc és test maszkok/pakolások; bőr-, szem- és körömápoló készítmények; bőrápoló készítmények; bőrápoló kozmetikai krémek; bőrön használt kozmetikumok; folyékony krémek (kozmetikumok); funkcionális kozmetikumok; fürdő- és tusolókészítmények; fürdőkészítmények; hajápoló anyagok; hajápoló készítmények; készítmények haj- és testmosásra; kollagén készítmények kozmetikai felhasználásra; kollagénkészítmények kozmetikai célokra; kozmetikai festékek; kozmetikai készítmények fürdéshez és zuhanyozáshoz; kozmetikai krémek az arc és a test számára; kozmetikai krémek és tejek; kozmetikumok porok formájában; kozmetikumok krémek formájában; smink; sminkek, arcfestékek; tusoló- és fürdőhab; tusoló készítmények.

5 Étrend- és táplálékkiegészítők; étrend-kiegészítő italkeverékek; étrend-kiegészítő italpor keverékek;

étrend-kiegészítők a fizikai állapot és állóképesség javítására; étrend-kiegészítők kozmetikai hatással; étrend-kiegészítők sportolók számára; étrendkiegészítő italok; étrendkiegészítők gyógyászati célokra; nem gyógyászati célú étrendkiegészítők emberi fogyasztásra; tejsavófehérje étrendkiegészítők; vitaminokat tartalmazó étrend-kiegészítők.

25 Ruházati cikkek, cipők, fejfedők; alsórészek [ruházat]; atlétikai ruházat; férfi, női és gyermek ruházat; melegítőnadrágok [ruházat]; mellények [ruházat]; műbőr ruházat; otthoni ruházat; pufi dzsekik [ruházat]; rövidnadrágok [ruházat]; ruházat (bőr-); ruházat lovagláshoz [nem lovaglósapkák]; ruházat sportoláshoz; ruházati cikkek nők számára; steppelt dzsekik [ruházat]; szabadidő együttesek [ruházat]; topok [ruházati cikkek].

35 Digitális reklámszolgáltatások; divatáruk értékesítésének promóciója magazinok reklámcélú cikkeivel; ékszerekkel kapcsolatos reklámszolgáltatások; egyéni reklámok elkészítése mások számára; elektronikus kereskedelem népszerűsítéséhez kapcsolódó reklámszolgáltatások; elektronikus kommunikációs hálózatokon keresztüli, online reklámozási szolgáltatások; harmadik fél termékeinek és szolgáltatásainak promóciója weboldalakon elhelyezett reklámokkal; harmadik személyek áruinak és szolgáltatásainak globális számítógépes hálózaton keresztül történő reklámozása; harmadik személyek termékeinek és szolgáltatásainak interneten való reklámozása; hirdetés és reklámozás; hirdetési- és reklám szolgáltatások; hirdetési és reklámozási szolgáltatások televíziós, rádiós, postai úton; hirdetési- és reklámszolgáltatások; hirdetési- és reklámszolgáltatások, valamint a hozzájuk kapcsolódó tanácsadás; hirdetéssel, reklámozással kapcsolatos adatok terjesztése; internetes reklámozási szolgáltatások; kereskedelmi reklámszövegek készítése; keresőmotor-optimalizálás reklámozás céljából; kozmetikumokkal kapcsolatos reklámszolgáltatások; mások áruinak és szolgáltatásainak reklámozása számítógépes és kommunikációs hálózatokon keresztül; mások számára márkaidentitást létrehozó reklámszolgáltatások; mások termékeinek és szolgáltatásainak reklámozása; online reklám- és marketingszolgáltatások; online reklámozás; online reklámozás számítógépes kommunikációs hálózatokon keresztül; online weblapok népszerűsítése, reklámozása és marketingje; reklám és marketing; reklám- és marketingszolgáltatások kommunikációs csatornákon keresztül biztosítva; reklámanyagok készítése; reklámanyagok megjelentetése; reklámanyagok online megjelentetése.

41 Aerobik tanfolyamok; coaching [tréning]; edzési [fitnesz] tanácsadási szolgáltatások; edzési utasítások és felszerelés biztosítása; edzettséggel kapcsolatos tanfolyamok; edzőlétesítmények biztosítása sportoláshoz; edzőtermi órák; edzőtermi szolgáltatások; egészség- és fitnesztréning; egészség klubok és tornatermek szolgáltatásai; egészségklub szolgáltatások [egészség és fitnesz]; egészségvédő klubok szolgáltatásai [edzés]; élő sportesemények lebonyolítása; fitness edzéssel kapcsolatos konzultáció; fitnesszel kapcsolatos képzési szolgáltatások; fitnesszel kapcsolatos oktatási szolgáltatások biztosítása; fitnesz klub szolgáltatások; fitnesz oktatás, útmutatás; fitnesz órák vezetése; fitnesz tanácsadás; fitneszedzési szolgáltatások; lovaglótáborok, lovastáborok; lovaglással kapcsolatos szabadidős szolgáltatások; lovaglási lehetőség biztosítása; lovaglás oktatási szolgáltatások; lovaglás oktatás; lovasiskolák; lovasbemutatók szervezése; lovastalálkozók szervezése; lóversenyek szervezése; lóversenyek szervezése, rendezése és lebonyolítása; sport- és szabadidős tevékenységek; sport edzőtábori szolgáltatások; sport klub szolgáltatások; sportesemények megrendezése; sportesemények és sportversenyek szervezése; sportesemények megszervezése.

---

(210) M 23 01549

(220) 2023.06.12.

(731) Alakreform Kereskedelmi és Szolgáltató Korlátolt Felelősségű Társaság, Jászberény (HU)

(740) Dr. Polgár Bence Ügyvédi Iroda, Budapest

(546) SOLID

(511) 3 Egészségügyi termékek [piperecikkek]; fogyasztószerek [kozmetikumok], nem orvosi használatra; kenőcsök kozmetikai használatra; keratint tartalmazó kozmetikumok; kozmetikai készletek; kozmetikai, szépségápolási készítmények; kozmetikai szerek; kozmetikai testápoló készítmények; kozmetikumok; kozmetikumok egyéni használatra; natúrkozmetikumok; nem gyógyhatású kozmetikumok; nem gyógyhatású kozmetikumok és piperekészítmények; testápolási cikkek; természetes kozmetikumok; testápolási és szépségápolási készitmények;

aloe vera készítmények kozmetikai célokra; aloe vera zselé kozmetikai célokra; fogyás segítésére használt kozmetikai készítmények; illatosított folyadékok, oldatok [piperekészítmények]; illatosított testápolók [piperekészítmények]; kozmetikai készítmények fogyáshoz; kozmetikumok és kozmetikai készítmények.

5 A szervezetet nélkülözhetetlen vitaminokkal és nyomelemekkel tápláló készítmények; aminosavakat tartalmazó étrend- és táplálékkiegészítők; diétás táplálékkiegészítők; étrend- és táplálékkiegészítők; főleg ásványi anyagokból készült egészségügyi táplálékkiegészítők; főleg vitaminokból készült egészségügyi táplálékkiegészítők; folyékony gyógynövényes táplálék-kiegészítők; folyékony táplálékkiegészítők; táplálékkiegészítők; táplálékkiegészítők különleges diétát igénylő személyek részére; táplálékkiegészítők nem gyógyászati használatra; ásványi élelmiszer-kiegészítők; ásványi étrend-kiegészítők; ásványi táplálék-kiegészítők emberi fogyasztásra; étkezést helyettesítő, táplálékkiegészítő, energianövelő szeletek; étrend-kiegészítő italkeverékek; étrend-kiegészítő italpor keverékek; étrend-kiegészítők a fizikai állapot és állóképesség javítására; étrend-kiegészítők kozmetikai hatással; étrend-kiegészítők porformában; étrend-kiegészítők sportolók számára; étrendkiegészítő italok; étrendkiegészítők gyógyászati célokra; folyékony étrend-kiegészítők; gyógyhatású ételkészítmények embereknek; humán étrendkiegészítők; nem gyógyászati célú étrendkiegészítők emberi fogyasztásra; nem gyógyászati célú étrendkiegészítők emberek számára; protein étrend-kiegészítők; vitamin és ásványi anyag kiegészítők; vitamin- és ásványianyag-készítmények; vitaminok és vitamin-készítmények.

25 Alsórészek [ruházat]; atlétikai ruházat; bőrövek [ruházat]; férfi, női és gyermek ruházat; melegítőnadrágok [ruházat]; mellények [ruházat]; műbőr ruházat; otthoni ruházat; pufi dzsekik [ruházat]; rövidnadrágok [ruházat]; ruházat (bőr-); ruházat sportoláshoz; ruházati cikkek nők számára; szabadidő együttesek [ruházat]; ruházat lovagláshoz [nem lovaglósapkák]; topok [ruházati cikkek].

35 Egyéni reklámok elkészítése mások számára; ékszerekkel kapcsolatos reklámszolgáltatások; elektronikus kereskedelem népszerűsítéséhez kapcsolódó reklámszolgáltatások; elektronikus kommunikációs hálózatokon keresztüli, online reklámozási szolgáltatások; harmadik fél termékeinek és szolgáltatásainak promóciója weboldalakon elhelyezett reklámokkal; harmadik személyek áruinak és szolgáltatásainak globális számítógépes hálózaton keresztül történő reklámozása; harmadik személyek termékeinek és szolgáltatásainak interneten való reklámozása; hirdetés és reklámozás; hirdetési- és reklám szolgáltatások; hirdetési és reklámozási szolgáltatások televíziós, rádiós, postai úton; hirdetési- és reklámszolgáltatások, valamint a hozzájuk kapcsolódó tanácsadás; interneten keresztül nyújtott reklámozási szolgáltatások; internetes reklámozási szolgáltatások; kozmetikumokkal kapcsolatos reklámszolgáltatások; mások áruinak és szolgáltatásainak reklámozása számítógépes és kommunikációs hálózatokon keresztül; mások termékeinek és szolgáltatásainak reklámozása; online reklám- és marketingszolgáltatások; online reklámozás; online reklámozás számítógépes kommunikációs hálózatokon keresztül; online weblapok népszerűsítése, reklámozása és marketingje; promóciós és reklámozási szolgáltatások.

41 Aerobik tanfolyamok; edzettséggel kapcsolatos tanfolyamok; edzési [fitnesz] tanácsadási szolgáltatások; edzőtermi szolgáltatások; erősítő és kondicionáló edzés; erőnlét-kondicionáló edzések lebonyolítása; fitnesszel kapcsolatos képzési szolgáltatások; fitnesszel kapcsolatos oktatási szolgáltatások biztosítása; fitnesz klub szolgáltatások; fitnesz oktatás, útmutatás; fitnesz órák vezetése; fitnesz tanácsadás; fitneszedzési szolgáltatások; fizikai edzettséggel kapcsolatos oktatás; sportesemények megrendezése; sportesemények megszervezése.

---

(210) M 23 01550

(220) 2023.06.13.

(731) Jiangsu Josem Environmental Equipment Manufacturing CO., Ltd., Shangxing town, Liyang city, Jiangsu province (CN)

(740) Dr. Miskolczi Mária ügyvéd, Budapest

(546)

JOSEM

(511) 11 Szárítókészülékek és berendezések; szárító berendezések, aszalógépek; párátlanítók; légnedvesítők; légtisztító készülékek és gépek; csíraölő lámpák a levegő tisztításához; hűtőkészülékek és berendezések; gáztisztítók; légszűrő berendezések; szellőző [légkondicionáló] berendezések.

---

(210) M 23 01561
(220) 2023.06.13.
(731) Cornexi Food Kft., Cegléd (HU)
(740) KACSUKPATENT Európai Szabadalmi és Védjegy Iroda Kft., Budapest
(541) RIZSRUDI
(511) 30 Csokoládé; gabonakészítmények; gabonapehely; gabona alapú snack ételek; gabonaszeletek; csokoládé-bevonatú gabonaszeletek; magas protein tartalmú gabonaszeletek; magas protein tartalmú csokoládé-bevonatú gabonaszeletek; rizspehely; puffasztott rizs; rizs alapú snack ételek; rizsszeletek; csokoládé-bevonatú rizsszeletek; magas protein tartalmú rizsszeletek; magas protein tartalmú csokoládé-bevonatú rizsszeletek; müzli, müzliszeletek; csokoládé-bevonatú müzliszeletek; magas protein tartalmú müzliszeletek; magas protein tartalmú csokoládé-bevonatú müzliszeletek.

---

(210) M 23 01562
(220) 2023.06.13.
(731) FrissHal Kft., Balatonlelle (HU)
(740) Bárándy és Társai Ügyvédi Iroda, Budapest
(546)

FrissHal

(511) 29 Halak; halból készített élelmiszertermékek; halfilé; hal, tartósított áruk.

---

(210) M 23 01563
(220) 2023.06.13.
(731) Cornexi Food Kft., Cegléd (HU)
(740) KACSUKPATENT Európai Szabadalmi és Védjegy Iroda Kft., Budapest
(541) PROTEINRUDI
(511) 5 Protein étrend-kiegészítők; proteinszeletek.
30 Csokoládé; gabonakészítmények; gabonapehely; gabona alapú snack ételek; gabonaszeletek; csokoládé-bevonatú gabonaszeletek; magas protein tartalmú gabonaszeletek; magas protein tartalmú csokoládé-bevonatú gabonaszeletek; müzli; müzliszeletek; csokoládé-bevonatú müzliszeletek; magas protein tartalmú müzliszeletek; magas protein tartalmú csokoládé-bevonatú müzliszeletek.

---

(210) M 23 01564
(220) 2023.06.13.
(731) Cornexi Food Kft., Cegléd (HU)
(740) KACSUKPATENT Európai Szabadalmi és Védjegy Iroda Kft., Budapest
(541) SPORTRUDI
(511) 30 Csokoládé; gabonakészítmények; gabonapehely; gabona alapú snack ételek; gabonaszeletek;

csokoládé-bevonatú gabonaszeletek; magas protein tartalmú gabonaszeletek; magas protein tartalmú csokoládé-bevonatú gabonaszeletek; müzli; müzliszeletek; csokoládé-bevonatú müzliszeletek; magas protein tartalmú müzliszeletek; magas protein tartalmú csokoládé-bevonatú müzliszeletek.

---

(210) M 23 01568
(220) 2023.06.13.
(731) Royal Borház Európa Kft., Budapest (HU)
(740) Mészáros Ügyvédi Iroda, Miskolc
(541) Royal Borbár
(511) 35 Reklámozás; üzleti menedzsment, szervezés és adminisztráció; irodai munkák.
43 Vendéglátási szolgáltatások [étel- és italszolgáltatás].

---

(210) M 23 01569
(220) 2023.06.13.
(731) Cardiogeneral Egészségügyi Kft., Budapest (HU)
(740) Kocsis és Szénássy Ügyvédi Iroda, Budapest
(546) Neo Medical Center

(511) 44 Emberi egészségügyi szolgáltatások; orvosi szolgáltatások; egészséggel kapcsolatos szakmai konzultáció; egészséggel kapcsolatos tanácsadó szolgáltatások; egészségügyi szűrés; egészségvédelemmel, egészségügyi ellátással kapcsolatos információs szolgáltatások; orvosi rendelők; egyéni orvosi vizsgálatok; egyéni orvosi tanácsadási szolgáltatások páciensek számára; egészségügyi ellátás; orvosi ellátás; orvosi kezelési szolgáltatások; orvosi konzultáció; orvosi vizsgálatok lebonyolítása; szívvel kapcsolatos orvosi szűrővizsgálatok; szűrések végzése szív- és érrendszeri megbetegedések kockázatainak kiszűrésére.

---

(210) M 23 01572
(220) 2023.06.13.
(731) Fischgrube Vendéglátó Korlátolt Felelősségű Társaság, Nyúl (HU)
(740) Dr. Fáskerty Éva Katalin, Győr
(546) R-force bistro

(511) 43 Vendéglátási szolgáltatások [étel- és italszolgáltatás].

---

(210) M 23 01574
(220) 2023.06.13.
(731) Horváth Gábor Környezetmérnöki Korlátolt Felelősségű Társaság, Fertőszentmiklós (HU)
(740) Dr. Keserű Barna Arnold, Győr
(546) ZÖLDKÖRÖK

(511) 42 Tudományos és technológiai szolgáltatások; biokémiai mérnöki szolgáltatások; energiaszolgáltató rendszerekkel kapcsolatos mérnöki szolgáltatások; építészeti és mérnöki szolgáltatások; gépészeti elemzéssel kapcsolatos technológiai tanácsadási szolgáltatások; gépészeti kutatás; ipari mérnöki tevékenységgel kapcsolatos tanácsadási szolgáltatások; mérnöki kutatás; mérnöki szolgáltatások a környezeti technológia területén; mérnöki tervezési szolgáltatások; műszaki projekttanulmányok készítése építési projektekhez; szennyvíztisztító telepek műszaki formatervezése és tervezése; környezetvédelmi konzultációs szolgáltatások; kutatás a környezetmegőrzés területén; környezeti tervezéshez kapcsolódó konzultációs szolgáltatások; tudományos kutatás a környezetvédelem területén; technikai tanácsadás a környezettudomány területén.

---

(210) M 23 01575

(220) 2023.06.13.

(731) AGRON Analytics Korlátolt Felelősségű Társaság, Szada (HU)

(740) Dr. Baksa Márk Péter Ügyvédi Iroda, Budapest

(546)

(511) 42 Drónos kartográfiai vagy termográfiai mérési szolgáltatások; kutatás a mesterséges intelligencia területén; mesterséges intelligenciával kapcsolatos tanácsadás; számítógépes rendszerek tervezése; számítógép szoftver tanácsadás; szoftver mint szolgáltatás [SaaS]; szoftvermérnöki szolgáltatások adatfeldolgozáshoz; technológiai kutatás; térképészet; tudományos kutatás; weboldal készítési és karbantartási szolgáltatás; webtárhely biztosítása internetes oldalakhoz; mérnöki munkák, szolgáltatások; számítástechnikai tanácsadás; biológiai kutatás; elektronikus adattárolás; grafikai tervezés.

---

(210) M 23 01576

(220) 2023.06.13.

(731) AGRON Analytics Korlátolt Felelősségű Társaság, Szada (HU)

(740) Dr. Baksa Márk Péter Ügyvédi Iroda, Budapest

(546)

(511) 42 Drónos kartográfiai vagy termográfiai mérési szolgáltatások; kutatás a mesterséges intelligencia területén; mesterséges intelligenciával kapcsolatos tanácsadás; számítógépes rendszerek tervezése; számítógép szoftver tanácsadás; szoftver mint szolgáltatás [SaaS]; szoftvermérnöki szolgáltatások adatfeldolgozáshoz; technológiai kutatás; térképészet; tudományos kutatás; weboldal készítési és karbantartási szolgáltatás; webtárhely biztosítása internetes oldalakhoz; mérnöki munkák, szolgáltatások; számítástechnikai tanácsadás; biológiai kutatás; elektronikus adattárolás; grafikai tervezés.

---

(210) M 23 01577

(220) 2023.06.14.

(731) YetiSí Szolgáltató Betéti Társaság, Szeged (HU)

(740) Dr. Berényi Krisztina, Budapest

(541) YETISÍ

(511) 41 Síoktatás; síoktatási szolgáltatások; sport- és kulturális tevékenységek.

---

(210) M 23 01578

(220) 2023.06.14.

(731) QX WORLD Kft., Budapest (HU)

(740) Oppenheim Ügyvédi Iroda, Budapest

(546)

(511) 9 Szoftverek; letölthető szoftverek; számítógépes operációs rendszerszoftver; számítógépes grafikai szoftverek; számítógépes szoftverek gyógyászati területhez kapcsolódóan; gyógyászati és kozmetikai használatú készülékek működtetésére szolgáló szoftverek; számítógép interfészek; szoftverek biofeedback eszközökhöz; számítógépes operációs szoftver biofeedback eszközökhöz.

10 Gyógyászati és állatgyógyászati berendezések és készülékek; orvosi képalkotó berendezések; elektromágneses orvosi készülékek; diagnosztikai készülékek gyógyászati és kozmetikai használatra; elemzőkészülékek gyógyászati használatra; edzőeszközök gyógyászati rehabilitációs célokra; mágneses kezelőberendezések orvosi és kozmetikai használatra; elektrogyógyászati készülékek; fiziológiai mérőkészülékek orvosi használatra; biofeedback készülékek és biorezonancia eszközök gyógyászati használatra.

35 Gyógyszerészeti, állatgyógyászati és higiéniai készítmények, valamint gyógyászati eszközök kis- és nagykereskedelme; kereskedelmi vásárokon, kiállításokon nyújtott szolgáltatások; kiskereskedelmi szolgáltatások számítógépes szoftverek, valamint gyógyászati és kozmetikai használatú készülékekkel kapcsolatosan; nagykereskedelmi szolgáltatások számítógépes szoftverek, valamint gyógyászati és kozmetikai használatú készülékekkel kapcsolatosan; kiskereskedelmi szolgáltatások biofeedback eszközökhöz kapcsolódó számítógépes szoftverekkel kapcsolatosan; nagykereskedelmi szolgáltatások biofeedback eszközökhöz kapcsolódó számítógépes szoftverekkel kapcsolatosan; kiskereskedelmi szolgáltatások biofeedback eszközökkel kapcsolatosan; nagykereskedelmi szolgáltatások biofeedback eszközökkel kapcsolatosan.

42 Szoftverfejlesztés, programozás és kivitelezés; szoftvertervezés; orvosi technológiákkal használatos számítógépes szoftverek tervezése és fejlesztése; szoftverkészítés biofeedback eszközökhöz; biofeedback eszközök operációs rendszerszoftvereinek fejlesztése; biofeedback eszközök operációs rendszerszoftvereinek tervezése és fejlesztése; szoftver mint szolgáltatás (SaaS); operációs rendszerszoftver mint szolgáltatás (SaaS); grafikai szoftverek mint szolgáltatás (SaaS); szoftver mint szolgáltatás(SaaS) gyógyászati és kozmetikai használatú készülékekkel kapcsolatban; szoftver mint szolgáltatás biofeedback eszközökhöz.

---

(210) M 23 01579

(220) 2023.06.14.

(731) Benkovics Péter, Budakeszi (HU)

(740) Danubia Szabadalmi és Jogi Iroda Kft., Budapest

(541) Netamin bio-optimalizálás

(511) 5 Gyógyszerészeti és állatgyógyászati készítmények; egészségügyi készítmények gyógyászati használatra; gyógyászati vagy állatgyógyászati használathoz adaptált diétás élelmiszerek és anyagok; étrend-kiegészítők, táplálékkiegészítők emberek és állatok számára; tapaszok, kötszeranyagok; fertőtlenítőszerek; kártékony állatok irtására szolgáló készítmények; gombaölő szerek (fungicidek).

10 Sebészeti, orvosi és állatgyógyászati készülékek és műszerek; ortopédiai cikkek; sebészeti varratanyagok.

28 Felszerelések sportoláshoz és testedzéshez.

29 Hús, hal-, baromfi- és vadhús; húskivonatok; tartósított, szárított és főzött gyümölcsök és zöldségek; zselék, lekvárok (dzsemek), kompótok; tojások; tej és tejtermékek; étkezési olajok és zsírok.

41 Könyvkiadás; folyóiratok, magazinok megjelentetése.

---

(210) M 23 01580

(220) 2023.06.14.

(731) Natural Herbal Kft., Budapest (HU)

(740) Danubia Szabadalmi és Jogi Iroda Kft., Budapest

(546)

(511) 5 Gyógyszerészeti és állatgyógyászati készítmények; egészségügyi készítmények gyógyászati használatra; gyógyászati vagy állatgyógyászati használathoz adaptált diétás élelmiszerek és anyagok; étrend-kiegészítők, táplálékkiegészítők emberek és állatok számára; tapaszok, kötszeranyagok; fertőtlenítőszerek; kártékony állatok irtására szolgáló készítmények; gombaölő szerek (fungicidek).

10 Sebészeti, orvosi, és állatgyógyászati készülékek és műszerek; ortopédiai cikkek; sebészeti varratanyagok.

28 Felszerelések sportoláshoz és testedzéshez.

29 Hús, hal-, baromfi- és vadhús; húskivonatok; tartósított, szárított és főzött gyümölcsök és zöldségek; zselék, lekvárok (dzsemek), kompótok; tojások; tej és tejtermékek; étkezési olajok és zsírok.

41 Könyvkiadás; folyóiratok, magazinok megjelentetése.

---

(210) M 23 01581

(220) 2023.06.14.

(731) YetiSí Szolgáltató Betéti Társaság, Szeged (HU)

(740) Dr. Berényi Krisztina, Budapest

(546)

(511) 41 Síoktatás; síoktatási szolgáltatások; sport- és kulturális tevékenységek.

---

(210) M 23 01585

(220) 2023.06.14.

(731) Sz. & L. Kereskedőház Korlátolt Felelősségű Társaság, Pilisvörösvár (HU)

(740) dr. Manhertz József Dávid, Pilisvörösvár

(541) ChocoGents

(511) 30 Kávé, tea, kakaó és helyettesítőik; rizs, tészta és metélt; tápióka és szágó; lisztek és más gabonakészítmények; kenyér, péksütemények és cukrászsütemények; csokoládé; fagylalt, szorbetek és más ehető jégkrémek; cukor, méz, melaszszirup; élesztő, sütőporok; só, ízesítők, fűszerek, tartósított fűszernövények; ecet, szószok és egyéb fűszerek; jég [fagyott víz].

---

(210) M 23 01621

(220) 2023.06.15.

(731) Pezomed Kereskedelmi és Szolgáltató Kft., Budapest (HU)

(541) OOGEN

(511) 1 Ipari, tudományos, vegyi termékek; biológiai készítmények ipari és tudományos felhasználásra.

3 Nem gyógyhatású kozmetikumok és piperekészítmények; nem gyógyhatású fogkrémek; illatszerek, eszenciaolajok.

5 Gyógyszerészeti, gyógyászati és állatgyógyászati készítmények; egészségügyi készítmények gyógyászati használatra; gyógyászati vagy állatgyógyászati használathoz adaptált diétás élelmiszerek és anyagok, bébiételek; étrend-kiegészítők emberek és állatok számára; tapaszok, kötszeranyagok; fogtömő anyagok és fogászati mintázóanyagok; fertőtlenítőszerek; gyógynövénykivonatok orvosi célokra; gyógyszerek humángyógyászati használatra; gyógyszerek, orvosságok gyógyászati célokra; gyógyszerészeti készítmények; gyógyszervegyészeti készítmények; gyógytápanyag-készítmények terápiás vagy gyógyászati használatra; vegyi készítmények

gyógyszerészeti célokra; vegyi készítmények orvosi, gyógyászati célokra.

10 Sebészeti, orvosi, fogorvosi és állatgyógyászati készülékek és műszerek; eszközök és árucikkek csecsemők gondozásához; szexuális tevékenységet elősegítő készülékek, eszközök és árucikkek.

35 Reklámozás; kereskedelmi ügyletek; kereskedelmi adminisztráció; irodai munkák.

42 Tudományos és műszaki szolgáltatások, valamint az idetartozó tervezői és kutatói tevékenység; ipari elemzési, ipari kutatási és ipari tervezési szolgáltatások.

44 Orvosi szolgáltatások; állatgyógyászati szolgáltatások; higiéniai és szépségápolási szolgáltatások emberek vagy állatok részére.

---

(210) M 23 01638

(220) 2023.06.19.

(731) Kovács Szilvia, Verőce (HU)

(541) Adada

(511) 20 Álomfogók [dísztárgyak].

40 Kézimunka [egyedi gyártás]; kézimunka/hímzés.

---

(210) M 23 01641

(220) 2023.06.19.

(731) Palkó Péter Bt., Sárvár (HU)

(546) PANNONIA MOTORS

(511) 12 Járművek; szárazföldi, légi vagy vízi közlekedési eszközök.

35 Reklámozás; üzleti menedzsment, szervezés és adminisztráció; irodai munkák.

---

(210) M 23 01642

(220) 2023.06.19.

(731) Aranyi Csaba József, Dunavarsány (HU)

(541) acupiercer

(511) 44 Higiéniai és szépségápolási szolgáltatások emberek vagy állatok részére; akupunktúra; akupunktúrás szolgáltatások; allergiakezelés; testékszerek behelyezése; testékszerek felhelyezése.

---

(210) M 23 01645

(220) 2023.06.19.

(731) NÉBO Szivattyúcentrum Kft., Kiskunmajsa (HU)

(546) NERO PUMPS

(511) 7 Elektromos kerti szivattyúk; elektromos kerti gépek; kert- és gyepművelő gépek; kertészeti gépek; axiál szivattyúk; akvárium szivattyúk; centrifugál szivattyúk; centrifugális vízszivattyúk háztartási célokra; csavarszivattyúk; hidraulikus szivattyúk; hordalék szivattyúk; hidromasszázs kádakhoz való elektromos vízszivattyúk; iszapszivattyúk; keringető szivattyúk; kenőszivattyúk; kompresszorok; membránszivattyúk; merülőszivattyúk; motoros vízszivattyúk; nagynyomású szivattyúk; nyomásfokozók [gépek]; nyomószivattyúk; önfelszívó centrifugál szivattyúk; önszabályozó szivattyúk [kivéve a töltőállomásoknál történő üzemanyag töltésnél]; szivattyúberendezések; szivattyúindítók; szivattyúk.

9 Elektromos frekvencia átalakítók; elektromos hálózatfigyelő berendezések; elektromos elosztók; elektromos kapcsolóberendezések; elektromos kapcsolódobozok; elektromos relék; elektromos teljesítményszabályozó berendezések; frekvencia-átalakítók [elektronikus]; frekvenciaátalakítók; elektromos vezérlődobozok, -szekrények; elektromos vezérlőpanelek; nyomáskapcsolók; napelem lapkák; motorvédő relék.

21 Kerti öntözők; kerti locsolókhoz csatlakoztatott locsolófejek; kertészeti kesztyűk; locsolók/öntözőberendezések; locsolókannák; locsolókannák, öntözőkannák.

---

(210) M 23 01647
(220) 2023.06.19.
(731) Mag Mihály Tibor, Budapest (HU)
(740) dr. Kaszás Eszter, Budapest
(546)

(511) 43 Bár szolgáltatások; kávéházak; vendéglátási szolgáltatások [étel- és italszolgáltatás]; vállalati vendéglátás (étel és ital szolgáltatása); vendéglátási szolgáltatások [szállásadás]; vendéglátással kapcsolatos szolgáltatások; vendéglátás szervezése születésnapi bulik számára.

---

(210) M 23 01648
(220) 2023.06.19.
(731) Mag Mihály Tibor, Budapest (HU)
(740) dr. Kaszás Eszter, Budapest
(546)

(511) 41 Konferenciák szervezése és lebonyolítása; kongresszusok szervezése és lebonyolítása; oktatás biztosítása; versenyek szervezése [oktatás vagy szórakoztatás]; egészségklub szolgáltatások [egészség és fitnesz].
43 Bár szolgáltatások; étel és ital catering; éttermi szolgáltatások; kávéházak; panziók; szállásfoglalás; szállodai szálláshely szolgáltatások; szállodai szobafoglalás, szállásfoglalás; szállásbiztosítás nyaralók számára; terembérlés találkozókhoz [tárgyalótermek].

---

(210) M 23 01649
(220) 2023.06.19.
(731) Életfa Kulturális Alapítvány, Békéscsaba (HU)
Koszecz Sándor, Békéscsaba (HU)
(541) KOLLABOR
(511) 41 Oktatási programok szervezése.

---

(210) M 23 01650
(220) 2023.06.19.
(731) Fábián Andrea, Budapest (HU)
(546)

(511) 3 Kozmetikai fodrászkészítmények.
44 Fodrász szalonok; fodrász szolgáltatás; fodrászat; fodrászszalon szolgáltatások; fodrászszalonok szolgáltatásai gyermekeknek; fodrászszalonok szolgáltatásai katonai szolgálatot teljesítőknek; fodrászszalonok szolgáltatásai nőknek; fodrászszalonok szolgáltatásai férfiaknak; szépségszalon és fodrászati szolgáltatások.

---

(210) M 23 01679

(220) 2023.06.21.

(731) Fülöp Nóra, Budapest (HU)

(740) S. HORVÁTH ÜGYVÉDI IRODA, Szentendre

(546)

(511) 31 Virágdekorációk [szárított]; virágdekorációk [élő]; virágdekorációk [friss]; élő növények és virágok; friss virágok; kézen viselt élő virágcsokrok; kézen viselt szárított virágcsokrok; koszorúk élő virágokból; koszorúk szárított virágokból; szárított virágok; vágott virág.

41 Házasságkötéssel összefüggő rendezvények szervezése és rendezése; családi rendezvények szervezése; esküvői dekorációs szolgáltatások.

---

(210) M 23 01681

(220) 2023.06.21.

(731) Levy-Net Szolgáltató Korlátolt Felelősségű Társaság, Üllő (HU)

(740) Kocsis és Szénássy Ügyvédi Iroda, Budapest

(546)

(511) 35 Reklámozási, marketing és promóciós szolgáltatások; közönségszolgálati szolgáltatások; reklám, marketing és promóciós anyagok terjesztése; reklámozás, marketing és promóciós konzultáció, tanácsadó és segítségnyújtási szolgáltatások; termékbemutatók és termék megjelenítési szolgáltatások; eseménymarketing; különleges rendezvények promóciója; online weblapok népszerűsítése, reklámozása és marketingje; online reklámozás; promóciós szolgáltatások; promóciós marketing-szolgáltatások audiovizuális média felhasználásával; promóciós marketing; promóciós események szervezése és lebonyolítása; promóciós kampányok kidolgozása; reklámok előkészítése; reklámok elkészítése; reklámok készítése és elhelyezése mások számára; reklámcélú vetélkedők intézése; reklámcélú versenyek ügyintézése; reklámcélú rendezvények szervezése és lebonyolítása; reklámanyagok készítése; reklámozási, promóciós és pr szolgáltatások; reklámozási szolgáltatások; reklámszolgáltatások harmadik személyek számára; üzleti promóció; üzleti marketing szolgáltatások.

41 Oktatási, szórakoztatási és sportszolgáltatások; bálok szervezése; bálok szervezése és lebonyolítása; díjátadók vendégül látása [szervezés]; fesztiválok szervezése; gálák, díszünnepélyek rendezése; helyiségek biztosítása szórakoztatási célokra; könnyed szórakoztató szolgáltatások; könnyed szórakoztató műsorok színrevitele; kulturális, szórakoztatási és sport célú rendezvényszervezés; létesítmények biztosítása szórakoztatási célokra; népszerű szórakoztató szolgáltatások; összejövetelek szervezése a szórakoztatás területén; szabadidős, rekreációs versenyek, versenysorozatok szervezése; szabadidős rendezvények szervezése; szabadidős rendezvények megszervezése; szabadidős létesítmények üzemeltetése; show-k, műsorok rendezése; show-k szervezése és bemutatása; show-műsorok készítése; show-műsorok szervezése [impresszáriók szolgáltatásai]; showműsorok tervezése; show-k gyártása; szórakozáshoz kapcsolódó foglalási, jegyértékesítő szolgáltatások; szépségversenyek szervezése; szépségversenyek rendezése és lebonyolítása; szabadidős tevékenységek biztosítása; szórakoztatási célú fesztiválok rendezése; szórakoztatási célú bemutatók rendezése; szórakoztatási célú rendezvényszervezés; szórakoztatási célú show-k rendezése; szórakoztatás szépségversenyek formájában; szórakoztatás divatbemutatók formájában; szórakoztató bemutatók szervezése és lebonyolítása stílussal és divattal kapcsolatban; szórakoztató bemutatók szervezése; szórakoztatási, sport és kulturális tevékenységek; szórakoztatási szolgáltatások; szórakoztatási célú ünnepségek szervezése; szórakoztatási célú ünnepségek

lebonyolítása; szórakoztató szolgáltatások versenyek formájában; szórakoztató szolgáltatások szervezése; szórakoztató show-k rendezése; vetélkedők, versenyek szervezése; versenyzéssel kapcsolatos tájékoztatás telefonon; vetélkedőkhöz kapcsolódó szórakoztatási szolgáltatások; versenyekkel kapcsolatos szórakoztatási szolgáltatások.

---

(210) M 23 01698

(220) 2023.06.22.

(731) Béky Tamás, Budapest (HU)

(740) Lantos Judit Ügyvédi Iroda, Budapest

(546) TOMBÉKY

(511) 3 Illóolajok; kevert illóolajok; emulgeált illóolajok; növényi illóolajok; bőrápoló illóolajok; illóolajok kozmetikai használatra; illóolajok aromaterápiás használatra; illóolajok háztartási használatra; illóolaj-alapú krémek aromaterápiás alkalmazásra; illatosított termékek gyártásához használt illóolajok; illóolajok légfrissítőkhöz; szappanok; szépségápoló szappan; szappan termékek; folyékony szappanok; illatosított szappanok; kézmosó szappanok; kozmetikai szappanok; kézműves szappanok; szappanok háztartási használatra; szappanok mosodai használatra; szappanmentes emulziók mosakodáshoz [testre]; szappanok háztartási tisztítási célokra; utántöltő csomagok kézmosó szappan adagolókhoz; folyékony szappanok kézre és arcra; szilárd szappanok a test lemosására; illatosított krémek; aromaterápiás krémek; bőrápoló krémek [kozmetikai]; nem gyógyhatású krémek; kozmetikai krémek; kozmetikumok krémek formájában; kozmetikai krémek és tejek; bőrápoló krémek, nem orvosi használatra; illatosított testápoló tejek és krémek; masszázsolajak; nem gyógyhatású masszázsolajak; masszázsolajok és -tejek; nem gyógyhatású masszázskrémek; masszázsgyertyák kozmetikai célokra; nem gyógyhatású masszázskészítmények; masszázs zselék, gélek, nem gyógyászati célokra.

4 Gyertyák; illatosított gyertyák; asztali gyertyák; viasz gyertyakészítéshez; gyertya tartozékok, kiegészítők.

5 Fájdalomcsillapító krémek; gyógyhatású krémek bőrre; gyógyhatású krémek bőrápoláshoz; topikus [helyi alkalmazású] fájdalomcsillapító krémek; gyógyszeres masszázsgyertyák; masszázsgélek gyógyászati használatra; masszázsgyertyák terápiás célokra.

44 Kiropraktőr szolgáltatásai; masszázs; masszázs szolgáltatások.

---

(210) M 23 01701

(220) 2023.06.22.

(731) Schőn Éva, Tatabánya (HU)

(740) Dr. Keserű Barna Arnold, Győr

(541) átalakulOM by Schőn Éva

(511) 41 Oktatási és képzési szolgáltatások; jógával kapcsolatos oktatási szolgáltatások; jógaoktatás; sport- és fitneszszolgáltatások; egészség- és fitnesztréning; erőnlét-kondicionáló edzések lebonyolítása; fitnesszel kapcsolatos képzési szolgáltatások; fitnesz tanácsadás; fizikai edzettséggel kapcsolatos oktatás; sportoktatási szolgáltatások; szabadidős és képzési szolgáltatások; szórakoztató sportszolgáltatások; testedzéssel kapcsolatos oktatási szolgáltatások biztosítása.

---

(210) M 23 01705

(220) 2023.06.22.

(731) OPTESZ OPUS Energetikai Támogató Zártkörűen Működő Részvénytársaság, Hajdúszoboszló (HU)

(740) Dr. Ilyés Gábor, Debrecen

(541) Minden energiánkkal a jövőért!

(511) 4 Földgáz.

35 Kereskedelmi vállalatoknak nyújtott, üzleti ügyeik bonyolításával kapcsolatos tanácsadás; tanácsadás üzleti ügyekben; üzleti adminisztrációs tanácsadás; üzleti elemzéssel kapcsolatos segítségnyújtás, tanácsadási szolgáltatások és konzultáció.

37 Villamos vezetékekkel kapcsolatos szolgáltatások; villamos vezetékek javítása; gáz- és villamosenergia-berendezések javítása és karbantartása.

39 Közműszolgáltatások földgáz-elosztás formájában; közműszolgáltatások villamosenergia-elosztás formájában; villamos energia továbbítása; villamosenergia szolgáltatás és ellátás.

45 Joggal, jogi ügyekkel kapcsolatos tanácsadási szolgáltatások.

---

(210) M 23 01706

(220) 2023.06.21.

(731) Project Control Expert Kft., Budapest (HU)

(740) KACSUKPATENT Európai Szabadalmi és Védjegy Iroda Kft., Budapest

(546) ΔPM

(511) 35 Adatfeldolgozási szolgáltatások [irodai tevékenységek]; adatkutatás számítógépes fájlokban; árösszehasonlító szolgáltatások; beszerzői szolgáltatások [áruk illetve szolgáltatások beszerzése más cégeknek]; időpont-ütemezési szolgáltatások; információk számítógépes adatbázisokba való gyűjtése; információk számítógépes adatbázisokba való rendezése; kereskedelmi és üzleti kapcsolattartási adatok biztosítása; kereskedelmi tranzakciók tárgyalása és megállapodások kötése harmadik fél számára; költségelemzés; kutatások ügyletekkel kapcsolatban; különböző szakemberek ügyfelekkel való összehozásával kapcsolatos üzleti közvetítői szolgáltatások; piaci információszerzési szolgáltatások biztosítása; segítségnyújtás kereskedelmi vagy iparvállalatok irányításában és működtetésében; segítségnyújtás üzleti tevékenységek menedzsmentjében; számítógépes fájlkezelés, adatkezelés; üzleti hatékonysági szakértő szolgáltatásai; üzleti információk; üzleti konzultációs szolgáltatások; üzleti projektmenedzsment szolgáltatások építőipari projektekhez; üzleti szerződések tárgyalása másik fél megbízásából; üzleti vizsgálatok, kutatások; üzletszervezési és üzletvezetési tanácsadás; üzletszervezéssel kapcsolatos konzultáció; üzletvezetési konzultáció; üzletvezetési tanácsadási szolgáltatások.

36 Pénzügyek igazgatása; pénzügyek intézése építőipari projektekhez; pénzügyi elemzések; pénzügyi menedzsment; pénzügyi tanácsadás; számviteli szolgáltatások.

---

(210) M 23 01707

(220) 2023.06.22.

(731) Mayo Chix Magyarország Kft., Budapest (HU)

(740) Árva Ügyvédi Iroda, Budapest

(541) MC

(511) 18 Bőr címkék; bőr irattartók; bőrök és műbőrök; bőrruházat; megmunkált vagy félig megmunkált irhák és más bőrök; műbőr; műszőrme; ruházatra varrható bőrcímkék; alkalmi kistáskák; aktatáskák, irattáskák; alkalmi táskák (clutch); aprópénz tartók; bankjegytartók; bankkártyatartók; bérlettartók; bevásárlótáskák; bőr aktatáskák; bőr bankkártyatokok; bőr bevásárlószatyrok; bőr diplomatatáskák; bőr erszények; bőr és irha kulcstartó tokok; bőr hitelkártyatartók; bőr levéltárcák; bőr pénztárcák; bőr pénztárcák aprópénz tárolásához; bőr szerszámtáskák (üresen); bőr tarsolyok; bőr vállszíjak (hevederek); bőrből készült aktatáskák; bőrből készült bevásárlótáskák; bőrből készült bőröndök; bőrből készült hitelkártyatartó tárcák; bőrből készült hitelkártyatartók; bőrből készült kézitáskák; bőrből készült ruhatáskák utazáshoz; bőrből készült táskák és pénztárcák; bőröndök; bőröndök, kézitáskák; bőrtáskák; bőrtáskák és bőrtokok; bőrutánzatból készült táskák; buggyos kézitáskák; cipőtároló zsákok, cipőtartó táskák; csuklóra erősíthető tárcák; csuklóra rögzíthető pénztárcák; csuklótáskák; divatos kézitáskák; elasztikus ruhatáskák; erszények, bugyellárisok; erszények, pénztárcák; erszények, táskák smink, kulcsok és más személyes tárgyak tárolására; erszénykeretek; estélyi kézitáskák; estélyi táskák; féloldalas hátizsákok; hátitáskák; hétköznapi, utcai táskák; hétvégi táskák; húzózsinóros erszények; kötéltáskák; kozmetikai táskák; kulcstartók; lánchálós erszények; levéltárcák; neszesszerek; nagyméretű bőr útitáska (portmanteaux); névjegykártyatartók; női kézitáskák; övtáskák; övtáskák és csípőtáskák; pénztárcák, erszények; piperecikkek szállítására szolgáló tisztasági táskák; piperetáskák, neszesszerek; pizsamatartók (kisméretű utazótáskák);

poggyász és útitáskák; retikülök; retikülök, kézitáskák; ruhák szállítására alkalmas utazótáskák; ruhazsákok; ruhazsákok, öltönytáskák; satchel táskák; sminkes dobozok; sporttáskák; strandtáskák; vászon bevásárlótáskák; vászontáskák; ernyők, esernyők; esőkabátok ölebeknek; anorákok, orkándzsekik kutyáknak; hordozók állatoknak (táskák); kabátok kutyáknak; kabátok macskáknak; kutyaruhák; kutyanyakörvek; kutyapórázok; pórázok kisállatoknak; ruhák állatoknak.

25 Arcmaszkok (divatcikkek); bandana kendők; baseball sapkák; bojtos sapkák; bőrből készült fejfedők; csuklyák, kapucnik (ruházat); divatkalapok; ellenzős sapkák; esőkalapok; fejkendő; fejre való sálak, fejkendők; gyapjú sapkák; golfsapkák; körsálak; kötött sapkák; muffok; műszőrme kalapok; nádkalapok (suge-gasa); napellenzők; napellenzők (fejfedők); napvédő kalapok; raszta sapkák, jamaicai sapkák; sapkák; strandkalapok; szőrme muffok; szőrmesapkák; textil fejkendők; turbánok; zsirardi kalapok; alakformáló alsónemű; alakformáló ruhák; alkalmi, elegáns ingek, frakkingek; alkalmi öltönyök; állatbőrből készült ruhák; alsónemű és hálóruházat; anorák; azonos anyagú és színű pulóverből és kardigánból álló együttesek; báli ruhák; ballonkabátok; báránybőr kabátok; bermuda nadrágok; biciklisnadrágok; bikinik; blézerek; blúzok; bő szárú rövidnadrágok; chino nadrágok; cső felsők; csősálak; derékszalagok, övek kimonókhoz (datemaki); derékszíjak, övek; dzsekik; dzsekik motorkerékpárosoknak; dzsekik, széldzsekik, ingkabátok; egyberészes fürdőruhák (hurkolt/ kötöttáruk); egyrészes overallok (playsuit); egyrészes ruhák; esőkabátok; esőköpenyek; galléros ingek; garbó nyakú felsők; garbó nyakú pulóverek; guernsey-k (kötött tengerész pulóverek); gyapjú felsőrészek; gyapjú harisnyanadrágok; gyapjúruházat; gyermek felsőruházat; harisnyaáruk, kötöttáruk; házikabátok; hétköznapi, utcai viselet; hímzett ruhadarabok; hosszú kabátok; hosszú ujjú ingek; hosszú ujjú pulóverek; hosszúnadrágok, nadrágok; ingek; ingfazonú dzsekik; japán kimonók; jelmezek, kosztümök; jógafelsők; jóganadrágok; jógapólók; jógazoknik; kabátok, dzsekik; kabátok nőknek; kaftánok; kantáros nadrágok, kertésznadrágok; kapucnis felsők; kapucnis fürdőköpenyek; kapucnis pulóverek; kapucnis pulóverek, melegítőfelsők; karcsúsító anyagokat tartalmazó ruházat; kardigánok; kasmír ruházat; kasmírsálak; készruhák; kesztyűk; kesztyűk bőrből, irhából vagy szőrméből; kezeslábas overallok; kezeslábas ruhák; kifordítható dzsekik; kimonók; kismama felsők; kismama ingek; kismama leggingek; kismama nadrágok; kismama ruhák; kosztümök; koszorúslány ruhák; kötött dzsekik, kabátok; kötött ruhadarabok; kötött topok; latex ruházat; laza, informális öltönyök; legging nadrágok, cicanadrágok; lezser, hétköznapi ingek; melegítő felsők, sportos pulóverek; melegítő nadrágok, tréning nadrágok; mellények; miniszoknyák; műbőr övek; műbőr ruhák; műbőr ruházat; műszőrme stólák; nadrágkosztümök; nadrágok; nadrágok hétköznapi viseletre; nadrágszoknyák; női alkalmi ruhák; női felsőruházat; női fürdőruhák; női ingek, blúzok; női kosztümök; női overallok; női ruhák; nyakkendők; nyakpántos topok (felsőrészek); nyaksálak; nyomtatott pólók; öltönynadrágok, kosztümnadrágok; öltönyök; otthoni ruházat; parkák; pehelykabátok; pehelymellények; pelerinek; polár gyapjúdzsekik; polár pulóverek; pólóingek, kötött ingek, pólók; poncsók; prémsálak (szőrmék); pufi kabátok, dzsekik; pulóverek; pulóverek, kötött pulóverek; rövid ujjú pólók; rövidnadrágok; ruházat (bőr-); ruházati cikkek nők számára; sálak; selyemövek, vállszalagok; sport felsők, topok; sportnadrágok; sportruházat; steppelt mellények; stólák; strandkendők; strandöltözet; strandruhák; szabadidőfelsők, melegítőfelsők; szoknyák; szőrmebéléses kabátok; szőrméből készült ruházati cikkek; szőrmekabátok; szőrmekabátok és -dzsekik; télikabátok, nagykabátok; topok (ruházati cikkek); viselhető takarók; alkalmi cipők; balerina cipők; bokacsizmák; bőrcipők; csizmák hölgyek számára; fatalpú szandálok; fonott talpú cipők vagy szandálok; gumicsizmák; jógacipők; magassarkú cipők; lapos cipők; mokaszinok; női lábbeli; női szandálok; összehajtható női papucsok; papucsok; strandcipők; strandlábbelik; szandálok; tornacipők.

---

(210) M 23 01718

(220) 2023.06.23.

(731) Friotech Kft., Budaörs (HU)

(546)

(511) 11 Fűtő- és hűtőberendezések.

---

(210) M 23 01719
(220) 2023.06.23.
(731) MAIDEHAO Kereskedelmi Korlátolt Felelősségű Társaság, Budapest (HU)
(740) Z. Horváth Szilvia Ügyvédi Iroda, Budapest
(541) bella baby
(511) 25 Ruházati cikkek, cipők, fejfedők.
28 Játékok és játékszerek; testnevelési és sportcikkek; karácsonyfadíszek.

---

(210) M 23 01720
(220) 2023.06.23.
(731) Egis Gyógyszergyár Zrt., Budapest (HU)
(740) dr. Béres Evelin Erzsébet, Budapest
(546)

(511) 5 Gyógyszerészeti készítmények emberi felhasználásra; vitaminkészítmények; diétás táplálékkiegészítők; táplálékkiegészítők és diétás készítmények; gyógyhatású kenőcsök; gyógyhatású krémek bőrre.

---

(210) M 23 01721
(220) 2023.06.23.
(731) ORGANICA Technológiák Zártkörűen Működő Részvénytársaság, Budapest (HU)
(740) Kovári Szabadalmi és Védjegy Iroda Kft., Budapest
(541) Food Chain Reactor
(511) 11 Víztisztítók; víztisztító egységek; víztisztító készülékek; víztisztító berendezések; ipari víztisztító berendezések; vízkezelők; szennyvíztisztítók; szennyvíztisztító létesítmények; szennyvíztisztító üzemek; ipari szennyvíztisztító telepek; szennyvíztisztító berendezések; szennyvízkezelő berendezések; szennyvíztisztító egységek; szennyvíztisztító gépek; szennyvíztisztító készülékek és eszközök; víztisztító tartályok; szennyvízkezelő tartályok; víztisztító szűrők; szűrődobok víztisztításhoz; szűrők víztisztításhoz; membrános víztisztító berendezések; vízderítő berendezések; szennyvízülepítő berendezések; biológiai reaktorok szennyvíz tisztítására; víztisztító, sótalanító és szabályozó berendezések.
37 Vízkezelési, szennyvíztisztítási létesítmények, műtárgyak és berendezések építése; vízkezelési, szennyvíztisztítási létesítmények, műtárgyak és berendezések üzemeltetése; vízkezelési, szennyvíztisztítási létesítmények, műtárgyak és berendezések karbantartása; vízkezelési, szennyvíztisztítási létesítmények, műtárgyak és berendezések javítása; vízkezelési, szennyvíztisztítási létesítmények, műtárgyak és berendezések felújítása; építőmérnöki, építészmérnöki, épületgépész-mérnöki munkák; épületgépészeti szerelések; vízkezelési, szennyvíztisztítási berendezések, szennyvíztisztítási gépek, csővezetékek és azokhoz tartozó szerelvények felszerelése; vízkezelési, szennyvíztisztítási berendezések, szennyvíztisztítási gépek, csővezetékek és azokhoz tartozó szerelvények karbantartása; vízkezelési, szennyvíztisztítási berendezések, szennyvíztisztítási gépek, csővezetékek és azokhoz tartozó szerelvények javítása; víztisztításra szolgáló berendezések karbantartása és javítása; víztisztító berendezések javításával vagy karbantartásával kapcsolatos információszolgáltatás; szennyvíztisztító berendezések javításával vagy karbantartásával kapcsolatos információszolgáltatás; szennyvíztelepek karbantartása és javítása.
40 Szennyvízkezelés; vízkezelés; víztisztítás; vízkezelési, szennyvíztisztítási technológiák; szennyvíztisztítási és szennyvízkezelés szolgáltatások; szennyvizek gyűjtése; szennyvizek befogadása; szennyvizek biológiai és/vagy vegyszeres tisztítási műveletei; hulladékkezelési szolgáltatások; ipari folyamatokból származó szennyvizek kezelése; szennyvíz ipari kezelése; víztisztító berendezések kölcsönzése.
42 Mérnöki, építő- és épületgépész-mérnöki szolgáltatások a szennyvíztisztítás területén; építési tevékenység;

építészeti konzultációk; szennyvíztisztító telepek műszaki tervezése; tervezési tevékenység a szennyvíztisztítás területén; kutatási tevékenység a szennyvíztisztítás területén; szakvéleményezési mérnöki tevékenység a szennyvíztisztítás területén; szennyvíztisztítással és kezeléssel összefüggő számítógépprogramok kidolgozása és korszerűsítése; szennyvíztisztítással és kezeléssel összefüggő számítógépes rendszerek tervezése; szennyvíztisztítással és kezeléssel összefüggő számítógép programozás; szennyvíztisztítással és kezeléssel összefüggő számítógépprogramok kölcsönzése; környezetvédelmi tanácsadás; szennyvíztisztítással és kezeléssel összefüggő szakvélemények adása (mérnöki munkákkal kapcsolatban) mások számára.

---

(210) M 23 01722

(220) 2023.06.23.

(731) ORGANICA Technológiák Zártkörűen Működő Részvénytársaság, Budapest (HU)

(740) Kovári Szabadalmi és Védjegy Iroda Kft., Budapest

(541) Organica Water

(511) 11 Víztisztítók; víztisztító egységek; víztisztító készülékek; víztisztító berendezések; ipari víztisztító berendezések; vízkezelők; szennyvíztisztítók; szennyvíztisztító létesítmények; szennyvíztisztító üzemek; ipari szennyvíztisztító telepek; szennyvíztisztító berendezések; szennyvízkezelő berendezések; szennyvíztisztító egységek; szennyvíztisztító gépek; szennyvíztisztító készülékek és eszközök; víztisztító tartályok; szennyvízkezelő tartályok; víztisztító szűrők; szűrődobok víztisztításhoz; szűrők víztisztításhoz; membrános víztisztító berendezések; vízderítő berendezések; szennyvízülepítő berendezések; biológiai reaktorok szennyvíz tisztítására; víztisztító, sótalanító és szabályozó berendezések.

37 Vízkezelési, szennyvíztisztítási létesítmények, műtárgyak és berendezések építése; vízkezelési, szennyvíztisztítási létesítmények, műtárgyak és berendezések üzemeltetése; vízkezelési, szennyvíztisztítási létesítmények, műtárgyak és berendezések karbantartása; vízkezelési, szennyvíztisztítási létesítmények, műtárgyak és berendezések javítása; vízkezelési, szennyvíztisztítási létesítmények, műtárgyak és berendezések felújítása; építőmérnöki, építészmérnöki, épületgépész-mérnöki munkák; épületgépészeti szerelések; vízkezelési, szennyvíztisztítási berendezések, szennyvíztisztítási gépek, csővezetékek és azokhoz tartozó szerelvények felszerelése; vízkezelési, szennyvíztisztítási berendezések, szennyvíztisztítási gépek, csővezetékek és azokhoz tartozó szerelvények karbantartása; vízkezelési, szennyvíztisztítási berendezések, szennyvíztisztítási gépek, csővezetékek és azokhoz tartozó szerelvények javítása; víztisztításra szolgáló berendezések karbantartása és javítása; víztisztító berendezések javításával vagy karbantartásával kapcsolatos információszolgáltatás; szennyvíztisztító berendezések javításával vagy karbantartásával kapcsolatos információszolgáltatás; szennyvíztelepek karbantartása és javítása.

40 Szennyvízkezelés; vízkezelés; víztisztítás; vízkezelési, szennyvíztisztítási technológiák; szennyvíztisztítási és szennyvízkezelés szolgáltatások; szennyvizek gyűjtése; szennyvizek befogadása; szennyvizek biológiai és/vagy vegyszeres tisztítási műveletei; hulladékkezelési szolgáltatások; ipari folyamatokból származó szennyvizek kezelése; szennyvíz ipari kezelése; víztisztító berendezések kölcsönzése.

42 Mérnöki, építő- és épületgépész-mérnöki szolgáltatások a szennyvíztisztítás területén; építési tevékenység; építészeti konzultációk; szennyvíztisztító telepek műszaki tervezése; tervezési tevékenység a szennyvíztisztítás területén; kutatási tevékenység a szennyvíztisztítás területén; szakvéleményezési mérnöki tevékenység a szennyvíztisztítás területén; szennyvíztisztítással és kezeléssel összefüggő számítógépprogramok kidolgozása és korszerűsítése; szennyvíztisztítással és kezeléssel összefüggő számítógépes rendszerek tervezése; szennyvíztisztítással és kezeléssel összefüggő számítógép programozás; szennyvíztisztítással és kezeléssel összefüggő számítógépprogramok kölcsönzése; környezetvédelmi tanácsadás; szennyvíztisztítással és kezeléssel összefüggő szakvélemények adása (mérnöki munkákkal kapcsolatban) mások számára.

---

(210) M 23 01723

(220) 2023.06.26.

(731) Buday Pál, Budapest (HU)
Budayné Dr. Sztrehovszki Katalin, Budapest (HU)

(541) Bia Vére

(511) 33 Alkoholos borok.

---

(210) M 23 01724

(220) 2023.06.26.

(731) Hadobás Martin András, Budapest (HU)

(740) dr. Szokolovszki Anikó, Csömör

(546) bookland

(511) 16 Papír és karton; nyomdaipari termékek; könyvkötészeti anyagok; fényképek; papíráruk és irodaszerek, bútorok kivételével; papíripari vagy háztartási ragasztóanyagok; rajzkellékek és művészeti kellékek; ecsetek; tanítási és oktatási anyagok; műanyag lapok, fóliák és tasakok csomagoláshoz; nyomdabetűk, klisék.

25 Ruházati cikkek, cipők, fejfedők.

---

(210) M 23 01725

(220) 2023.06.26.

(731) Mil Trade Srl., Carei Satu Mare (RO)

(740) Kiss Szabadalmi és Védjegy Iroda Kft., Budapest

(541) X6T

(511) 2 Alapozók, primerek; alizarin festékek; alumínium festékek; azbesztet tartalmazó festékek; baktériumölő festékek; bevonatok kátránypapírhoz; bevonó anyagok [festékek]; bitumen lakk; elektromosan vezető festékek; fafestékek; fémvédő készítmények; festékek és lemosók; festékhígítók; fixálóanyagok [lakkok]; kerámiafestékek; lakkok és politúrok; marószerek, maróanyagok; rozsda elleni olajok; rozsda elleni tartósítószerek; színezőanyagok; terpentin [hígítóanyag festékekhez]; tűzálló festékek; vaslakk; vezetőképes festékek; zománcok festéshez; zománcok [lakkok].

---

(210) M 23 01726

(220) 2023.06.26.

(731) Eszterházy Károly Katolikus Egyetem, Eger (HU)

(740) PATENDER Kft., Budapest

(546)

(511) 16 Papír és karton; nyomtatványok; könyvkötészeti cikkek; fényképek; papíráruk és irodaszerek, bútorok kivételével; írószerek és anyagok művészek részére; tanítási és oktatási anyagok; műanyag lapok, fóliák és tasakok bevonáshoz és csomagoláshoz; nyomdai betűk, nyomtatott anyagok éttermi szolgáltatáshoz, papírszalvéta, papírtörlök, papíralátétek, menükártya, asztali alátét; címkék papírból vagy kartonból; csomagolóanyagok palackokhoz papírból vagy kartonból, csomagolópapír; boroskarton, boros díszdoboz; ajándéktasak papírból, kartonból; hirdetőtábla kartonból; katalógusok; tollak és ceruzák; zászló.

21 Eszközök, edények és tartályok háztartási és konyhai célokra; főzőedények és asztalteríték, a villák, kések és kanalak kivételével; fésűk és szivacsok; kefék (az ecsetek kivételével); üveg nyers vagy félig megmunkált állapotban, az építési üveg kivételével; üveg-, porcelán- és fajanszáruk; poharak, borospohár, vizespohár, kávés és teás csészék, demizson, üvegballon; dugóhúzók, elektromos és nem elektromos; italkiöntők, cseppőr vagyis borospalackok cseppfogó gyűrűi, csepegés gátlók; koktélkeverők; vázák; vödrök.

30 Kávé, tea, kakaó és helyettesítőik; rizs, tészta és metélt tészta; tápióka és szágó; lisztek és más gabonakészítmények; kenyér, péksütemények és cukrászáruk; csokoládé; fagylalt, szorbetek és más ehető jégkrémek; cukor, méz, melaszszirup; élesztő, sütőporok; só, ételízesítők, fűszerek, tartósított fűszernövények; ecet, szószok és egyéb ételízesítők; jég (fagyott víz).

32 Sörök; alkoholmentes italok; ásványvizek és szénsavas vizek; gyümölcsitalok és gyümölcslevek; szörpök és más alkoholmentes készítmények italok készítéséhez.

33 Alkoholtartalmú italok, a sörök kivételével; alkoholtartalmú készítmények italok készítéséhez.

---

(210) M 23 01729

(220) 2023.06.26.

(731) BM Ingatlan Kft., Pécs (HU)

(546) VESTA HOME INGATLAN

(511) 36 Pénzügyi, monetáris és banki szolgáltatások; biztosítási szolgáltatások; ingatlanügyletek; ingatlannal kapcsolatos szolgáltatások.

---

(210) M 23 01793

(220) 2023.07.03.

(731) WPC WOOD & PLASTIC Kft., Budapest (HU)

(740) SBGK Ügyvédi Iroda, Budapest

(541) WPC Prime Deck

(511) 19 Aszfalt, szurok, kátrány és bitumen; mobil épületek, nem fémből; burkolatok, nem fémből, építési célokra; burkolólapok építéshez, nem fémből; bevonatok [építőanyagok]; nem fém anyagok építéshez és építkezéshez.

37 Építés; burkolatok telepítése, szerelése és javítása; építési tanácsadó szolgáltatások.

---

(210) M 23 01797

(220) 2023.07.04.

(731) Richter Gedeon Nyrt., Budapest (HU)

(546) вендиол

(511) 5 Gyógyszerkészítmények.

---

(210) M 23 01803

(220) 2023.07.04.

(731) AOC System Zrt., Budapest (HU)

(740) Molnár M. Beáta Ügyvédi Iroda, Budapest

(546) AOC

(511) 9 Tudományos célra szolgáló, kutatási, navigációs, földmérő, fényképészeti, mozgóképes, audiovizuális, optikai, súlymérő, mérő-, jelző-, észlelő, tesztelő, ellenőrző, életmentő és oktató berendezések és felszerelések; elektromos energia vezetésére, kapcsolására, átalakítására, tárolására, szabályozására vagy ellenőrzésére szolgáló készülékek és berendezések; hangok, képek vagy adatok rögzítésére, továbbítására, másolására vagy feldolgozására szolgáló készülékek és eszközök; rögzített és letölthető média, számítógépes szoftver, üres digitális vagy analóg rögzítő és tároló média; szerkezetek érmebedobással működő készülékekhez; pénztárgépek, számolóeszközök; számítógépek és számítógépes perifériák; búvárruhák, búvármaszkok, füldugók búvárok számára, orrcsipeszek búvárok és úszók számára, kesztyűk búvárok számára, víz alatti úszáshoz használt légzőkészülékek; tűzoltó készülékek.

35 Reklámozás; üzleti menedzsment, szervezés és adminisztráció; irodai munkák.

36 Pénzügyi, monetáris és banki szolgáltatások; biztosítási szolgáltatások; ingatlanügyletek; ingatlannal kapcsolatos szolgáltatások.

38 Távközlési szolgáltatások.

42 Tudományos és műszaki szolgáltatások, valamint az idetartozó tervezői és kutatói tevékenység; ipari

elemzési, ipari kutatási és ipari tervezési szolgáltatások; minőségellenőrzési és hitelesítési szolgáltatások; számítástechnikai hardver és szoftver tervezés és fejlesztés.

---

(210) M 23 01804

(220) 2023.07.04.

(731) Pintér Krisztina, Budapest (HU)

(740) Dr. Keserű Barna Arnold, Győr

(541) CSILLAGTÜNDÉR

(511) 16 Könyvek; oktató anyagok [kézikönyvek]; elektronikus könyvek; útmutató, játékszabályokat ismertető könyvek kártyajátékokhoz; nyomtatott könyvek, magazinok, újságok és egyéb papíralapú média; oktató kártyák.

28 Játékok; oktató játékszerek; játékfigurák; játékkártyák; szerepjátszó játékok, szerepjátékok; fejlesztő játékok kisgyermekeknek.

41 Oktatási és képzési szolgáltatások; pedagógiai technikákkal kapcsolatos oktatási szolgáltatások; szülők képzése gyermekneveléshez; gyermekek számára biztosított oktatási szolgáltatások; oktatási szolgáltatások gyermekeket tanító pedagógusok számára; gyermekek intellektuális képességeinek fejlesztésével kapcsolatos oktatási szolgáltatások; gyermekek érzelmi képességeinek fejlesztésével kapcsolatos oktatási szolgáltatások; spirituális, lelki fejlődéssel kapcsolatos oktatási szolgáltatások; könyvek publikálása és kiadása; oktatási célú előadások szervezése és lebonyolítása; képzési célú előadások szervezése és lebonyolítása; élő előadásokkal kapcsolatos szolgáltatások; előadóművészek szolgáltatásai.

---

(210) M 23 01805

(220) 2023.07.04.

(731) Bige László Tibor, Nyíregyháza (HU)

(740) dr. Papp Miklós, Budapest

(546) GENEZIS TRADE

(511) 1 Nitrogénműtrágyák, NPK műtrágyák, levéltrágyák, vízoldható kertészeti öntöző műtrágyák.

5 Növényvédőszerek.

31 Vetőmagok, termények.

35 Műtrágya, növényvédőszer, vetőmag, termény kis- és nagykereskedelme.

---

(210) M 23 01872

(220) 2023.07.11.

(731) Athlészisz a Sérült Sportolókért Alapítvány, Budapest (HU)

(546) SPEED STACKS

(511) 41 Nevelés; szakmai képzés; szórakoztatás; sport- és kulturális tevékenységek.

---

(210) M 23 01873

(220) 2023.07.11.

(731) Athlészisz a Sérült Sportolókért Alapítvány, Budapest (HU)

(546) VERSENY POHÁR

(511) 41 Nevelés; szakmai képzés; szórakoztatás; sport- és kulturális tevékenységek.

---

(210) M 23 01881

(220) 2023.07.13.

(731) Zhao Bicheng, Budapest (HU)

(541) Miss Pebe

(511) 18 Bőr és bőrutánzatok.
25 Ruházati cikkek, cipők, fejfedők.

---

(210) M 23 01903

(220) 2023.07.17.

(731) Cadenza Művészeti Menedzsment Kft., Budapest (HU)

(541) New Millennium Nemzetközi Akadémia

(511) 41 Diákok oktatási tanfolyamokon való részvételének megszervezése; diákok oktatási tevékenységekben való részvételének megszervezése; előadó-művészeti oktatás; karrier tanácsadás és felkészítés [képzési és oktatási tanácsadás]; karrier információs és tanácsadási szolgáltatások (oktatási és képzési tanácsadás); karrier tanácsadás [oktatás]; karrier tanácsadási szolgáltatások (oktatási vagy képzési tanácsadás); képzés és oktatás; képzés, tanítás és oktatás biztosítása; képzési vagy oktatási szolgáltatások life coaching [életvezetési tanácsadás] területén; kommunikációs készségekkel, képességekkel kapcsolatos oktatási szolgáltatások; menedzser oktatási szolgáltatások; menedzsmenttel kapcsolatos oktatási szolgáltatások; művészetekkel kapcsolatos oktatási szolgáltatások; nemzetközi oktatási csereprogramok kidolgozása; oktatás biztosítása; oktatás és képzés biztosítása; oktatás, tanítás; oktatási célú előadások szervezése és lebonyolítása; oktatási célú előadások tervezése; oktatási célú fesztiválok rendezése; oktatási célú fesztiválok szervezése; oktatási előadások szervezése; oktatási és képzési szolgáltatások; oktatási és tanítási szolgáltatások; oktatási események szervezése; oktatási felmérések, vizsgálatok; oktatási programok szervezése; oktatási programok szervezésének szolgáltatásai; oktatási rendezvények lebonyolítása; oktatási szolgáltatások menedzsmentje; oktatási szolgáltatások nyújtása; oktatások szervezése és lebonyolítása; online oktatás biztosítása; tanítási, oktatási tevékenységek szervezése; üzleti képzéssel kapcsolatos oktatási szolgáltatások; üzleti oktatási szolgáltatások.

A rovat 122 darab közlést tartalmaz.

Védjegybejelentés módosítása

Meghirdetett védjegybejelentés árujegyzéke korlátozásának tudomásul vétele

(210) M 22 03204

(220) 2022.12.08.

(731) Pharma Quattro Szolgáltató Korlátolt Felelősségű Társaság, Budapest (HU)

(740) Dr. Hatházi Vera Ügyvédi Iroda, Budapest

(541) STILLA

(511) 5 Vegyes vitaminkészítmények; a szervezetet nélkülözhetetlen vitaminokkal és nyomelemekkel táplálókészítmények; B-vitamin készítmények; C-vitamin készítmények; D-vitamin készítmények; főlegvitaminokból készült egészségügyi táplálékkiegészítők; folyékonyvitaminkiegészítők; vitamin cseppek;vitamin és ásványi anyag kiegészítők; vitamin- és ásványianyag-készítmények; vitaminkészítmények;vitaminok és vitamin-készítmények; vitaminokat tartalmazó étrend-kiegészítők; főként vasattartalmazótápanyag-kiegészítők; főként magnéziumot tartalmazó tápanyag-kiegészítők; étrendkiegészítőkgyógyászati célokra; nem gyógyászati célú étrendkiegészítők emberek számára; nem gyógyászaticélú étrendkiegészítők emberi fogyasztásra; az összesmegjelölt termék esetében köhögéscsillapítók és köhögéscsillapító hatású termékek, illetve a szemegészségi és szemészeti felhasználásra szánt termékek kivételével.

A rovat 1 darab közlést tartalmaz.

Lajstromozott védjegyek

(111) 241.433
(151) 2023.07.31.
(210) M 22 02190
(220) 2022.08.26.
(732) Nemzetközi JIAIDO Egyesület, Szőlősgyörök (HU)
(740) Csuka és Társa Ügyvédi Iroda, Budapest
(546)

(511) 41 Nevelés; szakmai képzés; szórakoztatás; sport- és kulturális tevékenységek.
44 Orvosi szolgáltatások; állatgyógyászati szolgáltatások; higiéniai és szépségápolási szolgáltatások emberek vagy állatok részére; mezőgazdasági, vízgazdálkodási, kertészeti és erdőgazdasági szolgáltatások.

---

(111) 241.434
(151) 2023.07.31.
(210) M 22 03022
(220) 2022.11.17.
(732) Dunhill Tobacco of London Limited, London (GB)
(740) Hegymegi-Barakonyi és Fehérváry Baker & McKenzie Ügyvédi Iroda, Budapest
(546)

(511) 34 Cigaretta; szivarok; szivarkák; sodorható dohány; pipadohány és dohánytermékek.

---

(111) 241.435
(151) 2023.07.31.
(210) M 22 02105
(220) 2022.08.15.
(732) Váradiné Diener Szilvia, Budapest (HU)
(740) dr. Kőhalmi Ilona Léna, Budapest
(546)

(511) 35 Beszerzői szolgáltatások [áruk illetve szolgáltatások beszerzése más cégeknek].

---

(111) 241.436
(151) 2023.07.31.
(210) M 22 02587
(220) 2022.10.06.
(732) Societá Italo Britannica L.Manetti-H.Roberts & C.P.A., Firenze (IT)
(740) Danubia Szabadalmi és Jogi Iroda Kft., Budapest

(541) ÖLELD ÁT AZ ÉLETET

(511) 3 Dezodorok személyes használatra (illatszerek); izzadsággátlók személyes használatra; dezodor szappanok; kozmetikai készítmények fürdéshez és zuhanyzáshoz; szappanok személyes használatra; fürdőszappanok; tusoló- és fürdőhab; tusoló- és fürdőgél; nem gyógyhatású samponok; embereknek szánt dezodorok; testdezodorok (illatszerek); lábdezodorok; dezodorok egyéni használatra stiftek formájában; golyós dezodorok (piperecikkek); testápoló dezodorok; hüvelyöblítő készítmények személyes higiéniai vagy dezodorálási célra (piperecikkek).

---

(111) 241.497

(151) 2023.08.04.

(210) M 23 00500

(220) 2023.02.27.

(732) Poller Roland, Bonyhád (HU)

(546)

(511) 9 CD-ROM-ok; DVD-k; műsoros DVD-k; zenét tartalmazó DVD-k; hanglemezek; letölthető elektronikus kiadványok, publikációk; letölthető zenefájlok, rajzfilmek; számítógépes szoftveralkalmazások, letölthető.

35 Árucikkek promóciója influenszerek segítségével; árubemutatás; befolyásoló marketing; áruk bemutatása kommunikációs médiában, kiskereskedelmi célokból; áruk és szolgáltatások promóciója sportesemények szponzorálásával; célzott marketing; divatbemutatók szervezése promóciós célokból; értékesítési promóciós szolgáltatások; hirdetési- és reklámszolgáltatások; hirdetési felület kölcsönzése; kereskedelmi- vagy reklámcélú kiállítások; kereskedelmi vásárok rendezése; közönségszolgálati szolgáltatások; manöken/modell közvetítés reklám- vagy kereskedelmi célból; marketing szolgáltatások; mások számára márkaidentitást létrehozó reklámszolgáltatások; médiakapcsolati szolgáltatások; online hirdetői tevékenység számítógépes hálózaton; online piactér biztosítása áruk és szolgáltatások eladói és vásárlói részére; rádiós reklámozás; reklámanyagok [röplapok, prospektusok, nyomtatványok, áruminták] terjesztése; reklámcélú forgatókönyvírás; reklámfilmek készítése; reklámkoncepciók kidolgozása; reklámügynökségek, hirdetési ügynökségek; segítségnyújtás üzleti tevékenységek menedzsmentjében; televíziós reklámozás; üzleti menedzsment előadóművészek részére; üzleti szerződések tárgyalása másik fél megbízásából; üzletvitel sportolók számára; üzletvitel szabadúszó szolgáltatók részére; vásárlási megrendelések ügyintézése.

38 Internetes fórumok biztosítása; video on-demand műsorokat kínáló internetes portálhoz való hozzáférés biztosítása; kábeltelevíziós műsorszórás; DVD- és CD-ROM filmgyártás; digitális fájlok továbbítása; elektronikus hirdetőtábla szolgáltatás; rádióadás, rádiós kommunikáció; televíziós műsorszórás, közvetítés; üdvözlőkártyák továbbítása online; üzenetek küldése.

41 Szórakoztatási szolgáltatások; sport-és kulturális tevékenységek; televíziós szórakoztatás; alkotóműhelyek szervezése és lebonyolítása [képzés]; állatidomítás, kiképzés; bálok szervezése; cirkuszok; dalírás; divatbemutatók szervezése szórakoztatási célokból; éjszakai klubokban nyújtott szórakoztatási szolgáltatások; előadások rendezése; előadóművészek szolgáltatásai; élő előadások bemutatása; fényképészet; filmforgalmazás; fitnesz órák vezetése; fotóriportok készítése; hangversenyek, koncertek szervezése és lebonyolítása; lemezlovas [DJ] szolgáltatások; mentorálás; online, nem letölthető videók biztosítása; partik tervezése [szórakoztatás]; podcastek gyártása; rádió- és televízióműsorok készítése; rádiós szórakoztatás; riporteri szolgáltatások; show-műsorok készítése; show-műsorok szervezése [impresszáriók szolgáltatásai]; sportrendezvények szervezése és lebonyolítása; sportversenyek rendezése; szépségversenyek szervezése; színházi produkciók; szórakoztatási célú rendezvényszervezés; szórakoztató rendezvények lebonyolítása; televíziós szórakoztatás; versenyek szervezése [oktatás vagy szórakoztatás]; videorögzítés; zenei produkciók; zenekarok szolgáltatásai; zeneszerzés.

---

(111) 241.498
(151) 2023.08.04.
(210) M 23 00501
(220) 2023.02.27.
(732) YADEA TECHNOLOGY GROUP CO., LTD, Xishan District, Wuxi City, Jiangsu Province (CN)
(740) SBGK Ügyvédi Iroda, Budapest
(541) Fierider
(511) 12 Villanymotorok, elektromotorok szárazföldi járművekhez; motorok szárazföldi járművekhez; elektromos kerékpárok; hoverboardok; triciklik; mopedek; motoros robogók; robogók mozgáskorlátozottaknak; lábbal hajtható rollerek [járművek]; motorkerékpárok; elektromos járművek.

---

(111) 241.501
(151) 2023.08.04.
(210) M 23 00363
(220) 2023.02.14.
(732) Yanmar Holdings Co., Ltd., Osaka (JP)
(740) SBGK Ügyvédi Iroda, Budapest
(546)

(511) 12 Traktorok mezőgazdasághoz; motorok és motorok szárazföldi járművekhez; belső égésű motorok szárazföldi járművekhez; eröforrásegység szárazföldi járművekhez; hajók, csónakok; hajók és ezek részei és alkatrészei.

---

(111) 241.507
(151) 2023.08.04.
(210) M 23 00336
(220) 2023.02.09.
(732) Czikó György, Tokaj (HU)
(541) CKSHOES2021
(511) 25 Lábbelik.

---

(111) 241.508
(151) 2023.08.04.
(210) M 23 00271
(220) 2023.02.02.
(732) Budaörs Dental Kft., Budaörs (HU)
(740) Csuka és Társa Ügyvédi Iroda, Budapest
(546)

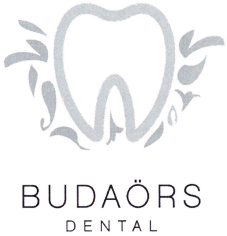

(511) 44 Fogászat és fogtechnika; teljeskörű fogászati ellátás; fogászati centrum.

---

(111) 241.509
(151) 2023.08.04.

(210) M 23 00272
(220) 2023.02.02.
(732) Pálfalvi-Kádár Orsolya, Budapest (HU)
(740) dr. Markó József, Budapest
(541) REZGOE
(511) 9 CD-ROM-ok; elektronikus kotta, letölthető; kompakt lemezek, CD-k; letölthető zenefájlok; metronómok, ütemadók.
15 Hangszerek és tartozékaik; álltartók hegedűkhöz; fúvókák hangszerekhez; gyanta húros hangszerekhez; hangszerek; hangszerek gyermekek számára; hangszer-állványok; hangfogók, szordínók hangszerekhez; húrok hangszerekhez; húrlábak hangszerekhez; karmesteri pálcák; kottatartók; kornettek [hangszerek]; kulcsok, húrfeszítő csavarok hangszerekhez; nádnyelves hangszerek, nyelvsípok; tokok hangszerekhez; trombiták; vonókápák hangszerekhez; vonók hangszerekhez; vonós hangszerek; védőegység cselló vagy bőgő támasztóláb-végéhez.
16 Nyomtatott kotta.

---

(111) 241.510
(151) 2023.08.04.
(210) M 23 00334
(220) 2023.02.08.
(732) MVM NEXT Energiakereskedelmi Zrt., Budapest (HU)
(541) ENERGIADIÉTA
(511) 9 Tudományos célra szolgáló, kutatási, navigációs, földmérő, fényképészeti, mozgóképes, audiovizuális, optikai, súlymérő, mérő-, jelző-, észlelő, tesztelő, ellenőrző, életmentő és oktató berendezések és felszerelések; elektromos energia vezetésére, kapcsolására, átalakítására, tárolására, szabályozására vagy az ellátás vagy felhasználás ellenőrzésére szolgáló készülékek és berendezések; hangok, képek vagy adatok rögzítésére, továbbítására, másolására vagy feldolgozására szolgáló készülékek és eszközök; rögzített és letölthető média, számítógépes szoftver, üres digitális vagy analóg rögzítő és tároló média; szerkezetek érmebedobással működő készülékekhez; pénztárgépek, számolóeszközök; számítógépek és számítógépes perifériák; búvárruhák, búvármaszkok, füldugók búvárok számára, orrcsipeszek búvárok és úszók számára, kesztyűk búvárok számára, víz alatti úszáshoz használt légzőkészülékek; tűzoltó készülékek.
35 Reklámozás; kereskedelmi ügyletek; kereskedelmi adminisztráció; irodai munkák.
39 Szállítás; áruk csomagolása és raktározása; utazásszervezés.
41 Nevelés; szakmai képzés; szórakoztatás; sport- és kulturális tevékenységek.

---

(111) 241.511
(151) 2023.08.04.
(210) M 23 00113
(220) 2023.01.16.
(732) Intenset Sport Kft., Budapest (HU)
(546)

(511) 5 A szervezetet nélkülözhetetlen vitaminokkal és nyomelemekkel tápláló készítmények; diétás táplálékkiegészítők; diétás és táplálkozási készítmények; folyékony táplálékkiegészítők; étrend- és táplálékkiegészítők; porított fehérje étrend-kiegészítők; nem gyógyászati célú étrend-kiegészítők emberek számára; élelmiszert helyettesítő porok; étrendkiegészítők porformában; étrend-kiegészítő italok; fogyasztó kapszulák; fogyasztó tabletták.

---

(111) 241.512
(151) 2023.08.04.
(210) M 23 00331
(220) 2023.02.09.
(732) Swiss Pharma International AG, Zurich (CH)
(740) SBGK Ügyvédi Iroda, Budapest
(541) OLIDETRIM
(511) 5 Gyógyszerészeti és gyógyászati készítmények; higiéniai termékek gyógyászati célokra; gyógyászati célra adaptált diétás élelmiszerek és anyagok; humán étrendkiegészítők.

---

(111) 241.513
(151) 2023.08.04.
(210) M 23 00332
(220) 2023.02.09.
(732) Swiss Pharma International AG, Zurich (CH)
(740) SBGK Ügyvédi Iroda, Budapest
(541) IBUVIT
(511) 5 Gyógyszerészeti és gyógyászati készítmények; higiéniai termékek gyógyászati célokra; gyógyászati célra adaptált diétás élelmiszerek és anyagok; humán étrendkiegészítők.

---

(111) 241.514
(151) 2023.08.04.
(210) M 22 02015
(220) 2022.08.04.
(732) BP1 Ingatlanfejlesztő Első Ütem Zrt., Budapest (HU)
Futureal Prime Properties Ingatlanfejlesztő Zártkörű Esernyőalap - Futureal Prime Properties Two Ingatlanfejlesztő Részalap, Budapest (HU)
Futureal Prime Properties Ingatlanfejlesztő Zártkörű Esernyőalap-Futureal Prime Properties Three Ingatlanfejlesztő Részalap, Budapest (HU)
(740) Dr. Orosz András Ügyvédi Iroda, Budapest
(546) BUDAPEST ONE

(511) 35 Reklámozás; üzleti menedzsment, szervezés és adminisztráció; irodai munkák.
36 Pénzügyi ügyletek; ingatlanügyletek.

---

(111) 241.515
(151) 2023.08.04.
(210) M 22 02014
(220) 2022.08.04.
(732) Futureal Prime Properties Ingatlanfejlesztő Zártkörű Esernyőalap - Futureal Prime Properties Two Ingatlanfejlesztő Részalap, Budapest (HU)
Futureal Prime Properties Ingatlanfejlesztő Zártkörű Esernyőalap-Futureal Prime Properties Three

Ingatlanfejlesztő Részalap, Budapest (HU)
BP1 Ingatlanfejlesztő Első Ütem Zrt., Budapest (HU)
(740) Dr. Orosz András Ügyvédi Iroda, Budapest
(541) Budapest ONE
(511) 35 Reklámozás; üzleti menedzsment, szervezés és adminisztráció; irodai munkák.
36 Pénzügyi ügyletek; ingatlanügyletek.

---

(111) 241.516
(151) 2023.08.07.
(210) M 22 02755
(220) 2022.10.24.
(732) Partner-Immo Kft., Budapest (HU)
(740) Kormos Ágnes, Budapest
(546)

(511) 41 Kulturális vagy oktatási célú kiállítások szervezése; konferenciák szervezése, lebonyolítása; művészeti galériák által nyújtott kulturális, oktató és szórakoztató szolgáltatások; múzeumi létesítmények üzemeltetése; szabadidős létesítmények üzemeltetése; szimpóziumok szervezése és lebonyolítása; szórakoztatási szolgáltatások; szórakoztató rendezvények lebonyolítása; sportrendezvények szervezése és lebonyolítása.
43 Éttermi szolgáltatások; bár szolgáltatások; étel és ital catering; kantinok, büfék, étkezdék.

---

(111) 241.517
(151) 2023.08.07.
(210) M 22 03100
(220) 2022.11.23.
(732) Forex Kft., Üröm (HU)
(740) Kacsukpatent Európai Szabadalmi és Védjegy Iroda Kft., Budapest
(541) GRAYTON
(511) 1 Kémiai adalékok, adalékanyagok üzemanyagokhoz; kémiai adalékok, adalékanyagok motorolajhoz.
4 Kenőanyagok; kenőzsír; motorolaj; nem vegyi üzemanyag adalékok; nem vegyi motorolaj adalékok.

---

(111) 241.518
(151) 2023.08.07.
(210) M 23 00339
(220) 2023.02.10.
(732) Miskolci Egyetem, Miskolc (HU)
(740) Danubia Szabadalmi és Jogi Iroda Kft., Budapest
(546)

(511) 14 Kulcstartók, kitűzők, autós jelek, gombok nemesfémből.
16 Nyomtatott kiadványok, könyvek, jegyzetek, publikációk; tanítási és oktatási anyagok (készülékek

kivételével); papír-írószer áruk; naptárak, fényképek, naplók, noteszok, képeslapok, pecsétbélyegzők, füzet, toll, írószerek, jegyzettömb, papír, karton; jegyek, kártyák, katalógusok, brosúrák, mappák, papírszatyrok, papírdobozok, papírtasakok, csomagolópapírok, nyomtatványok, nyomtatott publikációk, kották, nyomtatott reklámanyagok, nyomtatott papír ajándéktárgyak, mappák, papírszalvéták, könyvjelzők; nyomdaipari termékek; könyvkötészeti anyagok; papíripari cikkek; papíripari vagy háztartási ragasztóanyagok; anyagok művészek részére; ecsetek, írógépek és irodai cikkek (bútorok kivételével); csomagolásra szolgáló műanyag tasakok, fóliák, műanyagból készült szatyrok; nyomdabetűk; klisék.

21 Étkészletek, tányérok, poharak, bögrék, korsók.

24 Zászlók textilből vagy műanyagból, textiláruk-foltok.

25 Ruházati cikkek, pólók, nyakkendők, sálak, sapkák, nyakpánt.

---

(111) 241.548

(151) 2023.08.11.

(210) M 23 00151

(220) 2023.01.19.

(732) Distiler Company Kft., Kiskőrös (HU)

(546)

(511) 33 Gyógynövény kivonatokat tartalmazó japán likőr; gyógynövény kivonatokat tartalmazó tonik likőr [homeishu]; gyógynövény likőrök.

---

(111) 241.549

(151) 2023.08.11.

(210) M 23 00070

(220) 2021.05.28.

(732) Pat McGrath Cosmetics LLC, New York, New York (US)

(300) UK00003562279 2020.11.30. GB

(740) SBGK Ügyvédi Iroda, Budapest

(541) Divine Blush

(511) 3 Kozmetikai szerek; smink.

---

(111) 241.550

(151) 2023.08.11.

(210) M 23 00154

(220) 2023.01.19.

(732) Benkő Bence, Budapest (HU)
Temesvári Boglárka, Érd (HU)

(740) Bodó Ügyvédi Iroda, Nyíregyháza

(546) Forever Bracelet

(511) 14 Nemesfémek és ötvözeteik; ékszerek, drágakövek és féldrágakövek.

---

(111) 241.551

(151) 2023.08.11.

(210) M 23 00227

(220) 2023.01.26.

(732) UNIVER Szövetkezeti Zrt., Kecskemét (HU)

(740) Oppenheim Ügyvédi Iroda, Budapest

(541) 1kezes

(511) 29 Ecetes paprika; paprika, feldolgozva; paprikák, előkészített; ajvár (tartósított paprika); kirántott jalapeno paprika; tartósított paprika; ecetben tartósított csípős paprika; paprikakrémek; fűszerpaprika, feldolgozva; fokhagymakrém; sűrített paradicsom; feldolgozott hagyma; feldolgozott zöldségek; feldolgozott zöldségtermékek; zöldségkrémek; dzsemek, lekvárok, gyümölcsízek; kocsonyák, dzsemek, kompótok, gyümölcs- és zöldségkrémek; burgonyából készült rágcsálnivalók; hús, hal-, baromfi- és vadhús; húskivonatok; tartósított, fagyasztott, szárított és főzött gyümölcsök és zöldségek; tojások; tej, sajt, vaj, joghurt és egyéb tejtermékek; étkezési olajok és zsírok.

30 Só, fűszerek és ízesítőszerek; fűszerkeverékek; fűszerkészítmények; csili fűszer; ételízesítő (fűszer); étkezési fűszerek; elkészített torma (fűszer); fűszeres készítmények ételekhez; zöldségfélékből készült ízesítők [nem illóolajak]; ízesítők ételekhez; ízesítők sűrített szószok formájában; ételízesítők; fűszerként használt pirospaprika; fűszerekből készült keverékek; por állagú fűszerek; csilipor; szószok (ízesítőszerek, fűszeres mártások); csípős szósz; pikáns szósz; csípőspaprika-szósz; erjesztett csípőspaprika krém; ízesítőként használatos chili paszta; kész szószok; étkezési szószok; pikáns szószok; sűrített szószok; mustár; majonéz; majonéz alapú krémek; ketchup; tormaszószok; torma (friss); torma (fűszerek); tartármártások; salátaöntetek és dresszingek; tejszín tartalmú salátaöntetek; barbecue szószok; grillezett húshoz (barbecue) való szószok; édességek; csokoládés édesipari termékek; gabona alapú rágcsálnivalók; kávé, tea, kakaó és helyettesítőik; rizs, tészta és metélt; tápióka és szágó; lisztek és más gabonakészítmények; kenyér, péksütemények és cukrászsütemények; csokoládé; fagylalt, szorbetek és más ehető jégkrémek; cukor, méz, melaszszirup; élesztő, sütőporok; tartósított fűszernövények; ecet, szószok és egyéb fűszerek; jég [fagyott víz].

---

(111) 241.552

(151) 2023.08.11.

(210) M 23 00301

(220) 2023.02.06.

(732) Babos Péter, Piliscsaba (HU)

(541) biobox

(511) 39 Szállítás; áruk csomagolása és raktározása; utazásszervezés.

---

(111) 241.553

(151) 2023.08.11.

(210) M 23 00158

(220) 2023.01.20.

(732) NUAR Kft., Százhalombatta (HU)

(740) Orbán és Perlaki gunnercooke Ügyvédi Társulás, Orbán Miklós Ügyvédi Iroda, Budapest

(546)

(511) 18 Táskák, kézitáskák; táskák sportruházathoz; hordozótokok, táskák; bőrutánzatból készült táskák; táskák, hátizsákok táborozóknak; hátizsákok, táskák hegymászóknak; hátizsákok, hátitáskák; hétköznapi, utcai táskák; kerekekkel ellátott táskák; sportruházathoz használt táskák; csizma- és síbakancstartó táskák; cipőtároló zsákok, cipőtartó táskák; bőrből készült táskák és pénztárcák; táskák [zacskók, tasakok] csomagolásra, bőrből; utazótáskák, bőröndök, tárcák és más hordozóeszközök; bőröndök, utazóládák [poggyász]; bőröndrendszerezők; bőrszíjak; bőrruházat; bőrtáskák és bőrtokok; bőr pénztárcák; moleszkin [bőrutánzat]; útikészletek, bőrönd szettek; bőrből készült kézitáskák; nagyméretű bőr útitáska [portmanteaux]; minden célra alkalmas sporttáskák;

sporttáskák, tornazsákok; ernyők, esernyők; hámok állatoknak; irattáskák, aktatáskák; kerekes bevásárlótáskák, szatyrok; kerekes bőröndök; nyakörvek állatoknak; oldaltáskák, tarisznyák; piperetáskák üresen; poggyász; ruhák állatoknak; ruhatáskák utazáshoz; satchel táskák; strandtáskák; útitáskák.

25 Alakformáló ruhák; női ruhák; aikido ruhák; taekwondo ruhák; férfi ruházat; rövidnadrágok [ruházat]; kerékpáros ruházat; atlétikai ruházat; ruházat sportoláshoz; melegítőnadrágok [ruházat]; ruházat harcművészetekhez; alsórészek [ruházat]; fiú ruházat; fejszalagok [ruházat]; esőálló ruházat; bodyk [alsóruházat]; bodyk [ruházat]; triatlonos ruházat; kesztyűk [ruházat]; egyujjas kesztyűk; kétujjas kesztyűk; hajszalagok [ruházat]; ruházati cikkek; topok [ruházati cikkek]; sálak [ruházati cikkek]; esőruhák, esőtől védő ruhák; öltözékek a ruházat védelmére; ruházat, lábbelik és fejfedők részei; férfi, női és gyermek ruházat; szövetből, ruhaanyagból készült övek; úszódressz, fürdőruha; mezek, sporttrikók, egyberészes fürdőruhák [hurkolt/kötöttáruk] férfi és női fürdőruhák és fürdőnadrágok; köpenyek; sapkák; baseball sapka; zuhanyzó sapkák; bojtos sapkák; sildes sapkák; vízilabda sapkák; kerékpáros sapkák; síruházat; sídzsekik; síkesztyűk; síbakancsok, sícipők; sportcipő; sportzokni; sportsapkák; sportruházat; sportkabátok; sport felsők, topok; fejpántok sportoláshoz; fejpánt, izzadás felfogására; fejpántok izzadás felfogására; sportruhák és -mezek; sport pulóverek és lovaglónadrágok, bricsesznadrágok; alsónadrágok; alakformáló alsónemű; izzadtságszívó alsóneműk; alsóingek, trikók; férfi alsóneműk; női alsó; alsónadrágok, bugyik; alsónemű és hálóruházat; bokszer alsónadrágok, bokszeralsók; női alsóruházat, fehérnemű; zoknik; zoknitartók; izzadásgátló zoknik; lábfej nélküli zoknik, atlétatrikók; biciklisnadrágok; blézerek; blúzok; bikinik; bokazoknik; bomberdzsekik; bőrből készült fejfedők; bőrcipők; bőrdzsekik; bőrkabátok; bőrnadrágok; bőrövek; bőrpapucsok; cipők kocogáshoz; csősálak; csomós sapkák; csuklómelegítők; csukló szalagok; csuklyák, kapucnik [ruházat]; csúszásgátló zoknik; derékfűzők, gyógyfűzők; digitális érzékelőkkel ellátott sportruházat; dzsekik sportruházatként; dzsekik; düftin kabátok; edző nadrág; dzsekik, széldzsekik, ingkabátok; edző rövidnadrágok, sportos rövidnadrágok; edzőcipők, sportcipők; egyrészes overallok (playsuit); egyrészes ruhák; ellenzős sapkák; esőköpenyek, esőkabátok; esőponcsók; farmerdzsekik; farmerek; farmerkabátok; farmernadrágok; fehérnemű; fejfedők [kalapáruk]; fejkendő; fejkendők; fejre való sálak, fejkendők; ballonkabátok [ruházat]; beépített LED-eket tartalmazó ruházat; bokacsizmák; bundák, szőrmék [ruházat]; felsőruházat; fülvédők [ruházat]; fürdőköpenyek, fürdőköntösök; fürdőnadrágok, úszónadrágok; fürdőpapucsok; futballcipők; hálóköntösök, pongyolák; fűzős bakancsok, csizmák; harisnyanadrágok; harisnyák; hosszúnadrágok; izzadságfelszívó alsóruházat; izzadságfelszívó harisnyák; izzadságfelszívó zoknik; kabátok, dzsekik; kalapáruk; karcsúsító anyagokat tartalmazó ruházat; készruhák; kezeslábasok [felsőruházat]; kötöttáruk [ruházat]; lábbelik; latex ruházat; legging nadrágok, cicanadrágok; műbőr ruházat; papucsok; pizsamák; pólók; pufi dzsekik [ruházat]; pulóverek, kötött pulóverek; poncsók; sárcipők, gumicsizmák; strandruházat; szoknyák; szövetkabátok; felöltők; termális kesztyűk érintőképernyős készülékekhez; tornacipők; tornaruházat; trikó [alsóneműű], kombiné; arcmaszkok [divatcikkek]; arcmaszkok [ruházat]; alapréteg felsők; állatbőrből készült felsők; alsónadrágok, rövid.

---

(111) 241.554
(151) 2023.08.11.
(210) M 23 00228
(220) 2023.01.26.
(732) Rudolph Judit, Győrújbarát (HU)
(740) dr. Pajuf Tamara, Budapest
(546) Qua-Hu-Ma

(511) 41 Elektronikus szövegek megjelentetése; fényképek közzététele; oktatáshoz kapcsolódó nyomtatott anyagok kiadása; oktatási anyagok kiadása; oktatási és képzési útmutatók kiadása; oktatási kézikönyvek kiadása; oktatási szövegek kiadása; oktatási tananyagok kiadása; oktatótartalom létrehozása [írása] podcastokhoz; bemutatók szervezése képzési célokra; életmód tanácsadás (képzés); előadások szervezése; kapcsolódó oktatási szemináriumok szervezése; képzési célú bemutatók szervezése; csoportos rekreációs, szabadidős tevékenységek

szervezése; csoportos szabadidős tevékenységek rendezése; képzés szervezése; képzési célú előadások szervezése és lebonyolítása; képzések tartása; képzési rendezvények szervezése és lebonyolítása; know-how átadása (képzés); meditációs gyakorlatok tanítása; spirituális, lelki fejlődéssel kapcsolatos oktatási szolgáltatások; testi egészség oktatás; gyakorlati képzés [szemléltetés].

---

(111) 241.555
(151) 2023.08.11.
(210) M 23 00226
(220) 2023.01.26.
(732) UNIVER Szövetkezeti Zrt., Kecskemét (HU)
(740) Oppenheim Ügyvédi Iroda, Budapest
(541) JólJár
(511) 29 Ecetes paprika; paprika, feldolgozva; paprikák, előkészített; ajvár (tartósított paprika); kirántott jalapeno paprika; tartósított paprika; ecetben tartósított csípős paprika; paprikakrémek; fűszerpaprika, feldolgozva; fokhagymakrém; sűrített paradicsom; feldolgozott hagyma; feldolgozott zöldségek; feldolgozott zöldségtermékek; zöldségkrémek; dzsemek, lekvárok, gyümölcsízek; kocsonyák, dzsemek, kompótok, gyümölcs- és zöldségkrémek; burgonyából készült rágcsálnivalók; hús, hal-, baromfi- és vadhús; húskivonatok; tartósított, fagyasztott, szárított és főzött gyümölcsök és zöldségek; tojások; tej, sajt, vaj, joghurt és egyéb tejtermékek; étkezési olajok és zsírok.
30 Só, fűszerek és ízesítőszerek; fűszerkeverékek; fűszerkészítmények; csili fűszer; ételízesítő (fűszer); étkezési fűszerek; elkészített torma (fűszer); fűszeres készítmények ételekhez; zöldségfélékből készült ízesítők [nem illóolajak]; ízesítők ételekhez; ízesítők sűrített szószok formájában; ételízesítők; fűszerként használt pirospaprika; fűszerekből készült keverékek; por állagú fűszerek; csilipor; szószok (ízesítőszerek, fűszeres mártások); csípős szósz; pikáns szósz; csípőspaprika-szósz; erjesztett csípőspaprika krém; ízesítőként használatos chili paszta; kész szószok; étkezési szószok; pikáns szószok; sűrített szószok; mustár; majonéz; majonéz alapú krémek; ketchup; tormaszószok; torma (friss); torma (fűszerek); tartármártások; salátaöntetek és dresszingek; tejszín tartalmú salátaöntetek; barbecue szószok; grillezett húshoz (barbecue) való szószok; édességek; csokoládés édesipari termékek; gabona alapú rágcsálnivalók; kávé, tea, kakaó és helyettesítőik; rizs, tészta és metélt; tápióka és szágó; lisztek és más gabonakészítmények; kenyér, péksütemények és cukrászsütemények; csokoládé; fagylalt, szorbetek és más ehető jégkrémek; cukor, méz, melaszszirup; élesztő, sütőporok; tartósított fűszernövények; ecet, szószok és egyéb fűszerek; jég [fagyott víz].

---

(111) 241.556
(151) 2023.08.11.
(210) M 23 00071
(220) 2023.01.10.
(732) Kárász Patrik Péter 49%, Adony (HU)
Kárász Erik Imre 51%, Adony (HU)
(546) FMIC
Feel Hot In Cool
(511) 11 Elektromosan fűtött ruházat; elektromosan fűtött ruházat gyógyászati használatra; elektromosan fűtött zoknik.
25 Pólók; pólóingek, kötött ingek, pólók; sapkák; kötött sapkák; baseball sapkák; kardigánok; hosszú ujjú pulóverek; kapucnis pulóverek; kapucnis pulóverek, melegítőfelsők; polár pulóverek; pulóverek; kabátok nőknek; férfi kabátok; farmernadrágok; melegítő nadrágok, tréning nadrágok; mellények; ruházati cikkek, cipők, fejfedők.

---

(111) 241.557

(151) 2023.08.11.
(210) M 22 03256
(220) 2022.12.15.
(732) Varga Réka, Pogány (HU)
(740) Advopatent Szabadalmi és Védjegy Iroda, Budapest
(546)

(511) 28 Játékok és játékszerek; táblajátékok.
35 Online piactér biztosítása áruk és szolgáltatások eladói és vásárlói részére.
41 Állatidomítás, kiképzés; coaching (tréning); know-how átadás (képzés).

---

(111) 241.558
(151) 2023.08.11.
(210) M 22 02850
(220) 2021.06.22.
(732) OpenSesame Inc., Portland, Oregon (US)
(740) Danubia Szabadalmi és Jogi Iroda Kft., Budapest
(541) COURSECLOUD
(511) 41 Oktatási szolgáltatások, úgymint weboldal biztosítása online oktatási kurzusokhoz a vállalati képzés területén, felnőttképzésben, felsőoktatási képzésben, középiskolai képzésben, egyéni oktatásnál, szakmai és személyes fejlődésnél; mely weboldal lehetővé teszi a felhasználók számára a tanulók fejlődésének nyomon követését.

---

(111) 241.559
(151) 2023.08.11.
(210) M 22 03262
(220) 2022.12.15.
(732) Illéssy Andrea, Budapest (HU)
(740) dr. Major Szilvia, Budapest
(546)

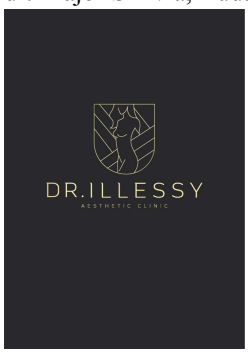

(511) 44 Orvosi szolgáltatások; állatgyógyászati szolgáltatások; higiéniai és szépségápolási szolgáltatások emberek vagy állatok részére.

---

(111) 241.560
(151) 2023.08.11.
(210) M 22 02129
(220) 2022.08.18.
(732) Italica Floor Tiles Pvt. Ltd., Bandhunagar, At Makansar, Tal:-Morbi, Gujarat (IN)

(740) Danubia Szabadalmi és Jogi Iroda Kft., Budapest

(541) italica

(511) 19 Burkolólapok, kerámialapok, kerámia falburkolatok, kerámia tetőcserepek, mázas kerámialapok, kerámia padlólapok, kerámia vitrifikált csempék, digitális csempék, porceláncserepek és építőanyagok, amelyek Olaszországból származnak; mázas csempe, padlólap és kerámialap, mint építőanyagok, amelyek Olaszországból származnak.

---

(111) 241.561

(151) 2023.08.11.

(210) M 22 01084

(220) 2022.04.24.

(732) Póka Mária 33%, Érd (HU)
Németh Piroska 33%, Budapest (HU)
dr. Fehér Gabriella Anna 34%, Budapest (HU)

(541) Analitikus neurofeedback

(511) 41 Egészséggel kapcsolatos oktatási szolgáltatások; egészséggel kapcsolatos oktató tanfolyamok; egészséggel kapcsolatos oktatási szolgáltatások nyújtása; oktatás, tanítás; oktatáshoz kapcsolódó vizsgák és tesztek szervezése; neurofeedback oktatása, tanítása.
44 Egészségi állapotfelmérési szolgáltatások; egészségügyi szolgáltatások az emberi test állapotának felméréséhez; neurofeedback állapotfelmérési szolgáltatások; neurofeedback terápiás szolgáltatás.

---

(111) 241.562

(151) 2023.08.15.

(210) M 23 00649

(220) 2023.03.13.

(732) Richsoft Ügyvitelszervező és Szolgáltató Korlátolt Felelősségű Társaság, Budapest (HU)

(740) dr. Tasnádi Zita, Budapest

(546) 4 HELYSZÍN
KONYHABÚTOR
KIÁLLÍTÁS

(511) 35 Értékesítési bemutatók; termékbemutatók szervezése és lebonyolítása; kereskedelmi bemutatók (kiállítások) és vásárok lebonyolítása, szervezése és rendezése kereskedelmi- és reklámcélokra; kereskedelmi célú kiállítások szervezése; kereskedelmi kiállítások és bemutatók szervezése és lebonyolítása; ügyfélkapcsolat-kezelés; áruk és szolgáltatások értékesítésének elősegítése mások számára, nyomtatott anyagok terjesztésével és promóciós vetélkedőkkel; reklám, marketing és promóciós anyagok terjesztése; reklámanyagok, nevezetesen szórólapok, prospektusok, brosúrák, áruminták terjesztése, főként katalóguson keresztüli távértékesítés céljából (akár külföldi, akár belföldi); áruk és szolgáltatások népszerűsítése szponzoráció útján; üzleti marketing-konzultációs szolgáltatások; üzleti marketing tanácsadás; reklám-, marketing és hirdetési anyagok terjesztése; szponzorok felkutatása; hirdetési- és reklámszolgáltatások, valamint a hozzájuk kapcsolódó tanácsadás; kereskedelmi tranzakciók tárgyalása és megállapodások kötése harmadik fél számára; reklámozás; üzleti menedzsment, szervezés és adminisztráció; irodai munkák.

---

(111) 241.563

(151) 2023.08.11.

(210) M 23 00556

(220) 2023.03.03.

(732) Farkas Eszter, Budapest (HU)

(541) HAPPY SKILL

(511) 9 Rögzített és letölthető média, számítógépes szoftver, üres digitális vagy analóg rögzítő és tároló média; gyermekek oktatásával foglalkozó számítógépes szoftverek; kiterjesztett valóság szoftverek oktatáshoz; letölthető oktatási média; oktatási mesterképzéshez kapcsolódó szoftverek; oktatási mobilalkalmazások; oktatási számítógépes alkalmazások; oktatási szoftverek; oktatási táblagép alkalmazások; virtuálisvalóság-szoftverek oktatáshoz; applikációs szoftver.

16 Papír és karton; nyomdaipari termékek; könyvkötészeti anyagok; fényképek; papíráruk és irodaszerek, bútorok kivételével; tanítási és oktatási anyagok; nyomtatott anyagok oktatási célokra; nyomtatott oktatási anyagok; nyomtatott útmutatók oktatási tevékenységekhez; oktatási és képzési anyagok; oktatási kézikönyvek; tanítási és oktatási anyagok [kivéve készülékek, berendezések].

25 Ruházati cikkek, cipők, fejfedők.

41 Nevelés; szakmai képzés; szórakoztatás; sport- és kulturális tevékenységek; önismereti műhelyek és szemináriumok vezetése; önismereti műhelyek és szemináriumok lebonyolítása; önismereti műhelyek és szemináriumok szervezése és lebonyolítása; önismereti tanfolyamok biztosítása; önismereti tanfolyamok [oktatás]; kulturális tevékenységek szervezése nyári táborokhoz; nyári táborok [szórakoztatás és oktatás]; oktatási tevékenységek szervezése nyári táborokhoz; sportfoglalkozások szervezése nyári táborokhoz; szabadidős táborok; szórakoztató tevékenységek szervezése nyári táborokhoz; táboroztatás; mentorálás; coaching; coaching [tréning]; képzési vagy oktatási szolgáltatások life coaching [életvezetési tanácsadás] területén; oktatási szolgáltatások coaching formájában; személyi coaching [képzés]; könyvkiadás; szórakoztatási célú rendezvényszervezés; kulturális, szórakoztatási és sport célú rendezvényszervezés; személyiségfejlesztő tanfolyamok; személyiségfejlesztő tanfolyamok szervezése; személyiségfejlesztő tréning; felső tagozatosok oktatása; gyermekek intellektuális képességeinek fejlesztésével kapcsolatos oktatási szolgáltatások; gyermekek számára biztosított oktatási szolgáltatások; gyermekek szellemi képességeinek fejlesztésével kapcsolatos oktatási szolgáltatások; jógával kapcsolatos oktatási szolgáltatások; képzés és oktatás; karrier tanácsadási szolgáltatások (oktatási vagy képzési tanácsadás); meditációval kapcsolatos oktatási szolgáltatások; oktatás biztosítása; oktatás és tanítás; oktatási anyagok bérbeadása; oktatási anyagok bérlete; oktatási anyagok fejlesztése; oktatási anyagok kiadása; oktatási anyagok kölcsönzése; oktatási anyagok terjesztése; oktatási célú konferenciák szervezése; oktatási célú műhelyek; oktatási célú show-k rendezése; oktatási célú szemináriumok szervezése; oktatási célú tanfolyamok lebonyolítása; szülők képzése gyermekneveléshez; szülők képzése szülői támogató csoportok szervezése terén; oktatási rendezvények lebonyolítása; szabadidős rendezvények szervezése.

44 Orvosi szolgáltatások; állatgyógyászati szolgáltatások; higiéniai és szépségápolási szolgáltatások emberek vagy állatok részére; mezőgazdasági, vízgazdálkodási, kertészeti és erdőgazdasági szolgáltatások; mentális egészség szolgáltatások; személyiség felmérő szolgáltatások [mentális egészséggel kapcsolatos szolgáltatások]; személyiségtesztek [mentális egészséggel kapcsolatos szolgáltatások].

---

(111) 241.564

(151) 2023.08.11.

(210) M 23 00132

(220) 2023.01.18.

(732) Gutta Cavat Arculattervező és Tanácsadó Korlátolt Felelősségű Társaság, Nagytarcsa (HU)

(740) Dr. Dávid Kata Ügyvédi Iroda, Budapest

(541) Waymaker

(511) 16 Írószerek; jegyzetfüzetek, noteszek; naptárak; matricák.

18 Táskák.

25 Pulóverek; kapucnis pulóverek; pólók; nyomtatott pólók; cipők.

35 Online kiskereskedelmi szolgáltatások könyvek, papíráruk, írószerek, naptárak, matricák, táskák, ruhaneműk és cipők vonatkozásában; interneten történő keresés, rendelés könyvek, papíráruk, írószerek, naptárak, matricák, táskák, ruhaneműk és cipők vonatkozásában; könyvekkel, papírárukkal, írószerekkel, naptárakkal, matricákkal, táskákkal, ruhaneműkkel és cipőkkel kapcsolatos kiskereskedelmi

---

(111) 241.565
(151) 2023.08.11.
(210) M 23 00134
(220) 2023.01.18.
(732) Gutta Cavat Arculattervező és Tanácsadó Korlátolt Felelősségű Társaság, Nagytarcsa (HU)
(740) Dr. Dávid Kata Ügyvédi Iroda, Budapest
(546) WAYMAKER
(511) 16 Írószerek; jegyzetfüzetek, noteszek; naptárak; matricák.
18 Táskák.
25 Pulóverek; kapucnis pulóverek; pólók; nyomtatott pólók; cipők.
35 Online kiskereskedelmi szolgáltatások könyvek, papíráruk, írószerek, naptárak, matricák, táskák, ruhaneműk és cipők vonatkozásában; interneten történő keresés, rendelés könyvek, papíráruk, írószerek, naptárak, matricák, táskák, ruhaneműk és cipők vonatkozásában; könyvekkel, papírárukkal, írószerekkel, naptárakkal, matricákkal, táskákkal, ruhaneműkkel és cipőkkel kapcsolatos kiskereskedelmi ügyletek.

---

(111) 241.566
(151) 2023.08.11.
(210) M 23 00349
(220) 2023.02.13.
(732) Vargáné Topor Erika, Tabdi (HU)
(546)
KERTPORTÁL
(511) 9 Elektronikus könyvek; internetről letölthető digitális könyvek.
16 Általános témájú magazinok; nyomtatott folyóiratok, magazinok; szakmai magazinok; ismeretterjesztő könyvsorozatok; könyvek.
35 Kertészeti termékekkel kapcsolatos kiskereskedelmi szolgáltatások.

---

(111) 241.567
(151) 2023.08.11.
(210) M 23 00346
(220) 2023.02.13.
(732) So De Go Consulting Ltd., Aylesford (GB)
(740) INNOPLEX Iparjogvédelmi Kft., Budapest
(541) BETONPAPLAN
(511) 17 Vízhatlanná tevő tömítések; vízálló rétegek (műanyag) [nem csomagoláshoz]; szigetelő bevonatok; szigetelőanyagok; szigetelő tulajdonságokkal rendelkező kompozit panelek; szigetelőanyagok építőipari felhasználásra; vízszigetelő membránok.
19 Árok bélelő elemek, panelek nem fémből; alapvakolat-keverékek építőipari felhasználásra; bevonatok [építőanyagok]; burkolatok, nem fémből, építési célokra; burkolólapok, nem fémből; előformázott nemfém épületrészek; előre gyártott nem fém épületelemek; előre gyártott nemfém építőelemek; burkolótáblák, nem fémből; előregyártott, nem fém falak; előre legyártott építőelemek (nemfémes); építőanyagok és elemek homokból, kőből, agyagból, ásványokból és betonból; építőelemek (nem fémből) lapok formájában; épületpanelok, nem fémből; erózió elleni textilanyagok, szőnyegek és lemezek, nem fémből [geotextilek]; eróziógátló fóliák vagy szövetek építkezési használatra; falborítások, nem fémből; falburkoló lapok, nem fémből; falpanelek, nem fémből; geotextilek [építkezésekhez]; geotextilek eróziókontrollhoz; geotextilek tájkertészetben való használatra; megerősítő anyagok, szövetek építéshez [nemfém]; mélyépítéshez használt szövetek

[geotextilek]; nedvességszigetelő anyagok (nem fémből); nem fém aknabélések; nem fém árokdúcok; nem fém burkolatok építéshez, kivitelezéshez; nem fém építőanyagok; nem fém építőelemek; nem fém falpanelek; nem fém szerkezeti merevítés építési célokra; nem fém szövetek betonhoz; nem fém szövetek erózió elleni védelemre; nem fém szövetek geotextil anyagként történő használatra; nem fém szövetek lejtők, domboldalak erózió elleni védelmére; nem fém szövetek töltések, partok erózió elleni védelmére; nem fém textil szövetek folyómedrek partjainak stabilizálására; nem fém textil szövetek folyómedrek fenekének stabilizálására; nem fém textil szövetek folyómedrek partjainak védelmére; nem fém textil szövetek folyómedrek fenekének védelmére; nem fém textil szövetek puha altalajok védelmére; nem fém textil szövetek puha altalajok stabilizálására; nem fém textil szövetek természetes lejtők védelmére; nem fém textil szövetek természetes lejtők stabilizálására; nem fém vízszigetelő lemezek; nem fémből készült béléscsövek építési célra; nemfém stabilizáló szövetek építkezéshez; nemfém stabilizáló szövetek [geotextilek] építési célra; nemfém szövetek tetők megerősítésére, merevítésére; nemfém tetőépítő anyagok; nemszőtt földstabilizáló szövetek; nemszőtt földvédő szövetek; nemszőtt talajstabilizáló textíliák, anyagok; nemszőtt talajvédő textíliák, anyagok; nemszőtt textíliák, anyagok szárazföldi csatornázáshoz; nemszőtt textíliák, anyagok talajvíz elvezetésére; szőtt geotextil anyagok nem fémből, árkok, gátak erózió elleni védelmére; szőtt geotextil anyagok nem fémből, töltések, partok erózió elleni védelmére; szőtt geotextil anyagok nem fémből, erózió elleni védelemre; szőtt geotextil anyagok nem fémből, lejtők, domboldalak erózió elleni védelmére; szőtt nem fém burkolatok geotextil építőanyagként történő használatra; szőtt nem fém burkolatok geotextil anyagként történő használatra; szövetek nem fémből, gátak, árkok erózió elleni védelmére; szövetek nem fémből geotextil építőanyagként történő használatra; szövetek nem fémből geotextil anyagként történő használatra; szövetek nem fémből, lejtők, domboldalak erózió elleni védelmére; szövetek nem fémből, töltések, partok erózió elleni védelmére; talajerózió elleni szőnyeg [építés]; talajerózió elleni védőszövet [építés]; tetőburkolatok, tetőhéjazatok, nem fémből; tetőburkoló lapok, nem fémből; tetőburkoló panelek, nem fémből; tetőfedéshez használt nemszőtt textíliák, anyagok; tetőfedő anyagok, nem fémből; tetőfedő lemez, nem fémből; tetőfedő lemezek; tetőfedő membránok; tetőfedő szerkezetek, anyagok; vakolóanyagok építési célokra; válaszfalak, melyek nemfémes építőanyagok; vízelvezető csatornák, nem fémből.

---

(111) 241.568
(151) 2023.08.11.
(210) M 22 01844
(220) 2022.07.12.
(732) Budapest Főváros XII. kerület Hegyvidéki Önkormányzat, Budapest (HU)
(546)

(511) 9 Rögzített és letölthető média, számítógépes szoftver, üres digitális vagy analóg rögzítő és tároló média.
35 Reklámozás; üzleti menedzsment, szervezés és adminisztráció; irodai munkák; befolyásoló és célzott marketing; telemarketing; piackutatás; közvélemény-kutatás; online hirdetői tevékenység.
45 Politikai összejövetelek szervezése.

---

(111) 241.570
(151) 2023.08.11.
(210) M 23 00418
(220) 2023.02.20.
(732) CertUnion Hungary Kft., Budapest (HU)

(740) PATINORG Kft., Budapest

(546)

(511) 41 Akadémiák; gyakorlati képzés [szemléltetés]; levelező tanfolyamok; oktatás biztosítása; oktatási vizsgáztatás; oktatási információs szolgáltatások; szakmai átképzés; coaching (tréning); személyes oktatófórumok rendezése és levezetése; alkotóműhelyek szervezése és lebonyolítása (képzés); eszmecserék, kollokviumok szervezése és lebonyolítása; konferenciák szervezése és lebonyolítása; kongresszusok szervezése és lebonyolítása; szemináriumok szervezése és lebonyolítása; szimpóziumok szervezése és lebonyolítása; üzleti ismeretek és know-how átadása (képzés); nem reklámcélú szövegek publikálása; elektronikus kiadványszerkesztés; elektronikus könyvek és folyóiratok online publikálása; online elektronikus kiadványok biztosítása, nem letölthető.

---

(111) 241.571

(151) 2023.08.11.

(210) M 23 00494

(220) 2023.02.24.

(732) Silver Tojás Kft., Siófok (HU)

(546)

(511) 41 Múzeumi kiállítások; múzeumi kiállítások bemutatása; múzeumi létesítmények üzemeltetése; múzeumi szolgáltatások; múzeumi szolgáltatások [bemutatók, kiállítások]; múzeumok vezetése; vidámparkok és tematikus parkok, vásárok, állatkertek és múzeumok.

---

(111) 241.572

(151) 2023.08.11.

(210) M 23 00416

(220) 2023.02.20.

(732) Solvatory Kft., Budapest (HU)

(541) Solvatory

(511) 35 Szállodai üzletvezetés; szállodavezetési szolgáltatások; szállodakomplexumok üzleti menedzsmentje; szállodákkal kapcsolatos hirdetési szolgáltatások; információnyújtás szállodák díjainak összehasonlításával kapcsolatban; szállodák adminisztrálásával és üzletvezetésével kapcsolatos szaktanácsadói szolgáltatások; értékesítési adminisztráció; értékesítési promóciós szolgáltatások; értékesítési menedzsment-szolgáltatások; értékesítési menedzsment tanácsadás; értékesítéssel kapcsolatos információk szolgáltatása; reklámozás és értékesítési promóciós szolgáltatások; internetes reklámozási szolgáltatások.

36 Bevételkezelés szállodákkal kapcsolatban; bevételkezelés szállodákkal kapcsolatban az interneten keresztül; szállodabiztosítás; szállodai elhelyezés biztosítása; szállodákkal kapcsolatos finanszírozási szolgáltatások; szálláshelyek nyújtása; állandó szálláshelyek nyújtása; szállások bérbeadása; szállások kiadásával foglalkozó irodák (ingatlantulajdonok).

43 Hotelinformáció nyújtása weboldalon keresztül; hotelszolgáltatások kiemelt ügyfeleknek; szállodai szállásszolgáltatás; szállodai szobafoglalás, szállásfoglalás; szállodai férőhely foglalás; szállodai foglalási szolgáltatások; szállodai szálláshely szolgáltatások; szállodai szálláshelyek megszervezése; foglalási szolgáltatások szállodákba; foglalási ügynökségek szolgáltatásai szállodai elhelyezéshez; konzultációs szolgáltatások szállodák szolgáltatásaival kapcsolatban; online információnyújtás szállodai foglalásokkal kapcsolatban; szállodákkal kapcsolatos elektronikus információs szolgáltatások; szállás biztosítása szállodákban; szobafoglalási, valamint szállodai foglalási szolgáltatások biztosítása; szállodai foglalási szolgáltatások az

interneten keresztül; szállodákkal kapcsolatos információ nyújtása weboldalon keresztül; szállásrendelési szolgáltatások; szállásfoglalással kapcsolatos információnyújtás; szállásadással kapcsolatos irodai szolgáltatások; szállásinformációk biztosítása az interneten.

---

(111) 241.573
(151) 2023.08.15.
(210) M 23 00879
(220) 2023.04.03.
(732) Aqua Lorenzo Korlátolt Felelősségű Társaság, Albertirsa (HU)
(740) Dr. Péntek Zoltán Ügyvédi Iroda, Budapest
(541) Minera Fröccsvíz
(511) 32 Ásványvíz [italok]; ásványvizek; szénsavas víz; szénsavas víz [szódavíz]; szénsavas vizek; szódavíz; szódavizek; alkoholmentes italok; aloe vera italok; limonádék; üdítőitalok; vizek; vizek [italok]; asztali vizek; ásvány- és szénsavas vizek.

---

(111) 241.574
(151) 2023.08.15.
(210) M 23 00456
(220) 2023.02.22.
(732) Egis Gyógyszergyár Zrt., Budapest (HU)
(740) dr. Béres Evelin Erzsébet, Budapest
(541) VITEGIX
(511) 5 Humán gyógyszerészeti készítmények; diétás anyagok gyógyászati használatra; vitaminkészítmények, ásványi élelmiszer-kiegészítők; étrend-kiegészítők.

---

(111) 241.575
(151) 2023.08.15.
(210) M 23 00455
(220) 2023.02.22.
(732) Egis Gyógyszergyár Zrt., Budapest (HU)
(740) dr. Béres Evelin Erzsébet, Budapest
(541) VORKSET
(511) 5 Humán gyógyszerészeti készítmények; diétás anyagok gyógyászati használatra; vitaminkészítmények, ásványi élelmiszer-kiegészítők, étrend-kiegészítők.

---

(111) 241.576
(151) 2023.08.15.
(210) M 23 00595
(220) 2023.03.07.
(732) Pilisi Parkerdő Zártkörűen Működő Részvénytársaság, Visegrád (HU)
(740) Gremsperger Ügyvédi Iroda, Budapest
(546)

(511) 41 Nevelés; szakmai képzés; szórakoztatás; sport- és kulturális tevékenységek.

---

(111) 241.577
(151) 2023.08.15.
(210) M 23 00389
(220) 2023.02.15.
(732) Gáspár Dávid, Tatabánya (HU)
(546)

(511) 9 Tudományos célra szolgáló, kutatási, navigációs, földmérő, fényképészeti, mozgóképes, audiovizuális, optikai, súlymérő, mérő-, jelző-, észlelő, tesztelő, ellenőrző, életmentő és oktató berendezések és felszerelések; elektromos energia vezetésére, kapcsolására, átalakítására, tárolására, szabályozására vagy ellenőrzésére szolgáló készülékek és berendezések; hangok, képek vagy adatok rögzítésére, továbbítására, másolására vagy feldolgozására szolgáló készülékek és eszközök; rögzített és letölthető média, számítógépes szoftver, üres digitális vagy analóg rögzítő és tároló média; szerkezetek érmebedobással működő készülékekhez; pénztárgépek, számolóeszközök; számítógépek és számítógépes perifériák; búvárruhák, búvármaszkok, füldugók búvárok számára, orrcsipeszek búvárok és úszók számára, kesztyűk búvárok számára, víz alatti úszáshoz használt légzőkészülékek; tűzoltó készülékek.
41 Nevelés; szakmai képzés; szórakoztatás; sport- és kulturális tevékenységek.

---

(111) 241.578
(151) 2023.08.15.
(210) M 23 00605
(220) 2023.03.08.
(732) Guczogi-Hajnal Nikolett, Szombathely (HU)
(541) TuliPiac
(511) 44 Kertészet.

---

(111) 241.579
(151) 2023.08.15.
(210) M 23 00539
(220) 2023.03.02.
(732) Sole-Mizo Zrt., Szeged (HU)
(740) Szűcs Ügyvédi Iroda, Budapest
(541) Mizo Immun+
(511) 29 Tej, sajt, vaj, joghurt és egyéb tejtermékek.

---

(111) 241.580
(151) 2023.08.15.
(210) M 23 00531
(220) 2023.03.01.
(732) Szabó Dalma, Tatabánya (HU)
(541) Curvy soul
(511) 25 Ruházati cikkek, cipők, fejfedők.

---

(111) 241.581
(151) 2023.08.15.

(210) M 23 00529
(220) 2023.03.01.
(732) Duka Ferenc Artúr, Budapest (HU)
(740) Dr. Bölcskei-Holup Zsanett, Budapest
(546)

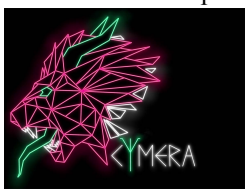

(511) 5 Étrendkiegészítő italok; humán étrendkiegészítők; nem gyógyászati célú étrendkiegészítők emberek számára; nem gyógyászati célú étrendkiegészítők emberi fogyasztásra.
21 Kézi keverőpalackok [koktél shaker].
25 Ruházat sportoláshoz.
28 Sportcikkek; sportcikkek és felszerelések; sportcikkek hordozására alkalmas táskák; sportcikkek hordozására kialakított táskák.
35 Étrendkiegészítőkkel kapcsolatos nagykereskedelmi szolgáltatások; étrendkiegészítőkkel kapcsolatos kiskereskedelmi szolgáltatások; sportcikkekkel kapcsolatos nagykereskedelmi szolgáltatások; sportcikkekkel kapcsolatos kiskereskedelmi szolgáltatások.

---

(111) 241.582
(151) 2023.08.15.
(210) M 23 00467
(220) 2023.02.22.
(732) Abdelhafez Sherif Ibrahim, Budaörs (HU)
(740) Haverla Ügyvédi Iroda, Budapest
(541) WEHuMMuS
(511) 43 Vendéglátás (élelmezés).

---

(111) 241.583
(151) 2023.08.15.
(210) M 23 00007
(220) 2022.12.22.
(732) Brezovai Sándor, Szentes (HU)
(740) Dr. Bíró Ferenc, Szolnok
(541) KNOCK-DOWN
(511) 41 Sportversenyek szervezése és lebonyolítása.

---

(111) 241.584
(151) 2023.08.15.
(210) M 23 00008
(220) 2022.12.22.
(732) Brezovai Sándor, Szentes (HU)
(740) Dr. Bíró Ferenc, Szolnok
(541) FULL-CONTACT
(511) 41 Sportversenyek szervezése és lebonyolítása.

---

(111) 241.585
(151) 2023.08.15.
(210) M 23 00608
(220) 2023.03.08.

(732) Blaha Hotel Szállodaüzemeltető Korlátolt Felelősségű Társaság, Budapest (HU)
(740) Dr. Kálovics Eszter Ügyvédi Iroda, Budapest
(541) Hotel Nemzeti Budapest
(511) 43 Vendéglátás (élelmezés); időleges szállásadás.

---

(111) 241.586
(151) 2023.08.15.
(210) M 23 00538
(220) 2023.03.02.
(732) Sole-Mizo Zrt., Szeged (HU)
(740) Szűcs Ügyvédi Iroda, Budapest
(546)

(511) 29 Tej, sajt, vaj, joghurt és egyéb tejtermékek.

---

(111) 241.587
(151) 2023.08.15.
(210) M 23 00465
(220) 2023.02.22.
(732) Egis Gyógyszergyár Zrt., Budapest (HU)
(740) dr. Béres Evelin Erzsébet, Budapest
(541) SIAPREXA
(511) 5 Humán gyógyszerészeti készítmények; diétás anyagok gyógyászati használatra; vitaminkészítmények, ásványi élelmiszer-kiegészítők; étrend-kiegészítők.

---

(111) 241.588
(151) 2023.08.15.
(210) M 23 00604
(220) 2023.03.08.
(732) Splendex Szoftverfejlesztő Korlátolt Felelősségű Társaság, Pécs (HU)
(740) Riesz Ügyvédi Iroda, Budapest
(541) Splendex
(511) 9 Számítógépes szoftverek; számítógépes szoftver programok; számítógépes szoftverplatformok; számítógépes szoftverplatformok, rögzített vagy letölthető formában.
42 Számítástechnikai hardver és szoftver tervezés és fejlesztés.

---

(111) 241.589
(151) 2023.08.15.
(210) M 23 00602
(220) 2023.03.08.
(732) Netrise Hungary Korlátolt Felelősségű Társaság, Budapest (HU)
(740) Gulyás Ügyvédi Iroda, Budapest
(546)

(511) 35 Reklámozási, marketing és promóciós szolgáltatások; filmrendezés a reklámfilmek terén; filmsorozatokkal

kapcsolatos promóciós szolgáltatások; elektronikus kommunikációs hálózatokon keresztüli, online reklámozási szolgáltatások; online reklám- és marketingszolgáltatások; eladási, értékesítési promóciók; promóciós és reklámozási szolgáltatások; promóciós események szervezése és lebonyolítása; nyereményjátékok, versenyek, pályázatok szervezése reklámcélokra; reklámügynökségi szolgáltatások; rádiós és televíziós reklámügynökség hirdetési szolgáltatásai; média- és reklámtervek, -koncepciók készítése és megvalósítása; reklámozási és marketing-szolgáltatások közösségi médián keresztül biztosítva.

41 Újságírói szolgáltatások; audio-, film-, video- és televíziós felvétellel kapcsolatos szolgáltatások; filmek és videofilmek gyártása; filmes szórakoztatás; filmgyártás; filmformátumok kidolgozása; filmgyártási szolgáltatások; show-k és filmek készítése; élő szórakoztató rendezvények szervezése és lebonyolítása; közösségi kulturális rendezvények szervezése; szabadidős rendezvények megszervezése; online szórakoztatás; elektronikus napilapok online közzététele; napilapok multimédiás megjelentetése; rádió- és televízióműsorok készítése; nyereményjátékok működtetése; elektronikus formátumú magazinok megjelentetése az interneten; magazinok, folyóiratok és újságok multimédiás megjelentetése.

---

(111) 241.590
(151) 2023.08.15.
(210) M 23 00535
(220) 2023.03.01.
(732) Ress Tirza, Budapest (HU)
(541) cekker
(511) 35 Árak összehasonlítására épülő vásárlási szolgáltatások.

---

(111) 241.591
(151) 2023.08.15.
(210) M 23 00527
(220) 2023.02.28.
(732) mDurance Labor Terhelésélettani Kft., Budapest (HU)
(541) mdurance
(511) 10 Befecskendező eszközök gyógyszerekhez; egyszer használatos fecskendők; eldobható hipodermiás fecskendők gyógyászati használatra; eldobható tűk hipodermiás fecskendőkhöz; fecskendők gyógyászati használatra és injekciózáshoz; fecskendők gyógyászati használatra; fecskendők orvosi használatra; gyógyászati alkalmazásokhoz használt csövek; gyógyszerinjekciók; hipodermiás fecskendők injekciós anyagok bejuttatására; hipodermiás fecskendők orvosi injekciókhoz; hipodermiás injektáló készülékek; hipodermiás tűk infúziós terápiához; hipodermiás tűk injekciókhoz; hipodermiás tűk sebek lecsapolásához; hipodermiás tűk vesedialízishez; hipodermikus fecskendők; hipodermikus injektorok; injekciós fecskendők; injekciós fecskendők [fecskendő hengerek]; injekciós tűk; injekcióstűk gyógyászati használatra.

---

(111) 241.592
(151) 2023.08.15.
(210) M 23 00463
(220) 2023.02.22.
(732) Egis Gyógyszergyár Zrt., Budapest (HU)
(740) dr. Béres Evelin Erzsébet, Budapest
(541) FONTEXA
(511) 5 Humán gyógyszerészeti készítmények; diétás anyagok gyógyászati használatra; vitaminkészítmények, ásványi élelmiszer-kiegészítők; étrend-kiegészítők.

---

(111) 241.593
(151) 2023.08.15.

(210) M 23 00457
(220) 2023.02.22.
(732) Egis Gyógyszergyár Zrt., Budapest (HU)
(740) dr. Béres Evelin Erzsébet, Budapest
(541) VEGIVOR
(511) 5 Humán gyógyszerészeti készítmények; diétás anyagok gyógyászati használatra; vitaminkészítmények, ásványi élelmiszer-kiegészítők; étrend-kiegészítők.

---

(111) 241.594
(151) 2023.08.15.
(210) M 23 00836
(220) 2023.03.30.
(732) Visal Plus Kft., Szeged (HU)
(541) OncoFlow
(511) 44 Orvosi szolgáltatások.

---

(111) 241.595
(151) 2023.08.15.
(210) M 23 00385
(220) 2023.02.15.
(732) Participatio Környezetpolitikai Tanácsadó Korlátolt Felelősségű Társaság, Budapest (HU)
(740) dr. Nemes Ákos Ügyvédi Iroda, Budapest
(546) IT FEST
(511) 35 Reklámozás; irodai munkák.
41 Szakmai képzés.

---

(111) 241.596
(151) 2023.08.15.
(210) M 23 00460
(220) 2023.02.22.
(732) Jutasi Gábor, Vámosszabadi (HU)
(740) Török Antal, Győr
(541) BAUFANATIK
(511) 37 Építés; építési tanácsadó szolgáltatások; építkezések felügyelete [irányítás]; építkezéshez kapcsolódó konzultáció.

---

(111) 241.597
(151) 2023.08.15.
(210) M 23 00607
(220) 2023.03.09.
(732) Alföldi Tej Értékesítő és Beszerző Kft., Székesfehérvár (HU)
(740) Kiss János József, Budapest
(546)

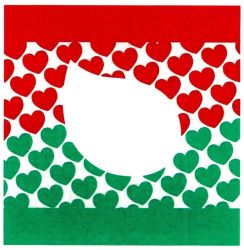

(511) 29 Tej; tejes italok, főként tejet tartalmazó; tejtermékek.

---

(111) 241.598
(151) 2023.08.15.
(210) M 23 00532
(220) 2023.03.01.
(732) Berecz Péter, Eger (HU)
(740) dr. Weiss Norbert, Eger
(541) Anya Éléskamrája
(511) 29 Hús, hal-, baromfi- és vadhús; húskivonatok; tartósított, fagyasztott, szárított és főzött gyümölcsök és zöldségek; zselék, lekvárok (dzsemek), kompótok; tojások; tej, sajt, vaj, joghurt és egyéb tejtermékek; étkezési olajok és zsírok.
32 Sörök; alkoholmentes italok; ásványvizek és szénsavas vizek; gyümölcsitalok és gyümölcslevek; szörpök és más készítmények alkoholmentes italok készítéséhez.

---

(111) 241.599
(151) 2023.08.15.
(210) M 23 00599
(220) 2023.03.08.
(732) Kocsor Zsolt, Sződliget (HU)
(546) CALYPSO

(511) 38 Kábeltelevíziós műsorszórás; rádióadás; televíziós műsorszórás, közvetítés; vezeték nélküli műsorterjesztés.

41 Dalírás; előadóművészek szolgáltatásai; élő előadások bemutatása; szórakoztatási szolgáltatások; zenei produkciók; zenekarok szolgáltatásai; zeneszerzés; élő zenei koncertek; zenei együttesek élő fellépései, előadásai; zenei koncertek szervezése és lebonyolítása; rádió- és televízióműsorok készítése; rádiós szórakoztatás; televíziós szórakoztatás.

---

(111) 241.600
(151) 2023.08.15.
(210) M 23 00597
(220) 2023.03.08.
(732) Ökotej Kereskedelmi Zártkörűen Működő Részvénytársaság, Budapest (HU)
(740) Kiss János József, Budapest
(546) the MOOORE...

(511) 29 Aludttej; joghurt; kefir; sajtok; tej; tejes italok, főként tejet tartalmazó; tejföl; tejoltó; tejpor; tejsavó; tejszínhab; tejszín [tejtermékek]; tejtermékek.

---

(111) 241.601
(151) 2023.08.15.
(210) M 21 04043
(220) 2021.11.29.
(732) Anda Kft., Barcs (HU)
(740) BRAND WAY & COMPASS Kft., Budapest
(541) FESTÉKLÁNC

(511) 2 Festékek, kencék, lakkok; rozsdagátló és fakonzerváló szerek; színezékek, festékek; bevonó anyagok; fafestékek; fémvédő készítmények; festékhígítók; fixálóanyagok; gipszhabarcsok; színező anyagok; tűzálló festékek; zománcok.

19 Építőanyagok nem fémből építéshez és építkezéshez, felújításokhoz, karbantartási célokra; bitumenes bevonatok tetőfedéshez; gipszvakolat; habarcsok építési célokra; tűzálló cementhabarcsok.

35 Festékipari termékek, és építési szakipari termékek kereskedelmi ügyleteinek végzése; festékipari termékek, és építési szakipari termékek reklámozása és marketing tevékenységek; festékipari termékek, és építési szakipari termékek termékbemutatói és kiállítások szervezése és lebonyolítása; festékipari termékek, és építési szakipari termékek internetes kereskedelme; outsourcing szolgáltatások (üzleti segítségnyújtás); építőipari szigetelő- és tömítőanyagok kereskedelme, fogyasztói hűségprogramok igazgatása; gazdasági előrejelzések; kereskedelmi információ és tanácsadás fogyasztóknak; kereskedelmi közvetítői szolgáltatások; kereskedelmi információs ügynökségek; online hirdetői tevékenységek; piaci információszerzési szolgáltatások biztosítása; sajtófigyelés; statisztikák összeállítása; üzleti értékelések és információk; üzleti projektmenedzsment szolgáltatások építőipari projektekhez.

45 Gazdasági, szakmai, munkaadói érdekképviseleti, érdekvédelmi, érdekközvetítői és érdekegyeztetői tevékenység ellátása; vállalkozók, munkáltatók részére erkölcsi elismerések alapítása és átadása; szellemi tulajdon licenszelése.

---

(111) 241.602
(151) 2023.08.15.
(210) M 23 00239
(220) 2023.01.28.
(732) Héjjas Béla Zoltán, Orosháza (HU)
(541) Elegance
(511) 3 Parfümök.
14 Ékszerek nem nemesfémből.

---

(111) 241.603
(151) 2023.08.15.
(210) M 23 00454
(220) 2023.02.22.
(732) Kiss Mária, Budapest (HU)
(740) Dr. Berényi Krisztina, Budapest
(546) ImmunLife
(511) 5 Étrend- és táplálékkiegészítők; táplálékkiegészítők.

A rovat 74 darab közlést tartalmaz.

Megszüntetett lajstromozási eljárások

Védjegybejelentés visszavonása

(210) M 21 00053

(220) 2021.01.08.

(731) Nemzeti Filmintézet Közhasznú Nonprofit Zrt., Budapest (HU)

(546) FILMIO

(511) 38 Video on-demand közvetítések.

41 Filmforgalmazás, filmgyártás, nem letölthető filmek biztosítása digitális videotár szolgáltatások útján, nem letölthető televízióműsorok biztosítása digitális videotár szolgáltatások útján.

A rovat 1 darab közlést tartalmaz.

Védjegyoltalom megszűnése

Védjegyoltalom megszűnése megújítás nélküli lejárat miatt

(111) 115.306
(180) 2023.07.03.

(111) 115.735
(180) 2023.07.15.

(111) 116.234
(180) 2023.07.18.

(111) 116.235
(180) 2023.07.18.

(111) 124.043
(180) 2023.07.28.

(111) 124.046
(180) 2023.07.28.

(111) 124.092
(180) 2023.07.04.

(111) 124.106
(180) 2023.07.28.

(111) 124.107
(180) 2023.07.28.

(111) 124.172
(180) 2023.07.25.

(111) 139.397
(180) 2023.07.06.

(111) 140.735
(180) 2023.07.02.

(111) 140.876
(180) 2023.07.07.

(111) 140.878
(180) 2023.07.07.

(111) 140.879
(180) 2023.07.07.

(111) 140.915
(180) 2023.07.02.

(111) 140.917
(180) 2023.07.05.

(111) 140.940
(180) 2023.07.07.

(111) 140.946
(180) 2023.07.28.

(111) 140.947
(180) 2023.07.28.

(111) 141.012
(180) 2023.07.15.

(111) 141.018
(180) 2023.07.13.

(111) 141.020
(180) 2023.07.12.

(111) 141.258
(180) 2023.07.23.

(111) 141.389
(180) 2023.07.13.

(111) 141.787
(180) 2023.07.07.

(111) 141.899
(180) 2023.07.28.

(111) 142.168
(180) 2023.07.28.

(111) 142.169
(180) 2023.07.28.

(111) 142.170
(180) 2023.07.28.

(111) 142.243
(180) 2023.07.21.

(111) 142.259
(180) 2023.07.28.

(111) 142.391
(180) 2023.07.28.

(111) 147.607
(180) 2023.07.23.

(111) 148.389
(180) 2023.07.07.

(111) 148.390
(180) 2023.07.07.

(111) 178.168
(180) 2023.07.10.

(111) 178.884
(180) 2024.02.04.

(111) 179.536
(180) 2023.07.08.

(111) 179.537
(180) 2023.07.08.

(111) 179.813
(180) 2023.07.15.

(111) 179.814
(180) 2023.07.15.

(111) 179.816
(180) 2023.07.16.

(111) 179.945
(180) 2023.07.11.

(111) 179.947
(180) 2023.07.14.

(111) 179.949
(180) 2023.07.16.

(111) 180.288
(180) 2023.07.02.

(111) 180.438
(180) 2023.07.25.

(111) 180.661
(180) 2023.07.25.

(111) 180.699
(180) 2023.07.29.

(111) 180.700

(180) 2023.07.29.

(111) 180.732
(180) 2023.07.15.

(111) 180.740
(180) 2023.07.29.

(111) 180.760
(180) 2023.07.16.

(111) 180.813
(180) 2023.07.07.

(111) 180.817
(180) 2023.07.07.

(111) 181.273
(180) 2023.07.24.

(111) 181.274
(180) 2023.07.24.

(111) 181.313
(180) 2023.07.28.

(111) 181.364
(180) 2023.07.09.

(111) 181.559
(180) 2023.07.16.

(111) 181.636
(180) 2023.07.16.

(111) 181.695
(180) 2023.07.24.

(111) 181.699
(180) 2023.07.31.

(111) 181.803
(180) 2023.07.17.

(111) 182.178
(180) 2023.07.04.

(111) 182.180
(180) 2023.07.04.

(111) 182.181
(180) 2023.07.04.

(111) 182.448
(180) 2023.07.04.

(111) 182.620
(180) 2023.07.16.

(111) 182.727
(180) 2023.07.30.

(111) 182.776
(180) 2023.07.10.

(111) 183.810
(180) 2023.07.03.

(111) 210.876
(180) 2023.07.31.

(111) 211.340
(180) 2023.07.16.

(111) 211.372
(180) 2023.07.17.

(111) 211.373
(180) 2023.07.17.

(111) 211.377
(180) 2023.07.17.

(111) 211.513
(180) 2023.07.23.

(111) 211.558
(180) 2023.07.12.

(111) 211.566
(180) 2023.07.11.

(111) 211.607
(180) 2023.07.01.

(111) 211.645
(180) 2023.07.10.

(111) 211.646
(180) 2023.07.09.

(111) 211.647
(180) 2023.07.09.

(111) 211.648
(180) 2023.07.08.

(111) 211.683
(180) 2023.07.02.

(111) 211.686
(180) 2023.07.02.

(111) 211.687
(180) 2023.07.04.

(111) 211.690
(180) 2023.07.02.

(111) 211.692
(180) 2023.07.02.

(111) 211.697
(180) 2023.07.04.

(111) 211.714
(180) 2023.07.16.

(111) 211.715
(180) 2023.07.16.

(111) 211.727
(180) 2023.07.01.

(111) 211.728
(180) 2023.07.18.

(111) 211.729
(180) 2023.07.18.

(111) 211.731
(180) 2023.07.05.

(111) 211.744
(180) 2023.07.04.

(111) 211.746
(180) 2023.07.23.

(111) 211.747
(180) 2023.07.23.

(111) 211.754
(180) 2023.07.22.

(111) 211.755

(180) 2023.07.02.

(111) 211.757
(180) 2023.07.01.

(111) 211.759
(180) 2023.07.01.

(111) 211.811
(180) 2023.07.05.

(111) 211.812
(180) 2023.07.25.

(111) 211.814
(180) 2023.07.24.

(111) 211.854
(180) 2023.07.18.

(111) 211.855
(180) 2023.07.17.

(111) 211.856
(180) 2023.07.17.

(111) 211.857
(180) 2023.07.17.

(111) 211.860
(180) 2023.07.02.

(111) 211.861
(180) 2023.07.01.

(111) 211.869
(180) 2023.07.12.

(111) 211.900
(180) 2023.07.30.

(111) 211.901
(180) 2023.07.11.

(111) 211.907
(180) 2023.07.12.

(111) 211.908
(180) 2023.07.30.

(111) 211.926
(180) 2023.07.03.

(111) 211.944
(180) 2023.07.02.

(111) 211.956
(180) 2023.07.08.

(111) 211.957
(180) 2023.07.09.

(111) 211.961
(180) 2023.07.25.

(111) 211.962
(180) 2023.07.25.

(111) 211.964
(180) 2023.07.09.

(111) 211.965
(180) 2023.07.09.

(111) 211.974
(180) 2023.07.22.

(111) 211.975
(180) 2023.07.01.

(111) 211.976
(180) 2023.07.02.

(111) 211.977
(180) 2023.07.01.

(111) 211.986
(180) 2023.07.22.

(111) 211.987
(180) 2023.07.22.

(111) 211.988
(180) 2023.07.22.

(111) 211.989
(180) 2023.07.19.

(111) 211.990
(180) 2023.07.19.

(111) 211.995
(180) 2023.07.02.

(111) 212.001
(180) 2023.07.17.

(111) 212.002
(180) 2023.07.02.

(111) 212.005
(180) 2023.07.30.

(111) 212.028
(180) 2023.07.26.

(111) 212.029
(180) 2023.07.29.

(111) 212.030
(180) 2023.07.10.

(111) 212.031
(180) 2023.07.10.

(111) 212.032
(180) 2023.07.10.

(111) 212.044
(180) 2023.07.10.

(111) 212.057
(180) 2023.07.05.

(111) 212.060
(180) 2023.07.04.

(111) 212.061
(180) 2023.07.04.

(111) 212.062
(180) 2023.07.05.

(111) 212.063
(180) 2023.07.04.

(111) 212.065
(180) 2023.07.23.

(111) 212.067
(180) 2023.07.23.

(111) 212.078
(180) 2023.07.03.

(111) 212.083

(180) 2023.07.16.

(111) 212.086
(180) 2023.07.22.

(111) 212.087
(180) 2023.07.15.

(111) 212.112
(180) 2023.07.18.

(111) 212.113
(180) 2023.07.17.

(111) 212.117
(180) 2023.07.02.

(111) 212.118
(180) 2023.07.02.

(111) 212.133
(180) 2023.07.26.

(111) 212.134
(180) 2023.07.25.

(111) 212.136
(180) 2023.07.10.

(111) 212.152
(180) 2023.07.12.

(111) 212.153
(180) 2023.07.12.

(111) 212.156
(180) 2023.07.16.

(111) 212.157
(180) 2023.07.16.

(111) 212.165
(180) 2023.07.01.

(111) 212.166
(180) 2023.07.17.

(111) 212.167
(180) 2023.07.22.

(111) 212.170
(180) 2023.07.22.

(111) 212.172
(180) 2023.07.17.

(111) 212.176
(180) 2023.07.22.

(111) 212.209
(180) 2023.07.16.

(111) 212.221
(180) 2023.07.09.

(111) 212.222
(180) 2023.07.24.

(111) 212.239
(180) 2023.07.24.

(111) 212.240
(180) 2023.07.25.

(111) 212.256
(180) 2023.07.24.

(111) 212.261
(180) 2023.07.03.

(111) 212.262
(180) 2023.07.23.

(111) 212.263
(180) 2023.07.22.

(111) 212.266
(180) 2023.07.12.

(111) 212.268
(180) 2023.07.03.

(111) 212.271
(180) 2023.07.22.

(111) 212.273
(180) 2023.07.23.

(111) 212.277
(180) 2023.07.15.

(111) 212.278
(180) 2023.07.22.

(111) 212.287
(180) 2023.07.30.

(111) 212.303
(180) 2023.07.30.

(111) 212.308
(180) 2023.07.30.

(111) 212.335
(180) 2023.07.17.

(111) 212.370
(180) 2023.07.19.

(111) 212.371
(180) 2023.07.18.

(111) 212.391
(180) 2023.07.03.

(111) 212.411
(180) 2023.07.11.

(111) 212.415
(180) 2023.07.30.

(111) 212.445
(180) 2023.07.12.

(111) 212.481
(180) 2023.07.25.

(111) 212.523
(180) 2023.07.29.

(111) 212.661
(180) 2023.07.12.

(111) 212.725
(180) 2023.07.25.

(111) 212.750
(180) 2023.07.30.

(111) 212.861
(180) 2023.07.30.

(111) 212.978
(180) 2023.07.04.

(111) 213.191

(180) 2023.07.09.

(111) 213.353
(180) 2023.07.16.

(111) 213.423
(180) 2023.07.05.

(111) 213.494
(180) 2023.07.18.

(111) 213.532
(180) 2023.07.19.

(111) 213.609
(180) 2023.07.24.

(111) 213.710
(180) 2023.07.03.

(111) 214.257
(180) 2023.07.15.

(111) 214.792
(180) 2023.07.29.

(111) 222.282
(180) 2023.07.18.

A rovat 216 darab közlést tartalmaz.

Védjegyoltalom megújítása

(111) 116.427
(732) Kennametal Inc., Latrobe, Pennsylvania (US)

(111) 116.432
(732) Motorola Trademark Holdings, LLC, Chicago, IL, 60654 (US)

(111) 116.588
(732) Niterra Co., Ltd., Nagoya-shi (JP)

(111) 116.611
(732) Cartier International AG, Steinhausen (CH)

(111) 140.681
(732) Fibox Oy Ab, Espoo (FI)

(111) 142.242
(732) Enterprise Holdings, Inc., St. Louis, Missouri (US)

(111) 145.945
(732) Detroit Diesel Corporation (Delaware állam törvényei szerint működő vállalat), Detroit, Michigan (US)

(111) 148.865
(732) I.B.E. Co., LTD, Aichi (JP)

(111) 178.766
(732) VÉPISZ Kelet-Magyarországi Konzervipari Korlátolt Felelősségű Társaság, Csegöld (HU)

(111) 178.913
(732) G-Unit Brands,Inc., Hoboken, New Jersey (US)

(111) 179.727
(732) Magyar Agrár- és Élettudományi Egyetem, Gödöllő (HU)

(111) 180.464
(732) United Parcel Service of America, Inc. (Delaware állam törvényei szerint működő vállalat), Atlanta, Georgia állam (US)

(111) 181.327
(732) WYBOROWA Spólka Akcyjna, Poznan (PL)

(111) 181.869
(732) Iron & Smith Vagyonkezelő Kft., Szada (HU)

(111) 181.987
(732) Prókai Éva Erzsébet, Budapest (HU)

(111) 181.988
(732) Prókai Éva Erzsébet, Budapest (HU)

(111) 183.095
(732) MÜISZ HOLDING Beruházó és Vállalkozásszervező Korlátolt Felelősségű Társaság, Budapest (HU)

(111) 183.408
(732) P.M.W. Hungária 200 Kft., Érd (HU)

(111) 183.595
(732) Salvus Gyógy- és Ásványvíz Termelő, Feldolgozó és Értékesítő Kft., Pilisszentiván (HU)

(111) 211.170
(732) Kispiac Bisztró Korlátolt Felelősségű Társaság, Budapest (HU)

(111) 211.323
(732) Török Csaba, Szeged (HU)

(111) 212.236
(732) Holland Alma Kft., Piricse (HU)

(111) 212.432
(732) Dobrocsi Zsolt, Székesfehérvár (HU)

(111) 212.547
(732) Török Csaba, Szeged (HU)

(111) 212.567
(732) Makó László, Kistarcsa (HU)

(111) 212.672
(732) Magyar Víziközmű Szövetség, Budapest (HU)

(111) 212.676
(732) Magyar Víziközmű Szövetség, Budapest (HU)

(111) 212.742
(732) P & B Szórakoztatás Szervező és Bonyolító Bt., Budapest (HU)

(111) 213.119
(732) Magyar Víziközmű Szövetség, Budapest (HU)

(111) 213.187
(732) REWE-Beteiligungs-Holding International GmbH, Köln (DE)

(111) 213.217
(732) Erste Bank Hungary Zrt., Budapest (HU)

(111) 213.393
(732) Penny-Market Kft., Alsónémedi (HU)

(111) 213.468
(732) FiveStar Brand Management Tanácsadó és Szolgáltató Kft., Budapest (HU)

(111) 213.469

(732) FiveStar Brand Management Tanácsadó és Szolgáltató Kft., Budapest (HU)

(111) 213.485

(732) Realtherm Kft., Nyíregyháza (HU)

(111) 213.509

(732) Abonett Élelmiszergyártó és Kereskedelmi Kft., Abony (HU)

(111) 214.004

(732) Katus Zoltán 12.5%, Komló (HU)
Magyar Zoltán 12.5%, Komló (HU)
Lakatos László 25%, Szolnok (HU)
Kamonné Majer Andrea 12.5%, Tapolca (HU)
Kamon Róbert 12.5%, Tapolca (HU)
Huszár Nóra 12.5%, Zalaegerszeg (HU)
Huszár Eszter 12.5%, Zalaegerszeg (HU)

(111) 214.522

(732) Malompark Kft., Székesfehérvár (HU)

A rovat 38 darab közlést tartalmaz.

Vegyes védjegyközlemények - Lajstromozott védjegyeket érintő közlemények

Jogutódlás/Jogutódlás és képviseleti megbízás

(111) 155.275
(732) Du Pont China Limited (a Delaware corporation), Wilmington (US)

(111) 189.155
(732) Mann+Hummel FT Poland Spolka Z Ograniczona Odpowiedzialnoscia Spolka Komandytowa, Gostyn (PL)
(740) Danubia Szabadalmi és Jogi Iroda Kft., Budapest

(111) 203.958
(732) Mediaworks Hungary Zrt., Budapest (HU)
(740) Dr. Kapossy Gizella, Budapest

(111) 212.406
(732) NSN Team Korlátolt Felelősségű Társaság, Budapest (HU)

(111) 215.121
(732) Mediaworks Hungary Zrt., Budapest (HU)
(740) Dr. Kapossy Gizella, Budapest

(111) 219.332
(732) Magyar Levegősportok Szövetsége, Budapest (HU)

(111) 223.623
(732) Mediaworks Hungary Zrt., Budapest (HU)
(740) Dr. Kapossy Gizella, Budapest

(111) 224.233
(732) Mediaworks Hungary Zrt., Budapest (HU)
(740) Dr. Kapossy Gizella, Budapest

(111) 224.398
(732) Mediaworks Hungary Zrt., Budapest (HU)
(740) Dr. Kapossy Gizella, Budapest

(111) 224.466
(732) Mediaworks Hungary Zrt., Budapest (HU)
(740) Dr. Kapossy Gizella, Budapest

(111) 224.712
(732) NSN Team Korlátolt Felelősségű Társaság, Budapest (HU)

(111) 230.603
(732) Mediaworks Hungary Zrt., Budapest (HU)
(740) Dr. Kapossy Gizella, Budapest

(111) 233.923
(732) NSN Team Korlátolt Felelősségű Társaság, Budapest (HU)

(111) 234.689
(732) Nemzeti Rendezvényszervező Ügynökség Nonprofit Zártkörűen Működő Részvénytársaság, Budapest (HU)

(111) 234.691
(732) Nemzeti Rendezvényszervező Ügynökség Nonprofit Zártkörűen Működő Részvénytársaság, Budapest (HU)

(111) 237.783
(732) Mediaworks Hungary Zrt., Budapest (HU)
(740) Dr. Kapossy Gizella, Budapest

(111) 238.206
(732) Betyar Trade s.r.o., Stúrovo (SK)

(111) 238.695
(732) Mediaworks Hungary Zrt., Budapest (HU)
(740) Dr. Kapossy Gizella, Budapest

(111) 240.384
(732) Hering Krisztina, Budapest (HU)

A rovat 19 darab közlést tartalmaz.

Képviseleti megbízás

(111) 117.256
(732) DuPont Electronics, Inc., Wilmington, DE (US)
(740) Danubia Szabadalmi és Jogi Iroda Kft., Budapest

(111) 118.023
(732) DuPont Safety & Construction, Inc., Wilmington, DE (US)
(740) Danubia Szabadalmi és Jogi Iroda Kft., Budapest

(111) 147.044
(732) DuPont Safety & Construction, Inc., Wilmington, DE (US)
(740) Danubia Szabadalmi és Jogi Iroda Kft., Budapest

(111) 155.275
(732) Du Pont China Limited (a Delaware corporation), Wilmington (US)

(111) 160.959
(732) DuPont Polymers, Inc., Wilmington, DE (US)
(740) Danubia Szabadalmi és Jogi Iroda Kft., Budapest

(111) 161.091
(732) DuPont Polymers, Inc., Wilmington, DE (US)
(740) Danubia Szabadalmi és Jogi Iroda Kft., Budapest

(111) 161.883
(732) DuPont Polymers, Inc., Wilmington, DE (US)
(740) Danubia Szabadalmi és Jogi Iroda Kft., Budapest

(111) 162.803
(732) Marriott Worldwide Corporation, Bethesda, Maryland (US)
(740) Dr. Csányi Balázs Mihály ügyvéd, Budapest

---

(111) 164.094
(732) DuPont Polymers, Inc., Wilmington, DE (US)
(740) Danubia Szabadalmi és Jogi Iroda Kft., Budapest

---

(111) 183.674
(732) DoDo-MM Kft., Kiskőrös (HU)
(740) Orbán és Perlaki gunnercooke Ügyvédi Társulás, Orbán Miklós Ügyvédi Iroda, Budapest

---

(111) 184.535
(732) DoDo-MM Kft., Kiskőrös (HU)
(740) Orbán és Perlaki gunnercooke Ügyvédi Társulás, Orbán Miklós Ügyvédi Iroda, Budapest

---

(111) 185.084
(732) DoDo-MM Kft., Kiskőrös (HU)
(740) Orbán és Perlaki gunnercooke Ügyvédi Társulás, Orbán Miklós Ügyvédi Iroda, Budapest

---

(111) 192.181
(732) Evonik Operations GmbH, Essen (DE)
(740) SBGK Ügyvédi Iroda, Budapest

---

(111) 196.265
(732) DODO-MM KFT, KISKŐRÖS (HU)
(740) Orbán és Perlaki gunnercooke Ügyvédi Társulás, Orbán Miklós Ügyvédi Iroda, Budapest

---

(111) 196.823
(732) DODO-MM KFT, KISKŐRÖS (HU)
(740) Orbán és Perlaki gunnercooke Ügyvédi Társulás, Orbán Miklós Ügyvédi Iroda, Budapest

---

(111) 197.227
(732) DODO-MM KFT, KISKŐRÖS (HU)
(740) Orbán és Perlaki gunnercooke Ügyvédi Társulás, Orbán Miklós Ügyvédi Iroda, Budapest

---

(111) 197.413
(732) DODO-MM KFT, KISKŐRÖS (HU)
(740) Orbán és Perlaki gunnercooke Ügyvédi Társulás, Orbán Miklós Ügyvédi Iroda, Budapest

---

(111) 197.414
(732) DODO-MM KFT, KISKŐRÖS (HU)
(740) Orbán és Perlaki gunnercooke Ügyvédi Társulás, Orbán Miklós Ügyvédi Iroda, Budapest

---

(111) 197.963
(732) ELO, Croix (FR)
(740) SBGK Ügyvédi Iroda, Budapest

---

(111) 197.964
(732) ELO, Croix (FR)

(740) SBGK Ügyvédi Iroda, Budapest

(111) 197.965
(732) ELO, Croix (FR)
(740) SBGK Ügyvédi Iroda, Budapest

(111) 197.967
(732) ELO, Croix (FR)
(740) SBGK Ügyvédi Iroda, Budapest

(111) 197.968
(732) ELO, Croix (FR)
(740) SBGK Ügyvédi Iroda, Budapest

(111) 197.969
(732) ELO, Croix (FR)
(740) SBGK Ügyvédi Iroda, Budapest

(111) 197.970
(732) ELO, Croix (FR)
(740) SBGK Ügyvédi Iroda, Budapest

(111) 198.487
(732) DODO-MM KFT, KISKŐRÖS (HU)
(740) Orbán és Perlaki gunnercooke Ügyvédi Társulás, Orbán Miklós Ügyvédi Iroda, Budapest

(111) 198.539
(732) DODO-MM KFT, KISKŐRÖS (HU)
(740) Orbán és Perlaki gunnercooke Ügyvédi Társulás, Orbán Miklós Ügyvédi Iroda, Budapest

(111) 202.187
(732) DoDo-MM Kft., Kiskőrös (HU)
(740) Orbán és Perlaki gunnercooke Ügyvédi Társulás, Orbán Miklós Ügyvédi Iroda, Budapest

(111) 203.958
(732) Mediaworks Hungary Zrt., Budapest (HU)
(740) Dr. Kapossy Gizella, Budapest

(111) 208.709
(732) ELO, Croix (FR)
(740) SBGK Ügyvédi Iroda, Budapest

(111) 210.033
(732) ELO, Croix (FR)
(740) SBGK Ügyvédi Iroda, Budapest

(111) 210.037
(732) ELO, Croix (FR)
(740) SBGK Ügyvédi Iroda, Budapest

(111) 215.121

(732) Mediaworks Hungary Zrt., Budapest (HU)
(740) Dr. Kapossy Gizella, Budapest

(111) 220.867
(732) DoDo-MM Kft., Kiskőrös (HU)
(740) Orbán és Perlaki gunnercooke Ügyvédi Társulás, Orbán Miklós Ügyvédi Iroda, Budapest

(111) 223.436
(732) DoDo-MM Kft., Kiskőrös (HU)
(740) Orbán és Perlaki gunnercooke Ügyvédi Társulás, Orbán Miklós Ügyvédi Iroda, Budapest

(111) 223.623
(732) Mediaworks Hungary Zrt., Budapest (HU)
(740) Dr. Kapossy Gizella, Budapest

(111) 224.233
(732) Mediaworks Hungary Zrt., Budapest (HU)
(740) Dr. Kapossy Gizella, Budapest

(111) 224.398
(732) Mediaworks Hungary Zrt., Budapest (HU)
(740) Dr. Kapossy Gizella, Budapest

(111) 224.466
(732) Mediaworks Hungary Zrt., Budapest (HU)
(740) Dr. Kapossy Gizella, Budapest

(111) 224.972
(732) DoDo-MM Kft., Kiskőrös (HU)
(740) Orbán és Perlaki gunnercooke Ügyvédi Társulás, Orbán Miklós Ügyvédi Iroda, Budapest

(111) 230.603
(732) Mediaworks Hungary Zrt., Budapest (HU)
(740) Dr. Kapossy Gizella, Budapest

(111) 237.783
(732) Mediaworks Hungary Zrt., Budapest (HU)
(740) Dr. Kapossy Gizella, Budapest

(111) 238.695
(732) Mediaworks Hungary Zrt., Budapest (HU)
(740) Dr. Kapossy Gizella, Budapest

A rovat 43 darab közlést tartalmaz.

Képviselet megszűnése

(111) 144.554
(732) IMS HEALTH Szolgáltató Kft., Budapest (HU)

(111) 146.270
(732) IMS HEALTH Szolgáltató Kft., Budapest (HU)

(111) 183.325
(732) HUF-BAU Kft., Csomád (HU)

(111) 201.643
(732) PASCAL-DOOR Kft., Budapest (HU)

(111) 225.678
(732) Zsámboki Judit, Iklad (HU)

(111) 226.767
(732) MERKBAU Építőipari és Kereskedelmi Kft., Kiskunhalas (HU)

(111) 226.853
(732) Kollár Róbert, Budapest (HU)

(111) 226.978
(732) Edelényi Balázs, Budapest (HU)
Pethő Krisztián, Budapest (HU)

(111) 227.451
(732) Boda Márton Pál, Budapest (HU)

(111) 227.557
(732) Honosi Gábor, Tatabánya (HU)

(111) 227.591
(732) PANARINI HUNGÁRIA Kft., Zalacsány (HU)

(111) 227.593
(732) Balda Gabriella, Vác (HU)

(111) 227.601
(732) Rákos Blanka, Budapest (HU)

(111) 227.618
(732) Somodi Dorottya, Vecsés (HU)

(111) 227.744
(732) Kaczur-Horák Máté, Kiskunlacháza (HU)

(111) 227.745
(732) Samu Krisztina, Szeged (HU)

(111) 227.782
(732) Fekete Attila, Győrszemere (HU)

(111) 227.787
(732) MURA RÉGIÓ Korlátolt Felelősségű Európai Területi Társulás, Tótszerdahely (HU)

(111) 227.791
(732) Demcsák Lajosné, Veresegyház (HU)

(111) 227.794
(732) Göblyös Péter, Vácduka (HU)

(111) 227.809
(732) Snyehola Roland, Budapest (HU)

(111) 227.855
(732) Koncz Istvánné, Budapest (HU)

(111) 227.885
(732) Nyíri Zsuzsa, Gárdony (HU)

(111) 227.975
(732) Szűcs Áron Tamás, Budapest (HU)

(111) 228.056
(732) Kasza Roland, Budapest (HU)

(111) 228.137
(732) Csúri Nikolett, Kecskemét (HU)

(111) 228.157
(732) Aranyi Szilvia, Budapest (HU)

(111) 228.247
(732) Acme Digital Services Kft., Budapest (HU)

(111) 228.291
(732) Bodor Eszter Éva, Érd (HU)

(111) 228.456
(732) Sándor Noémi Melinda, Aventura, Florida (US)

(111) 228.484
(732) Korfanti Gábor, Biatorbágy (HU)

(111) 228.487
(732) Dobronyi Máté, Dabas (HU)

(111) 228.493
(732) Hajdú-Ház Ingatlaniroda Bt., Hajdúböszörmény (HU)

(111) 228.600
(732) Szabó Ágnes, Kaposvár (HU)
Nagy Zoltán, Kaposvár (HU)

(111) 228.601
(732) Somodi Szilvia, Dunakeszi (HU)

(111) 228.602
(732) dr. Erdélyi-Burgmann Bernadett, Pécs (HU)

(111) 228.603
(732) Tóth Ádám Mihály, Isaszeg (HU)

(111) 228.640
(732) Bliss Europe Zrt., Budapest (HU)

(111) 228.678
(732) Oroszki Tamás, Kecskemét (HU)

(111) 228.910
(732) Green Group Services Kft., Budaörs (HU)

(111) 228.920
(732) Elektróda Group Kft., Balmazújváros (HU)

(111) 228.921
(732) Schrammel Ivett, Budapest (HU)

(111) 228.922
(732) Adányi Barnabás, Budapest (HU)

(111) 228.923
(732) Schellné Ottlik Judit, Budapest (HU)

(111) 228.926
(732) Balogh Ágnes Orsolya, Budapest (HU)

(111) 228.936
(732) Németh János, Dunaharaszti (HU)

(111) 228.972
(732) Bajor Beáta 40%, Budapest (HU)
Bihari Gergely 60%, Dunaújváros (HU)

(111) 228.974
(732) Füle-Benák Tünde, Szeged (HU)

(111) 228.977
(732) Csák Tímea Noémi, Budapest (HU)

(111) 228.978
(732) Boroznaki Gergely, Budapest (HU)

(111) 229.041
(732) dr. Krámer Veronika, Budapest (HU)

(111) 229.046
(732) dr. Tóth Péter, Székesfehérvár (HU)

(111) 229.047
(732) Rigó Dániel Imre, Nyúl (HU)
Wittmann Marcell Attila, Győr (HU)

(111) 229.048
(732) dr. Zsikla György, Komárom (HU)

(111) 229.050
(732) Imre Tibor, Makó (HU)

(111) 229.051
(732) Lóti-futi express 2015 Kft., Vasad (HU)

(111) 229.104
(732) ALMAVIRÁG ÖSSZEFOGÁS, Értékteremtő Kereskedelmi Szociális Szövetkezet, Gyöngyös (HU)

(111) 229.105
(732) Online Sport Média Kft., Budapest (HU)

(111) 229.116
(732) Temesvári Dávid László, Szeged (HU)

(111) 229.186
(732) Elektróda Group Kft., Balmazújváros (HU)

(111) 229.200
(732) Molnár Éva, Kaposvár (HU)
Horváth Judit, Toponár (HU)

(111) 229.297
(732) Swing-Swing Kft., Veszprém (HU)

(111) 229.300
(732) MG Fitness Kft., Szentes (HU)

(111) 229.303
(732) Béres-Vas Rita, Miskolc (HU)

(111) 229.304
(732) Ónodi Richárd, Nyíregyháza (HU)

(111) 229.605
(732) Both Ferenc György, Budapest (HU)

(111) 229.615
(732) MOP Kft., Budapest (HU)

(111) 229.616
(732) Balázs Sándor, Tiszafüred (HU)

(111) 229.677

(732) LIFEBALANCE CONSULTING Kft., Budapest (HU)

(111) 229.693
(732) Vasas Katalin, Budapest (HU)

(111) 229.707
(732) Hegedűs Titanilla, Telki (HU)

(111) 229.714
(732) Wágner Tamás, Budapest (HU)

(111) 229.715
(732) Lovizer Dániel, Veszprém (HU)
Lovizer János, Veszprém (HU)

(111) 229.716
(732) Pospischill Péter, Monor (HU)
Takács Adrienn, Dunakeszi (HU)

(111) 229.717
(732) Konrád Gábor István, Óbarok (HU)
Noll Dániel, Bicske (HU)

(111) 229.761
(732) MARA SHOP Kft., Kiskunhalas (HU)

(111) 229.777
(732) Polyák Mátyás István, Kecskemét (HU)

(111) 229.789
(732) Szilágyi Sándor Zsolt, Petőfibánya (HU)

(111) 229.816
(732) Családi Ingatlan Centrum Kft., Budapest (HU)

(111) 229.825
(732) Magyar Péter, Debrecen (HU)

(111) 229.855
(732) JKJ Dent Kft., Arnót (HU)

(111) 229.907
(732) Kádár Imre, Pécs (HU)

(111) 230.019
(732) Weboptim Rendszerház Kft., Budapest (HU)

(111) 230.022
(732) Tari Ádám, Miskolc (HU)

(111) 230.054

(732) Gáll Tünde Éva, Budapest (HU)

(111) 230.056
(732) Ihász Róbert, Győr (HU)

(111) 230.057
(732) Hóbor József, Raposka (HU)

(111) 230.081
(732) Veszprémi Zsolt, Nagykőrös (HU)

(111) 230.107
(732) Géró Gábor, Kecskemét (HU)

(111) 230.160
(732) Petruzsán Krisztián, Gyula (HU)

(111) 230.208
(732) Falusi Fagyizó Kft., Kecskemét (HU)

(111) 230.301
(732) Kaszás Péter, Solymár (HU)

(111) 230.345
(732) La Bottega Italiana Kft., Budapest (HU)

(111) 230.522
(732) Pizza Tappancs Kft., Budapest (HU)

(111) 230.524
(732) Erdélyi Ferenc, Győr (HU)

(111) 230.634
(732) ALBA MILAGRO International S.p.A., Parabiago (MI) (IT)

(111) 230.635
(732) ALBA MILAGRO International S.p.A., Parabiago (MI) (IT)

(111) 230.636
(732) ALBA MILAGRO International S.p.A., Parabiago (MI) (IT)

(111) 230.637
(732) ALBA MILAGRO International S.p.A., Parabiago (MI) (IT)

(111) 230.638
(732) ALBA MILAGRO International S.p.A., Parabiago (MI) (IT)

(111) 230.639
(732) ALBA MILAGRO International S.p.A., Parabiago (MI) (IT)

(111) 230.640
(732) ALBA MILAGRO International S.p.A., Parabiago (MI) (IT)

(111) 230.641
(732) ALBA MILAGRO International S.p.A., Parabiago (MI) (IT)

(111) 230.642
(732) ALBA MILAGRO International S.p.A., Parabiago (MI) (IT)

(111) 230.643
(732) ALBA MILAGRO International S.p.A., Parabiago (MI) (IT)

(111) 230.644
(732) ALBA MILAGRO International S.p.A., Parabiago (MI) (IT)

(111) 230.645
(732) ALBA MILAGRO International S.p.A., Parabiago (MI) (IT)

(111) 230.646
(732) ALBA MILAGRO International S.p.A., Parabiago (MI) (IT)

(111) 230.669
(732) BUILDER-WILL Bt., Tura (HU)

(111) 230.671
(732) Pacziga István Tibor, Budapest (HU)

(111) 230.672
(732) Agromerkur Kft., Keszthely (HU)

(111) 230.687
(732) Gr&Ka-Financial Kft., Dabas (HU)

(111) 230.702
(732) ALBA MILAGRO International S.p.A., Parabiago (MI) (IT)

(111) 230.703
(732) ALBA MILAGRO International S.p.A., Parabiago (MI) (IT)

(111) 230.721
(732) Happy Cup Dessert Kft., Pécel (HU)

(111) 230.886
(732) Kovács Erik, Szigetszentmiklós (HU)
Vinczellér Dávid, Budapest (HU)

(111) 230.887
(732) Bartakovics Gábor, Budapest (HU)

(111) 230.891
(732) Hajnal Benedek, Tápiószecső (HU)

(111) 230.893
(732) Liszenkó Tamás, Debrecen (HU)

(111) 230.950
(732) Maxentrop Kft., Kéty (HU)

(111) 230.951
(732) Naturtrade Hungary Kft., Budapest (HU)

(111) 230.962
(732) ALBA MILAGRO International S.p.A., Parabiago (MI) (IT)

(111) 231.124
(732) Tóth Zoltán, Fertőd (HU)

(111) 231.338
(732) Szente Gergely, Mályi (HU)
Tóth Enikő, Debrecen (HU)

(111) 231.381
(732) NAZARPYRAMID Kft., Nyúl (HU)

(111) 231.392
(732) Kertész-Farkas Anikó, Paks (HU)

(111) 231.394
(732) Kecskés István, Algyő (HU)

(111) 231.438
(732) Perei Efraim Kft., Budapest (HU)

(111) 231.439
(732) Perei Efraim Kft., Budapest (HU)

(111) 231.442
(732) Nébald Olivér, Üröm (HU)

(111) 231.464
(732) Ginko Bt., Budapest (HU)

(111) 231.492
(732) Bikfalvi Mónika, Szigetmonostor (HU)

(111) 231.493
(732) Kőrösi Katalin, Rajka (HU)

(111) 231.495
(732) Oláh Gábor, Budapest (HU)

(111) 231.496
(732) NeuTalent Kft., Leányfalu (HU)

(111) 231.497
(732) NeuTalent Kft., Leányfalu (HU)

(111) 231.498
(732) Szendrei Kft., Ózd (HU)

(111) 231.499
(732) Szendrei Kft., Ózd (HU)

(111) 231.500
(732) Szendrei Kft., Ózd (HU)

(111) 231.517
(732) Czefernek Péter, Veszprém (HU)

(111) 231.542
(732) CLIQUE AGENCY Bt., Szeged (HU)

(111) 231.579
(732) Budavári Dóra, Budapest (HU)

(111) 231.716
(732) Kiss Enikő Edit, Budapest (HU)

(111) 231.739
(732) Horváth Csaba Zsolt, Jászberény (HU)

(111) 231.740
(732) Göklerné Szabó Ilona, Debrecen (HU)

(111) 231.741
(732) Csordás Balázs, Nemeshany (HU)
Sinkó Csaba, Magyarpolány (HU)

(111) 231.742
(732) Jaskó Dániel, Kazincbarcika (HU)

(111) 231.876
(732) Takács Nóra, Budapest (HU)

(111) 231.880
(732) Takács Nóra, Budapest (HU)

(111) 231.882
(732) Takács Nóra, Budapest (HU)

(111) 231.895
(732) Dr. Daróczi János, Budapest (HU)

(111) 231.900
(732) Kok-Ragály Nikolett, Budapest (HU)

(111) 231.901
(732) Temesvári Dávid László, Szeged (HU)

(111) 231.902
(732) dr. Szócska Gábor, Budapest (HU)

(111) 231.938
(732) Sándor Attila, Újkígyós (HU)

(111) 231.964
(732) Idol 2003 Bt., Kulcs (HU)

(111) 231.976
(732) Bálint Bianka, Budapest (HU)

(111) 231.987
(732) Kőszegi-Szabó József, Budapest (HU)

(111) 232.014
(732) Csörgits Kinga Andrea, Budapest (HU)

(111) 232.054
(732) Nagy Péterné, Kaposvár (HU)

(111) 232.115
(732) Marton Bálint, Budapest (HU)
Varga Dávid Gábor, Szombathely (HU)

(111) 232.239
(732) Bujáki Kereskedelmi és Szolgáltató Kft., Szajol (HU)

(111) 232.416
(732) E.S.K.M Invest Kft., Budapest (HU)

(111) 232.442
(732) Szamosfalvi Zsófia, Dunaharaszti (HU)

(111) 233.362
(732) Alt One Informatika Kft., Budapest (HU)

(111) 233.790
(732) IKRON Fejlesztő és Szolgáltató Kft., Szeged (HU)

(111) 233.791
(732) Ruppert Márton, Tagyon (HU)

(111) 233.792
(732) Kassay Tamás, Budapest (HU)

(111) 233.793
(732) Hangmánia Rental Kft., Újlengyel (HU)

(111) 233.794
(732) Vári Róbert, Budapest (HU)

(111) 233.795
(732) Besenyei Lili, Budaörs (HU)

(111) 233.796
(732) Schmidt Kornél, Budapest (HU)
Antal-Bartalis Lilla, Budapest (HU)

(111) 233.927
(732) Varga Márta, Kaposvár (HU)

(111) 234.212
(732) Hajnal Petra, Budapest (HU)

(111) 234.276
(732) Balázs Krisztián, Kőszegszerdahely (HU)

(111) 234.353
(732) Tradyss Consulting Kft., Biatorbágy (HU)

(111) 234.361
(732) Molnár Éva, Kerepes (HU)
Kultsárné Kálmán Éva, Budapest (HU)

(111) 235.273
(732) Mesitsné Varga Orsolya, Pomáz (HU)

(111) 235.276
(732) Attoinni Margaréta, Budapest (HU)

(111) 235.277
(732) Mesitsné Varga Orsolya, Pomáz (HU)

(111) 235.399
(732) Authentic Expert Bt., Budapest (HU)

(111) 235.643
(732) SZILVAI ÉS TÁRSA Építőipari, Kerskedelmi és Szolgáltató Kft., Papos (HU)

(111) 235.738
(732) NALA Kft., Püspökhatvan (HU)

(111) 236.068
(732) "FAIR PLAY OPTIC" Kft., Kazincbarcika (HU)

(111) 236.072
(732) RUBIN-AGRO Kft., Balatonkeresztúr (HU)

(111) 236.073
(732) Elektróda Group Kft., Balmazújváros (HU)

(111) 236.074

(732) Kovács Klára, Szombathely (HU)

(111) 236.075
(732) CITRUS és PÁLMA Kft., Kunsziget (HU)

(111) 236.077
(732) Récsi Zsolt, Nemesvámos (HU)

(111) 236.078
(732) Herczeg Gyöngyi, Budapest (HU)

(111) 236.079
(732) Kiss Veronika, Fót (HU)
Rákosi Dóra, Fót (HU)

(111) 236.081
(732) Hamberger Ádám György, Vecsés (HU)
Végel Tamás, Tataháza (HU)

(111) 236.115
(732) Brukner Csaba, Tiszafüred (HU)

(111) 236.116
(732) Schallinger Richárd, Biatorbágy (HU)

(111) 236.128
(732) REDIMMOCORP Ingatlanfejlesztő Zártkörűen Működő Részvénytársaság, Budapest (HU)

(111) 236.303
(732) Fishing Home Kft., Pápa (HU)
TITAN 33 Szolgáltató Kft., Szolnok (HU)

(111) 236.304
(732) FABRIKA-NÁBYTOK s.r.o. Magyarországi Fióktelepe, Balassagyarmat (HU)

(111) 236.582
(732) Oravecz Anna, Budapest (HU)

(111) 236.611
(732) Deák Regina 25%, Budakalász (HU)
Deák Gyula 50%, Budakalász (HU)
ifj. Deák Gyula 25%, Budakalász (HU)

(111) 236.992
(732) Z-Aqua Bt., Miskolc (HU)

(111) 237.069
(732) Healing Green Kft., Győr (HU)

(111) 237.124
(732) Göklerné Szabó Ilona, Debrecen (HU)

(111) 237.125
(732) Török-Kmoskó Judit, Erdőkertes (HU)

(111) 237.187
(732) Oláh Zoltán, Cegléd (HU)
Oláh Zoltánné, Cegléd (HU)

(111) 237.826
(732) dr. Nagyné Vácity Eszter, Baja (HU)

(111) 238.145
(732) Vellinger Mihály, Ócsa (HU)

(111) 240.203
(732) Indepack Magyarország Kft., Pomáz (HU)

A rovat 207 darab közlést tartalmaz.

Képviselő név- és címváltozása

(111) 116.432
(732) Motorola Trademark Holdings, LLC, Chicago, IL, 60654 (US)

(111) 145.945
(732) Detroit Diesel Corporation (Delaware állam törvényei szerint működő vállalat), Detroit, Michigan (US)

(111) 148.865
(732) I.B.E. Co., LTD, Aichi (JP)

(111) 180.464
(732) United Parcel Service of America, Inc. (Delaware állam törvényei szerint működő vállalat), Atlanta, Georgia állam (US)

A rovat 4 darab közlést tartalmaz.

Név-, illetve címváltozás

(111) 133.922
(732) Westlake Royal Stone LLC, Houston, Texas (US)

(111) 133.923
(732) Westlake Royal Stone LLC, Houston, Texas (US)

(111) 133.924
(732) Westlake Royal Stone LLC, Houston, Texas (US)

(111) 151.448
(732) Marriott Worldwide Corporation, Bethesda, Maryland (US)

(111) 159.628
(732) HD HYUNDAI CO., LTD., Seongnam-si, Gyeonggi-do (KR)

(111) 162.803
(732) Marriott Worldwide Corporation, Bethesda, Maryland (US)

(111) 180.461
(732) HD HYUNDAI CO., LTD., Seongnam-si, Gyeonggi-do (KR)

(111) 181.240
(732) Skoda Auto A.S., Mladá Boleslav II, Mladá Boleslav (CZ)

(111) 181.642
(732) SKODA AUTO a.s., Mladá Boleslav II, Mladá Boleslav (CZ)

(111) 182.220
(732) HD HYUNDAI CO., LTD., Seongnam-si, Gyeonggi-do (KR)

(111) 183.214
(732) Galderma Holding SA, Zug (CH)

(111) 183.408
(732) P.M.W. Hungária 200 Kft., Érd (HU)

(111) 188.092
(732) HD HYUNDAI CO., LTD., Seongnam-si, Gyeonggi-do (KR)

(111) 222.428
(732) Galderma Holding SA, Zug (CH)

(111) 226.325
(732) Fine Factory Kft., Budapest (HU)

(111) 226.326
(732) Fine Factory Kft., Budapest (HU)

(111) 239.422
(732) HD HYUNDAI CO., LTD., Seongnam-si, Gyeonggi-do (KR)

(111) 240.125
(732) Marriott Worldwide Corporation, Bethesda, Maryland (US)

(111) 241.199
(732) International Hospitality Concepts Limited, Hong Kong (HK)

A rovat 19 darab közlést tartalmaz.

Használati szerződés

(111) 240.495
(732) Kaló Csaba, Noszvaj (HU)

(740) Kaló Áron Zoltán, Noszvaj

A rovat 1 darab közlést tartalmaz.

Vegyes védjegyközlemények - Védjegybejelentéseket érintő közlemények

Képviseleti megbízás

(210) M 23 01183
(731) Recsek Ottília, Mosonmagyaróvár (HU)
(740) Dr. Nagy Ügyvédi Iroda, Mosonmagyaróvár

(210) M 23 01184
(731) Recsek Ottília, Mosonmagyaróvár (HU)
(740) Dr. Nagy Ügyvédi Iroda, Mosonmagyaróvár

A rovat 2 darab közlést tartalmaz.

Név-, illetve címváltozás

(210) M 21 02420
(731) Munch Europe Kft., Budapest (HU)

A rovat 1 darab közlést tartalmaz.

NEMZETKÖZI VÉDJEGYKÖZLEMÉNYEK

Védjegybejelentések meghirdetése

(111) 1.291.354
(541) ATERNUS
(511) 36
(580) 2023.05.25.
(450) GAZ 19/2023

---

(111) 1.576.788
(546)

(511) 17-18, 25
(580) 2023.05.18.
(450) GAZ 18/2023

---

(111) 1.650.099
(546)

(511) 30
(580) 2023.05.25.
(450) GAZ 19/2023

---

(111) 1.685.167
(546)

(511) 25
(580) 2023.05.25.
(450) GAZ 19/2023

---

(111) 1.729.446
(546)

(511) 30
(580) 2023.05.18.
(450) GAZ 18/2023

---

(111) 1.729.502
(546)

(511) 1-2, 17, 19, 35
(580) 2023.05.18.

(450) GAZ 18/2023

---

(111) 1.729.708
(541) bioXXmed
(511) 5, 35-36
(580) 2023.05.18.
(450) GAZ 18/2023

---

(111) 1.729.815
(541) VIALENS
(511) 10
(580) 2023.05.18.
(450) GAZ 18/2023

---

(111) 1.729.888
(546)

(511) 9, 12, 35-37, 39
(580) 2023.05.18.
(450) GAZ 18/2023

---

(111) 1.729.911
(541) LDC
(511) 35, 40, 44
(580) 2023.05.18.
(450) GAZ 18/2023

---

(111) 1.730.019
(546)

(511) 12, 18, 25
(580) 2023.05.18.
(450) GAZ 18/2023

---

(111) 1.730.020
(546)

(511) 30
(580) 2023.05.18.
(450) GAZ 18/2023

---

(111) 1.730.024

(541) ICM.com
(511) 36
(580) 2023.05.18.
(450) GAZ 18/2023

---

(111) 1.730.029
(546)

(511) 12
(580) 2023.05.18.
(450) GAZ 18/2023

---

(111) 1.730.243
(546)

(511) 25, 35
(580) 2023.05.18.
(450) GAZ 18/2023

---

(111) 1.730.255
(546)

(511) 3, 24
(580) 2023.05.18.
(450) GAZ 18/2023

---

(111) 1.730.282
(546)

(511) 3
(580) 2023.05.18.
(450) GAZ 18/2023

---

(111) 1.730.464
(541) KONASOL
(511) 6-7, 9, 11, 35, 40
(580) 2023.05.18.
(450) GAZ 18/2023

---

(111) 1.730.489
(541) TOCO LOCO
(511) 5, 32
(580) 2023.05.18.

(450) GAZ 18/2023

---

(111) 1.730.497
(541) CHI
(511) 32-33
(580) 2023.05.18.
(450) GAZ 18/2023

---

(111) 1.730.680
(541) skvot
(511) 41
(580) 2023.05.18.
(450) GAZ 18/2023

---

(111) 1.730.754
(541) LIBARA
(511) 3, 5
(580) 2023.05.18.
(450) GAZ 18/2023

---

(111) 1.730.808
(541) ASSOULINE
(511) 16, 41
(580) 2023.05.25.
(450) GAZ 19/2023

---

(111) 1.730.813
(541) robot_dreams
(511) 35, 41
(580) 2023.05.25.
(450) GAZ 19/2023

---

(111) 1.730.830
(546)

(511) 29
(580) 2023.05.25.
(450) GAZ 19/2023

---

(111) 1.730.867
(546) HSCC恒申

(511) 1, 22-23
(580) 2023.05.25.
(450) GAZ 19/2023

---

(111) 1.730.910

(546)

(511) 29
(580) 2023.05.25.
(450) GAZ 19/2023

---

(111) 1.730.976
(546) Oh!Good
(511) 5, 21, 25
(580) 2023.05.25.
(450) GAZ 19/2023

---

(111) 1.731.047
(541) MEOMRY
(511) 3, 5
(580) 2023.05.25.
(450) GAZ 19/2023

---

(111) 1.731.049
(541) ENDURAH
(511) 3, 5
(580) 2023.05.25.
(450) GAZ 19/2023

---

(111) 1.731.172
(541) ZVELGA
(511) 5
(580) 2023.05.25.
(450) GAZ 19/2023

---

(111) 1.731.582
(546) solis
(511) 9
(580) 2023.05.25.
(450) GAZ 19/2023

---

(111) 1.731.674
(541) Kagr
(511) 5, 31
(580) 2023.05.25.
(450) GAZ 19/2023

---

(111) 1.731.684

(546) baseus

(511) 7, 9, 12, 35

(580) 2023.05.25.

(450) GAZ 19/2023

---

(111) 1.731.700

(546) TrinaWAY

(511) 9

(580) 2023.05.25.

(450) GAZ 19/2023

---

(111) 1.731.766

(546) AVVA

(511) 25, 35

(580) 2023.05.25.

(450) GAZ 19/2023

---

(111) 1.731.774

(546) 70 million year old water deposit ROYAL Water CURCUMIN

(511) 5, 32, 35, 39

(580) 2023.05.25.

(450) GAZ 19/2023

---

(111) 1.731.782

(541) MEXES

(511) 3

(580) 2023.05.25.

(450) GAZ 19/2023

---

(111) 1.731.851

(541) PLANQ

(511) 9, 35-36, 42

(580) 2023.05.25.

(450) GAZ 19/2023

A rovat 39 darab közlést tartalmaz.

Bejegyzések a kiegészítő lajstromba

Védjegybejelentések magyarországi oltalmának elismerése

(111) 1.073.832
(151) 2023.08.15.

(111) 1.533.851
(151) 2023.08.15.

(111) 1.576.745
(151) 2023.08.15.

(111) 1.707.973
(151) 2023.08.15.

(111) 1.708.122
(151) 2023.08.15.

(111) 1.708.358
(151) 2023.08.15.

(111) 1.708.364
(151) 2023.08.15.

(111) 1.708.378
(151) 2023.08.15.

(111) 1.708.461
(151) 2023.08.15.

(111) 1.708.628
(151) 2023.08.15.

(111) 1.708.630
(151) 2023.08.15.

(111) 1.708.631
(151) 2023.08.15.

(111) 1.708.640
(151) 2023.08.15.

(111) 1.708.646
(151) 2023.08.15.

(111) 1.708.659
(151) 2023.08.15.

(111) 1.708.741
(151) 2023.08.15.

(111) 1.708.784
(151) 2023.08.15.

(111) 1.708.835
(151) 2023.08.15.

(111) 1.708.889
(151) 2023.08.15.

(111) 1.709.045
(151) 2023.08.15.

(111) 1.709.062
(151) 2023.08.15.

(111) 1.709.124
(151) 2023.08.15.

(111) 1.709.271
(151) 2023.08.15.

(111) 1.709.510
(151) 2023.08.15.

A rovat 24 darab közlést tartalmaz.

INTÉZMÉNYI KÖZLEMÉNYEK

Hirdetményi úton történő kézbesítés

A döntés ügyszáma és az intézkedés száma:	**D M2 21613 / 4**
A döntés tárgya:	Formatervezésiminta-oltalmi bejelentés elutasítása
A címzett(ek) neve(i) és utolsó ismert címe:	ILLIA Dementiev, 71701 Tokmak, Proletarska bud.15 kv.32 (UA) Andrii Kolhinov, 71701 Tokmak, vul. Shevchenko, bud.40, kv.96 (UA)
A döntés ügyszáma és az intézkedés száma:	**D 13 00147 / 18**
A döntés tárgya:	Értesítés ipari minta oltalmi idejének lejártáról
A címzett(ek) neve(i) és utolsó ismert címe:	Davidson Michael, Budapest, 1137 Pozsonyi út 5/23. (HU)
A döntés ügyszáma és az intézkedés száma:	**E 04 001794 / 11**
A döntés tárgya:	Szabadalmi oltalom megszűnése díjfizetés elmulasztása miatt
A címzett(ek) neve(i) és utolsó ismert címe:	Grunewald, Niclas, Hamburg, 20146 Schlüterstrasse 2 (DE)
A döntés ügyszáma és az intézkedés száma:	**E 05 700944 / 8**
A döntés tárgya:	Szabadalmi oltalom megszűnése díjfizetés elmulasztása miatt
A címzett(ek) neve(i) és utolsó ismert címe:	PINTZ ÉS TÁRSAI Szabadalmi, Védjegy és Jogi Iroda Kft., Budapest, 1539 Pf. 590. (HU)
A döntés ügyszáma és az intézkedés száma:	**E 06 700407 / 14**
A döntés tárgya:	Szabadalmi oltalom megszűnése díjfizetés elmulasztása miatt
A címzett(ek) neve(i) és utolsó ismert címe:	PINTZ ÉS TÁRSAI Szabadalmi, Védjegy és Jogi Iroda Kft., Budapest, 1539 Pf. 590. (HU)
A döntés ügyszáma és az intézkedés száma:	**E 06 745197 / 10**
A döntés tárgya:	Szabadalmi oltalom megszűnése díjfizetés elmulasztása miatt
A címzett(ek) neve(i) és utolsó ismert címe:	PINTZ ÉS TÁRSAI Szabadalmi, Védjegy és Jogi Iroda Kft., Budapest, 1539 Pf. 590. (HU)
A döntés ügyszáma és az intézkedés száma:	**E 07 702897 / 6**
A döntés tárgya:	Szabadalmi oltalom megszűnése díjfizetés elmulasztása miatt
A címzett(ek) neve(i) és utolsó ismert címe:	Krajnyák András, Dr. Asbóth, dr.Krajnyák & Társa Ügyvédi és Szabadalmi Iroda, Budapest, 1012 Pálya u. 9. (HU)
A döntés ügyszáma és az intézkedés száma:	**E 16 731493 / 4**
A döntés tárgya:	Figyelmeztetés igazgatási szolgáltatási díj megfizetésére
A címzett(ek) neve(i) és utolsó ismert címe:	Schmidt, Hans-Ulrich, 33803 Steinhagen, Queller Strasse 56 (DE)
A döntés ügyszáma és az intézkedés száma:	**M 03 02921 / 8**
A döntés tárgya:	Védjegyoltalom megszűnése
A címzett(ek) neve(i) és utolsó ismert címe:	Szabó Levente Antal ügyvéd, dr. Szabó Levente Antal Ügyvédi Iroda, Budapest, 1061 Andrássy út 11. (HU)
A döntés ügyszáma és az intézkedés száma:	**M 03 02922 / 8**
A döntés tárgya:	Védjegyoltalom megszűnése
A címzett(ek) neve(i) és utolsó ismert címe:	Szabó Levente Antal ügyvéd, bnt Szabó Tom Burmeister Ügyvédi

	Iroda, Budapest, 1074 Rákóczi út 70-72. (HU)

A döntés ügyszáma és az intézkedés száma:	**M 03 03049 / 13**
A döntés tárgya:	Védjegyoltalom megszűnése
A címzett(ek) neve(i) és utolsó ismert címe:	Speedshop Zártkörűen Működő Részvénytársaság, Budapest, 1051 Nádor utca 26. IV. emelet (HU)

A döntés ügyszáma és az intézkedés száma:	**M 03 03075 / 8**
A döntés tárgya:	Védjegyoltalom megszűnése
A címzett(ek) neve(i) és utolsó ismert címe:	Ablon Ingatlanfejlesztő Kft., Budapest, 1139 Váci út 99. (HU)

A döntés ügyszáma és az intézkedés száma:	**M 03 03174 / 21**
A döntés tárgya:	Védjegyoltalom megszűnése
A címzett(ek) neve(i) és utolsó ismert címe:	Dr. Szabó Anita Tünde ügyvéd, Budapest, 1149 Pósa Lajos u. 20-22. A. ép. 1/4. (HU)

A döntés ügyszáma és az intézkedés száma:	**M 04 00478 / 9**
A döntés tárgya:	Értesítés védjegyoltalom megújításának lehetőségéről
A címzett(ek) neve(i) és utolsó ismert címe:	HILLTOP Neszmély Szőlészeti Borászati Kereskedelmi és Szolgáltató Zártkörűen Működő Részvénytársaság, Budapest, 1024 Ady Endre u. 11-13. (HU)

A döntés ügyszáma és az intézkedés száma:	**M 04 00495 / 12**
A döntés tárgya:	Értesítés védjegyoltalom megújításának lehetőségéről
A címzett(ek) neve(i) és utolsó ismert címe:	Blikk Kft., Budapest, 1082 Futó utca 35-37. (HU)

A döntés ügyszáma és az intézkedés száma:	**M 04 00567 / 7**
A döntés tárgya:	Értesítés védjegyoltalom megújításának lehetőségéről
A címzett(ek) neve(i) és utolsó ismert címe:	Sávolyi Györgyi ügyvéd, Sávolyi és Novák Ügyvédi Iroda, Budapest, 1053 Curia u. 5. (HU)

A döntés ügyszáma és az intézkedés száma:	**M 04 00631 / 9**
A döntés tárgya:	Értesítés védjegyoltalom megújításának lehetőségéről
A címzett(ek) neve(i) és utolsó ismert címe:	Első Magyar Borház-Szeremley Birtok Kft., Kislőd, 8446 Kossuth Lajos utca 22. (HU)

A döntés ügyszáma és az intézkedés száma:	**M 04 00670 / 11**
A döntés tárgya:	Értesítés védjegyoltalom megújításának lehetőségéről
A címzett(ek) neve(i) és utolsó ismert címe:	MULTICENTER Ipari és Kereskedelmi Kft., Budapest, 1138 Váci út 168. (HU)

A döntés ügyszáma és az intézkedés száma:	**M 04 00677 / 12**
A döntés tárgya:	Értesítés védjegyoltalom megújításának lehetőségéről
A címzett(ek) neve(i) és utolsó ismert címe:	Magyar Környezetvédők Pártja, Budapest, 1149 Bíbor u.5. (HU)

A döntés ügyszáma és az intézkedés száma:	**M 04 00705 / 9**
A döntés tárgya:	Értesítés védjegyoltalom megújításának lehetőségéről
A címzett(ek) neve(i) és utolsó ismert címe:	Actavis Hungary Gyógyszermarketing és Kereskedelmi Kft., Budapest, 1097 Könyves Kálmán körút 11/C. A. ép. (HU)

A döntés ügyszáma és az intézkedés száma:	**M 04 00706 / 8**
A döntés tárgya:	Értesítés védjegyoltalom megújításának lehetőségéről
A címzett(ek) neve(i) és utolsó ismert címe:	Actavis Hungary Gyógyszermarketing és Kereskedelmi Kft., Budapest, 1097 Könyves Kálmán körút 11/C. A. ép. (HU)

A döntés ügyszáma és az intézkedés száma:	**M 13 01867 / 8**
A döntés tárgya:	Védjegyoltalom megszűnése
A címzett(ek) neve(i) és utolsó ismert címe:	Bolberitz Kristóf ügyvéd, Budapest, 1052 Váci utca 12. (HU) Balogh Ádám, Budapest, 1037 Erdőalja út 91/a (HU)

A döntés ügyszáma és az intézkedés száma:	**M 13 01868 / 10**
A döntés tárgya:	Védjegyoltalom megszűnése
A címzett(ek) neve(i) és utolsó ismert címe:	Freeway Entertainment Korlátolt Felelősségű Társaság, Budapest, 1061 Andrássy út 12. 3. em. (HU)

A döntés ügyszáma és az intézkedés száma:	**M 13 01885 / 11**
A döntés tárgya:	Védjegyoltalom megszűnése
A címzett(ek) neve(i) és utolsó ismert címe:	Ker-Mix Impex Kft., Budapest, 1211 Szállító u. 6. (HU)

A döntés ügyszáma és az intézkedés száma:	**M 13 01890 / 8**
A döntés tárgya:	Védjegyoltalom megszűnése
A címzett(ek) neve(i) és utolsó ismert címe:	Nyugat-Pannon Járműipari és Mechatronikai Központ Nonprofit Kft., Szombathely, 9700 Kossuth L. u. 1-3. (HU)

A döntés ügyszáma és az intézkedés száma:	**M 13 01908 / 13**
A döntés tárgya:	Védjegyoltalom megszűnése
A címzett(ek) neve(i) és utolsó ismert címe:	Medgyesi Mónika, Budapest, 1023 Ürömi u. 43. (HU)

A döntés ügyszáma és az intézkedés száma:	**M 13 01909 / 8**
A döntés tárgya:	Védjegyoltalom megszűnése
A címzett(ek) neve(i) és utolsó ismert címe:	Mangal Ilona Sertéshizlalda Kft., Budapest, 1135 Szegedi út 37-39. (HU)

A döntés ügyszáma és az intézkedés száma:	**M 13 01921 / 16**
A döntés tárgya:	Védjegyoltalom megszűnése
A címzett(ek) neve(i) és utolsó ismert címe:	Sadeghi Zadeh Abbas, Budapest, 1015 Hunfalvy utca 6/A. (HU)

A döntés ügyszáma és az intézkedés száma:	**M 13 01922 / 8**
A döntés tárgya:	Védjegyoltalom megszűnése
A címzett(ek) neve(i) és utolsó ismert címe:	Varga Zsolt, Budapest, 1039 Jablonka u. 127. (HU)

A döntés ügyszáma és az intézkedés száma:	**M 13 01957 / 8**
A döntés tárgya:	Védjegyoltalom megszűnése
A címzett(ek) neve(i) és utolsó ismert címe:	PATINVEST Kereskedelmi és Szolgáltató Kft., Pécs, 7624 Aradi vértanúk útja 52. (HU)

A döntés ügyszáma és az intézkedés száma:	**M 13 01986 / 8**
A döntés tárgya:	Védjegyoltalom megszűnése
A címzett(ek) neve(i) és utolsó ismert címe:	Mousa Delal Attila ügyvéd, Arató és Mousa Ügyvédi Iroda, Budapest, 1088 Szentkirályi u. 13. (HU)

A döntés ügyszáma és az intézkedés száma:	**M 13 02018 / 10**
A döntés tárgya:	Védjegyoltalom megszűnése
A címzett(ek) neve(i) és utolsó ismert címe:	Electool Hungary Kft., Budapest, 1123 Alkotás u. 53. MOM Park C. épület (HU)

A döntés ügyszáma és az intézkedés száma:	**M 13 02022 / 13**
A döntés tárgya:	Képviselet megszűnésének tudomásulvétele
A címzett(ek) neve(i) és utolsó ismert címe:	Boros Csaba István, Tárnok, 2461 Béla u. 2/7. (HU)

A döntés ügyszáma és az intézkedés száma:	**M 13 02023 / 9**
A döntés tárgya:	Védjegyoltalom megszűnése
A címzett(ek) neve(i) és utolsó ismert címe:	Roche (Magyarország) Kft., Budaörs, 2040 Edison u. 1. (HU)

A döntés ügyszáma és az intézkedés száma:	**M 13 02032 / 12**
A döntés tárgya:	Védjegyoltalom megszűnése
A címzett(ek) neve(i) és utolsó ismert címe:	Gobert és Társai Ügyvédi Iroda, Budapest, 1061 Andrássy út 10. (HU) Arne Gobert, Budapest, 1061 Andrássy út 10. (HU) Gobert & Partners Consulting Kft., Budapest, 1061 Andrássy út 10. (HU)

A döntés ügyszáma és az intézkedés száma:	**M 13 02046 / 8**
A döntés tárgya:	Védjegyoltalom megszűnése
A címzett(ek) neve(i) és utolsó ismert címe:	Borsfai Balázs, Győr, 9021 Zechmeister u. 3. (HU)

A döntés ügyszáma és az intézkedés száma:	**M 13 02057 / 8**
A döntés tárgya:	Védjegyoltalom megszűnése
A címzett(ek) neve(i) és utolsó ismert címe:	Lengvárszky Szabolcs, Pécs, 7621 Vörösmarty u. 7. AS1A (HU) RG-NetWorks Kft., Pécs, 7622 Nyírfa u. 24. 6. (HU)

A döntés ügyszáma és az intézkedés száma:	**M 13 02062 / 8**
A döntés tárgya:	Védjegyoltalom megszűnése
A címzett(ek) neve(i) és utolsó ismert címe:	Médiaszolgáltatás-támogató és Vagyonkezelő Alap, Budapest, 1016 Naphegy tér 1. (HU)

A döntés ügyszáma és az intézkedés száma:	**M 13 02063 / 8**
A döntés tárgya:	Védjegyoltalom megszűnése
A címzett(ek) neve(i) és utolsó ismert címe:	Médiaszolgáltatás-támogató és Vagyonkezelő Alap, Budapest, 1016 Naphegy tér 1. (HU)

A döntés ügyszáma és az intézkedés száma:	**M 13 02068 / 10**
A döntés tárgya:	Védjegyoltalom megszűnése
A címzett(ek) neve(i) és utolsó ismert címe:	Horváth Péter, Horváth Ügyvédi Iroda, Veszprém, 8200 Ibolya u. 3-5. (HU)

A döntés ügyszáma és az intézkedés száma:	**M 13 02075 / 29**
A döntés tárgya:	Védjegyoltalom megszűnése
A címzett(ek) neve(i) és utolsó ismert címe:	Tele 5 Taxi Hungary Korlátolt Felelősségű Társaság, Budapest, 1147 Kerékgyártó u. 47-49. fszt. "B" 03. (HU)

A döntés ügyszáma és az intézkedés száma:	**M 13 02078 / 10**
A döntés tárgya:	Védjegyoltalom megszűnése
A címzett(ek) neve(i) és utolsó ismert címe:	Gigamatrac Kft., Budapest, 1136 Pannónia u. 24. (HU)

A döntés ügyszáma és az intézkedés száma:	**M 13 02081 / 18**
A döntés tárgya:	Védjegyoltalom megszűnése
A címzett(ek) neve(i) és utolsó ismert címe:	Galambos L. Eszter, Galambos L. Eszter Ügyvédi Iroda, Budapest, 1406 Pf. 46. (HU)

A döntés ügyszáma és az intézkedés száma:	**M 13 02082 / 10**
A döntés tárgya:	Védjegyoltalom megszűnése
A címzett(ek) neve(i) és utolsó ismert címe:	Sass Attila, Dr. Sass Ügyvédi Iroda, Piliscsaba, 2081 József Attila u. 26. (HU)

A döntés ügyszáma és az intézkedés száma:	**M 13 02084 / 10**
A döntés tárgya:	Védjegyoltalom megszűnése
A címzett(ek) neve(i) és utolsó ismert címe:	Medgyesi Mónika, Budapest, 1023 Ürömi u. 43. (HU)

A döntés ügyszáma és az intézkedés száma:	**M 13 02085 / 10**
A döntés tárgya:	Védjegyoltalom megszűnése
A címzett(ek) neve(i) és utolsó ismert címe:	Medgyesi Mónika, Budapest, 1023 Ürömi u. 43. (HU)

A döntés ügyszáma és az intézkedés száma:	**M 13 02087 / 8**
A döntés tárgya:	Védjegyoltalom megszűnése
A címzett(ek) neve(i) és utolsó ismert címe:	Coopinter Kft., Budapest, 1142 Telek Blanka u. 6. (HU)

A döntés ügyszáma és az intézkedés száma:	**M 13 02088 / 8**
A döntés tárgya:	Védjegyoltalom megszűnése
A címzett(ek) neve(i) és utolsó ismert címe:	Coopinter Kft., Budapest, 1142 Telek Blanka u. 6. (HU)

A döntés ügyszáma és az intézkedés száma:	**M 13 02089 / 8**
A döntés tárgya:	Védjegyoltalom megszűnése
A címzett(ek) neve(i) és utolsó ismert címe:	Coopinter Kft., Budapest, 1142 Telek Blanka u. 6. (HU)

A döntés ügyszáma és az intézkedés száma:	**M 13 02118 / 9**
A döntés tárgya:	Védjegyoltalom megszűnése
A címzett(ek) neve(i) és utolsó ismert címe:	Pixociate Technologies Kft., Budapest, 1025 Csalán utca 35. A. ép. (HU)

A döntés ügyszáma és az intézkedés száma:	**M 13 02132 / 8**
A döntés tárgya:	Védjegyoltalom megszűnése
A címzett(ek) neve(i) és utolsó ismert címe:	Ecseki Csilla, Budapest, 1033 Szentendrei út 89-93. VIII. ép. I. 2. (HU)

A döntés ügyszáma és az intézkedés száma:	**M 13 02142 / 12**
A döntés tárgya:	Védjegyoltalom megszűnése
A címzett(ek) neve(i) és utolsó ismert címe:	Medgyesi Mónika ügyvéd, Budapest, 1023 Ürömi utca 43. (HU)

A döntés ügyszáma és az intézkedés száma:	**M 13 02143 / 11**

A döntés tárgya:	Védjegyoltalom megszűnése
A címzett(ek) neve(i) és utolsó ismert címe:	Turcsány József, Turcsány és Kócza Ügyvédi Iroda, Budapest, 1077 Király u. 103. III/16. (HU)

A döntés ügyszáma és az intézkedés száma:	**M 13 02149 / 8**
A döntés tárgya:	Védjegyoltalom megszűnése
A címzett(ek) neve(i) és utolsó ismert címe:	"ALKALMAZÁS FEJLESZTÉSI FÓRUM" Szolgáltató, Kereskedelmi és Tanácsadó Kft., Budapest, 1115 Bartók Béla út 105-113. (HU)

A döntés ügyszáma és az intézkedés száma:	**M 13 02151 / 8**
A döntés tárgya:	Védjegyoltalom megszűnése
A címzett(ek) neve(i) és utolsó ismert címe:	Mobile Pharma Kft., Budapest, 1115 Bartók Béla út 105-113. (HU)

A döntés ügyszáma és az intézkedés száma:	**M 13 02183 / 8**
A döntés tárgya:	Védjegyoltalom megszűnése
A címzett(ek) neve(i) és utolsó ismert címe:	Gál Enikő, Dr. Gál Enikő Ügyvédi Iroda, Budapest, 1138 Váci út 37. 6. em. (HU)

A döntés ügyszáma és az intézkedés száma:	**M 13 02189 / 11**
A döntés tárgya:	Védjegyoltalom megszűnése
A címzett(ek) neve(i) és utolsó ismert címe:	Gál Enikő, dr. Gál Enikő Ügyvédi Iroda, Budapest, 1023 Bécsi út 3-5. (HU)

A döntés ügyszáma és az intézkedés száma:	**M 13 02195 / 36**
A döntés tárgya:	Értesítés védjegyoltalom megújításának lehetőségéről
A címzett(ek) neve(i) és utolsó ismert címe:	Egészségkártya Szolgáltató és Tanácsadó Kft., Budapest, 1135 Lehel u. 61. (HU)

A döntés ügyszáma és az intézkedés száma:	**M 13 02196 / 25**
A döntés tárgya:	Védjegyoltalom megszűnése
A címzett(ek) neve(i) és utolsó ismert címe:	Gyuga Pál, Sóskút, 2038 Bolyai János u. 14. (HU)

A döntés ügyszáma és az intézkedés száma:	**M 13 03800 / 31**
A döntés tárgya:	Képviseletváltozás tudomásulvétele
A címzett(ek) neve(i) és utolsó ismert címe:	Szabó Anita Tünde ügyvéd, Budapest, 1149 Pósa Lajos u. 20-22. A. ép. 1/4. (HU)

A döntés ügyszáma és az intézkedés száma:	**M 13 03861 / 9**
A döntés tárgya:	Értesítés védjegyoltalom megújításának lehetőségéről
A címzett(ek) neve(i) és utolsó ismert címe:	Avon Products, Inc., New York, New York, 10017 777 Third Avenue (US)

A döntés ügyszáma és az intézkedés száma:	**M 14 00070 / 8**
A döntés tárgya:	Értesítés védjegyoltalom megújításának lehetőségéről
A címzett(ek) neve(i) és utolsó ismert címe:	Medgyesi Mónika, Budapest, 1023 Ürömi u. 43. (HU) Aceventure Hungary Kft., Budapest, 1165 Bökényföldi út 4. (HU)

A döntés ügyszáma és az intézkedés száma:	**M 14 00084 / 9**
A döntés tárgya:	Értesítés védjegyoltalom megújításának lehetőségéről

A címzett(ek) neve(i) és utolsó ismert címe:	Antal Árpád, Antal Ügyvédi Iroda, Gyöngyös, 3200 Pf.: 105. (HU)

A döntés ügyszáma és az intézkedés száma:	**M 14 00085 / 9**
A döntés tárgya:	Értesítés védjegyoltalom megújításának lehetőségéről
A címzett(ek) neve(i) és utolsó ismert címe:	Antal Árpád, Antal Ügyvédi Iroda, Gyöngyös, 3200 Pf.: 105. (HU)

A döntés ügyszáma és az intézkedés száma:	**M 14 00089 / 9**
A döntés tárgya:	Értesítés védjegyoltalom megújításának lehetőségéről
A címzett(ek) neve(i) és utolsó ismert címe:	Batai Zsolt, Dr. Batai Ügyvédi Iroda, Debrecen, 4025 Bajcsy-Zsilinszky u. 3-5. II/5. (HU) Olimpet Hungária Kft., Hajdúböszörmény, 4220 Mester u. 17. (HU)

A döntés ügyszáma és az intézkedés száma:	**M 14 00186 / 7**
A döntés tárgya:	Értesítés védjegyoltalom megújításának lehetőségéről
A címzett(ek) neve(i) és utolsó ismert címe:	Figyelő Média és Kutató Kft., Budapest, 1024 Margit krt. 31-33. félemelet 4-5. (HU)

A döntés ügyszáma és az intézkedés száma:	**M 14 00209 / 11**
A döntés tárgya:	Értesítés védjegyoltalom megújításának lehetőségéről
A címzett(ek) neve(i) és utolsó ismert címe:	Dobrocsi Krisztián Ervin, Budapest, 1137 Újpesti rkp. 30. IV. em. 1. (HU)

A döntés ügyszáma és az intézkedés száma:	**M 14 00233 / 9**
A döntés tárgya:	Értesítés védjegyoltalom megújításának lehetőségéről
A címzett(ek) neve(i) és utolsó ismert címe:	Hitex Pénzügyi Szolgáltató Zártkörűen Működő Részvénytársaság, Budapest, 1061 Andrássy út 10. (HU)

A döntés ügyszáma és az intézkedés száma:	**M 14 00241 / 7**
A döntés tárgya:	Értesítés védjegyoltalom megújításának lehetőségéről
A címzett(ek) neve(i) és utolsó ismert címe:	DOVI-Trade Kft., Szekszárd, 7101 Pf.:340. (HU)

A döntés ügyszáma és az intézkedés száma:	**M 14 00245 / 17**
A döntés tárgya:	Értesítés védjegyoltalom megújításának lehetőségéről
A címzett(ek) neve(i) és utolsó ismert címe:	Chernov Artem, Budapest, 1141 Bonyhádi út 115. (HU)
A döntés ügyszáma és az intézkedés száma:	**M 14 00245 / 18**
A döntés tárgya:	Képviselet megszűnésének tudomásulvétele
A címzett(ek) neve(i) és utolsó ismert címe:	Chernov Artem, Budapest, 1141 Bonyhádi út 115. (HU) Matusek Balázs, Budapest, 1211 Ady Endre u. 13-15. (HU)

A döntés ügyszáma és az intézkedés száma:	**M 14 00321 / 8**
A döntés tárgya:	Értesítés védjegyoltalom megújításának lehetőségéről
A címzett(ek) neve(i) és utolsó ismert címe:	Bognár Attila, Bognár Ügyvédi Iroda, Budapest, 1122 Gyógyfű u. 33. II. 9. (HU)

A döntés ügyszáma és az intézkedés száma:	**M 14 00322 / 13**
A döntés tárgya:	Értesítés védjegyoltalom megújításának lehetőségéről
A címzett(ek) neve(i) és utolsó ismert címe:	Bognár Attila, Bognár Ügyvédi Iroda, Budapest, 1122 Gyógyfű u. 33. II. 9. (HU)

A döntés ügyszáma és az intézkedés száma:	**M 14 00346 / 23**

A döntés tárgya:	Értesítés védjegyoltalom megújításának lehetőségéről
A címzett(ek) neve(i) és utolsó ismert címe:	Magyar MMA (Mixed Martial Arts) Prémium Liga Szervezet, Budapest, 1215 Árpád utca 6/B (HU)

A döntés ügyszáma és az intézkedés száma:	**M 14 00431 / 16**
A döntés tárgya:	Értesítés védjegyoltalom megújításának lehetőségéről
A címzett(ek) neve(i) és utolsó ismert címe:	Nagy-Baranyi Nóra, Fábry és Társai Ügyvédi Iroda, Budapest, 1024 Fény u. 16. (HU)

A döntés ügyszáma és az intézkedés száma:	**M 14 00432 / 16**
A döntés tárgya:	Értesítés védjegyoltalom megújításának lehetőségéről
A címzett(ek) neve(i) és utolsó ismert címe:	Nagy-Baranyi Nóra, Fábry és Társai Ügyvédi Iroda, Budapest, 1024 Fény u. 16. (HU)

A döntés ügyszáma és az intézkedés száma:	**M 14 00433 / 14**
A döntés tárgya:	Értesítés védjegyoltalom megújításának lehetőségéről
A címzett(ek) neve(i) és utolsó ismert címe:	Nagy-Baranyi Nóra, Fábry és Társai Ügyvédi Iroda, Budapest, 1024 Fény u. 16. (HU)

A döntés ügyszáma és az intézkedés száma:	**M 14 00495 / 10**
A döntés tárgya:	Értesítés védjegyoltalom megújításának lehetőségéről
A címzett(ek) neve(i) és utolsó ismert címe:	Györgyei Attila, Budapest, 1112 Oltvány árok 29-31. D.lh. 2. (HU)

A döntés ügyszáma és az intézkedés száma:	**M 14 00530 / 9**
A döntés tárgya:	Értesítés védjegyoltalom megújításának lehetőségéről
A címzett(ek) neve(i) és utolsó ismert címe:	Chen Yuqiang, Budapest, 1083 Baross u. 103/a. (HU)

A döntés ügyszáma és az intézkedés száma:	**M 14 00559 / 10**
A döntés tárgya:	Értesítés védjegyoltalom megújításának lehetőségéről
A címzett(ek) neve(i) és utolsó ismert címe:	Sós Anna, Budapest, 1134 Lehel út 18-20. (HU)

A döntés ügyszáma és az intézkedés száma:	**M 14 00570 / 12**
A döntés tárgya:	Értesítés védjegyoltalom megújításának lehetőségéről
A címzett(ek) neve(i) és utolsó ismert címe:	Denéné Tóth Marianna vezérigazgató; Magyar Turizmus Zrt., Budapest, 1115 Bartók Béla út 105-113. (HU) Magyar Turizmus Zrt., Budapest, 1115 Bartók Béla út 105-113. (HU)

A döntés ügyszáma és az intézkedés száma:	**M 14 00571 / 12**
A döntés tárgya:	Értesítés védjegyoltalom megújításának lehetőségéről
A címzett(ek) neve(i) és utolsó ismert címe:	Denéné Tóth Marianna vezérigazgató; Magyar Turizmus Zrt., Budapest, 1115 Bartók Béla út 105-113. (HU) Magyar Turizmus Zrt., Budapest, 1115 Bartók Béla út 105-113. (HU)

A döntés ügyszáma és az intézkedés száma:	**M 14 00572 / 12**
A döntés tárgya:	Értesítés védjegyoltalom megújításának lehetőségéről
A címzett(ek) neve(i) és utolsó ismert címe:	Denéné Tóth Marianna vezérigazgató; Magyar Turizmus Zrt., Budapest, 1115 Bartók Béla út 105-113. (HU)

	Magyar Turizmus Zrt., Budapest, 1115 Bartók Béla út 105-113. (HU)

A döntés ügyszáma és az intézkedés száma:	**M 14 00573 / 12**
A döntés tárgya:	Értesítés védjegyoltalom megújításának lehetőségéről
A címzett(ek) neve(i) és utolsó ismert címe:	Dené Tóth Marianna vezérigazgató; Magyar Turizmus Zrt., Budapest, 1115 Bartók Béla út 105-113. (HU) Magyar Turizmus Zrt., Budapest, 1115 Bartók Béla út 105-113. (HU)

A döntés ügyszáma és az intézkedés száma:	**M 14 00574 / 12**
A döntés tárgya:	Értesítés védjegyoltalom megújításának lehetőségéről
A címzett(ek) neve(i) és utolsó ismert címe:	Dené Tóth Marianna vezérigazgató; Magyar Turizmus Zrt., Budapest, 1115 Bartók Béla út 105-113. (HU) Magyar Turizmus Zrt., Budapest, 1115 Bartók Béla út 105-113. (HU)

A döntés ügyszáma és az intézkedés száma:	**M 14 00586 / 9**
A döntés tárgya:	Értesítés védjegyoltalom megújításának lehetőségéről
A címzett(ek) neve(i) és utolsó ismert címe:	platán-BÚTOR Kft., Sopron, 9400 Kőszegi út 6. (HU)

A döntés ügyszáma és az intézkedés száma:	**M 17 01361 / 10**
A döntés tárgya:	Jogutódlás tudomásulvétele
A címzett(ek) neve(i) és utolsó ismert címe:	Tókos Lóránt, Budapest, 1037 Montevideo u. 9. (HU)

A döntés ügyszáma és az intézkedés száma:	**M 17 01362 / 10**
A döntés tárgya:	Jogutódlás tudomásulvétele
A címzett(ek) neve(i) és utolsó ismert címe:	Tókos Lóránt, Budapest, 1037 Montevideo u. 9. (HU)

A döntés ügyszáma és az intézkedés száma:	**M 17 01363 / 10**
A döntés tárgya:	Jogutódlás tudomásulvétele
A címzett(ek) neve(i) és utolsó ismert címe:	Tókos Lóránt, Budapest, 1037 Montevideo u. 9. (HU)

A döntés ügyszáma és az intézkedés száma:	**M 17 01585 / 10**
A döntés tárgya:	Jogutódlás tudomásulvétele
A címzett(ek) neve(i) és utolsó ismert címe:	Tókos Lóránt, Budapest, 1037 Montevideo u. 9. (HU)

A döntés ügyszáma és az intézkedés száma:	**M 18 02237 / 10**
A döntés tárgya:	Képviselet megszűnésének tudomásulvétele
A címzett(ek) neve(i) és utolsó ismert címe:	PANARINI HUNGÁRIA Kft., Zalacsány, 8782 Csányi László u. 5. (HU)

A döntés ügyszáma és az intézkedés száma:	**M 18 02817 / 12**
A döntés tárgya:	Képviselet megszűnésének tudomásulvétele
A címzett(ek) neve(i) és utolsó ismert címe:	Szűcs Áron Tamás, Budapest, 1063 Szondi u. 51. (HU)

A döntés ügyszáma és az intézkedés száma:	**M 18 03497 / 10**
A döntés tárgya:	Képviselet megszűnésének tudomásulvétele
A címzett(ek) neve(i) és utolsó ismert címe:	Hajdú-Ház Ingatlaniroda Bt., Hajdúböszörmény, 4220 Káplár Miklós utca 1. (HU)

A döntés ügyszáma és az intézkedés száma:	**M 18 03824 / 12**
A döntés tárgya:	Képviselet megszűnésének tudomásulvétele
A címzett(ek) neve(i) és utolsó ismert címe:	Vasas Katalin, Budapest, 1023 Apostol u. 8. (HU)

A döntés ügyszáma és az intézkedés száma:	**M 18 03827 / 10**
A döntés tárgya:	Képviselet megszűnésének tudomásulvétele
A címzett(ek) neve(i) és utolsó ismert címe:	Füle-Benák Tünde, Szeged, 6720 Kígyó u. 1. (HU)

A döntés ügyszáma és az intézkedés száma:	**M 19 01573 / 15**
A döntés tárgya:	Képviselet megszűnésének tudomásulvétele
A címzett(ek) neve(i) és utolsó ismert címe:	Csúri Nikolett, Kecskemét, 6000 Talfája köz 73. (HU)

A döntés ügyszáma és az intézkedés száma:	**M 19 03016 / 11**
A döntés tárgya:	Képviselet megszűnésének tudomásulvétele
A címzett(ek) neve(i) és utolsó ismert címe:	Liszenkó Tamás, Debrecen, 4032 Mikszáth Kálmán utca 7. 1. em. 3. (HU)

A döntés ügyszáma és az intézkedés száma:	**M 20 00459 / 11**
A döntés tárgya:	Képviselet megszűnésének tudomásulvétele
A címzett(ek) neve(i) és utolsó ismert címe:	Tóth Mihály, Pécs, 7626 Felsőbalokány u. 46. (HU)

A döntés ügyszáma és az intézkedés száma:	**M 20 00808 / 14**
A döntés tárgya:	Képviselet megszűnésének tudomásulvétele
A címzett(ek) neve(i) és utolsó ismert címe:	Gyerekkel.com Kft., Veszprém, 8200 Munkácsy Mihály utca 3/D. (HU)

A döntés ügyszáma és az intézkedés száma:	**M 20 02584 / 14**
A döntés tárgya:	Képviselet megszűnésének tudomásulvétele
A címzett(ek) neve(i) és utolsó ismert címe:	Agena Trading Kft., Budapest, 1076 Jobbágy u. 11. (HU)

A döntés ügyszáma és az intézkedés száma:	**M 20 03639 / 9**
A döntés tárgya:	Képviselet megszűnésének tudomásulvétele
A címzett(ek) neve(i) és utolsó ismert címe:	Piroska Wood Design Kft., Nyíregyháza, 4400 Bethlen Gábor utca 25. (HU)

A döntés ügyszáma és az intézkedés száma:	**M 20 03640 / 9**
A döntés tárgya:	Képviselet megszűnésének tudomásulvétele
A címzett(ek) neve(i) és utolsó ismert címe:	Siller Sándor, Oroszlány, 2840 Fürst Sándor u. 21. fsz. 4. (HU)

A döntés ügyszáma és az intézkedés száma:	**M 21 00233 / 9**
A döntés tárgya:	Képviselet megszűnésének tudomásulvétele
A címzett(ek) neve(i) és utolsó ismert címe:	Kovács István Ádám, Budapest, 1031 Taliga u. 022561 Hrsz. (HU)

A döntés ügyszáma és az intézkedés száma:	**M 21 02805 / 4**
A döntés tárgya:	Védjegyeljárás megszüntetése
A címzett(ek) neve(i) és utolsó ismert címe:	ZMP Hungary Kft., Budapest, 1146 Erzsébet királyné útja 1/C. B. ép. (HU)

A döntés ügyszáma és az intézkedés száma:	**M 22 01307 / 14**

A döntés tárgya:	Felhívás hiánypótlásra
A címzett(ek) neve(i) és utolsó ismert címe:	Rónai Levente Attila, Dunakeszi, 2120 Fő u. 36. B ép. 1. lépcsőház (HU)

A döntés ügyszáma és az intézkedés száma:	**M 23 01869 / 5**
A döntés tárgya:	Felhívás hiánypótlásra
A címzett(ek) neve(i) és utolsó ismert címe:	Maitner Albert András, *, * * (HU)

A döntés ügyszáma és az intézkedés száma:	**M 93 03024 / 17**
A döntés tárgya:	Védjegyoltalom megszűnése
A címzett(ek) neve(i) és utolsó ismert címe:	Soldan Holding + Bonbonspezialitäten GmbH, Nürnberg, D-90427 Herderstrasse 5-9. (DE)

A döntés ügyszáma és az intézkedés száma:	**M 93 03025 / 17**
A döntés tárgya:	Védjegyoltalom megszűnése
A címzett(ek) neve(i) és utolsó ismert címe:	Soldan Holding + Bonbonspezialitäten GmbH, Nürnberg, D-90427 Herderstrasse 5-9. (DE)

A döntés ügyszáma és az intézkedés száma:	**M 93 03382 / 12**
A döntés tárgya:	Védjegyoltalom megszűnése
A címzett(ek) neve(i) és utolsó ismert címe:	Műszaki Könyvkiadó Korlátolt Felelősségű Társaság, Budapest, 1033 Szentendrei út 89-93. (HU)

A döntés ügyszáma és az intézkedés száma:	**M 93 03475 / 31**
A döntés tárgya:	Védjegyoltalom megszűnése
A címzett(ek) neve(i) és utolsó ismert címe:	Lengyel Allen & Overy Ügyvédi Iroda, Budapest, 1075 Madách Imre út 13-14. (HU)

A döntés ügyszáma és az intézkedés száma:	**M 93 03476 / 27**
A döntés tárgya:	Védjegyoltalom megszűnése
A címzett(ek) neve(i) és utolsó ismert címe:	Lengyel Allen & Overy Ügyvédi Iroda, Budapest, 1075 Madách Imre út 13-14. (HU)

A döntés ügyszáma és az intézkedés száma:	**M 93 03477 / 27**
A döntés tárgya:	Védjegyoltalom megszűnése
A címzett(ek) neve(i) és utolsó ismert címe:	Lengyel Allen & Overy Ügyvédi Iroda, Budapest, 1075 Madách Imre út 13-14. (HU)

A döntés ügyszáma és az intézkedés száma:	**M 93 03480 / 28**
A döntés tárgya:	Védjegyoltalom megszűnése
A címzett(ek) neve(i) és utolsó ismert címe:	Lengyel Allen & Overy Ügyvédi Iroda, Budapest, 1075 Madách Imre út 13-14. (HU)

A döntés ügyszáma és az intézkedés száma:	**M 93 03481 / 27**
A döntés tárgya:	Védjegyoltalom megszűnése
A címzett(ek) neve(i) és utolsó ismert címe:	Lengyel Allen & Overy Ügyvédi Iroda, Budapest, 1075 Madách Imre út 13-14. (HU)

A döntés ügyszáma és az intézkedés száma:	**M 93 03482 / 27**
A döntés tárgya:	Védjegyoltalom megszűnése

A címzett(ek) neve(i) és utolsó ismert címe:	Lengyel Allen & Overy Ügyvédi Iroda, Budapest, 1075 Madách Imre út 13-14. (HU)

A döntés ügyszáma és az intézkedés száma:	**M 94 00757 / 10**
A döntés tárgya:	Értesítés védjegyoltalom megújításának lehetőségéről
A címzett(ek) neve(i) és utolsó ismert címe:	Simon, Bűrös és Társai Ügyvédi Iroda, Budapest, 1135 Tahi út 53-59. (HU)

A döntés ügyszáma és az intézkedés száma:	**M 94 01033 / 13**
A döntés tárgya:	Értesítés védjegyoltalom megújításának lehetőségéről
A címzett(ek) neve(i) és utolsó ismert címe:	OPTIKA-FOTO KFT., Pécs, 7632 Aidinger J.u.56. (HU)

A rovat 117 darab közlést tartalmaz.

SZABADALMI KÖZLÖNY ÉS VÉDJEGYÉRTESÍTŐ

a Szellemi Tulajdon Nemzeti Hivatalának hivatalos lapja

Webcím: http://www.sztnh.gov.hu/kiadv/szkv/

Felelős kiadó: Farkas Szabolcs

Szerkesztőség: Szellemi Tulajdon Nemzeti Hivatala
1081 Budapest, II. János Pál pápa tér 7.
Telefon: (1) 312 4400
Levélcím: 1438 Budapest, Pf. 415.
E-mail: sztnh@hipo.gov.hu
http://www.sztnh.gov.hu

Felelős szerkesztő: Szabó Richárd
Telefon: (1) 474 5761

HU ISSN 1588–0974