SZABADALMI KÖZLÖNY ÉS VÉDJEGYÉRTESÍTŐ

A SZELLEMI TULAJDON NEMZETI HIVATALÁNAK HIVATALOS LAPJA

122. ÉVFOLYAM 24. SZÁM 2017. DECEMBER 28.

TARTALOM

A hatósági közlemények rovataiban alkalmazott kódok és rendezési elvek 109

Beszámoló a Szerzői Jogi Szakértő Testület 2016. évi működéséről 112

A HUNGART Vizuális Művészek Közös Jogkezelő Társasága Egyesület közleménye 117

2018. január 1-től változnak a nemzetközi szabadalmi bejelentésekkel kapcsolatos egyes illetékek és illetékkedvezmények 118

Nemzetközi tájékoztatás 119

Szabadalmi közlemények P460–P494

Európai szabadalmi közlemények E1914–E2043

Kiegészítő oltalmi tanúsítványra vonatkozó közlemények S59–S64

Használati minta közlemények U155–U159

Formatervezési minta közlemények D68–D72

Nemzeti védjegyközlemények M2777–M2917

Nemzetközi védjegyközlemények W338–W362

Intézményi közlemények H41–H43

A hatósági közlemények rovataiban alkalmazott kódok és rendezési elvek

Az iparjogvédelmi dokumentumokat kibocsátó egyes országokat és egyes nemzetközi szervezeteket azonosító kódok (a WIPO 3. szabványa szerint)

AD Andorra
AE Egyesült Arab Emirátusok
AF Afganisztán
AG Antigua és Barbuda
AI Anguilla
AL Albánia
AM Örményország
AO Angola
AP Afrikai Országok Iparjogvédelmi Szervezete (ARIPO)
AR Argentína
AT Ausztria
AU Ausztrália
AW Aruba
AZ Azerbajdzsán
BA Bosznia-Hercegovina
BB Barbados
BD Banglades
BE Belgium
BF Burkina Faso
BG Bulgária
BH Bahrein
BI Burundi
BJ Benin
BM Bermuda
BN Brunei
BO Bolívia
BQ Bonaire, Sint Eustasius és Saba
BR Brazília
BS Bahama-szigetek
BT Bhután
BV Bouvet-sziget
BW Botswana
BX Benelux Szellemi Tulajdonvédelmi Hivatal (BOIP)
BY Belorusszia
BZ Belize
CA Kanada
CD Kongói Demokratikus Köztársaság
CF Közép-afrikai Köztársaság
CG Kongó
CH Svájc
CI Elefántcsontpart
CK Cook-szigetek
CL Chile
CM Kamerun
CN Kína
CO Kolumbia
CR Costa Rica
CU Kuba
CV Zöld-foki Köztársaság
CW Curaçao
CY Ciprus
CZ Cseh Köztársaság
DE Németország
DJ Dzsibuti
DK Dánia
DM Dominikai Közösség
DO Dominikai Köztársaság
DZ Algéria
EA Eurázsiai Szabadalmi Szervezet (EAPO)
EC Ecuador
EE Észtország
EG Egyiptom
EH Nyugat-Szahara
EM Európai Unió Szellemi Tulajdoni Hivatala (EUSZTH)
EP Európai Szabadalmi Hivatal (EPO)
ER Eritrea
ES Spanyolország
ET Etiópia
FI Finnország
FJ Fidzsi-szigetek
FK Falkland-szigetek (Mavin- szigetek)
FO Faröer-szigetek
FR Franciaország
GA Gabon
GB Nagy-Britannia
GC Az Öböl menti Arab Államok Együttműködési Tanácsának Szabadalmi Hivatala (GCC)
GD Grenada
GE Grúzia
GG Guernsey
GH Ghána
GI Gibraltár
GL Grönland
GM Gambia
GN Guinea
GQ Egyenlítői-Guinea
GR Görögország
GS Dél-Georgia és a Dél-Sandwich-szigetek
GT Guatemala
GW Bissau-Guinea
GY Guyana
HK Hongkongi Különleges Igazgatású Terület
HN Honduras
HR Horvátország
HT Haiti
HU Magyarország
IB A Szellemi Tulajdon Világszervezetének (WIPO) Nemzetközi Irodája
ID Indonézia
IE Írország
IL Izrael
IM Man-sziget
IN India
IQ Irak
IR Iráni Iszlám Köztársaság
IS Izland
IT Olaszország
JE Jersey
JM Jamaica
JO Jordánia
JP Japán
KE Kenya
KG Kirgizisztán
KH Kambodzsa
KI Kiribati
KM Comore-szigetek
KN Saint Christopher és Nevis
KP Koreai Népi Demokratikus Köztársaság
KR Koreai Köztársaság
KW Kuvait
KY Kajmán-szigetek
KZ Kazahsztán
LA Laoszi Népi Demokratikus Köztársaság
LB Libanon
LC Saint Lucia
LI Liechtenstein
LK Srí Lanka
LR Libéria
LS Lesotho
LT Litvánia
LU Luxemburg
LV Lettország
LY Líbia
MA Marokkó
MC Monaco
MD Moldovai Köztársaság
ME Montenegró
MG Madagaszkár
MK Macedón Köztársaság
ML Mali
MM Mianmar
MN Mongólia
MO Makao
MP Észak-Marina-szigetek
MR Mauritánia
MS Montserrat
MT Málta

MU Mauritius
MV Maldív-szigetek
MW Malawi
MX Mexikó
MY Malajzia
MZ Mozambik
NA Namíbia
NE Niger
NG Nigéria
NI Nicaragua
NL Hollandia
NO Norvégia
NP Nepál
NR Nauru
NZ Új-Zéland
OA Szellemi Tulajdon Afrikai Szervezete (OAPI)
OM Omán
PA Panama
PE Peru
PG Pápua Új-Guinea
PH Fülöp-szigetek
PK Pakisztán
PL Lengyelország
PT Portugália
PW Palau
PY Paraguay
QA Katar
QZ Közösségi Fajtaoltalmi Hivatal (CPVO)
RO Románia
RS Szerbia
RU Oroszországi Föderáció
RW Ruanda
SA Szaúd-Arábia
SB Salamon-szigetek
SC Seychelle-szigetek
SD Szudán
SE Svédország
SG Szingapúr
SH Szent Ilona
SI Szlovénia
SK Szlovákia
SL Sierra Leone
SM San Marino
SN Szenegál
SO Szomália
SR Suriname
SS Dél-Szudán
ST São Tomé és Principe
SV Salvador
SX Sint Maarten (holland rész)
SY Szíriai Arab Köztársaság
SZ Szváziföld
TC Turks- és Caicos-szigetek
TD Csád
TG Togo
TH Thaiföld
TJ Tádzsikisztán
TL Kelet-Timor
TM Türkmenisztán
TN Tunézia
TO Tonga
TR Törökország
TT Trinidad és Tobago
TV Tuvalu
TW Tajvan (Kínai Köztársaság)
TZ Tanzániai Egyesült Köztársaság
UA Ukrajna
UG Uganda
US Amerikai Egyesült Államok
UY Uruguay
UZ Üzbegisztán
VA Szentszék
VC Saint Vincent és Grenadine
VE Venezuela
VG Brit Virgin-szigetek
VN Vietnam
VU Vanuatu
WO Szellemi Tulajdon Világszervezete (WIPO) Nemzetközi Irodája
WS Szamoa
XN Északi Szabadalmi Intézet (NPI)
XU Új Növényfajták Oltalmára létesült Nemzetközi Unió (UPOV)
XV Visegrádi Szabadalmi Intézet (VSZI)
YE Jemen
ZA Dél-afrikai Köztársaság
ZM Zambia
ZW Zimbabwe

Szabadalom, kiegészítő oltalmi tanúsítvány, növényfajta-oltalom, használati minta és formatervezési minta adatok azonosítói (INID-kódok a WIPO 9. szabványa szerint)

(10) Lajstromozási és közzétételi adatok
- (11) a dokumentum száma: szabadalmi és növényfajta-oltalmi rovatokban közzétételi szám vagy lajstromszám; használati minta és formatervezési minta rovatokban lajstromszám; a megadott szabadalmak, a megadott növényfajta- oltalmak, a megadott használati minta oltalmak és a megadott formatervezési mintaoltalmak rovatokban a lajstromszámhoz kapcsolt dátum a megadó határozat kelte
- (13) a publikáció fajtája a WIPO 16. szabványa szerint

(20) Bejelentési adatok
- (21) a bejelentés ügyszáma
- (22) a bejelentés napja
- (23) a kiállítási elsőbbség vagy kedvezmény, illetve a módosítási elsőbbség napja
- (24) a tanúsítvány oltalmi idejének kezdete

(30) Uniós elsőbbség adatai, illetve UPOV Egyezmény szerinti elsőbbség adatai

(40) A közzététel napja

(50) Műszaki adatok
- (51) Nemzetközi Szabadalmi Osztályozás (szabadalmi, illetve használati minta rovatokban); Locarnói Megállapodás szerinti osztályozás (formatervezési minta rovatokban) UPOV-kód (növényfajta-oltalmi rovatokban)
- (53) növényfajta fajtaneve
- (54) a találmány, illetve a szabadalom címe, a növényfajta fajneve, latin neve, a használati minta címe, a formatervezési minta megnevezése
- (55) a növényfajta fényképe, illetve a formatervezési minta fényképe vagy rajza
- (57) szabadalmi rovatokban a kivonat, használati minta rovatokban a főigénypont (a jellemző ábrával)

(60) Összefüggő bejelentések, szabadalmak, kiegészítő oltalmi tanúsítványok, növényfajta-oltalmak, használati minták adatai
- (62) megosztás esetén a korábbi szabadalmi, növényfajta- oltalmi, illetve használati minta bejelentés ügyszáma
- (65) közzétételi szám (megadott szabadalmakkal kapcsolatban)
- (66) belső elsőbbség napja
- (67) származtatást megalapozó irat adatai
- (68) az alapszabadalom lajstromszáma

(70) A jogosult, a feltaláló és a képviselő adatai
- (71) bejelentő
- (72) feltaláló, szerző, nemesítő
- (73) szabadalmas, jogosult
- (74) képviselő

(80) A Budapesti Szerződés és a Szabadalmi Együttműködési Szerződés szerinti adatok
- (83) a mikroorganizmus törzs (biológiai anyag) letétbe helyezésének adatai
- (84) szekvencialista, illetve táblázat
- (86) a nemzetközi (PCT) bejelentés száma
- (87) a nemzetközi (PCT) bejelentés közzétételi száma

(90) Az Európai Szabadalmi Egyezmény szerinti adatok, valamint a kiegészítő oltalmi tanúsítványra vonatkozó adatok
- (92) a termék első magyarországi forgalomba hozatali engedélyének száma és kelte, vala-

mint az engedélyezett termék neve
(93) a termék első közösségi forgalomba hozatali engedélyének száma és kelte
(94) a tanúsítvány oltalmi idejének lejárta
(95) a kiegészítő oltalmi tanúsítvány címe (a termék megnevezése) és a termék típusa
(96) az európai (EP) bejelentés adatai
(97) az európai (EP) bejelentés közzétételi adatai; az európai szabadalom megadásának az Európai Szabadalmi Közlönyben történt meghirdetési adatai
(98) a kiegészítő oltalmi tanúsítvány időtartamának meghosszabbítása iránti kérelem napja

A publikáció fajtája (a WIPO 16. szabványa szerint)

A 1996. január 1-je előtti bejelentési nappal rendelkező szabadalmi bejelentések közzététele, illetve közzététel nélkül megadott szabadalmak meghirdetése
A1 1996. január 1-je utáni bejelentési nappal rendelkező szabadalmi bejelentések közzététele és tájékoztatás az elvégzett újdonságkutatásról
A2 1996. január 1-je utáni bejelentési nappal rendelkező szabadalmi bejelentések, növényfajta-oltalmak közzététele
A3 Külön tájékoztatás az 1996. január 1-je utáni bejelentési nappal rendelkező szabadalmi bejelentésekben a közzétételt követően elvégzett újdonságkutatásokról
B1 Megadott szabadalmak, növényfajta-oltalmak
B2 Korlátozott szabadalmak
B8 Helyreigazítás a szabadalmi leírások bibliográfiai adataiban
B9 Helyreigazítás a szabadalmi leírásokban
T1 Európai szabadalmi bejelentések igénypont fordításának közzététele
T2 Tájékoztatás európai szabadalmak szövege fordításának benyújtásáról
T3 Európai szabadalmi bejelentések igénypontjai fordítás-kijavításának közzététele
T4 Európai szabadalmak szövege fordítás-kijavításának közzététele
T5 Tájékoztatás az Európai Szabadalmi Egyezmény szerinti felszólalási eljárásban módosítással fenntartott európai szabadalmak szövege fordításának benyújtásáról
T6 Tájékoztatás az Európai Szabadalmi Egyezmény szerinti korlátozási eljárásban módosítással fenntartott európai szabadalmak szövege fordításának benyújtásáról
T7 Korlátozott európai szabadalom
T8 Helyreigazítás európai szabadalmak szövege fordításának bibliográfiai adataiban
T9 Helyreigazítás európai szabadalmak szövege fordításában
T10 Európai szabadalom igénypontokon kívüli szövegének magyar nyelvű fordítása
U8 Helyreigazítás a használati mintaoltalmi leírások bibliográfiai adataiban
U9 Helyreigazítás a használati mintaoltalmi leírásokban

Védjegy és földrajzi árujelző adatok azonosítói (INID-kódok a WIPO 60. szabványa szerint)

(100) Lajstromozási és megújítási adatok
(111) lajstromszám
(141) a lajstromozási eljárás és az oltalom megszűnésének napja
(151) a lajstromozás napja
(156) a megújítás napja
(180) a lejárat napja
(200) Bejelentési adatok
(210) a bejelentés ügyszáma
(220) a bejelentés napja
(230) a kiállítási elsőbbség adatai
(250) a bejelentés benyújtásának helye
(300) Uniós elsőbbség adatai
(400) A Nemzetközi Iroda részéről történő közzététel adatai
(450) a Nemzetközi Irodánál a közzétételt tartalmazó lap száma
(500) Egyéb adatok
(511) az árujegyzék vagy a termékjegyzék a Nizzai Megállapodás szerint, adatközlésnél csak az osztályok száma szerepel
(540) a földrajzi árujelző megnevezése
(541) a megjelölés közönséges írásmóddal
(546) a megjelölés ábrával, illetve a közönségestől eltérő írásmóddal
(551) együttes vagy tanúsító védjegy
(554) térbeli megjelölés
(555) hologrammegjelölés
(556) hangmegjelölés
(580) a Nemzetközi Iroda hivatalos lapjában történő közzététel napja
(591) szín- vagy színes megjelölés
(600) Összefüggő bejelentések, védjegyek adatai
(641) megosztás esetén a korábbi bejelentés ügyszáma
(646) megosztás esetén a korábbi védjegy lajstromszáma
(660) a belső elsőbbség adatai
(700) A jogosult, a képviselő és az engedélyes adatai
(731) bejelentő
(732) védjegyjogosult, a nemzetközi lajstrom szerinti jogosult vagy a lajstromozási eljárásban résztvevő bejelentő
(740) képviselő
(791) engedélyes

A rovatok rendezési elvei

A szabadalmi és a használati mintaoltalmi bejelentések, illetve a megadott szabadalmak és használati mintaoltalmak adatai NSZO-szekciónként, a formatervezési mintaoltalmi bejelentések, illetve a megadott formatervezési mintaoltalmak adatai a Locarnói Megállapodás szerinti osztályonként csoportosítva, az első helyen szereplő bejelentők nevének betűrendjében, a növényfajta-oltalmi bejelentések ügyszám szerinti sorrendben jelennek meg.

Az egyes rovatcímek mellett feltüntetett négyjegyű kódok az adott rovatok tartalmára utalnak a WIPO 17. szabványa szerint.

A szabadalmi bejelentések közzététele című rovatban a T betűvel kezdődő dokumentumszám az 1996. január 1-je előtti bejelentési nappal rendelkező teljes vizsgálatú, a H betűvel kezdődő dokumentumszám halasztott vizsgálatú szabadalmi bejelentésre utal.

Kiegészítő oltalmi tanúsítvány iránti bejelentések az ügyszám, a megadott kiegészítő oltalmi tanúsítványok a lajstromszám szerinti sorrendben jelennek meg.

A védjegy és földrajzi árujelző bejelentések a bejelentők nevének betűrendjében, a lajstromozások lajstromszám szerinti sorrendben jelennek meg.

BESZÁMOLÓ

a Szerzői Jogi Szakértő Testület 2016. évi működéséről

I. A Szerzői Jogi Szakértő Testület szervezeti és működési rendje

A Szerzői Jogi Szakértő Testület (a továbbiakban: a Testület vagy SZJSZT) a szerzői jogról szóló 1999. évi LXXVI. törvény (a továbbiakban: Szjt.) 101. §-ának (1) bekezdése szerint a Szellemi Tulajdon Nemzeti Hivatala (a továbbiakban: SZTNH) mellett működik. A Testület tagjait az igazságügyért felelős miniszter a kultúráért felelős miniszterrel egyetértésben ötéves időtartamra nevezi ki. A legfeljebb kétszáz fős Testületnek, illetve a Testület tizenöt tagú elnökségének és elnökének a kinevezésére vonatkozóan a Testület szervezetéről és működéséről szóló 156/1999. (XI. 3.) Korm. rendelet (a továbbiakban: Korm. r.) 2. és 3. §-a tartalmaz további rendelkezéseket.

II. Elnökségi ülések

A Testület működését [a Korm. r. 4. §-ának (3) bekezdése alapján] figyelemmel kísérő és értékelő Elnökség, amelyet a Korm. r. és az Ügyrend szerint évenként legalább egy alkalommal kell összehívni. Az elnökség 2016 folyamán egy alkalommal tartott ülést (2016. június 23.). Az elnökségi ülés jegyzőkönyvét az *1. számú melléklet* tartalmazza.

III. Megkeresések, illetve megbízások és az azok alapján született szakértői vélemények

Az Szjt. 101. §-ának (1) és (3) bekezdése, illetve a Korm. r. 1. §-a alapján, a Testület szerzői jogi jogvitás ügyekben felmerülő szakkérdésekben a bíróságok és más hatóságok megkeresésére, illetve – a felhasználási jog gyakorlásával kapcsolatos kérdésekben – peren kívüli megbízás alapján ad szakvéleményt.

2016-ban összesen 33 szakvélemény-adásra irányuló felkérés, kirendelés, illetve árajánlat-kérés érkezett a testülethez. Az évben elkészült szakértői vélemények száma 26 volt, ebből 5 az előző évről áthúzódott ügyben készült, további kiegészítő szakvélemények száma pedig 6 volt. 14 ügyben bíróságok (járásbíróságok, törvényszékek), 5 ügyben nyomozóhatóságok kirendelése alapján, 12 ügyben megbízás alapján (ügyvédi irodák, helyi önkormányzatok, magánszemélyek és gazdasági társaságok) készültek szakértői vélemények. A szakértői vélemények elkészítésében 66 szakértő vett részt.

A szerzői és kapcsolódó jogok széles spektrumát felölelő szakvélemények a leggyakrabban az alkalmazott grafikai és iparművészeti alkotásokkal (9), szak- és szépirodalmi művekkel (5), szoftverekkel (5), építészeti alkotásokkal (3), valamint a zeneművekkel (3) kapcsolatos szakkérdésekre adtak választ. 2016-ban csupán néhány szakvélemény foglalkozott az audiovizuális művekkel és az on-line felhasználásokkal. Többször fordultak azonban a Testülethez a vagyoni hátrány, illetve a kár mértékének meghatározása miatt. A kirendelések és megbízások között figyelemreméltó az alkalmazott grafikai és iparművészeti alkotásokkal

kapcsolatos szakvélemények számának növekedése, amelyek többnyire kereskedelmi forgalomba szánt használati tárgyakra, termékekre vagy termékcsomagolásra vonatkoztak. Külön megbízás érkezett az összekapcsolt művek védelmi idejének tárgyában.

A szakvélemények műtípusok szerinti megoszlása

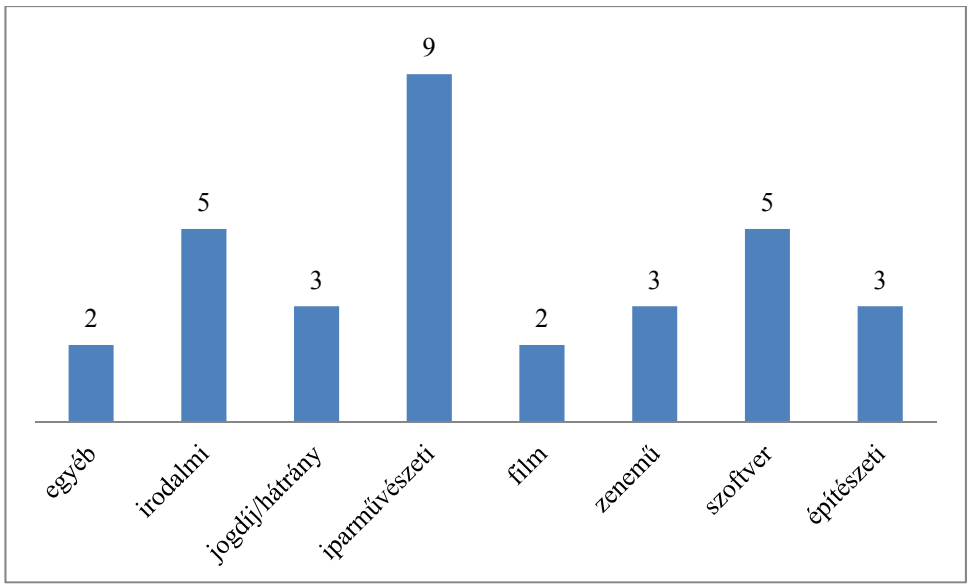

Az SZJSZT által 2016-ban ellátott ügyekre vonatkozó kimutatást a *2. számú melléklet* tartalmazza.

Az Iparjogvédelmi és Szerzői Jogi Szemlében 13 szakvélemény jelent meg 2016-ban.

A Magyar Szerzői Jogi Fórum Egyesülettel és a Magyar Iparjogvédelmi Egyesület Szerzői jogi tagozatával közösen az SZJSZT 2016. december 5-én szerzői jogi ankétot szervezett. A rendezvény témája az Európai Bizottság szerzői jogi reformcsomagja volt.

IV. Néhány tipikus, illetve jelentősebb ügy

1. SZJSZT-08/16. Jogszabály által kötelezővé tett biztonsági elemzés jogi védelme

A NAV kirendelése alapján eljárt tanács feladata volt állást foglalni biztonsági felülvizsgálat eredményeként módosított biztonsági elemzés szerzői jogi megítélésében. A tényállás szerint egy korábbi (Eredeti) biztonsági elemzés felhasználásával a gyanúsított 13 biztonsági elemzést készített. Ezért vált szükségessé annak eldöntése, hogy az Eredeti biztonsági elemzésből átvett eredeti szövegrészek, ábrák, táblázatok önmagukban (szerkezetükre, felépítésükre, jellegükre tekintettel) rendelkeznek-e olyan egyéni, eredeti jelleggel, amely megalapozza a szerzői jogi védelmüket.

Az eljáró tanács megállapította, hogy az Eredeti mű egészében egyéni, eredeti jelleggel rendelkezik, ebből következően szerzői jogi védelem alatt áll. Az egyéni jelleg vizsgálata során az eljáró tanács kifejtette, hogy „kétségtelen tény, hogy a vizsgált mű tartalmát illetően részletes előírásokat tartalmaznak a

jogszabályok, azonban ezek az előírások a súlyos káresemény elhárítási tervben (SKET-ben) kötelezően megjelenítendő adatokra vonatkoznak, és egészében nem korlátozzák a szerző szabadságát abban, hogy e kötelező tartalmi elemeket, illetve az azon túli gondolatokat milyen formában fejezik ki. Mindebből az ugyan nem következik, hogy akár a jogszabály által előírt kötelező adatok, akár az elemzés ugyancsak kötelezően meghatározott szerkezete, akár a kötelező elemeken túl megjelenített egyéb adatok önmagukban szerzői jogi védelem alatt állnának, de ezen adatok sajátos kifejezése elméletileg is alkalmas a szerző egyéniségének megjelenítésére, és az Eredeti mű egésze vonatkozásában ez konkrétan is megállapítható."

Az eljáró tanács szerint a mű egészének egyéni, eredeti jellegének megállapítása mellett külön és tételesen kell elvégezni annak vizsgálatát, hogy a műből felhasznált részletek a mű azonosítható részének minősülnek-e vagy sem. Erre szerintük azért van szükség, mert a szerző kizárólagos joga kiterjed a mű valamely azonosítható részének bármilyen felhasználására is. A vizsgálat eredményeként az eljáró tanács megállapította, hogy például egy kockázati mátrix és a mátrix értékeinek az elemzése, a műben használt kifejezések táblázata, és az úgynevezett definíciók-meghatározások rész – amely sokszor külföldi vagy hazai jogszabályok meghatározásait veszik át – nem minősül az Eredeti mű azonosítható részének. Az eljáró tanács külön megvizsgálta azt is, hogy egyes táblázatok gyűjteményes műként, esetleg adatbázisként védelem alatt állhatnak-e, azonban megítélésük szerint az adott táblázatok, sem azok összeválogatásuk, sem pedig azok elrendezettségük okán nem minősülnek gyűjteményes műnek.

A szakvélemény összefoglalóan értékeli a tanácsadói és szakértői piacon megfigyelhető azon jelenséget, hogy rendszeresen kérdésessé válik a megrendelésre elkészített tanulmányok, elemzések szerzői jogi védelme. Az eljáró tanács szerint „ennek alapvető oka, hogy az elemzések, tanulmányok elsődleges értékét nem csupán az abban szereplő – esetenként önmagukban is rendkívül értékes – adatok, hanem az adatok kinyerésére, értékelésére használt módszertanok adják. A tanulmányokat, elemzéseket készítő szakemberek és vállalkozások elsődleges üzleti érdeke az, hogy az elemzésekben szereplő minden elem hasznosítására – kifejezetten közéjük értve az adatokat és módszertanokat is – kizárólagos felhasználási jogosultságot, vagyis másként kifejezve jogi monopóliumot hozzanak létre. A szerzői jog azonban nem biztosít a szellemi tevékenység útján elérhető valamennyi eredmény számára ilyen védelmet."

Az eljáró tanács a vizsgálatok során arra jutott, hogy több ponton is igazolható az Eredeti mű engedélyköteles felhasználása.

2. SZJSZT-13/16 – Versszerkezet, rímforma, szóhasználat és stílusjegyek átvétele; versparódia

A Fővárosi Törvényszék két vers összehasonlítását kérte a Testülettől. Az eljáró tanács feladata volt annak megállapítása, hogy az alperes által írt versek szerkezetét, rímformáját, szóhasználatának stílusát figyelembe véve tekinthető-e a felperes elhunyt hozzátartozója verseinek átírt, eltorzított változatának. A tényállás szerint alperes átírta felperes „édesanyja gyermekverseit és ezekkel nagyközönség előtt szerepel. Álláspontja szerint az átírt versek durva, trágár stílusa sérti a felperes elhunyt édesanyjának hírnevét[,] becsületét. Előadta, hogy az alperes senkitől nem kért engedélyt a gyermekversek átírására. Előadta továbbá, hogy az alperes más szerzők műveit is az édesanyja sajátos stílusában átírja, és az édesanyja műveként jelöli meg a műsorában."

A Testület nevében eljáró tanács a feltett kérdésekre tekintettel kizárólag azt vizsgálta, hogy „a forrásművek és a vitatott, alperesi művek között szerkezetüket, rímformájukat, szóhasználatukat és stílusjegyeiket tekintve megállapítható-e bármilyen, szerzői jogilag releváns összefonódás, mely a szerzői

jogsértést megalapozza." Így a tanács előbb a művek egyéni, eredeti jellegét, majd a felhasználás állítólagos megtörténtét, végül a szabad felhasználás lehetőségét vizsgálta.

Az eljáró tanács megállapította, hogy alperes és felperes édesanyja versei is egyéni, eredeti jellegű művek, ezért önállóan szerzői jogi védelemben részesülnek. A stílust illetően a szakvélemény kijelentette, hogy a felperes édesanyját „megelőzően más alkotók is alkalmaztak már a két érintett versben is használt rímformákat vagy épp szavakat. A szerzői jog kizárólag azokat az egyéni, eredeti műveket részesíti védelemben, melyek a szerző saját szellemi alkotásai, és amelyeket nem más, korábban már létező előképekből vett át szolgai módon." A tanács ugyancsak megállapította, hogy „az alperes által írt, felperes által vitatott két vers ugyancsak egyéni, eredeti jellegű műnek tekinthető, melyet a témaválasztáson felül e témák – gunyoros, humoros – kidolgozásában, a kifejezés egyéniségében és egyediségében érhetünk tetten." A versek elemzését követően az eljáró tanács megállapítása szerint szerzői jogi értelemben vett felhasználás nem történt, hozzátették azonban, hogy „[a]mennyiben az alperes a forrásművekhez nyúlt, azokat csakis ötletek átvétele, inspiráció gyűjtése, valamint a szakvélemény által nem vizsgált, a nyilvános előadások humoros közegének a megteremtése érdekében tette. Az alperesi magatartás tehát nem eredményezte a forrásművek átírását, eltorzítását."

A tanács amellett, hogy hivatkozott az SZJSZ-16/2008. szakvéleményre és az irányadó kommentárra is, utalt az Európai Unió Bíróságának a C-201/13 számú, úgynevezett *Deckmyn-ügyben* hozott előzetes döntésére. Az EUB az INFOSOC irányelv „paródia célú korlátozásának/kivételének az értelmezésével kapcsolatban rögzítette, hogy az uniós jog alapján megengedettnek kell tekinteni az olyan felhasználásokat, ahol a másodlagos mű valamely korábbi mű segítségével [„*parody with*"], de nem azt kigúnyolva [„*parody of*"] hoz létre egy paródiát." Mindezek alapján az eljáró tanács megerősítette azon véleményét, hogy „*a jelen* szakvéleménnyel érintett művek legfeljebb a stílusparódia erejéig állnak egymással átfedésben."

3. SZJSZT-30/16. Ipari tervezőművészeti alkotás szerzői jogi védelme

A megbízás alapján eljáró tanács feladata volt megállapítani egy utasváróról, hogy egyéni és eredeti jellege folytán szerzői jogi védelem alá tartozik-e, és összehasonlítani egy másik termékkel.

Az eljáró tanács könnyen megállapította, hogy a Q. fantázianevű utasváró esztétikai, művészi összbenyomás alapján ipari tervezőművészeti alkotás kategóriába tartozik, tehát egyéni, eredeti jellegű szerző műnek minősül. „Általában elmondható, hogy egy ilyen jellegű tárgy kialakításánál az alkotói szabadság alapvetően adott. Ilyen döntések közé tartozhat többek között az utasváró szerkezetének formai kialakítása, vonalvezetése (pl. szögletes, boltíves tetőszerkezet), a használt anyagok megválasztása (pl. fém, fa, üveg) és színvilága, valamint az ülési lehetőség kiválasztása (pl. különálló fapad, talajon rögzített fémülőkék), továbbá az oldalüvegek díszítése (pl. grafikai, képzőművészeti megoldásokkal, figuratív, absztrakt módon, funkcióval és anélküli díszítőelemekkel, térbeli és síkbeli módon stb.).

[…] A Q. utasváró egyéni, eredeti jellegét egyrészt az oldalfalak és a hátfal üvegfelületein végigfutó dekoratív és figyelemfelhívó fehér színű csíkozás, másrészt az ülőpad hosszával megegyező méretű, a pad mögötti hátfalra szerelt, fából készülő árnyékvető lécek alkalmazása alapozza meg. … Ezek az elemek, funkcionális értékeik mellett, esztétikailag jelentősen hozzájárulnak az utasváró művészi összbenyomásához, és együttesen markáns, könnyen felismerhető, egyéni és egyedi karaktert adnak a terméknek." Ezt követően az eljáró tanács megvizsgálta, hogy ezek a beazonosított egyéni, eredeti elemek mennyiben köszönnek vissza a – Megkereső állítása szerint 2015-ben megvalósult – D. utasváró kialakításában. „Az eljáró tanács megállapítja, hogy esztétikai, művészeti összbenyomás alapján a két

utasváró szinte azonosnak tekinthető." A korábban említett fehér csíkozás és lécezős megoldás „mind anyaghasználatban, mind formai megoldásban szinte egy az egyben visszaköszön a D. utasváróban. Ennek magyarázata a rendelkezésre álló viszonylag tág körű alkotási tér, valamint, hogy az azonosság fennállása miatt nem valószínűsíthető, hogy a D. utasváró tervezője a Megbízó tervétől függetlenül jutott volna ugyanarra az esztétikai megoldásra."

Mindezek alapján a tanács megállapította, hogy D. utasváró sértheti a Megkereső Q. fantázianevű termékéhez fűződő szerzői jogait.

V. Változás a Testület vezetésében

2016. október 18-án id. dr. Ficsor Mihály lemondott az SZJSZT tiszteletbeli elnöki címéről és elnökségi tagságáról. Az elnökségi tagság megüresedésére tekintettel az SZTNH megtette a szükséges intézkedéseket az új elnökségi tag kinevezésére, amelyre előreláthatóan 2017 tavaszán kerül sor.

Budapest, 2017. május 5.

Dr. Győri Erzsébet
a Testület elnöke

Mellékletek:

1) A 2016. évben tartott elnökségi ülés jegyzőkönyve
2) A megkeresések és megbízások listája

* * *

A Szerzői Jogi Szakértő Testület szervezetéről és működéséről szóló 156/1999. (XI. 3.) Korm. rendelet 5. §-ának (3) bekezdésében foglaltak alapján a beszámolóval egyetértek.

Budapest, 2017. május 10.

Dr. Łuszcz Viktor
a Szellemi Tulajdon Nemzeti Hivatalának
elnöke

A HUNGART Vizuális Művészek Közös Jogkezelő Társasága Egyesület közleménye

A HUNGART Vizuális Művészek Közös Jogkezelő Társasága Egyesület – eleget téve a szerzői jogról szóló 1999. évi LXXVI. törvény 100.§-ban foglalt tájékoztatási kötelezettségének –, a **2016**. évben a szerzői jogok védelmi idejének eltelte után az eredeti műalkotás tulajdonjogának műkereskedő közreműködésével történő visszterhes átruházására tekintettel beszedett járulékok felhasználásáról az alábbiak szerint számol be:

A beszedett járulék összege (a kezelési költség levonása után): nettó **25 432 079 Ft**

Művészeti szervezetek támogatására:

	Társadalmi szervezet neve	**Támogatás összege/Ft**
1.	Magyar Alkotóművészek Országos Egyesülete	**500 000**
2.	Magyar Fotóművészek Szövetsége	**500 000**
3.	Magyar Képzőművészek és Iparművészek Szövetsége	**500 000**
4.	Magyar Képzőművészeti és Iparművészeti Társaságok Szövetsége	**500 000**
	Összesen	**2 000 000**

A HUNGART kismonográfia sorozat folytatására,

- **3 újabb kötet megjelentetésére, ezeknek az „ArtMarket Budapest”-en történő bemutatására, a korábbi kötetek újranyomására és újabb kötetek előkészítésére -** /a kortárs vizuális művészek munkásságának bemutatása/ **20 888 871 Ft**

A HUNGART szociális feladatainak ellátására **2 543 208 Ft**
/a Magyar Alkotóművészek Országos Egyesülete képző-, ipar- és fotóművész tagjainak segélyezésére a MAOE-nak átutalva/

Összesen: **25 432 079 Ft**

Budapest, 2017. június 27.

Sárkány Győző
elnök

2018. január 1-től változnak a nemzetközi szabadalmi bejelentésekkel kapcsolatos egyes illetékek és illetékkedvezmények

Tájékoztatjuk ügyfeleinket, hogy a **WIPO főigazgatója** a PCT Közgyűlés által elfogadott, *az egyes díjak egyenértékének meghatározására vonatkozó irányelveknek* (*Directives of the PCT Assembly Relating to the Establishment of Equivalent Amounts of Certain Fees*), illetve a Szabadalmi Együttműködési Szerződés Végrehajtási Szabályzatának [15.2 szabály *(d)* pontjának *(i)* alpontja, a 16.1 szabály (*d)* pontjának *(i)* alpontja, 45*bis*.3 szabály *(b)* pontja, 57.2 szabály *(d)* pontja] megfelelően döntött a Szabadalmi Együttműködési Szerződés keretében benyújtott **nemzetközi szabadalmi bejelentésekkel kapcsolatos illetékek és illetékkedvezmények** magyar forintban meghatározott összegeinek módosításáról.

2018. január 1-től a nemzetközi szabadalmi bejelentésekkel kapcsolatosan az alábbi, forintban meghatározott illetékek fizetendők:

Nemzetközi bejelentési díj	363 000 Ft
30 oldalt meghaladóan, laponként	4 100 Ft
Elektronikus bejelentés illetékkedvezményei	
a PCT Végrehajtási Szabályzatához mellékelt Illetéktáblázat	
4. pont b) alpontja alapján	54 600 Ft
4. pont c) pontja alapján	81 900 Ft
Kutatási illeték	
Megjelölt kutatóhatóság	
Európai Szabadalmi Hivatal (EP)	585 300 Ft
Visegrádi Szabadalmi Intézet (XV)	585 300 Ft

NEMZETKÖZI TÁJÉKOZTATÁS

A VÉDJEGYEK NEMZETKÖZI LAJSTROMOZÁSÁRÓL SZÓLÓ MADRIDI MEGÁLLAPODÁSHOZ KAPCSOLÓDÓ JEGYZŐKÖNYV

Változás az egyedi díjak összegében: Szíriai Arab Köztársaság

1. A Szíriai Arab Köztársaság Kormánya nyilatkozatot juttatott el a Szellemi Tulajdon Világszervezetének (WIPO) főigazgatójához a Madridi Jegyzőkönyv 8. cikkének (7) bekezdése szerinti, a Szíriai Arab Köztársaság tekintetében fizetendő egyedi díjak módosításáról.

2. Összhangban a védjegyek nemzetközi lajstromozásáról szóló Madridi Megállapodáshoz és a Madridi Jegyzőkönyvhöz kapcsolódó Közös Végrehajtási Szabályzat 35. szabálya (2) bekezdésének *b)* pontjával, a WIPO főigazgatója, a Szíriai Arab Köztársaság hivatalával történt egyeztetést követően, a következő egyedi díjakat állapította meg svájci frankban:

Megnevezés		**Összeg (svájci frankban)**
Bejelentés vagy utólagos megjelölés	- minden egyes áru- vagy szolgáltatási osztályra	473
Megújítás	- minden egyes áru- vagy szolgáltatási osztályra	473

3. A változás 2018. január 25-én lép hatályba. Így ezek a díjak akkor fizetendők, ha

a) a Szíriai Arab Köztársaságot megjelölték egy olyan nemzetközi bejelentésben, amely a származási hivatalhoz ezen a napon vagy azt követően beérkezett; vagy
b) a Szíriai Arab Köztársaság a tárgya egy olyan utólagos megjelölésnek, amely a jogosult Szerződő Felének hivatalához ezen a napon vagy azt követően beérkezett, vagy amelyet közvetlenül a WIPO Nemzetközi Irodájánál ezen a napon vagy azt követően nyújtottak be; vagy
c) a Szíriai Arab Köztársaságot olyan nemzetközi lajstromozásban jelölték meg, amelyet ezen a napon vagy azt követően újítottak meg.

A VAKOK, LÁTÁSKÁROSULTAK ÉS OLVASÁSI KÉPESSÉGÜKBEN KORLÁTOZOTT SZEMÉLYEK NYOMTATOTT MŰVEKHEZ VALÓ HOZZÁFÉRÉSÉNEK ELŐSEGÍTÉSÉRŐL SZÓLÓ MARRAKESH-I SZERZŐDÉS

Kanada nyilatkozata

Hivatkozással Kanada Kormányának a 2013. június 27-én Marrakesh-ben elfogadott, a vakok, látáskárosultak és olvasási képességükben korlátozott személyek nyomtatott művekhez való hozzáférésének

elősegítéséről szóló Marrakesh-i Szerződés vonatkozásában 2016. június 30-án letétbe helyezett csatlakozási okiratára, Kanada Kormánya 2017. november 28-án az alábbi nyilatkozatot helyezte letétbe:

- összhangban a Szerződés 4. cikkének (4) bekezdésével, a Kanada nemzeti szerzői jogában található, a látási képességükben korlátozott személyek számára hozzáférhető formátumú példányok előállítására és biztosítására vonatkozó egyes kivételek olyan művekre korlátozódnak, amelyek – az adott hozzáférhető formátumú példányban – a kereskedelemben nem megszerezhetőek észszerű feltételek mellett a kanadai piacon, vagy a célpiacon, az esettől függően.

A fenti nyilatkozat Kanada tekintetében 2018. február 28-án lép hatályba.

AZ IPARI MINTÁK NEMZETKÖZI LETÉTBE HELYEZÉSÉRŐL SZÓLÓ HÁGAI MEGÁLLAPODÁS GENFI SZÖVEGE

Megerősítés az Oroszországi Föderáció részéről

Az Oroszországi Föderáció Kormánya 2017. november 30-án letétbe helyezte megerősítő okiratát az ipari minták nemzetközi letétbe helyezéséről szóló Hágai Megállapodás 1999. július 2-án, Genfben felülvizsgált szövege („genfi szöveg”) vonatkozásában.

A genfi szöveg az Oroszországi Föderáció tekintetében 2018. február 28-án lép hatályba.

SZABADALMI KÖZLEMÉNYEK

Szabadalmi bejelentések közzététele

A. SZEKCIÓ - KÖZSZÜKSÉGLETI CIKKEK

(51) **A23C 23/00** (2006.01)
A23C 1/00 (2006.01)
A23C 9/13 (2006.01)
(13) **A1**
(21) **P 16 00392**
(22) 2016.06.24.
(71) Rákosi Attila, 1154 Budapest, Népfelkelő u. 77. (HU)
(72) Rákosi Attila, 1154 Budapest, Népfelkelő u. 77. (HU)
(54) **Csokoládébevonatos, élőflórás, probiotikus joghurtdesszert darabáru termékcsalád és eljárás annak előállítására**
(57)
A találmány tárgya élelmiszer termékcsalád, melynek tagjai hűtött élőflórás probiotikus édes desszert darabáru készítmények, melyek korpuszának alapanyagát koncentrált probiotikus joghurtalvadék, vaj vagy szilárd növényi zsír, cukor vagy más édesítőszer, aromaanyag, esetleg állagjavító és szavatosság növelő adalékanyag együttesen alkotja, amit betétként ízesítőanyag, esetleg önálló fázisként gyümölcszselé egészíthet ki és teljes felületükön csokoládébevonattal vannak ellátva, valamint eljárás a készítmények előállítására.

---

(51) **A47K 13/10** (2006.01)
A61Q 90/00 (2009.01)
(13) **A1**
(21) **P 16 00347**
(22) 2016.05.31.
(71) Róth Gábor, 6060 Tiszakécske, Harkály u. 33. (HU)
(72) Róth Gábor, 6060 Tiszakécske, Harkály u. 33. (HU)
(54) **Tiszta fogást és praktikus használatot biztosító higiénikus eszköz, a veszélyes kórokozókat tartalmazó felületek mozgatásához, illetve érintéséhez**
(57)
Tiszta fogást és praktikus használatot biztosító higiénikus eszköz, a veszélyes kórokozókat tartalmazó felületek mozgatásához, illetve érintéséhez, amely lehetővé teszi, hogy előnyösen a WC-ülőkét vagy a WC-lehúzó gombját esetleg egy szemetes kuka tetejét felhajtók ujjai, az eszköz segítségével antibakteriális felülethez érjenek, így meggátolva a kórokozók cseppfertőzéssel való tovább vitelét.
A találmány tiszta fogást és praktikus használatot biztosító higiénikus eszköz, a veszélyes kórokozókat tartalmazó felületek mozgatásához, illetve érintéséhez, amely egy speciális ragasztóanyaggal ellátott rögzítő és egyben megfogó részt tartalmaz. A találmány jellemzője, hogy a speciális ragasztóval (3) ellátott rugalmas rögzítő-megfogó részből (4), antibakteriális lakkozással (1) bevonva egy vízhatlan felület (2) ami a WC-ülőkére, előnyösen az aljára a speciális ragasztó (3) segítségével kerül felrögzítésre.

2. ábra

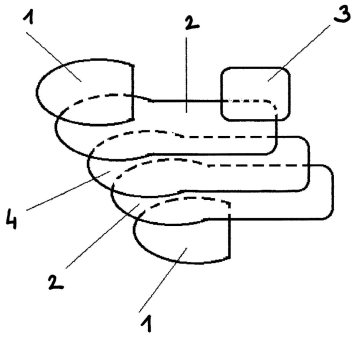

(51) A61B 5/0245 (2006.01)

(13) A1

(21) P 16 00288

(22) 2016.05.02.

(71) Szegedi Tudományegyetem, 6720 Szeged, Dugonics tér 13. (HU)

(72) Dr. Jakó Mária 2%, 6722 Szeged, Párizsi krt. 44. III. em. 12. (HU)
Dr. Ványa Melinda 2%, 6724 Szeged, Ilona u. 6/B V/14. (HU)
prof. Dr. Bártfai György 4%, 6726 Szeged, Bérkert u. 92/A. (HU)
Nagy Tamás 10%, 6724 Szeged, Rókus krt. 66. I. em. 2.A (HU)
Dr. Bitó Tamás 4%, 6720 Szeged, Kölcsey u. 4. (HU)
prof. Dr. Gyimóthy Tibor 3%, 6726 Szeged, Műhely u. 42. (HU)
Dr. Fridrich Márta 15%, 6725 Szeged, Nyíl u. 58b. (HU)
dr. Gingl Zoltán 4%, 6725 Szeged, Világos u. 8/a (HU)
Vadai Gergely 2%, 6724 Szeged, Csongrádi sgt. 74/A I.em. 6. (HU)
Zölei-Szénási 2%, 6723 Szeged, Budapesti krt. 32. A lph. 5/15. (HU)
Dr. Mingesz Róbert 4%, 6727 Szeged, Pápai u. 6/A (HU)
Sipka Gábor 30%, 6726 Szeged, Vedres u. 5/B (HU)
Makan Gergely 2%, 6721 Szeged, Római krt. 6. III. em. 5. (HU)
Szabó Tibor 10%, 6728 Szeged, Rengey u. 20. (HU)
Dr. Bilicki Vilmos 5%, 6725 Szeged, Szent Ferenc 30/A (HU)
Dr. Borbás János 1%, 6721 Szeged, Bercsényi u. 6/a I/1. (HU)

(54) Eljárás, készülék és számítógépi program termék magzat méhen belüli állapotának vizsgálatára

(74) Danubia Szabadalmi és Jogi Iroda Kft., 1051 Budapest, Bajcsy-Zsilinszky út 16. (HU)

(57)

Magzat méhen belüli állapotának vizsgálatára vonatkozó eljárás során az anyaméhben lévő magzat szíve által előidézett mechanikai rezgéseket a várandós testéből érkező egyéb rezgésekkel együtt a várandós testfelületére helyezett legalább egy elektromechanikus átalakítóval érzékelik, az érzékelt rezgéseket villamos jellé átalakítják, az így kapott villamos jelet jelfeldolgozó egységbe vezetik és feldolgozzák, amelynek során a villamos jeleket manuálisan állítható erősítéssel vagy automatikus erősítés-vezérléssel előerősítik; az érzékelt rezgések erősített villamos jeleiből a várandós szívhangját magukban foglaló frekvenciákat aktív sávszűréssel eltávolítják; a sávszűrés okozta jelszint csökkenést erősítéssel kompenzálják; a szűrt jelet a jelfeldolgozást megelőzően további átalakításnak vetik alá úgy, hogy egy 5,5-6,5 kHz tartományba eső vivőfrekvenciára modulálják, és úgy vezetik a jelfeldolgozó egységbe; a jelfeldolgozó egységben előbb a modulált jelet demodulálják, és azt követően dolgozzák fel.

Egy az eljárás megvalósítására alkalmas készülék a következő fő komponensekből áll:

- egy elasztikus öv, mely a várandós hasán rögzíthető;
- az övbe helyezett mechanikai rezgéseket érzékelő legalább egy elektroakusztikus átalakító (22) és szűrő és jelkondicionáló fokozat (23), mely egy kommunikációs készülékhez (21), előnyösen okostelefonhoz csatlakoztatható előnyösen vezeték nélküli, pl. Bluetooth kapcsolaton keresztül.

Az elektroakusztikus átalakító (22) és a kommunikációs készülék (21) közé sávszűrő van beiktatva, amely a

várandós szívhangját is magukban foglaló kb. 20 Hz alatti és 200 Hz feletti frekvenciákat, illetve a kb. 70 Hz alatti és 300 Hz feletti frekvenciákat meredeken vágó aktív sávszűrőként van kiképezve.

1. ábra

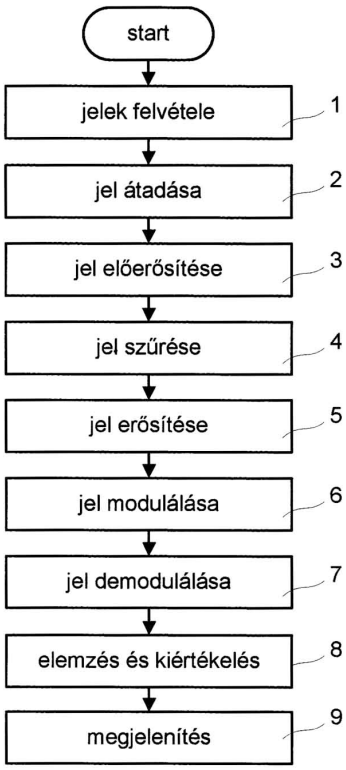

2. ábra

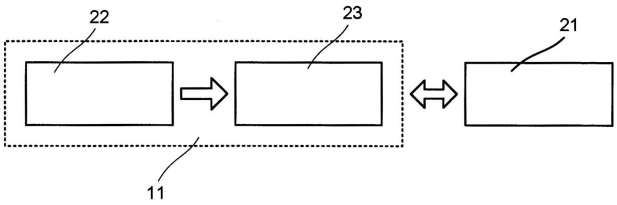

(51) **A61F 5/02** (2006.01)
A63B 21/065 (2006.01)
A63B 23/02 (2006.01)

(13) **A1**

(21) **P 16 00369**

(22) 2016.06.08.

(71) Király Norbert, 9172 Győrzámoly, Bartók Béla út 8. (HU)

(72) Király Norbert, 9172 Győrzámoly, Bartók Béla út 8. (HU)

(54) **Excentrikus súlymellény**

(57)

A találmány tárgya excentrikus súlymellény tartásjavításra, gerincproblémák aktív kezelésére. A találmány szerinti biomechanikus tornaeszközt felöltve benne állótorna történik. A felső, formatervezett acél anyagú fejsúly (1) megemeli az emberi test súlypontját és ennek külpontos erőhatásai érvényesülnek a törzs mentén. A fejsúly (1) nem ér hozzá a fejhez, a vállak felett van pozicionálva, az elülső- és hátulsó acélpálcák (3), (16) segítségével, melyek puhított bevonattal rendelkeznek. Acélpálcák alsó végei a széles, textil anyagú derékövbe (6) csatlakoznak, varrt zsebeken (11) keresztül. A törzsön való félmerev rögzülést a vállakon átforduló, majd elöl-hátul keresztezett lefutású textilhevederek (2) és a derékköv (6) biztosítják, melyek összefogják a teljesen együttdolgozó térbeli szerkezetet. Az egyes részek testmérethez állíthatóak.

A legfontosabb újítás, hogy a szerkezetben felül bevitt plusztömeg a rövid torna során nem közvetlenül a gerincoszlopot terheli, hanem túlnyomórészt leérkezik a medencére. Ez fontos a porckorongok rugalmasságának megőrzése és a gyakorlatok hatékonyságának szempontjából.

1. ábra

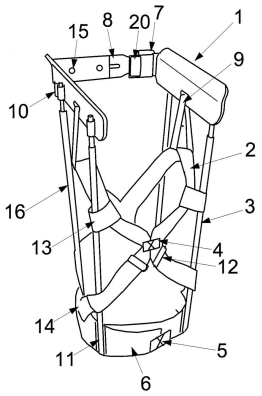

(51) **A61K 36/074** (2006.01)
A61K 36/23 (2006.01)
A61K 36/28 (2006.01)
A61K 36/282 (2006.01)
A61K 36/537 (2006.01)
A61K 36/54 (2006.01)
A61K 36/8962 (2006.01)
A61P 37/00 (2006.01)

(13) **A1**

(21) **P 16 00363**

(22) 2016.06.06.

(71) Snyehola Tibor, 6500 Baja, Tanya V. ker. 69. (HU)

(72) Snyehola Tibor, 6500 Baja, Tanya V. ker. 69. (HU)

(54) **Vírusos és bakteriális fertőzésekkel szembeni ellenállóképesség növelése immunerősítő szinergikus gyógynövénykeverékkel, kivonattal**

(57)

A találmány tárgya valamely gyógynövények föld feletti része, illetve valamely gyógynövények föld alatti része szinergikus keverékének és ennek kivonatának felhasználása az immunrendszer támogatására vírusos és bakteriális fertőzésekkel, szemben táplálék-kiegészítő készítményként.
A találmány tehát valamely gyógynövények
- Ganoderma lucidum (ganodemia gomba)
- Salvia officinalis (orvosi zsálya)
- Petroselinum (petrezselyem)
és társítva egy másik növény csoporttal
- Allium sativum (fokhagyma)
- Charthamus tinctorius (sáfrányos szeklice)
- Cinnamomum cassia (fahéj)
Ezeket összekeverve, majd ebből kivonatot készítve immunmoduláló, immunerősítő étrend-kiegészítő készítmény előállítása.

(51) **A61K 36/815** (2006.01)
A61K 36/062 (2006.01)
A61K 36/16 (2006.01)

A61K 36/185 (2006.01)
A61K 36/23 (2006.01)
A61K 36/28 (2006.01)
A61P 21/00 (2006.01)

(13) A1
(21) P 16 00364
(22) 2016.06.06.
(71) Snyehola Tibor, 6500 Baja, Tanya V. ker. 69. (HU)
(72) Snyehola Tibor, 6500 Baja, Tanya V. ker. 69. (HU)
(54) Az emberi test különösen a láb és kéz izomzatának erősítése, vitalizálása szinergikus gyógynövénykivonatok segítségével étrend-kiegészítő formában

(57)
A találmány tárgya valamely gyógynövények föld feletti része, illetve valamely gyógynövények föld alatti része szinergikus keverékének és ennek kivonatának felhasználása roboráló (erősítő) hatású, az egész test újraerősödését serkentő étrend-kiegészítő készítményként.
A találmány tehát valamely gyógynövények
- Lycium (Lycium barbarum)
- Zöld tea (Camelia sinensis)
- Panax ginseng
és társítva egy másik növény csoporttal
- Máriatövismag (Silybum marianum)
- Cordiceps sinensis
- Ginko biloba
Ezeket összekeverve, majd ebből kivonatot készítve, tonizáló, roboráló hatású étrend-kiegészítő készítmény előállítása.

---

(51) A61N 1/00 (2006.01)
(13) A1
(21) P 16 00570
(22) 2016.06.14.
(71) Bíró László, 1173 Budapest, Kaszáló u. 121. II/7. (HU)
(72) Bíró László, 1173 Budapest, Kaszáló u. 121. II/7. (HU)
(54) Technikai ruha elektromos izomstimulátor készülékhez

(57)
A találmány tárgya technikai ruha elektromos izomstimulátor készülékhez, mely alkalmassá teszi az elektromos izomstimulátor készüléket az emberi testhez való kapcsolódáshoz az elektródákon és a vezeték hálózaton keresztül a test azon felületeihez ahol az izomzatot stimulálni szeretnénk. A találmány lényege, hogy elektródák (3) és az elektromos vezeték rendszer a kialakított vezeték csatornába (1) van elhelyezése a duplán összeállított belső és külső részek (8) között, így azok rugalmatlansága nem befolyásolja a a ruha rugalmasságát.
A ruha kialakítása és elektródák (5) szerkezete szerkezete, víztartó anyag (13), elektromos vezető képességű ezüstözött poliester (12), vízzáró anyag (7), elektróda nedvesítő nyílás(6), és lehetővé teszi a szükséges nedvesítést a ruha viselése közben, anélkül hogy azt le kellene venni a testről.

1. ábra

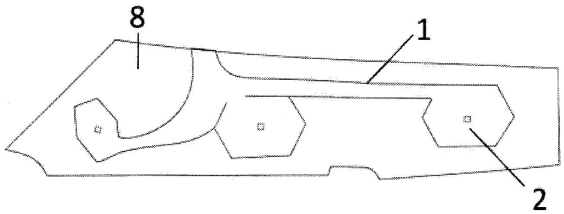

(51) **A61N 1/368** (2006.01)
A61N 1/372 (2006.01)
A61N 1/375 (2006.01)
(13) **A1**
(21) **P 16 00251**
(22) 2016.04.12.
(71) Dr. Duray Gábor, 1037 Budapest, Toboz utca 34. (HU)
Dr. Major László, 2360 Gyál, Somogyi Béla utca 11. (HU)
Dr. Mancsiczky Lajos, 4028 Debrecen, Izsó u. 5. (HU)
(72) Dr. Duray Gábor, 1037 Budapest, Toboz utca 34. (HU)
Dr. Major László, 2360 Gyál, Somogyi Béla utca 11. (HU)
Dr. Mancsiczky Lajos, 4028 Debrecen, Izsó u. 5. (HU)

(54) **Pitvarfibrilláció kezelése és a kezelés eszköze**

(74) Hergár Jenő, 1014 Budapest, Balta köz 4. (HU)

(57)
Pitvarfibrilláció kezelésének eszköze egy olyan szívritmus szabályzó készülék (4) (pacemaker, ICD, CRT), melynek jobb kamrai frekvenciát stabilizáló kimenete (5), jobb pitvari érzékelője és szükség esetén ingerlő kimenete, és bal pitvar (9) felé irányuló ingerlő kimenete (5) van, a hozzá kapcsolódó bal pitvari elektródákkal (12), vagy vezeték nélküli (leadless) ingerlő egységekkel (13). Az eszközre az jellemző, hogy a szívritmus szabályzó készülék (4) a bal pitvar (9) felé irányuló kimenetén át (5), a jobb pitvarban (1) érzékelt saját ingerhez képest, vagy annak hiányában a szívritmus szabályzó készülék (4) által kibocsátott jobb pitvari ingerhez képest -150 és +150 ms között bármely értékkel, függetlenül programozható módon közvetlenül a szív bal pitvarának (9) távoli részét, a bal pitvari fülcsét (10) is ingerli legalább egy bal pitvari elektródával (12), vagy vezeték nélküli (leadless) ingerlő egységgel (13).

1. ábra

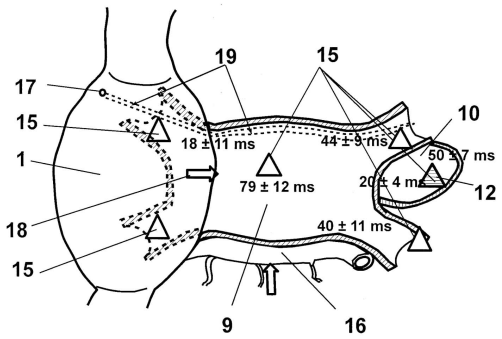

2. ábra

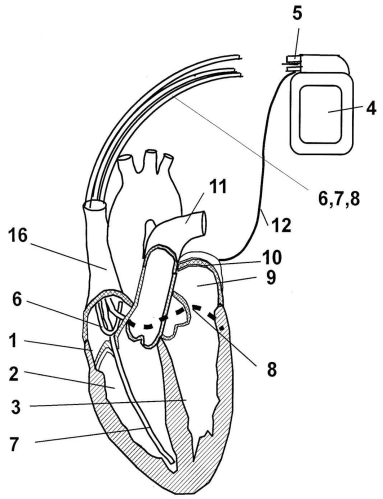

(51) A61N 5/067 (2006.01)
(13) A1
(21) P 16 00351
(22) 2016.05.31.
(71) Rózsa Tamás, 2011 Budakalász, Fecske u. 7/B. (HU)
(72) Rózsa Tamás, 2011 Budakalász, Fecske u. 7/B. (HU)
(54) Kisteljesítményű terápiás lézer eszköz új alkalmazása és kialakítása
(74) Danubia Szabadalmi és Jogi Iroda Kft., 1051 Budapest, Bajcsy-Zsilinszky út 16. (HU)
(57)
Kisteljesítményű terápiás lézer eszköz (20) alkalmazása halláskárosodás kezelésére, amelyben monokromatikus és koherens fényt kibocsátó lézer (22) és a fényútban előtte a kezelendő füljárat méretéhez illeszkedő véggel rendelkező fényvezető adapter (30) helyezkedik el, amelynek elülső szakasza (33) végén szórt fény lép ki, amelynek teljesítménye legalább 25 mW, és hullámhossza 600-1500 nm közé esik.

6. ábra

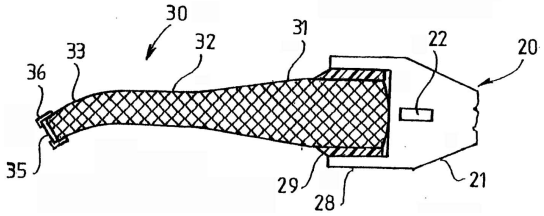

B. SZEKCIÓ - IPARI MŰVELETEK ÁLTALÁBAN ÉS SZÁLLÍTÁS

(51) B62K 27/00 (2006.01)
B62K 27/10 (2006.01)
B62K 27/12 (2006.01)
(13) A1
(21) P 16 00375
(22) 2016.06.09.
(71) Mező Tibor József, 4400 Nyíregyháza, Vasvári Pál u. 7. 4/14. (HU)
(72) Mező Tibor József, 4400 Nyíregyháza, Vasvári Pál u. 7. 4/14. (HU)
(54) Off-road konzolos vagy adapteres kerékpár gyereküléshez kialakított univerzális kerékpár utánfutó rendszer
(57)
A találmány egy kerékpárral vontatható egy vagy kétüléses off-road konzolos vagy adapteres kerékpár gyereküléshez kialakított univerzális kerékpár utánfutó rendszer (1), melynek kettő egymástól független konzolos vagy adapteres csatlakoztatási pontja (2) van. A találmány lényege, hogy az off-road konzolos vagy adapteres kerékpár gyereküléshez kialakított univerzális kerékpár utánfutó rendszerhez (1) a konzolos vagy adapteres csatlakoztatási pontjain (2) keresztül konzolos vagy adapteres kerékpár gyerekülés (9) vagy egyéb konzolos vagy adapteres felépítmény csatlakoztatható legyen.

5. ábra

1. ábra

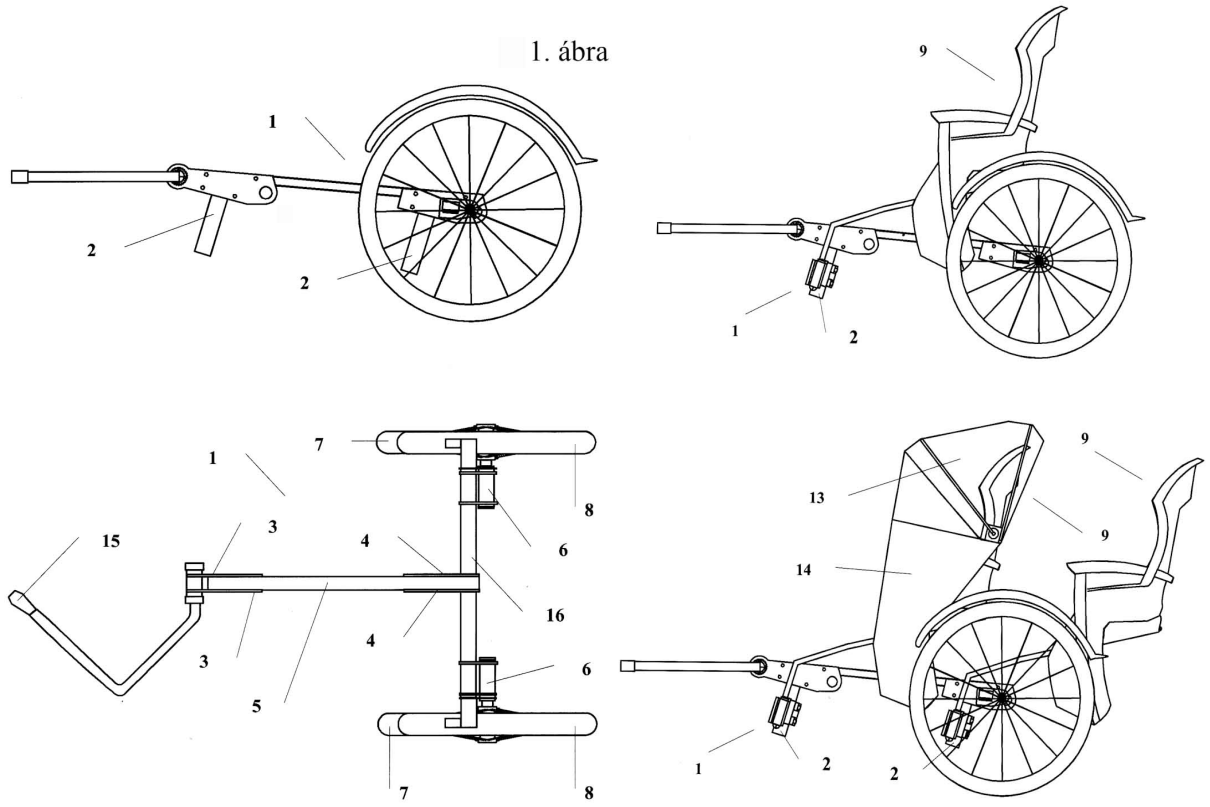

(51) **B65D 33/00** (2006.01)
B29C 59/00 (2006.01)
B29C 59/02 (2006.01)
B65D 21/02 (2006.01)
B65D 81/00 (2006.01)

(13) **A1**

(21) **P 16 00339**

(22) 2016.05.26.

(71) Flexinnova Kft., 2151 Fót, Nyírfa utca 17. (HU)

(72) Mandzsu Zoltán, 1112 Budapest, Bod Péter lejtő 4. (HU)
id. Mandzsu József, 1118 Budapest, Radvány u. 19. (HU)
ifj. Mandzsu József, 2151 Fót, Nyírfa u.17. (HU)

(54) **Fagyasztott haltömb csomagok és eljárások a csomagok gyártására és használatára**

(57)

Egy rakatolható csomag (13) tartalmaz egy csomagoló zsákot (17) és egy abba csomagolt, fémlapok között fagyasztott hal tömböt (2). A zsák (17) műanyag zsák (17), melynek van egy második külső felülete (23), melyre a csomag (13) egy rakatra (32) fektethető, és egy átellenes első külső felülete (6). Az első külső felület (6) egy érdesített felületrésze (15) a zsák (17) egy első falából (7) kiálló csúszásgátló kiemelkedéseket (1) tartalmaz. A második külső felület (23) egy csúszásmentesített felületrésze (26) tartalmaz egy megfelelő szálas szerkezetű csúszásmentesítő anyagot (27), mely a zsák (17) második falához (24) van rögzítve. A csúszásmentesítő anyag (27) a csúszásgátló kiemelkedésekkel (1) csúszásmentes kötésre alkalmas. A zsáknak (17) 0 és 0,35 közötti kopási aránya van. A kopási arányt egy kopásiarány mérésben kell meghatározni, melyben (-20 °C hőmérséklet és 11557 Pa összenyomás mellett) egy csúszásmentesített felületrész (26) mintát csúsztatnak el egy érdesített felületrész mintán (16) és a kopási arány definíciója az elcsúsztatás hatására az érdesített felületrész mintáról (16) letörő csúszásgátló kiemelkedések (1) számaránya. A találmány előnye, hogy a csomagok (13) kézzel átrakatolhatók anélkül, hogy csúszásgátló kiemelkedéseik (1) közül túl sokat elveszítenének.

22. ábra

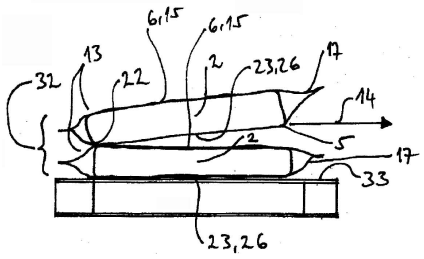

C. SZEKCIÓ - VEGYÉSZET ÉS KOHÁSZAT

(51) C04B 26/28 (2006.01)
C04B 24/38 (2006.01)
(13) A1
(21) P 16 00381
(22) 2016.06.15.
(71) Snyehola Tibor, 6500 Baja, Tanya V. ker. 69. (HU)
(72) Snyehola Tibor, 6500 Baja, Tanya V. ker. 69. (HU)
(54) Építőipari adalékszer beton előállításához a beton alap tulajdonságainak (szilárdság, rugalmasság) optimális növelésére
(57)
A találmány tárgya különböző ásványok, kőzetek, őrlemények és szerves anyagok keverékének felhasználása betongyártási adalékszerként, a beton szilárdságának és rugalmasságának optimális növelésére.
A találmány tehát valamely inert kiegészítő anyagok
- mészkőliszt
- kvarcliszt
társítva más szerves anyagokkal
- polisztirol
- guargyanta
Ezeket összekeverve, homogenizálva, keveréket készítve a beton szilárdságának és rugalmasságának növelésére építőipari adalékszer előállítására.

(51) C04B 35/00 (2006.01)
A61F 7/00 (2006.01)
C04B 38/00 (2006.01)
C09K 11/00 (2006.01)
(13) A1
(21) P 16 00367
(22) 2016.06.07.
(71) Kalmár Sándor, 2800 Tatabánya, Gál István ltp. 712/7. (HU)
Kunfalvi Gábor, 2800 Tatabánya, Köztársaság út 5. II/3. (HU)
(72) Kalmár Sándor, 2800 Tatabánya, Gál István ltp. 712/7. (HU)
Kunfalvi Gábor, 2800 Tatabánya, Köztársaság út 5. II/3. (HU)
(54) Mesterségesen előállított, intenzív infravörös-sugárzású emissziót kibocsátó kompozit kerámia
(57)
A találmány tárgyát intenzív infravörös-sugárzású emissziót kibocsátó kompozit kerámia előállítására szolgáló eljárás képezi, amely eljárásban a) szobahőmérsékleten emulgeálnak 31-41 tömeg% kaolint, 15-27 tömeg% fűrészport, 0-1.6 tömeg% vas(III)-oxidot, 0-2.60 tömeg% titán-dioxidot és 27-46 tömeg% lignint, amellyel egy

pasztát nyernek; b) a pasztát rúd alakú testekké extrudálják és szárítják, amellyel száraz termékrudakat kapnak, c) a száraz termékrudakat oxigénmentes inert gáz atmoszférában két lépcsőben 400-650 °C-on hőkezelik, amellyel kiégetett termékrudakat kapnak, d) a kiégetett termékrudakat két lépcsőben hűtik, amellyel hideg termékrudakat kapnak, e) a hideg termékrudakat több lépcsőben, egészen a 2-5 µm szemcseátmérő eléréséig őrlik, amellyel a kompozit kerámia őrleményét kapják.

A találmány tárgyát képezi továbbá egy olyan, intenzív infravörös-sugárzású kompozit kerámia előállítására szolgáló eljárás is, amelyben a fenti eljárásban kaolin helyett turmalint alkalmaznak.

A találmány tárgyát képezi az eljárással előállított intenzív infravörös-sugárzású kompozit kerámia is, valamint ennek az alkalmazása infrasugárzó textilipari termékekben, infrasugárzó óvszerekben, infrasugárzó higiéniai termékekben és az emberi gyógyászatban.

1. ábra

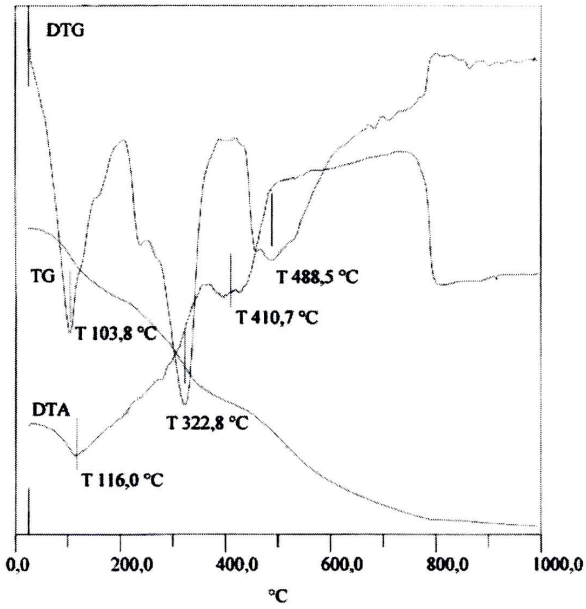

(51) **C07D215/28** (2006.01)
A61K 31/4725 (2006.01)
A61P 35/00 (2006.01)

(13) **A1**

(21) **P 16 00234**

(22) 2016.04.05.

(71) Magyar Tudományos Akadémia Természettudományi Kutatóközpont, 1117 Budapest, Magyar tudósok körútja 2. (HU)

(72) Szakács Gergely 50%, 1026 Budapest, Nyúl utca 4. I/4. (HU)
Tóth Szilárd 2%, 5130 Jászapáti, Táncsics út 83. (HU)
Soós Tibor 10%, 1149 Budapest, Beckó u. 23-25. fsz.2. (HU)
Ferenczi-Palkó Roberta 10%, 1098 Budapest, Aranyvirág sétány 7. II. lpcsh. IV/19. (HU)
Füredi András 2%, 1024 Budapest, Keleti Károly u. 26. (HU)
Türk Dóra 2%, 1039 Budapest, Boglár u. 2. (HU)
Veronika Pape 2%, D-59425 Unna, Gadumer str. 70. (DE)
Fülöp Ferenc 10%, 6726 Szeged, Tárogató u. 39. (HU)
Szatmári István 10%, 6727 Szeged, Fadrusz u. 33. (HU)
Dormán György 2%, 2081 Piliscsaba, Fényesliget sétány 1/a. (HU)

(54) **Multidrog rezisztens rákos sejtek ellen szelektíven ható 8-hidroxikinolin származékok**

(74) Danubia Szabadalmi és Jogi Iroda Kft., 1051 Budapest, Bajcsy-Zsilinszky út 16. (HU)

(57)

A jelen szabadalom olyan 8-hidroxikinolin származékokat mutat be, melyek a multidrog rezisztens ráksejtek ellen kifejezett aktivitással rendelkeznek, azaz a multidrog rezisztens rákos sejtekre kiemelkedő szelektivitással és megnövekedett citotoxicitással hatnak, valamint vonatkozik ezen vegyületek előállítására és a rákos megbetegedések, különös tekintettel a multidrog-rezisztens variánsok kezelésében történő felhasználására.

I

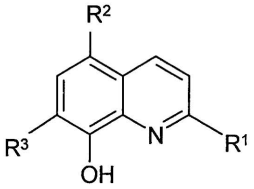

---

(51) C07D495/04 (2006.01)
(13) A1
(21) P 16 00389
(22) 2016.06.23.
(71) Richter Gedeon Nyrt., 1103 Budapest, Gyömrői út 19-21. (HU)
(72) Neu József 60%, 1133 Budapest, Hegedűs Gy. u. 44/B. II. em. 1. (HU)
Szabó Tamás 20%, 5830 Battonya, Hunyadi út 112. (HU)
Garadnay Sándor 20%, 2500 Esztergom, Bánomi ltp. 12. (HU)
(54) Eljárás nagytisztaságú Prasugrel előállítására
(57)
A találmány tárgya az (I) képletű (5-[2-ciklopropil-l-(2-fluorfenil)-2-oxoetil]-4,5,6,7-tetrahidrotieno[3,2-c]piridin-2-il acetát, más néven prasugrel, nagy tisztaságban és gazdaságosan történő iparilag alkalmazható előállításával kapcsolatos.

I

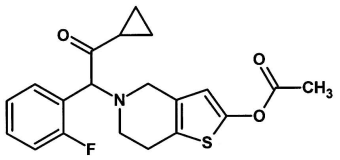

A szennyezések felhalmozódásának egyik fő oka, különösen a nagyléptékű előállításnál, az éter oldószerek használata, ezért az éterek alkalmazását kizártuk az eljárás összes lépéséből.
Az éterek elkerülése új, kedvezőbb körülményeket eredményezett az eljárás különböző lépéseiben. A reakciókörülményeket az eljárás elejétől a végéig úgy határoztuk meg, hogy azok mind hozzájáruljanak a végtermék szennyezés tartalmának a minimalizálásához.

---

(51) C12M 1/00 (2006.01)
C02F 9/00 (2006.01)
C12M 3/00 (2006.01)
(13) A1
(21) P 16 00386
(22) 2016.06.17.
(71) dr. Kovács András 40%, 1083 Budapest, Szigetvári u. 1. (HU)
Méhes Zsolt 30%, 7622 Pécs, Zsinkó István u. 8. (HU)
Borbás Attila 30%, 31309 Kneževi Vinogradi, Glavna 2 (HR)
(72) dr. Kovács András 40%, 1083 Budapest, Szigetvári u. 1. (HU)

Méhes Zsolt 30%, 7622 Pécs, Zsinkó István u. 8. (HU)

Borbás Attila 30%, 31309 Kneževi Vinogradi, Glavna 2 (HR)

(54) Stimulált, rugalmasan szabályozható terhelésű biológiai szennyvíztisztítási rendszer

(57)

A változó terhelésű szennyvíztisztítók problémája, hogy a szennyezőanyag lebontási intenzitást a terheléshez kell igazítani. Az eljárás és berendezés alkalmazásával az elavult szennyvíztisztítók költséghatékonyan modernizálhatók, a kis terhelésű időszak alatt a lebontási képesség megőrizhető, a tisztítási hatékonyság javítható. A meglepő felismerésünk az volt, hogy a természetesen jelen lévő algák domesztikálhatók és ezzel együtt a mikrobiológiai folyamatok stimulálhatók. Eljárásra és berendezésre adnak javaslatot, amelyben kommunális szennyvíz tisztítását a jelenlévő fototróp organizmusok domesztikálásával és stimulálásával, oly módon javítják, hogy a teljes eleven iszap medencét mélységében is megvilágítják, a világító elemeket egymástól 1-50 cm-re, jellemzően 20 cm-re rögzítik, a levegőztetést kompresszorral az 0.2-5 Nm^3/m^3h, jellemzően 1-3 Nm^3/m^3h levegőáramba juttatott 0-5%, jellemzően 0.2-1% CO_2 hozzáadásával végzik. Az eleven iszap üledék 10-90%, jellemzően 20-60% mennyiségét az anoxikus medencébe forgatják vissza, 10-70%, jellemzően 20-30%-át az ülepítő medencébe vezetik. Az eleven iszap mikrobiológiai közösségét az ülepítőből visszavezetett iszappal dúsítják. A javasolt technika előnye a szennyvíztisztítás hatékonyságának javítása mellett a jelentős fajlagos energia megtakarítás és CO_2-kibocsátás csökkentés.

1. ábra

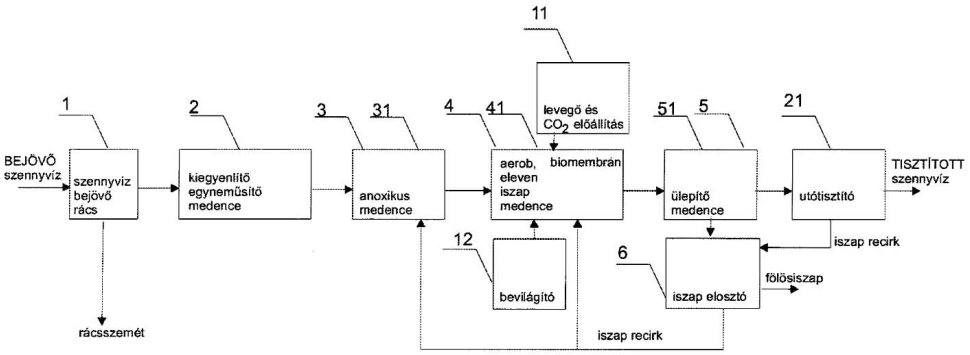

E. SZEKCIÓ - HELYHEZ KÖTÖTT LÉTESÍTMÉNYEK

(51) E03B 3/11 (2006.01)
E03B 3/04 (2006.01)
E03B 3/26 (2006.01)

(13) A1

(21) P 16 00357

(22) 2016.06.02.

(71) Szilágyi Gábor, 1112 Budapest, Meredek u. 60. (HU)
Zajzon Imre, 8800 Nagykanizsa, Vadrózsa út 10. (HU)

(72) Szilágyi Gábor, 1112 Budapest, Meredek u. 60. (HU)
Zajzon Imre, 8800 Nagykanizsa, Vadrózsa út 10. (HU)

(54) Berendezés víznyerésre folyóvíz vízadó partszakaszán, valamint eljárás a berendezés építésére

(74) Advopatent Szabadalmi és Védjegy Iroda, 1255 Budapest, Pf:80. (HU)

(57)

A találmány berendezés víznyerésre folyóvíz vízadó partszakaszán, amelynek a partszakasz kavicsteraszában húzódó perforált termelőcsövei (1), valamint gyűjtő- és szivattyú aknái (2) vannak, amelyek a kinyert vizet felhasználási hely felé továbbító nyomóvezetékkel (3) vannak összekötve.
A berendezésnek az a lényege, hogy legalább 500 mm, előnyösen 600-2000 mm átmérőjű (d) termelőcsövei (1) vannak, amelyek körül olyan szűrőrétegek (16, 17, 18) vannak kialakítva, amelyek szemcsemérete belülről kifelé

csökken.

A találmány tárgyát képező, a berendezés létesítésére szolgáló eljárás során az egymástól gyűjtő- és szivattyú aknákkal (2) elválasztott perforált termelőcsövek (1) nyomvonalán a természetes vízadó kavicsréteg (13a) alatt húzódó vízzáró agyagrétegbe (15) mélyített szádfalakkal (21) határolt, víztelenített száraz munkaárkot (20) készítenek. A termelőcsöveket (1), valamint az azt körülvevő, egymástól eltérő szemcseméretű, a termelőcsőtől (1) kifelé haladva csökkenő szemcseméretű, kavicsanyagú szűrőrétegeket (16, 17, 18) tartalmazó szűrőtestet (12) száraz munkaárokban (20) építik meg.

3. ábra

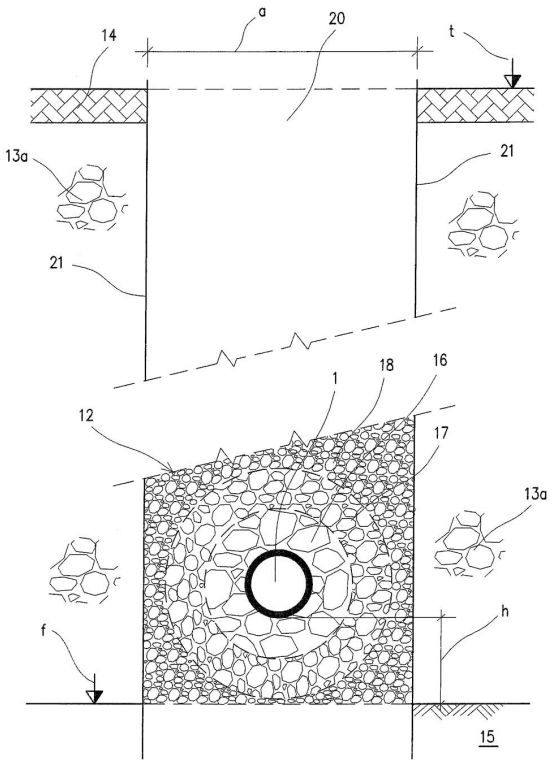

(51) **E04F 13/00** (2006.01)
A47B 96/20 (2006.01)
E04F 13/07 (2006.01)
E04F 13/09 (2006.01)
E04F 13/21 (2006.01)
E04F 13/24 (2006.01)
E04F 13/30 (2006.01)

(13) **A1**

(21) **P 16 00352**

(22) 2016.05.31.

(71) Mezőkövesdi Bútoripari Kft., 3400 Mezőkövesd, Széchenyi út 10. (HU)

(72) dr. Persze László, 3300 Eger, Legányi út 16. (HU)

(54) **Rögzítőszerkezet burkolóelemek oldható rögzítésére egy alaptesthez, valamint burkolóelemekből álló cserélhető burkolat**

(74) Danubia Szabadalmi és Jogi Iroda Kft., 1051 Budapest, Bajcsy-Zsilinszky út 16. (HU)

(57)

Rögzítőszerkezet burkolóelemek (4) oldható rögzítésére egy alaptesthez (1), utóbbihoz hozzárendelt, fészkeket (3) tartalmazó tartóelemekkel (2), ahol a burkolóelemek (4) forgathatóan felszerelt, mágneses működtetőelemmel (7) működtethető retesznyelvvel (6) ellátott rögzítőrészeket (5) tartalmaznak, ahol az egyes burkolóelemekben (4) a rögzítőrészek (5) a burkolóelemek (4) vastagsági méretét tekintve egymással egyező módon vannak pozicionálva, és a burkolóelem (4) alaptestre (1) merőleges irányú méretének többszörösével egyenlő tartóelemek

(2) esetén minden egyes tartóelemben (2) több fészek (3) van egymástól az alaptestre (1) merőleges irányban egy-egy burkolóelem (4) vastagságával egyező mértékben eltoltan kiképezve.
Burkolóelemekből (4) összeállított burkolat, alaptesthez (1) hozzárendelt tartóelemekkel (2) és a rögzítendő burkolóelemhez (4) hozzárendelt, egy tartóelemmel (2) együttműködő legalább egy rögzítőrésszel (5), ahol minden egyes burkolóelem (4) alsó és felső élével szomszédosán és azzal érintkezőén húzódóan egy-egy tartóelem (2) van az alaptesthez (1) rögzítve, továbbá a tartóelemben (2) rögzítő fészkek (3) vannak kiképezve, a burkolóelem (4) belsejében több rögzítőrész (5) van beépítve, ahol minden egyes rögzítőrész (5) a burkolóelem (4) fallal ellentétes külső oldaláról mágnesesen működtethető retesznyelvet (6) foglal magában, a tartóelem (2) alaptestre (1) merőleges irányú mérete egy burkolóelem (4) vastagságának többszörösével egyenlő, az alaptesthez (1) egynél több, egymással szomszédosán és egymást átfedően elrendezett burkolóelem (4) van hozzáillesztve, ahol legalább az alaptesttől (1) legtávolabb elrendezett burkolóelem (4) rögzítőrészeinek (5) retesznyelvei (6) a tartóelemek (2) fészkeiben (3) rögzítettek.

1. ábra

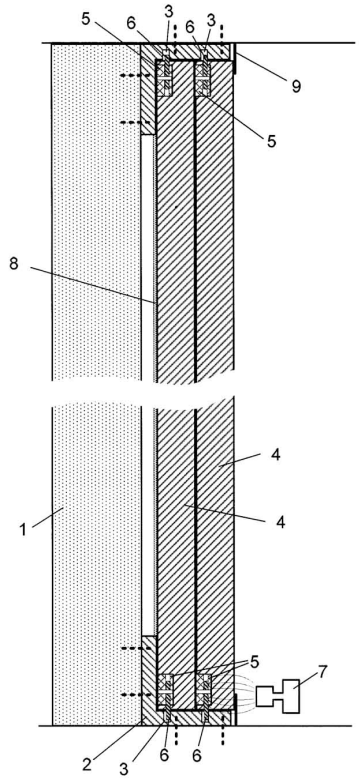

F. SZEKCIÓ - MECHANIKA, VILÁGÍTÁS, FŰTÉS

(51) F16L 55/045 (2006.01)
(13) A1
(21) P 16 00326
(22) 2016.05.19.
(71) Erős Gyula 10%, 2315 Szigethalom, Vosztok út 13/B (HU)
Bereznai Dóra 75%, 1185 Budapest, Nap u. 56. (HU)
Bereznai József 15%, 1095 Budapest, Gát u. 8. (HU)
(72) Erős Gyula 10%, 2315 Szigethalom, Vosztok út 13/B (HU)
Bereznai Dóra 75%, 1185 Budapest, Nap u. 56. (HU)
Bereznai József 15%, 1095 Budapest, Gát u. 8. (HU)
(54) Nyomásütés csökkentésére szolgáló eszköz
(74) Gödölle, Kékes, Mészáros & Szabó Szabadalmi és Védjegy Iroda, 1024 Budapest, Keleti Károly utca 13/b (HU)

(57)

A találmány nyomásütés csökkentésére szolgáló eszköz, amely tartalmaz belső térrel rendelkező tartályt, amely fluidum áramoltatására alkalmas csőelem csatlakoztatására szolgáló csatlakoztatási nyílással (28) van ellátva, a tartály belső terét a csatlakoztatási nyílással (28) fluidum-összeköttetésben lévő fluidumtérre (20) és gáztérre (30) szétválasztó, dugattyúmozgatási tengely mentén elmozdítható dugattyúelemet (14), és a gáztérben (30) elrendezett, a dugattyúelemnek (14) támaszkodó, a dugattyúelem (14) dugattyúmozgatási tengely menti elmozdulása esetén rugalmasan alakváltoztató rugalmas elemet.

1. ábra

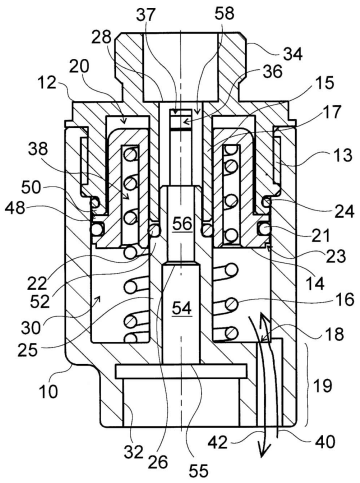

(51) **F16M 11/04** (2006.01)
G02B 7/00 (2006.01)
G03B 17/56 (2006.01)

(13) **A1**

(21) **P 16 00333**

(22) 2016.05.24.

(71) UNIQBALL Kft., 6728 Szeged, Dorozsmai út 35. (HU)

(72) Novák László, 8220 Balatonalmádi, István u. 7. (HU)
Kármán Balázs, 6792 Zsombó, Kodály u. 47. (HU)
Vadász Sándor, 6726 Szeged, Fürj u. 13/a. (HU)

(54) **Kettős tartólap optikai eszközök hornyos befogó elemben való rögzítésére**

(74) Danubia Szabadalmi és Jogi Iroda Kft., 1051 Budapest, Bajcsy-Zsilinszky út 16. (HU)

(57)

Kettős tartólap optikai eszközök hornyos befogó elemben való rögzítésére két egymásra merőlegesen megdöntött helyzetben, amelynek hosszúkás, sík lapokkal határolt lapos teste (29) van, és oldalán a hornyos befogadó elem hornyához illeszkedő profilú hosszirányú hornyok (24, 25) vannak kialakítva, és a test (29) középső részén az optikai eszköz rögzítésére nyílással (28) van ellátva, és testének (29) a vastagsága legalább 8 mm, és a test (29) egyik végének a két szélén a hosszirányú hornyokra (24, 25) és a lapsíkra merőleges irányú keresztirányú ékbordák (22, 23) vannak, amelyek profilja azonos a hosszirányú hornyok (24, 25) profiljával.

3. ábra

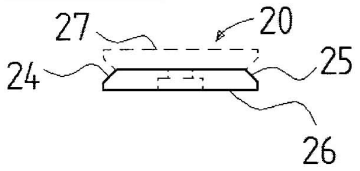

4. ábra

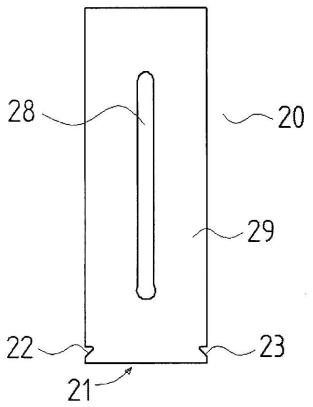

(51) F42B 12/10 (2006.01)

(13) A1

(21) P 16 00390

(22) 2016.06.21.

(71) Apolczer Ferenc, 8060 Mór, Ezerjó u. 21. (HU)

(72) Apolczer Ferenc, 8060 Mór, Ezerjó u. 21. (HU)

(54) Kumulatív páncéltörő eszközök hatásmechanizmusának bővítése megfelelő robbanóanyag és bélésanyag alkalmazásával és ilyen anyagok

(57)

A találmány kumulatív hatású páncéltörő eszközök hatásának fokozása megfelelő robbanóanyag és vagy bélésanyag alkalmazásával és ilyen anyagok, ahol a kumulatív üreget robbanóanyag veszi körül és az üregnek lehet bélése, valamint a bélés tartalmazhat a páncél anyagát oxidáló összetevőt. A találmány lényege, hogy a megfelelően választott összetételű robbanóanyag (3) robbanási termékeivel a páncél anyagát oxidálják vagy és a megfelelő bélésanyaggal (4) a kumulatív hatású páncéltörő eszköznek (1) a páncél anyagára gyakorolt kémiai hatását fokozzák.

Kumulatív hatású páncéltörő eszközök hatásának fokozása megfelelő robbanóanyag és vagy bélésanyag alkalmazásával,és ilyen anyagok, ahol a kumulatív üreget robbanóanyag veszi körül és az üregnek lehet bélése,valamint a bélés tartalmazhat a páncél anyagátoxidáló összetevőt a találmány lényege hogy a kumulatív hatású páncéltörő eszköz (1) robbanóanyaga (3) alumíniumnitrát vagy polialumíniumnitrát, alumíniumperklorát vagy ammóniumperklorát, vagy ezeknek a keverékein alapul,ezek a meghatározó oxidálószerei.

1. ábra

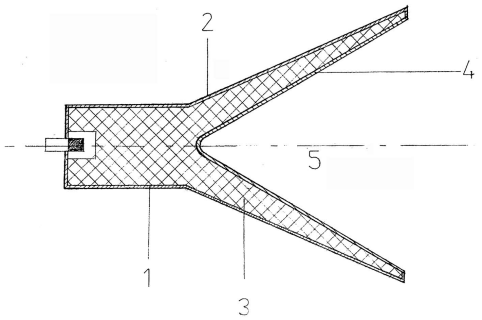

G. SZEKCIÓ - FIZIKA

(51) G05B 19/4099 (2006.01)
B33Y 10/00 (2015.01)

(13) A1

(21) P 16 00150

(22) 2016.06.02.

(71) Nabuv Kereskedelmi Kft., 2800 Tatabánya, Kőrösi Csoma Sándor tér 6. fsz. 2. (HU)

(72) Bobrivniczki Róbert, 8000 Székesfehérvár, Gyetva u. 4. (HU)
Dr. Bajcsi Péter, 2000 Szentendre, Barackos út 20. (HU)
Molnár Gábor, 6000 Kecskemét, Budai hegy 210. (HU)

(54) Eljárás rétegenként létrehozott objektumok mechanikai szilárdságának növelésére három dimenziós szövési technikával

(74) Bajcsi Ügyvédi Iroda, 6000 Kecskemét, Kisfaludy u. 3. (HU)

(57)
Eljárás rétegenként létrehozott objektumok mechanikai szilárdságának növelésére háromdimenziós szövési technikával, amelynek során a nyomtatandó objektum rétegszerkezetét X-irányú ömledékszálakból (1) és Y-irányú ömledékszálakból (3) alakítjuk ki, a Z tengely mentén az adott réteget ömledékhidakkal (4) kiegészítve és az adott ömledékszálakat átfűzve, átvezetőszálak (2) képzésével.

1. ábra

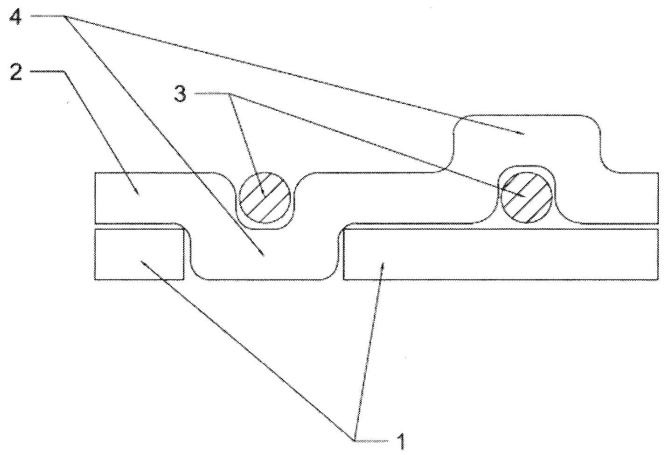

---

(51) G06Q 20/00 (2006.01)

(13) A1

(21) P 16 00116

(22) 2016.02.22.

(71) Sölét-Ormos Zoltán, 9400 Sopron, Martiny Frigyes u. 2. (HU)

(72) Sölét-Ormos Zoltán, 9400 Sopron, Martiny Frigyes u. 2. (HU)

(54) Mobil mikrofizetési rendszer

(57)
A találmány egy mobil mikrofizetési rendszer jellemzően kis összegű fizetési műveletek végrehajtására, amely letéti számlát (L), élő mobil telefonszámokhoz kötött virtuális számlákat (V, W) és a letéti számla (L), valamint a virtuális számlák (V, W) közötti számlaműveleteket végző tranzakció processzort (P), SMS átjárót (S) és internet átjárót (H) tartalmaz. A találmány lényege, hogy a mikrofizetési műveletek kizárólag a virtuális számlák között történnek.
A találmány szerinti mobil mikrofizetési rendszer a mikrofizetési műveleteket valóságos bankszámlák és a távközlési pénzügyi rendszerek bevonása nélkül oldja meg ez által biztosítva a bürokráciát minimalizáló gyors és rugalmas ügyintézést, valamint a mikrofizetések során különös fontossággal bíró páratlanul alacsony üzemeltetési költségeket.

1. ábra

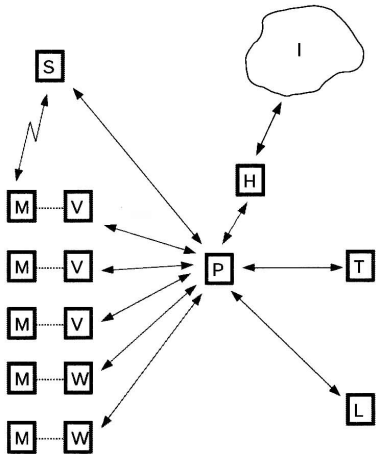

(51) G10D 3/18 (2006.01)

(13) A1

(21) P 16 00362

(22) 2016.06.04.

(71) dr. Sárosi György, 4031 Debrecen, Széchenyi u. 68/b (HU)

(72) dr. Sárosi György, 4031 Debrecen, Széchenyi u. 68/b (HU)

(54) Vállpárna hegedűre és brácsára, melltámasz csellóra

(57)

A találmány a vonós hangszerjáték sajátos problémájára kíván megoldást adni, korszerű feltételeket és szinte mindenki számára kényelmes tartást biztosítva a hangszerjáték műveléséhez. A vállpárna és melltámasz rétegelt ragasztott parafából (b), hasított bőr bevonattal (a) készült hangszertartozék, amely tartószerkezet és hangtányér egyben. A találmány lényege, hogy flexibilisen oldja meg a zenész és hangszere kapcsolatát, ugyanakkor kiválóak az akusztikai tulajdonságai is. A szerkezet súlya csekély, így felszerelt állapotban, sem változtatja meg a hangszer egyensúlyát, súlyelosztását. Az azonos elvek szerint, de több méretben kialakított találmány oktatási és művészi célok megvalósítására egyaránt alkalmas, ennek megfelelően különböző életkorúak és alkati adottságúak használhatják. A használhatóságot segíti könnyű felszerelhetősége, amelyet a szerkezet körperemén kialakított zsinórfűző lyukakon (c) keresztül, gumírozott zsinórzattal (d) lehet megoldani. Játék után a szerkezetet leszerelni szükségtelen, mivel könnyen elfér a hagyományos méretű hangszertokban.
A csellónál alkalmazott eszköz lényegileg azonos a hegedűn és a brácsán alkalmazottal, csak a hangszeren való elhelyezésében és rögzítési módjában tér el azokétól.

1. ábra

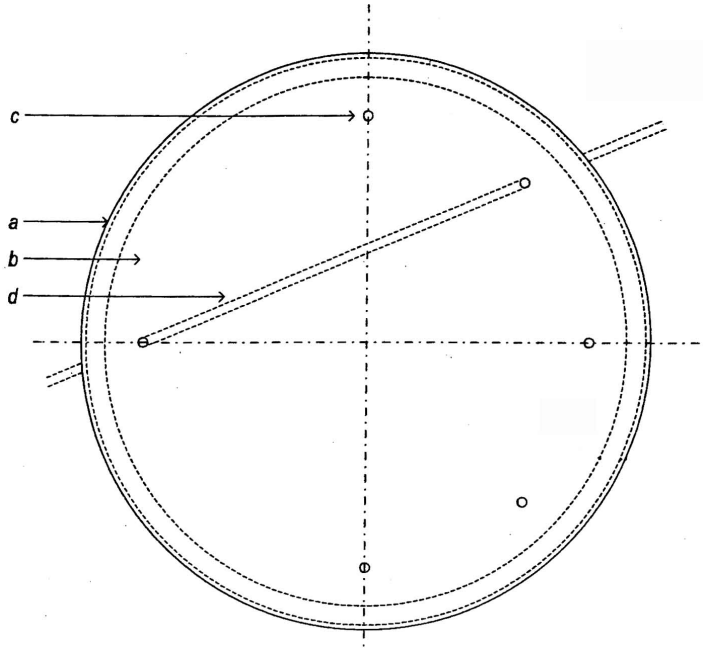

H. SZEKCIÓ - VILLAMOSSÁG, ELEKTROMOSSÁG

(51) H02J 3/26 (2006.01)

(13) A1

(21) P 16 00231

(22) 2016.04.05.

(71) György Róbert, 2017 Pócsmegyer, Móricz Zs. út 2. (HU)

(72) György Róbert, 2017 Pócsmegyer, Móricz Zs. út 2. (HU)

(54) Áramköri elrendezés és berendezés AC rendszerek párhuzamos vezetőereinek teherelosztására

(57)

A találmány tárgya váltóáramú rendszerek erősáramú betáplálásainak párhuzamos vezetőereiben, osztott fázisvezetőiben kialakult aszimmetrikus éráramok kiegyenlítésére vagy teherelosztására alkalmas önszabályozó áramköri elrendezés, és berendezés. Az aszimmetrikusan terhelődő párhuzamos vezető erek mindegyikére (1, 2, 3...4) egy-egy áramváltó (21, 22, 23...24) van helyezve, amelyek azonos menetszámú szekunder tekercselése áramirány helyesen sorba van kötve. A szekunder kör soros kötése miatt a szekunder áramok (13,14,15...16) azonosak lesznek, így azok gerjesztései is azonosak. A megfelelően kiválasztott vasmagok elektromágneses kapcsolatot biztosítanak a primer és szekunder gerjesztések között, ezért a primer gerjesztések is kényszerűen azonosak. A primer menetszámok azonossága mellett a primer áramok (25, 26, 27...28) is azonosak, amelyek a találmány tárgyát képező megoldásban az aszimmetrikusan terhelődő vezetőerek áramaival egyenlőek.

1. ábra

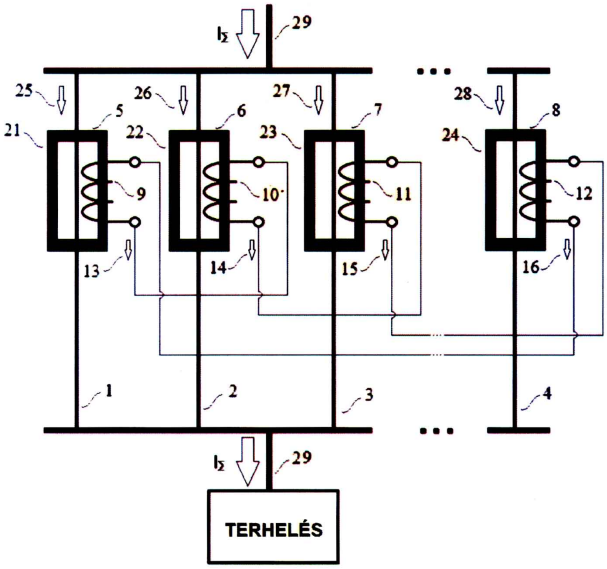

(51) H04W 12/00 (2009.01)

(13) A1

(21) P 16 00005

(22) 2016.01.05.

(71) Herbály Sándor, 2133 Sződliget, Viola u. 2. (HU)

(72) Herbály Sándor, 2133 Sződliget, Viola u. 2. (HU)

(54) Mobil kommunikációs eszköz alapú kiszolgáló rendszer

(57)

Jelen találmány egy érintőképernyős mobil kommunikációs eszköz alapú virtuális kiszolgáló rendszer, melyben a kiszolgáló rendszerhez titkosított kapcsolaton csatlakozó belső és külső szerverek, speciális alkalmazásokat futtatva kommunikálnak felhasználói-, ellenőri eszközökkel, illetve érintőképernyős-, QR kód beolvasására alkalmas, bluetooth adott esetben NFC vezeték nélküli adatátviteli képességgel rendelkező mobiltelefonokkal és az ehhez csatlakoztatható eszközökkel (nyomtatókkal, biometrikus adatokat kezelő eszközökkel stb.) annak érdekében, hogy a kiszolgáló rendszerrel szorosan együttműködő érintőképernyős mobiltelefonra telepíthető Path-, Pay-, Login by mobile funkciókkal rendelkező mobilalkalmazás az éppen rendelkezésre álló adatkapcsolati lehetőségek figyelembevételével személyekhez, járművekhez, műszaki eszközökhöz rendelt, a kiszolgáló rendszer által elektronikusan aláírt és kibocsátott virtuális azonosító dokumentumok tárolását megjelenítését, online vagy offline ellenőrzését, adott esetben beléptetését hajtsa végre, mindemellett lehetőséget biztosítson a bankkártyájukat regisztráló felhasználók számára mobilfizetési- és eladási tranzakciók Virtual Mobile POS (VM-POS) mobilalkalmazással történő bonyolítására, valamint a weboldalakhoz tartozó felhasználói fiókok mobiltelefonnal történő hozzáférésére.

A rovat 26 darab közlést tartalmaz.

Megadott szabadalmak

A. SZEKCIÓ - KÖZSZÜKSÉGLETI CIKKEK

(51) A01G 29/00 (2006.01)
A01C 23/00 (2006.01)
(13) B1
(11) 230.732 2017.10.30.
(21) P 13 00154
(22) 2013.03.14.
(40) 2014.09.29
(73) Kis Pál, 6000 Kecskemét, Méntelek Tanya 11/A (HU)
(72) Kis Pál, 6000 Kecskemét, Méntelek Tanya 11/A (HU)
ifj. Kis Pál, 6031 Szentkirály, Rákóczi u. 42. (HU)
Görög Zoltán, 6000 Kecskemét, Sajó u. 11. (HU)
(54) Vontatható, munkagéphez kapcsolható mezőgazdasági berendezés
(74) Várnai Anikó, Interinno Szabadalmi Iroda, 1024 Budapest, Margit krt. 73. (HU)

---

(51) A61K 31/50 (2006.01)
A61P 9/06 (2006.01)
(13) B1
(11) 230.735 2017.10.30.
(21) P 05 00684
(22) 2005.07.14.
(40) 2007.03.28
(73) EGIS Gyógyszergyár Nyilvánosan Működő Részvénytársaság, 1106 Budapest, Keresztúri út 30-38. (HU)
(72) Miklósné dr. Kovács Anikó 50%, 1141 Budapest, Vágújhely u. 10. (HU)
Szénási Gábor 40%, 2096 Üröm, Lobogó u. 6/B. (HU)
Nagyné Gyönös Ildikó 5%, 1192 Budapest, Álmos u. 65/3. (HU)
Dr. Hársing László Gábor 5%, 1071 Budapest, Dembinszky u. 8. (HU)
(54) 5-Klór-4-[3-[N-[2-(3,4-dimetoxi-fenil)-etil)]-N-metil-amino]-propil-amino]-3-(2H) piridazinon alkalmazása acetilkolin-függő kálium-csatorna inhibitorként

---

B. SZEKCIÓ - IPARI MŰVELETEK ÁLTALÁBAN ÉS SZÁLLÍTÁS

(51) B01D 3/16 (2006.01)
B01D 3/28 (2006.01)
(13) B1
(11) 230.724 2017.10.05.
(21) P 10 00625
(22) 2010.11.19.
(40) 2013.01.28
(73) Kovács András, 3516 Miskolc, Tapolcai u. 30. (HU)
(72) Kovács András, 3516 Miskolc, Tapolcai u. 30. (HU)
(54) Elrendezés alkohol lepárló berendezésnél az üst és a rektifikáló készülék összekapcsolásához
(74) Tóth-Szabó István, 1138 Budapest, Párkány u. 30. IX/56. (HU)

C. SZEKCIÓ - VEGYÉSZET ÉS KOHÁSZAT

(51) C07C303/00 (2006.01)
(13) B1
(11) 230.726 2017.10.25.
(21) P 03 03985
(22) 2002.05.07.
(40) 2004.04.28
(73) Yonsung Fine Chemical Co., 51-301 Suwon, 300 Chonchon-dong, Changan-gu (KR)
(72) Ham, Won-Hun, 135-100 Cheongdam-Dong,Kangnam-Gu, Seoul, SamikApt. 12-1201 (KR)
Oh, Chang-Young, 121-250 Seoul, 49-4, Seongsan-Dong, Mapo-Gu (KR)
Kim, Yong-Hyun, 157-015 Seoul, 73-73, Hwagok 5-Dong, Kangseo-Gu (KR)
Lee, Yiu-Suk, 156-090 105, Sadang-Dong, Dongjak-Gu, Seoul, Woosung Apt. 304-407 (KR)
Lee, Kee-Young, 151-050 32-3,Bongcheon-Dong,Kwanak-Gu, Seoul, Inheon Apt.101-602 (KR)
(54) Eljárás prosztaglandin-származékok és sztereospecifikus kiindulási vegyületeik előállítására
(30) 2001/25011 2001.05.08 KR
(86) KR0200845
(87) 02090324
(74) S.B.G. & K. Szabadalmi Ügyvivői Iroda, 1062 Budapest, Andrássy út 113. (HU)

---

(51) C07D215/54 (2006.01)
A61K 31/47 (2006.01)
A61P 35/00 (2006.01)
C07D215/56 (2006.01)
C07D401/04 (2006.01)
C07D401/12 (2006.01)
C07D405/12 (2006.01)
C07D413/12 (2006.01)
C07D417/12 (2006.01)
C07D491/10 (2006.01)
(13) B1
(11) 230.728 2017.10.30.
(21) P 01 03633
(22) 1999.09.22.
(40) 2002.02.28
(73) Wyeth Holdings LLC, 10017-5755 New York, NY, 235 East 42nd Street (US)
(72) Wissner, Allan, 10502 Ardsley, New York, 31 Wood Avenue (US)
Tsou, Hwei-Ru, 10956 New City, New York, 7 Beverly Place (US)
Berger, Dan Maarten, 10956 New City, New York, 6 Irion Drive (US)
jr. Floyd, Middleton Brawner, 10901 Suffern, New York, 5 Babbling Brook Drive (US)
Hamann, Philip Ross, 10923 Gernerville, New York, 9 Alice Street (US)
Zhang, Nan, 10709 Eastchester, New York, 9 New Street, Apartment 2C (US)
Frost, Philip, 07960 Morris Township, New Jersey, 4 Emerson Court (US)
(54) Szubsztituált 3-cianokinolinok mint protein tirozin kinázok inhibitorai
(30) 09/162,289 1998.09.29 US
(86) US9922056
(87) 0018740

(74) DANUBIA Szabadalmi és Jogi Iroda Kft., 1051 Budapest, Bajcsy-Zsilinszky út 16. (HU)

---

(51) C07D405/14 (2006.01)
A61K 31/343 (2006.01)
A61P 9/00 (2006.01)
A61P 25/00 (2006.01)
C07D405/12 (2006.01)
(13) B1
(11) 230.729 2017.10.30.
(21) P 07 00377
(22) 2007.05.30.
(40) 2011.03.28
(73) EGIS Gyógyszergyár Nyilvánosan Működő Részvénytársaság, 1106 Budapest, Keresztúri út 30-38. (HU)
(72) Prauda Ibolya 12.5%, 1031 Budapest, Amfiteátrum u. 32. 3/11. (HU)
dr. Reiter József 12.5%, 1022 Budapest, Tövis u. 32/b. (HU)
dr. Rivó Endre 12.5%, 1062 Budapest, Bajza u. 55. (HU)
Barkóczy József 12.5%, 1016 Budapest, Szirom u. 4-6. (HU)
Gacsályi István 11%, 1201 Budapest, Baross u. 67. (HU)
Sziray Nóra 8%, 1025 Budapest, Boróka u. 12. (HU)
Kompagne Hajnalka 8%, 1221 Budapest, Kőérberki út 5/b (HU)
Pallagi Katalin 6%, 1038 Budapest, Rózsadomb u. 40. (HU)
dr. Egyed András 5%, 1145 Budapest, Újvidék u. 58. (HU)
dr. Lévay György 5%, 2092 Budakeszi, Gábor Áron u. 10. (HU)
dr. Hegedűs Endre 5%, 1091 Budapest, Üllői út 69. (HU)
dr. Hársing László Gábor 2%, 1071 Budapest, Dembinszky u. 8. (HU)
(54) Új, szelektív 5HT7-receptorgátló benzofurán-származékok és eljárás előállításukra

---

(51) C07D413/14 (2006.01)
A61K 31/5377 (2006.01)
C07D413/12 (2006.01)
(13) B1
(11) 230.734 2017.10.30.
(21) P 11 00561
(22) 2011.10.10.
(40) 2013.05.28
(73) EGIS GYÓGYSZERGYÁR NyRt., 1106 Budapest, Keresztúri út 30-38. (HU)
(72) dr. Sipos Éva 34%, 1172 Budapest, Magyarhida u. 47. (HU)
Koványiné dr. Lax Györgyi 18%, 1141 Budapest, Mogyoródi út 110. (HU)
dr. Volk Balázs 18%, 1106 Budapest, Pilisi u. 54. (HU)
dr. Barkóczy József 9%, 1016 Budapest, Szirom u. 4-6. (HU)
Mezővári Mónika 7%, 2310 Szigetszentmiklós, Komp u. 2. (HU)
Varga Zoltán 7%, 1171 Budapest, Tanár u. 188. (HU)
dr. Dancsó András 7%, 1183 Budapest, Tartsay V. u. 7. (HU)
(54) Gyógyászati készítmény előállítására alkalmazható rivaroxaban kokristályok

---

(51) C07H 15/203 (2006.01)
(13) B1
(11) 230.727 2017.10.30.
(21) P 12 00688

(22) 2000.10.02.
(40) 2003.06.30
(73) ASTRAZENECA AB, SE-151 85 Södertälje, (SE)
(72) Ellsworth, Bruce, NJ 08540 Princeton, 7 Glenview Drive (US)
Washburn, William, N., NJ 08560 Titusville, 120 Pleasant Valley Road (US)
Sher, Philip, M., NJ 08536 Plainsboro, 18 Mifflin Court (US)
Wu, Gang, NJ 08540 Princeton, 390 Rosedale Road (US)
Meng, Wei, NJ 08534 Pennington, 404 Bollen Court (US)
(54) C-aril glükozid SGLT2 inhibitorok szintézis-intermedierei
(62) P0300393 2000.10.02. HU
(30) 60/158,773 1999.10.12 US
60/194,615 2000.04.05 US
(86) US0027187
(87) 0127128
(74) SBGK Szabadalmi Ügyvivői és Ügyvédi Irodák, 1062 Budapest, Andrássy út 113. (HU)

---

(51) C07J 73/00 (2006.01)
A61K 31/473 (2006.01)
(13) B1
(11) 230.730 2017.10.30.
(21) P 11 00351
(22) 2011.06.30.
(40) 2012.12.28
(73) Richter Gedeon Nyrt., 1103 Budapest, Gyömrői út 19/21. (HU)
(72) dr. Tuba Zoltán 22%, 1022 Budapest, Bogár u. 20. (HU)
Sörös Béla 22%, 1161 Budapest, Nádor u. 41. (HU)
dr. Gálik György 15%, 2730 Albertirsa, Pesti út 185. (HU)
Mahó Sándor 11%, 1183 Budapest, Rím u. 20. (HU)
Balogh László 6%, 5200 Törökszentmiklós, Debreczenyi u. 25. (HU)
Vincze Péter 5%, 2243 Kóka, Szőlősor u. 6. (HU)
Horváth János 5%, 1098 Budapest, Ecseri út 6. III.lh. fsz/3. (HU)
dr. Béni Zoltán 5%, 3565 Tiszalúc, Táncsics u. 21. (HU)
Kovács András 5%, 3360 Heves, Cserkész u. 8. (HU)
Varga Frigyes 4%, 1032 Budapest, Ágoston u. 18. (HU)
(54) Eljárás (5alfa,17béta)-N-[2,5-bisz-(trifluormetil)-fenil]-3-oxo-4-aza-5-androszt-1-én-17-karbonsavamid előállítására

---

(51) C09D 5/03 (2006.01)
C09D 5/46 (2006.01)
(13) B1
(11) 230.725 2017.10.11.
(21) P 02 04390
(22) 2001.02.08.
(40) 2003.04.28
(73) International Paint Limited, London SW1E 5BG, 26th Floor, Portland House, Bressenden Place (GB)
(72) Care, Martyn Paul, NE30 4EZ Tynemouth, Tyne & Wear, 17B Prudhoe Terrace (GB)
Tinmouth, Paul John, NE33 2HA South Shields, Tyne & Wear, 28 Roman Road (GB)
Park, Jae-Kyn, Seoul City, 101 Dong 1503 Ho Songsan Apt., 129 Bungi 4 Ga, Dongsomun Dong Seong Buk Gu (KR)

(54) Por bevonó készítmények
(30) 0002844.9 2000.02.08 GB
(86) GB0100502
(87) 0159017
(74) DANUBIA Szabadalmi és Jogi Iroda Kft., 1051 Budapest, Bajcsy-Zsilinszky út 16. (HU)

---

(51) C10L 5/44 (2006.01)
C10L 5/48 (2006.01)
(13) B1
(11) 230.731 2017.10.30.
(21) P 15 00006
(22) 2015.01.08.
(40) 2016.07.28
(73) Dr. Pintér Zoltán 100%, 1025 Budapest, Gomba utca 12-14. (HU)
(72) Neve nem feltüntethető
(54) Tüzelőanyag

---

(51) C12G 3/04 (2006.01)
C12G 3/06 (2006.01)
(13) B1
(11) 230.733 2017.10.30.
(21) P 11 00094
(22) 2011.02.21.
(40) 2012.09.28
(73) Zsindelyes Pálinka Zrt., 4245 Érpatak, Zsindelyes tanya 1. (HU)
(72) Papp József, 4244 Újfehértó, Damjanich u. 14. (HU)
(54) Likőr és előállítása

F. SZEKCIÓ - MECHANIKA, VILÁGÍTÁS, FŰTÉS

(51) F03D 1/04 (2006.01)
F03D 3/00 (2006.01)
(13) B1
(11) 230.723 2017.10.05.
(21) P 15 00575
(22) 2015.11.30.
(40) 2017.06.28
(73) Molnár János, 5430 Tiszaföldvár, Döbrei János út 28. (HU)
(72) Molnár János, 5430 Tiszaföldvár, Döbrei János út 28. (HU)
(54) Szélerőmű

A rovat 13 darab közlést tartalmaz.

Megtekinthetővé vált szabadalmi leírások

(11) 230.648
(54) Javított eljárás 1-ciklopropil-2-(2-fluorfenil)-etanon előállítására

(11) 230.701
(54) Hepatitis C inhibitor tripeptidek

(11) 230.702
(54) Eljárás jopamidol előállítására

(11) 230.706
(54) Rezgésszegény gépi kalapács

(11) 230.711
(54) Lenyomati fej fogpótlás elkészítéséhez

(11) 230.712
(54) Kapcsolóelemmel kialakított sporteszköz

(11) 230.713
(54) Berendezés folyékony összetevőt tartalmazó minták kezeléséhez

(11) 230.717
(54) Eljárás a 4"-es helyzetben szubsztituált 9-dezoxo-9a-aza-9a-homoeritromicin-A-származékok előállítására

(11) 230.718
(54) Új eljárás dronsavak gyógyszeripari előállítására

(11) 230.720
(54) Benzo[1,2,3]tiadiazin-1,1-dioxid-származékok, eljárás előállításukra, ezeket tartalmazó gyógyászati készítmények és alkalmazásuk

(11) 230.722
(54) Indítórelé indítóberendezéshez

A rovat 11 darab közlést tartalmaz.

Szabadalmi oltalom megszűnése és újra érvénybe helyezése

Ideiglenes szabadalmi oltalom megszűnése díjfizetés hiányában

(21) P 03 00911
(54) Eljárás és berendezés eltérő rendszerekhez tartozó bázisállomások közötti átadás-átvétel megvalósítására

(21) P 12 00129
(54) Eljárás digitális kép kiválasztott részletei kiválasztott tulajdonságainak meghatározására

(21) P 12 00130
(54) Készlet és eljárás építőipari beruházások irányítására

(21) P 12 00188
(54) Eljárás lézeres fúrással készített furat nyomvonalának módosítására

(21) P 14 00171
(54) Eljárás testek, különösen építési szerkezetek készítésére

(21) P 14 00601
(54) Eljárás és mobil alkalmazás sorszámhívó információ kezelésére

(21) P 15 00087
(54) Egyszerű felépítésű, nagy nyomatékmódosítású elektromechanikus meghajtóegység járművek segédhajtásához

(21) P 15 00110
(54) Vízerőgép áramló közeghez

(21) P 15 00178
(54) Üzemanyagcella rendszer, valamint ahhoz való üzemanyagcella és működési eljárás

(21) P 15 00386
(54) Folyadékok és szilárd anyagok egymástól való elkülönítésére szolgáló műanyag, illetve fém eszközök, palackok, melyeknél az összekeveredést szabályozhatjuk

(21) P 15 00390
(54) Anyagmegfogás pillanatában automatikusan működésbelépő szorítóerő többszöröző rendszer

(21) P 15 00405
(54) Szinkronizált hajtású, dupla menetorsós, anyagmegfogás pillanatában automatikusan működésbelépő, szorítóerő többszöröző, nagy pontosságú, zárt csúszófelületű, szóló és szóló-iker szerszámgép-satu

(21) P 15 00511
(54) Csapos kötés szerkezeti elemek összeerősítésére

A rovat 13 darab közlést tartalmaz.

Ideiglenes szabadalmi oltalom megszűnése lemondás vagy lemondottnak tekintés miatt

(21) P 03 02230
(54) Lipidszintcsökkentő hatású poliarilkarboxamidok, eljárás előállításukra és ilyen vegyületeket tartalmazó gyógyszerkészítmények

(21) P 04 02312
(54) Eljárás és berendezés áruk, illetve ömlesztette anyagok fóliazacskókba történő csomagolására

(21) P 14 00362
(54) Kézi eszköz és azzal megvalósított eljárás ital előállítására

(21) P 14 00447
(54) Fehérje multimerek specifikus detektálására alkalmas szendvics-ELISA egymással kompetálható antitestek használatával

(21) P 15 00153
(54) Berendezés, rendszer és eljárás tartályok folyadékokkal történő megtöltésére

(21) P 15 00325
(54) Légtechnikai készülék aggregátor csoportokhoz

(21) P 15 00411
(54) Homlokzati állványrendszerekhez és/vagy épületekhez rögzíthető védőfólia

(21) P 15 00417
(54) Instant keverék kávéalapú ital készítéséhez

(21) P 15 00424
(54) Örök életű, jegyzetblokkos asztali és fali naptár (manuális-mechanikus és digitális formában)

(21) P 16 00350
(54) Iparilag alkalmazható eljárás nagy tisztaságú aklidínium-bromid előállítására

(21) P 16 00489
(54) Biztonsági rendszer repülő járművekhez

A rovat 11 darab közlést tartalmaz.

Végleges szabadalmi oltalom megszűnése díjfizetés hiányában

(11) 222.206
(21) P 99 00119
(54) Öblítőkészülék toalettekhez

(11) 222.811
(21) P 01 00035
(54) Eljárás optikailag aktív dién-karbonsav-származékok előállítására

(11) 223.792

(21) P 00 00840
(54) Porinhalátor

---

(11) 225.008
(21) P 00 01175
(54) Többrétegű analitikai szerkezet

---

(11) 225.085
(21) P 01 03323
(54) Eljárás és berendezés információ egységekben való rögzítésére

---

(11) 225.587
(21) P 00 02364
(54) Savérzékeny benzimidazolok stabilizálása aminosav-ciklodextrin kombinációkkal

---

(11) 226.254
(21) P 00 00992
(54) Sejttenyészetben szaporodni képes, géntechnológiailag módosított, fertőző nyálkatömlő-betegséget okozó vírus (IBDV) mutánsai

---

(11) 226.572
(21) P 05 00151
(54) Eljárás és berendezés nagy terjedelmű és tömegű tárgyak, különösen hidak, előre gyártott hídszerkezeti egységek és hasonlók vízszintes mozgatására

---

(11) 226.910
(21) P 00 01379
(54) Készítmény humán immundeficiencia vírus és más vírusfertőzések okozta betegségek antimikrobás megelőzésére és kezelésére

---

(11) 227.477
(21) P 01 02676
(54) Szilárd, gyorsan széteső cetirizint tartalmazó gyógyszerkészítmények

---

(11) 227.621
(21) P 03 03439
(54) Tömlőkapocs

---

(11) 227.937
(21) P 06 00196
(54) Zöldségpehellyel készült sütőipari termékek és ezekhez premix

---

(11) 228.133
(21) P 01 02680
(54) Eljárás, felületének legalább egy részén fotokatalitikus tulajdonságú, kristályos szemcsékből álló bevonattal ellátott hordozó létrehozására

---

(11) 228.317
(21) P 01 03092
(54) Berendezés mesterséges üvegszál bundák előállítására

---

(11) 228.499
(21) P 02 00373
(54) Sztreptokokkusz oltóanyag

---

(11) 228.828
(21) P 01 00940
(54) Kávékoncentrátum rendszer és előállítása

---

(11) 228.863
(21) P 01 01579
(54) Szisztémás hatású szintetikus progesztogént tartalmazó topikális hormonkészítmény

---

(11) 229.148
(21) P 02 00418
(54) Új citokin zalpha11 ligandum

---

(11) 229.317
(21) P 03 03480
(54) 4-(2-Butilamino)-2,7-dimetil-8-(2-metil-6-metoxipirid-3-il)pirazolo-[1,5-a]-1,3,5-triazin és enantiomerei, valamint gyógyszerészetileg elfogadható sói, mint kortikotropin felszabaduló faktor (CRF) ligandumok

---

(11) 229.348
(21) P 03 00693
(54) Eljárás epotilon-analógok és -intermedierek előállítására

---

(11) 229.380
(21) P 03 00750
(54) Gesztagéneken alapuló gyógyszerkészítmények dermális alkalmazáshoz

---

(11) 229.506
(21) P 02 00210
(54) Daganatellenes hatású kamptotecinszármazékok, eljárás előállításukra, és ezeket a vegyületeket tartalmazó gyógyászati készítmények

---

(11) 229.682
(21) P 05 00174
(54) Új szerkezetű abrazív tárgyak és csiszolási eljárások

---

(11) 229.793
(21) P 01 01427
(54) Pezsgő készítmények

---

(11) 230.018
(21) P 12 00136
(54) Eljárás és szerkezet zsákok ömleszthető szemcsés anyaggal történő töltésére, valamint ilyen anyaggal töltött zsákok rakodására, különösen árvízvédekezéshez

---

(11) 230.031
(21) P 10 00120
(54) Pregabalint és izomaltot tartalmazó stabilizált gyógyszerkészítmény

---

(11) 230.056
(21) P 04 00155
(54) N-fenil-arilszulfonamidok, intermediereik, ezeket tartalmazó gyógyszerkészítmények és eljárás előállításukra

(11) 230.273
(21) P 04 00203
(54) Egy epotilon analóg és kemoterápiás szerek kombinációja proliferatív betegségek kezelésére

(11) 230.290
(21) P 12 00158
(54) Eljárás műanyag fólia szelepes zsák töltőszelepének kialakítására és töltőszeleppel rendelkező műanyag fólia zsák

(11) 230.305
(21) P 13 00163
(54) Talajjavító készítmény és eljárás annak előállítására

(11) 230.307
(21) P 12 00124
(54) Eljárás és berendezés lézeres furatkészítésre magas széntartalmú kőzetben

A rovat 31 darab közlést tartalmaz.

Szabadalmi oltalom újra érvénybe helyezése

(11) 226.816
(21) P 03 00352
(54) Festési eljárás

(11) 230.694
(21) P 12 00220
(54) Fogászati implantátum

(21) P 12 00181
(54) Eljárás vízálló vályog építőanyagok előállítására

A rovat 3 darab közlést tartalmaz.

Vegyes szabadalmi közlemények

Jogutódlás

(11) 223.916
(21) P 01 01107
(73) ABB Schweiz AG, Baden (CH)

---

(11) 224.119
(21) P 02 04108
(73) BELRON INTERNATIONAL LIMITED, Egham, Surrey (GB)

---

(11) 227.371
(21) P 10 00011
(73) Műszer Automatika Kft., Budaörs (HU)

---

(11) 228.511
(21) P 04 01637
(73) Akzo Nobel Chemicals International B.V., Arnhem (NL)
(74) SBGK Szabadalmi Ügyvivői Iroda, 1062 Budapest, Andrássy út 113. (HU)

---

(11) 229.106
(21) P 03 01512
(73) Novartis Pharma AG, Basel (CH)

---

(11) 229.825
(21) P 04 00176
(73) Milestone Scientific, Inc., Livingston, New Jersey (US)
(74) SBGK Szabadalmi Ügyvivői Iroda, 1062 Budapest, Andrássy út 113. (HU)

---

(11) 230.196
(21) P 12 00586
(73) SEG Automotive Germany GmbH, Stuttgart (DE)
(74) SBGK Szabadalmi Ügyvivői Iroda, 1062 Budapest, Andrássy út 113. (HU)

---

(11) 230.442
(21) P 14 00181
(73) SEG Automotive Germany GmbH, Stuttgart (DE)
(74) SBGK Szabadalmi Ügyvivői Iroda, 1062 Budapest, Andrássy út 113. (HU)

---

(11) 230.563
(21) P 14 00524
(73) SEG Automotive Germany GmbH, Stuttgart (DE)
(74) SBGK Szabadalmi Ügyvivői Iroda, 1062 Budapest, Andrássy út 113. (HU)

---

(11) 230.564
(21) P 14 00220

(73) SEG Automotive Germany GmbH, Stuttgart (DE)
(74) SBGK Szabadalmi Ügyvivői Iroda, 1062 Budapest, Andrássy út 113. (HU)

---

(11) 230.569
(21) P 13 00189
(73) SEG Automotive Germany GmbH, Stuttgart (DE)
(74) SBGK Szabadalmi Ügyvivői Iroda, 1062 Budapest, Andrássy út 113. (HU)

---

(11) 230.607
(21) P 01 04277
(73) Akzo Nobel Chemicals International B.V., Arnhem (NL)
(74) SBGK Szabadalmi Ügyvivői Iroda, 1062 Budapest, Andrássy út 113. (HU)

---

(21) P 01 00586
(71) Merus Labs Luxco II S.á r.L., Luxembourg (LU)
(74) Danubia Szabadalmi és Jogi Iroda Kft., 1051 Budapest, Bajcsy-Zs.u.16. (HU)

---

(21) P 02 03585
(71) Chiesi Farmaceutici S.p.A., Parma (IT)
(74) SBGK Szabadalmi Ügyvivői Iroda, 1062 Budapest, Andrássy út 113. (HU)

---

(21) P 03 00373
(71) Allphamed Pharbil Pharma GmbH 1/2, Göttingen (DE)
Omega Pharma Innovation & Development NV 1/2, Nazareth (BE)
(74) Danubia Szabadalmi és Jogi Iroda Kft., 1051 Budapest, Bajcsy-Zsilinszky út 16. (HU)

---

(21) P 13 00746
(71) SEG Automotive Germany GmbH, Stuttgart (DE)
(74) SBGK Szabadalmi Ügyvivői Iroda, 1062 Budapest, Andrássy út 113. (HU)

---

(21) P 16 00040
(71) Herbow International Zrt., Nyíregyháza (HU)
(74) EMRI-PATENT Iparjogvédelmi Kft., 4032 Debrecen, Kartács u. 36. (HU)

---

(21) P 16 00394
(71) BÁTORTRADE Kft. 44.9%, Nyírbátor (HU)
Eszterházy Károly Egyetem 30.96%, Eger (HU)
GASTOR Baromfi Kft. 24.14%, Nyírbátor (HU)
(74) BUDAPATENT Szabadalmi és Védjegy Iroda Kft., 1023 Budapest, Frankel Leó út 57. (HU)

---

(21) P 16 00404
(71) ArguScan Korlátolt Felelősségű Társaság, Budapest (HU)

A rovat 19 darab közlést tartalmaz.

Képviseleti megbízás

(21) P 00 03988
(73) Mitsui & Co., Ltd., Chiyoda- Ku, Tokyo (JP)

(74) SBGK Szabadalmi Ügyvivői Iroda, 1062 Budapest, Andrássy út 113. (HU)

---

(21) P 10 00600
(73) SLD Enhanced Recovery, Inc, Houston, TX 77069 (US)
(74) Dezső és Társai Ügyvédi Iroda, 1011 Budapest, Fő utca 14-18. (HU)

---

(21) P 10 00514
(73) Pécsi Tudományegyetem, Pécs (HU)
(74) Danubia Szabadalmi és Jogi Iroda Kft., 1051 Budapest, Bajcsy-Zsilinszky út 16. (HU)

---

(21) P 11 00383
(73) SLD Enhanced Recovery, Inc, Houston (US)
(74) Dezső és Társai Ügyvédi Iroda, 1011 Budapest, Fő utca 14-18. (HU)

---

(21) P 03 00373
(71) Allphamed Pharbil Pharma GmbH 1/2, Göttingen (DE)
Omega Pharma Innovation & Development NV 1/2, Nazareth (BE)
(74) Danubia Szabadalmi és Jogi Iroda Kft., 1051 Budapest, Bajcsy-Zsilinszky út 16. (HU)

---

(21) P 13 00675
(71) Serke Ádám 80%, Berhida (HU)
Ábrahám Ferenc 20%, Baja (HU)
(74) Csépány Ügyvédi Iroda, 1054 Budapest, Vértanúk tere 1. II. em. 3. (HU)
dr. Dárdai András Ernő, Dr. Dárdai Ügyvédi Iroda, 1155 Budapest, Naspolya u. 44. (HU)

---

(21) P 15 00294
(71) Lédeczi László, Kecskemét (HU)
(74) Rónaszéki Tibor, PATINORG KFT., 1132 Budapest, Victor Hugo u. 6-8. (HU)

---

(21) P 15 00570
(71) dr. Kozéky László Géza 40%, Budapest (HU)
dr. Zacsek Gyula 30%, Budapest (HU)
dr. Bándi Enikő 30%, Budapest (HU)
(74) DANUBIA Szabadalmi és Jogi Iroda Kft., 1051 Budapest, Bajcsy-Zsilinszky út 16. (HU)
Dr. Bándi Kund, 1028 Budapest, Vadalmafa utca 12/B (HU)

---

(21) P 16 00394
(71) BÁTORTRADE Kft. 44.9%, Nyírbátor (HU)
Eszterházy Károly Egyetem 30.96%, Eger (HU)
GASTOR Baromfi Kft. 24.14%, Nyírbátor (HU)
(74) BUDAPATENT Szabadalmi és Védjegy Iroda Kft., 1023 Budapest, Frankel Leó út 57. (HU)

A rovat 9 darab közlést tartalmaz.

Képviselet megszűnése

(21) P 16 00607
(71) Ocskay László, Budapest (HU)
(74) Kovári Szabadalmi és Védjegy Iroda Kft., 1012 Budapest, Attila út 125. (HU)

A rovat 1 darab közlést tartalmaz.

Név-, illetve címváltozás

(11) 229.769
(21) P 10 00685
(54) Elektronikus vagyonvédelmi rendszerhez, kiegészítő vagyonvédelmi berendezés
(73) Bencsik Balázs 50%, Sopron (HU)
Soproni Egyetem 50%, Sopron (HU)

---

(11) 230.259
(21) P 09 00295
(54) Ragasztóanyag, valamint eljárás ragasztóanyag előállítására, továbbá eljárás farostlemezek előállítására a ragasztóanyaggal
(73) Soproni Egyetem, Sopron (HU)

---

(11) 230.694
(21) P 12 00220
(54) Fogászati implantátum
(73) dr. Prezmecky László, Budapest (HU)

---

(21) P 01 00586
(54) Alsó húgyúti tünetek kezelésére alkalmas, egy alfa-adrenoreceptor antagonistát és darifenacint tartalmazó gyógyászati készítmények
(71) Merus Labs Luxco II S.á r.L., Luxembourg (LU)

---

(21) P 14 00613
(54) Eljárás papír alapú csiszolóanyag újrahasznosítására
(71) CELLTECH-PAPER Kft., Sopron (HU)

---

(21) P 15 00182
(54) Eljárás üzenetek vezetékmentes küldésére és fogadására kommunikációs hálózatban, valamint ilyen kommunikációs hálózat
(71) PI Holding Zrt., Budapest (HU)

A rovat 6 darab közlést tartalmaz.

EURÓPAI SZABADALMI KÖZLEMÉNYEK

Európai szabadalmak szövege fordításának benyújtása

(11) E033570
(21) E 11 725314
(96) EP 20110725314 2011.05.16.
(97) EP 2571343 A1 2011.11.24.
EP 2571343 B1 2017.03.22.
(73) Mollsor Aps, 4180 Soro (DK)
(72) MOLLER, Per H.
(74) Danubia Szabadalmi és Jogi Iroda Kft., 1051 Budapest, (HU)
(54) Végdarab talajmegmunkáló eszközhöz
(51) A01B 15/06 (2006.01)
(13) T2
(30) 201070209 2010.05.19. DK

---

(11) E033772
(21) E 13 713249
(96) EP 20130713249 2013.02.25.
(97) EP 2816887 A1 2013.08.29.
EP 2816887 B1 2017.02.01.
(73) McHale Engineering, Ballinrobe, County Mayo (IE)
(72) MCHALE, Padraic Christopher
MCHALE, Martin William
HEANEY, James John
SHERIDAN, Gerard Patrick
COLLINS, Donal Patrick
MCDERMOTT, Karol Angelo
(74) Danubia Szabadalmi és Jogi Iroda Kft., 1051 Budapest, (HU)
(54) Eljárás és rendszer hengeres bála bálázógép bálaformázó kamrájában történő kerületmenti csomagolásának szabályozására, továbbá bálázógép és eljárás a kerülete mentén burkolt bála előállítására
(51) A01F 15/07 (2006.01)
(13) T2
(30) S20120099 2012.02.24. IE

---

(11) E033500
(21) E 11 735271
(96) EP 20110735271 2011.01.21.
(97) EP 2525650 A2 2011.07.28.
EP 2525650 B1 2017.03.15.
(73) Dow AgroSciences, LLC, Indianapolis, Indiana 46268 (US)
(72) AINLEY, William, Michael
BLUE, Ryan, C.
MURRAY, Michael, G.
CORBIN, David, Richard
MILES, Rebecca, Ruth
WEBB, Steven, R.
(74) Danubia Szabadalmi és Jogi Iroda Kft., 1051 Budapest, (HU)

(54) Génmódosított landolóhely géncélzásra növényekben
(51) A01H 5/00 (2006.01)
C12N 15/29 (2006.01)
C12N 15/82 (2006.01)
(13) T2
(30) 297641 P 2010.01.22. US

---

(11) E033681
(21) E 13 733874
(96) EP 20130733874 2013.01.03.
(97) EP 2800466 A1 2013.07.11.
EP 2800466 B1 2016.12.21.
(73) Nestec S.A., 1800 Vevey (CH)
(72) PERSELLS, James P.
WURTH, Stephen, Andrew
KIM, Kisun
BALLARD, Jacob
SEAL, Paul
(74) Danubia Szabadalmi és Jogi Iroda Kft., 1051 Budapest, (HU)
(54) Állatjáték
(51) A01K 15/02 (2006.01)
B65D 85/00 (2006.01)
(13) T2
(30) 201261582968 P 2012.01.04. US

---

(11) E033677
(21) E 15 185661
(96) EP 20150185661 2015.09.17.
(97) EP 3000319 A1 2016.03.30.
EP 3000319 B1 2017.07.12.
(73) Exel Industries, 75009 Paris (FR)
(72) CHAPRON, Fabien
(74) SBGK Szabadalmi Ügyvivői Iroda, 1062 Budapest, (HU)
(54) Készülék folyadéknak tömített módon való szállítására egy kannától egy kádig
(51) A01M 7/00 (2006.01)
B08B 9/08 (2006.01)
B08B 9/093 (2006.01)
B08B 9/20 (2006.01)
B67D 7/02 (2010.01)
(13) T2
(30) 1458642 2014.09.26. FR

---

(11) E033516
(21) E 09 760299
(96) EP 20090760299 2009.10.28.
(97) EP 2358194 A2 2010.05.06.
EP 2358194 B1 2017.02.22.
(73) Institute National de la Recherche Agronomique, 75007 Paris (FR)
Centre National de la Recherche Scientifique, 75016 Paris (FR)

Université Paul Sabatier (Toulouse III), 31062 Toulouse Cedex 9 (FR)

(72) DENARIE, Jean
MAILLET, Fabienne
POINSOT, Véréna
ANDRE, Olivier
BECARD, Guillaume
GUEUNIER, Monique
CROMER, Laurence
HAOUY, Alexandra
GIRAUDET, Delphine

(74) SBGK Szabadalmi Ügyvivői Iroda, 1062 Budapest, (HU)

(54) Arbuszkuláris mikorrhizális szimbiózist stimuláló lipokitooligoszaccharidok

(51) A01N 43/16 (2006.01)
A01H 3/04 (2006.01)
A01H 17/00 (2006.01)
A01N 63/04 (2006.01)
C07H 5/04 (2006.01)
C07H 13/06 (2006.01)
C08B 37/08 (2006.01)
C12N 15/82 (2006.01)

(13) T2

(30) PCT/IB2008/003484 2008.10.29. WO

---

(11) E033452

(21) E 09 718930

(96) EP 20090718930 2009.03.11.

(97) EP 2254414 A2 2009.09.17.
EP 2254414 B1 2017.06.14.

(73) ISHIHARA SANGYO KAISHA, LTD., Osaka 550-0002 (JP)

(72) MORITA, Masayuki
AWAZU, Takao
NAKAGAWA, Akira
HAMAMOTO, Taku

(74) Danubia Szabadalmi és Jogi Iroda Kft., 1051 Budapest, (HU)

(54) Peszticid hatású készítmények

(51) A01N 43/56 (2006.01)
A01N 25/02 (2006.01)
A01N 25/30 (2006.01)
A01P 5/00 (2006.01)
A01P 7/02 (2006.01)
A01P 7/04 (2006.01)
A01P 9/00 (2006.01)

(13) T2

(30) 2008063782 2008.03.13. JP
2008305084 2008.11.28. JP

---

(11) E033372

(21) E 12 735172

(96) EP 20120735172 2012.06.22.

(97) **EP 2723174 A1** 2012.12.27.
EP 2723174 B1 2017.04.19.
(73) ISHIHARA SANGYO KAISHA, LTD., Osaka-shi,Osaka 550-0002 (JP)
(72) YAMADA, Ryu
OKAMOTO, Hiroyuki
TERADA, Takashi
(74) Sworks Nemzetközi Szabadalmi Ügyvivői Iroda Kft., 1011 Budapest, (HU)
(54) **Herbicid kompozíció**
(51) **A01N 43/80** (2006.01)
A01N 47/36 (2006.01)
A01P 13/00 (2006.01)
(13) **T2**
(30) 2011140452 2011.06.24. JP

---

(11) **E033509**
(21) **E 12 746134**
(96) **EP 20120746134** 2012.07.20.
(97) **EP 2734045 A1** 2013.01.24.
EP 2734045 B1 2016.12.28.
(73) Sumitomo Chemical Company, Limited, Tokyo 104-8260 (JP)
(72) NATSUHARA, Katsuya
TANAKA, Azusa
(74) Danubia Szabadalmi és Jogi Iroda Kft., 1051 Budapest, (HU)
(54) **Kártevőirtó készítmény**
(51) **A01P 7/02** (2006.01)
A01N 43/54 (2006.01)
A01N 43/76 (2006.01)
(13) **T2**
(30) 2011159711 2011.07.21. JP

---

(11) **E033526**
(21) **E 09 760887**
(96) **EP 20090760887** 2009.12.01.
(97) **EP 2367434 A1** 2010.06.24.
EP 2367434 B1 2017.03.29.
(73) Unilever BCS Europe B.V., 3013 AL Rotterdam (NL)
(72) DEN ADEL, Rudi
ARENDS, Berend, Jan
JANSSEN, Johannes, Jozef, M
DE MAN, Teunis
(74) Danubia Szabadalmi és Jogi Iroda Kft., 1051 Budapest, (HU)
(54) **Ehető zsírporok**
(51) **A23D 7/005** (2006.01)
A23D 7/00 (2006.01)
A23D 7/02 (2006.01)
A23D 9/05 (2006.01)
(13) **T2**
(30) 08172304 2008.12.19. EP

---

(11) E033321
(21) E 13 826835
(96) EP 20130826835 2013.12.20.
(97) EP 2983499 A1 2014.06.26.
EP 2983499 B1 2017.04.12.
(73) GRAMPUS SLOVAKIA, s.r.o., 821 00 Bratislava (SK)
(72) FÍLA, Michal
(74) PATINORG Kft., 1132 Budapest, (HU)
(54) Táplálék kiegészítő oltás kedvezőtlen hatásainak ellensúlyozására
(51) A23L 5/00 (2016.01)
A23L 33/10 (2016.01)
A23L 33/105 (2016.01)
A23L 33/16 (2016.01)
(13) T2
(30) 20120948 2012.12.20. CZ

---

(11) E033373
(21) E 11 154260
(96) EP 20110154260 2011.02.12.
(97) EP 2356912 A1 2011.08.17.
EP 2356912 B1 2017.04.05.
(73) Eridania Italia S.p.A., Bologna (IT)
(72) Vallini, Veronica
(74) Dr. Kocsomba Nelli Ügyvédi Iroda, 1146 Budapest, (HU)
(54) Természetes édesítőszer-összetétel
(51) A23L 33/20 (2016.01)
A23L 27/30 (2016.01)
A23L 29/30 (2016.01)
(13) T2
(30) BO20100075 2010.02.12. IT

---

(11) E033760
(21) E 13 801872
(96) EP 20130801872 2013.11.08.
(97) EP 2919597 A1 2014.05.22.
EP 2919597 B1 2017.01.25.
(73) Sluis Cigar Machinery B.V., 8263 BC Kampen (NL)
(72) SLURINK, Oscar
SLOBBE, Jeroen Aart Jan
(74) SBGK Szabadalmi Ügyvivői Iroda, 1062 Budapest, (HU)
(54) Dohánykezelő rendszer
(51) A24B 3/12 (2006.01)
(13) T2
(30) 2009809 2012.11.14. NL

---

(11) E033479
(21) E 15 174754
(96) EP 20150174754 2015.07.01.
(97) EP 2965639 A1 2016.01.13.

EP 2965639 B1 2017.04.05.
(73) G.D S.p.A., 40133 Bologna (IT)
(72) ARBIZZANI, Moreno
BERTINELLI, Gianluca
Sartoni, Massimo
(74) SBGK Szabadalmi Ügyvivői Iroda, 1062 Budapest, (HU)
(54) Összeilleszthető egység dohányáru darabjai számára
(51) A24C 5/32 (2006.01)
A24C 5/47 (2006.01)
A24D 3/02 (2006.01)
(13) T2
(30) BO20140371 2014.07.03. IT

---

(11) E033484
(21) E 12 751624
(96) EP 20120751624 2012.08.03.
(97) EP 2741624 A2 2013.02.14.
EP 2741624 B1 2017.05.17.
(73) International Tobacco Machinery Poland Sp. z o.o., 26-600 Radom (PL)
(72) Sikora, Leszek
Cieslikowski, Bartosz
Figarski, Radoslaw
RYBA, Tomasz
(74) SBGK Szabadalmi Ügyvivői Iroda, 1062 Budapest, (HU)
(54) Eszköz ömlesztett anyag kezelésére a dohányiparban, kaparó egy ilyen berendezés számára és eljárás ömlesztett anyag kezelésére
(51) A24D 3/02 (2006.01)
B65G 45/12 (2006.01)
B65G 45/14 (2006.01)
B65G 47/18 (2006.01)
B65G 47/52 (2006.01)
B65G 47/84 (2006.01)
(13) T2
(30) 39590611 2011.08.08. PL

---

(11) E033572
(21) E 10 803240
(96) EP 20100803240 2010.12.22.
(97) EP 2519121 A1 2011.07.07.
EP 2519121 B1 2017.06.07.
(73) Philip Morris Products S.A., 2000 Neuchâtel (CH)
(72) THORENS, Michel
FLICK, Jean-Marc
COCHAND, Olivier, Yves
DUBIEF, Flavien
(74) SBGK Szabadalmi Ügyvivői Iroda, 1062 Budapest, (HU)
(54) Javított fűtőeszköz villamosan fűtött aeroszolfejlesztő rendszerhez
(51) A24F 47/00 (2006.01)
H05B 3/58 (2006.01)

(13) T2
(30) 09252923 2009.12.30. EP

---

(11) E033756
(21) E 12 801457
(96) EP 20120801457 2012.11.30.
(97) EP 2925178 A1 2014.06.05.
EP 2925178 B1 2017.01.11.
(73) PUMA SE, 91074 Herzogenaurach (DE)
(72) JUNGKIND, Roland
(74) Danubia Szabadalmi és Jogi Iroda Kft., 1051 Budapest, (HU)
(54) Forgózár cipőhöz
(51) A43C 11/16 (2006.01)
(13) T2

---

(11) E033694
(21) E 16 169835
(96) EP 20160169835 2016.05.17.
(97) EP 3103373 A1 2016.12.14.
EP 3103373 B1 2017.08.23.
(73) TEPRO Garten GmbH, 63322 Rödermark (DE)
(72) Zhang, Xin Chun
(74) BUDAPATENT Szabadalmi és Védjegy Iroda Kft., 1023 Budapest, (HU)
(54) Faszenes grillező állítható magasságú faszén rostéllyal
(51) A47J 37/07 (2006.01)
(13) T2
(30) 102015109093 2015.06.09. DE

---

(11) E032892
(21) E 13 727469
(96) EP 20130727469 2013.05.21.
(97) EP 2861119 A1 2013.12.19.
EP 2861119 B1 2016.11.09.
(73) The Procter & Gamble Company, Cincinnati, Ohio 45202 (US)
(72) BRADBURY, Glenn, Allen
WILLEY, Brent, Michael
(74) Olle Bäcklund, S-163 47 Spanga, (SE)
(54) Padlótisztító eszköz eldobható tisztítólapokkal forgatható tisztítófejjel
(51) A47L 11/33 (2006.01)
A47L 11/40 (2006.01)
A47L 13/12 (2006.01)
A47L 13/16 (2006.01)
A47L 13/20 (2006.01)
(13) T2
(30) 201213524491 2012.06.15. US

---

(11) E032979
(21) E 13 710752
(96) EP 20130710752 2013.03.08.

(97) EP 2822438 A1 2013.09.12.
EP 2822438 B1 2016.10.19.
(73) The Procter & Gamble Company, Cincinnati, Ohio 45202 (US)
(72) COOPER, John Thomas
(74) Olle Bäcklund, S-163 47 Spanga, (SE)
(54) Tisztítóeszköz perforált lappal és műszálfonattal
(51) A47L 13/38 (2006.01)
B32B 3/26 (2006.01)
B32B 5/02 (2006.01)
(13) T2
(30) 201213416526 2012.03.09. US

---

(11) E033712
(21) E 13 728310
(96) EP 20130728310 2013.05.17.
(97) EP 2854723 A1 2013.11.28.
EP 2854723 B1 2017.07.19.
(73) Coloplast A/S, 3050 Humblebék (DK)
(72) FREIDING, Markus
(74) Danubia Szabadalmi és Jogi Iroda Kft., 1051 Budapest, (HU)
(54) Komfortréteg egy gyűjtőtasak számára
(51) A61F 5/44 (2006.01)
A61F 5/445 (2006.01)
(13) T2
(30) 201270279 2012.05.25. DK

---

(11) E033632
(21) E 10 731117
(96) EP 20100731117 2010.01.14.
(97) EP 2387383 A2 2010.07.22.
EP 2387383 B1 2017.03.22.
(73) Ocon Medical Ltd, Modiin 71730 (IL)
(72) BAR-AM, Ilan
(74) PINTZ ÉS TÁRSAI Szabadalmi, Védjegy és Jogi Iroda Kft., 1539 Budapest, (HU)
(54) Új méhen belüli készülék
(51) A61F 6/06 (2006.01)
A61B 17/00 (2006.01)
A61B 17/12 (2006.01)
A61B 17/42 (2006.01)
A61F 6/14 (2006.01)
(13) T2
(30) 145558 P 2009.01.18. US

---

(11) E033569
(21) E 13 823937
(96) EP 20130823937 2013.12.23.
(97) EP 2934428 A1 2014.06.26.
EP 2934428 B1 2017.03.22.
(73) METOXIT AG, 8240 Thayngen (CH)

(72) KAMPFER, Konrad
ELMAZI, Denis
(74) Gödölle, Kékes, Mészáros & Szabó Szabadalmi és Védjegy Iroda, 1024 Budapest, (HU)
(54) Eljárás kerámiák szilárdságának növelésére
(51) A61K 6/02 (2006.01)
C04B 41/00 (2006.01)
C04B 41/46 (2006.01)
C04B 41/82 (2006.01)
(13) T2
(30) 102012025342 2012.12.22. DE

---

(11) E033597
(21) E 12 162680
(96) EP 20120162680 2007.03.16.
(97) EP 2471509 A1 2012.07.04.
EP 2471509 B1 2017.04.19.
(73) Johnson & Johnson Vision Care, Inc., Jacksonville, FL 32256 (US)
(72) RAJA, Ranganath, R.
Mahadevan, Shivkumar
Pall, Brian
ALI, Azaam
Molock, Frank F.
(74) Danubia Szabadalmi és Jogi Iroda Kft., 1051 Budapest, (HU)
(54) Eljárás allergia elleni szert tartalmazó szemészeti eszköz oxidációjának megelőzésére
(51) A61K 9/00 (2006.01)
G02B 1/04 (2006.01)
(13) T2
(30) 848332 P 2006.09.29. US

---

(11) E033660
(21) E 03 722750
(96) EP 20030722750 2003.04.15.
(97) EP 1496857 A1 2003.10.30.
EP 1496857 B1 2017.01.11.
(73) Nektar Therapeutics, San Francisco, CA 94158 (US)
(72) KORDIKOWSKI, Andreas
WALKER, Stephen Ernest
YORK, Peter
(74) Dr. Kocsomba Nelli Ügyvédi Iroda, 1146 Budapest, (HU)
(54) Finomrészecske-hatóanyagot tartalmazó permet
(51) A61K 9/00 (2006.01)
(13) T2
(30) 0208742 2002.04.17. GB

---

(11) E033388
(21) E 10 725880
(96) EP 20100725880 2010.05.17.
(97) EP 2432454 A1 2010.11.25.
EP 2432454 B1 2017.03.01.

(73) Neuroderm Ltd, 74036 Ness Ziona (IL)
(72) YACOBY-ZEEVI, Oron
NEMAS, Mara
(74) PINTZ ÉS TÁRSAI Szabadalmi, Védjegy és Jogi Iroda Kft., 1539 Budapest, (HU)
(54) Kompozíciók dopa dekarboxiláz inhibitorok folyamatos bevezetésére
(51) A61K 9/08 (2006.01)
A61K 9/10 (2006.01)
A61K 31/198 (2006.01)
A61P 25/16 (2006.01)
(13) T2
(30) 179511 P 2009.05.19. US

---

(11) E033458
(21) E 14 728940
(96) EP 20140728940 2014.06.05.
(97) EP 2986281 A1 2014.12.11.
EP 2986281 B1 2016.12.21.
(73) Ferrer Internacional, S.A., 08028 Barcelona (ES)
Fundación Centro Nacional de Investigaciones Cardiovasculares Carlos III (CNIC), 28029 Madrid (ES)
(72) MARTIN SANZ, Pablo
URBANO HURTADO, Javier
(74) Kovári Szabadalami és Védjegy Iroda Kft., 1012 Budapest, (HU)
(54) Orális készítmény kardiovaszkuláris betegségek kezelésére
(51) A61K 9/20 (2006.01)
A61K 9/28 (2006.01)
A61K 9/48 (2006.01)
A61K 9/50 (2006.01)
A61K 31/40 (2006.01)
A61K 31/403 (2006.01)
A61K 31/505 (2006.01)
A61K 31/60 (2006.01)
A61K 31/616 (2006.01)
A61P 9/00 (2006.01)
(13) T2
(30) 13170909 2013.06.06. EP

---

(11) E033638
(21) E 05 814880
(96) EP 20050814880 2005.11.01.
(97) EP 1807057 A2 2006.05.11.
EP 1807057 B1 2017.01.11.
(73) GENZYME CORPORATION, Cambridge, MA 02142 (US)
(72) BHAGAT, Hitesh
GOLDBERG, Jeffery, Marc
HARIANAWALA, Abizer
BRENNER, Louis
(74) Danubia Szabadalmi és Jogi Iroda Kft., 1051 Budapest, (HU)
(54) Alifás amin-polimersók tablettázáshoz
(51) A61K 9/20 (2006.01)

A61K 31/13 (2006.01)
(13) T2
(30) 624001 P 2004.11.01. US
628752 P 2004.11.17. US

---

(11) E033525
(21) E 13 770967
(96) EP 20130770967 2013.08.27.
(97) EP 2887924 A1 2014.03.06.
EP 2887924 B1 2017.03.29.
(73) Cadila Healthcare Limited, Ahmedabad 380 015, Gujarat (IN)
(72) BHUSHAN, Roy Sunilendu
KRISHNAJI, Kulkarni Sushrut
RAJNIKANT, Mehta Pavak
RITESH, Kapoor
BHARAT, Maheshwari Rajeshkumar
(74) Danubia Szabadalmi és Jogi Iroda Kft., 1051 Budapest, (HU)
(54) Etoricoxibot tartalmazó gyógyszerkészítmények
(51) A61K 9/20 (2006.01)
A61K 31/444 (2006.01)
(13) T2
(30) MM24772012 2012.08.27. IN

---

(11) E033693
(21) E 13 773171
(96) EP 20130773171 2013.09.12.
(97) EP 2895171 A1 2014.03.20.
EP 2895171 B1 2017.07.12.
(73) Zentiva K.S., 102 37 Praha 10 (CZ)
(72) LINEK, Jan
KOFRANKOVA, Monika
HANZLIK, Pavel
DAMMER, Ondrej
TKADLECOVA, Marcela
(74) dr. Tilk Rita, 1111 Budapest, (HU)
(54) Vardenafil-hidroklorid tartalmú stabil gyógyszerkészítmény
(51) A61K 9/20 (2006.01)
A61K 31/53 (2006.01)
(13) T2
(30) 20120637 2012.09.14. CZ

---

(11) E033619
(21) E 14 176821
(96) EP 20140176821 2014.07.11.
(97) EP 2965750 A1 2016.01.13.
EP 2965750 B1 2017.08.02.
(73) Azanta Danmark A/S, 2500 Valby (DK)
(72) Selvaraj, Sekar
Elumalai, Baskar

Arunachalam, Malaiarasan
Venugopal, Prabhakaran
(74) dr. Kocsomba Nelli Ügyvédi Iroda, 1146 Budapest, (HU)
(54) Mizoprosztolt diszpergálódó tabletta
(51) A61K 9/20 (2006.01)
A61K 31/5575 (2006.01)
(13) T2

---

(11) E033611
(21) E 09 814164
(96) EP 20090814164 2009.09.17.
(97) EP 2343982 A2 2010.03.25.
EP 2343982 B1 2017.03.22.
(73) Chiasma Inc., Waltham, MA 02451 (US)
(72) SALAMA, Paul
MAMLUK, Roni
MAROM, Karen
WEINSTEIN, Irina
TZABARI, Moshe
(74) Danubia Szabadalmi és Jogi Iroda Kft., 1051 Budapest, (HU)
(54) Gyógyszerészeti készítmények és a kapcsolódó adagolási eljárások
(51) A61K 9/48 (2006.01)
A61K 9/00 (2006.01)
A61K 38/12 (2006.01)
A61K 38/21 (2006.01)
A61K 38/28 (2006.01)
A61K 47/12 (2006.01)
(13) T2
(30) 141686 P 2008.12.31. US
97716 P 2008.09.17. US
161387 P 2009.03.18. US

---

(11) E033527
(21) E 12 872930
(96) EP 20120872930 2012.09.24.
(97) EP 2832352 A1 2015.02.04.
EP 2832352 B1 2017.03.29.
(73) Morishita Jintan Co., Ltd., Osaka-shi Osaka 540-8566 (JP)
(72) KAMAGUCHI, Ryosei
MIZUTANI, Masafumi
(74) Danubia Szabadalmi és Jogi Iroda Kft., 1051 Budapest, (HU)
(54) Specifikus módon vastagbélben széteső kapszula
(51) A61K 9/48 (2006.01)
A61K 9/36 (2006.01)
A61K 9/40 (2006.01)
A61K 35/74 (2006.01)
A61K 38/00 (2006.01)
A61K 38/16 (2006.01)
A61K 38/45 (2006.01)

A61K 47/36 (2006.01)
A61K 47/42 (2006.01)
A61P 1/00 (2006.01)
(13) T2
(30) 2012078529 2012.03.30. JP

---

(11) E033554
(21) E 08 716192
(96) EP 20080716192 2008.03.03.
(97) EP 2131830 A2 2008.09.12.
EP 2131830 B1 2017.05.10.
(73) Grünenthal GmbH, 52078 Aachen (DE)
(72) ARKENAU-MARIC, Elisabeth
BARTHOLOMÄUS, Johannes
ZIEGLER, Iris
HAUPTS, Marcel
(74) dr. Miskolczi Mária, 1111 Budapest, (HU)
(54) Adagolási forma nehezített/gátolt visszaélési lehetőséggel
(51) A61K 31/137 (2006.01)
A61K 9/16 (2006.01)
A61K 9/48 (2006.01)
(13) T2
(30) 102007011485 2007.03.07. DE

---

(11) E033726
(21) E 09 738185
(96) EP 20090738185 2009.04.29.
(97) EP 2282778 A2 2009.11.05.
EP 2282778 B1 2017.03.08.
(73) Pharnext, 92130 Issy les Moulineaux (FR)
(72) COHEN, Daniel
CHUMAKOV, Ilya
Nabirochkin, Serguei
GUERASSIMENKO, Oxana
GRAUDENS, Esther
(74) SBGK Szabadalmi Ügyvivői Iroda, 1062 Budapest, (HU)
(54) Alzheimer-kór és kapcsolódó rendellenességek új terápiás megközelítései az angiogenezis modulációján keresztül
(51) A61K 31/155 (2006.01)
A61K 31/195 (2006.01)
A61K 31/37 (2006.01)
A61K 31/42 (2006.01)
A61K 31/4365 (2006.01)
A61K 31/55 (2006.01)
A61K 31/64 (2006.01)
A61P 25/28 (2006.01)
(13) T2
(30) 48583 P 2008.04.29. US

---

(11) E032885
(21) E 12 816147
(96) EP 20120816147 2012.12.20.
(97) EP 2793874 A2 2013.06.27.
EP 2793874 B1 2016.10.19.
(73) Ectin Research AB, 436 50 Hovås (SE)
(72) EDLUND, Christer
FALK, Peter
IVARSSON, Marie-Lois
(74) Olle Bäcklund, S-163 47 Spanga, (SE)
(54) Avermektineket és egy nsaid-et tartalmazó szinergetikus kombináció tumorok gátlására
(51) A61K 31/192 (2006.01)
A61K 31/196 (2006.01)
A61K 31/415 (2006.01)
A61K 31/7048 (2006.01)
A61P 35/00 (2006.01)
(13) T2
(30) 1151223 2011.12.20. SE

---

(11) E033546
(21) E 06 829958
(96) EP 20060829958 2006.11.08.
(97) EP 1951227 A2 2007.05.18.
EP 1951227 B1 2017.04.12.
(73) Boehringer Ingelheim Vetmedica GmbH, 55216 Ingelheim am Rhein (DE)
(72) KLEEMANN, Rainer
TROETSCHEL, Christian
VOLLMAR, Andrea
(74) Advopatent Szabadalmi és Védjegy Iroda, 1011 Budapest, (HU)
(54) Pimobendán alkalmazása aszimptómás (rejtett) szívelégtelenség kezelésére
(51) A61K 31/4166 (2006.01)
A61K 31/4439 (2006.01)
A61K 31/444 (2006.01)
A61K 31/50 (2006.01)
A61K 31/501 (2006.01)
A61P 9/04 (2006.01)
(13) T2
(30) 05110689 2005.11.14. EP

---

(11) E033499
(21) E 07 718439
(96) EP 20070718439 2007.05.10.
(97) EP 2018164 A2 2007.11.22.
EP 2018164 B1 2017.03.01.
(73) Noe, Christian, 1180 Wien (AT)
Noe-Letschnig, Marion, 1180 Wien (AT)
(72) NOE, Christian
NOE-LETSCHNIG, Marion
(74) Gödölle, Kékes, Mészáros & Szabó Szabadalmi és Védjegy Iroda, 1024 Budapest, (HU)

(54) Antimikotikumokat tartalmazó kombinációs készítmények alkalmazása
(51) A61K 31/4174 (2006.01)
A61K 45/06 (2006.01)
A61P 29/00 (2006.01)
A61P 31/10 (2006.01)
(13) T2
(30) 8262006 2006.05.12. AT

---

(11) E033494
(21) E 14 155459
(96) EP 20140155459 2010.03.29.
(97) EP 2732818 A1 2014.05.21.
EP 2732818 B1 2017.05.03.
(73) Ligand Pharmaceuticals Inc., CA 92121 San Diego (US)
(72) Zhang, Jinkun
Dziewanowska, Zofia E
Belder, Rene
Henderson, Ian
Bogardus, Joseph B
Zhang, Zhaoying
(74) Danubia Szabadalmi és Jogi Iroda Kft., 1051 Budapest, (HU)
(54) Bifenilszulfonamid endotelin és angiotenzin-ll receptor antagonista glomeruloszklerozis kezelésére
(51) A61K 31/422 (2006.01)
A61K 9/20 (2006.01)
A61P 9/12 (2006.01)
A61P 13/12 (2006.01)
C07D413/12 (2006.01)
(13) T2
(30) 165419 P 2009.03.31. US
165447 P 2009.03.31. US

---

(11) E033644
(21) E 11 799027
(96) EP 20110799027 2011.06.24.
(97) EP 2585064 A1 2011.12.29.
EP 2585064 B1 2017.05.03.
(73) ChemoCentryx, Inc., Mountain View, California 94043 (US)
(72) FAN, Pingchen
GREENMAN, Kevin Lloyd
LELETI, Manmohan Reddy
LI, Yandong
POWERS, Jay
TANAKA, Hiroko
YANG, Ju
ZENG, Yibin
(74) PINTZ ÉS TÁRSAI Szabadalmi, Védjegy és Jogi Iroda Kft., 1539 Budapest,, (HU)
(54) C5AR antagonisták
(51) A61K 31/445 (2006.01)
C07D211/06 (2006.01)

(13) T2
(30) 201113072616 2011.03.25. US
823039 2010.06.24. US

---

(11) E033690
(21) E 10 813753
(96) EP 20100813753 2010.09.02.
(97) EP 2474543 A1 2011.03.10.
EP 2474543 B1 2017.05.03.
(73) Kyowa Hakko Kirin Co., Ltd., Tokyo 100-8185 (JP)
(72) YAMADA, Koji
KANDA, Tomoyuki
(74) SBGK Szabadalmi Ügyvivői Iroda, 1062 Budapest, (HU)
(54) Terápiás szer hangulatzavarokra
(51) A61K 31/454 (2006.01)
A61K 31/426 (2006.01)
A61K 31/4439 (2006.01)
A61K 31/506 (2006.01)
A61K 31/5377 (2006.01)
A61P 25/24 (2006.01)
C07D417/14 (2006.01)
C07D491/048 (2006.01)
C07D491/052 (2006.01)
C07D495/04 (2006.01)
(13) T2
(30) 2009202893 2009.09.02. JP

---

(11) E033645
(21) E 09 781608
(96) EP 20090781608 2009.08.07.
(97) EP 2320905 A1 2010.02.18.
EP 2320905 B1 2017.06.28.
(73) GlaxoSmithKline LLC, Wilmington DE 19808 (US)
(72) BAZIN-LEE, Helene
COE, Diane, Mary
LAZARIDES, Linos
MITCHELL, Charlotte, Jane
SMITH, Stephen, Allan
TRIVEDI, Naimisha
(74) Danubia Szabadalmi és Jogi Iroda Kft., 1051 Budapest, (HU)
(54) Új adeninszármazékok
(51) A61K 31/522 (2006.01)
A61P 29/00 (2006.01)
C07D473/16 (2006.01)
C07D473/18 (2006.01)
(13) T2
(30) 87773 P 2008.08.11. US

---

(11) E033488

(21) E 11 794082
(96) EP 20110794082 2011.12.02.
(97) EP 2646025 A1 2012.06.07.
EP 2646025 B1 2017.03.15.
(73) Laboratorios del. Dr. Esteve, S.A., 08041 Barcelona (ES)
(72) ZAMANILLO-CASTANEDO, Daniel
VELA-HERNÁNDEZ, José Miguel
PLATA-SALAMAN, Carlos
(74) Danubia Szabadalmi és Jogi Iroda Kft., 1051 Budapest, (HU)
(54) Szigma ligandum alkalmazása csontrák fájdalomban
(51) A61K 31/5377 (2006.01)
A61K 31/485 (2006.01)
A61K 45/06 (2006.01)
A61P 29/00 (2006.01)
(13) T2
(30) 10382330 2010.12.03. EP

---

(11) E033504
(21) E 09 818438
(96) EP 20090818438 2009.09.30.
(97) EP 2349292 A2 2010.04.08.
EP 2349292 B1 2017.04.12.
(73) The Regents of the University of California, Oakland, CA 94607 (US)
(72) CHRISTMAN, Karen
SINGELYN, Jennifer
DEQUACH, Jessica
(74) SBGK Szabadalmi Ügyvivői Iroda, 1062 Budapest, (HU)
(54) Szív szövetből kinyert decellularizált extracelluláris mátrixot tartalmazó kompozíciók
(51) A61K 35/34 (2006.01)
A61K 35/28 (2006.01)
A61P 9/00 (2006.01)
A61P 9/06 (2006.01)
(13) T2
(30) 101332 P 2008.09.30. US

---

(11) E033491
(21) E 12 757534
(96) EP 20120757534 2012.03.19.
(97) EP 2685995 A1 2012.09.20.
EP 2685995 B1 2017.05.03.
(73) Globeimmune, Inc., Louisville, CO 80027 (US)
The United States of America, as represented by The Secretary, Department of Health and Human Services, Bethesda, MD 20892-7660 (US)
(72) PALENA, Claudia
GUO, Zhimin
APELIAN, David
SCHLOM, Jeffrey
(74) SBGK Szabadalmi Ügyvivői Iroda, 1062 Budapest, (HU)
(54) Élesztő-Brachyury immunterápiás készítmény

(51) **A61K 36/06** (2006.01)
A61K 38/17 (2006.01)
A61K 39/00 (2006.01)
A61P 35/00 (2006.01)
(13) **T2**
(30) 201161453656 P 2011.03.17. US

---

(11) **E033576**
(21) **E 09 176105**
(96) **EP 20090176105** 2005.01.18.
(97) **EP 2163260 A2** 2010.03.17.
EP 2163260 B1 2017.03.15.
(73) MSD Italia S.r.l., 00189 Rome (IT)
(72) Cirillo, Agostino
Colloca, Stefano
Ercole, Bruno Bruni
Meola, Annalisa
Nicosia, Alfreda
Sporeno, Elisabetta
(74) Danubia Szabadalmi és Jogi Iroda Kft., 1051 Budapest, (HU)
(54) **Csimpánz adenovírus vakcina hordozók**
(51) **A61K 38/00** (2006.01)
A61K 39/00 (2006.01)
A61K 45/06 (2006.01)
C07K 14/005 (2006.01)
C07K 14/705 (2006.01)
C12N 7/00 (2006.01)
C12N 15/86 (2006.01)
(13) **T2**
(30) 538799 P 2004.01.23. US

---

(11) **E033661**
(21) **E 15 157397**
(96) **EP 20150157397** 2010.02.12.
(97) **EP 2939683 A1** 2015.11.04.
EP 2939683 B1 2017.01.04.
(73) Cerenis Therapeutics Holding SA, 31670 Labege (FR)
(72) Dasseux, Jean-Louis
Schwendeman, Anna Shenderova
Zhu, Lingyu
(74) Danubia Szabadalmi és Jogi Iroda Kft., 1051 Budapest, (HU)
(54) **Apolipoprotein A-l mimetikumok**
(51) **A61K 38/00** (2006.01)
A61K 38/16 (2006.01)
A61K 38/17 (2006.01)
C07K 14/00 (2006.01)
C07K 14/775 (2006.01)
(13) **T2**
(30) 152966 P 2009.02.16. US

152962 P 2009.02.16. US
152960 P 2009.02.16. US

---

(11) E033682
(21) E 15 154344
(96) EP 20150154344 2011.03.15.
(97) EP 2923708 A1 2015.09.30.
EP 2923708 B1 2017.07.12.
(73) Immatics Biotechnologies GmbH, 72076 Tübingen (DE)
(72) WEINSCHENK, Toni
Fritsche, Jens
Walter, Steffen
LEWANDROWSKI, Peter
SINGH, Harpreet
(74) Danubia Szabadalmi és Jogi Iroda Kft., 1051 Budapest, (HU)
(54) Különböző daganatok elleni új immunterápia, beleértve a gasztrointesztinális és gyomorrákot
(51) A61K 38/17 (2006.01)
A61K 39/00 (2006.01)
A61P 35/00 (2006.01)
C07K 7/06 (2006.01)
C07K 7/08 (2006.01)
G01N 33/50 (2006.01)
(13) T2
(30) 315704 P 2010.03.19. US
201004551 2010.03.19. GB

---

(11) E033592
(21) E 11 736111
(96) EP 20110736111 2011.07.28.
(97) EP 2598160 A2 2012.02.02.
EP 2598160 B1 2017.02.22.
(73) Ferring BV, 2132 JX Hoofddorp (NL)
(72) SJÖGREN, Helen Ulrika
BAGGER, Heidi Louise
(74) SBGK Szabadalmi Ügyvivői Iroda, 1062 Budapest, (HU)
(54) FSH stabilizálása
(51) A61K 38/24 (2006.01)
A61K 9/08 (2006.01)
A61K 47/02 (2006.01)
A61K 47/10 (2006.01)
A61K 47/12 (2006.01)
C07K 14/59 (2006.01)
(13) T2
(30) 10171428 2010.07.30. EP

---

(11) E033495
(21) E 06 719132
(96) EP 20060719132 2006.01.20.
(97) EP 1846027 A2 2006.07.27.

EP 1846027 B1 2017.03.15.
(73) Merial, Inc., Duluth, GA 30096 (US)
(72) POULET, Hervé
DAVID, Frederic Raymond
(74) Danubia Szabadalmi és Jogi Iroda Kft., 1051 Budapest, (HU)
(54) Javított vakcina macska kalicivírus ellen
(51) A61K 39/00 (2006.01)
A61K 39/12 (2006.01)
A61K 39/125 (2006.01)
(13) T2
(30) 40670 2005.01.21. US

---

(11) E033618
(21) E 10 717367
(96) EP 20100717367 2010.04.23.
(97) EP 2421556 A1 2010.10.28.
EP 2421556 B1 2017.04.05.
(73) Boehringer Ingelheim Vetmedica, Inc., St. Joseph, MO 64506-2002 (US)
(72) BECK, Michael
KNITTEL, Jeffrey
(74) Advopatent Szabadalmi és Védjegy Iroda, 1011 Budapest, (HU)
(54) Legyengített Mycoplasma bovis törzseket tartalmazó vakcinák és eljárás attenuálásra
(51) A61K 39/02 (2006.01)
(13) T2
(30) 172543 P 2009.04.24. US

---

(11) E033656
(21) E 11 714594
(96) EP 20110714594 2011.03.31.
(97) EP 2552478 A1 2011.10.06.
EP 2552478 B1 2016.12.21.
(73) Stabilitech Ltd., Burgess Hill West Sussex RH15 9TY (GB)
(72) DREW, Jeffrey
WOODWARD, David
BRAINBRIDGE, John
CORTEYN, Amanda
(74) PINTZ ÉS TÁRSAI Szabadalmi, Védjegy és Jogi Iroda Kft., 1539 Budapest, (HU)
(54) Vírusrészecskék stabilizálására szolgáló kötőanyagok
(51) A61K 39/12 (2006.01)
A61K 39/00 (2006.01)
A61K 47/20 (2006.01)
A61K 47/26 (2006.01)
A61K 47/34 (2006.01)
(13) T2
(30) 201017648 2010.10.19. GB
201005517 2010.03.31. GB
201005521 2010.03.31. GB

---

(11) E033533

(21) E 14 172801
(96) EP 20140172801 2004.04.30.
(97) EP 2829283 A1 2015.01.28.
EP 2829283 B1 2017.06.07.
(73) Universität Zürich, 8006 Zürich (CH)
(72) Zangenmeister-Wottke, Uwe
Di Paolo, Claudio
Tschudi, Dominique Christine
Glover, Nicholas Ronald
Fitsialos, Dimitri Peter
(74) SBGK Szabadalmi Ügyvivői Iroda, 1062 Budapest, (HU)
(54) Eljárás rák kezelésére immunotoxin alkalmazásával
(51) A61K 39/395 (2006.01)
C07K 16/28 (2006.01)
C07K 16/30 (2006.01)
(13) T2
(30) 466608 P 2003.04.30. US

---

(11) E033630
(21) E 12 155398
(96) EP 20120155398 2007.10.01.
(97) EP 2486941 A1 2012.08.15.
EP 2486941 B1 2017.03.15.
(73) E. R. Squibb & Sons, L.L.C., Princeton, NJ 08540 (US)
(72) KUHNE, Michelle
BRAMS, Peter
TANAMACHI, Dawn M.
KORMAN, Alan
CARDARELLI, Josephine M.
(74) Sworks Nemzetközi Szabadalmi Ügyvivői Iroda Kft., 1011 Budapest, (HU)
(54) CXCR4-t kötő emberi antitestek és felhasználásuk
(51) A61K 39/395 (2006.01)
C07K 16/28 (2006.01)
(13) T2
(30) 827851 P 2006.10.02. US

---

(11) E033472
(21) E 13 180584
(96) EP 20130180584 2008.02.15.
(97) EP 2716301 A2 2014.04.09.
EP 2716301 B1 2017.04.05.
(73) Merrimack Pharmaceuticals, Inc., Cambridge, MA 02139 (US)
(72) Muruganadam, Arumugam
Buckler, David
Feldhaus, Michael
Schoeberl, Birgit
Nielsen, Ulrick
(74) SBGK Szabadalmi Ügyvivői Iroda, 1062 Budapest, (HU)
(54) ErbB3 elleni antitestek és alkalmazásaik

(51) **A61K 39/395** (2006.01)
A61P 35/00 (2006.01)
(13) **T2**
(30) 901904 P 2007.02.16. US
9796 P 2008.01.02. US

---

(11) **E033670**
(21) **E 09 754797**
(96) **EP 20090754797** 2009.05.29.
(97) **EP 2308509 A1** 2009.12.03.
EP 2308509 B1 2017.07.05.
(73) Kyowa Hakko Kirin Co., Ltd., Tokyo 100-8185 (JP)
(72) OUCHI, Jun
KUNORI, Shunji
KOJIMA, Yozo
SHINODA, Katsumi
SASAKI, Katsutoshi
SHIRAKURA, Shiro
(74) SBGK Szabadalmi Ügyvivői Iroda, 1062 Budapest, (HU)
(54) **Analgetikus tolerancia gátló**
(51) **A61K 45/00** (2006.01)
A61K 31/343 (2006.01)
A61K 31/427 (2006.01)
A61K 31/4439 (2006.01)
A61K 31/506 (2006.01)
A61K 31/519 (2006.01)
A61K 31/52 (2006.01)
A61K 31/522 (2006.01)
A61P 25/04 (2006.01)
A61P 43/00 (2006.01)
C07D417/14 (2006.01)
C07D473/06 (2006.01)
C07D473/34 (2006.01)
C07D487/04 (2006.01)
C07D487/14 (2006.01)
C07D495/04 (2006.01)
(13) **T2**
(30) 2008141178 2008.05.29. JP
2008302783 2008.11.27. JP

---

(11) **E033468**
(21) **E 15 177703**
(96) **EP 20150177703** 2015.07.21.
(97) **EP 2990058 A1** 2016.03.02.
EP 2990058 B1 2017.03.08.
(73) VDF Futureceuticals, Inc., Momence, Illinois 60954 (US)
(72) HUNTER, John M.
(74) PINTZ ÉS TÁRSAI Szabadalmi, Védjegy és Jogi Iroda Kft., 1539 Budapest, (HU)
(54) **Javított kompozíciók és eljárások fruktoborát komplexekhez**

(51) **A61K 47/02** (2006.01)
A61K 9/08 (2006.01)
A61K 31/7024 (2006.01)
C07H 23/00 (2006.01)
(13) **T2**
(30) 201414473870 2014.08.29. US
92551 2014.09.18. LU

---

(11) **E033626**
(21) **E 14 706743**
(96) **EP 20140706743** 2014.02.10.
(97) **EP 2956173 A1** 2014.08.21.
EP 2956173 B1 2017.03.29.
(73) Bristol-Myers Squibb Company, Princeton, NJ 08543 (US)
(72) CHENG, Heng
CONG, Qiang
GANGWAR, Sanjeev
(74) Sworks Nemzetközi Szabadalmi Ügyvivői Iroda Kft., 1011 Budapest, (HU)
(54) **Tubulysin vegyületek, előállítási eljárások és felhasználás**
(51) **A61P 35/00** (2006.01)
C07K 5/078 (2006.01)
(13) **T2**
(30) 201361764825 P 2013.02.14. US

---

(11) **E033649**
(21) **E 09 837135**
(96) **EP 20090837135** 2009.12.29.
(97) **EP 2381967 A1** 2010.07.08.
EP 2381967 B1 2017.01.18.
(73) Avid Radiopharmaceuticals, Inc., Philadelphia, PA 19104 (US)
(72) BENEDUM, Tyler
GOLDING, Geoff
LIM, Nathaniel
ZHANG, Wei
(74) SBGK Szabadalmi Ügyvivői Iroda, 1062 Budapest, (HU)
(54) **18F-jelzett sztirilpiridinek szintézise tozilát prekurzorokból és azok stabil gyógyászati készítményei**
(51) **A61K 51/04** (2006.01)
A61M 36/14 (2006.01)
C07D213/16 (2006.01)
(13) **T2**
(30) 141885 P 2008.12.31. US

---

(11) **E033614**
(21) **E 09 796031**
(96) **EP 20090796031** 2009.12.23.
(97) **EP 2381970 A1** 2010.07.15.
EP 2381970 B1 2017.04.12.
(73) Sirakoss Limited, Scotland (GB)
(72) GIBSON, lain Ronald

SKAKLE, Janet Mabel Scott
(74) Gödölle, Kékes, Mészáros & Szabó Szabadalmi és Védjegy Iroda, 1024 Budapest, (HU)
(54) Szilikát-helyettesített hidroxiapatit
(51) A61L 27/12 (2006.01)
C01B 25/32 (2006.01)
(13) T2
(30) 0900269 2009.01.08. GB

---

(11) E033535
(21) E 12 199180
(96) EP 20120199180 2012.12.21.
(97) EP 2679260 A1 2014.01.01.
EP 2679260 B1 2017.04.19.
(73) Dentsply IH AB, 431 21 Mölndal (SE)
(72) Andersson, Fredrik
(74) Danubia Szabadalmi és Jogi Iroda Kft., 1051 Budapest, (HU)
(54) Motorizált öblítőrendszer
(51) A61M 3/02 (2006.01)
(13) T2
(30) 12174484 2012.06.29. EP

---

(11) E032921
(21) E 13 167020
(96) EP 20130167020 2013.05.08.
(97) EP 2679261 A1 2014.01.01.
EP 2679261 B1 2016.11.23.
(73) Dentsply IH AB, 431 21 Mölndal (SE)
(72) Andréen, Erik
Andersson, Fredrik
Holm, Daniel
Berg, Charlotte
(74) Olle Bäcklund, S-163 47 Spanga, (SE)
(54) Motoros irrigálórendszer
(51) A61M 3/02 (2006.01)
(13) T2
(30) 12174484 2012.06.29. EP
12199180 2012.12.21. EP

---

(11) E033781
(21) E 12 808265
(96) EP 20120808265 2012.10.16.
(97) EP 2768551 A1 2013.04.25.
EP 2768551 B1 2017.06.21.
(73) Medtron AG, 66128 Saarbrücken (DE)
(72) Altmeyer, Hanno
MEHNER, Gotthilf
(74) SBGK Szabadalmi Ügyvivői Iroda, 1062 Budapest, (HU)
(54) Fecskendő nagynyomású injektorhoz
(51) A61M 5/00 (2006.01)

A61M 5/315 (2006.01)
(13) T2
(30) 102011054605 2011.10.19. DE

---

(11) E033629
(21) E 14 712521
(96) EP 20140712521 2014.03.07.
(97) EP 2968767 A1 2014.10.02.
EP 2968767 B1 2017.04.19.
(73) Eli Lilly and Company, Indianapolis, IN 46285 (US)
(72) FOURT, Jesse Arnold
SIMPSON, Bradley James
(74) PINTZ ÉS TÁRSAI Szabadalmi, Védjegy és Jogi Iroda Kft., 1539 Budapest,, (HU)
(54) Kioldószerkezet automatikus fecskendező eszközhöz
(51) A61M 5/315 (2006.01)
A61M 5/20 (2006.01)
(13) T2
(30) 201361782929 P 2013.03.14. US

---

(11) E033664
(21) E 13 714561
(96) EP 20130714561 2013.03.08.
(97) EP 2846859 A1 2013.09.12.
EP 2846859 B1 2017.01.04.
(73) Vectura GmbH, 82131 Gauting (DE)
(72) MÜLLINGER, Bernhard
HUBER, Martin
KOLB, Tobias
HARTMANN, Monika
(74) Danubia Szabadalmi és Jogi Iroda Kft., 1051 Budapest, (HU)
(54) Keverőcsatorna inhalációs eszközhöz és inhalációs eszköz
(51) A61M 11/00 (2006.01)
A61M 11/02 (2006.01)
A61M 11/06 (2006.01)
A61M 15/00 (2006.01)
A61M 15/06 (2006.01)
(13) T2
(30) 12158852 2012.03.09. EP
12190139 2012.10.26. EP

---

(11) E033734
(21) E 07 858665
(96) EP 20070858665 2007.11.06.
(97) EP 2083895 A1 2008.05.15.
EP 2083895 B1 2017.01.04.
(73) Sopro, 13705 La Ciotat Cedex (FR)
Université Pierre et Marie Curie (Paris 6), 75252 Paris Cedex 05 (FR)
(72) SEZEUR, Alain
DROMIGNY, Fabien

SANDRAZ, Jean-Rémi
AOUSSAT, Améziane
(74) Danubia Szabadalmi és Jogi Iroda Kft., 1051 Budapest, (HU)
(54) Gázbefúvó készülék nyomás alatt álló gáztároló edények optimális és biztonságos használatához
(51) A61M 13/00 (2006.01)
(13) T2
(30) 0654787 2006.11.08. FR

---

(11) E033602
(21) E 09 713046
(96) EP 20090713046 2009.02.02.
(97) EP 2250100 A2 2009.08.27.
EP 2250100 B1 2016.12.28.
(73) Becton Dickinson France, 38800 Le Pont-de-Claix (FR)
(72) VEDRINE, Lionel
(74) Danubia Szabadalmi és Jogi Iroda Kft., 1051 Budapest, (HU)
(54) Porlasztóeszköz gyógyászati alkalmazásra, melynek a tartállyal való összeszerelést egyetlen összeszerelési művelettel lehetővé tevő porlasztóegysége van
(51) A61M 15/00 (2006.01)
A61M 11/00 (2006.01)
B05B 11/00 (2006.01)
B65D 41/32 (2006.01)
B65D 41/34 (2006.01)
B65D 47/20 (2006.01)
(13) T2
(30) 0800869 2008.02.19. FR

---

(11) E033710
(21) E 12 829549
(96) EP 20120829549 2012.09.05.
(97) EP 2753393 A1 2013.03.14.
EP 2753393 B1 2016.11.30.
(73) Bing Innovations, LLC, Boca Raton, FL 33487 (US)
(72) GOLDBERG, Steven
GOLDBERG, Michael
SCHIFF, David
(74) ARINOVA Szabadalmi és Védjegy Iroda, 1122 Budapest, (HU)
(54) Rendszer fájdalom csökkentésére bőr átszúrása közben és eltörhető csúcs ahhoz
(51) A61M 19/00 (2006.01)
A61H 23/00 (2006.01)
A61M 5/42 (2006.01)
(13) T2
(30) 201113225782 2011.09.06. US
201113253572 2011.10.05. US

---

(11) E033108
(21) E 13 184255
(96) EP 20130184255 2009.09.04.
(97) EP 2674185 A1 2013.12.18.

EP 2674185 B1 2016.11.16.
(73) Dentsply IH AB, 431 21 Mölndal (SE)
(72) Michon-Gente, Marie-Josée
(74) Olle Bäcklund, S-163 47 Spanga, (SE)
(54) Katéter testreszabható csatlakozóval
(51) A61M 25/00 (2006.01)
(13) T2

---

(11) E033391
(21) E 10 827506
(96) EP 20100827506 2010.10.29.
(97) EP 2493565 A2 2011.05.05.
EP 2493565 B1 2017.02.15.
(73) Rad Technology Medical Systems, LLC, Aventura, FL 33180 (US)
(72) LEFKUS, John, J., III
LANDAU, Eric
OQUIST, Cheri, A.
(74) Sworks Nemzetközi Szabadalmi Ügyvivői Iroda Kft., 1011 Budapest, (HU)
(54) Eljárás sugárterápia biztosítására
(51) A61N 5/00 (2006.01)
A61B 6/00 (2006.01)
A61N 5/01 (2006.01)
A61N 5/10 (2006.01)
E02D 31/00 (2006.01)
E04B 1/343 (2006.01)
E04B 1/348 (2006.01)
E04B 1/92 (2006.01)
E04B 5/02 (2006.01)
E04H 1/12 (2006.01)
E04H 3/08 (2006.01)
E04H 4/04 (2006.01)
G21F 3/00 (2006.01)
G21F 7/00 (2006.01)
(13) T2
(30) 256984 P 2009.10.31. US

---

(11) E033590
(21) E 12 753086
(96) EP 20120753086 2012.08.09.
(97) EP 2741824 A1 2013.02.14.
EP 2741824 B1 2017.05.03.
(73) Estetra S.P.R.L., 4000 Liége (BE)
(72) WOUTERS, Wout
COELINGH BENNINK, Herman Jan Tijmen
PETIT, Ludivine
FOIDART, Jean-Michel
(74) Danubia Szabadalmi és Jogi Iroda Kft., 1051 Budapest, (HU)
(54) Esztetrol alkalmazása sürgősségi fogamzásgátlóként
(51) A61P 15/18 (2006.01)

A61K 31/565 (2006.01)
(13) T2
(30) 11177266 2011.08.11. EP
201161522480 P 2011.08.11. US

---

(11) E033390
(21) E 13 730886
(96) EP 20130730886 2013.06.21.
(97) EP 2864022 A1 2013.12.27.
EP 2864022 B1 2017.02.15.
(73) Ftu Gmbh Forschung Und Technische Entwicklung Im Umweltschutz, 82319 Starnberg (DE)
(72) FICHTEL, Konrad
FICHTEL, Michael
FICHTEL, Roland
(74) Sworks Nemzetközi Szabadalmi Ügyvivői Iroda Kft., 1011 Budapest, (HU)
(54) Eszköz fluidok tisztítására, eljárás annak előállítására és felhasználására
(51) B01D 53/02 (2006.01)
B01J 20/16 (2006.01)
C02F 1/28 (2006.01)
(13) T2
(30) 102012012367 2012.06.21. DE

---

(11) E033669
(21) E 06 807413
(96) EP 20060807413 2006.10.19.
(97) EP 1940534 A1 2007.04.26.
EP 1940534 B1 2017.06.28.
(73) BASF SE, 67056 Ludwigshafen am Rhein (DE)
(72) ANDERS, Joachim-Thierry
MELDER, Johann-Peter
ASPRION, Norbert
BRETTSCHNEIDER, Ole
CLAUSEN, Iven
ECK, Bernd
LICHTFERS, Ute
(74) SBGK Szabadalmi Ügyvivői Iroda, 1062 Budapest, (HU)
(54) Abszorpciós szer és eljárás szén-dioxid gázáramokból való eltávolítására
(51) B01D 53/14 (2006.01)
(13) T2
(30) 102005050385 2005.10.20. DE

---

(11) E033624
(21) E 11 789313
(96) EP 20110789313 2011.05.31.
(97) EP 2576039 A1 2011.12.08.
EP 2576039 B1 2017.05.24.
(73) OUTOTEC (FINLAND) OY, 02230 Espoo (FI)
(72) LEHTINEN, Leena
LAHTINEN, Marko

NYMAN, Bror
HAAKANA, Timo
TIIHONEN, Jari
(74) PINTZ ÉS TÁRSAI Szabadalmi, Védjegy és Jogi Iroda Kft., 1539 Budapest,, (HU)
(54) Eljárás és berendezés vashordozó maradék homogenizálására és stabilizálására
(51) B01F 7/24 (2006.01)
B09B 3/00 (2006.01)
C01G 49/00 (2006.01)
C22B 3/00 (2006.01)
(13) T2
(30) 20100237 2010.06.04. FI

---

(11) E033647
(21) E 09 705434
(96) EP 20090705434 2009.01.22.
(97) EP 2249966 A1 2009.08.06.
EP 2249966 B1 2016.12.28.
(73) Prionics AG, 8952 Schlieren (CH)
(72) BERNER, Alexander
HOSTETTLER, Bernhard
(74) SBGK Szabadalmi Ügyvivői Iroda, 1062 Budapest, (HU)
(54) Tartóedény biológiai minták vételére, konzerválására és tárolására szárítószer alkalmazásával
(51) B01L 3/00 (2006.01)
B01L 3/14 (2006.01)
(13) T2
(30) 102008007352 2008.01.28. DE

---

(11) E033538
(21) E 09 785289
(96) EP 20090785289 2009.07.09.
(97) EP 2307143 A1 2010.01.14.
EP 2307143 B1 2017.05.24.
(73) Raymond A Lamb Limited, WA7 1TA Runcorn Cheshire (GB)
(72) HUGHES, Thomas Fergus
(74) Gödölle, Kékes, Mészáros & Szabó Szabadalmi és Védjegy Iroda, 1024 Budapest, (HU)
(54) Laboratóriumi minta archiváló berendezés és eljárás
(51) B01L 9/00 (2006.01)
G06K 7/00 (2006.01)
(13) T2
(30) 0812540 2008.07.09. GB

---

(11) E033648
(21) E 13 792503
(96) EP 20130792503 2013.11.08.
(97) EP 2928615 A1 2014.06.12.
EP 2928615 B1 2017.01.04.
(73) Tecnologic 3 S.r.l., 20064 Gorgonzola (MI) (IT)
(72) CALASSO, Antonio
(74) SBGK Szabadalmi Ügyvivői Iroda, 1062 Budapest, (HU)

(54) Bevonógép
(51) B05B 13/00 (2006.01)
F16B 35/00 (2006.01)
(13) T2
(30) MI20122074 2012.12.04. IT

---

(11) E033557
(21) E 12 741179
(96) EP 20120741179 2012.07.16.
(97) EP 2741864 A2 2013.02.14.
EP 2741864 B1 2017.04.19.
(73) ATI Properties LLC, Albany OR 97321 (US)
(72) KENNEDY, Richard L.
FORBES-JONES, Robin M.
(74) Advopatent Szabadalmi és Védjegy Iroda, 1011 Budapest, (HU)
(54) Eljárás termékek előállítására atomizált fémekből és ötvözetekből
(51) B05D 1/06 (2006.01)
B22F 3/115 (2006.01)
B22F 9/08 (2006.01)
C22C 19/05 (2006.01)
C23C 4/123 (2016.01)
(13) T2
(30) 201113207629 2011.08.11. US

---

(11) E033502
(21) E 12 819051
(96) EP 20120819051 2012.12.20.
(97) EP 2794134 A2 2013.06.27.
EP 2794134 B1 2017.03.08.
(73) Commerzialbank Mattersburg im Burgenland Aktiengesellschaft, 7210 Mattersburg (AT)
(72) Philipp, Franz Josef
(74) Danubia Szabadalmi és Jogi Iroda Kft., 1051 Budapest, (HU)
(54) Eljárás szervesanyag-tartalmú hulladékanyagokból energia előállítására
(51) B09B 3/00 (2006.01)
(13) T2
(30) 18602011 2011.12.21. AT

---

(11) E033616
(21) E 11 718941
(96) EP 20110718941 2011.04.28.
(97) EP 2563536 A1 2011.11.03.
EP 2563536 B1 2017.03.29.
(73) DBW Holding GmbH, 37120 Bovenden (DE)
(72) ZIELKE, Gerd
REGENT, Karl-Christian
(74) Advopatent Szabadalmi és Védjegy Iroda, 1255 Budapest, (HU)
(54) Eljárás szerkezeti elem előállítására, amely hőcsökkentő vagy hőszigetelő lemezként van kiképezve
(51) B21H 8/00 (2006.01)
E04C 3/07 (2006.01)

(13) T2
(30) 102010018676 2010.04.28. DE

---

(11) E033620
(21) E 14 712984
(96) EP 20140712984 2014.03.07.
(97) EP 2969298 A2 2014.09.25.
EP 2969298 B1 2017.05.03.
(73) ATI Properties LLC, Albany OR 97321 (US)
(72) FORBES JONES, Robin M.
KENNEDY, Richard L.
CAO, Wei-Di
(74) Advopatent Szabadalmi és Védjegy Iroda, 1011 Budapest, (HU)
(54) Eljárás fémötvözetek forrón történő megmunkálhatóságának a javítására
(51) B21J 1/06 (2006.01)
B21C 23/32 (2006.01)
B21J 3/00 (2006.01)
C23C 4/04 (2006.01)
C23C 4/10 (2006.01)
C23C 4/18 (2006.01)
(13) T2
(30) 201313833144 2013.03.15. US

---

(11) E033744
(21) E 16 173972
(96) EP 20160173972 2016.06.10.
(97) EP 3106243 A1 2016.12.21.
EP 3106243 B1 2017.05.10.
(73) Eckold GmbH & Co. KG, 37444 St. Andreasberg (DE)
(72) Unger, Florian
(74) Advopatent Szabadalmi és Védjegy Iroda, 1255 Budapest, (HU)
(54) Matrica összekapcsoló szerszámhoz, különösen szegecseléshez
(51) B21J 15/02 (2006.01)
B21D 39/03 (2006.01)
B21J 15/36 (2006.01)
(13) T2
(30) 102015007553 2015.06.16. DE

---

(11) E033503
(21) E 10 151623
(96) EP 20100151623 2010.01.26.
(97) EP 2347844 A1 2011.07.27.
EP 2347844 B1 2017.03.08.
(73) Liechti Engineering AG, 3550 Langnau im Emmental (CH)
(72) Eder, Elmar
(74) Danubia Szabadalmi és Jogi Iroda Kft., 1051 Budapest, (HU)
(54) Eljárás egy központosító furat utómegmunkálására
(51) B23B 49/04 (2006.01)
B23C 3/04 (2006.01)

B24B 1/00 (2006.01)
B24B 5/14 (2006.01)
B24B 5/24 (2006.01)
B24D 7/18 (2006.01)
(13) T2

---

(11) E033521
(21) E 08 867434
(96) EP 20080867434 2008.12.16.
(97) EP 2234751 A1 2009.07.09.
EP 2234751 B1 2017.03.22.
(73) Karosseriewerke Dresden GmbH, 01454 Radeberg (DE)
(72) EBERL, Martin
ENGLHARD, Anton
HERRMANN, Manfred
MENTEN, Rainer
ULLRICH, Jens
SCHNEIDER, Harald
(74) Danubia Szabadalmi és Jogi Iroda Kft., 1051 Budapest, (HU)
(54) Eljárás és berendezés ülésszerkezetek hegesztésére, valamint ülés
(51) B23K 26/04 (2006.01)
B23K 26/08 (2006.01)
B23K 26/24 (2006.01)
B60N 2/68 (2006.01)
(13) T2
(30) 102007062952 2007.12.21. DE

---

(11) E033457
(21) E 07 118217
(96) EP 20070118217 2007.10.10.
(97) EP 1918394 A2 2008.05.07.
EP 1918394 B1 2016.12.28.
(73) Gränges Sweden AB, 612 81 Finspăng (SE)
(72) Oskarsson, Anders
Ekström, Hans-Erik
Westergărd, Richard
Tangen, Stian
(74) Danubia Szabadalmi és Jogi Iroda Kft., 1051 Budapest, (HU)
(54) Nagy szilárdságú és hajlításálló lamella szalag
(51) B23K 35/28 (2006.01)
B22D 11/00 (2006.01)
B23K 35/02 (2006.01)
B32B 15/01 (2006.01)
C22C 21/00 (2006.01)
C22F 1/04 (2006.01)
F28F 21/08 (2006.01)
(13) T2
(30) 0602165 2006.10.13. SE

---

(11) E033720
(21) E 10 001255
(96) EP 20100001255 2010.02.08.
(97) EP 2216144 A2 2010.08.11.
EP 2216144 B1 2017.01.04.
(73) Battenberg, Günther, 35037 Marburg (DE)
(72) Battenberg, Günther
(74) Danubia Szabadalmi és Jogi Iroda Kft., 1051 Budapest, (HU)
(54) Minőségvezérelt termelési és vizsgálati eljárás, valamint rendszer
(51) B25J 9/16 (2006.01)
(13) T2
(30) 102009007932 2009.02.06. DE

---

(11) E033650
(21) E 05 789375
(96) EP 20050789375 2005.09.28.
(97) EP 1863620 A2 2006.04.06.
EP 1863620 B1 2016.12.07.
(73) U.B.Q. Materials Ltd., Petah Tikvah 4951814 (IL)
(72) Azulay, Amit
Tamir, Yuval
(74) Sworks Nemzetközi Szabadalmi Ügyvivői Iroda Kft., 1011 Budapest, (HU)
(54) Eljárás és rendszer hulladékanyagok feldolgozására
(51) B29B 17/00 (2006.01)
(13) T2
(30) 613238 P 2004.09.28. US

---

(11) E033553
(21) E 09 756025
(96) EP 20090756025 2009.10.14.
(97) EP 2349667 A1 2010.04.29.
EP 2349667 B1 2017.04.19.
(73) Roctool, 73375 Le Bourget du Lac Cedex (FR)
(72) GUICHARD, Alexandre
FEIGENBLUM, José
(74) SBGK Szabadalmi Ügyvivői Iroda, 1062 Budapest, (HU)
(54) Berendezés anyag alakítására indukciós melegítéssel, ami lehetővé teszi a berendezés előmelegítését
(51) B29C 33/06 (2006.01)
B29C 33/08 (2006.01)
B29C 35/08 (2006.01)
B29C 43/52 (2006.01)
H05B 6/02 (2006.01)
H05B 6/10 (2006.01)
(13) T2
(30) 0857126 2008.10.20. FR

---

(11) E033646
(21) E 12 166482
(96) EP 20120166482 2005.05.10.

(97) EP 2487018 A1 2012.08.15.
EP 2487018 B1 2017.01.18.
(73) Proprietect L.P., Toronto, ON M5X 1G5 (CA)
(72) Cathcart, Allan K.
Clark, Leslie E.
Genyn, Larry A.
Meneses, Louie J.
Lansue, Randall, J.
(74) SBGK Szabadalmi Ügyvivői Iroda, 1062 Budapest, (HU)
(54) Lelevegőztetett présszerszám és eljárás préselt áru előállítására
(51) B29C 33/10 (2006.01)
B29C 44/34 (2006.01)
B29C 44/58 (2006.01)
(13) T2
(30) 570075 P 2004.05.12. US
973985 2004.10.27. US

---

(11) E033701
(21) E 08 869064
(96) EP 20080869064 2008.12.18.
(97) EP 2234781 A1 2009.07.09.
EP 2234781 B1 2017.07.05.
(73) Novartis AG, 4056 Basel (CH)
(72) TOLLEFSON, Norris, M.
(74) Danubia Szabadalmi és Jogi Iroda Kft., 1051 Budapest, (HU)
(54) Eljárás kontaktlencsék öntveformázására
(51) B29C 33/40 (2006.01)
B29C 45/00 (2006.01)
B29D 11/00 (2006.01)
B29K 23/00 (2006.01)
(13) T2
(30) 8417 2007.12.20. US

---

(11) E033672
(21) E 15 425069
(96) EP 20150425069 2015.09.16.
(97) EP 2998097 A1 2016.03.23.
EP 2998097 B1 2017.07.26.
(73) Brevetti Angela S.r.L., 36071 Arzignano (VI) (IT)
(72) Consolaro, Roberto
(74) SBGK Szabadalmi Ügyvivői Iroda, 1062 Budapest, (HU)
(54) Zárórendszer tartályokhoz és a kapcsolódó tartály, valamint a kialakításra szolgáló eljárás
(51) B29C 49/20 (2006.01)
B29C 49/04 (2006.01)
B29K101/12 (2006.01)
B29L 31/56 (2006.01)
B65B 3/02 (2006.01)
B65B 7/28 (2006.01)
(13) T2

(30) VI20140237 2014.09.16. IT

---

(11) E033450
(21) E 14 193729
(96) EP 20140193729 2010.05.05.
(97) EP 2851178 A1 2015.03.25.
EP 2851178 B1 2017.08.23.
(73) Sekar, Chandra, Searingtown, NY 11507 (US)
(72) Sekar, Chandra
(74) SBGK Szabadalmi Ügyvivői Iroda, 1062 Budapest, (HU)
(54) Festőhenger előállítására szolgáló eljárás
(51) B29C 53/60 (2006.01)
B05C 17/02 (2006.01)
B29C 63/06 (2006.01)
B29C 63/10 (2006.01)
(13) T2
(30) 435946 2009.05.05. US
687028 2010.01.13. US

---

(11) E033453
(21) E 14 183290
(96) EP 20140183290 2010.05.05.
(97) EP 2810720 A2 2014.12.10.
EP 2810720 B1 2017.08.23.
(73) Sekar, Chandra, Searingtown, NY 11507 (US)
(72) Sekar, Chandra
(74) SBGK Szabadalmi Ügyvivői Iroda, 1062 Budapest, (HU)
(54) Festőhenger előállítására szolgáló eljárás
(51) B29C 53/60 (2006.01)
B05C 17/02 (2006.01)
B29C 47/38 (2006.01)
B29C 63/10 (2006.01)
(13) T2
(30) 435946 2009.05.05. US
687028 2010.01.13. US

---

(11) E033663
(21) E 13 152379
(96) EP 20130152379 2010.11.30.
(97) EP 2599617 A2 2013.06.05.
EP 2599617 B1 2017.06.28.
(73) Windmöller & Hölscher KG, 49525 Lengerich (DE)
(72) KÖHN, Uwe
Staat, Andreas
Bannister, Roger
(74) SBGK Szabadalmi Ügyvivői Iroda, 1062 Budapest, (HU)
(54) Eljárás és gép talpas tasak előállítására
(51) B29C 65/00 (2006.01)
B29C 65/10 (2006.01)

---

(13) T2
(30) 102009056078 2009.11.30. DE

---

(11) E033714
(21) E 15 161051
(96) EP 20150161051 2015.03.26.
(97) EP 3072672 A1 2016.09.28.
EP 3072672 B1 2017.07.05.
(73) Carl Zeiss Vision International GmbH, 73430 Aalen (DE)
(72) Ryan, Ben
(74) Danubia Szabadalmi és Jogi Iroda Kft., 1051 Budapest, (HU)
(54) Eljárás polarizált szemüveg előállítására
(51) B29D 11/00 (2006.01)
(13) T2

---

(11) E033724
(21) E 11 808619
(96) EP 20110808619 2011.12.16.
(97) EP 2651628 A1 2012.06.21.
EP 2651628 B1 2017.01.25.
(73) Novartis AG, 4056 Basel (CH)
(72) HERRMANN, Swen
SCHOTT, Harald
BIEL, Roger
(74) Danubia Szabadalmi és Jogi Iroda Kft., 1051 Budapest, (HU)
(54) Eljárás és berendezés kontaktlencsék két egymás követő, eltérő ciklussebességgel működtetett feldolgozóállomás közötti átrakására
(51) B29D 11/00 (2006.01)
B65G 51/00 (2006.01)
(13) T2
(30) 423634 P 2010.12.16. US

---

(11) E033601
(21) E 08 425225
(96) EP 20080425225 2008.04.04.
(97) EP 1985438 A2 2008.10.29.
EP 1985438 B1 2016.12.28.
(73) SOFIDEL S.p.A., 55016 Porcari (LU) (IT)
(72) Emi, Stefani
(74) SBGK Szabadalmi Ügyvivői Iroda, 1062 Budapest, (HU)
(54) Dombornyomásos papírszalag-anyag
(51) B31F 1/07 (2006.01)
(13) T2
(30) FI20070084 2007.04.06. IT

---

(11) E033478
(21) E 13 789360
(96) EP 20130789360 2013.11.13.
(97) EP 2928687 A1 2014.06.12.

EP 2928687 B1 2016.12.21.
(73) Saint-Gobain Glass France, 92400 Courbevoie (FR)
(72) GELDERIE, Udo
(74) Advopatent Szabadalmi és Védjegy Iroda, 1011 Budapest, (HU)
(54) Tűzvédő lemez és tűzvédő üvegszerkezet
(51) B32B 17/10 (2006.01)
(13) T2
(30) 12195844 2012.12.06. EP

---

(11) E033480
(21) E 12 450038
(96) EP 20120450038 2012.08.24.
(97) EP 2561987 A2 2014.03.12.
EP 2561987 B1 2016.12.21.
(73) Oesterreichische Banknoten- und Sicherheitsdruck GmbH, 1090 Wien (AT)
(72) Kern, Thomas
Heine, Thomas
(74) Danubia Szabadalmi és Jogi Iroda Kft., 1051 Budapest, (HU)
(54) Eljárás nyomólemez gravírozására
(51) B41C 1/04 (2006.01)
B41C 1/05 (2006.01)
(13) T2
(30) 12202011 2011.08.25. AT

---

(11) E033671
(21) E 14 741435
(96) EP 20140741435 2014.05.27.
(97) EP 3027425 A1 2015.02.05.
EP 3027425 B1 2017.08.09.
(73) Kordsa Teknik Tekstil A.S, Izmit / Kocaeli (TR)
(72) FIDAN, Sadettin
AKSOY, Kürsat
MERTOL, Bekir Anil
(74) SBGK Szabadalmi Ügyvivői Iroda, 1062 Budapest, (HU)
(54) Fedő-szövetbetét megerősítő szalag pneumatikus gumiabroncsban
(51) B60C 9/00 (2006.01)
B29D 30/08 (2006.01)
B60C 9/18 (2006.01)
B60C 9/22 (2006.01)
(13) T2
(30) 201309219 2013.07.30. TR

---

(11) E033787
(21) E 14 777879
(96) EP 20140777879 2014.07.30.
(97) EP 3027430 A1 2015.02.05.
EP 3027430 B1 2017.06.21.
(73) Trelleborg Wheel Systems S.P.A., 00019 Tivoli (RM) (IT)
(72) MANCINELLI, Piero

LIMITI, Massimo
(74) SBGK Szabadalmi Ügyvivői Iroda, 1062 Budapest, (HU)
(54) Javított tapadású gumiabroncs
(51) B60C 11/113 (2006.01)
(13) T2
(30) RM20130447 2013.07.30. IT

---

(11) E033606
(21) E 13 779737
(96) EP 20130779737 2013.10.18.
(97) EP 2911915 A1 2014.05.08.
EP 2911915 B1 2017.03.22.
(73) REHAU AG + Co, 95111 Rehau (DE)
(72) UHLIG, Nico
(74) Danubia Szabadalmi és Jogi Iroda Kft., 1051 Budapest, (HU)
(54) Rendszer egy burkolóelem rögzítésének kialakításához egy jármű karosszériarészén
(51) B60R 13/04 (2006.01)
(13) T2
(30) 202012104139 U 2012.10.29. DE

---

(11) E033680
(21) E 10 744710
(96) EP 20100744710 2010.08.06.
(97) EP 2462012 A1 2011.02.10.
EP 2462012 B1 2017.07.05.
(73) Knorr-Bremse Systems for Commercial Vehicles Limited, Emersons Green, Bristol BS16 7FE (GB)
(72) FRY, Matthew
ROSS, Colin
(74) SBGK Szabadalmi Ügyvivői Iroda, 1062 Budapest, (HU)
(54) Utánfutó parkolószelep elrendezés
(51) B60T 7/10 (2006.01)
B60T 7/12 (2006.01)
B60T 8/17 (2006.01)
B60T 8/1755 (2006.01)
B60T 13/26 (2006.01)
B60T 13/68 (2006.01)
B60T 17/08 (2006.01)
B60T 17/22 (2006.01)
(13) T2
(30) 0913937 2009.08.07. GB

---

(11) E033771
(21) E 11 187449
(96) EP 20110187449 2011.11.02.
(97) EP 2514650 A2 2012.10.24.
EP 2514650 B1 2017.03.01.
(73) ÖBB - Technische Services GmbH, 1110 Wien (AT)
(72) Schrolnberger, Daniel
Wieser, Robert

Hochstöger, Harald
Holzner, Karl
Polland, Leopold
Gruböck, Christian
(74) Danubia Szabadalmi és Jogi Iroda Kft., 1051 Budapest, (HU)
(54) Légnyomásmérő berendezés
(51) B60T 17/22 (2006.01)
(13) T2
(30) 19072010 2010.11.18. AT

---

(11) E033451
(21) E 10 700850
(96) EP 20100700850 2010.01.13.
(97) EP 2401185 A1 2010.09.02.
EP 2401185 B1 2017.06.07.
(73) Robert Bosch GmbH, 70442 Stuttgart (DE)
(72) SCHENK, Joachim
AUMAYER, Richard
(74) SBGK Szabadalmi Ügyvivői Iroda, 1062 Budapest, (HU)
(54) Eljárás energiaellátás felügyeletére
(51) B60W 50/08 (2006.01)
B60L 3/00 (2006.01)
B60W 50/02 (2006.01)
(13) T2
(30) 102009001213 2009.02.27. DE

---

(11) E033745
(21) E 12 743549
(96) EP 20120743549 2012.02.22.
(97) EP 2682320 A2 2012.09.07.
EP 2682320 B1 2017.05.10.
(73) Kiknadze, Nikolai Dzhemalovich, 119019 Moscow (RU)
(72) KOSTUCHENKO. Sergei Vladimirovich
KIKNADZE, Nikolai Jamalovich
TIMAKOV, Sergei Vasilievich
SOKOLOV, Dmitry Vladimirovich
SITNIKOV, Aleksandr Sergeevich
KARELIN, Alexander Alexandrovich
(74) Advopatent Szabadalmi és Védjegy Iroda, 1255 Budapest, (HU)
(54) Berendezés levegő fertőtlenítésére földalatti vasúti kocsikban
(51) B61D 27/00 (2006.01)
(13) T2
(30) 2011107620 2011.03.01. RU

---

(11) E033783
(21) E 15 160078
(96) EP 20150160078 2015.03.20.
(97) EP 3069952 A1 2016.09.21.
EP 3069952 B1 2017.05.03.

(73) Thales Deutschland GmbH, 71254 Ditzingen (DE)
(72) Müller, Mathias, Dr.
Oldewurtel, Kassen
Klemm, Rainer
(74) Danubia Szabadalmi és Jogi Iroda Kft., 1051 Budapest, (HU)
(54) Tengelyszámlálási eljárás és tengelyszámláló eszköz
(51) B61L 1/16 (2006.01)
G01L 1/24 (2006.01)
(13) T2

---

(11) E033469
(21) E 09 806114
(96) EP 20090806114 2009.08.25.
(97) EP 2315689 A2 2010.03.04.
EP 2315689 B1 2017.04.26.
(73) Sirti S.p.A., 20127 Milano (IT)
(72) MORELLI, Maurizio
TRENTINI, Daniele
(74) SBGK Szabadalmi Ügyvivői Iroda, 1062 Budapest, (HU)
(54) Eljárás és berendezés egyenáramú nyomvonal áramkör szigetelésének tesztelésére
(51) B61L 1/20 (2006.01)
B61L 1/18 (2006.01)
(13) T2
(30) MI20081548 2008.08.28. IT

---

(11) E033471
(21) E 14 714287
(96) EP 20140714287 2014.04.02.
(97) EP 2991887 A1 2014.11.06.
EP 2991887 B1 2017.06.14.
(73) Robert Bosch Automotive Steering GmbH, 73527 Schwäbisch Gmünd (DE)
(72) HAFERMALZ, Jens
FÜCHSEL, Dennis
(74) SBGK Szabadalmi Ügyvivői Iroda, 1062 Budapest, (HU)
(54) Kormánymű
(51) B62D 5/04 (2006.01)
(13) T2
(30) 102013104521 2013.05.03. DE

---

(11) E033552
(21) E 14 001851
(96) EP 20140001851 2014.05.28.
(97) EP 2808262 A1 2014.12.03.
EP 2808262 B1 2017.03.22.
(73) C&C Group S.r.l., 47521 Cesena (FC) (IT)
(72) Casadei, Claudio
(74) PINTZ ÉS TÁRSAI Szabadalmi, Védjegy és Jogi Iroda Kft., 1539 Budapest, (HU)
(54) Vékony raklap-beborító dobogó
(51) B65B 11/04 (2006.01)

(13) T2
(30) RN20130020 2013.05.31. IT

---

(11) E033769
(21) E 13 188316
(96) EP 20130188316 2013.10.11.
(97) EP 2722281 A2 2014.04.23.
EP 2722281 B1 2017.01.11.
(73) Jörg von Seggern Maschinenbau GmbH, 26133 Oldenburg (DE)
(72) Von Seggern, Jörg
(74) Danubia Szabadalmi és Jogi Iroda Kft., 1051 Budapest, (HU)
(54) Eljárás tárgyak légzáró csomagolására, szorosan a tárgyra simuló mélyhúzható fóliával, vákuum alatt
(51) B65B 11/52 (2006.01)
B65B 7/16 (2006.01)
B65B 31/02 (2006.01)
(13) T2
(30) 102012020359 2012.10.17. DE

---

(11) E033481
(21) E 14 731048
(96) EP 20140731048 2014.05.14.
(97) EP 3007981 A1 2014.12.18.
EP 3007981 B1 2016.12.28.
(73) Unitec S.p.A., 48022 Lugo (Ravenna) (IT)
(72) BENEDETTI, Luca
(74) Danubia Szabadalmi és Jogi Iroda Kft., 1051 Budapest, (HU)
(54) Berendezés kertészeti termékek betöltésére tartályokba
(51) B65B 25/02 (2006.01)
B65B 25/04 (2006.01)
B65B 43/42 (2006.01)
B65B 43/54 (2006.01)
B65B 43/56 (2006.01)
B65B 57/00 (2006.01)
(13) T2
(30) PN20130031 2013.06.11. IT

---

(11) E033507
(21) E 13 171267
(96) EP 20130171267 2009.11.17.
(97) EP 2639170 A1 2013.09.18.
EP 2639170 B1 2016.12.21.
(73) IFCO Systems GmbH, 82049 Pullach (DE)
(72) Orgeldinger, Wolfgang
Delbrouck, Klaus
(74) Danubia Szabadalmi és Jogi Iroda Kft., 1051 Budapest, (HU)
(54) Szállító- és bemutatóláda
(51) B65D 1/24 (2006.01)
B65D 1/22 (2006.01)
B65D 6/16 (2006.01)

B65D 6/18 (2006.01)
B65D 25/30 (2006.01)
B65D 85/30 (2006.01)
(13) T2
(30) 16562009 2009.10.28. CH
PCT/EP2009/007965 2009.11.06. WO

---

(11) E033700
(21) E 12 729718
(96) EP 20120729718 2012.05.25.
(97) EP 2714529 A1 2012.11.29.
EP 2714529 B1 2017.07.05.
(73) Embalajes Capsa, S. L., 08360 Canet De Mar (ES)
(72) LOPEZ MASAGUE, Manuel
(74) Danubia Szabadalmi és Jogi Iroda Kft., 1051 Budapest, (HU)
(54) Tároló- és szállítódoboz
(51) B65D 5/02 (2006.01)
B65D 5/10 (2006.01)
B65D 5/54 (2006.01)
(13) T2
(30) 11382171 2011.05.26. EP

---

(11) E033657
(21) E 14 169378
(96) EP 20140169378 2014.05.22.
(97) EP 2835319 A1 2015.02.11.
EP 2835319 B1 2017.02.08.
(73) Storopack Hans Reichenecker GmbH, 72555 Metzingen (DE)
(72) Koch, Jörg
(74) SBGK Szabadalmi Ügyvivői Iroda, 1062 Budapest, (HU)
(54) Szállítási csomagolás
(51) B65D 25/10 (2006.01)
B65B 7/28 (2006.01)
B65B 11/58 (2006.01)
B65D 5/50 (2006.01)
(13) T2
(30) 102013215328 2013.08.05. DE

---

(11) E033573
(21) E 13 191790
(96) EP 20130191790 2013.11.06.
(97) EP 2762416 A2 2014.08.06.
EP 2762416 B1 2017.01.18.
(73) SILBO Sp. z o.o., 44-240 Zory (PL)
(72) Spiewok, Marcin
(74) PINTZ ÉS TÁRSAI Szabadalmi, Védjegy és Jogi Iroda Kft., 1539 Budapest, (HU)
(54) Csomagoló anyag elsősorban gyümölcsökhöz és zöldségekhez, és eljárás a csomagolóanyag előállítására
(51) B65D 30/06 (2006.01)
B31F 1/28 (2006.01)

B31F 5/00 (2006.01)
B32B 37/14 (2006.01)
B65D 85/34 (2006.01)
(13) T2
(30) 40268213 2013.02.05. PL

---

(11) E033540
(21) E 10 012565
(96) EP 20100012565 2006.09.11.
(97) EP 2292521 A1 2011.03.09.
EP 2292521 B1 2017.06.14.
(73) Tipper Tie technopack GmbH, 21509 Glinde (DE)
(72) SIMON, Dieter
(74) SBGK Szabadalmi Ügyvivői Iroda, 1062 Budapest, (HU)
(54) Zárókapocs csomagolótömlőhöz
(51) B65D 33/16 (2006.01)
A22C 11/12 (2006.01)
B65B 51/04 (2006.01)
(13) T2
(30) 202005014340 U 2005.09.09. DE

---

(11) E033631
(21) E 13 819706
(96) EP 20130819706 2013.07.15.
(97) EP 2874896 A1 2014.01.23.
EP 2874896 B1 2017.03.22.
(73) Crudgington, Cleveland, Benedict, Monrovia, California 91016-2243 (US)
(72) Crudgington, Cleveland, Benedict
(74) PINTZ ÉS TÁRSAI Szabadalmi, Védjegy és Jogi Iroda Kft., 1539 Budapest, (HU)
(54) Kilöttyenésnek ellenálló, eldobható úti pohár fedél
(51) B65D 43/02 (2006.01)
A47G 19/22 (2006.01)
B29C 51/10 (2006.01)
(13) T2
(30) 201261672514 P 2012.07.17. US
201361774471 P 2013.03.07. US

---

(11) E033665
(21) E 12 754762
(96) EP 20120754762 2012.02.06.
(97) EP 2681127 A2 2012.09.13.
EP 2681127 B1 2016.12.07.
(73) Sands Innovations Ltd., Forest Glen, QLD 4556 (AU)
(72) TEYS, Bradley, Donald
STEVENS, David
(74) Danubia Szabadalmi és Jogi Iroda Kft., 1051 Budapest, (HU)
(54) Törhető tartály
(51) B65D 75/36 (2006.01)
B65D 75/52 (2006.01)

(13) T2
(30) 201113041131 2011.03.04. US

---

(11) E033529
(21) E 13 711666
(96) EP 20130711666 2013.03.20.
(97) EP 2841355 A1 2013.09.26.
EP 2841355 B1 2017.06.07.
(73) SEB S.A., 69130 Ecully (FR)
(72) STONEHOUSE, David, Richard
NELSON, Craig, Harvey
STEPHENSON, John, Antony
LLOYD, Carys, Eleri
ROBIN, Michel, François, Marie
WILLIAMS, Lawrence, Lee
(74) SBGK Szabadalmi Ügyvivői Iroda, 1062 Budapest, (HU)
(54) Italos tartály és italos készülék
(51) B65D 81/32 (2006.01)
(13) T2
(30) 201204999 2012.03.21. GB

---

(11) E033773
(21) E 13 745271
(96) EP 20130745271 2013.07.22.
(97) EP 2895403 A1 2014.01.30.
EP 2895403 B1 2017.01.11.
(73) Nestec S.A., 1800 Vevey (CH)
(72) KIM, Kisun
WURTH, Stephen A.
GASPERSON, Bethanie L.
BALLARD, Jacob H.
PERSELLS, James P.
TUTTLE, Christopher Graham
JENTE, Kate Elizabeth
(74) Danubia Szabadalmi és Jogi Iroda Kft., 1051 Budapest, (HU)
(54) Reverzibilisen deformálható interaktív csomagolás-összetevők
(51) B65D 81/36 (2006.01)
(13) T2
(30) 201261675076 P 2012.07.24. US
201361856095 P 2013.07.19. US

---

(11) E033729
(21) E 13 150096
(96) EP 20130150096 2013.01.03.
(97) EP 2617665 A2 2013.07.24.
EP 2617665 B1 2017.03.15.
(73) International Tobacco Machinery Poland Sp. z o.o., 26-600 Radom (PL)
(72) Cieslikowski, Bartosz
Figarski, Jacek

Figarski, Radoslaw
Makosa, Kazimierz
(74) SBGK Szabadalmi Ügyvivői Iroda, 1062 Budapest, (HU)
(54) Gyöngyadagoló eljárás és gyöngyadagoló
(51) B65G 47/14 (2006.01)
A24D 3/02 (2006.01)
(13) T2
(30) 39784012 2012.01.18. PL

---

(11) E033668
(21) E 12 724892
(96) EP 20120724892 2012.05.04.
(97) EP 2707317 A2 2012.11.15.
EP 2707317 B1 2016.12.28.
(73) Eisenmann SE, 71032 Böblingen (DE)
(72) STARZ, Reiner
HOFBAUER, Ulrich
(74) Gödölle, Kékes, Mészáros & Szabó Szabadalmi és Védjegy Iroda, 1024 Budapest, (HU)
(54) Berendezés járműkerekek áthelyezésére
(51) B65G 47/52 (2006.01)
B60B 30/06 (2006.01)
B65G 47/86 (2006.01)
(13) T2
(30) 102011100828 2011.05.07. DE

---

(11) E033578
(21) E 15 171257
(96) EP 20150171257 2015.06.09.
(97) EP 2960189 A1 2015.12.30.
EP 2960189 B1 2016.12.21.
(73) Texa AG, 7023 Haldenstein (CH)
(72) Benz, Gottlieb
(74) Danubia Szabadalmi és Jogi Iroda Kft., 1051 Budapest, (HU)
(54) Berendezés és eljárás tubusok csomagolására
(51) B65G 47/71 (2006.01)
B65G 47/82 (2006.01)
(13) T2
(30) 9362014 2014.06.19. CH

---

(11) E033788
(21) E 13 786618
(96) EP 20130786618 2013.09.26.
(97) EP 2906490 A1 2014.04.17.
EP 2906490 B1 2017.07.26.
(73) Grenzebach Maschinenbau GmbH, 86663 Asbach-Baeumenheim (DE)
(72) HERFERT, Christian
(74) Danubia Szabadalmi és Jogi Iroda Kft., 1051 Budapest, (HU)
(54) Eljárás és berendezés különösen nagyméretű üvegtáblák kezelésére
(51) B65G 47/91 (2006.01)

B65G 47/92 (2006.01)
B65G 49/06 (2006.01)
(13) T2
(30) 102012019841 2012.10.09. DE

---

(11) E033483
(21) E 15 159841
(96) EP 20150159841 2015.03.19.
(97) EP 2923991 A1 2015.09.30.
EP 2923991 B1 2017.03.01.
(73) KIROW ARDELT GmbH, 04179 Leipzig (DE)
(72) Enderlein, Thomas
Köllner, Walter
Koehne, Ludwig
(74) Danubia Szabadalmi és Jogi Iroda Kft., 1051 Budapest, (HU)
(54) Sínjármű-szerelvény darufelépítménnyel és erőfelvevő karral
(51) B66C 23/50 (2006.01)
B66C 23/74 (2006.01)
(13) T2
(30) 102014104033 2014.03.24. DE

---

(11) E033751
(21) E 06 794450
(96) EP 20060794450 2006.05.22.
(97) EP 1890961 A2 2007.01.04.
EP 1890961 B1 2017.02.22.
(73) L'Air Liquide Société Anonyme pour l'Etude et l'Exploitation des Procédés Georges Claude, 75321 Paris Cedex 07 (FR)
(72) DARDE, Arthur
MARTY, Pascal
HERNANDEZ, Antoine
TSEVERY, Jean-Marc
(74) SBGK Szabadalmi Ügyvivői Iroda, 1062 Budapest, (HU)
(54) Eljárás hidrogén és szén-monoxid szimultán előállítására
(51) C01B 3/50 (2006.01)
B01D 53/04 (2006.01)
B01D 53/047 (2006.01)
B01D 53/26 (2006.01)
C01B 3/52 (2006.01)
C01B 3/56 (2006.01)
F25J 3/02 (2006.01)
(13) T2
(30) PCT/FR2005/050421 2005.06.06. WO

---

(11) E033643
(21) E 08 735315
(96) EP 20080735315 2008.04.14.
(97) EP 2142470 A1 2008.11.06.
EP 2142470 B1 2017.06.21.

(73) Covestro Deutschland AG, 51373 Leverkusen (DE)
(72) BRETTSCHNEIDER, Ole
WERNER, Knud
(74) Danubia Szabadalmi és Jogi Iroda Kft., 1051 Budapest, (HU)
(54) Kondenzációs-adszorpciós eljárás szerves összetevők hidrogén-kloridot tartalmazó gázáramból való eltávolítására
(51) C01B 7/04 (2006.01)
B01D 3/14 (2006.01)
B01D 53/00 (2006.01)
B01D 53/04 (2006.01)
C01B 7/07 (2006.01)
C07C263/10 (2006.01)
(13) T2
(30) 102007020144 2007.04.26. DE

---

(11) E033696
(21) E 12 729498
(96) EP 20120729498 2012.06.15.
(97) EP 2744748 A1 2013.02.28.
EP 2744748 B1 2017.09.13.
(73) Huntsman International LLC, Salt Lake City, UT 84108 (US)
(72) MOUAZER, Rabah
SCHEFFER, Ramon
(74) dr. Tilk Rita, 1111 Budapest, (HU)
(54) Eljárás foszgén és hidrogén-klorid elválasztására foszgént és hidrogén-kloridot tartalmazó fluid áramból
(51) C01B 7/07 (2006.01)
B01D 53/22 (2006.01)
(13) T2
(30) 11178124 2011.08.19. EP

---

(11) E033715
(21) E 14 718195
(96) EP 20140718195 2014.03.03.
(97) EP 2879997 A1 2014.09.12.
EP 2879997 B1 2016.11.30.
(73) Csefalvay, Juraj, 900 44 Tomasov (SK)
(72) Penzes, Ladislav
Csefalvay, Juraj
(74) ARINOVA Szabadalmi és Védjegy Iroda, 1122 Budapest, (HU)
(54) Biológiai reaktor szennyvíz tisztítására
(51) C02F 3/12 (2006.01)
C02F 3/10 (2006.01)
C02F 3/20 (2006.01)
C02F 3/22 (2006.01)
C02F 3/30 (2006.01)
(13) T2
(30) 500172013 2013.03.04. SK

---

(11) E033594

(21) E 14 709654
(96) EP 20140709654 2014.03.12.
(97) EP 2976306 A1 2014.09.25.
EP 2976306 B1 2017.01.04.
(73) AGC Glass Europe, 1348 Louvain-la-Neuve (BE)
(72) LAMBRICHT, Thomas
DOGIMONT, Audrey
(74) Danubia Szabadalmi és Jogi Iroda Kft., 1051 Budapest, (HU)
(54) Nagy infravörössugárzás-áteresztésű üveglap
(51) C03C 3/087 (2006.01)
C03C 4/10 (2006.01)
(13) T2
(30) 201300182 2013.03.20. BE

---

(11) E033547
(21) E 12 756675
(96) EP 20120756675 2012.08.24.
(97) EP 2748124 A1 2013.03.07.
EP 2748124 B1 2017.06.14.
(73) Ekompany International B.V., 6121 RG Born (NL)
(72) KAATHOVEN VAN, Hendrikus Gijsbertus Adrianus
XUAN BUI, Hoa
(74) Danubia Szabadalmi és Jogi Iroda Kft., 1051 Budapest, (HU)
(54) Eljárás bevont műtrágya előállítására
(51) C05G 3/00 (2006.01)
B01J 2/00 (2006.01)
B01J 2/30 (2006.01)
C08G 18/10 (2006.01)
C08G 18/12 (2006.01)
C08G 18/36 (2006.01)
C09D175/04 (2006.01)
(13) T2
(30) 11006982 2011.08.26. EP

---

(11) E033497
(21) E 12 874086
(96) EP 20120874086 2012.12.27.
(97) EP 2837629 A1 2015.02.18.
EP 2837629 B1 2017.03.22.
(73) Asymchem Laboratories (Tianjin) Co., Ltd, Tianjin 300457 (CN)
Asymchem Life Science (Tianjin) Co., Ltd, Tianjin 300457 (CN)
Tianjin Asymchem Pharmaceutical Co., Ltd, Tianjin 300000 (CN)
Asymchem Laboratories (Fuxin) Co., Ltd, Fuxin, Liaoning 123000 (CN)
Jilin Asymchem Laboratories Co., Ltd, Dunhua, Jilin 133700 (CN)
(72) HONG, Hao
GAGE, James
CHEN, Chaoyong
LU, Jiangping

ZHOU, Yan
LIU, Shuangyong
(74) Danubia Szabadalmi és Jogi Iroda Kft., 1051 Budapest, (HU)
(54) Eljárás szapropterin-dihidroklorid előállítására
(51) C07C 49/17 (2006.01)
(13) T2
(30) 201210102879 2012.04.10. CN

---

(11) E033397
(21) E 13 775061
(96) EP 20130775061 2013.04.08.
(97) EP 2837689 A1 2015.02.18.
EP 2837689 B1 2017.02.15.
(73) DAIICHI SANKYO COMPANY, LIMITED, Tokyo 103-8426 (JP)
(72) NAKAMURA, Yoshitaka
FURUYA, Yukito
SHIMADA, Kousei
ONISHI, Yoshiyuki
(74) Sworks Nemzetközi Szabadalmi Ügyvivői Iroda Kft., 1011 Budapest, (HU)
(54) Eljárás biciklikus vegyületek optikai szétválasztására enzimmel
(51) C07C201/12 (2006.01)
C07B 57/00 (2006.01)
C07C 45/85 (2006.01)
C07C227/04 (2006.01)
C07C227/12 (2006.01)
C07C227/18 (2006.01)
C07C229/32 (2006.01)
C12P 7/02 (2006.01)
C12P 7/26 (2006.01)
C12P 41/00 (2006.01)
(13) T2
(30) 2012089481 2012.04.10. JP

---

(11) E033610
(21) E 13 701869
(96) EP 20130701869 2013.01.23.
(97) EP 2807145 A1 2013.08.01.
EP 2807145 B1 2017.03.22.
(73) Bakhu Limited, Southport PR8 2EY (GB)
(72) PROCTOR, Lee
(74) Danubia Szabadalmi és Jogi Iroda Kft., 1051 Budapest, (HU)
(54) Módszer diazo-alkán előállítására
(51) C07C243/04 (2006.01)
C07C245/16 (2006.01)
(13) T2
(30) 201201066 2012.01.23. GB

---

(11) E033588
(21) E 05 001280

(96) EP 20050001280 2005.01.22.
(97) EP 1561745 A2 2005.08.10.
EP 1561745 B1 2017.03.01.
(73) Covestro Deutschland AG, 51373 Leverkusen (DE)
(72) Liman, Ulrich, Dr.
Müller, Heinz-Herbert, Dr.
Vieler, Robert, Dr.
Echterhoff, Ralf, Dr.
(74) Danubia Szabadalmi és Jogi Iroda Kft., 1051 Budapest, (HU)
(54) Eljárás a difenilmetán-sorozat meghatározott savassággal bíró di- és poliizocianátjainak előállítására
(51) C07C263/10 (2006.01)
C07C263/20 (2006.01)
C07C265/14 (2006.01)
C08G 18/76 (2006.01)
(13) T2
(30) 102004005320 2004.02.04. DE

---

(11) E033515
(21) E 14 171202
(96) EP 20140171202 2014.06.04.
(97) EP 2952502 A1 2015.12.09.
EP 2952502 B1 2017.01.04.
(73) LANXESS Deutschland GmbH, 50569 Köln (DE)
(72) Laufer, Wilhelm
ECKERT, Armin
Schönhaber, Martina
Herd, Oliver
Sperber, Rolf
(74) Danubia Szabadalmi és Jogi Iroda Kft., 1051 Budapest, (HU)
(54) Bisz[3-izopropenil-alfa,alfa-dimetilbenzil]karbodiimid, eljárás ennek előállítására és ennek alkalmazása
(51) C07C267/00 (2006.01)
C08G 18/02 (2006.01)
C08G 18/81 (2006.01)
C08K 5/29 (2006.01)
C08L 75/06 (2006.01)
(13) T2

---

(11) E033490
(21) E 04 739010
(96) EP 20040739010 2004.07.26.
(97) EP 1656332 A1 2005.02.03.
EP 1656332 B1 2017.03.15.
(73) Waste 2 Green, LLC, Cocoa, FL 32926 (US)
(72) NIELSEN, Dennis, Wowern
(74) Danubia Szabadalmi és Jogi Iroda Kft., 1051 Budapest, (HU)
(54) Eljárás és rendszer állati eredetű, karbamidot tartalmazó hulladék anyag kezelésére
(51) C07C273/18 (2006.01)
(13) T2
(30) 200301104 2003.07.25. DK

(11) E033487
(21) E 08 731853
(96) EP 20080731853 2008.03.10.
(97) EP 2121586 A2 2008.09.18.
EP 2121586 B1 2017.03.08.
(73) Pathologica LLC, San Francisco, California 94158 (US)
(72) HADLOCK, Kenneth
LANCERO, Hope
YU, Stephanie
DO, Hien
(74) SBGK Szabadalmi Ügyvivői Iroda, 1062 Budapest, (HU)
(54) MGBG osteopontin szabályozására és sclerosis multiplex kezelése
(51) C07C281/18 (2006.01)
A61K 31/155 (2006.01)
A61P 43/00 (2006.01)
(13) T2
(30) 894153 P 2007.03.09. US

---

(11) E033583
(21) E 13 807707
(96) EP 20130807707 2013.06.17.
(97) EP 2865663 A1 2015.04.29.
EP 2865663 B1 2017.04.05.
(73) Eisai R&D Management Co., Ltd., Tokyo 112-8088 (JP)
(72) KAZUTA Yuji
WATANABE Toru
SORIMACHI Keiichi
SAITO Minako
KITA Yoichi
TANAKA Toshiaki
HIGASHIYAMA Hiroyuki
HANADA Takahisa
TERAMOTO Tetsuyuki
KOSASA Takashi
ISHIKAWA Yukio
(74) Danubia Szabadalmi és Jogi Iroda Kft., 1051 Budapest, (HU)
(54) Új indánszulfamid származékok
(51) C07C307/08 (2006.01)
A61K 31/18 (2006.01)
A61K 31/277 (2006.01)
A61P 25/08 (2006.01)
(13) T2
(30) 201261662626 P 2012.06.21. US
201261709737 P 2012.10.04. US
201361751331 P 2013.01.11. US

---

(11) E033687
(21) E 06 780126

(96) EP 20060780126 2006.07.18.
(97) EP 2041068 A1 2008.01.24.
EP 2041068 B1 2017.01.25.
(73) Techfields Biochem Co. Ltd, Shanghai N/A 200444 (CN)
Yu, Chongxi, Kensington, MD 20895 (US)
(72) YU, Chongxi
XU, Lina
(74) Arinova Szabadalmi és Védjegy Iroda, 1122 Budapest, (HU)
(54) Ibuprofen pozitív töltésű vízoldható prodrugjai, amelyek nagyon gyors bőr-penetrációs sebességekkel rendelkeznek
(51) C07C327/30 (2006.01)
A61K 31/216 (2006.01)
A61P 29/00 (2006.01)
A61P 43/00 (2006.01)
(13) T2

---

(11) E033534
(21) E 14 706519
(96) EP 20140706519 2014.02.18.
(97) EP 2958893 A1 2014.08.28.
EP 2958893 B1 2017.05.03.
(73) F.HOFFMANN-LA ROCHE AG, 4070 Basel (CH)
(72) FISHLOCK, Daniel
GU, Chen
SHU, Lianhe
REGE, Pankaj, Devdatta
SARMA, Keshab
(74) Danubia Szabadalmi és Jogi Iroda Kft., 1051 Budapest, (HU)
(54) Szubsztituált pirrolidin-2-karboxamid aszimmetrikus szintézise
(51) C07D207/16 (2006.01)
(13) T2
(30) 201361767395 P 2013.02.21. US
201361909520 P 2013.11.27. US

---

(11) E033673
(21) E 10 815325
(96) EP 20100815325 2010.09.06.
(97) EP 2479167 A1 2011.03.17.
EP 2479167 B1 2017.09.06.
(73) Mitsubishi Chemical Engineering Corporation, Tokyo 108-0023 (JP)
(72) MIYATA, Kenyo
KAWADA, Tomoyuki
KATOU, Katsuhiro
(74) SBGK Szabadalmi Ügyvivői Iroda, 1062 Budapest, (HU)
(54) NMP-lepárlókészülék
(51) C07D207/267 (2006.01)
B01D 3/14 (2006.01)
B01D 3/42 (2006.01)
(13) T2

(30) 2009212426 2009.09.14. JP

---

(11) E033642
(21) E 12 730027
(96) EP 20120730027 2012.05.25.
(97) EP 2723714 A1 2012.12.06.
EP 2723714 B1 2017.06.21.
(73) Chinoin Zrt., 1045 Budapest (HU)
(72) HAVASI, Gábor
KISS, Tibor
HORTOBÁGYI, Irén
KARDOS, Zsuzsanna
LÁSZLÓFI, István
BISCHOF, Zoltán
BÓDIS, Ádám
(74) Danubia Szabadalmi és Jogi Iroda Kft., 1051 Budapest, (HU)
(54) Új eljárás prosztaglandin-amidok bukására
(51) C07D207/46 (2006.01)
C07C405/00 (2006.01)
C07D209/48 (2006.01)
C07D233/60 (2006.01)
C07D307/935 (2006.01)
(13) T2
(30) P1100291 2011.06.02. HU
P1100292 2011.06.02. HU

---

(11) E033768
(21) E 09 802514
(96) EP 20090802514 2009.07.29.
(97) EP 2307374 A1 2010.02.04.
EP 2307374 B1 2017.01.25.
(73) Janssen Pharmaceutica NV, 2340 Beerse (BE)
(72) BARTOLOMÉ-NEBREDA, José Manuel
MacDONALD, Gregor, James
VAN GOOL, Michiel, Luc, Maria
(74) Danubia Szabadalmi és Jogi Iroda Kft., 1051 Budapest, (HU)
(54) Piperazin-1-il-trifluormetil-szubsztituált piridinek gyorsan disszociáló dopamin-2receptor antagonistaként
(51) C07D213/74 (2006.01)
A61K 31/496 (2006.01)
A61P 25/00 (2006.01)
C07D213/84 (2006.01)
(13) T2
(30) 08161576 2008.07.31. EP

---

(11) E033574
(21) E 14 727692
(96) EP 20140727692 2014.05.09.
(97) EP 2997015 A1 2014.11.20.
EP 2997015 B1 2017.04.05.

(73) Eli Lilly and Company, Indianapolis, IN 46285 (US)
(72) YORK, Jeremy Schulenburg
(74) SBGK Szabadalmi Ügyvivői Iroda, 1062 Budapest, (HU)
(54) Fenoxietil-dihidro-1H-izokinolin-vegyületek
(51) C07D217/26 (2006.01)
A61K 31/472 (2006.01)
A61P 29/00 (2006.01)
(13) T2
(30) 201361824436 P 2013.05.17. US

---

(11) E033575
(21) E 12 788871
(96) EP 20120788871 2012.05.28.
(97) EP 2716633 A1 2014.04.09.
EP 2716633 B1 2017.05.17.
(73) Xuanzhu Pharma Co., Ltd., Jinan Shandong 250101 (CN)
(72) WU, Frank
WANG, Aichen
(74) SBGK Szabadalmi Ügyvivői Iroda, 1062 Budapest, (HU)
(54) Tirozin-kináz inhibitor kinazolin származék, előállítási eljárása és alkalmazása
(51) C07D239/94 (2006.01)
A61K 31/517 (2006.01)
A61K 31/5377 (2006.01)
A61P 11/00 (2006.01)
A61P 35/00 (2006.01)
C07D403/12 (2006.01)
C07D471/08 (2006.01)
C07D471/10 (2006.01)
(13) T2
(30) 201110138115 2011.05.26. CN

---

(11) E033790
(21) E 14 746389
(96) EP 20140746389 2014.01.29.
(97) EP 2943474 A1 2014.08.07.
EP 2943474 B1 2017.07.05.
(73) Chong Kun Dang Pharmaceutical Corp., Seoul 120-756 (KR)
(72) LEE, Jae Kwang
OH, Jung Taek
LEE, Jae Won
LEE, Seo Hee
KIM, Il-Hyang
LEE, Jae Young
BAE, Su Yeal
LEE, Se Ra
KIM, Yun Tae
(74) SBGK Szabadalmi Ügyvivői Iroda, 1062 Budapest, (HU)
(54) CETP inhibitor biaril- vagy heterociklusos biaril-szubsztituált ciklohexén-származékok
(51) C07D263/18 (2006.01)

A61K 31/421 (2006.01)
A61P 9/00 (2006.01)
C07D263/08 (2006.01)
C07D413/10 (2006.01)
(13) T2
(30) 20130011206 2013.01.31. KR

---

(11) E033655
(21) E 13 812075
(96) EP 20130812075 2013.08.29.
(97) EP 2890687 A1 2014.03.06.
EP 2890687 B1 2017.06.28.
(73) Novartis AG, 4056 Basel (CH)
(72) GRANDEURY, Arnaud
TUFILLI, Nicola
(74) SBGK Szabadalmi Ügyvivői Iroda, 1062 Budapest, (HU)
(54) Béta-2-adrenoceptor hatású benzotiazolon vegyület sók
(51) C07D277/68 (2006.01)
A61K 31/428 (2006.01)
A61P 21/00 (2006.01)
(13) T2
(30) 2392012 2012.08.30. IQ

---

(11) E033757
(21) E 13 759838
(96) EP 20130759838 2013.07.12.
(97) EP 2872497 A1 2014.01.16.
EP 2872497 B1 2017.03.08.
(73) KHONDRION IP B.V., 6641 AA Beuningen (Gld) (NL)
(72) BLAAUW, Richard Hendrik
LEENDERS, Ruben Gerardus George
STERK, Geert Jan
HERMKENS, Pedro Harold Han
(74) SBGK Szabadalmi Ügyvivői Iroda, 1062 Budapest, (HU)
(54) Kromanilszármazékok mitokondriális betegség kezelésére
(51) C07D311/66 (2006.01)
A61K 31/353 (2006.01)
A61P 25/28 (2006.01)
A61Q 19/08 (2006.01)
(13) T2
(30) 12176128 2012.07.12. EP
201261670644 P 2012.07.12. US

---

(11) E033585
(21) E 14 739429
(96) EP 20140739429 2014.07.15.
(97) EP 3022191 A1 2015.01.22.
EP 3022191 B1 2017.03.01.
(73) BASF SE, 67056 Ludwigshafen am Rhein (DE)

(72) MAJOR, Julia
VOGT, Florian
CALO, Frederick
WITSCHEL, Matthias
SCHACHTSCHABEL, Doreen
NEWTON, Trevor William
SEITZ, Thomas
HANZLIK, Kristin
(74) SBGK Szabadalmi Ügyvivői Iroda, 1062 Budapest, (HU)
(54) Gyomirtó hatású azinok
(51) C07D401/12 (2006.01)
A01N 43/68 (2006.01)
A01P 13/00 (2006.01)
(13) T2
(30) 13176634 2013.07.16. EP
14165546 2014.04.23. EP

---

(11) E033615
(21) E 14 752676
(96) EP 20140752676 2014.07.24.
(97) EP 3024825 A1 2015.01.29.
EP 3024825 B1 2017.06.21.
(73) BIAL - PORTELA & Ca, S.A., P-4745-457 S Mamede do Coronado (PT)
(72) ROSA, Carla Patrícia da Costa Pereira
GUSMÂO DE NORONHA, Rita
KISS, Laszlo Erno
(74) SBGK Szabadalmi Ügyvivői Iroda, 1062 Budapest, (HU)
(54) Imidazol-karboxamidok, és FAAH inhibitorként történő alkalmazásuk
(51) C07D401/12 (2006.01)
A61K 31/4178 (2006.01)
A61K 31/4523 (2006.01)
A61P 25/00 (2006.01)
A61P 37/00 (2006.01)
C07D235/24 (2006.01)
(13) T2
(30) 201313202 2013.07.24. GB
201313203 2013.07.24. GB
201313204 2013.07.24. GB

---

(11) E033711
(21) E 09 820030
(96) EP 20090820030 2009.10.12.
(97) EP 2356109 A2 2010.04.15.
EP 2356109 B1 2016.12.07.
(73) VM Discovery, Inc., Fremont CA 94538 (US)
(72) WU, Jay Jie-Qiang
(74) Gödölle, Kékes, Mészáros & Szabó Szabadalmi és Védjegy Iroda, 1024 Budapest, (HU)
(54) Készítmények és eljárások alkoholfogyasztással kapcsolatos rendellenességek, fájdalom és más betegségek kezelésére

(51) **C07D401/14** (2006.01)
A61K 31/4162 (2006.01)
A61P 35/00 (2006.01)
C07D241/40 (2006.01)
C07D265/36 (2006.01)
C07D279/14 (2006.01)
C07D401/02 (2006.01)
C07D487/04 (2006.01)
C07D498/04 (2006.01)
(13) **T2**
(30) 104672 P 2008.10.10. US

---

(11) **E033702**
(21) **E 11 724710**
(96) **EP 20110724710** 2011.04.28.
(97) **EP 2563775 A1** 2011.11.03.
EP 2563775 B1 2017.01.04.
(73) Astex Therapeutics Limited, Cambridge Cambridgeshire CB4 0QA (GB)
(72) SAXTY, Gordon
MURRAY, Christopher William
BERDINI, Valerio
BESONG, Gilbert Ebai
HAMLETT, Christopher Charles Frederick
JOHNSON, Christopher Norbert
WOODHEAD, Steven John
READER, Michael
REES, David Charles
MEVELLEC, Laurence Anne
ANGIBAUD, Patrick René
FREYNE, Eddy Jean Edgard
GOVAERTS, Tom Cornelis Hortense
WEERTS, Johan Erwin Edmond
PERERA, Timothy Pietro Suren
GILISSEN, Ronaldus Arnodus Hendrika Joseph
WROBLOWSKI, Berthold
LACRAMPE, Jean Fernand Armand
PAPANIKOS, Alexandra
QUEROLLE, Olivier Alexis Georges
PASQUIER, Elisabeth Thérése Jeanne
PILATTE, Isabelle Noëlle Constance
BONNET, Pascal Ghislain André
EMBRECHTS, Werner Constant Johan
AKKARI, Rhalid
MEERPOEL, Lieven
(74) ARINOVA Szabadalmi és Védjegy Iroda, 1122 Budapest, (HU)
(54) **Pirazolil-kinoxalin kináz inhibitorok**
(51) **C07D403/04** (2006.01)
A61K 31/498 (2006.01)

A61P 35/00 (2006.01)
C07D403/14 (2006.01)
C07D405/14 (2006.01)
C07D409/14 (2006.01)
C07D413/14 (2006.01)
C07D487/08 (2006.01)
(13) T2
(30) 329884 P 2010.04.30. US
201007286 2010.04.30. GB

---

(11) E033476
(21) E 13 779195
(96) EP 20130779195 2013.10.15.
(97) EP 2909195 A1 2014.04.24.
EP 2909195 B1 2017.06.14.
(73) Janssen Sciences Ireland UC, Little Island, County Cork (IE)
(72) TAHRI, Abdellah
VENDEVILLE, Sandrine Marie Helene
JONCKERS, Tim Hugo Maria
RABOISSON, Pierre Jean-Marie Bernard
HU, Lili
DEMIN, Samuël Dominique
COOYMANS, Ludwig Paul
(74) Danubia Szabadalmi és Jogi Iroda Kft., 1051 Budapest, (HU)
(54) RSV vírus elleni vegyületek
(51) C07D403/06 (2006.01)
A61K 31/4184 (2006.01)
A61K 31/435 (2006.01)
A61K 31/498 (2006.01)
A61K 31/501 (2006.01)
A61P 31/00 (2006.01)
C07D403/14 (2006.01)
C07D471/04 (2006.01)
C07D471/10 (2006.01)
C07D471/20 (2006.01)
C07D487/10 (2006.01)
C07D491/107 (2006.01)
C07D491/20 (2006.01)
C07D495/20 (2006.01)
C07D519/00 (2006.01)
(13) T2
(30) 12188694 2012.10.16. EP
13159431 2013.03.15. EP

---

(11) E033587
(21) E 14 732705
(96) EP 20140732705 2014.05.16.
(97) EP 2997023 A1 2014.11.20.
EP 2997023 B1 2017.03.22.

(73) Incyte Corporation, Wilmington, DE 19803 (US)
(72) LI, Yun-long
ZHUO, Jincong
QIAN, Ding-Quan
MEI, Song
CAO, Ganfeng
PAN, Yongchun
LI, Qun
JIA, Zhongjiang
(74) Danubia Szabadalmi és Jogi Iroda Kft., 1051 Budapest, (HU)
(54) Bipirazol-származékok mint JAK inhibitorok
(51) C07D403/14 (2006.01)
A61K 31/4155 (2006.01)
A61P 29/00 (2006.01)
A61P 35/00 (2006.01)
A61P 37/00 (2006.01)
(13) T2
(30) 201361824683 P 2013.05.17. US

---

(11) E033482
(21) E 14 712966
(96) EP 20140712966 2014.03.07.
(97) EP 2970221 A1 2014.09.18.
EP 2970221 B1 2017.06.28.
(73) Eli Lilly and Company, Indianapolis, IN 46285 (US)
(72) DALLY, Robert Dean
WOODS, Timothy Andrew
(74) SBGK Szabadalmi Ügyvivői Iroda, 1062 Budapest, (HU)
(54) CDC7 inhibitorok
(51) C07D403/14 (2006.01)
(13) T2
(30) 201361782798 P 2013.03.14. US
201361789108 P 2013.03.15. US

---

(11) E033542
(21) E 14 714292
(96) EP 20140714292 2014.04.02.
(97) EP 2981536 A1 2014.10.09.
EP 2981536 B1 2017.06.14.
(73) Janssen Sciences Ireland UC, Little Island, County Cork (IE)
(72) Vandyck, Koen
HACHÉ, Geerwin Yvonne Paul
LAST, Stefaan Julien
Raboisson, Pierre Jean-Marie Bernard
(74) Danubia Szabadalmi és Jogi Iroda Kft., 1051 Budapest, (HU)
(54) N-fenil-karboxamid származékok és hepatitisz B kezelésére szolgáló gyógyszerekként való alkalmazásuk
(51) C07D405/12 (2006.01)
C07D207/16 (2006.01)
C07D209/42 (2006.01)

C07D409/12 (2006.01)
C07D487/08 (2006.01)
(13) T2
(30) 13162131 2013.04.03. EP

---

(11) E033581
(21) E 11 793115
(96) EP 20110793115 2011.06.08.
(97) EP 2580210 A2 2011.12.15.
EP 2580210 B1 2017.03.01.
(73) Seragon Pharmaceuticals, Inc., San Diego, CA 92130 (US)
(72) KAHRAMAN, Mehmet
GOVEK, Steven, P.
NAGASAWA, Johnny, Y.
SMITH, Nicholas, D.
(74) SBGK Szabadalmi Ügyvivői Iroda, 1062 Budapest, (HU)
(54) Ösztrogén receptor modulátorok és alkalmazásaik
(51) C07D405/12 (2006.01)
A61K 31/352 (2006.01)
A61K 31/453 (2006.01)
A61P 25/28 (2006.01)
A61P 35/00 (2006.01)
C07D311/04 (2006.01)
C07D405/10 (2006.01)
(13) T2
(30) 353531 P 2010.06.10. US

---

(11) E033752
(21) E 12 746215
(96) EP 20120746215 2012.08.01.
(97) EP 2739623 A1 2013.02.07.
EP 2739623 B1 2017.01.11.
(73) Vertex Pharmaceuticals Incorporated, Boston, MA 02210 (US)
(72) CHARIFSON, Paul, S.
CLARK, Michael, P.
BANDARAGE, Upul, K.
BETHIEL, Randy, S.
BOYD, Michael, J.
DAVIES, Ioana
DENG, Hongbo
DUFFY, John, P.
FARMER, Luc, J.
GAO, Huai
GU, Wenxin
KENNEDY, Joseph, M.
LEDFORD, Brian
LEDEBOER, Mark, W.
MALTAIS, Francois

PEROLA, Emanuele
WANG, Tiansheng
(74) Danubia Szabadalmi és Jogi Iroda Kft., 1051 Budapest, (HU)
(54) Influenzavírus replikációjának gátlószerei
(51) C07D471/04 (2006.01)
A61K 31/444 (2006.01)
A61K 31/506 (2006.01)
A61P 31/16 (2006.01)
(13) T2
(30) 201161513793 P 2011.08.01. US

---

(11) E033485
(21) E 13 786679
(96) EP 20130786679 2013.11.07.
(97) EP 2917217 A1 2014.05.15.
EP 2917217 B1 2017.03.08.
(73) SELVITA S.A., 30 348 Kraków (PL)
(72) RZYMSKI, Tomasz
ZAREBSKI, Adrian
DREAS, Agnieszka
OSOWSKA, Karolina
KUCWAJ, Katarzyna
FOGT, Joanna
CHOLODY, Marek
GALEZOWSKI, Michal
CZARDYBON, Wojciech
HORVATH, Raymond
WIKLIK, Katarzyna
MILIK, Mariusz
BRZÓZKA, Krzysztof
(74) SBGK Szabadalmi Ügyvivői Iroda, 1062 Budapest, (HU)
(54) Szubsztituált triciklusos benzimidazolok, mint kináz inhibitorok
(51) C07D471/06 (2006.01)
A61K 31/4188 (2006.01)
A61P 29/00 (2006.01)
C07D487/06 (2006.01)
(13) T2
(30) 201220157 2012.11.08. GB

---

(11) E033528
(21) E 14 722452
(96) EP 20140722452 2014.03.14.
(97) EP 2970303 A2 2014.09.18.
EP 2970303 B1 2017.05.10.
(73) Hydra Biosciences, Inc., Cambridge, MA 2138 (US)
(72) CHENARD, Bertrand
GALLASCHUN, Randall
(74) SBGK Szabadalmi Ügyvivői Iroda, 1062 Budapest, (HU)
(54) Szubsztituált xantinok és eljárások azok alkalmazására

(51) **C07D473/06** (2006.01)
C07D473/04 (2006.01)
C07D487/04 (2006.01)
C07D487/12 (2006.01)
(13) **T2**
(30) 201361789724 P 2013.03.15. US

---

(11) **E033612**
(21) **E 14 724757**
(96) **EP 20140724757** 2014.05.19.
(97) **EP 2999701 A1** 2014.11.27.
EP 2999701 B1 2017.04.12.
(73) F. Hoffmann-La Roche AG, 4070 Basel (CH)
(72) GOBBI, Luca
KNUST, Henner
KOERNER, Matthias
MURI, Dieter
(74) Danubia Szabadalmi és Jogi Iroda Kft., 1051 Budapest, (HU)
(54) **2-Fenil-imidazo[1,2-a]pirimidinek, mint képalkotó szerek**
(51) **C07D487/04** (2006.01)
A61K 31/519 (2006.01)
(13) **T2**
(30) 13168830 2013.05.23. EP

---

(11) **E033496**
(21) **E 13 706567**
(96) **EP 20130706567** 2013.03.01.
(97) **EP 2820019 A1** 2013.09.06.
EP 2820019 B1 2017.03.22.
(73) Moehs Ibérica, S.L., 08191 Rubí (Barcelona) (ES)
(72) BERNABEU MARTÍNEZ, María del Carmen
DOBARRO RODRÍGUEZ, Alicia
GALÁN RODRÍGUEZ, Cristobal
(74) Danubia Szabadalmi és Jogi Iroda Kft., 1051 Budapest, (HU)
(54) **Új szitagliptin-szulfát kristályalak**
(51) **C07D487/04** (2006.01)
A61K 9/20 (2006.01)
A61K 9/28 (2006.01)
A61K 31/155 (2006.01)
A61K 31/22 (2006.01)
A61K 31/404 (2006.01)
A61K 31/4439 (2006.01)
A61K 31/4985 (2006.01)
A61K 31/64 (2006.01)
A61K 45/06 (2006.01)
A61P 3/08 (2006.01)
(13) **T2**
(30) 201230319 2012.03.02. ES

---

(11) E033717
(21) E 12 797909
(96) EP 20120797909 2012.12.06.
(97) EP 2788357 A1 2013.06.13.
EP 2788357 B1 2017.03.01.
(73) H. Lundbeck A/S, 2500 Valby (DK)
(72) DE FAVERI, Carla
STIVANELLO, Mariano
(74) SBGK Szabadalmi Ügyvivői Iroda, 1062 Budapest, (HU)
(54) Eljárás nalmefén-hidroklorid kinyerésére
(51) C07D489/08 (2006.01)
A61K 31/485 (2006.01)
A61P 25/30 (2006.01)
(13) T2
(30) 201100948 2011.12.06. DK
201161567148 P 2011.12.06. US

---

(11) E033596
(21) E 11 785301
(96) EP 20110785301 2011.11.04.
(97) EP 2635586 A1 2012.05.10.
EP 2635586 B1 2017.02.08.
(73) H. Lundbeck A/S, 2500 Valby (DK)
(72) DE FAVERI, Carla
HUBER, Florian, Anton, Martin
STIVANELLO, Mariano
(74) SBGK Szabadalmi Ügyvivői Iroda, 1062 Budapest, (HU)
(54) Eljárás naltrexon előállítására
(51) C07D489/12 (2006.01)
C07D489/08 (2006.01)
(13) T2
(30) 201100396 2011.05.25. DK
201161489701 P 2011.05.25. US
410405 P 2010.11.05. US
201001007 2010.11.05. DK

---

(11) E033704
(21) E 13 704871
(96) EP 20130704871 2013.02.08.
(97) EP 2814829 A1 2013.08.22.
EP 2814829 B1 2016.12.07.
(73) Bristol-Myers Squibb Company, Princeton, NJ 08543 (US)
(72) CHOWDARI, Naidu S.
GANGWAR, Sanjeev
SUFI, Bilal
(74) Sworks Nemzetközi Szabadalmi Ügyvivői Iroda Kft., 1011 Budapest, (HU)
(54) Enediyne vegyületek, annak konjugátumjai és felhasználások, valamint eljárások erre
(51) C07D491/08 (2006.01)
A61K 31/4741 (2006.01)

A61K 31/475 (2006.01)
A61P 35/00 (2006.01)
(13) T2
(30) 201261598143 P 2012.02.13. US
201261653785 P 2012.05.31. US

---

(11) E033692
(21) E 11 802280
(96) EP 20110802280 2011.12.07.
(97) EP 2649044 A1 2012.06.14.
EP 2649044 B1 2017.09.20.
(73) Grünenthal GmbH, 52078 Aachen (DE)
(72) PRÜHS, Stefan
GRIEBEL, Carsten
MUELLER, Marita
(74) dr. Miskolczi Mária, 1111 Budapest, (HU)
(54) Eljárás helyettesített aminociklohexanon-származékok szintézisére
(51) C07D491/107 (2006.01)
C07C221/00 (2006.01)
C07D491/113 (2006.01)
(13) T2
(30) 10015428 2010.12.08. EP

---

(11) E033508
(21) E 10 179540
(96) EP 20100179540 2004.03.16.
(97) EP 2258711 A2 2010.12.08.
EP 2258711 B1 2017.01.18.
(73) Celgene International Sarl, 2017 Boudry (CH)
(72) IONESCU, Dumitru
BLUMBERGS, Peter
SELVEY, Lee Alani
(74) SBGK Szabadalmi Ügyvivői Iroda, 1062 Budapest, (HU)
(54) 5-azacitidin új kristályformái
(51) C07H 19/12 (2006.01)
A61K 31/7068 (2006.01)
(13) T2
(30) 390578 2003.03.17. US

---

(11) E033621
(21) E 12 155378
(96) EP 20120155378 2005.12.29.
(97) EP 2460817 A2 2012.06.06.
EP 2460817 B1 2017.03.29.
(73) Boehringer Ingelheim Vetmedica, Inc., St. Joseph, MO 64506-2002 (US)
(72) Eichmeyer, Mark
Nitzel, Greg
Schaeffer, Merrill
(74) Advopatent Szabadalmi és Védjegy Iroda, 1255 Budapest, (HU)

(54) PCV2 immunogén kompozíciók és eljárások ilyen kompozíciók előállítására
(51) C07K 14/01 (2006.01)
A61K 39/12 (2006.01)
A61K 39/295 (2006.01)
C12N 7/04 (2006.01)
C12Q 1/68 (2006.01)
(13) T2
(30) 640510 P 2004.12.30. US
34797 2005.01.13. US
319975 2005.12.29. US

---

(11) E033555
(21) E 11 701045
(96) EP 20110701045 2011.01.13.
(97) EP 2523969 A1 2011.07.21.
EP 2523969 B1 2017.03.22.
(73) UCB Biopharma SPRL, 1070 Brussels (BE)
(72) ELLIS, Mark
HUMPHREYS, David, Paul
(74) Danubia Szabadalmi és Jogi Iroda Kft., 1051 Budapest, (HU)
(54) Bakteriális gazdasejt, amely rekombináns DSBC-t expresszál és csökkentett TSP-aktivitása van
(51) C07K 14/245 (2006.01)
C12N 15/70 (2006.01)
(13) T2
(30) 201000591 2010.01.14. GB

---

(11) E033609
(21) E 05 794520
(96) EP 20050794520 2005.09.28.
(97) EP 1797115 A1 2006.04.06.
EP 1797115 B1 2017.06.21.
(73) Janssen Pharmaceutica N.V., 2340 Beerse (BE)
(72) ANDRIES, K.J.L.M.,Janssen Pharmaceutica N.V.
GÖHLMANN, Hinrich W.H.,Janssen Pharmaceutica N.V.
NEEFS, J.-M.E.F.M.,Janssen Pharmaceutica N.V.
VERHASSELT, Peter K.M.,Janssen Pharmaceutica N.V.
WINKLER, Johann,Janssen Pharmaceutica N.V.
DE JONGE, Marc, René
KOYMANS,Lucien Maria Henricus,MolMo Services BVBA
(74) Danubia Szabadalmi és Jogi Iroda Kft., 1051 Budapest, (HU)
(54) Bakteriális ATP-szintáz kötő domén
(51) C07K 14/35 (2006.01)
A61K 31/00 (2006.01)
C12N 15/31 (2006.01)
C12N 15/52 (2006.01)
G01N 33/50 (2006.01)
(13) T2
(30) 04104720 2004.09.28. EP
620500 P 2004.10.20. US

(11) E033501
(21) E 10 784307
(96) EP 20100784307 2010.11.26.
(97) EP 2643344 A1 2012.05.31.
EP 2643344 B1 2017.03.22.
(73) Evonik Röhm GmbH, 64293 Darmstadt (DE)
(72) HARTWIG, Benedikt
TOME ALCALDE, Juan
WINDHAB, Norbert
ANSUATEGUI PANZANO, María del Pilar
VARA CARRERA, Matías Javier
(74) Danubia Szabadalmi és Jogi Iroda Kft., 1051 Budapest, (HU)
(54) Humán laktoferrin eredetű peptid antigénmaszkoló ágensként történő alkalmazásra
(51) C07K 14/435 (2006.01)
C07K 14/00 (2006.01)
(13) T2

---

(11) E033718
(21) E 10 006930
(96) EP 20100006930 2006.04.28.
(97) EP 2251351 A1 2010.11.17.
EP 2251351 B1 2017.01.04.
(73) Amgen Inc., Thousand Oaks, CA 91320-1799 (US)
(72) Lu, Hsieng Sen
Paszty, Christopher
Robinson, Martyn Kim
Henry, Alistair James
Hoffmann, Kelly Sue
LATHAM, John
LAWSON, Alastair
WINKLER, David
Winters, Aaron George
(74) SBGK Szabadalmi Ügyvivői Iroda, 1062 Budapest, (HU)
(54) Szkelrosztin epitópok
(51) C07K 14/51 (2006.01)
A61K 38/10 (2006.01)
A61K 38/17 (2006.01)
(13) T2
(30) 677583 P 2005.05.03. US
776847 P 2006.02.24. US
782244 P 2006.03.13. US
792645 P 2006.04.17. US
410540 2006.04.25. US

---

(11) E033580
(21) E 05 752603
(96) EP 20050752603 2005.05.02.
(97) EP 1740702 A2 2005.09.15.

EP 1740702 B1 2017.04.05.
(73) Merial, Inc., Georgia 30096 (US)
(72) FISHER, Laurent, Bernard
CACHET, Nathalie, Michele
BARZU-LE-ROUX, Simona
(74) Danubia Szabadalmi és Jogi Iroda Kft., 1051 Budapest, (HU)
(54) Kutyaféle GHRH génje, polipeptidjei és eljárás alkalmazásukra
(51) C07K 14/60 (2006.01)
(13) T2
(30) 838122 2004.05.03. US
15461 2004.12.17. US

---

(11) E033586
(21) E 13 795002
(96) EP 20130795002 2013.11.11.
(97) EP 2917232 A1 2014.05.15.
EP 2917232 B1 2017.03.01.
(73) Apitope International NV, 3590 Diepenbeek (BE)
(72) WRAITH, David
STREETER, Heather
(74) Danubia Szabadalmi és Jogi Iroda Kft., 1051 Budapest, (HU)
(54) VIII-as faktor eredetű peptidek A típusú vérzékenység kezelésében történő alkalmazásra
(51) C07K 14/755 (2006.01)
A61K 38/00 (2006.01)
A61K 38/37 (2006.01)
A61K 39/00 (2006.01)
(13) T2
(30) 201220328 2012.11.12. GB
201316660 2013.09.19. GB

---

(11) E033582
(21) E 13 175879
(96) EP 20130175879 2013.07.10.
(97) EP 2690110 A1 2014.01.29.
EP 2690110 B1 2017.05.03.
(73) Grifols, S.A., 08022 Barcelona (ES)
(72) Ownby, David
Zimmerman, Thomas, P
Hunt, Jennifer, A.
Miller, Charles
Ranganathan, Senthil
Dessources, Tonny
(74) Gödölle, Kékes, Mészáros & Szabó Szabadalmi és Védjegy Iroda, 1024 Budapest, (HU)
(54) Sejttenyészetből nyert alfa-1-proteáz-inhibitor tisztítása
(51) C07K 14/81 (2006.01)
C07K 1/18 (2006.01)
C07K 1/20 (2006.01)
C07K 1/36 (2006.01)
(13) T2

(30) 201261675560 P 2012.07.25. US

---

(11) E033758
(21) E 10 771093
(96) EP 20100771093 2010.10.25.
(97) EP 2493922 A1 2011.05.05.
EP 2493922 B1 2017.02.15.
(73) F. Hoffmann-La Roche AG, 4070 Basel (CH)
Chugai Seiyaku Kabushiki Kaisha, Kita-ku Tokyo 115-8543 (JP)
(72) FRANZE, Reinhard
HIRASHIMA, Chikashi
Link, Thomas
TAKAGI, Yoshinori
TAKUMA, Shinya
TSUDA, Yuriko
(74) Danubia Szabadalmi és Jogi Iroda Kft., 1051 Budapest, (HU)
(54) Eljárás glikozilált immunglobulin előállítására
(51) C07K 16/00 (2006.01)
C07K 16/28 (2006.01)
C12P 21/00 (2006.01)
(13) T2
(30) 09013455 2009.10.26. EP

---

(11) E033466
(21) E 07 867188
(96) EP 20070867188 2007.10.02.
(97) EP 2074145 A2 2008.05.22.
EP 2074145 B1 2017.08.16.
(73) AC Immune S.A., 1015 Lausanne (CH)
Genentech, Inc., South San Francisco CA 94080-4990 (US)
(72) PFEIFER, Andrea
PIHLGREN, Maria
Muhs, Andreas
WATTS, Ryan
(74) SBGK Szabadalmi Ügyvivői Iroda, 1062 Budapest, (HU)
(54) Humanizált antitest béta-amiloid ellen
(51) C07K 16/18 (2006.01)
(13) T2
(30) 06020765 2006.10.02. EP
06020766 2006.10.02. EP
PCT/EP2006/011862 2006.12.08. WO
943289 P 2007.06.11. US
943499 P 2007.06.12. US
PCT/US2007/073504 2007.07.13. WO

---

(11) E033708
(21) E 04 809712
(96) EP 20040809712 2004.09.09.
(97) EP 1670825 A2 2005.04.07.

EP 1670825 B1 2016.12.28.
(73) Warner-Lambert Company LLC, Morris Plains NJ 07950 (US)
Amgen Fremont Inc., Thousand Oaks, CA 91320-1799 (US)
(72) BEDIAN, Vahe
DEVALARAJA, Madhav Narasimha
LOW, Joseph Edwin
MOBLEY, James Leslie
KELLERMANN, Sirid-Aimee
FOLTZ, Ian
HAAK-FRENDSCHO, Mary
(74) SBGK Szabadalmi Ügyvivői Iroda, 1062 Budapest, (HU)
(54) M-CSF elleni antitestek
(51) C07K 16/24 (2006.01)
A61K 39/395 (2006.01)
A61P 19/02 (2006.01)
A61P 35/00 (2006.01)
A61P 37/00 (2006.01)
C12N 5/10 (2006.01)
(13) T2
(30) 502163 P 2003.09.10. US

---

(11) E033584
(21) E 12 722058
(96) EP 20120722058 2012.05.15.
(97) EP 2710035 A1 2012.11.22.
EP 2710035 B1 2017.04.12.
(73) F.HOFFMANN-LA ROCHE AG, 4070 Basel (CH)
(72) SONODA, Junichiro
WU, Yan
(74) Danubia Szabadalmi és Jogi Iroda Kft., 1051 Budapest, (HU)
(54) FGFR1 agonisták és alkalmazási eljárások
(51) C07K 16/28 (2006.01)
A61K 39/395 (2006.01)
A61P 3/10 (2006.01)
(13) T2
(30) 201161486731 P 2011.05.16. US
201161536936 P 2011.09.20. US

---

(11) E033713
(21) E 12 770215
(96) EP 20120770215 2012.06.28.
(97) EP 2726094 A2 2013.01.03.
EP 2726094 B1 2016.12.14.
(73) Oxford BioTherapeutics Ltd, Milton Park Abingdon Oxfordshire OX14 4RZ (GB)
(72) ROHLFF, Christian
STAMPS, Alasdair
(74) ARINOVA Szabadalmi és Védjegy Iroda, 1122 Budapest, (HU)
(54) Terápiás és diagnosztikai cél
(51) C07K 16/30 (2006.01)

A61K 39/00 (2006.01)
G01N 33/574 (2006.01)
(13) T2
(30) 201161502160 P 2011.06.28. US

---

(11) E033492
(21) E 10 828867
(96) EP 20100828867 2010.10.26.
(97) EP 2494356 A1 2011.05.12.
EP 2494356 B1 2017.03.15.
(73) Genentech, Inc., South San Francisco CA 94080-4490 (US)
(72) FISCHER, Saloumeh
BAKER, Dana, L.
LOWMAN, Henry, B.
NAKAMURA, Gerald, R.
(74) Gödölle, Kékes, Mészáros & Szabó Szabadalmi és Védjegy Iroda, 1024 Budapest, (HU)
(54) Vizsgálatok terápiás anti-ige antitestekre specifikus antitestek detektálására, és alkalmazásuk anafilaxisban
(51) C07K 16/42 (2006.01)
G01N 33/68 (2006.01)
(13) T2
(30) 255052 P 2009.10.26. US

---

(11) E033623
(21) E 03 795664
(96) EP 20030795664 2003.09.08.
(97) EP 1543038 A2 2004.03.25.
EP 1543038 B1 2017.05.31.
(73) Genentech, Inc., South San Francisco CA 94080-4990 (US)
(72) EMERY, Jefferson, C.
MCDONALD, Paul, J.
O'Leary, Rhona
(74) Gödölle, Kékes, Mészáros & Szabó Szabadalmi és Védjegy Iroda, 1024 Budapest, (HU)
(54) Fehérjetisztítás
(51) C07K 17/00 (2006.01)
(13) T2
(30) 410334 P 2002.09.11. US

---

(11) E033462
(21) E 12 758512
(96) EP 20120758512 2012.09.14.
(97) EP 2895515 A1 2014.03.20.
EP 2895515 B1 2017.08.16.
(73) Trinseo Europe GmbH, 8810 Horgen (CH)
(72) Döring, Christian
KNOLL, Susanne
HEIDENREICH, Daniel
THIELE, Sven
(74) Kovári Szabadalmi és Védjegy Iroda Kft., 1012 Budapest, (HU)

(54) Amino-szilánnal módosított polimerek
(51) C08C 19/25 (2006.01)
C08C 19/44 (2006.01)
C08F 4/46 (2006.01)
C08F 4/48 (2006.01)
(13) T2

---

(11) E033595
(21) E 14 710709
(96) EP 20140710709 2014.02.26.
(97) EP 2964680 A2 2014.09.12.
EP 2964680 B1 2017.04.05.
(73) PPG Industries Ohio, Inc., Cleveland, OH 44111 (US)
(72) VANIER, Noel R.
XU, Xiangling
WANG, Wei
SWARUP, Shanti
PAWLIK, Michael J.
ASAY, David B.
(74) Danubia Szabadalmi és Jogi Iroda Kft., 1051 Budapest, (HU)
(54) Opálosító részecskék belső üreggel és eljárás előállításukra
(51) C08F 2/00 (2006.01)
C08F 2/44 (2006.01)
(13) T2
(30) 201313783697 2013.03.04. US

---

(11) E033464
(21) E 15 708035
(96) EP 20150708035 2015.02.25.
(97) EP 3090007 A1 2015.09.03.
EP 3090007 B1 2017.06.07.
(73) CooperVision International Holding Company, LP, St. Michael (BB)
(72) UEYAMA, Hiroyuki
CHEN, Charlie
XU, Yuan
LIU, Yuwen
ZHENG, Ying
RICHARDSON, Paul
XUE, Hong
(74) Gödölle, Kékes, Mészáros & Szabó Szabadalmi és Védjegy Iroda, 1024 Budapest, (HU)
(54) Hema-kompatibilis polisziloxán makromerekkel készült kontaktlencsék
(51) C08G 77/12 (2006.01)
C08F230/08 (2006.01)
C08G 77/14 (2006.01)
C08G 77/20 (2006.01)
C08L 33/06 (2006.01)
C08L 83/06 (2006.01)
C08L 83/12 (2006.01)
G02B 1/04 (2006.01)

(13) T2
(30) 201461946138 P 2014.02.28. US

---

(11) E033791
(21) E 08 159800
(96) EP 20080159800 2008.07.07.
(97) EP 2143334 A1 2010.01.13.
EP 2143334 B1 2017.04.12.
(73) Naturin GmbH & Co., 69469 Wienheim (DE)
(72) Garcia Martinez, Ion, Iñaki
Arraras, Jose, Angel
Knortzer, Ernst
(74) Danubia Szabadalmi és Jogi Iroda Kft., 1051 Budapest, (HU)
(54) Stabilizált, hosszú élettartamú, nem ehető, töltésre kész kollagén burok és eljárás előállítására
(51) C08K 3/00 (2006.01)
A22C 13/00 (2006.01)
C08K 5/098 (2006.01)
(13) T2

---

(11) E033556
(21) E 09 781272
(96) EP 20090781272 2009.07.30.
(97) EP 2459634 A1 2011.02.03.
EP 2459634 B1 2017.03.29.
(73) Evonik Röhm GmbH, 64293 Darmstadt (DE)
(72) ROTH, Erna
ALEXOWSKY, Rüdiger
PETEREIT, Hans-Ulrich
MEIER, Christian
(74) Danubia Szabadalmi és Jogi Iroda Kft., 1051 Budapest, (HU)
(54) Kopolimert, dikarbonsavat és zsír-monokarbonsavat tartalmazó poralakú- vagy granulált készítmény
(51) C08K 5/00 (2006.01)
C08K 3/00 (2006.01)
C08K 5/09 (2006.01)
C08K 5/092 (2006.01)
(13) T2

---

(11) E033548
(21) E 11 784509
(96) EP 20110784509 2011.11.18.
(97) EP 2640775 A1 2012.05.24.
EP 2640775 B1 2017.03.22.
(73) Versalis S.p.A., 20097 San Donato Milanese (MI) (IT)
(72) CARFAGNA, Cosimo
CERRUTI, Pier Francesco
RENZI, Adolfo Izzo
PERSICO, Paola
MASI, Francesco
(74) PINTZ ÉS TÁRSAI Szabadalmi, Védjegy és Jogi Iroda Kft., 1539 Budapest, (HU)

(54) Stabilizált kompozíció, amely etilénnek és természetes antioxidánsoknak homopolimerjeit és kopolimerjeit tartalmazza

(51) C08K 5/00 (2006.01)
C08J 3/20 (2006.01)

(13) T2

(30) MI20102136 2010.11.18. IT

---

(11) E033465

(21) E 09 012178

(96) EP 20090012178 2007.02.08.

(97) EP 2147953 A2 2010.01.27.
EP 2147953 B1 2017.07.19.

(73) SHIN-ETSU POLYMER CO., LTD., Tokyo (JP)

(72) Ning Tailu
Yoshida Kazuyoshi
Masahiro Yasushi
Matsubayashi Sou
Abe Rika
Negishi Mitsuaki

(74) BUDAPATENT Szabadalmi és Védjegy Iroda Kft., 1023 Budapest, (HU)

(54) Konduktív polimer oldat, konduktív bevonat, kondenzátor és eljárás kondenzátor gyártására

(51) C08L 65/00 (2006.01)
C08K 5/20 (2006.01)
C08L 65/02 (2006.01)
C09D 5/24 (2006.01)
H01B 1/12 (2006.01)
H01G 9/00 (2006.01)
H01G 9/025 (2006.01)
H01G 9/028 (2006.01)
H01G 9/042 (2006.01)
H01G 11/48 (2013.01)
H01G 11/52 (2013.01)
H01G 11/56 (2013.01)

(13) T2

(30) 2006032174 2006.02.09. JP
2006058169 2006.03.03. JP
2006072711 2006.03.16. JP
2006076277 2006.03.20. JP
2006198114 2006.07.20. JP

---

(11) E033470

(21) E 13 188561

(96) EP 20130188561 2013.10.14.

(97) EP 2860227 A1 2015.04.15.
EP 2860227 B1 2017.03.15.

(73) Henkel AG & Co. KGaA, 40589 Düsseldorf (DE)

(72) Büsching, Hartmut
Eckers, Mario
Hübenthal, Marcel

Bochnia, Roland
Ewert, Sylvia
(74) SBGK Szabadalmi Ügyvivői Iroda, 1062 Budapest, (HU)
(54) Vizes bázisú bevonó készítmény
(51) C09D 5/02 (2006.01)
C09D 7/12 (2006.01)
C09D131/04 (2006.01)
(13) T2

---

(11) E033454
(21) E 11 712511
(96) EP 20110712511 2011.03.28.
(97) EP 2552603 A1 2011.10.06.
EP 2552603 B1 2016.12.21.
(73) Karl Wörwag Lack- Und Farbenfabrik GmbH & Co. Kg, 70435 Stuttgart (DE)
(72) WARTA, Helge
FÄRBER, Peter
(74) Danubia Szabadalmi és Jogi Iroda Kft., 1051 Budapest, (HU)
(54) Eljárás többszínű lakkozással ellátott szubsztrátum előállítására
(51) C09J 7/02 (2006.01)
B05D 1/28 (2006.01)
B05D 3/02 (2006.01)
B05D 7/00 (2006.01)
B32B 38/14 (2006.01)
(13) T2
(30) 102010014381 2010.04.01. DE

---

(11) E033486
(21) E 05 751888
(96) EP 20050751888 2005.05.24.
(97) EP 1751249 A1 2005.12.15.
EP 1751249 B1 2017.07.12.
(73) Wyeth LLC, New York, NY 10017-5755 (US)
(72) Wong, Vincent York-Leung
Edelman, Kenneth John
HORNING, Donald Louis
Rohrbaugh, Robert Henry
Roselle, Brian Joseph
(74) Danubia Szabadalmi és Jogi Iroda Kft., 1051 Budapest, (HU)
(54) Ön-gőzölő készítmények, ilyen készítményeket tartalmazó termékek és eljárás a készítmények előállítására

(51) C09K 5/18 (2006.01)
A61F 7/00 (2006.01)
F24J 1/00 (2006.01)
(13) T2
(30) 574809 P 2004.05.27. US
70764 2005.03.02. US

---

(11) E033489

(21) E 10 731879
(96) EP 20100731879 2010.07.01.
(97) EP 2449055 A1 2011.01.06.
EP 2449055 B1 2017.06.14.
(73) SICPA HOLDING SA, 1008 Prilly (CH)
(72) HAUBRICH, Scott
SHAH, Jainisha
NOAILLES, Liam
DARSEY, Gary
EINHORN, Richard
BREWSTER, James
(74) Danubia Szabadalmi és Jogi Iroda Kft., 1051 Budapest, (HU)
(54) Hitlesítési rendszer
(51) C09K 11/77 (2006.01)
B41M 3/14 (2006.01)
D21H 21/40 (2006.01)
G01N 21/62 (2006.01)
G06K 19/14 (2006.01)
G07D 7/12 (2006.01)
(13) T2
(30) 222524 P 2009.07.02. US

---

(11) E033598
(21) E 13 771507
(96) EP 20130771507 2013.10.03.
(97) EP 2904070 A1 2014.04.17.
EP 2904070 B1 2016.12.28.
(73) Shell Internationale Research Maatschappij B.V., 2596 HR The Hague (NL)
(72) LANGE, Jean-Paul
(74) Danubia Szabadalmi és Jogi Iroda Kft., 1051 Budapest, (HU)
(54) Eljárás cellulózanyag cseppfolyósítására
(51) C10G 1/06 (2006.01)
B01J 8/00 (2006.01)
B01J 35/10 (2006.01)
C08H 8/00 (2010.01)
C10L 1/02 (2006.01)
C12P 7/10 (2006.01)
C12P 7/66 (2006.01)
(13) T2
(30) 12187702 2012.10.08. EP

---

(11) E033409
(21) E 12 815897
(96) EP 20120815897 2012.12.18.
(97) EP 2794819 A1 2013.06.27.
EP 2794819 B1 2017.02.08.
(73) Elevance Renewable Sciences, Inc., Woodridge, IL 60517 (US)
(72) FIRTH, Bruce, E.
KIRK, Sharon, E.

GAVASKAR, Vasudeo, S.
(74) PINTZ ÉS TÁRSAI Szabadalmi, Védjegy és Jogi Iroda Kft., 1539 Budapest, (HU)
(54) Eljárások olefin cserebomlás termékek izomerizálásának visszaszorítására, eljárások természetes olajok finomítására, és eljárások üzemanyag kompozíciók előállítására
(51) C10L 1/02 (2006.01)
B01J 31/22 (2006.01)
C10G 45/00 (2006.01)
C10G 45/58 (2006.01)
C10G 50/00 (2006.01)
C10L 1/08 (2006.01)
C11C 3/00 (2006.01)
C11C 3/14 (2006.01)
(13) T2
(30) 201113335538 2011.12.22. US
201113335466 2011.12.22. US

---

(11) E032793
(21) E 06 124858
(96) EP 20060124858 2006.11.27.
(97) EP 1867708 A1 2007.12.19.
EP 1867708 B1 2017.05.03.
(73) The Procter and Gamble Company, Cincinnati, Ohio 45202 (US)
(72) Lant, Neil Joseph Procter & Gamble
Smets, Johan P&G Eurocor NV
Bragg, Charles David Procter & Gamble
(74) Olle Bäcklund, S-163 47 Spanga, (SE)
(54) Detergens összetételek
(51) C11D 3/22 (2006.01)
C11D 3/386 (2006.01)
(13) T2
(30) 819155 P 2006.07.07. US
06116784 2006.07.07. EP
06115574 2006.06.16. EP
06116782 2006.07.07. EP
06116780 2006.07.07. EP

---

(11) E032974
(21) E 13 727371
(96) EP 20130727371 2013.04.23.
(97) EP 2820114 A2 2013.09.06.
EP 2820114 B1 2016.10.19.
(73) The Procter & Gamble Company, Cincinnati, Ohio 45202 (US)
(72) COROMINAS, Francesc
BEELEN, Laurens
AKALAY, Mohamed
(74) Olle Bäcklund, S-163 47 Spanga, (SE)
(54) Folyékony mosószerek előállítására szolgáló módszerek
(51) C11D 3/50 (2006.01)
C11D 3/00 (2006.01)

C11D 3/12 (2006.01)
C11D 3/40 (2006.01)
C11D 11/00 (2006.01)
C11D 17/00 (2006.01)
(13) T2
(30) 201213405694 2012.02.27. US

---

(11) E033635
(21) E 11 717997
(96) EP 20110717997 2011.04.26.
(97) EP 2563169 A1 2011.11.03.
EP 2563169 B1 2017.06.14.
(73) Chr. Hansen A/S, 2970 Hoersholm (DK)
(72) SWIEGERS, Jan, Hendrik
BUNTE, Annicka
HOLT, Sylvester
BADAKI, Mansour
(74) Danubia Szabadalmi és Jogi Iroda Kft., 1051 Budapest, (HU)
(54) Eljárás fermentált ital készítésére
(51) C12G 1/022 (2006.01)
A23L 2/02 (2006.01)
A23L 2/38 (2006.01)
A23L 2/52 (2006.01)
A23L 2/84 (2006.01)
C12G 3/02 (2006.01)
(13) T2
(30) 10161158 2010.04.27. EP

---

(11) E033467
(21) E 09 740346
(96) EP 20090740346 2009.09.10.
(97) EP 2329008 A1 2010.03.25.
EP 2329008 B1 2017.06.28.
(73) Lesaffre et Compagnie, 75001 Paris (FR)
(72) COLAVIZZA, Didier
TOUSSAINT, Renaud
(74) SBGK Szabadalmi Ügyvivői Iroda, 1062 Budapest, (HU)
(54) Új élesztő törzsek alkohol előállítására
(51) C12N 1/18 (2006.01)
C12R 1/865 (2006.01)
(13) T2
(30) 0805056 2008.09.16. FR

---

(11) E033392
(21) E 15 729886
(96) EP 20150729886 2015.06.09.
(97) EP 2984163 A1 2015.12.17.
EP 2984163 B1 2017.02.01.
(73) Cell Therapy Limited, Swansea SA2 8PP (GB)

(72) REGINALD, Ajan
EVANS, Martin John
SULTAN, Sabena
(74) PINTZ ÉS TÁRSAI Szabadalmi, Védjegy és Jogi Iroda Kft., 1539 Budapest, (HU)
(54) Immunmodulációs progenior (IMP) sejt
(51) C12N 5/071 (2010.01)
C12N 5/078 (2010.01)
(13) T2
(30) 201410504 2014.06.12. GB

---

(11) E033455
(21) E 12 152662
(96) EP 20120152662 2007.12.21.
(97) EP 2479267 A1 2012.07.25.
EP 2479267 B1 2016.12.21.
(73) BASF Enzymes LLC, San Diego, CA 92121 (US)
Syngenta Participations AG, 4058 Basel (CH)
(72) SLUPSKA, Malgorzata
ZHANG, Yan
Hazlewood, Geoff
CHANG, Cathy
LUGINBUHL, Peter
BURKE, Ellen
CAYOUETTE, Michelle
Gunavardena, Uvini
GHASSEMIAN, Majid
SILVERSTONE, Aron
(74) SBGK Szabadalmi Ügyvivői Iroda, 1062 Budapest, (HU)
(54) Amilázok és glükoamilázok, az ezeket kódoló nukleinsavak, valamint eljárások ezek előállítására és alkalmazására
(51) C12N 9/32 (2006.01)
C07H 21/04 (2006.01)
C12N 1/00 (2006.01)
C12N 1/20 (2006.01)
C12N 15/00 (2006.01)
C12N 15/86 (2006.01)
C12P 19/04 (2006.01)
C12P 21/06 (2006.01)
C12P 21/08 (2006.01)
C12Q 1/68 (2006.01)
(13) T2
(30) 877068 P 2006.12.21. US
892823 P 2007.03.02. US

---

(11) E033564
(21) E 10 721853
(96) EP 20100721853 2010.05.12.
(97) EP 2432877 A1 2010.11.25.
EP 2432877 B1 2017.03.15.

(73) Firmenich S.A., 1211 Geneva 8 (CH)
(72) SCHALK, Michel
DEGUERRY, Fabienne
(74) Sworks Nemzetközi Szabadalmi Ügyvivői Iroda Kft., 1011 Budapest, (HU)
(54) Eljárás (+)-zizaen előállítására
(51) C12N 9/88 (2006.01)
(13) T2
(30) PCT/IB2009/052118 2009.05.20. WO

---

(11) E033561
(21) E 09 733074
(96) EP 20090733074 2009.04.16.
(97) EP 2274422 A1 2009.10.22.
EP 2274422 B1 2017.03.15.
(73) Anaeropharma Science, Inc., Tokyo 103-0026 (JP)
(72) SHIMATANI-SHIBATA, Yuko
SHIMIZU, Hitomi
YONEKURA, Hiromi
(74) Sworks Nemzetközi Szabadalmi Ügyvivői Iroda Kft., 1011 Budapest, (HU)
(54) Expresszió vektor
(51) C12N 15/09 (2006.01)
A61K 35/74 (2006.01)
(13) T2
(30) 124528 P 2008.04.17. US

---

(11) E033651
(21) E 10 184069
(96) EP 20100184069 2003.10.30.
(97) EP 2348125 A2 2011.07.27.
EP 2348125 B1 2017.06.21.
(73) Nuevolution A/S, 2100 Copenhagen (DK)
(72) Freskgard, Per-Ola
Franch, Thomas
Gouliaev, Alex Haahr
Lundorf, Mikkel, Dybro
Felding, Jakob
Olsen, Eva, Kampmann
Holtmann, Anette
Jakobsen, Soren, Nyboe
Sams, Christian
Glad, Sanne, Schröder
Jensen, Kim Birkebék
Pedersen, Henrik
(74) Danubia Szabadalmi és Jogi Iroda Kft., 1051 Budapest, (HU)
(54) Eljárás kétfunkciós komplexek előállítására
(51) C12N 15/10 (2006.01)
C07B 61/00 (2006.01)
C12P 19/34 (2006.01)
C40B 40/06 (2006.01)

(13) T2
(30) 200201652 2002.10.30. DK
422167 P 2002.10.30. US
200201955 2002.12.19. DK
434425 P 2002.12.19. US
200301064 2003.07.11. DK
486199 P 2003.07.11. US

---

(11) E033658
(21) E 12 745707
(96) EP 20120745707 2012.08.13.
(97) EP 2742141 A1 2013.02.21.
EP 2742141 B1 2016.12.28.
(73) SymbioGruppe GmbH & Co. KG, 35745 Herborn (DE)
(72) GUNZER, Florian
ZSCHUETTIG, Anke
ZIMMERMANN, Kurt
(74) Danubia Szabadalmi és Jogi Iroda Kft., 1051 Budapest, (HU)
(54) Bakteriálisan előállított mikrocin S, egy új antimikrobiális peptid, amely hatékony patogén mikroorganizmusok, például enterohemorrágiás Escherichia coli (EHEC) ellen
(51) C12N 15/74 (2006.01)
(13) T2
(30) 11177451 2011.08.12. EP

---

(11) E033589
(21) E 14 707214
(96) EP 20140707214 2014.01.15.
(97) EP 2946017 A1 2014.07.24.
EP 2946017 B1 2017.03.01.
(73) ADIENNE Pharma & Biotech SA, 6900 Lugano (CH)
(72) MARCHETTI, Stefano
PATTI, Tamara
SECCO, Erika
(74) SBGK Szabadalmi Ügyvivői Iroda, 1062 Budapest, (HU)
(54) Mesterséges DNS szekvencia optimalizált leader funkcióval az 5' végen (5' UTR) rekombináns fehérjék növényekben történő túlexpresszálásához, valamint eljárás rekombináns fehérjék növényekben történő előállításához
(51) C12N 15/82 (2006.01)
C12N 15/113 (2010.01)
(13) T2
(30) UD20130002 2013.01.16. IT

---

(11) E033517
(21) E 07 290980
(96) EP 20070290980 2007.08.03.
(97) EP 2020444 A1 2009.02.04.
EP 2020444 B1 2017.05.31.
(73) INSTITUT PASTEUR, 75724 Paris Cedex 15 (FR)
(72) Charneau, Pierre

Coutant, Frédéric Philippe
(74) Danubia Szabadalmi és Jogi Iroda Kft., 1051 Budapest, (HU)
(54) Defektív non-integrálódó lentivírus transzfer vektorok vakcinák számára
(51) C12N 15/867 (2006.01)
A61K 39/00 (2006.01)
A61K 39/12 (2006.01)
C07K 14/16 (2006.01)
(13) T2

---

(11) E033400
(21) E 14 177863
(96) EP 20140177863 2012.10.29.
(97) EP 2818478 A1 2014.12.31.
EP 2818478 B1 2017.02.01.
(73) Regeneron Pharmaceuticals, Inc., Tarrytown, NY 10591 (US)
(72) WANG, Li-hsien
DORE, Anthony, T.
Stevens, Sean
MURPHY, Andrew, J.
(74) PINTZ ÉS TÁRSAI Szabadalmi, Védjegy és Jogi Iroda Kft., 1539 Budapest, (HU)
(54) Humanizált IL-6 és IL-6 receptor
(51) C12N 15/90 (2006.01)
(13) T2
(30) 201161552900 P 2011.10.28. US
201161556579 P 2011.11.07. US

---

(11) E033695
(21) E 12 154109
(96) EP 20120154109 2008.03.11.
(97) EP 2465950 A2 2012.06.20.
EP 2465950 B1 2017.07.12.
(73) Amgen Inc., Thousand Oaks, CA 91320-1799 (US)
(72) FREEMAN, Daniel
JUAN, Todd
RADINSKY, Robert
(74) Danubia Szabadalmi és Jogi Iroda Kft., 1051 Budapest, (HU)
(54) K-RAS mutációk és anti-EGFR antitest-terápia
(51) C12Q 1/68 (2006.01)
(13) T2
(30) 906943 P 2007.03.13. US

---

(11) E033579
(21) E 10 765259
(96) EP 20100765259 2010.04.16.
(97) EP 2419541 A2 2010.10.21.
EP 2419541 B1 2017.03.29.
(73) President and Fellows of Harvard College, 17 Quincy StreetCambridge, MA 02138 (US)
(72) HALPERIN, Jose A.
AKTAS, Huseyin

(74) Danubia Szabadalmi és Jogi Iroda Kft., 1051 Budapest, (HU)
(54) Minőségellenőrző bioassay-k nutraceutikomokhoz és gyógyászati termékekhez
(51) C12Q 1/68 (2006.01)
C12N 15/12 (2006.01)
G01N 33/68 (2006.01)
G01N 33/92 (2006.01)
(13) T2
(30) 170330 P 2009.04.17. US

---

(11) E033762
(21) E 13 716682
(96) EP 20130716682 2013.04.02.
(97) EP 2834381 A1 2013.10.10.
EP 2834381 B1 2017.01.11.
(73) Ak Steel Properties, Inc., West Chester, OH 45069 (US)
(72) DOUTHETT, Joseph, A.
CRAYCRAFT, Shannon, K.
(74) Danubia Szabadalmi és Jogi Iroda Kft., 1051 Budapest, (HU)
(54) Költséghatékony ferrites rozsdamentes acél
(51) C21D 6/00 (2006.01)
C22C 38/00 (2006.01)
C22C 38/02 (2006.01)
C22C 38/04 (2006.01)
C22C 38/42 (2006.01)
C22C 38/44 (2006.01)
C22C 38/48 (2006.01)
C22C 38/50 (2006.01)
(13) T2
(30) 201261619048 P 2012.04.02. US

---

(11) E033522
(21) E 14 192857
(96) EP 20140192857 2012.10.08.
(97) EP 2862950 A2 2015.04.22.
EP 2862950 B1 2017.03.15.
(73) Hydro Aluminium Recycling Deutschland GmbH, 41542 Dormagen (DE)
(72) Kurth, Gregor
Kurth, Boris
(74) SBGK Szabadalmi Ügyvivői Iroda, 1062 Budapest, (HU)
(54) Eljárás alumíniumhulladék mechanikus feldolgozására
(51) C22B 7/00 (2006.01)
B02C 23/08 (2006.01)
B07B 9/02 (2006.01)
B07C 5/34 (2006.01)
C22B 21/00 (2006.01)
(13) T2

---

(11) E033493
(21) E 09 802550

(96) EP 20090802550 2009.07.01.
(97) EP 2329053 A1 2010.02.04.
EP 2329053 B1 2017.03.08.
(73) Rio Tinto Alcan International Limited, Montréal, QC H3B 0E3 (CA)
(72) GARAT, Michel
(74) Danubia Szabadalmi és Jogi Iroda Kft., 1051 Budapest, (HU)
(54) Alumíniumötvözetből készült, nagy fáradási szilárdsággal és melegfolyáshatárral rendelkező öntvény
(51) C22C 21/02 (2006.01)
C22C 21/04 (2006.01)
C22F 1/04 (2006.01)
C22F 1/043 (2006.01)
C22F 1/057 (2006.01)
F02F 1/24 (2006.01)
(13) T2
(30) 0804333 2008.07.30. FR

---

(11) E033633
(21) E 14 758500
(96) EP 20140758500 2014.08.14.
(97) EP 3033446 A1 2015.02.19.
EP 3033446 B1 2017.03.22.
(73) Bast & Faser GmbH, 91325 Adelsdorf (DE)
(72) PAULITZ, Jürgen
HERTEL, Robert
NOWOTNY, Rainer
(74) PINTZ ÉS TÁRSAI Szabadalmi, Védjegy és Jogi Iroda Kft., 1539 Budapest, (HU)
(54) Készülék és eljárás kéreghéncs és fatest izolálásához háncsnövény szárból
(51) D01B 1/16 (2006.01)
D01B 9/00 (2006.01)
(13) T2
(30) 102013013657 2013.08.16. DE

---

(11) E033520
(21) E 09 732071
(96) EP 20090732071 2009.04.17.
(97) EP 2267198 A1 2010.12.29.
EP 2267198 B1 2017.05.31.
(73) Mitsubishi Chemical Corporation, Tokyo 100-8251 (JP)
(72) IKEDA, Katsuhiko
INADA, Hiromasa
(74) SBGK Szabadalmi Ügyvivői Iroda, 1062 Budapest, (HU)
(54) Nedves szálképző gép és nedves szálképzési eljárás
(51) D01D 5/06 (2006.01)
(13) T2
(30) 2008108972 2008.04.18. JP

---

(11) E033543
(21) E 14 703110
(96) EP 20140703110 2014.01.08.

(97) EP 2943606 A1 2014.07.17.
EP 2943606 B1 2017.03.29.
(73) Saint-Gobain Isover, 92400 Courbevoie (FR)
(72) TERAGAMI, Kenichiro
(74) PINTZ ÉS TÁRSAI Szabadalmi, Védjegy és Jogi Iroda Kft., 1539 Budapest,, (HU)
(54) Ásványgyapoton alapuló hőszigetelő termék, és eljárás ennek előállítására
(51) D04H 1/4209 (2012.01)
C03B 37/04 (2006.01)
D04H 1/4218 (2012.01)
D04H 1/4226 (2012.01)
D04H 1/4242 (2012.01)
D04H 1/736 (2012.01)
D04H 1/74 (2006.01)
D04H 1/76 (2012.01)
D04H 5/04 (2006.01)
D04H 5/12 (2012.01)
E04B 1/76 (2006.01)
E04B 1/80 (2006.01)
(13) T2
(30) 1350235 2013.01.11. FR

---

(11) E033565
(21) E 13 188739
(96) EP 20130188739 2013.10.15.
(97) EP 2862815 A1 2015.04.22.
EP 2862815 B1 2017.03.22.
(73) Huhtamaki Molded Fiber Technology B.V., 8801 JB Franeker (NL)
(72) Koopmans, Benno Alexander
Schouten, Dirk
Hiemstra, Egbert
(74) Danubia Szabadalmi és Jogi Iroda Kft., 1051 Budapest, (HU)
(54) Eljárás öntött rost alapú csomagolás és öntött rost alapú élelmiszercsomagolás előállítására
(51) D21H 17/12 (2006.01)
B65D 85/32 (2006.01)
D21H 11/12 (2006.01)
D21H 21/28 (2006.01)
D21J 7/00 (2006.01)
(13) T2

---

(11) E033654
(21) E 14 001775
(96) EP 20140001775 2007.05.16.
(97) EP 2792789 A1 2014.10.22.
EP 2792789 B1 2017.08.30.
(73) Georgia-Pacific Consumer Products LP, Atlanta GA 30303 (US)
(72) Edwards, Steven L.
Super, Guy H.
McCullough, Stephen J.
Reeb, Ronald R.

CHOU, Hung, Liang
Yeh, Kang, Chang
Dwiggins, John H.
Harper, Frank D.
(74) SBGK Szabadalmi Ügyvivői Iroda, 1062 Budapest, (HU)
(54) Szövettel kreppelt abszorbens lap, változó helyi rizsmasúllyal
(51) D21H 17/24 (2006.01)
B31F 1/07 (2006.01)
B31F 1/12 (2006.01)
D21H 17/52 (2006.01)
D21H 17/55 (2006.01)
D21H 21/20 (2006.01)
(13) T2
(30) 808863 P 2006.05.26. US
451111 2006.06.12. US

---

(11) E033537
(21) E 13 181347
(96) EP 20130181347 2013.08.22.
(97) EP 2708646 A2 2014.03.19.
EP 2708646 B1 2017.03.29.
(73) SCHWIHAG AG, 8274 Tägerwilen (CH)
(72) MEYER, Frank
Lienhard, Stefan
(74) Danubia Szabadalmi és Jogi Iroda Kft., 1051 Budapest, (HU)
(54) Görgős szerkezet keresztezési csúcs számára
(51) E01B 7/14 (2006.01)
B61L 5/02 (2006.01)
(13) T2
(30) 102012017982 2012.09.12. DE

---

(11) E033605
(21) E 14 177173
(96) EP 20140177173 2010.12.29.
(97) EP 2824238 A1 2015.01.14.
EP 2824238 B1 2017.03.29.
(73) Küpper-Weisser GmbH, 78199 Bräunlingen (DE)
(72) Rosenstihl, Paul
(74) SBGK Szabadalmi Ügyvivői Iroda, 1062 Budapest, (HU)
(54) Eljárás téli szolgálat végzéséhez
(51) E01C 19/12 (2006.01)
E01C 19/21 (2006.01)
E01H 10/00 (2006.01)
(13) T2
(30) 102009060681 2009.12.29. DE
102010029142 2010.05.19. DE

---

(11) E033625
(21) E 15 002535

(96) EP 20150002535 2015.08.27.
(97) EP 2990535 A1 2016.03.02.
EP 2990535 B1 2017.03.29.
(73) SIHGA GmbH, 4694 Ohlsdorf (AT)
(72) MACKINGER, Josef
(74) PINTZ ÉS TÁRSAI Szabadalmi, Védjegy és Jogi Iroda Kft., 1539 Budapest,, (HU)
(54) Összekötő vasalás cölöpdarabok közötti hosszirányú összekötéshez
(51) E02D 5/52 (2006.01)
E02D 5/26 (2006.01)
(13) T2
(30) 6652014 2014.08.29. AT

---

(11) E033613
(21) E 14 717704
(96) EP 20140717704 2014.04.03.
(97) EP 2981656 A1 2014.10.09.
EP 2981656 B1 2017.06.21.
(73) NV Bekaert SA, 8550 Zwevegem (BE)
(72) CORNELUS, Henk
LAMBRECHTS, Ann
VERVAECKE, Frederik
(74) Danubia Szabadalmi és Jogi Iroda Kft., 1051 Budapest, (HU)
(54) Csoportosított fémszálak egységeit párhuzamos helyzetben tartalmazó szerkezet útburkolatok megerősítésére, gyártási eljárás és telepítés
(51) E02D 29/02 (2006.01)
E01C 11/16 (2006.01)
(13) T2
(30) 13162262 2013.04.04. EP

---

(11) E033634
(21) E 12 706732
(96) EP 20120706732 2012.02.06.
(97) EP 2675955 A1 2012.08.23.
EP 2675955 B1 2017.03.22.
(73) LTA Corporation, New York, NY 10022 (US)
(72) GOELET, John
(74) Arinova Szabadalmi és Védjegy Iroda, 1122 Budapest, (HU)
(54) Rendszerek víz extrahálására levegőből
(51) E03B 3/28 (2006.01)
(13) T2
(30) 201161442908 P 2011.02.15. US
201213365705 2012.02.03. US

---

(11) E033518
(21) E 07 010787
(96) EP 20070010787 2007.05.31.
(97) EP 1862604 A2 2007.12.05.
EP 1862604 B1 2017.03.29.
(73) Sanitärtechnik Eisenberg GmbH, 07607 Eisenberg/Thür. (DE)

(72) Forkel, Frank
Krzyzanowski, Michael
(74) dr. Tilk Rita, 1111 Budapest, (HU)
(54) Töltőszelep
(51) E03D 1/32 (2006.01)
F16K 31/34 (2006.01)
F16K 47/02 (2006.01)
(13) T2
(30) 102006026284 2006.06.02. DE

---

(11) E033394
(21) E 13 734308
(96) EP 20130734308 2013.06.04.
(97) EP 2859155 A1 2013.12.12.
EP 2859155 B1 2017.02.15.
(73) Swiss Invent AG, 8607 Aathal-Seegräben (CH)
(72) KELLER, Hans
(74) PINTZ ÉS TÁRSAI Szabadalmi, Védjegy és Jogi Iroda Kft., 1539 Budapest, (HU)
(54) Bűzelzáró szanitervíz kifolyáshoz
(51) E03D 13/00 (2006.01)
E03C 1/28 (2006.01)
E03C 1/298 (2006.01)
F16K 15/14 (2006.01)
(13) T2
(30) 786122012 2012.06.06. CH

---

(11) E033721
(21) E 06 733108
(96) EP 20060733108 2006.04.11.
(97) EP 1941109 A1 2006.10.19.
EP 1941109 B1 2017.01.04.
(73) BS1 Byggsystemer AS, 4558 Vanse (NO)
(72) LUND Svein
STENE Rolf Jörgen
(74) Danubia Szabadalmi és Jogi Iroda Kft., 1051 Budapest, (HU)
(54) Építőelem
(51) E04B 2/54 (2006.01)
E04B 2/42 (2006.01)
E04C 1/41 (2006.01)
(13) T2
(30) 20051817 2005.04.14. NO

---

(11) E033599
(21) E 14 712620
(96) EP 20140712620 2014.03.13.
(97) EP 2997211 A1 2014.11.20.
EP 2997211 B1 2016.12.28.
(73) SFS Intec Holding AG, 9435 Heerbrugg (CH)
(72) POLO FRIZ, Fabio

(74) Danubia Szabadalmi és Jogi Iroda Kft., 1051 Budapest, (HU)
(54) Háromdimenziós állítható vasalatrendszer
(51) E05D 3/18 (2006.01)
E05D 3/06 (2006.01)
E05D 7/04 (2006.01)
(13) T2
(30) 102013008548 2013.05.16. DE

---

(11) E033560
(21) E 09 810909
(96) EP 20090810909 2009.09.02.
(97) EP 2324180 A1 2010.03.11.
EP 2324180 B1 2017.05.10.
(73) Lokaway Pty Ltd., Hallam, Victoria 3803 (AU)
(72) DUNSTAN, Brett
(74) Arinova Szabadalmi és Védjegy Iroda, 1122 Budapest, (HU)
(54) Biztonsági szekrény
(51) E05G 1/026 (2006.01)
E05D 15/58 (2006.01)
E06B 5/11 (2006.01)
(13) T2
(30) 2008904566 2008.09.03. AU
2008905376 2008.10.17. AU
2009902823 2009.06.19. AU

---

(11) E033505
(21) E 12 155983
(96) EP 20120155983 2012.02.17.
(97) EP 2492429 A2 2012.08.29.
EP 2492429 B1 2016.12.28.
(73) Braun, August, 37011 Ceske Budejovice (CZ)
(72) Braun, August
(74) Danubia Szabadalmi és Jogi Iroda Kft., 1051 Budapest, (HU)
(54) Vakolóléc és épület sarok vakolóléccel
(51) E06B 1/62 (2006.01)
(13) T2
(30) 102011004764 2011.02.25. DE

---

(11) E033636
(21) E 15 172502
(96) EP 20150172502 2015.06.17.
(97) EP 2960421 A1 2015.12.30.
EP 2960421 B1 2017.03.29.
(73) DRUTEX S.A., 77-100 Bytow (PL)
(72) GIERSZEWSKI, Leszek
(74) Sworks Nemzetközi Szabadalmi Ügyvivői Iroda Kft., 1011 Budapest, (HU)
(54) Tolóajtó rendszer
(51) E06B 3/46 (2006.01)
E06B 7/23 (2006.01)

(13) T2
(30) 504422014 2014.06.25. AT

---

(11) E033511
(21) E 12 727429
(96) EP 20120727429 2012.05.09.
(97) EP 2710222 A2 2012.11.29.
EP 2710222 B1 2017.07.12.
(73) Global Environmental Solutions, Inc., Marietta, Georgia 30115 (US)
(72) SOUCY, Brian, A.
(74) SBGK Szabadalmi Ügyvivői Iroda, 1062 Budapest, (HU)
(54) Lineáris nyomáscsökkentő egy továbbfejlesztett kőolaj-kitermelő rendszerben a besajtolási nyomás szabályozására
(51) E21B 43/16 (2006.01)
E21B 43/20 (2006.01)
(13) T2
(30) 201113112722 2011.05.20. US

---

(11) E033707
(21) E 07 018619
(96) EP 20070018619 2007.09.21.
(97) EP 1908928 A2 2008.04.09.
EP 1908928 B1 2016.12.14.
(73) Gas Turbine Efficiency Sweden AB, 175 27 Järfälle (SE)
(72) Wagner, Thomas
(74) PINTZ ÉS TÁRSAI Szabadalmi, Védjegy és Jogi Iroda Kft., 1539 Budapest, (HU)
(54) Fúvóka gázturbina kompresszorok online és offline mosásához
(51) F01D 25/00 (2006.01)
(13) T2
(30) 540890 2006.09.29. US

---

(11) E033475
(21) E 15 731632
(96) EP 20150731632 2015.05.29.
(97) EP 3017157 A1 2015.12.10.
EP 3017157 B1 2016.12.21.
(73) Amec Foster Wheeler Energia Oy, 02130 Espoo (FI)
(72) HILTUNEN, Teri
LANTTO, Jouni
(74) Danubia Szabadalmi és Jogi Iroda Kft., 1051 Budapest, (HU)
(54) Elrendezés és eljárás ammóniatartalmú fluidum égetőmű füstgázjáratába táplálására
(51) F01N 3/10 (2006.01)
(13) T2
(30) 20145511 2014.06.04. FI

---

(11) E033593
(21) E 10 779796
(96) EP 20100779796 2010.11.17.
(97) EP 2504562 A1 2011.05.26.

EP 2504562 B1 2017.01.11.
(73) Robert Bosch GmbH, 70442 Stuttgart (DE)
(72) CAPEK, Oliver
(74) SBGK Szabadalmi Ügyvivői Iroda, 1062 Budapest, (HU)
(54) Indítóberendezés
(51) F02N 15/04 (2006.01)
F02N 15/06 (2006.01)
(13) T2
(30) 102009046985 2009.11.23. DE

---

(11) E033591
(21) E 10 709524
(96) EP 20100709524 2010.03.18.
(97) EP 2411658 A1 2010.09.30.
EP 2411658 B1 2017.01.18.
(73) SEG Automotive Germany GmbH, 70499 Stuttgart (DE)
(72) HUEMMER, Steffen
SPAETH, Dieter
(74) SBGK Szabadalmi Ügyvivői Iroda, 1062 Budapest, (HU)
(54) Villamos gép integrált csillapítással hajtóműelemhez
(51) F02N 15/06 (2006.01)
(13) T2
(30) 102009001835 2009.03.25. DE

---

(11) E033639
(21) E 07 856400
(96) EP 20070856400 2007.12.06.
(97) EP 2122165 A1 2008.06.19.
EP 2122165 B1 2017.02.01.
(73) EnBW Energie Baden-Württemberg AG, 76180 Karlsruhe (DE)
(72) GÖTTLICHER, Gerold
WAUSCHKUHN, Arnim
BUBECK, Hans
EBERT, Konrad
ELZE, Nikolaus
(74) SBGK Szabadalmi Ügyvivői Iroda, 1062 Budapest, (HU)
(54) Eljárás és berendezés gőz előállításához egy gőzerőműben, ahol a hideg kondenzátum és/vagy az égési levegő a gőzfejlesztés előtt elő van melegítve
(51) F03G 7/04 (2006.01)
F24J 3/08 (2006.01)
(13) T2
(30) 102006060250 2006.12.14. DE

---

(11) E033617
(21) E 14 199898
(96) EP 20140199898 2014.12.22.
(97) EP 2889483 A2 2015.07.01.
EP 2889483 B1 2017.03.22.
(73) Chou, Wen-san, Tainan City 745 (TW)

(72) Chou, Wen-san
(74) Sworks Nemzetközi Szabadalmi Ügyvivői Iroda Kft., 1011 Budapest, (HU)
(54) Légkompresszor hallható riasztóberendezéssel
(51) F04B 35/04 (2006.01)
F04B 35/06 (2006.01)
F04B 39/12 (2006.01)
F04B 39/14 (2006.01)
F04B 41/02 (2006.01)
F04B 49/10 (2006.01)
F04B 53/22 (2006.01)
(13) T2
(30) 102149140 2013.12.30. TW

---

(11) E033532
(21) E 08 747976
(96) EP 20080747976 2008.05.20.
(97) EP 2153071 A1 2008.11.27.
EP 2153071 B1 2017.04.05.
(73) Weir Minerals Australia Ltd, Artarmon, NSW 2064 (AU)
(72) BURGESS, Kevin Edward
CANTRILL, Garth Norman
(74) Danubia Szabadalmi és Jogi Iroda Kft., 1051 Budapest, (HU)
(54) Szivattyú lapátkerék járulékos lapátokkal az elülső fedőtárcsán, a lapátkerék szívónyílásnál
(51) F04D 29/22 (2006.01)
B01F 3/00 (2006.01)
B01F 7/22 (2006.01)
F04D 7/04 (2006.01)
F04D 13/08 (2006.01)
F04D 29/42 (2006.01)
F04D 29/44 (2006.01)
(13) T2
(30) 2007902706 2007.05.21. AU
2008901109 2008.03.07. AU

---

(11) E033703
(21) E 05 290481
(96) EP 20050290481 2005.03.03.
(97) EP 1574717 A1 2005.09.14.
EP 1574717 B1 2016.11.30.
(73) Etablissements MAGYAR, 21000 Dijon (FR)
(72) Magyar, Georges
(74) SBGK Szabadalmi Ügyvivői Iroda, 1062 Budapest, (HU)
(54) Szivattyú
(51) F04D 29/42 (2006.01)
(13) T2
(30) 0402213 2004.03.03. FR

---

(11) E033770
(21) E 10 787490

(96) EP 20100787490 2010.12.10.
(97) EP 2513503 A1 2011.06.23.
EP 2513503 B1 2017.02.01.
(73) Robert Bosch Automotive Steering GmbH, 73527 Schwäbisch Gmünd (DE)
(72) FÜCHSEL, Dennis
HAFERMALZ, Jens
(74) Danubia Szabadalmi és Jogi Iroda Kft., 1051 Budapest, (HU)
(54) Kormánymű rögzített csapággyal és úszócsapággyal csigahajtáshoz
(51) F16C 27/04 (2006.01)
B62D 5/00 (2006.01)
B62D 5/04 (2006.01)
F16C 23/06 (2006.01)
F16C 35/04 (2006.01)
F16H 1/16 (2006.01)
F16H 25/24 (2006.01)
F16H 55/24 (2006.01)
F16H 57/021 (2012.01)
(13) T2
(30) 102009054655 2009.12.15. DE

---

(11) E033523
(21) E 12 784262
(96) EP 20120784262 2012.11.13.
(97) EP 2791539 A1 2013.06.20.
EP 2791539 B1 2017.03.29.
(73) Faiveley Transport Witten GmbH, 58454 Witten (DE)
(72) Wurth, Sebastian
MEHLAN, Andreas
(74) Danubia Szabadalmi és Jogi Iroda Kft., 1051 Budapest, (HU)
(54) Szerelt tengely féktárcsa
(51) F16D 65/12 (2006.01)
(13) T2
(30) 202011052265 U 2011.12.12. DE

---

(11) E033461
(21) E 10 169658
(96) EP 20100169658 2010.07.15.
(97) EP 2282079 A2 2011.02.09.
EP 2282079 B1 2017.06.14.
(73) Schaeffler Technologies AG & Co. KG, 91074 Herzogenaurach (DE)
(72) Heß, Stefan
Solfrank, Peter
Kern, Alexander
Ullmann, Patrick
(74) Danubia Szabadalmi és Jogi Iroda Kft., 1051 Budapest, (HU)
(54) Eljárás kiegyenlítő tengely előállítására
(51) F16F 15/26 (2006.01)
B21K 1/12 (2006.01)
(13) T2

(30) 102009036067 2009.08.04. DE

---

(11) E033512
(21) E 13 759555
(96) EP 20130759555 2013.08.16.
(97) EP 2888509 A2 2014.02.27.
EP 2888509 B1 2017.04.26.
(73) Ten Fold Engineering Limited, Central Milton Keynes, Buckinghamshire MK9 2AF (GB)
(72) MARTYN, David
(74) SBGK Szabadalmi Ügyvivői Iroda, 1062 Budapest, (HU)
(54) Mozgásátalakító berendezés
(51) F16H 21/10 (2006.01)
E04F 10/06 (2006.01)
F16H 21/04 (2006.01)
(13) T2
(30) 201214929 2012.08.22. GB

---

(11) E033473
(21) E 10 700951
(96) EP 20100700951 2010.01.19.
(97) EP 2526332 A1 2011.07.28.
EP 2526332 B1 2016.12.28.
(73) Claudius Peters Projects GmbH, 21614 Buxtehude (DE)
(72) DIKTY, Mario
DEIMEL, Dominik
GREISER, Carsten
(74) SBGK Szabadalmi Ügyvivői Iroda, 1062 Budapest, (HU)
(54) Készülék ömlesztett anyag nedvesítésére
(51) F16L 55/24 (2006.01)
(13) T2

---

(11) E033637
(21) E 15 397508
(96) EP 20150397508 2015.03.10.
(97) EP 2927581 A1 2015.10.07.
EP 2927581 B1 2016.12.28.
(73) Valmet Technologies Oy, 02150 Espoo (FI)
(72) Salonen, Pasi
(74) Danubia Szabadalmi és Jogi Iroda Kft., 1051 Budapest, (HU)
(54) Helytakarékos elrendezés kazánban
(51) F22B 37/00 (2006.01)
F23J 3/06 (2006.01)
F23J 15/02 (2006.01)
F23L 15/02 (2006.01)
(13) T2
(30) 20145240 2014.03.17. FI

---

(11) E033510
(21) E 11 158981

(96) EP 20110158981 2011.03.21.
(97) EP 2375152 A2 2011.10.12.
EP 2375152 B1 2017.01.18.
(73) Fritz Egger GmbH & Co. OG, 6380 St. Johann in Tirol (AT)
(72) Obwaller, Georg
(74) SBGK Szabadalmi Ügyvivői Iroda, 1062 Budapest, (HU)
(54) Berendezés és eljárás forrógáz előállítására hőhordozóközeg integrált melegítésével
(51) F23G 5/46 (2006.01)
F23J 15/02 (2006.01)
(13) T2
(30) 102010014479 2010.04.09. DE

---

(11) E033674
(21) E 14 167639
(96) EP 20140167639 2014.05.09.
(97) EP 2942573 A1 2015.11.11.
EP 2942573 B1 2017.06.28.
(73) IMI Hydronic Engineering International SA, 1262 Eysins (CH)
(72) Holmgren, Björn
Marstorp, Leif
Jonsson, Andreas
(74) Danubia Szabadalmi és Jogi Iroda Kft., 1051 Budapest, (HU)
(54) Szelep elrendezés
(51) F24D 19/10 (2006.01)
F16K 27/02 (2006.01)
G01L 19/00 (2006.01)
G05D 16/06 (2006.01)
(13) T2

---

(11) E033754
(21) E 10 705214
(96) EP 20100705214 2010.02.05.
(97) EP 2394100 A2 2010.08.12.
EP 2394100 B1 2017.04.12.
(73) Lindab AB, 269 82 Bastad (SE)
(72) HULTMARK, Göran
DOHNAL, Miroslav
(74) Danubia Szabadalmi és Jogi Iroda Kft., 1051 Budapest, (HU)
(54) Szellőzőlevegő-végberendezés
(51) F24F 1/01 (2006.01)
F24F 13/062 (2006.01)
F24F 13/10 (2006.01)
(13) T2
(30) 0900145 2009.02.06. SE

---

(11) E033411
(21) E 08 782795
(96) EP 20080782795 2008.07.21.
(97) EP 2183529 A1 2009.02.05.

EP 2183529 B1 2017.05.24.
(73) Ecop Technologies GmbH, 1040 Wien (AT)
(72) Adler, Bernhard
(74) Gödölle, Kékes, Mészáros & Szabó Szabadalmi és Védjegy Iroda, 1024 Budapest, (HU)
(54) Eljárás alacsony hőmérsékletű termikus energiának mechanikai energia segítségével történő magasabb hőmérsékletű termikus energiává történő átalakítására, és viszont
(51) F25B 3/00 (2006.01)
(13) T2
(30) 12032007 2007.07.31. AT

---

(11) E033678
(21) E 13 718172
(96) EP 20130718172 2013.04.19.
(97) EP 2850376 A2 2013.11.21.
EP 2850376 B1 2017.08.30.
(73) Outotec (Finland) Oy, 02230 Espoo (FI)
(72) SCHULAKOW-KLASS, Andrej
HOLZHAUER, Thomas
EKKERT, Sergej
(74) SBGK Szabadalmi Ügyvivői Iroda, 1062 Budapest, (HU)
(54) Rostélykocsi ömlesztett anyag befogadására
(51) F27B 21/02 (2006.01)
C22B 1/20 (2006.01)
F27B 21/06 (2006.01)
F27D 3/12 (2006.01)
F27D 5/00 (2006.01)
(13) T2
(30) 102012009511 2012.05.14. DE

---

(11) E033676
(21) E 13 723658
(96) EP 20130723658 2013.04.29.
(97) EP 2844948 A1 2013.11.07.
EP 2844948 B1 2017.08.30.
(73) Ceska Zbrojovka A.S., 688 27 Uhersky Brod (CZ)
(72) SIMEK, Vladimir
(74) dr. Tilk Rita, 1111 Budapest, (HU)
(54) Csatlakoztató elrendezés lőfegyver töltényűrének és tusának csatlakoztatására
(51) F41A 3/64 (2006.01)
F41A 11/04 (2006.01)
F41C 23/04 (2006.01)
F41C 23/20 (2006.01)
(13) T2
(30) 20120298 2012.05.04. CZ

---

(11) E033666
(21) E 12 003022
(96) EP 20120003022 2012.04.30.
(97) EP 2589920 A2 2013.05.08.

EP 2589920 B1 2016.12.14.
(73) Indet Safety Systems a.s., 75501 Vsetin (CZ)
(72) Simara, Jaroslav, Ing.
Hlavác, David
(74) Gödölle, Kékes, Mészáros & Szabó Szabadalmi és Védjegy Iroda, 1024 Budapest, (HU)
(54) Nagyteljesítményű gyújtó
(51) F42B 3/103 (2006.01)
F42B 3/195 (2006.01)
(13) T2
(30) 201125059 U 2011.11.02. CZ

---

(11) E033603
(21) E 04 742712
(96) EP 20040742712 2004.05.12.
(97) EP 1627201 A2 2004.12.09.
EP 1627201 B1 2016.12.28.
(73) Sema, 92000 Nanterre (FR)
(72) LAUBIE, Charles
(74) Danubia Szabadalmi és Jogi Iroda Kft., 1051 Budapest, (HU)
(54) Robbanás elleni védőernyő
(51) F42D 5/045 (2006.01)
(13) T2
(30) 0306335 2003.05.26. FR

---

(11) E033705
(21) E 05 780282
(96) EP 20050780282 2005.08.15.
(97) EP 1788346 A1 2006.02.23.
EP 1788346 B1 2016.12.07.
(73) Bridgestone Corporation, Tokyo 104-8340 (JP)
(72) IWAYAMA, Shinya,BRIDGESTONE CORPORATION
(74) Sworks Nemzetközi Szabadalmi Ügyvivői Iroda Kft., 1011 Budapest, (HU)
(54) Eljárás szalag alakú tag hosszának mérésére és berendezés erre
(51) G01B 11/04 (2006.01)
(13) T2
(30) 2004240284 2004.08.20. JP

---

(11) E033731
(21) E 14 715074
(96) EP 20140715074 2014.03.26.
(97) EP 2984447 A1 2014.10.16.
EP 2984447 B1 2017.04.12.
(73) Permasense Ltd, London W1U 7AL (GB)
(72) CEGLA, Frederic, Bert
GAJDACSI, Attila
(74) Danubia Szabadalmi és Jogi Iroda Kft., 1051 Budapest, (HU)
(54) Fal felületében jelentkező változás ultrahangos érzékelése
(51) G01B 17/02 (2006.01)
G01B 17/06 (2006.01)

G01N 29/04 (2006.01)
G01N 29/07 (2006.01)
G01N 29/44 (2006.01)
(13) T2
(30) 201306304 2013.04.08. GB

---

(11) E033652
(21) E 15 306610
(96) EP 20150306610 2015.10.12.
(97) EP 3009812 A1 2016.04.20.
EP 3009812 B1 2017.06.21.
(73) Senstronic (Société Par Actions Simplifiée), 67700 Saverne (FR)
(72) FRANC, Joël
HAMANN, Benoît
(74) SBGK Szabadalmi Ügyvivői Iroda, 1062 Budapest, (HU)
(54) Moduláris felépítésű detektáló készülék és az ezt tartalmazó ipari berendezés
(51) G01D 11/30 (2006.01)
(13) T2
(30) 1459933 2014.10.16. FR

---

(11) E033774
(21) E 07 725132
(96) EP 20070725132 2007.05.11.
(97) EP 2024712 A1 2007.11.22.
EP 2024712 B1 2017.01.18.
(73) KSB Aktiengesellschaft, 67227 Frankenthal (DE)
(72) SILOVIC, Marjan
Gontermann, Daniel
KOLLMAR, Dirk
KELLER, Christoph
(74) Danubia Szabadalmi és Jogi Iroda Kft., 1051 Budapest, (HU)
(54) Berendezés mért értékek átvitelére
(51) G01D 21/02 (2006.01)
F04D 15/00 (2006.01)
(13) T2
(30) 102006022740 2006.05.12. DE

---

(11) E033675
(21) E 08 799957
(96) EP 20080799957 2008.10.13.
(97) EP 2212660 A1 2009.04.23.
EP 2212660 B1 2017.06.28.
(73) Batsch Waagen & EDV GmbH & Co KG, 3082 Loosdorf (AT)
Hottinger Baldwin Messtechnik GmbH, 1230 Wien (AT)
ÖBB-Infrastruktur Aktiengesellschaft, 1010 Wien (AT)
(72) BATSCH, Hans, Heinz
PRESLE, Gerard
WEILINGER, Walter
(74) Kovári Szabadalami és Védjegy Iroda Kft., 1012 Budapest, (HU)

(54) Eszköz elhaladó közúti járművek kerék- és/vagy tengelyterhelésének és/vagy összsúlyának meghatározására
(51) G01G 19/02 (2006.01)
G01G 3/12 (2006.01)
(13) T2
(30) 16712007 2007.10.17. AT

---

(11) E033698
(21) E 11 707834
(96) EP 20110707834 2011.03.07.
(97) EP 2545347 A1 2011.09.15.
EP 2545347 B1 2017.07.05.
(73) Hottinger Baldwin Messtechnik GmbH, 1230 Wien (AT)
Batsch Waagen & EDV GmbH & Co KG, 3082 Loosdorf (AT)
(72) BATSCH, Hans-Heinz
WEILINGER, Walter
(74) Kovári Szabadalami és Védjegy Iroda Kft., 1012 Budapest, (HU)
(54) Elrendezés szállítójárművek tengelynyomásának mérésére
(51) G01G 21/10 (2006.01)
G01G 19/02 (2006.01)
G01G 23/01 (2006.01)
(13) T2
(30) 14510 U 2010.03.09. AT

---

(11) E033689
(21) E 16 150499
(96) EP 20160150499 2014.03.14.
(97) EP 3029465 A1 2016.06.08.
EP 3029465 B1 2017.01.11.
(73) ANGLE North America, Inc., Philadelphia, PA 19104-5504 (US)
(72) Hvichia, Georgi
(74) ARINOVA Szabadalmi és Védjegy Iroda, 1122 Budapest, (HU)
(54) Eljárások részecskék elkülönítésére egy berendezés alkalmazása révén, amely el van látva egy méret-megkülönböztető elválasztó elemmel, amely rendelkezik egy hosszúkás belépőéllel
(51) G01N 33/574 (2006.01)
B01L 3/00 (2006.01)
C12N 5/09 (2010.01)
C12Q 1/24 (2006.01)
G01N 15/02 (2006.01)
G01N 33/49 (2006.01)
(13) T2
(30) 201361794468 P 2013.03.15. US
201314077811 2013.11.12. US

---

(11) E033628
(21) E 12 819473
(96) EP 20120819473 2012.08.03.
(97) EP 2741085 A1 2014.06.11.
EP 2741085 B1 2017.04.05.

(73) Toray Industries, Inc., Tokyo, 103-8666 (JP)
(72) IDO, Takayoshi
OKANO, Fumiyoshi
(74) Gödölle, Kékes, Mészáros & Szabó Szabadalmi és Védjegy Iroda, 1024 Budapest, (HU)
(54) Eljárás hasnyálmirigyrák detektálására
(51) G01N 33/574 (2006.01)
C07K 14/47 (2006.01)
C07K 16/18 (2006.01)
C12N 15/02 (2006.01)
C12P 21/08 (2006.01)
C12Q 1/68 (2006.01)
G01N 33/53 (2006.01)
(13) T2
(30) 2011171364 2011.08.04. JP

---

(11) E033498
(21) E 10 724979
(96) EP 20100724979 2010.06.14.
(97) EP 2443482 A2 2010.12.23.
EP 2443482 B1 2017.03.01.
(73) Bausch & Lomb Incorporated, Rochester, NY 14609 (US)
(72) NUNEZ, Ivan, M.
LINHARDT, Jeffrey, G.
MCGEE, Joseph, A.
HUNT, Jennifer
ALTON, Michele
SHIPP, Devon, A.
KUNZLER, Jay, Friedrich
Ammon, Daniel, M.
(74) Gödölle, Kékes, Mészáros & Szabó Szabadalmi és Védjegy Iroda, 1024 Budapest, (HU)
(54) Orvosbiológiai eszközök, polimer anyagok és ezeket tartalmazó kontaktlencsék
(51) G02B 1/04 (2006.01)
A61L 27/52 (2006.01)
(13) T2
(30) 456422 2009.06.16. US

---

(11) E033600
(21) E 14 706283
(96) EP 20140706283 2014.01.27.
(97) EP 2961635 A1 2014.09.04.
EP 2961635 B1 2016.12.28.
(73) Magna Mirrors Holding GmbH, 63877 Sailauf (DE)
(72) KREBS, Peter
(74) Danubia Szabadalmi és Jogi Iroda Kft., 1051 Budapest, (HU)
(54) Visszapillantótükör-elrendezés gépjárművek számára
(51) G02F 1/1335 (2006.01)
G02F 1/1333 (2006.01)
(13) T2
(30) 102013203530 2013.03.01. DE

(11) E033477
(21) E 03 781728
(96) EP 20030781728 2003.11.03.
(97) EP 1579288 A2 2004.05.21.
EP 1579288 B1 2017.03.15.
(73) GE Intelligent Platforms, Inc., Charlottesville, VA 22911-8300 (US)
(72) WEGERICH, Stephan, W.
XU, Xaio
(74) SBGK Szabadalmi Ügyvivői Iroda, 1062 Budapest, (HU)
(54) Rendszerállapot-figyelés visszatérő helyi tanulógép segítségével
(51) G05B 17/02 (2006.01)
G05B 13/02 (2006.01)
G05B 23/02 (2006.01)
(13) T2
(30) 423476 P 2002.11.04. US

---

(11) E033567
(21) E 14 306105
(96) EP 20140306105 2014.07.04.
(97) EP 2963511 A1 2016.01.06.
EP 2963511 B1 2017.04.12.
(73) ALSTOM Transport Technologies, 93400 Saint-Ouen (FR)
(72) Schettini, Gianluca
(74) Danubia Szabadalmi és Jogi Iroda Kft., 1051 Budapest, (HU)
(54) Eljárás és eszköz vasúti forgalomra vonatkozó utasítás valódiságának ellenőrzésére
(51) G05B 19/042 (2006.01)
G05B 9/02 (2006.01)
(13) T2

---

(11) E033691
(21) E 14 798238
(96) EP 20140798238 2014.05.15.
(97) EP 2997438 A1 2014.11.20.
EP 2997438 B1 2017.06.28.
(73) Kenu Inc., San Francisco, CA 94110 (US)
(72) MINN, Kenneth, Y.
YAO, David, E.
(74) dr. Tilk Rita, 1111 Budapest, (HU)
(54) Állítható kivitelű hordozható-eszköz tartó
(51) G06F 1/16 (2006.01)
(13) T2
(30) 201313897062 2013.05.17. US

---

(11) E033463
(21) E 14 780701
(96) EP 20140780701 2014.09.17.
(97) EP 3047346 A1 2015.03.26.
EP 3047346 B1 2017.06.21.

(73) Qualcomm Incorporated, San Diego, CA 92121-1714 (US)
(72) PRAJAPATI, Rupal Govindbhai
(74) Danubia Szabadalmi és Jogi Iroda Kft., 1051 Budapest, (HU)
(54) Eljárás, berendezés és kódot tartalmazó számítógépi programtermék telefon héjhőmérsékletének állandó értéken tartásához termoelektromos hűtővel
(51) G06F 1/20 (2006.01)
(13) T2
(30) 201314030901 2013.09.18. US

---

(11) E033506
(21) E 12 878682
(96) EP 20120878682 2012.11.22.
(97) EP 2834736 A1 2013.12.19.
EP 2834736 B1 2017.02.22.
(73) International Business Machines Corporation, Armonk, New York 10504 (US)
(72) GREINER, Dan
JACOBI, Christian
SLEGEL, Timothy
(74) SBGK Szabadalmi Ügyvivői Iroda, 1062 Budapest, (HU)
(54) Nem tranzakciós tárolási utasítás
(51) G06F 9/46 (2006.01)
G06F 9/30 (2006.01)
G06F 9/38 (2006.01)
(13) T2
(30) 201213524887 2012.06.15. US

---

(11) E033684
(21) E 12 722111
(96) EP 20120722111 2012.05.10.
(97) EP 2591417 A1 2013.01.03.
EP 2591417 B1 2017.02.22.
(73) International Business Machines Corporation, Armonk, NY 10504 (US)
(72) MACCHIANO, Angelo
TARCZA, Richard
WINTER, Alexandra
SITTMANN III, Gustav
STEVENS, Jerry
(74) SBGK Szabadalmi Ügyvivői Iroda, 1062 Budapest, (HU)
(54) Kommunikációs környezet elszigetelt memóriahelyei közötti kommunikáció elősegítése
(51) G06F 9/54 (2006.01)
(13) T2
(30) 201113172978 2011.06.30. US

---

(11) E033474
(21) E 05 801992
(96) EP 20050801992 2005.11.04.
(97) EP 1844396 A1 2006.08.10.
EP 1844396 B1 2017.06.14.
(73) Siemens Schweiz AG, 8047 Zürich (CH)

(72) KUHN, Markus
(74) SBGK Szabadalmi Ügyvivői Iroda, 1062 Budapest, (HU)
(54) Eljárás megszakításmentes szoftver frissítéshez
(51) G06F 11/16 (2006.01)
(13) T2
(30) 05001907 2005.01.31. EP

---

(11) E033685
(21) E 14 759403
(96) EP 20140759403 2014.08.19.
(97) EP 3036647 A1 2015.03.05.
EP 3036647 B1 2017.09.20.
(73) Qualcomm Incorporated, San Diego, CA 92121-1714 (US)
(72) SENGOKU, Shoichiro
WIETFELDT, Richard Dominic
WILEY, George Alan
(74) Danubia Szabadalmi és Jogi Iroda Kft., 1051 Budapest, (HU)
(54) Eljárás perifériáktól érkező IRQ vonalak számának egyetlen vezetékre minimalizálására
(51) G06F 13/26 (2006.01)
(13) T2
(30) 201361869673 P 2013.08.24. US
201414462363 2014.08.18. US

---

(11) E033536
(21) E 09 710490
(96) EP 20090710490 2009.02.12.
(97) EP 2250594 A1 2009.08.20.
EP 2250594 B1 2017.04.19.
(73) Codexis, Inc., Redwood City, CA 94063 (US)
(72) FOX, Richard
(74) Danubia Szabadalmi és Jogi Iroda Kft., 1051 Budapest, (HU)
(54) Eljárás változatok optimalizált, diverz populációjának előállítására
(51) G06F 19/24 (2011.01)
C40B 50/02 (2006.01)
(13) T2
(30) 28178 2008.02.12. US

---

(11) E033545
(21) E 14 736510
(96) EP 20140736510 2014.05.29.
(97) EP 3005361 A1 2014.12.04.
EP 3005361 B1 2017.06.21.
(73) QUALCOMM INCORPORATED, San Diego, California 92121-1714 (US)
(72) SEN, Dipanjan
RYU, Sang-Uk
(74) Danubia Szabadalmi és Jogi Iroda Kft., 1051 Budapest, (HU)
(54) Hangfájl dekomponált reprezentációinak tömörítése
(51) G10L 19/008 (2013.01)
G06F 17/16 (2006.01)

G10L 19/16 (2013.01)
G10L 19/20 (2013.01)
H04S 7/00 (2006.01)

(13) T2

(30) 201361886617 P 2013.10.03. US
201361886605 P 2013.10.03. US
201361899041 P 2013.11.01. US
201361899034 P 2013.11.01. US
201461925074 P 2014.01.08. US
201461925112 P 2014.01.08. US
201461925126 P 2014.01.08. US
201461925158 P 2014.01.08. US
201461933706 P 2014.01.30. US
201461933721 P 2014.01.30. US
201462003515 P 2014.05.27. US
201414289522 2014.05.28. US
201361828445 P 2013.05.29. US
201361828615 P 2013.05.29. US
201361829174 P 2013.05.30. US
201361829155 P 2013.05.30. US
201361829182 P 2013.05.30. US
201361829846 P 2013.05.31. US
201361829791 P 2013.05.31. US

---

(11) E033706
(21) E 14 709899
(96) EP 20140709899 2014.02.26.
(97) EP 2965327 A1 2014.09.12.
EP 2965327 B1 2016.12.21.
(73) Ask Industries Societa' per Azioni, 60037 Monte San Vito (AN) (IT)
(72) ROSSIN, Graziano
ALEOTTI, Tiziano
(74) Advopatent Szabadalmi és Védjegy Iroda, 1011 Budapest, (HU)
(54) Koaxiális kábel
(51) H01B 1/02 (2006.01)
H01B 11/18 (2006.01)
(13) T2
(30) AN20130048 2013.03.06. IT

---

(11) E033667
(21) E 08 758756
(96) EP 20080758756 2008.05.26.
(97) EP 21510 27 2008.12.04.
EP 21510 B1 2017.01.18.
(73) ABB Schweiz AG, 5400 Baden (CH)
(72) BETZ, Thomas
ILANGO, Gnanadhandapani
GRANATA, Carlo
WILHELM, Wolfgang

(74) SBGK Szabadalmi Ügyvivői Iroda, 1062 Budapest, (HU)
(54) Nagyfeszültségű kapcsolóberendezés
(51) H02B 1/56 (2006.01)
(13) T2
(30) 102007025536 2007.05.31. DE
102007047200 2007.10.02. DE

---

(11) E033577
(21) E 11 151021
(96) EP 20110151021 2011.01.14.
(97) EP 2477289 A1 2012.07.18.
EP 2477289 B1 2017.03.15.
(73) Dipl.-Ing. Dr. Ernst Vogelsang GmbH & Co. KG, D-45699 Herten (DE)
(72) Vogelsang, Horst
(74) Danubia Szabadalmi és Jogi Iroda Kft., 1051 Budapest, (HU)
(54) Kábelvezető cső
(51) H02G 3/04 (2006.01)
B29C 47/06 (2006.01)
F16L 9/12 (2006.01)
(13) T2

---

(11) E033514
(21) E 11 710738
(96) EP 20110710738 2011.03.21.
(97) EP 2619617 A1 2012.03.29.
EP 2619617 B1 2016.12.21.
(73) Huber+Suhner AG, 9100 Herisau (CH)
(72) STRASSER, Martin
TORRI, David
VEGA, Axel
MAHMOOD, Nasir
WHITCOMB, Randall
(74) Danubia Szabadalmi és Jogi Iroda Kft., 1051 Budapest, (HU)
(54) Környezet felé tömített kábelelosztó szerelvény
(51) H02G 3/04 (2006.01)
G02B 6/44 (2006.01)
H01B 7/00 (2006.01)
H02G 7/20 (2006.01)
H02G 15/117 (2006.01)
(13) T2
(30) 384827 P 2010.09.21. US

---

(11) E033539
(21) E 13 765660
(96) EP 20130765660 2013.08.23.
(97) EP 2896104 A2 2014.02.27.
EP 2896104 B1 2017.07.26.
(73) Philip Morris Products S.A., 2000 Neuchâtel (CH)
(72) HOLZHERR, Raphaël

FERNANDO, Felix
(74) SBGK Szabadalmi Ügyvivői Iroda, 1062 Budapest, (HU)
(54) Hordozható elektronikus rendszer, benne töltőeszközzel, valamint eljárás akkumulátor töltésére
(51) H02J 7/00 (2006.01)
A24F 47/00 (2006.01)
G01R 31/36 (2006.01)
(13) T2
(30) 12181682 2012.08.24. EP

---

(11) E033627
(21) E 15 713277
(96) EP 20150713277 2015.03.11.
(97) EP 3134973 A1 2015.10.29.
EP 3134973 B1 2017.09.13.
(73) Qualcomm Incorporated, San Diego, CA 92121-1714 (US)
(72) ARCUDIA, Kenneth
CHEN, Zhiqin
(74) Danubia Szabadalmi és Jogi Iroda Kft., 1051 Budapest, (HU)
(54) Áramkör pontos órajelek előállítására nagysebességű szerializálóhoz/deszerializálóhoz
(51) H03L 7/081 (2006.01)
(13) T2
(30) 201414257913 2014.04.21. US

---

(11) E033653
(21) E 08 757578
(96) EP 20080757578 2008.06.02.
(97) EP 2200182 A1 2009.04.23.
EP 2200182 B1 2017.08.09.
(73) ZTE Corporation, Shenzhen, Guangdong 518057 (CN)
(72) XU, Jun
XU, Jin
YUAN, Zhifeng
FANG, Yuanli
HU, Liujun
(74) SBGK Szabadalmi Ügyvivői Iroda, 1062 Budapest, (HU)
(54) Eljárás és eszköz a kis sűrűségű generátor mátrix kód kódolására
(51) H03M 13/11 (2006.01)
(13) T2
(30) 200710163344 2007.10.19. CN

---

(11) E033607
(21) E 14 713350
(96) EP 20140713350 2014.03.07.
(97) EP 2965216 A1 2014.09.12.
EP 2965216 B1 2017.04.19.
(73) Qualcomm Incorporated, San Diego, CA 92121-1714 (US)
(72) LEE, Chulkyu
WILEY, George Alan
SENGOKU, Shoichiro

(74) Danubia Szabadalmi és Jogi Iroda Kft., 1051 Budapest, (HU)
(54) Feszültség-üzemmódú meghajtó áramkör n-fázisú rendszerekhez
(51) H04B 3/06 (2006.01)
(13) T2
(30) 201361774425 P 2013.03.07. US
201414199064 2014.03.06. US

---

(11) E033541
(21) E 10 700903
(96) EP 20100700903 2010.01.12.
(97) EP 2386147 A1 2010.07.15.
EP 2386147 B1 2017.06.21.
(73) QUALCOMM Incorporated, San Diego, California 92121 (US)
(72) LUO, Tao
CHEN, Wanshi
MONTOJO, Juan
(74) Danubia Szabadalmi és Jogi Iroda Kft., 1051 Budapest, (HU)
(54) Eljárás és berendezés több átviteli mód engedélyezésére több keresési tér alapján
(51) H04B 7/06 (2006.01)
H04B 17/24 (2015.01)
(13) T2
(30) 685189 2010.01.11. US
144082 P 2009.01.12. US

---

(11) E033608
(21) E 14 799088
(96) EP 20140799088 2014.10.31.
(97) EP 3063891 A1 2015.05.07.
EP 3063891 B1 2017.05.03.
(73) Qualcomm Incorporated, San Diego, CA 92121-1714 (US)
(72) MERLIN, Simone
BARRIAC, Gwendolyn Denise
SAMPATH, Hemanth
(74) Danubia Szabadalmi és Jogi Iroda Kft., 1051 Budapest, (HU)
(54) Protokollok több felhasználói keret továbbításához
(51) H04L 1/00 (2006.01)
H04L 1/16 (2006.01)
(13) T2
(30) 201361899121 P 2013.11.01. US
201414528520 2014.10.30. US

---

(11) E033755
(21) E 10 727170
(96) EP 20100727170 2010.05.04.
(97) EP 2567490 A1 2011.11.10.
EP 2567490 B1 2017.04.05.
(73) Telefonaktiebolaget LM Ericsson (publ), 164 83 Stockholm (SE)
(72) GÖRANSSON, Bo
ERIKSSON, Erik

FRÖBERG OLSSON, Jonas
FRENGER, Păl
WIBERG, Niclas
(74) SBGK Szabadalmi Ügyvivői Iroda, 1062 Budapest, (HU)
(54) Eljárások és elrendezések mobil kommunikációs rendszerben való korai HARQ visszacsatolásra
(51) H04L 1/18 (2006.01)
(13) T2

---

(11) E033398
(21) E 15 181811
(96) EP 20150181811 2012.06.19.
(97) EP 3021512 A1 2016.05.18.
EP 3021512 B1 2017.02.22.
(73) Telefonaktiebolaget LM Ericsson (publ), 164 83 Stockholm (SE)
(72) KOORAPATY, Havish
CHENG, Jung-Fu
LARSSON, Daniel
FRENNE, Mattias
GERSTENBERGER, Dirk
BALDEMAIR, Robert
(74) Sworks Nemzetközi Szabadalmi Ügyvivői Iroda Kft., 1011 Budapest, (HU)
(54) Aggregált referencia jel átviteli és vételi eljárás és berendezés
(51) H04L 5/00 (2006.01)
H04L 25/02 (2006.01)
H04L 27/26 (2006.01)
H04W 56/00 (2009.01)
H04W 72/00 (2009.01)
H04W 72/04 (2009.01)
(13) T2
(30) 201161522735 P 2011.08.12. US
201113307835 2011.11.30. US

---

(11) E033544
(21) E 04 789868
(96) EP 20040789868 2004.10.25.
(97) EP 1681793 A1 2005.05.19.
EP 1681793 B1 2017.06.21.
(73) SnapTrack, Inc., San Diego, CA 92121 (US)
(72) Huang, Yingxin,Huawei Administration Building
(74) Danubia Szabadalmi és Jogi Iroda Kft., 1051 Budapest, (HU)
(54) Eljárás előfizető érvényességének ellenőrzésére
(51) H04L 9/08 (2006.01)
H04L 29/06 (2006.01)
H04W 12/06 (2009.01)
H04W 12/12 (2009.01)
(13) T2
(30) 200310113230 2003.11.07. CN

---

(11) E033662

(21) E 13 735633
(96) EP 20130735633 2013.01.10.
(97) EP 2802098 A1 2013.07.18.
EP 2802098 B1 2017.07.05.
(73) Huawei Device Co., Ltd., Longgang District Shenzhen Guangdong 518129 (CN)
(72) FANG, Ping
DING, Zhiming
SHU, Guiming
LUO, Yi
(74) Danubia Szabadalmi és Jogi Iroda Kft., 1051 Budapest, (HU)
(54) Adatátviteli eljárás, készülék és rendszer forgalomjelző üzenet számára
(51) H04L 12/811 (2013.01)
(13) T2
(30) 201210008652 2012.01.11. CN

---

(11) E033460
(21) E 07 706517
(96) EP 20070706517 2007.01.10.
(97) EP 1983670 A1 2008.10.22.
EP 1983670 B1 2017.03.15.
(73) NTT DOCOMO, INC., Chiyoda-ku Tokyo 100-6150 (JP)
(72) HIGUCHI, Kenichi
KISHIYAMA, Yoshihisa
SAWAHASHI, Mamoru
(74) SBGK Szabadalmi Ügyvivői Iroda, 1062 Budapest, (HU)
(54) Adáseszköz és adási eljárás
(51) H04L 27/26 (2006.01)
H04J 11/00 (2006.01)
H04L 5/00 (2006.01)
(13) T2
(30) 2006010497 2006.01.18. JP

---

(11) E033688
(21) E 12 164110
(96) EP 20120164110 2012.04.13.
(97) EP 2512105 A1 2012.10.17.
EP 2512105 B1 2017.09.20.
(73) Deutsche Telekom AG, 53113 Bonn (DE)
(72) Frank, Benjamin
Smaragdakis, Georgios
Poese, Ingmar
Feldmann, Anja
Uhlig, Steve
(74) Danubia Szabadalmi és Jogi Iroda Kft., 1051 Budapest, (HU)
(54) Hálózati forgalommal kapcsolatos tevékenység
(51) H04L 29/08 (2006.01)
H04L 12/24 (2006.01)
H04L 29/06 (2006.01)
H04L 29/12 (2006.01)

(13) T2
(30) 11162602 2011.04.15. EP

---

(11) E033753
(21) E 08 724326
(96) EP 20080724326 2008.04.02.
(97) EP 2130393 A1 2008.10.16.
EP 2130393 B1 2017.01.11.
(73) PostNord Strălfors Group AB, 341 84 Ljungby (SE)
Telenor Connexion AB, 11645 Stockholm (SE)
(72) JOHANSSON, Mikael
(74) SBGK Szabadalmi Ügyvivői Iroda, 1062 Budapest, (HU)
(54) Azonosító-hordozó
(51) H04M 1/18 (2006.01)
H01L 23/495 (2006.01)
H04B 1/3816 (2015.01)
H04M 1/02 (2006.01)
(13) T2
(30) 0700861 2007.04.05. SE
911202 P 2007.04.11. US

---

(11) E033558
(21) E 11 811298
(96) EP 20110811298 2011.12.30.
(97) EP 2661870 A1 2012.07.12.
EP 2661870 B1 2017.03.22.
(73) Critical Alert Systems, LLC, Westbrook, Maine 04092 (US)
(72) OSHINSKY, Stephen
MEYERCORD, Ed
MCNAUGHT, Ted
(74) PINTZ ÉS TÁRSAI Szabadalmi, Védjegy és Jogi Iroda Kft., 1539 Budapest, (HU)
(54) Rendszer és eljárás egy lapozó készüléken levő lapozó hálózatból befogadott üzenetek átvitelére elektronikus készülékekhez
(51) H04M 1/725 (2006.01)
G08B 5/22 (2006.01)
H04W 4/06 (2009.01)
H04W 88/02 (2009.01)
(13) T2
(30) 984598 2011.01.04. US

---

(11) E033524
(21) E 04 735836
(96) EP 20040735836 2004.06.02.
(97) EP 1639831 A1 2004.12.16.
EP 1639831 B1 2017.03.08.
(73) J-O Strömberg Holding AB, 187 36 TÄBY (SE)
(72) STRÖMBERG, Jan-Olov
BJÖRKAS, Öyvind
(74) SBGK Szabadalmi Ügyvivői Iroda, 1062 Budapest, (HU)

(54) Eljárás adatok tömörítésére
(51) H04N 19/105 (2014.01)
(13) T2
(30) 0301664 2003.06.10. SE

---

(11) E033550
(21) E 15 169004
(96) EP 20150169004 2010.10.22.
(97) EP 2940997 A1 2015.11.04.
EP 2940997 B1 2017.01.25.
(73) Samsung Electronics Co., Ltd, Gyeonggi-do 443-742 (KR)
(72) Han, Woo-Jin
Min, Jung-Hye
Kim, Il-Koo
(74) SWORKS Nemzetközi Szabadalmi Ügyvivői Iroda Kft., 1011 Budapest, (HU)
(54) Eljárás és berendezés video kódolására és eljárás és berendezés video dekódolására, amely kódolási egység hierarchikus szerkezetén alapul
(51) H04N 19/119 (2014.01)
H04N 19/103 (2014.01)
H04N 19/105 (2014.01)
H04N 19/122 (2014.01)
H04N 19/124 (2014.01)
H04N 19/126 (2014.01)
H04N 19/136 (2014.01)
H04N 19/172 (2014.01)
H04N 19/174 (2014.01)
H04N 19/176 (2014.01)
H04N 19/30 (2014.01)
H04N 19/50 (2014.01)
H04N 19/61 (2014.01)
H04N 19/96 (2014.01)
(13) T2
(30) 20090101191 2009.10.23. KR

---

(11) E033559
(21) E 14 192864
(96) EP 20140192864 2010.10.22.
(97) EP 2838267 A2 2015.02.18.
EP 2838267 B1 2017.01.25.
(73) Samsung Electronics Co., Ltd, Gyeonggi-do 443-742 (KR)
(72) Han, Woo-Jin
Min, Jung-Hye
Kim, Il-Koo
(74) SWORKS Nemzetközi Szabadalmi Ügyvivői Iroda Kft., 1011 Budapest, (HU)
(54) Eljárás és berendezés video kódolására és eljárás és berendezés video dekódolására, amely kódolási egység hierarchikus szerkezetén alapul
(51) H04N 19/119 (2014.01)
H04N 19/103 (2014.01)
H04N 19/105 (2014.01)

H04N 19/122 (2014.01)
H04N 19/124 (2014.01)
H04N 19/126 (2014.01)
H04N 19/136 (2014.01)
H04N 19/172 (2014.01)
H04N 19/174 (2014.01)
H04N 19/176 (2014.01)
H04N 19/30 (2014.01)
H04N 19/50 (2014.01)
H04N 19/61 (2014.01)
H04N 19/96 (2014.01)

(13) T2

(30) 20090101191 2009.10.23. KR

---

(11) E033562

(21) E 15 153236

(96) EP 20150153236 2010.10.22.

(97) EP 2897364 A1 2015.07.22.
EP 2897364 B1 2017.01.25.

(73) Samsung Electronics Co., Ltd, Gyeonggi-do 443-742 (KR)

(72) Han, Woo-Jin
Min, Jung-Hye
Kim, Il-Koo

(74) SWORKS Nemzetközi Szabadalmi Ügyvivői Iroda Kft., 1011 Budapest, (HU)

(54) Eljárás és berendezés video kódolására és eljárás és berendezés video dekódolására, amely kódolási egység hierarchikus szerkezetén alapul

(51) H04N 19/119 (2014.01)
H04N 19/103 (2014.01)
H04N 19/105 (2014.01)
H04N 19/122 (2014.01)
H04N 19/124 (2014.01)
H04N 19/126 (2014.01)
H04N 19/136 (2014.01)
H04N 19/174 (2014.01)
H04N 19/176 (2014.01)
H04N 19/30 (2014.01)
H04N 19/50 (2014.01)
H04N 19/61 (2014.01)
H04N 19/96 (2014.01)

(13) T2

(30) 20090101191 2009.10.23. KR

---

(11) E033566

(21) E 15 183122

(96) EP 20150183122 2010.10.01.

(97) EP 2993904 A1 2016.03.09.
EP 2993904 B1 2017.03.22.

(73) SK Telecom Co., Ltd., Seoul 100-999 (KR)

(72) KIM, Sunyeon

JEON, Byeungwoo
PARK, Hyoungmee
PARK, Mincheol
KIM, Dongwon
KIM, Kibaek
LEE, Juock

(74) Danubia Szabadalmi és Jogi Iroda Kft., 1051 Budapest, (HU)

(54) Berendezés kép dekódolására hasított réteg felhasználásával

(51) H04N 19/176 (2014.01)
H04N 19/119 (2014.01)
H04N 19/44 (2014.01)
H04N 19/463 (2014.01)
H04N 19/96 (2014.01)

(13) T2

(30) 20090093982 2009.10.01. KR
20090093987 2009.10.01. KR

---

(11) E033604

(21) E 13 719279

(96) EP 20130719279 2013.04.15.

(97) EP 2842318 A2 2013.10.17.
EP 2842318 B1 2016.12.28.

(73) GE Video Compression, LLC, Albany, NY 12211 (US)

(72) SCHIERL, Thomas
GEORGE, Valeri
HENKEL, Anastasia
MARPE, Detlev
GRÜNEBERG, Karsten
SKUPIN, Robert

(74) Danubia Szabadalmi és Jogi Iroda Kft., 1051 Budapest, (HU)

(54) Kis késleltetésű képkódolás

(51) H04N 19/91 (2014.01)
H04N 19/13 (2014.01)
H04N 19/174 (2014.01)
H04N 19/436 (2014.01)

(13) T2

(30) 201261624098 P 2012.04.13. US
201261666185 P 2012.06.29. US

---

(11) E033568

(21) E 13 808944

(96) EP 20130808944 2013.06.24.

(97) EP 2887725 A1 2015.06.24.
EP 2887725 B1 2017.06.07.

(73) NTT DOCOMO, INC., Chiyoda-ku Tokyo100-6150 (JP)

(72) NAGATA, Satoshi
WANG, Jing
YUN, Xiang
CHEN, Lan

(74) SBGK Szabadalmi Ügyvivői Iroda, 1062 Budapest, (HU)
(54) Felhasználói végberendezés, vezeték nélküli kommunikációs rendszer, vezeték nélküli kommunikációs eljárás, és vezeték nélküli bázisállomás
(51) H04W 24/10 (2009.01)
H04L 5/00 (2006.01)
H04W 28/16 (2009.01)
(13) T2
(30) 2012143456 2012.06.26. JP

---

(11) E033444
(21) E 10 791443
(96) EP 20100791443 2010.06.07.
(97) EP 2393329 A1 2010.12.29.
EP 2393329 B1 2017.07.26.
(73) ZTE Corporation, Shenzhen, Guangdong 518057 (CN)
(72) LI, Ruifeng
(74) SBGK Szabadalmi Ügyvivői Iroda, 1062 Budapest, (HU)
(54) Külső gyűrűs teljesítményszabályozás nagysebességű fizikai lefelé irányú kapcsolati megosztott csatornához és annak eszközéhez
(51) H04W 52/12 (2009.01)
H04W 52/14 (2009.01)
H04W 52/24 (2009.01)
H04W 52/28 (2009.01)
(13) T2
(30) 200910147395 2009.06.22. CN

---

(11) E033686
(21) E 11 721872
(96) EP 20110721872 2011.05.05.
(97) EP 2567577 A1 2011.11.10.
EP 2567577 B1 2017.09.20.
(73) Qualcomm Incorporated, San Diego, CA 92121-1714 (US)
(72) LUO, Tao
CHEN, Wanshi
MONTOJO, Juan
(74) Danubia Szabadalmi és Jogi Iroda Kft., 1051 Budapest, (HU)
(54) Eljárások és rendszerek SRS teljesítmény skálázásra vivő aggregáció területén
(51) H04W 52/14 (2009.01)
H04W 52/28 (2009.01)
H04W 52/34 (2009.01)
H04W 52/36 (2009.01)
H04W 52/42 (2009.01)
(13) T2
(30) 201113100252 2011.05.03. US
331769 P 2010.05.05. US

---

(11) E033622
(21) E 12 167542
(96) EP 20120167542 2008.01.10.

(97) EP 2487968 A1 2012.08.15.
EP 2487968 B1 2017.07.19.
(73) Qualcomm Incorporated, San Diego, CA 92121-1714 (US)
(72) Blanz, Josef J.
Fernandez-Corbation, Ivan Jesus
(74) Danubia Szabadalmi és Jogi Iroda Kft., 1051 Budapest, (HU)
(54) Teljesítmény információ jelzés MIMO átvitelhez vezeték nélküli kommunikációs rendszerben
(51) H04W 52/34 (2009.01)
H04B 1/707 (2006.01)
H04J 13/00 (2006.01)
(13) T2
(30) 884820 P 2007.01.12. US
971084 2008.01.08. US

---

(11) E033683
(21) E 13 002406
(96) EP 20130002406 2008.06.17.
(97) EP 2627146 A2 2013.08.14.
EP 2627146 B1 2017.09.20.
(73) LG Electronics Inc., Yeongdeungpo-gu Seoul 07336 (KR)
(72) Park, Sung Jun
Lee, Young Dae
Yi, Seung June
Chun, Sung Duck
(74) Danubia Szabadalmi és Jogi Iroda Kft., 1051 Budapest, (HU)
(54) Eljárás felhasználói készülék feltöltés irányú kapcsolati szinkronizálás végrehajtására vezeték nélküli kommunikációs rendszerben
(51) H04W 74/00 (2009.01)
H04W 56/00 (2009.01)
(13) T2
(30) 944785 P 2007.06.18. US
20080023809 2008.03.14. KR

---

(11) E033459
(21) E 09 011153
(96) EP 20090011153 2008.08.07.
(97) EP 2144475 A2 2010.01.13.
EP 2144475 B1 2017.01.04.
(73) Huawei Technologies Co., Ltd., Longgang District, Shenzhen, Guangdong 518129 (CN)
(72) Yamada, Shohei
Kato, Yasuyuki
(74) Danubia Szabadalmi és Jogi Iroda Kft., 1051 Budapest, (HU)
(54) Rádiókommunikációs rendszer és mobil állomás készülék
(51) H04W 74/08 (2009.01)
(13) T2
(30) 2007207213 2007.08.08. JP

---

(11) E033659
(21) E 13 819794

(96) EP 20130819794 2013.07.10.
(97) EP 2816830 A1 2014.01.23.
EP 2816830 B1 2017.08.30.
(73) NTT DOCOMO, INC., Chiyoda-ku Tokyo 100-6150 (JP)
(72) MORIOKA, Yasufumi
UCHINO, Tooru
HAPSARI, Wuri Andarmawanti
UEKI, Atsushi
AOYAGI, Kenichiro
TAKAHASHI, Hideaki
(74) SBGK Szabadalmi Ügyvivői Iroda, 1062 Budapest, (HU)
(54) Mobil kommunikációs eljárás
(51) H04W 76/04 (2009.01)
H04W 8/24 (2009.01)
H04W 52/02 (2009.01)
(13) T2
(30) 2012161528 2012.07.20. JP

---

(11) E033679
(21) E 14 182675
(96) EP 20140182675 2014.08.28.
(97) EP 2852246 A1 2015.03.25.
EP 2852246 B1 2017.01.25.
(73) Deutsche Telekom AG, 53113 Bonn (DE)
(72) Hellenthal, Hans-Georg
(74) SBGK Szabadalmi Ügyvivői Iroda, 1062 Budapest, (HU)
(54) Integrált hozzáférési készülék honos hálózathoz optimális mobil rádiós vétel kihasználási lehetőséggel
(51) H04W 88/08 (2009.01)
(13) T2
(30) 102013110532 2013.09.24. DE

---

(11) E033641
(21) E 13 792440
(96) EP 20130792440 2013.08.26.
(97) EP 2888926 A1 2014.03.06.
EP 2888926 B1 2016.12.28.
(73) Easy Automation S.r.l., 00071 Pomezia (IT)
(72) Vincenzi, Augusto
(74) Danubia Szabadalmi és Jogi Iroda Kft., 1051 Budapest, (HU)
(54) Összeállítás és eljárás bevonatelem hordozófelületre való felhordására
(51) H05B 3/84 (2006.01)
B23K 3/03 (2006.01)
H05B 3/02 (2006.01)
H05B 3/03 (2006.01)
(13) T2
(30) RM20120422 2012.08.27. IT
RM20120423 2012.08.27. IT

A rovat 308 darab közlést tartalmaz.

Felszólalási eljárásban módosított európai szabadalom szövege fordításának benyújtása

(11) E005090
(21) E 05 731882
(96) EP 20050731882 2005.03.30.
(97) EP 1734823 A2 2005.10.20.
EP 1734823 B1 2008.10.15.
(73) BASF Agrochemical Products B.V., 6835 EA Arnhem (NL)
(72) SIEVERNICH, Bernd
BRIX, Horst, Dieter
MALEFYT, Tim
(74) SBGK Szabadalmi Ügyvivői Iroda, 1062 Budapest, (HU)
(54) Szinergetikus hatású herbicid keverékek
(51) A01N 43/50 (2006.01)
(13) T5
(30) 558131 P 2004.04.01. US

---

(11) E006755
(21) E 04 776195
(96) EP 20040776195 2004.06.02.
(97) EP 1631264 A1 2005.03.10.
EP 1631264 B1 2009.07.29.
(73) GlaxoSmithKline Biologicals S.A., B-1330 Rixensart (BE)
(72) O'HAGAN, Derek
SINGH, Manmohan
KAZZAZ, Jina
(74) Danubia Szabadalmi és Jogi Iroda Kft., 1051 Budapest, (HU)
(54) Diftéria és Tetanusz Toxoidot tartalmazó biológiailag lebomló mikroszemcséken alapuló immunogén készítmények
(51) A61K 9/50 (2006.01)
A61K 9/02 (2006.01)
A61K 9/08 (2006.01)
A61K 9/16 (2006.01)
A61K 39/12 (2006.01)
(13) T5
(30) 475010 P 2003.06.02. US
513074 P 2003.10.21. US

---

(11) E008930
(21) E 05 809786
(96) EP 20050809786 2005.10.11.
(97) EP 1799599 A1 2006.04.27.
EP 1799599 B1 2010.03.24.
(73) Frankel, Nathan, Fontana CA 92335 (US)
(72) Frankel, Nathan
(74) Farkas Tamás, DANUBIA Szabadalmi és Jogi Iroda Kft, 1051 Budapest, (HU)
(54) Rakodószerkezet konténerekhez
(51) B65G 67/20 (2006.01)

B65D 88/54 (2006.01)
B65F 9/00 (2006.01)
(13) T5
(30) 964384 2004.10.12. US

---

(11) E011757
(21) E 08 770870
(96) EP 20080770870 2008.06.12.
(97) EP 2173861 A1 2008.12.24.
EP 2173861 B1 2011.04.20.
(73) Amgen Inc., Thousand Oaks, CA 91320-1799 (US)
(72) ZHOU, Joe
SOLAMO, Felix, M.
(74) Lengyel Zsolt, DANUBIA Szabadalmi és Jogi Iroda Kft., 1051 Budapest, (HU)
(54) Eljárás biorektorban történő alkalmazásra szolgáló sejttenyésztő tápközeg kezelésére
(51) C12N 5/07 (2010.01)
(13) T5
(30) 944468 P 2007.06.15. US

---

(11) E020756
(21) E 08 805868
(96) EP 20080805868 2008.05.28.
(97) EP 2148954 A2 2008.12.18.
EP 2148954 B1 2013.10.23.
(73) ARJOWIGGINS SECURITY, 92100 Boulogne Billancourt (FR)
(72) ROSSET, Henri
(74) Sipos József, DANUBIA Szabadalmi és Jogi Iroda Kft., 1051 Budapest, (HU)
(54) Gyűrésálló biztonsági lap, ennek gyártási eljárása, valamint ilyen biztonsági lapot tartalmazó biztonsági dokumentum
(51) D21H 17/42 (2006.01)
D21H 17/43 (2006.01)
D21H 17/44 (2006.01)
D21H 21/18 (2006.01)
D21H 21/20 (2006.01)
D21H 21/40 (2006.01)
(13) T5
(30) 0755382 2007.05.31. FR

A rovat 5 darab közlést tartalmaz.

Európai szabadalmak szövege fordítás-kijavításának közzététele

(11) E033816
(21) E 12 812237
(96) EP 20120812237 2012.12.20.
(97) EP 2794604 A1 2013.06.27.
EP 2794604 B1 2017.09.13.
(73) Galapagos NV, 2800 Mechelen (BE)
(72) LABÉGUÉRE, Frédéric Gilbert
NEWSOME, Gregory John Robert
ALVEY, Luke Jonathan
SANIÉRE, Laurent Raymond Maurice
FLETCHER, Stephen Robert
(74) SBGK Szabadalmi Ügyvivői Iroda, 1062 Budapest, (HU)
(54) Új dihidropirimidinoizokinolinok és gyógyászati készítmények gyulladásos betegségek kezelésére
(51) C07D471/04 (2006.01)
A61K 31/529 (2006.01)
A61P 9/10 (2006.01)
(13) T4
(30) 201161578979 P 2011.12.22. US

A rovat 1 darab közlést tartalmaz.

Vegyes európai szabadalmi közlemények

Jogutódlás

(11) E001696
(21) E 04 728119
(73) AiCuris Anti-infective Cures GmbH, Wuppertal (DE)
(74) Danubia Szabadalmi és Jogi Iroda Kft., 1051 Budapest, (HU)

---

(11) E006104
(21) E 05 756824
(73) ABB Schweiz AG, Baden (CH)

---

(11) E007720
(21) E 05 798793
(73) ABB Schweiz AG, Baden (CH)

---

(11) E011498
(21) E 08 803131
(73) HMD global Oy, Espoo (FI)

---

(11) E013409
(21) E 08 845722
(73) SEG Automotive Germany GmbH, Stuttgart (DE)
(74) SBGK Szabadalmi Ügyvivői Iroda, 1062 Budapest, (HU)

---

(11) E014410
(21) E 09 753839
(73) SEG Automotive Germany GmbH, Stuttgart (DE)
(74) SBGK Szabadalmi Ügyvivői Iroda, 1062 Budapest, (HU)

---

(11) E014679
(21) E 09 460035
(73) ABB Schweiz AG, Baden (CH)

---

(11) E015957
(21) E 09 781807
(73) SEG Automotive Germany GmbH, Stuttgart (DE)
(74) SBGK Szabadalmi Ügyvivői Iroda, 1062 Budapest, (HU)

---

(11) E016228
(21) E 09 702666
(73) Carrier Corporation, Jupiter, Florida (US)
(74) Dr. Kocsomba Nelli Ügyvédi Iroda, 1146 Budapest, (HU)

---

(11) E017015
(21) E 10 001256

(73) ABB Schweiz AG, Baden (CH)

---

(11) E017984
(21) E 10 008013
(73) SEDA INTERNATIONAL PACKAGING GROUP SPA, 80022 Arzano Napoli (IT)
(74) Mester Tamás, SWORKS Nemzetközi Szabadalmi Ügyvivő Iroda Kft., 1255 Budapest, (HU)

---

(11) E017986
(21) E 07 024099
(73) ABB Schweiz AG, Baden (CH)

---

(11) E018363
(21) E 09 742112
(73) SEG Automotive Germany GmbH, Stuttgart (DE)
(74) SBGK Szabadalmi Ügyvivői Iroda, 1062 Budapest, (HU)

---

(11) E018843
(21) E 08 761971
(73) TRUXTUN Capital SA, Genéve (CH)
(74) SBGK Szabadalmi Ügyvivői Iroda, 1062 Budapest, (HU)

---

(11) E020595
(21) E 09 783475
(73) SEG Automotive Germany GmbH, Stuttgart (DE)
(74) SBGK Szabadalmi Ügyvivői Iroda, 1062 Budapest, (HU)

---

(11) E020797
(21) E 06 809207
(73) Teva Pharmaceuticals International GmbH, Jona (CH)
(74) SBGK Szabadalmi Ügyvivői Iroda, 1062 Budapest, (HU)

---

(11) E021293
(21) E 10 703833
(73) ABB Schweiz AG, Baden (CH)

---

(11) E021508
(21) E 03 742336
(73) Patheon Softgels Inc., High Point (US)
(74) ADVOPATENT Szabadalmi és Védjegy Iroda, 1011 Budapest, (HU)

---

(11) E021812
(21) E 08 708590
(73) SEG Automotive Germany GmbH, Stuttgart (DE)
(74) SBGK Szabadalmi Ügyvivői Iroda, 1062 Budapest, (HU)

---

(11) E022890
(21) E 09 779737
(73) ABB Schweiz AG, Baden (CH)

---

(11) E023629

(21) E 09 760805
(73) SEG Automotive Germany GmbH, Stuttgart (DE)
(74) SBGK Szabadalmi Ügyvivői Iroda, 1062 Budapest, (HU)

---

(11) E023652
(21) E 11 175792
(73) ABB Schweiz AG, Baden (CH)

---

(11) E024572
(21) E 08 802713
(73) ABB Schweiz AG, Baden (CH)

---

(11) E024695
(21) E 07 724593
(73) ABB Schweiz AG, Baden (CH)

---

(11) E024727
(21) E 14 172398
(73) FWP IP APS, Kobenhavn K (DK)
(74) Gödölle, Kékes, Mészáros & Szabó Szabadalmi és Védjegy Iroda, 1024 Budapest, (HU)

---

(11) E027093
(21) E 11 707134
(73) SEG Automotive Germany GmbH, Stuttgart (DE)
(74) SBGK Szabadalmi Ügyvivői Iroda, 1062 Budapest, (HU)

---

(11) E027168
(21) E 11 707284
(73) Pfizer Inc 1/2, New York, NY 10017 (US) Bristol-Myers Squibb Holdings Ireland 1/2, Steinhausen (CH)
(74) Dr. Kocsomba Nelli Ügyvédi Iroda, 1146 Budapest, (HU) SWORKS Nemzetközi Szabadalmi Ügyvivői Iroda Kft., 1011 Budapest, (HU)

---

(11) E027591
(21) E 09 781809
(73) SEG Automotive Germany GmbH, Stuttgart (DE)
(74) SBGK Szabadalmi Ügyvivői Iroda, 1062 Budapest, (HU)

---

(11) E027834
(21) E 11 801642
(73) SEG Automotive Germany GmbH, Stuttgart (DE)
(74) SBGK Szabadalmi Ügyvivői Iroda, 1062 Budapest, (HU)

---

(11) E027851
(21) E 12 743079
(73) ABB Schweiz AG, Baden (CH)

---

(11) E028249
(21) E 11 741102
(73) ABB Schweiz AG, Baden (CH)

---

(11) E029076
(21) E 10 719932
(73) SEG Automotive Germany GmbH, Stuttgart (DE)
(74) SBGK Szabadalmi Ügyvivői Iroda, 1062 Budapest, (HU)

---

(11) E029788
(21) E 09 744383
(73) SEG Automotive Germany GmbH, Stuttgart (DE)
(74) SBGK Szabadalmi Ügyvivői Iroda, 1062 Budapest, (HU)

---

(11) E029831
(21) E 15 175325
(73) Velos Media International Limited, Dublin (IE)
(74) Danubia Szabadalmi és Jogi Iroda Kft., 1051 Budapest, (HU)

---

(11) E030080
(21) E 10 700559
(73) ABB Schweiz AG, Baden (CH)

---

(11) E030140
(21) E 10 700558
(73) ABB Schweiz AG, Baden (CH)

---

(11) E030180
(21) E 11 847728
(73) Velos Media International Limited, Dublin (IE)
(74) Danubia Szabadalmi és Jogi Iroda Kft., 1051 Budapest, (HU)

---

(11) E030214
(21) E 11 194228
(73) SEG Automotive Germany GmbH, Stuttgart (DE)
(74) SBGK Szabadalmi Ügyvivői Iroda, 1062 Budapest, (HU)

---

(11) E030600
(21) E 09 011746
(73) ABB Schweiz AG, Baden (CH)

---

(11) E030770
(21) E 12 153964
(73) MV Pipe Technologies GmbH, Wittenberge (DE)
(74) DANUBIA Szabadalmi és Jogi Iroda Kft., 1051 Budapest, (HU)

---

(11) E030784
(21) E 06 737018
(73) Patheon Softgels Inc., High Point (US)
(74) ADVOPATENT Szabadalmi és Védjegy Iroda, 1011 Budapest, (HU)

---

(11) E030953
(21) E 15 175322
(73) Velos Media International Limited, Dublin (IE)

(74) Danubia Szabadalmi és Jogi Iroda Kft., 1051 Budapest, (HU)

---

(11) E031255
(21) E 15 175328
(73) Velos Media International Limited, Dublin (IE)
(74) Danubia Szabadalmi és Jogi Iroda Kft., 1051 Budapest, (HU)

---

(11) E031443
(21) E 10 709730
(73) SEG Automotive Germany GmbH, Stuttgart (DE)
(74) SBGK Szabadalmi Ügyvivői Iroda, 1062 Budapest, (HU)

---

(11) E031566
(21) E 12 798290
(73) MV Pipe Technologies GmbH, Wittenberge (DE)
(74) DANUBIA Szabadalmi és Jogi Iroda Kft., 1051 Budapest, (HU)

---

(11) E031650
(21) E 14 170492
(73) Patheon Softgels Inc., High Point (US)
(74) ADVOPATENT Szabadalmi és Védjegy Iroda, 1011 Budapest, (HU)

---

(11) E032991
(21) E 12 157500
(73) GOK Regler- und Armaturen-Gesellschaft mit beschrankter Haftung & Co Kommanditgesellschaft, Marktbreit (DE)
(74) Danubia Szabadalmi és Jogi Iroda Kft., 1051 Budapest, (HU)

---

(11) E033281
(21) E 07 732629
(73) Macrophage Pharma Limited, Windsor, Berkshire (GB)

---

(11) E033521
(21) E 08 867434
(73) Karosseriewerke Dresden GmbH, Radeberg (DE)
(74) Danubia Szabadalmi és Jogi Iroda Kft., 1051 Budapest, (HU)

---

(11) E033591
(21) E 10 709524
(73) SEG Automotive Germany GmbH, Stuttgart (DE)
(74) SBGK Szabadalmi Ügyvivői Iroda, 1062 Budapest, (HU)

---

(11) E033750
(21) E 13 167099
(73) ASM Assembly Systems Weymouth Ltd., Weymouth (GB)

---

(11) E033961
(21) E 14 714988
(73) innogy SE, Essen (DE)

---

(11) E034105
(21) E 09 783670
(73) Akzo Nobel Chemicals International B.V., 6824 BM Arnhem (NL)
(74) SBGK Szabadalmi Ügyvivői Iroda, 1062 Budapest, (HU)

---

(11) E034682
(21) E 13 729307
(73) PCM RAIL.ONE AG, 92318 Neumarkt i.d. Opf. (DE)
(74) Danubia Szabadalmi és Jogi Iroda Kft., 1051 Budapest, (HU)

---

(11) E034688
(21) E 15 185050
(73) Teufelberger Gesellschaft m.b.H., Wels (AT)
(74) SBGK Szabadalmi Ügyvivői Iroda, 1062 Budapest, (HU)

A rovat 55 darab közlést tartalmaz.

Képviseleti megbízás

(21) E 04 728119
(73) AiCuris Anti-infective Cures GmbH, Wuppertal (DE)
(74) Danubia Szabadalmi és Jogi Iroda Kft., 1051 Budapest, (HU)

---

(21) E 05 756824
(73) ABB Schweiz AG, Baden (CH)

---

(21) E 05 798793
(73) ABB Schweiz AG, Baden (CH)

---

(21) E 08 803131
(73) HMD global Oy, Espoo (FI)

---

(21) E 08 845722
(73) SEG Automotive Germany GmbH, Stuttgart (DE)
(74) SBGK Szabadalmi Ügyvivői Iroda, 1062 Budapest, (HU)

---

(21) E 09 753839
(73) SEG Automotive Germany GmbH, Stuttgart (DE)
(74) SBGK Szabadalmi Ügyvivői Iroda, 1062 Budapest, (HU)

---

(21) E 09 460035
(73) ABB Schweiz AG, Baden (CH)

---

(21) E 09 781807
(73) SEG Automotive Germany GmbH, Stuttgart (DE)
(74) SBGK Szabadalmi Ügyvivői Iroda, 1062 Budapest, (HU)

---

(21) E 09 702666
(73) Carrier Corporation, Jupiter, Florida (US)

(74) Dr. Kocsomba Nelli Ügyvédi Iroda, 1146 Budapest, (HU)

---

(21) E 10 001256
(73) ABB Schweiz AG, Baden (CH)

---

(21) E 10 008013
(73) SEDA INTERNATIONAL PACKAGING GROUP SPA, 80022 Arzano Napoli (IT)
(74) Mester Tamás, SWORKS Nemzetközi Szabadalmi Ügyvivő Iroda Kft., 1255 Budapest, (HU)

---

(21) E 07 024099
(73) ABB Schweiz AG, Baden (CH)

---

(21) E 09 742112
(73) SEG Automotive Germany GmbH, Stuttgart (DE)
(74) SBGK Szabadalmi Ügyvivői Iroda, 1062 Budapest, (HU)

---

(21) E 08 761971
(73) TRUXTUN Capital SA, Genéve (CH)
(74) SBGK Szabadalmi Ügyvivői Iroda, 1062 Budapest, (HU)

---

(21) E 09 783475
(73) SEG Automotive Germany GmbH, Stuttgart (DE)
(74) SBGK Szabadalmi Ügyvivői Iroda, 1062 Budapest, (HU)

---

(21) E 06 809207
(73) Teva Pharmaceuticals International GmbH, Jona (CH)
(74) SBGK Szabadalmi Ügyvivői Iroda, 1062 Budapest, (HU)

---

(21) E 10 703833
(73) ABB Schweiz AG, Baden (CH)

---

(21) E 03 742336
(73) Patheon Softgels Inc., High Point (US)
(74) ADVOPATENT Szabadalmi és Védjegy Iroda, 1011 Budapest, (HU)

---

(21) E 08 708590
(73) SEG Automotive Germany GmbH, Stuttgart (DE)
(74) SBGK Szabadalmi Ügyvivői Iroda, 1062 Budapest, (HU)

---

(21) E 09 779737
(73) ABB Schweiz AG, Baden (CH)

---

(21) E 09 760805
(73) SEG Automotive Germany GmbH, Stuttgart (DE)
(74) SBGK Szabadalmi Ügyvivői Iroda, 1062 Budapest, (HU)

---

(21) E 11 175792
(73) ABB Schweiz AG, Baden (CH)

---

(21) E 08 802713
(73) ABB Schweiz AG, Baden (CH)

---

(21) E 07 724593
(73) ABB Schweiz AG, Baden (CH)

---

(21) E 14 172398
(73) FWP IP APS, Kobenhavn K (DK)
(74) Gödölle, Kékes, Mészáros & Szabó Szabadalmi és Védjegy Iroda, 1024 Budapest, (HU)

---

(21) E 11 707134
(73) SEG Automotive Germany GmbH, Stuttgart (DE)
(74) SBGK Szabadalmi Ügyvivői Iroda, 1062 Budapest, (HU)

---

(21) E 11 707284
(73) Pfizer Inc 1/2, New York, NY 10017 (US) Bristol-Myers Squibb Holdings Ireland 1/2, Steinhausen (CH)
(74) Dr. Kocsomba Nelli Ügyvédi Iroda, 1146 Budapest, (HU) SWORKS Nemzetközi Szabadalmi Ügyvivői Iroda Kft., 1011 Budapest, (HU)

---

(21) E 09 781809
(73) SEG Automotive Germany GmbH, Stuttgart (DE)
(74) SBGK Szabadalmi Ügyvivői Iroda, 1062 Budapest, (HU)

---

(21) E 11 801642
(73) SEG Automotive Germany GmbH, Stuttgart (DE)
(74) SBGK Szabadalmi Ügyvivői Iroda, 1062 Budapest, (HU)

---

(21) E 12 743079
(73) ABB Schweiz AG, Baden (CH)

---

(21) E 11 741102
(73) ABB Schweiz AG, Baden (CH)

---

(21) E 10 719932
(73) SEG Automotive Germany GmbH, Stuttgart (DE)
(74) SBGK Szabadalmi Ügyvivői Iroda, 1062 Budapest, (HU)

---

(21) E 09 744383
(73) SEG Automotive Germany GmbH, Stuttgart (DE)
(74) SBGK Szabadalmi Ügyvivői Iroda, 1062 Budapest, (HU)

---

(21) E 15 175325
(73) Velos Media International Limited, Dublin (IE)
(74) Danubia Szabadalmi és Jogi Iroda Kft., 1051 Budapest, (HU)

---

(21) E 10 700559
(73) ABB Schweiz AG, Baden (CH)

---

(21) E 10 700558
(73) ABB Schweiz AG, Baden (CH)

---

(21) E 11 847728
(73) Velos Media International Limited, Dublin (IE)

(74) Danubia Szabadalmi és Jogi Iroda Kft., 1051 Budapest, (HU)

---

(21) E 11 194228
(73) SEG Automotive Germany GmbH, Stuttgart (DE)
(74) SBGK Szabadalmi Ügyvivői Iroda, 1062 Budapest, (HU)

---

(21) E 09 011746
(73) ABB Schweiz AG, Baden (CH)

---

(21) E 12 153964
(73) MV Pipe Technologies GmbH, Wittenberge (DE)
(74) DANUBIA Szabadalmi és Jogi Iroda Kft., 1051 Budapest, (HU)

---

(21) E 06 737018
(73) Patheon Softgels Inc., High Point (US)
(74) ADVOPATENT Szabadalmi és Védjegy Iroda, 1011 Budapest, (HU)

---

(21) E 15 175322
(73) Velos Media International Limited, Dublin (IE)
(74) Danubia Szabadalmi és Jogi Iroda Kft., 1051 Budapest, (HU)

---

(21) E 15 175328
(73) Velos Media International Limited, Dublin (IE)
(74) Danubia Szabadalmi és Jogi Iroda Kft., 1051 Budapest, (HU)

---

(21) E 10 709730
(73) SEG Automotive Germany GmbH, Stuttgart (DE)
(74) SBGK Szabadalmi Ügyvivői Iroda, 1062 Budapest, (HU)

---

(21) E 12 798290
(73) MV Pipe Technologies GmbH, Wittenberge (DE)
(74) DANUBIA Szabadalmi és Jogi Iroda Kft., 1051 Budapest, (HU)

---

(21) E 14 170492
(73) Patheon Softgels Inc., High Point (US)
(74) ADVOPATENT Szabadalmi és Védjegy Iroda, 1011 Budapest, (HU)

---

(21) E 12 157500
(73) GOK Regler- und Armaturen-Gesellschaft mit beschrankter Haftung & Co Kommanditgesellschaft, Marktbreit (DE)
(74) Danubia Szabadalmi és Jogi Iroda Kft., 1051 Budapest, (HU)

---

(21) E 07 732629
(73) Macrophage Pharma Limited, Windsor, Berkshire (GB)

---

(21) E 08 867434
(73) Karosseriewerke Dresden GmbH, Radeberg (DE)
(74) Danubia Szabadalmi és Jogi Iroda Kft., 1051 Budapest, (HU)

---

(21) E 10 709524
(73) SEG Automotive Germany GmbH, Stuttgart (DE)

(74) SBGK Szabadalmi Ügyvivői Iroda, 1062 Budapest, (HU)

---

(21) E 13 167099
(73) ASM Assembly Systems Weymouth Ltd., Weymouth (GB)

---

(21) E 14 714988
(73) innogy SE, Essen (DE)

---

(21) E 09 783670
(73) Akzo Nobel Chemicals International B.V., 6824 BM Arnhem (NL)
(74) SBGK Szabadalmi Ügyvivői Iroda, 1062 Budapest, (HU)

---

(21) E 13 729307
(73) PCM RAIL.ONE AG, 92318 Neumarkt i.d. Opf. (DE)
(74) Danubia Szabadalmi és Jogi Iroda Kft., 1051 Budapest, (HU)

---

(21) E 15 185050
(73) Teufelberger Gesellschaft m.b.H., Wels (AT)
(74) SBGK Szabadalmi Ügyvivői Iroda, 1062 Budapest, (HU)

A rovat 55 darab közlést tartalmaz.

Név-, illetve címváltozás

(11) E015121
(21) E 06 812805
(54) Fogkefe
(73) Lilleborg AS, 0276 Oslo (NO)

---

(11) E022597
(21) E 10 705916
(54) Tisztított borkőt tartalmazó szilárd kozmetikai készítmény
(73) Cosmetic Warriors Ltd, Dorset BH15 1AB (GB)

---

(11) E027486
(21) E 12 188625
(54) SMN2-Splicing módosítására szolgáló készítmények és eljárások
(73) COLD SPRING HARBOR LABORATORY 1/2, Cold Spring Harbor, NY 11724 (US) Biogen MA Inc. 1/2, Cambridge (US)

---

(11) E031940
(21) E 09 703365
(54) p53 Biomarker
(73) MultiVir Inc., Houston, TX 77010-1028 (US)

---

(11) E033784
(21) E 14 198365
(54) Snack típusú száraz sajt vagy tej élelmiszertermék és eljárás előállítására
(73) SAVENCIA SA, 78220 Viroflay (FR)

---

(11) E034190
(21) E 10 782076
(54) Linaklodit a krónikus székrekedés kezelésére
(73) Ironwood Pharmaceuticals, Inc., Cambridge, MA 02142 (US) Forest Laboratories Holdings Limited, Hamilton (BM)

---

(11) E034335
(21) E 10 179784
(54) Kötőmolekulák
(73) Craig, Roger Kingdon, Jubilee House Farm, Spen Moss, Smallwood Sandbach (GB) Erasmus University Medical Center Rotterdam, 3015 GE Rotterdam (NL)

---

(11) E034863
(21) E 13 157801
(54) Vegyület enzim gátlására
(73) Onyx Therapeutics, Inc., Thousand Oaks, CA 91320-1799 (US)

A rovat 8 darab közlést tartalmaz.

KIEGÉSZÍTŐ OLTALMI TANÚSÍTVÁNYRA VONATKOZÓ KÖZLEMÉNYEK

Tájékoztatás kiegészítő oltalmi tanúsítványra vonatkozó bejelentésekről

(21) S 17 00042
(22) 2017.10.31.
(71) Biogen MA Inc., MA 02142 Cambridge, 225 Binney Street (US)
Cold Spring Harbor Laboratory, NY 11724 Cold Spring Harbor, Box 100, One Bungtown Road (US)
(95) Nuszinerszen vagy sói
Termék típusa: Gyógyszer
(68) HU E027486
(54) SMN2-Splicing módosítására szolgáló készítmények és eljárások
(92) EU/1/14/1188 2017.06.01
Engedélyezett termék neve: Spinraza - nuszinerszen
(74) Danubia Szabadalmi és Jogi Iroda Kft., 1368 Budapest, Pf. 198. (HU)

---

(21) S 17 00043
(22) 2017.10.31.
(71) WYETH LLC, NY 10017 New York, 235 East 42nd Street (US)
(95) Alumínium-foszfátra abszorbeált A alcsaládba tartozó Neisseria meningitidis B szerocsoportú rekombináns lipidált fHbp fehérje és alumínium-foszfátra abszorbeált B alcsaládba tartozó Neisseria meningitidis B szerocsoportú rekombináns lipidált fHbp fehérje kombinációja
Termék típusa: Gyógyszer
(68) HU E034544
(54) Neisseria meningitidis rLP2086 antigént tartalmazó stabil készítmények
(92) EU/1/17/1187 2017.05.30
Engedélyezett termék neve: Trumenba - Meningococcus B csoportú vakcina (rekombináns, adszorbeált)
(74) Danubia Szabadalmi és Jogi Iroda Kft., 1368 Budapest, Pf. 198. (HU)

---

(21) S 17 00045
(22) 2017.11.07.
(71) Dana-Farber Cancer Institute, Inc., MA 02115 Boston, 44 Binney Street (US)
Genetics Institute, Inc., MA 02140 Cambridge, 87 Cambridge Park Drive (US)
(95) Avelumab
Termék típusa: Gyógyszer
(68) HU 228477
(54) PD-1, a B7-4 receptora, és alkalmazásai
(92) EU/1/17/1214 2017.09.20
Engedélyezett termék neve: Bavencio - avelumab
(74) Danubia Szabadalmi és Jogi Iroda, 1368 Budapest, Pf. 198. (HU)

---

(21) S 17 00046
(22) 2017.11.07.
(71) Dana-Farber Cancer Institute, Inc., MA 02115 Boston, 44 Binney Street (US)
Genetics Institute, Inc., MA 02140 Cambridge, 87 Cambridge Park Drive (US)
(95) Atezolizumab
Termék típusa: Gyógyszer
(68) HU 228477

(54) PD-1, a B7-4 receptora, és alkalmazásai
(92) EU/1/17/1220 2017.09.25
Engedélyezett termék neve: Tecentriq - atezolizumab
(74) Danubia Szabadalmi és Jogi Iroda Kft., 1368 Budapest, Pf. 198. (HU)

---

(21) S 17 00047
(22) 2017.11.21.
(71) Bayer HealthCare LLC, 07981-0915 Whippany, New Jersey, 100 Bayer Boulevard (US)
(95) Regorafenib és szolvátjai, hidrátjai vagy sói
Termék típusa: Gyógyszer
(68) HU E026654
(54) Új gyógyszerészeti készítmény, amely tartalmaz
4-(4-(3-(4-klór-3-trifluormetil-fenil)-ureido)-3-fluor-fenoxi)-piridin-2-karbonsavat, hiperproliferatív rendellenességek kezelésére
(92) EU/1/13/858-C(2017)5557 2017.08.04
Engedélyezett termék neve: Stivarga
(74) Danubia Szabadalmi és Jogi Iroda Kft., 1368 Budapest, Pf. 198 (HU)

---

(21) S 17 00048
(22) 2017.11.24.
(71) Wyeth Holdings LLC, 10017-5755 New York, NY, 235 East 42nd Street (US)
(95) Bosutinib, adott esetben gyógyászatilag elfogadható só formájában
Termék típusa: Gyógyszer
(68) HU 230728
(54) Szubsztituált 3-cianokinolinok mint protein tirozin kinázok inhibitorai
(92) EU/1/13/818 2013.04.02
Engedélyezett termék neve: Bosulif - Bosutinib
(74) Danubia Szabadalmi és Jogi Iroda Kft., 1368 Budapest, Pf. 198 (HU)

---

(21) S 17 00049
(22) 2017.11.28.
(71) F.Hoffmann-La Roche AG., 4070 Basel, Grenzacherstrasse 124 (CH)
(95) Atezolizumab (Tecentriq)
Termék típusa: Gyógyszer
(68) HU E034832
(54) Anti-PD-L1 antitestek és alkalmazásuk T-sejt-funkció fokozására
(92) EU/1/17/1220 2017.09.25
Engedélyezett termék neve: Tecentriq - atezolizumab
(74) dr. Miskolczi Mária, dr. Jalsovszky Györgyné, 1111 Budapest, Egri József u. 40. (HU)

---

(21) S 17 00050
(22) 2017.12.01.
(71) Regeneron Pharmaceuticals, Inc., 10591 Tarrytown, New York, 777 Old Saw Mill River Road (US)
(95) Sarilumab
Termék típusa: Gyógyszer
(68) HU E014843
(54) Nagy affinitású, humán IL-6 receptorhoz kötődő antitestek
(92) EU/1/17/1196 2017.06.27
Engedélyezett termék neve: Kevzara - sarilumab

(74) SBGK Szabadalmi Ügyvivői Iroda, 1062 Budapest, Andrássy út 113. (HU)

---

(21) S 17 00051

(22) 2017.12.06.

(71) NOVARTIS AG, 4056 Basel, Lichtstrasse 35 (CH)
Astex Therapeutics Limited, CB4 0QA Milton Road, Cambridge, 436 Cambridge Science Park (GB)

(95) Ribociclib vagy egy gyógyászatilag elfogadható sója
Termék típusa: Gyógyszer

(68) HU E022400

(54) Pirrolopiridin vegyületek, mint CDK inhibitorok

(92) EU/1/17/1221 (C(2017)5885) 2017.08.24
Engedélyezett termék neve: Kisqali

(74) SBGK Szabadalmi és Ügyvédi Iroda, 1062 Budapest, Andrássy út 113. (HU)

A rovat 9 darab közlést tartalmaz.

Megadott kiegészítő oltalmi tanúsítványok

(11) S000300

(21) S 15 00034

(22) 2015.06.30.

(73) Boehringer Ingelheim International GmbH, 55216 Ingelheim am Rhein (DE)

(95) Nintedanib, vagy tautomerje, ezek keverékei, vagy ezek sója, különösen a nintedanib eszilát
Termék típusa: Gyógyszer

(68) HU E017594

(54) Indolidon-származékok fibrózisos betegségek kezelésére vagy megelőzésére

(92) EU/1/14/979/001-004 2015.01.19
Engedélyezett termék neve: OFEV-NINTEDANIB

(24) 2025.12.22

(94) 2030.01.19

(74) Kovári Szabadalmi és Védjegy Iroda Kft., 1253 Budapest, Pf. 9. (HU)

A rovat 1 darab közlést tartalmaz.

Tájékoztatás kiegészítő oltalmi tanúsítvány időtartamának meghosszabbítása iránti kérelmekről

(21) S 15 00056

(22) 2015.11.11.

(71) Gilead Sciences, Inc., CA 94404 Foster City, 333 Lakeside Drive (US)

(95) Kobicisztat vagy gyógyászatilag elfogadható sója
Termék típusa: Gyógyszer

(68) HU E025565

(54) Therapeutikák farmakokinetikai tulajdonságainak modulátorai

(92) EU/1/13/830 2013.05.27
Engedélyezett termék neve: Stribild - elvitegravir/kobicisztát/emtricitabin/tenofovir-dizoproxil (fumarát formájában)

(74) Danubia Szabadalmi és Jogi Iroda Kft., 1368 Budapest 5, Pf. 198. (HU)

(98) 2017.11.24.

A rovat 1 darab közlést tartalmaz.

Vegyes kiegészítő oltalmi tanúsítvány közlemények

Név-, illetve címváltozás

(11) S000143
(21) S 13 00018
(95) Cinacalcet vagy gyógyászatilag elfogadható sója vagy komplexe, előnyösen cinacalcet-hidroklorid
Termék típusa: Gyógyszer
(73) Shire-NPS Pharmaceuticals, Inc., MA 02421 Lexington, 300 Shire Way (US)

A rovat 1 darab közlést tartalmaz.

HASZNÁLATI MINTA KÖZLEMÉNYEK

Megadott használati mintaoltalmak

A. SZEKCIÓ - KÖZSZÜKSÉGLETI CIKKEK

(51) A01G 9/00 (2006.01)
(11) 0004809 2017.10.27.
(21) U 15 00250
(22) 2015.12.29.
(73) Kosztolányi Tamás, Budaörs (HU)
(72) Kosztolányi Tamás, Budaörs, (HU)
(54) Többcélú növénytartó egység földbe ültetett növények tárolására
(57)
Többcélú növénytartó egység földbe ültetett növények tárolására, amelynek befogadó teret (13) határoló fenéktaggal (11) és palásttal (12) rendelkező tárolóedénye (10) van, azzal jellemezve, hogy a tárolóedény (10) a növény (2) hajtásának (2a) megtámasztására alkalmas karózótag (30) egy részének befogadására alkalmas tartónyúlvánnyal (20) van társítva, ahol a tartónyúlvány (20) a tárolóedény (10) fenéktagja (11) felől a befogadó térbe (13) benyúlóan van a tárolóedény (10) fenéktagjához (11) kapcsolva.

1. ábra

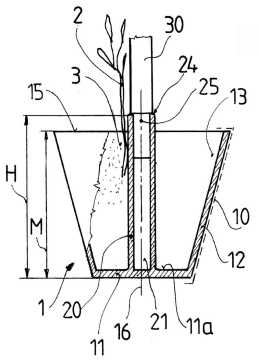

B. SZEKCIÓ - IPARI MŰVELETEK ÁLTALÁBAN ÉS SZÁLLÍTÁS

(51) B41J 1/00 (2006.01)
G06F 3/12 (2006.01)
G06K 15/00 (2006.01)
G07F 7/00 (2006.01)
(11) 0004755 2017.07.06.
(21) U 16 00301
(22) 2016.12.15.
(73) Hűtőmágnes Kft., Gyula (HU)
(72) dr. Hack Anita, Gyula, (HU)
Hack Zoltán, Gyula, (HU)
(54) Hűtőmágnes-nyomtató automata
(74) Danubia Szabadalmi és Jogi Iroda Kft., Budapest
(57)
Hűtőmágnes-nyomtató automata (10) egyedi hűtőmágnesek előállítására,

- amely automatának háza (20) és abban elrendezett vezérlőegysége (30), valamint elektronikus jelvezetékekkel a vezérlőegységhez (30) kapcsolt érintőképernyős kijelzője (31), legalább egy kamerája (32) és fizetési modulja (33) van,

azzal jellemezve, hogy az automata (10) tartalmaz továbbá

- egy, a vezérlőegységhez (30) elektronikus jelvezeték útján csatlakoztatott mágneslap-tároló és -adagoló egységet (34), valamint nyomtató egységet (35), amely nyomtató egység (35) működési kapcsolatban áll a mágneslap-tároló és -adagoló egységgel (34), és amely mágneslap-tároló és adagoló egység (34) előre meghatározott méretű, nyomtatásra kész hűtőmágnesek tárolására alkalmasan van kialakítva,
- ahol a mágneslaptároló és -adagoló egységnek (34) és a nyomtató egységnek (35) az automata (10) működése során a hűtőmágnesekkel érintkező részei nem-mágneses tulajdonságú anyagból vannak.

1. ábra

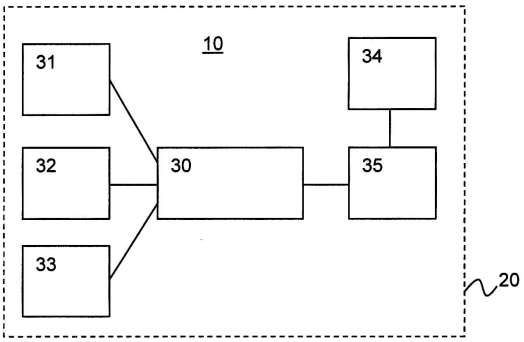

C. SZEKCIÓ - VEGYÉSZET ÉS KOHÁSZAT

(51) C02F 1/00 (2006.01)
(11) 0004807 2017.10.13.
(21) U 17 00017
(22) 2017.01.23.
(73) ADVISER TEAM Kft., Budapest (HU)
(72) Dr. Cserfalvi Tamás 40%, Budapest, (HU)
Buczkó József 15%, Szatta, (HU)
Fekete Éva 10%, Budapest, (HU)
Dr. Kristóf Gergely 10%, Budapest, (HU)
Dr. Lengyel Béla 10%, Budapest, (HU)
Dr. Pajkossy Tamás 10%, Budapest, (HU)
Dr. Szakács Tamás 2.5%, Budajenő, (HU)
Vajda Gyula 2.5%, Zsámbék, (HU)
(54) Berendezés kolloidok elektrokoagulációs kezelésére
(74) Advopatent Szabadalmi és Védjegy Iroda, Budapest
(57)

Berendezés kolloidok elektrokoagulációs kezelésére és lebegőanyag tartalmának elektrokémiai kicsapására (flokkulációjára), amely berendezésnek fogadó egysége, koagulátor-kezelő egysége, valamint ülepítő egysége van, azzal jellemezve, hogy a fogadó egység (100) elektrokoagulátor egységet (1) közrefogó habfogadó egységet (6) tartalmaz, a elektrokoagulátor egység (1) aljához flokkulátor egység (2) van oldhatatlan kötéssel csatlakoztatva, amelynek szimmetria középpontjában agitátor egység (3) van, az agitátor egység (3) pedig az elektrokoagulátor egységhez (1) és a flokkulátor egységhez (2) oldhatatlan kötéssel van csatlakoztatva.

1. ábra

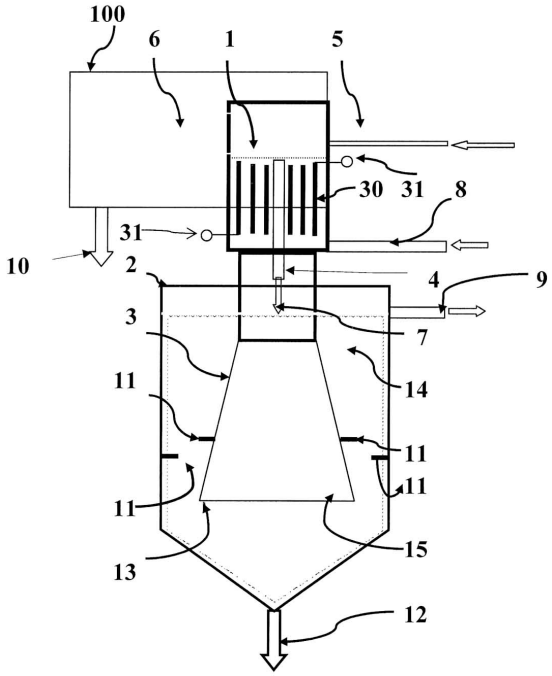

E. SZEKCIÓ - HELYHEZ KÖTÖTT LÉTESÍTMÉNYEK

(51) E01F 5/00 (2006.01)

(11) 0004806 2017.10.10.

(21) U 17 00136

(22) 2017.07.17.

(73) CSOMIÉP Beton és Meliorációs Termék Gyártó Kft., Hódmezővásárhely (HU)

(72) ifj. Mészáros Antal 10%, Mártély, (HU)
Mészáros Antal 50%, Hódmezővásárhely, (HU)
Hürkesz László 10%, Kunszentmárton, (HU)
Lénát Zoltán 20%, Hódmezővásárhely, (HU)
Balla Iván 10%, Szeged, (HU)

(54) Vízvisszatartó mederburkoló elem

(74) Advopatent Szabadalmi és Védjegy Iroda, Budapest

(57)
Előregyártott vasbeton vízvisszatartó mederburkoló elem vízelvezető árkok, csatornák és hasonlók burkolásához, azzal jellemezve, hogy a mederburkoló elem (1, 9, 16) falazatában átmenő nyílások (6, 7; 12, 13; 18, 19) vannak kialakítva.

1.a ábra

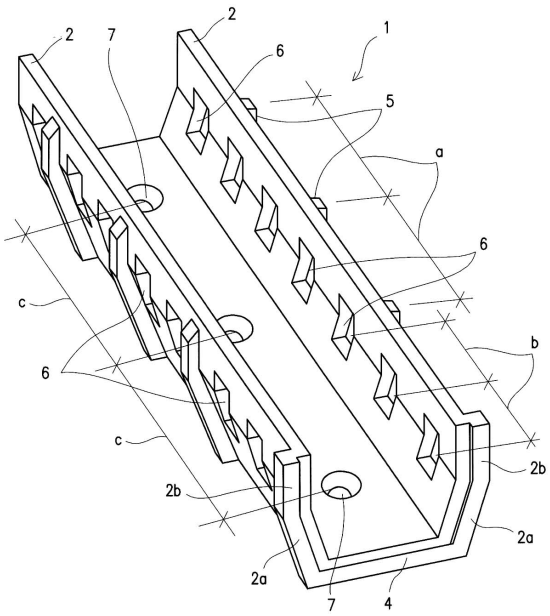

A rovat 4 darab közlést tartalmaz.

Használati mintaoltalom megszűnése és újra érvénybe helyezése

Használati mintaoltalom megszűnése díjfizetés hiányában

(11) 003550
(21) U 08 00054
(54) Hordozható vasúti mérleg

(11) 003674
(21) U 09 00062
(54) Elem készlet hasonló árucikkek összefüggő réteges alakzatban való tárolását szolgáló variálható polcokhoz

(11) 003830
(21) U 10 00060
(54) Izomerősítő gyakorló szék

A rovat 3 darab közlést tartalmaz.

Használati mintaoltalom újra érvénybe helyezése

(11) 003702
(21) U 09 00024
(54) Önfeszítő hajtókarlehúzó szerszám

A rovat 1 darab közlést tartalmaz.

FORMATERVEZÉSI MINTAOLTALMI KÖZLEMÉNYEK

Megadott formatervezési mintaoltalmak

03. OSZTÁLY - UTAZÁSI CIKKEK, TOKOK, TARTÓK, NAPERNYŐK ÉS SZEMÉLYES TÁRGYAK, MELYEK MÁSUTT NEM SZEREPELNEK

(11) 0092523 2017.09.07
(21) D 17 00021
(22) 2017.02.28.
(72) Németh-Etessy Zsanett, 7030 Paks, Pollack M. u. 30. (HU)
(73) Németh-Etessy Zsanett, 7030 Paks, Pollack M. u. 30. (HU)
(54) Gyerek hátizsák
(55)

1/1. ábra

1/2. ábra

2/1. ábra

2/2. ábra

3/1. ábra

3/2. ábra

(51) 03-01

07. OSZTÁLY - HÁZTARTÁSI CIKKEK, AMELYEK NEM TARTOZNAK MÁS OSZTÁLYOKBA

(11) 0092525 2017.09.07
(21) D 16 00076
(22) 2016.03.08.
(72) Imecs Katalin Julianna, 2000 Szentendre, Móricz Zsigmond u. 19. (HU)
(73) Imecs Katalin Julianna, 2000 Szentendre, Móricz Zsigmond u. 19. (HU)
(74) Zámbó Márton, 2000 Szentendre, Bartók Béla u. 8. (HU)
(54) Vattatartó panda mintával
(55)

1/1. ábra

2/1. ábra

(51) 07-06

09. OSZTÁLY - CSOMAGOLÓESZKÖZÖK ÉS TARTÁLYOK ÁRUSZÁLLÍTÁS ÉS ÁRUKEZELÉS CÉLJÁRA

(11) 0092531 2017.09.18

(21) D 16 00130

(22) 2016.05.27.

(72) Lengyel Judit, 1136 Budapest, Pannónia u. 43.I/4. (HU)

(73) Lengyel Judit, 1136 Budapest, Pannónia u. 43.I/4. (HU)

(54) Csomagolóanyag kekszekhez és záróelem

(55)

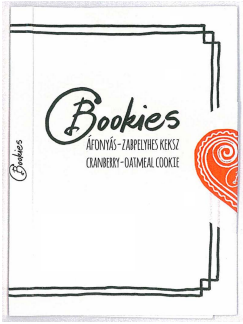

1/1. ábra

1/2. ábra

1/3. ábra

(51) 09-03

A rovat 3 darab közlést tartalmaz.

Formatervezési mintaoltalom megújítása

(11) 0087375
(21) D 97 00665
(22) 1997.12.20.
(54) Ablakos tartály

---

(11) 0087403
(21) D 97 00200
(22) 1997.04.23.
(54) Palack

---

(11) 0087404
(21) D 97 00249
(22) 1997.05.29.
(54) Koronás tokaji palack

---

(11) 0089775
(21) D 02 00426
(22) 2002.12.12.
(54) Különféle formájú chipsek

---

(11) 0089776
(21) D 02 00425
(22) 2002.12.12.
(54) Gabonából készült chips

---

(11) 0089777
(21) D 02 00418
(22) 2002.12.05.
(54) Gabonából készült snack

---

(11) 0091800
(21) D 12 00111
(22) 2012.07.18.
(54) Vízi eszköz

---

(11) 0091902
(21) D 12 00086
(22) 2012.06.06.
(54) Óra számlap

---

(11) 0091908
(21) D 12 00176
(22) 2012.11.29.
(54) Tejtermék csomagolás

---

(11) 0091923
(21) D 12 00169

(22) 2012.11.15.
(54) Összecsukhatós talicska

---

(11) 0091925
(21) D 12 00104
(22) 2012.06.29.
(54) Esővízgyűjtő burkolati elem

---

(11) 0091966
(21) D 12 00165
(22) 2012.11.12.
(54) Készülékház

A rovat 12 darab közlést tartalmaz.

Vegyes formatervezési mintaoltalmi közlemények

Név-, illetve címváltozás

(11) 0087404
(21) D 97 00249
(54) Koronás tokaji palack
(73) Grand Tokaj Zrt., Tolcsva (HU)

---

(11) 0091963
(21) D 12 00183
(54) Kerámia minta
(73) Soproni Egyetem, Sopron (HU)

---

(11) 0091993
(21) D 12 00182
(54) Hordozó eszköz
(73) Soproni Egyetem, Sopron (HU)

---

(11) 0092015
(21) D 13 00061
(54) Térdelőszék
(73) Soproni Egyetem, Sopron (HU)

---

(11) 0092494
(21) D 15 00181
(54) Ülőke
(73) Soproni Egyetem, Sopron (HU)
dr. Bencsik Balázs, Sopron (HU)

A rovat 5 darab közlést tartalmaz.

NEMZETI VÉDJEGYKÖZLEMÉNYEK

Védjegybejelentések meghirdetése

(210) M 17 00361
(220) 2017.02.03.
(731) Varga Pál, Nyírtelek (HU)
(740) Rajkai és Takács Ügyvédi Iroda, Budapest
(541) Wobblerek.com
(511) 22 Kötelek és zsinegek; hálók; sátrak és ponyvák; napellenző tetők textilanyagokból vagy műanyagokból; vitorlák; zsákok ömlesztett áru szállításához és tárolásához; párnázó-, bélelő- és tömőanyagok, a papír, karton, gumi vagy műanyagok kivételével; nyers textilrostok és ezek helyettesítő anyaga (az osztály betűrend szerinti jegyzékében szereplő valamennyi áru).
25 Ruházati cikkek, cipők, kalapáruk (az osztály betűrend szerinti jegyzékében szereplő valamennyi áru).
28 Csalétkek vadászathoz vagy halászathoz; halaskosarak (horgászfelszerelés); halhorgok; horgászbotok; horgászfelszerelések; horgászorsók; horgászzsinórok, horgászdamilok; horgászzsinórok; illatos csalik, csalétkek vadászathoz vagy horgászathoz; kapásérzékelők (horgászfelszerelés); kapásjelzők; merítőhálók horgászáshoz; mesterséges csalik horgászathoz; úszók horgászathoz, halászathoz.

---

(210) M 17 00362
(220) 2017.02.03.
(731) Varga Pál, Nyírtelek (HU)
(740) Rajkai és Takács Ügyvédi Iroda, Budapest
(546) Wobblerek.com
(511) 22 Kötelek és zsinegek; hálók; sátrak és ponyvák; napellenző tetők textilanyagokból vagy műanyagokból; vitorlák; zsákok ömlesztett áru szállításához és tárolásához; párnázó-, bélelő- és tömőanyagok, a papír, karton, gumi vagy műanyagok kivételével; nyers textilrostok és ezek helyettesítő anyagai (az osztály betűrend szerinti jegyzékében szereplő valamennyi áru).
25 Ruházati cikkek, cipők, kalapáruk (az osztály betűrend szerinti jegyzékében szereplő valamennyi áru).
28 Csalétkek vadászathoz vagy halászathoz; halaskosarak (horgászfelszerelés); halhorgok; horgászbotok; horgászfelszerelések; horgászorsók; horgászzsinórok, horgászdamilok; horgászzsinórok; illatos csalik, csalétkek vadászathoz vagy horgászathoz; kapásérzékelők (horgászfelszerelés); kapásjelzők; merítőhálók horgászáshoz; mesterséges csalik horgászathoz; úszók horgászathoz, halászathoz.

---

(210) M 17 00760
(220) 2017.03.06.
(731) Völgyi Lajos, Siófok (HU)
(541) Siópart
(511) 16 Nyomtatott folyóiratok, magazinok.
41 Folyóiratok kiadása.

---

(210) M 17 00893
(220) 2017.03.17.
(731) Hegyközségek Nemzeti Tanácsa 1/1, Budapest (HU)
(740) Pancsira Ügyvédi Iroda, Budapest
(541) Országos Borverseny
(511) 35 Kereskedelmi- vagy reklámcélú kiállítások; kereskedelmi- vagy reklámcélú vásárok szervezése; marketing szolgáltatások.

41 Elektronikus kiadványszerkesztés; konferenciák szervezése és lebonyolítása; versenyek szervezése [oktatás vagy szórakoztatás].

42 Számítógép-programozás; szoftver mint szolgáltatás [SaaS]; vegyelemzés, kémiai analízis.

---

(210) M 17 00969

(220) 2017.03.23.

(731) Auchan Holding, CROIX (FR)

(740) SBGK Ügyvédi Iroda, Budapest

(546) Auchan szupermarket

(511) 3 Fehérítőkészítmények és egyéb anyagok mosáshoz; tisztító, fényező-, zsírtalanító és csiszoló készítmények és termékek; mosodai fehérítők; folteltávolítók; szövet puhítók; festékeltávolító készítmények; csiszolópapírok; rozsdaeltávolítók; súroló folyadékok; vízkőeltávolító készítmények háztartási célra; nem a gyártási folyamat során alkalmazott vagy gyógyászati célú mosó- és tisztítószerek; rozsdátlanító készítmények; padlófényező viaszok; cipőviaszok; levélfényesítő termékek; ragasztóanyagok kozmetikai célra; szappanok; fertőtlenítő szappanok; parfümök, eau de toilettek, kölnivizek; esszenciális olajok; dezodorálók személyes használatra (eau de toilette); kozmetikumok; hajápoló készítmények; fogkrémek; make-up és make-up eltávolító készítmények; készítmények borotválkozáshoz; testápolási cikkek; testápoló tejek és olajok; kozmetikai folyadékkal átitatott kendők; naptejek (bőrbarnító kozmetikai készítmények); kisállat samponok; füstölők, illatosított fák; potpurrik (illatszer készítmények).

9 Tudományos célra szolgáló (nem gyógyászati), tengerészeti, földmérő, fényképészeti, mozgóképi, optikai, súlymérő, egyéb mérő-, jelző-, ellenőrző (felügyeleti) és mentő (életmentő) berendezések és felszerelések; oktatási berendezések és felszerelések; elektromos energia vezetésére, kapcsolására, átalakítására, tárolására, szabályozására vagy ellenőrzésére szolgáló készülékek és berendezések; anyagok elektromos hálózatokhoz, fővezetékekhez (huzalok, kábelek), elektromos kapcsolók, dugók, csatlakozó aljzatok és más kapcsolások, csatlakozók, biztosítékok, dugaszoló aljzatfedelek; elektromos elemek, akkumulátorok; elemek, telepek világításhoz; elektromos csatolások; elektromos hegesztőgépek; elektromos vasalók; hangok vagy képek rögzítésére, továbbítására vagy másolására szolgáló készülékek; erősítők; fejhallgatók; hangszórók; mágneses felvételi hordozók; hangfelvevő, mágneses és optikai lemezek, audio és video kompakt lemezek; digitális sokoldalú optikai lemezjátszók (DVD lejátszók); video kamerák; video szalagok; faxgépek; telefonkészülékek; adapterek telefonokhoz; akkumulátortöltők telefonokhoz; táskák, borítók és tartók mobiltelefonokhoz és telefonkészülékekhez; üzenetrögzítők; vezeték nélküli szettek telefonokhoz; televízió készülékek; antennák; fényépészeti diapozitívok, vetítőkészülékek és vetítővásznak; fényképszeti villanólámpák, vakuk; exponált filmek; tokok, táskák elsősorban fényképezőgépekhez és berendezésekhez; diktafonok; automata árusító automaták és szerkezetek érmebedobással működő készülékekhez; bankautomaták; pénztárgépek, számológépek; adatfeldolgozó berendezés, számítógépek, számítógép perifériák, olvasók (adatfeldolgozó készülékek); számítógép szoftverek, kislemezek; modemek; letölthető elektronikus kiadványok; elektronikus menetrendek; kizárólag televíziókészülékekkel történő használatra kifejlesztett játékbrendezések és készülékek; független kijelző képernyők vagy monitorok; videojáték-kazetták; távcsövek, szemüvegek (optika), kontaktlencsék, szemüvegtokok; integrált áramköri kártyák (smart kártyák); mágneses kártyák; hitel- és bankkártyák; fizetésre alkalmas ajándék kártyák; mágneses személyazonosító kártyák; telefonkártyák, iránytűk, tájolók; úszóövek és ruhák, búvármaszkok és búvárruhák; mérlegek; védőmellények; balesetvédelmi eszközök személyes használatra; balesetvédelmi hálók; védőruházat balesetek, sugárzás és tűz ellen; barométerek; alkoholszondák; tűzoltókészülékek; homokórák; elektromos zárak; elektromos ajtócsengők; riasztók; betörés elleni riasztókészülékek; mágnesek; dekorációs mágnesek.

11 Világító-, fűtő-, gőzfejlesztő, főző-, hűtő-, szárító- szellőztető-, fertőtlenítő, vízszolgáltató készülékek és berendezések; egészségügyi berendezések; szökőkutak, díszkutak; kutak; zuhanyfülkék; mosdókagylók (szaniter berendezés részei); fürdőkádak; csapok; szagtalanító és légtisztító berendezések; hűtő- és légkondicionáló

berendezések; vízhűtésre szolgáló berendezések; elektromos ventillátorok személyi használatra; vízkezelő berendezések; sterilizálók; ivóvíz szűrők; napkollektorok; szagelszívó ernyők; konyhai elszívóbúrák; hűtőszekrények; hűtőtartályok; elektromos kukták, főzőedények; elektromos cumisüveg melegítők; elektromos vízforraló kannák; grillezők, grillsütők; hűtőtáskák; főzőberendezések; sütők; tűzhelyek; mikrohullámú sütők főzésre; fagyasztók, hűtőberendezések; gázlámpák; kenyérpirítók; elektromos kávéfőzők; elektromos olajsütők; jégkészítő készülékek; hajszárítók; szauna fürdő berendezések, szolárium készülékek; arc gőzölő készülékek (szaunák); elektromos ruhaszárítók; lábmelegítők; kandallók; izzók és elektromos lámpák; lámpák; fényszórók és lámpák járművekhez.

16 Papír; karton (feldolgozatlan, félig feldolgozott vagy irodaszerkénti felhasználásra); kartonból készült termékek; papír vagy műanyag csomagolótasakok, zacskók és ívek; ívek (papíráruk); nyomtatvány, nyomdai betű; könyvkötő anyag, fényképek, nyomtatóblokkok; írószer- és papíráru; ragasztók papírokhoz vagy háztartási célokra; művészeti anyagok, festőecsetek, festékdobozok (iskolai felhasználású cikkek); írógépek és irodai kellékek (kivéve bútor); oktatási vagy tanítási anyagok (kivéve készülékeket); iskolai kellékek; irodai kapcsok, rajzszegek, ceruzahegyezők, javítófolyadékok, papírvágó kések; ceruzák, ceruzabetét-tartók, radírgumik; borítékok; dossziék; albumok, könyvek, folyóiratok; almanachok, brosúrák, író- vagy rajzfüzetek, katalógusok; naptárak; kőnyomatok, metszetek, festmények; poszterek, földrajzi térképek, újságok; festékszalagorsók; bélyegzőkészülékek; postabélyegek; ragasztószalag-tartók (irodaszer); papír törlőkendők smink eltávolításához; papír- vagy cellulóz nadrágpelenkák babák részére; papír kávéfilterek; átütő (másoló) papírok; szemeteszsákok papírból vagy műanyagból; zacskók mikrohullámú sütőhöz; papír vagy karton címtáblák; WC-papír; papír asztalkendő; papírtörülközők; papír zsebkendők; üdvözlőlapok; postai levelezőlapok; szabásminták; rózsafüzérek; földgömbök.

29 Hús, hal, baromfi és vadhús; húskivonatok; hentesáruk; krokettek; tartósított, szárított, fagyasztott és főtt gyümölcsök; gombák és zöldségek, gyümölcspépek és saláták; zöldsaláták; hús-, hal-, zöldség- és gyümölcskonzervek; dzsemek, lekvárok, kompótok; zselék; virágporkészítmények; algakivonatok élelmiszerként való felhasználásra; tartósított szójabab élelmiszerként való felhasználásra; fehérjék emberi fogyasztásra; húslevesek, krémlevesek; levesek; zöldséglevek főzéshez; tojás; tej, vaj, tejszín, joghurtok, sajtok és egyéb tejtermékek; ehető olajok és zsírok; készítmények húsleveshez; burgonyacsipszek; készételek a fentebb felsorolt termékekből.

30 Kávé, tea, kakaó, csokoládé; csokoládéból készült termékek; növényi készítmények kávépótlóként való felhasználásra; pótkávék; kávéval, teával, kakaóval készült italok; teák nem gyógyászati használatra; cukor, természetes édesítők; étkezési szőlőcukor készítmények; rizs, tápióka, szágó; tészta, búzadara; liszt és gabonakészítmények; szárított gabonapelyhek; kenyér, péksütemények, sütemények, briós, forró sütemények, lepények, piték; édességek, cukorkaáruk; jégkrémek; méz; melasz, méhpempő emberi fogyasztásra, nem gyógyászati célra; ánizsmag; csillag ánizs; maláta kivonat élelmiszerként való felhasználásra; aromák, az illóolajok kivételével; aromás készítmények élelmiszerként való felhasználásra; élesztő, sütőpor; só; mustár; ecet; szószok (fűszeres mártások); salátadresszingek; ketchup; majonéz; ételízesítők; sűrítőszerek élelmiszerkénti felhasználásra; fűszernövények; fűszerek; tartósított zöldfűszerek; fagylaltok és jégkrémek; szendvicsek; pizzák; rizs alapú snack ételek; tavaszi tekercs; sushi, tabulé (arab saláta); tortilla; tacok; készételek a fent felsorolt termékekből.

31 Mezőgazdasági, kertészeti és erdészeti termékek (sem nem kész, sem nem átalakított); gabona (mag); természetes gyep; friss gyümölcsök és zöldségek; algák fogyasztásra; friss gomba; friss kerti fűszernövények; élő rákok, keménytestűek; halikra; növényi magvak; virághagymák; fák, cserjék; élő növények és virágok; karácsonyfák; táplálékok, takarmányok és italok állatok részére; állatalomként használt termékek; maláta; horgászcsali (élő); élő állatok.

32 Sörök, ásvány- és szénsavas vizek, és egyéb alkoholmentes italok; izotóniás italok; limonádék; gyümölcsitalok és gyümölcslevek; paradicsomlé; zöldséglevek (italok); szirupok italokhoz; készítmények italok készítéséhez (kivéve teával, kávéval vagy kakaóval készült tej alapú italok); pasztillák és porok szénsavas italokhoz; esszenciák italok készítéséhez; készítmények likőrök készítéséhez.

33 Alkoholos italok (kivéve sörök); aperitifek, ciderek, alkohol tartalmú koktélok, digesztív (emésztést elősegítő) italok (likőrök vagy szeszesitalok), eaux-de-vie [gyümölcsből erjesztett párlatok]; szeszesitalok; borok; rum; vodka; whisky.

35 Reklámozás; reklámszövegek publikálása; levélreklám (szórólapok, prospektusok, nyomtatott anyagok, áruminták); kültéri reklámozás; reklámügynökségek; reklámidő kölcsönzése bármely hírközlési médiában; segítségnyújtás kereskedelmi vagy iparvállalatok irányításában; üzletvezetés; segítségnyújtás üzletvezetéshez, hatékonysági szaktanácsadás; üzleti tanácsadás, tájékoztatás vagy információszerzés; szakmai konzultációk üzleti ügyekben; irodai tevékenység, titkársági szolgáltatások; könyvelés; irodagépek és készülékek kölcsönzése (távközlési berendezések és számítógépek kivételével); árusító automaták kölcsönzése, újság-előfizetések intézése; elektronikus újság-előfizetések intézése; telefon-előfizetések intézése; mobil telefon előfizetések, személyhívó szolgáltatások intézése; előfizetések intézése távközlési szolgáltatásokhoz, világméretű számítógépes hálózat (Internet) szolgáltatásokhoz vagy privát hálózathoz (intranet), távközlési számítógépes hálózathoz vagy adattovábbítási hálózathoz való hozzáférést biztosító szolgáltatóhoz; adatbázis vagy multimédia szerverközpont előfizetések intézése; előfizetés telematikai szolgáltatásra, telematikai eszközöket alkalmazó adatátviteli szolgáltatásra; előfizetés számítógépes hálózathoz vagy adatközlő hálózathoz való hozzáférést biztosító központi szolgáltatásra; előfizetés televízió vagy rádióprogramokra, videofelvételekre, hangfelvételekre, audiovizuális programokra; előfizetés számítógépes adatbázisra; távközlési és multimédia hálózatok adminisztratív menedzsmentje és felügyelete; távközlési hálózatok működtetése és felügyelete területén nyújtott segítségnyújtással kapcsolatos kereskedelmi szolgáltatások; export-import ügynökségek; kereskedelmi információs ügynökségek; költség elemzés; piaci tanulmányok; piackutatás; közvéleménykutatás; árösszevetési szolgáltatások; statisztikák összeállítása; közönségszolgálat; árverések; áruk bemutatása bármely kommunikációs médiában kiskereskedelmi, nevezetesen értékesítési promóció célokra; kereskedelmi információ és tanácsadás fogyasztóknak [fogyasztói tanácsadás]; vásárlási megrendelések ügyintézése; kiállítások és kereskedelmi vásárok szervezése kereskedelmi vagy reklám célokra; szállodai üzletvezetés; számítógépes nyilvántartások kezelése; információknak számítógépes adatbázisokba való összegyűjtése és rendezése; adatkutatás számítógépes nyilvántartásokban mások részére; iratmásolás; mások javára, különböző áruféleségek összeállítása (kivéve ezek szállítását), amely lehetővé teszi a fogyasztók számára, hogy kényelmesen megtekinthessék és megvásárolhassák a fogyasztási cikkek széles spektrumát felölelő árukat a következő területekről: egészség, higiénia, élelmiszer, ruházat, ékszerek, órák és órakészítés, szabadidő, kertészkedés, barkácsolás, szerszámok, belső- és kültéri dekorációk, háztartási szerelvények és berendezések, szépségápolási termékek, tisztító termékek, autó fenntartási termékek, sportcikkek, felnőtt és gyermekjátékok, konyhai és háztartási edények és cikkek, bőrből készült termékek, papíráruk, elektromos háztartási készülékek, irodagépek, számítógépek, elektromos berendezések, hi-fi felszerelések, televíziók, bútorok, telekommunikációs berendezések, telefonok, textiláruk, rövidáru cikkek, járművek, nyomtatott anyagok, üzemanyag; kis- vagy nagykereskedelmi értékesítés, katalógusból postai úton történő megrendelésre, kis- vagy nagykereskedelmi értékesítés az interneten vagy bármely elektronikus távértékesítéssel történő forgalmazás az alábbi termékek tekintetében: mezőgazdasági-, kertészeti- és erdészeti célú vegyi termékek (gombaölő szerek, gyomirtó szerek, rovarirtó szerek és parazitaölő szerek kivételével), tartósítószerek virágokhoz, vegyi termékek bőr és textilanyagok vízhatlanításához, vegyi termékek textilanyagok élénkítésére, trágyák, műtrágyák, nyomelem készítmények növények részére, termőföld, cserzőanyagok, ragasztók ipari célra, ragasztószerek, enyvek ipari célra, poszterekhez, tapétákhoz, bőrhöz, ragasztások szétválasztására szolgáló termékek, oldószerek lakkokhoz, facellulóz, oldószerek lakkokhoz, fényérzékeny exponálatlan filmek, kémiai adalékanyagok motorolajhoz és benzinhez, fagyálló anyagok, fékfolyadékok, gumiabroncs javítására szolgáló készítmények, aceton, sósav, desztillált víz, savas víz akkumulátorok feltöltésére, hidrogén-peroxid, színezékek, festékek és lakkok (szigetelők kivételével), bevonóanyagok (festékek), töltött festékpatronok nyomtatókhoz és fénymásolókhoz, rozsda elleni és fakonzerváló védőszerek, hígítók és kötőanyagok színezékekhez, lakkokhoz és festékekhez, festőanyagok, cipőfestékek, üvegező gitt, fehérítő készítmények és más anyagok mosodai célra, tisztító-, fényesítő, zsírtalanító és súrolószerek és termékek, Javelle víz (vizes kálium-hipoklorit), folteltávolító szerek, lágyítószerek, kékítőszerek, festékeltávolító készítmények,

csiszolópapír, rozsdaeltávolító szerek, súroló oldatok, vízkőeltávolító szerek háztartási használatra, mosószerek nem a termelési eljárás során való és nem gyógyászati felhasználásra, készítmények lefolyócsövek tisztításához, padlófényesítő viaszok, cipőviaszok, ablaktisztító folyadékok, ragasztóanyagok kozmetikai használatra, szappanok, parfümök, kölnivizek, illóolajok, dezodorok személyes használatra (illatszerek), kozmetikumok, hajápoló termékek, hajfestékek, samponok, fogkrémek, szájvizek nem gyógyászati célra, szőrtelenítő szerek, sminkek és sminklemosó termékek, borotválkozószerek, borotvaszappanok, borotválkozás utáni arcszeszek, testápolási cikkek, körömlakkok és körömlakklemosók, kozmetikai fogyasztószerek, kozmetikai készítmények fürdéshez és bőr barnításhoz, dekormatricák kozmetikai használatra, fogprotézisek fényezésére és tisztítására szolgáló készítmények, kozmetikai vattapálcikák, vatta kozmetikai használatra, kozmetikai lemosószerekkel impregnált kendők, napvédő készítmények (barnító kozmetikai termékek), kisállat samponok, füstölők, illatosított fa, potpurrik, ipari olajok és zsírok, kenőanyagok, tüzelőanyagok (beleértve a motorbenzint is), motorolajok, üzemanyagok, diesel olajok, nem vegyi üzemanyagadalékok, gyertyák és kanócok (világításhoz), faggyúgyertyák, illatosított gyertyák, tűzgyújtók, tüzelési brikett, denaturált szesz, faszén (tüzelőanyag), tüzelőfa, zsír bőrökhöz, zsír cipőkhöz, gyógyszerészeti, állatgyógyászati termékek, gyógyászati és intim higiéniai termékek, feltöltött elsősegély ládák, diétás anyagok, italok és élelmiszerek gyógyászati célra, gyógyászati fogyasztó készítmények, gyógyhatású teák, főzetek, gyógyitalok, vitaminkészítmények, nyomelem készítmények emberi és állati fogyasztásra, táplálék kiegészítők gyógyászati célra, ásványi táplálék kiegészítők, bébiételek és tejfehérje alapú csecsemőtápszerek, kötszerek, fogászati protézisragasztók, fertőzésgátló szerek, fertőtlenítőszerek orvosi és higiéniai célra (kivéve szappanok), égési sérülések kezelésére szolgáló szerek, napvédő készítmények (leégés elleni készítmények), nedvszívó tampon, egészségügyi kendők, pelenkabetétek és nadrágok, menstruációs tamponok, párnák szoptatáshoz, sterilizáló készítmények, dezodorok nem személyes használatra, oldatok kontaktlencsékhez, légtisztító készítmények, rovar elleni szerek, rovarölők, rovarriasztók, gombaölők, gyomirtók, nyakörvek állatoknak paraziták ellen, rovarriasztó szerek kutyáknak, állatok fürdetésére szolgáló készítmények, építőanyagok fémből, fémből készült vízcsövek, fémlétrák, nem mechanikus orsók (fémből) flexibilis csövekhez, fémből készült térelválasztók és kerítések, széfek, nem elektromos fémkábelek és fémvezetékek, nem elektromos fémzárak, fémtömegcikkek, fémből készült csövek és csővezetékek, fémláncok, fémgyűrűk, csuklópántok fémből, keretek, ajtó- és ablakkeretek fémből, fém ajtók és ablakok, tűzbakok, kandalló védőrácsok fémből, kulcsok, lakatok, fém postaládák, üres szerszámos ládák fémből, fémfonal kötözési célokra, antennavezetékek, fémdobozok, ládák, szekrények, kosarak és tárolók, alumíniumfóliák, ruhaakasztók fémből, sátorcövekek fémből, seprűnyelek fémből, zárókupakok és csatok palackokhoz fémből, rögzített törülközőadagolók fémből, fém rendszámtáblák, csengők, művészeti tárgyak fémből, szerszámgépek, nem kézzel működtetett kézi szerszámok, motorok és hajtóművek (nem szárazföldi járművekhez), gyújtógyertyák robbanómotorokhoz, nem elektromos sebességváltó tengelykapcsolók és erőátviteli szíjak (nem szárazföldi járművekhez), elektromos kézi fúrógépek, sűrített levegős szivattyúk, pengék (gépalkatrészek), elektromos kések, -vésők és -ollók, elektromos ragasztópisztolyok, festőpisztolyok, gáz hegesztőpisztolyok és forrasztóvasak, fűnyíró gépek, mechanikus csévélők flexibilis csövekhez, nem mechanikusan működtetett mezőgazdasági eszközök, légpumpák akváriumokba, elektromechanikus élelmiszer- és italgyártó gépek, elektromos gépek és élelmiszerfeldolgozók, mosó- és mosogató gépek, centrifugák, porszívók, zsákok porszívókhoz, elektromos parkettafényesítő gépek, elektromos cipőfényesítő gépek, elektromos tisztító gépek és berendezések, varró- és kötőgépek, könyvkötő berendezések, kézzel működtetett kéziszerszámok és eszközök, nem elektromos vágóeszközök, villák, kanalak nem horgászathoz és nem gyógyszerekhez, vágófegyverek, ollók, nyíró ollók, fűrészek, csavarhúzók, metszőollók, kacsozókések, kézzel működtetett kéziszerszámok és eszközök kertészkedéshez, gereblyék, lapátok, csákányok, ásók, fogók, kalapácsok, (kézzel működtetett) fűnyírók, készülékek növényi paraziták irtására, rovarirtó permetezők, mechanikus eszközök élelmiszerek aprítására és darabolására, nem elektromos konzervbontók és konzervnyitók, diótörők, borotvák, borotvapengék, borotválkozó készletek, körömcsipeszek és körömreszelők, köröm vágók, manikűr- és pedikűrkészletek, elektromos és nem elektromos hajnyírógépek személyes használatra, elektromos és nem elektromos szőrtelenítő készülékek, szőrtelenítő csipeszek, tudományos (nem gyógyászati) célra szolgáló, tengerészeti, földmérő, fényképészeti, mozgóképi, optikai,

súlymérö, egyéb mérő-, jelző-, ellenőrző (felügyeleti)- és életmentő berendezések és felszerelések, elektromos energia vezetésére, kapcsolására, átalakítására, tárolására, szabályozására vagy ellenőrzésére szolgáló készülékek és berendezések, anyagok elektromos vezetékekhez (huzalok, kábelek), elektromos kapcsolók, dugaszoló aljzatok, konnektorok és egyéb érintkezők, biztosítékok, dugaszoló aljzatfedelek, elektromos elemek, telepek világításhoz, villanyvasalók, hangok vagy képek rögzítésére, továbbítására vagy másolására szolgáló készülékek, erősítők, fejhallgatók, hangszórók, mágneses felvételi hordozók, hanghordozók, mágneses és optikai lemezek, audio és video kompaktlemezek, DVD lejátszók, videokamerák, videoszalagok, faxgépek, telefonkészülékek, telefon adapterek, akkumulátortöltők telefonokhoz, tokok, tartók és dobozok mobiltelefonokhoz és telefonkészülékekhez, üzenetrögzítők, tévékészülékek, antennák, vetítőberendezések és vásznak, villanólámpák (fényképészet), exponált filmek, speciális tokok fényképészeti készülékekhez és műszerekhez, diktafonok, pénztárgépek, számológépek, adatfeldolgozó berendezések, számítógépek, számítógép-perifériák, olvasók (adatfeldolgozó eszközök), számítógépes szoftverek, hajlékony lemezek, modemek, elektronikus határidőnaplók, játékgépek kizárólag televízió készülékkel való használatra, különálló elektronikus kijelzők vagy monitorok, videó játékkazetták, távcsövek, szemüvegek, szemüvegtokok, integrált áramkörös kártyák (smart kártyák), mágneskártyák, telefonkártyák, iránytűk, úszóövek és -mellények, búvármaszkok és búvárruhák, mérlegek, védősisakok, balesetvédelmi eszközök személyes használatra, balesetvédelmi hálók, védőruhák balesetek, sugárzás és tűz ellen, barométerek, alkoholszondák, tűzoltókészülékek, homokórák, elektromos zárak, elektromos ajtócsengők, riasztóberendezések, betörés elleni riasztókészülékek, mágnesek, díszítőmágnesek, orvosi-, fogászati- és állatorvosi készülékek és eszközök, inhaláló készülékek, varratanyagok, óvszerek, cumisüvegek, cumisüveg cumik, cumik csecsemők számára, gumiból vagy szilikonból készült cumik etetéshez, orvosi hőmérők, világító-, fűtő-, gőzfejlesztő-, főző-, hűtő-, szárító- szellőztető, légkondicionáló, fertőtlenítő és vízellátó berendezések, egészségügyi berendezések, légfrissítő- és -tisztító berendezések, elektromos ventillátorok személyes használatra, víztisztító készülékek, sterilizátorok, ivóvízszűrők, konyhai elszívó ernyők, hűtőládák, elektkromos kukták, főzőedények, elektromos cumisüveg melegítők, elektromos vízforraló kannák, grillsütők, hűtőtáskák, sütők, tűzhelyek, mikrohullámú sütők (főzéshez), fagyasztók, hűtőberendezések, gázgyújtók, kenyérpirítók, elektromos kávéfőzőgépek, elektromos olaj sütők, jégkészítő gépek, hajszárítók, elektromos ruhaszárítók, lábmelegítők, villanykörték és villanylámpák, lámpák, fényszórók és lámpák járművekhez, járművek, szárazföldi-, légi- vagy vízi helyváltoztató eszközök, kerékpárok, anyagmozgató kézikocsik, utánfutók (járművek), napellenzők gépkocsikba, irányjelzők járművekhez, szélvédötörlők, visszapillantó tükrök, belső tömlők és abroncstüskék, tömör gumiabroncsok járműkerekekhez, fejtámaszok és biztonsági övek járműüléshez, biztonsági gyermekülések járművekhez, kerékpárpumpák, babakocsik, rollerek, védőhuzatok, üléshuzatok járművekhez, csomagtartók, kerékpártartók és síléctartók járművekhez, sport babakocsik, lopásgátló szerkezetek járművekhez, bevásárlókocsik, talicskák, lőfegyverek, lőszerek és lövedékek, robbanószerek, tűzijátékok, petárdák, légpisztolyok (fegyverek), karabélyok, puskák, puskatokok, könnygáz fegyverek, spray-k önvédelmi célokra, vállszíjak fegyverekhez, tölténytáskák, jelzőrakéták, ékszer termékek, ékszerek, drágakövek, nemes fémből készült ékszertartók, ékszerdobozok, órák és más időmérő eszközök, karórák és óraszíjak, mandzsettagombok, nyakkendőtűk, kulcskarikák (díszek, fityegők), nemes fémből készült dobozok, szobrocskák, nippek nemesfémből, műalkotások nemesfémből vagy drágakőből, hangszerek és hangszerek alkotórészei, zenélő dobozok, húrlábak hangszerekhez, hangvillák, hangszertokok, papír, karton (nyers, félkész állapotban vagy papírárukhoz), karton cikkek, csomagolásra szolgáló papír- vagy műanyag zsákok, zacskók és fóliák, papírívek (papíráruk), nyomtatott anyagok, könyvkötészeti anyagok, fényképek, papíráruk, ragasztóanyagok papírárukhoz vagy háztartási célra, anyagok művészek részére, ecsetek, festékkészletek (iskolai használatra), írógépek és irodai cikkek (bútorok kivételével), tanítási és oktatási anyagok (készülékek kivételével), iskolaszerek, borítékok, irattartók, albumok, könyvek, folyóiratok, almanachok, brosúrák, füzetek, író- vagy rajzfüzetek, naptárak, litográfiák, metszetek, festmények, poszterek, földrajztérképek, újságok, orsók írógépszalagokhoz, bélyegzőgépek, ragasztószalag adagolók (irodai cikkek), sminkeltávolító kendők papírból, eldobható papír vagy cellulóz nadrágpelenkák, papír kávéfilterek, kaparós matricák, papír vagy műanyag szemeteszsákok, zacskók mikrohullámú sütőhöz, jelzőtáblák papírból vagy kartonból, egészségügyi papír, asztalneműk papírból, papír

kéztörlők, papírzsebkendők, üdvözlőlapok, levelezőlapok, szabásminták, rózsafüzérek, földgömbök, kaucsuk, guttapercha, gumi, azbeszt, csillám, vízhatlan tömítések vagy szigetelések, vízzáró gyűrűk, félkész műanyagtermékek, kitömő anyagok csomagoláshoz, dugaszoló- és szigetelőanyagok, rugalmas csövek, nem fémből, locsolócsövek, virágok elrendezésére szolgáló habtermékek (virágtartók), üveggyapot szigeteléshez, hangszigetelő anyagok, vakításgátló filmek ablakokra, szigetelő kesztyűk, szigetelő lakkok, papírok, tapaszok és szövetek, tömítőanyagok csatlakozásokhoz, gumitáskák, -borítók és -tömlők csomagolás céljára, gumigyűrűk és dugók, elasztikus vagy műanyag szálak nem textilipari használatra, bőr és bőrutánzat, állatbőrök, irhák és gereznák, utazóládák, bőröndök és kisméretű táskák, esernyők, napernyők és sétapálcák, ostorok, hámok, nyergesáruk, kézitáskák, strandtáskák, kofferek, úti készletek és bőröndök, piperetáskák (üres), kozmetikai készletdobozok, bevásárló hálók és táskák, hátitáskák, sporttáskák (kivéve azokat, amelyek a termék tárolására szolgálnak), kerekes bevásárlótáskák, ruhatáskák utazáshoz, iskolatáskák, irattárcák, névjegytartók, kártyatartók, diplomatatáskák, aktatáskák (bőráruk), kulcstartók (bőrből), erszények aprópénzekhez, üres szerszámtáskák bőrből, kalapdobozok bőrből, kenguruk és hordozókendők gyermekek hordozására, nyakörvek és ruhák állatoknak, nem fém építőanyagok, cement, beton, bevonatok, gipsz, kő, márvány, faanyag, fűrészáru, faburkolat, táblás faburkolat, furnérlemez, parkettafák, gipszvakolat, kavics, sóder, tégla, ablaküveg, nem fémből készült merev csövek építéshez, bevonatok, burkolatok és bélések (építkezéshez), padlóburkoló mozaiklapok nem fémből, kémények nem fémből, ablakok és ajtók nem fémből, külső redőnyök nem fémből és nem textilből, úszómedencék, vízvezetékek nem fémből, mobil épületek nem fémből, akvárium (szerkezetek), bútorok, árubemutató standok, tükrök (ezüstözött üveg), keretek (nem építkezési célra), művészeti tárgyak fából, viaszból, gipszből, parafából, nádból, gyékényből, fűzfavesszőből, szaruból, csontból, elefántcsontból, halcsontból, kagylóhéjból, ámbrából, gyöngyházból, tajtékkőből és mindezek pótanyagaiból vagy műanyagból, nem fémből készült kosarak és tálcák, csomagoló tartályok műanyagból, fa vagy műanyag dobozok, kennelek és fekhelyek lakásban tartott kisállatoknak, kaparófa macskáknak, hirdetőtáblák, munkapadok, hímző rámák, rendszámtáblák nem fémből, fából vagy műanyagból készült jelzések, nem fémből készült és nem világító házszámok, nem fém és nem elektromos lakatosipari termékek, zsanérok, csapok, nem fémből, járókák, bölcsők, bébikompok, pallók nem fémből, ágyneműk (kivéve vászonhuzatok), ágyak, kemping hálózsákok, vánkosok, párnák, fej párnák, hengerpárnák, ágyalapok, matracok, vállfák és ruhazsákok, függönykarikák, függönyrudak, függönyakasztók, ajtókilincsek nem fémből, rögzített törülközőadagolók nem fémből, szekrények palackok részére (palackállványok), palackdugók, seprűnyelek nem fémből, esemyőtartók, létrák fából vagy műanyagból, műanyag dekoráció ételek díszítéséhez, szívószálak, lemezelt beltéri lamellás árnyékolók, próbababák, nem elektromos eszközök és tárolók háztartási vagy konyhai használatra, fésűk és szivacsok, kefék (ecsetek kivételével), seprűk, mosdótálak, kefegyártáshoz használt anyagok, takarítószerek, acélgyapot, háztartási kesztyűk, tisztítórongyok, szarvasbőr tisztítási célokra, üveg-, porcelán- és fajansz eszközök konyhai és asztali edénynemű céljára, edénykészletek, hőszigetelt tartályok élelmiszerekhez és innivalókhoz, ivókulacsok utazóknak, nem elektromos hordozható hűtőtáskák, étkészlet kések, kanalak és villák kivételével, vázák, gyertyatartók, gyertyaoltók, piknikkosarak edénykészlettel, dugóhúzók, palacknyitók, fémdobozok papírtörölközők adagolására, törölköző tartók és gyűrűk, szappan- és egészségügyi papír adagolók, egészségügyipapír-tartók, éjjeliedények, ruhaszárító állványok, ruhacsipeszek, szemeteskukák, vasalóállványok és vasalóállvány huzatok, izotermikus zsákok, rovarcsapdák, virágcserepek, kaspók nem papírból, alomdobozok házi kedvenceknek, alomtálcák házi kedvenceknek, ketrecek házi kedvenceknek, fésűk állatoknak, öntözőeszközök, kertészkesztyűk, borotvaecsetek, fogkefék, fogselymek, szappandobozok, fogpiszkálók, kozmetikai cikkek, piperetáskák, parfümpermetezők, parfümszórók, hordozható bébifürdőkádak, cipőkanalak, malacperselyek nem fémből, művészeti tárgyak porcelánból, terrakottából vagy üvegből, kötelek (nem gumiból, továbbá nem teniszütőkhöz vagy hangszerekhez használt húr), zsinegek, sátrak, ponyvák (nem tűzoltó ponyva sem babakocsi ernyő), vitorlák (vitorlázat), textilanyagokból készült zsákok és zacskók csomagoláshoz, zsákok ömlesztett áruk szállítására és tárolására, tömőanyagok (nem gumiból vagy műanyagból), halászhálók, függőágyak, kötözőfonalak nem fémből, cérnák és fonalak textilipari használatra, gyapjúfonal, elasztikus vagy műanyagszálak és cérnák textilipari használatra, szövetek, bútorszövetek, kárpitok, ágyneműk és háztartási

lenvásznak, asztalterítők nem papírból, lepedők, párnák, ágyterítők, fürdőszobai vászonneműk ruházat kivételével, textil arctörlő kendők és törölközők, tapéták textilanyagokból, textil vagy műanyag függönyök, nem papírból készült asztalterítők, viaszosvásznak (asztalterítők), hálózsákok, textil kozmetikai kendők smink eltávolításához, szúnyoghálók, háztartási lenvásznak, címkék textilből, textil árnyékolók, textil zsebkendők, ruházat, övek, kesztyűk (ruházat), nadrágtartók, kalapok, lábbelik, zoknik, harisnyák, harisnyanadrágok, cipők (kivéve ortopédcipők), papucsok, csizmák, talpbetétek, strandcipők, sícipők, sportcipők, sapkák, fürdőruhák és fürdőnadrágok, sportruházat (kivéve búvárruha), alvómaszkok, rövidáru (cérnák és fonalak kivételével), paszományáruk, csipkék és hímzések, szalagok és zsinórok, gombok, ruhakapcsok és fűzőlyukak, gombostűk és tűk, patentkapcsok, művirágok és -gyümölcsök, nyakkendőtűk, tépőzárak és patentkapcsok ruházathoz, csatok (ruha kiegészítő), díszjelvények, kitűzők, kalapdíszek nem nemesfémből, hajdíszek, hajpántok és hajhálók, hajtűk és hajcsatok, hullámcsatok, parókák, zipzárak, cipőfűzők, cipőcsatok, kapcsok, gombok, csatok nadrágtartóhoz, övcsatok, rugalmas szalagok, fodrok, redők ruházathoz (csipke paszományok), hőre tapadó foltok díszítésre vagy textiláruk javítására (rövidáruk), varródobozok, szőnyegek és takarók, gyékények, lábtörlők, linóleumok, padlóburkolatok (kivéve padlócsempe és festék), falvédők (nem textilből), autókárpitok, fürdőszoba szőnyegek, tornaszőnyegek, csúszásmentes gyékények, műfű, játékok, játékszerek, robogók (játék), trükkös játékok, karácsonyi pukkanó bonbonok, karácsonyfadíszek kivéve világító cikkek és édességek, parti kellékek (játékok), játékmaszkok, játék sárkányok, játékkártyák, torna- és sporteszközök (kivéve úszást segítő eszközök, ruházat, lábbeli és szőnyeg), horgászbotok, horgászorsók, halhorgok, edzőgépek és testépítő berendezések, szobakerékpár, játékszerek házi kedvenceknek, érmebedobásos játékautomaták, játékok és játékgépek, amelyek nemcsak televízió készülékkel, kijelzővel vagy monitorral használhatók, hús, hal-, baromfi- és vadhús, húskivonatok, hentesáru, krokettek, tartósított, szárított, fagyasztott és főtt gyümölcsök, gombák és zöldségek, gyümölcspépek és saláták, zöldségsaláták, hús-, hal-, zöldség- és gyümölcskonzervek, dzsemek, lekvárok, kompótok, étkezési zselé, virágporkészítmények (élelmiszer), algakivonatok étkezésre, tartósított szójabab étkezésre, fehérjék emberi fogyasztásra, húsleves, krémlevesek, levesek, zöldséglevek főzéshez, tojás, tej, vaj, tejszín, joghurt, sajtok és más tejtermékek, étkezési olajok és zsírok, készítmények erőleves készítéséhez, burgonyaszirom, kávé, tea, kakaó, csokoládé, csokoládétermékek, növényi készítmények pótkávéként való használatra, pótkávé, kávé-, tea,- kakaó- és csokoládé felhasználásval készült italok, teák nem gyógyászati célra, cukor, természetes édesítőszerek, étkezési szőlőcukor készítmények, rizs, tápióka, szágó, száraztészták, búzadara, liszt és gabonakészítmények, szárított gabonapelyhek, kenyér, tésztafélék, cukrászkészítmények, briós, forró tészták, piték, édességek, cukorkaáru, fagylaltok, méz, szirupok és melasz, méhpempő emberi fogyasztásra, nem gyógyászati célból, ánizs, csillagánizs, malátakivonat emberi fogyasztásra, nem esszenciális olaj eredetű aromák, aromás készítmények élelmiszerekhez, élesztő, sütőpor, só, mustár, ecet, szószok (salátaöntetek), dresszingek salátákhoz, ketchup, majonéz, ízesítőszerek, sűrítőszerek főzéshez, fűszenövények, fűszerek, tartósított kerti gyógynövények, fagylaltok és jégkrémek, szendvicsek, pizzák, rizs alapú snack-ek, tavaszi tekercs, sushi, tabulé (arab saláta), tortillák, tacok, mezőgazdasági-, kertészeti- és erdészeti termékek (nem feldolgozott, sem átalakított), magvak, természetes gyep, friss gyümölcs és zöldség, alga emberi fogyasztásra, friss gomba, friss kerti gyógynövények, élő rákok, keménytestűek, halikra, vetőmagvak, virághagymák, fák, cserjék, élő növények és virágok, karácsonyfák, táplálékok és italok állatoknak, alomtermékek, maláta, élő horgászcsali, élőállatok, sörök, ásvány- és szénsavas vizek és egyéb, nem alkoholos italok, izotóniás italok, limonádék, gyümölcsitalok és gyümölcslevek, paradicsomlé, zöldséglevek (italok), szirupok italokhoz, készítmények italok készítéséhez (kivéve a teával, kávéval vagy kakaóval készült tejesitalok), pasztillák és porok szénsavas italokhoz, esszenciák italok készítéséhez, készítmények likőrök készítéséhez, alkoholos italok (sörök kivételével), aperitifek, almaborok, alkohol tartalmú koktélok, digesztív, emésztést elősegítő italok (likőrök és szeszesitalok), eaux-de-vie [gyümölcsből erjesztett párlatok], szeszesitalok, borok, rum, vodka, whisky, dohány, dohányzási cikkek, gyufák, öngyújtók, cigaretta és szivardobozok és -tartók, zsebben hordozható eszközök cigarettasodráshoz, cigaretta szopókák, hamutartók, szivarvágók, cigarettapapírok, pipák, pipatisztítók.

41 Oktatás; képzés; gyakorlati képzés (szemléltetés); számítógépek, telefonok és telekommunikációs eszközök programozásására, telepítésére, működtetésésre és karbantartására vonatkozó képzés és oktatás; szórakoztatás;

múzeumi szolgáltatások (bemutatók, kiállítások); vidámparkok; sporttevékenységek; egészségklub szolgáltatások (testnevelés); sportlétesítmények biztosítása; sportversenyek szervezése; klubszolgáltatások (szórakozás vagy oktatás); kulturális tevékenységek, könyvek és magazinok megjelentetése; nem reklámszövegek megjelentetése; könyvkölcsönzés; kiadványszerkesztés; könyvekkel és online folyóiratokkal kapcsolatos kiadványszerkesztés; online elektronikus kiadványok biztosítása (nem letöhhető); elektronikus könyvtárszolgáltatások elektronikus információk, audió- vagy videó információk és adatok, játékok és szórakoztatás biztosítására; on-line játékok biztosítása számítógépes hálózaton; zeneszerzői szolgáltatás; show és filmgyártás; mozifilmek, televíziókészülékek, videoszalagok, lemezfelvételek, hangfelvételek, audio berendezések, videokamerák, videolejátszók, rádió- és televízió berendezések, mozgóképi vetítőgépek, mozgóképi készülékek és kiegészítők, színházi és előadási díszletek kölcsönzése; sportfelszerelések (kivével járművek) és búvárfelszerelések kölcsönzése; oktató vagy szórakoztató jellegű versenyek megszervezése és lebonyolítása; kollokviumok, konferenciák, kongresszusok megszervezése és lebonyolítása; kulturális vagy oktató célú kiállítások megszervezése; helyfoglalás show műsorokra, szórakoztató rendezvényekre, sport- és kulturális eseményekre; jegyirodai szolgáltatások (szórakoztatás); nyereményjáték működtetése; információ szolgáltatás oktató vagy szórakoztató rendezvényekről; rádiós- és televíziós szórakoztató rendezvények; rádió- és televízióprogramok készítése; digitális fotószolgáltatás; fényképezés; fotóriportok készítése; riporteri szolgáltatások; videofilmezés; videoszalagok vágása; mikrofilmezés; fordítói szolgáltatások; online konferenciák, csoportok és vitafórumok szervezése és lebonyolítása; (nem letölthető) digitális zeneszolgáltatás internetről nevezetesen online zeneszolgáltatás (nem letölthető) az internetről; (nem letölthető) digitális zeneszolgáltatás internetes weboldalakról (MP3 formában) nevezetesen online zeneszolgáltatás (nem letölthető) internetes weboldalakról (MP3 formában).

---

(210) M 17 01080
(220) 2017.03.31.
(731) Borsodi Sörgyár Kft., Bőcs (HU)
(740) Dr. Dulin György, Budapest
(541) Borsodi Jeges
(511) 32 Sörök; ásványvizek és szénsavas vizek; alkoholmentes sör, alkoholmentes sörízű italok; gyümölcsitalok és gyümölcslevek; szörpök.
41 Nevelés; szakmai képzés; szórakoztatás; sport- és kulturális tevékenységek.
43 Vendéglátás (élelmezés); időleges szállásadás.

---

(210) M 17 01090
(220) 2017.04.03.
(731) Senia G Kft., Budapest (HU)
(740) Almási Noémi, Budapest
(541) Senia
(511) 11 Elektromos- és nem elektromos fűtőberendezés, radiátor.

---

(210) M 17 01091
(220) 2017.04.03.
(731) Senia G Kft., Budapest (HU)
(740) Almási Noémi, Budapest
(541) Senia Group
(511) 11 Elektromos- és nem elektromos fűtőberendezés, radiátor.

---

(210) M 17 01121
(220) 2017.04.06.
(731) Bakó Norbert Károly, Érd (HU)

(546) OTTHONPLUSZ INGATLAN

(511) 35 Ingatlanközvetítéssel, ingatlanforgalmazással, ingatlanügyletekkel, ingatlan bérbeadással és vétellel, ingatlanépítéssel, ingatlanfelújítással, ingatlanjavítással kapcsolatos reklámozási szolgáltatások, kereskedelmi ügyletek, kereskedelmi adminisztrációk, irodai munkák.

36 Ingatlanközvetítés; ingatlanforgalmazás; ingatlanügyletek; ingatlan bérbeadás és vétel.

37 Ingatlanépítés, felújítás, javítás.

---

(210) M 17 01254

(220) 2017.04.19.

(731) Dani Katalin Georgina, Budapest (HU)

(546) blanche HANDMADE NATURAL COSMETICS

(511) 3 Nem gyógyhatású kozmetikumok; natúrkozmetikumok; kéz- és lábápoló készítmények; arc- és testápoló készítmények; ajakápolók; dezodorok; babaápolási készítmények; arctisztító készítmények; arcpakolások; arcszérumok.

35 Reklámozás; kereskedelmi ügyletek; kereskedelmi adminisztráció.

40 A 3-as áruosztályban megjelölt termékek gyártása, előállítása.

---

(210) M 17 01256

(220) 2017.04.19.

(731) Pharmafit Sport Kft., Budapest (HU)

(740) dr. Bencze Péter és Társa Ügyvédi Iroda, Budapest

(546) RICHTOFIT RAPID ACTIVE

(511) 3 Nem gyógyhatású szappanok; illatszerek, illóolajok, nem gyógyhatású kozmetikumok; kozmetikai készítmények.

5 Egészségügyi készítmények gyógyászati használatra; gyógyászati használathoz adaptált diétás élelmiszerek és anyagok; étrend-kiegészítők emberek számára; tapaszok, kötszeranyagok; gyógyszerészeti készítmények; gyógyhatású kenőcsök.

25 Ruházati cikkek, cipők, kalapáruk (az osztály betűrend szerinti jegyzékében szereplő valamennyi áru).

---

(210) M 17 01257

(220) 2017.04.19.

(731) MOVE13 Technologies Kft., Budapest (HU)

(740) Brand Way & Compass Kft., Budapest

(546) CAMuGO

(511) 35 Kereskedelmi ügyletek bonyolítása, képviselete; marketing és reklám tevékenységek; termék bemutatók szervezése, kiállítások.

41 Nevelés, szakmai képzések; oktatás; szórakoztatás; sport- és kulturális rendezvények szervezése és bemutatása.

42 Számítástechnikai hardver és szoftver tervezés és fejlesztés; számítástechnikai programozással kapcsolatos információk nyújtása weboldalon keresztül; számítógépes rendszerek tervezése és üzemeltetése; számítógépes rendszerek bérlése és kölcsönzése; számítógépes adatok elektronikus felügyelete; számítógépes oktatási programok készítése, elemzése és üzemeltetése.

---

(210) M 17 01259

(220) 2017.04.19.

(731) "MAGYAR TERMÉK" Tájékoztatási, Minőségellenőrző Nonprofit Kft., Lábatlan (HU)

(546)

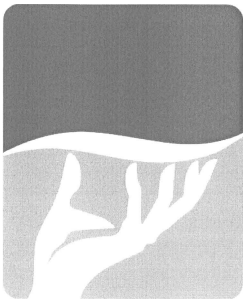

(511) 4 Ipari olajok és zsírok; kenőanyagok; porfelszívó, portalanító és porlekötő termékek; tüzelőanyagok (beleértve a motorbenzineket) és világítóanyagok; viaszgyertyák, gyertyabelek (az osztály betűrend szerinti jegyzékében szereplő valamennyi áru).

5 Gyógyszerészeti, gyógyászati és állatgyógyászati készítmények; egészségügyi készítmények gyógyászati használatra; gyógyászati vagy állatgyógyászati használathoz adaptált diétás élelmiszerek és anyagok, bébiételek; étrend-kiegészítők emberek és állatok számára; tapaszok, kötszeranyagok; fogtömő anyagok és fogászati mintázóanyagok; fertőtlenítőszerek; kártékony állatok irtására szolgáló készítmények; gombaölő szerek (fungicidek), gyomirtó szerek (herbicidek) (az osztály betűrend szerinti jegyzékében szereplő valamennyi áru).

9 Tudományos célra szolgáló, tengerészeti, földmérő, fényképészeti, mozgóképi, optikai, súlymérő, egyéb mérő-, jelző-, ellenőrző (felügyeleti), életmentő és oktatóberendezések és felszerelések; elektromos energia vezetésére, kapcsolására, átalakítására, tárolására, szabályozására vagy ellenőrzésére szolgáló készülékek és berendezések; hangok vagy képek rögzítésére, továbbítására, másolására szolgáló készülékek; mágneses adathordozók, hanglemezek; CD-k (kompakt lemezek), DVD-k és egyéb, digitális rögzítésű média; szerkezetek érmebedobással működő készülékekhez; regiszteres pénztárgépek, számológépek, adatfeldolgozó berendezések, számítógépek; számítógépes szoftverek; tűzoltó készülékek (az osztály betűrend szerinti jegyzékében szereplő valamennyi áru).

16 Papír és karton; nyomdaipari termékek; könyvkötészeti anyagok; fényképek; papíráruk és irodaszerek, bútorok kivételével; papíripari vagy háztartási ragasztóanyagok; anyagok művészek számára és rajzeszközök; ecsetek; tanítási és oktatási anyagok; műanyag lapok, fóliák és tasakok csomagoláshoz; nyomdabetűk, klisék (az osztály betűrend szerinti jegyzékében szereplő valamennyi áru).

20 Bútorok, tükrök, keretek; nem fém tartályok, tárolók tároláshoz vagy szállításhoz; megmunkálatlan vagy félig megmunkált csont, szaru, halcsont vagy gyöngyház; kagylóhéj; tajték; sárga borostyán (az osztály betűrend szerinti jegyzékében szereplő valamennyi áru).

---

(210) M 17 01260

(220) 2017.04.19.

(731) "MAGYAR TERMÉK" Tájékoztatási, Minőségellenőrző Nonprofit Kft., Lábatlan (HU)

(546)

(511) 1 Ipari, tudományos, fényképészeti, mezőgazdasági, kertészeti, erdészeti vegyi termékek; feldolgozatlan műgyanták, műanyagok; trágyák; vegyi tűzoltó szerek; fémek edzésére és hegesztésére szolgáló készítmények; élelmiszerek tartósítására szolgáló vegyi anyagok; cserzőanyagok; ipari rendeltetésű ragasztóanyagok (az osztály betűrend szerinti jegyzékében szereplő valamennyi áru).

3 Fehérítőkészítmények és egyéb, mosásra szolgáló anyagok; tisztító-, fényesítő-, súroló-, és csiszolószerek;

nem gyógyhatású szappanok; illatszerek, illóolajok, nem gyógyhatású kozmetikumok, nem gyógyhatású hajszeszek; nem gyógyhatású fogkrémek (az osztály betűrend szerinti jegyzékében szereplő valamennyi áru).

5 Gyógyszerészeti, gyógyászati és állatgyógyászati készítmények; egészségügyi készítmények gyógyászati használatra; gyógyászati vagy állatgyógyászati használathoz adaptált diétás élelmiszerek és anyagok, bébiételek; étrend-kiegészítők emberek és állatok számára; tapaszok, kötszeranyagok; fogtömő anyagok és fogászati mintázóanyagok; fertőtlenítőszerek; kártékony állatok irtására szolgáló készítmények; gombaölő szerek (fungicidek), gyomirtó szerek (herbicidek) (az osztály betűrend szerinti jegyzékében szereplő valamennyi áru).

6 Nem nemesfémek és ezek ötvözetei, ércek; fém építőanyagok; hordozható fémszerkezetek; nem elektromos fémkábelek és fémvezetékek; kisméretű fémáru; fémtartályok tároláshoz vagy szállításhoz; páncélszekrények (az osztály betűrend szerinti jegyzékében szereplő valamennyi áru).

9 Tudományos célra szolgáló, tengerészeti, földmérő, fényképészeti, mozgóképi, optikai, súlymérő, egyéb mérő-, jelző-, ellenőrző (felügyeleti), életmentő és oktatóberendezések és felszerelések; elektromos energia vezetésére, kapcsolására, átalakítására, tárolására, szabályozására vagy ellenőrzésére szolgáló készülékek és berendezések; hangok vagy képek rögzítésére, továbbítására, másolására szolgáló készülékek; mágneses adathordozók, hanglemezek; CD-k (kompakt lemezek), DVD-k és egyéb, digitális rögzítésű média; szerkezetek érmebedobással működő készülékekhez; regiszteres pénztárgépek, számológépek, adatfeldolgozó berendezések, számítógépek; számítógépes szoftverek; tűzoltó készülékek (az osztály betűrend szerinti jegyzékében szereplő valamennyi áru).

11 Világító-, fűtő-, gőzfejlesztő, főző-, hűtő-, szárító-, szellőztető-, vízszolgáltató és egészségügyi berendezések (az osztály betűrend szerinti jegyzékében szereplő valamennyi áru).

16 Papír és karton; nyomdaipari termékek; könyvkötészeti anyagok; fényképek; papíráruk és irodaszerek, bútorok kivételével; papíripari vagy háztartási ragasztóanyagok; anyagok művészek számára és rajzeszközök; ecsetek; tanítási és oktatási anyagok; műanyag lapok, fóliák és tasakok csomagoláshoz; nyomdabetűk, klisék (az osztály betűrend szerinti jegyzékében szereplő valamennyi áru).

18 Bőr és bőrutánzatok; állatbőrök és irhák; bőröndök és bevásárlótáskák; esernyők és napernyők; sétapálcák; ostorok, hámok és lószerszámok; nyakörvek, pórázok és ruházat állatok számára (az osztály betűrend szerinti jegyzékében szereplő valamennyi áru).

19 Nem fém építőanyagok; nem fémből készült merev építési csövek; aszfalt, szurok és bitumen; nem fémből készült hordozható szerkezetek; emlékművek nem fémből (az osztály betűrend szerinti jegyzékében szereplő valamennyi áru).

20 Bútorok, tükrök, keretek; nem fém tartályok, tárolók tároláshoz vagy szállításhoz; megmunkálatlan vagy félig megmunkált csont, szaru, halcsont vagy gyöngyház; kagylóhéj; tajték; sárga borostyán (az osztály betűrend szerinti jegyzékében szereplő valamennyi áru).

29 Hús, hal-, baromfi- és vadhús; húskivonatok; tartósított, fagyasztott, szárított és főzött gyümölcsök és zöldségek; zselék, lekvárok (dzsemek), kompótok; tojások; tej és tejtermékek; étkezési olajok és zsírok (az osztály betűrend szerinti jegyzékében szereplő valamennyi áru).

30 Kávé, tea, kakaó és kávépótló szerek; rizs; tápióka és szágó; lisztek és más gabonakészítmények; kenyér, péksütemények és cukrászsütemények; fagylaltok; cukor, méz, melaszszirup; élesztő, sütőporok; só; mustár; ecet, fűszeres mártások; fűszerek; jég (az osztály betűrend szerinti jegyzékében szereplő valamennyi áru).

31 Nyers és feldolgozatlan mezőgazdasági, akvakultúrás, kertészeti és erdészeti termékek; nyers és feldolgozatlan magok és vetőmagok; friss gyümölcsök és zöldségek, friss fűszernövények; élő növények és virágok; hagymák, palánták és magok ültetéshez; élő állatok; táplálékok és italok állatoknak; maláta (az osztály betűrend szerinti jegyzékében szereplő valamennyi áru).

32 Sörök; ásványvizek és szénsavas vizek és egyéb alkoholmentes italok; gyümölcsitalok és gyümölcslevek; szörpök és más készítmények italokhoz (az osztály betűrend szerinti jegyzékében szereplő valamennyi áru).

---

(210) M 17 01261

(220) 2017.04.19.

---

(731) "MAGYAR TERMÉK" Tájékoztatási, Minőségellenőrző Nonprofit Kft., Lábatlan (HU)

(546)

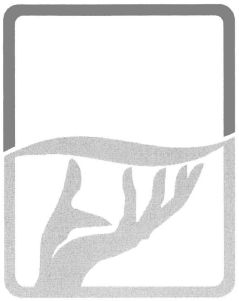

(511) 3 Fehérítőkészítmények és egyéb, mosásra szolgáló anyagok; tisztító-, fényesítő-, súroló-, és csiszolószerek; nem gyógyhatású szappanok; illatszerek, illóolajok, nem gyógyhatású kozmetikumok, nem gyógyhatású hajszeszek; nem gyógyhatású fogkrémek (az osztály betűrend szerinti jegyzékében szereplő valamennyi áru).

6 Nem nemesfémek és ezek ötvözetei, ércek; fém építőanyagok; hordozható fémszerkezetek; nem elektromos fémkábelek és fémvezetékek; kisméretű fémáru; fémtartályok tároláshoz vagy szállításhoz; páncélszekrények (az osztály betűrend szerinti jegyzékében szereplő valamennyi áru).

16 Papír és karton; nyomdaipari termékek; könyvkötészeti anyagok; fényképek; papíráruk és irodaszerek, bútorok kivételével; papíripari vagy háztartási ragasztóanyagok; anyagok művészek számára és rajzeszközök; ecsetek; tanítási és oktatási anyagok; műanyag lapok, fóliák és tasakok csomagoláshoz; nyomdabetűk, klisék (az osztály betűrend szerinti jegyzékében szereplő valamennyi áru).

29 Hús, hal-, baromfi- és vadhús; húskivonatok; tartósított, fagyasztott, szárított és főzött gyümölcsök és zöldségek; zselék, lekvárok (dzsemek), kompótok; tojások; tej és tejtermékek; étkezési olajok és zsírok (az osztály betűrend szerinti jegyzékében szereplő valamennyi áru).

30 Kávé, tea, kakaó és kávépótló szerek; rizs; tápióka és szágó; lisztek és más gabonakészítmények; kenyér, péksütemények és cukrászsütemények; fagylaltok; cukor, méz, melaszszirup; élesztő, sütőporok; só; mustár; ecet, fűszeres mártások; fűszerek; jég (az osztály betűrend szerinti jegyzékében szereplő valamennyi áru).

31 Nyers és feldolgozatlan mezőgazdasági, akvakultúrás, kertészeti és erdészeti termékek; nyers és feldolgozatlan magok és vetőmagok; friss gyümölcsök és zöldségek, friss fűszernövények; élő növények és virágok; hagymák, palánták és magok ültetéshez; élő állatok; táplálékok és italok állatoknak; maláta (az osztály betűrend szerinti jegyzékében szereplő valamennyi áru).

32 Sörök; ásványvizek és szénsavas vizek és egyéb alkoholmentes italok; gyümölcsitalok és gyümölcslevek; szörpök és más készítmények italokhoz (az osztály betűrend szerinti jegyzékében szereplő valamennyi áru).

---

(210) M 17 01321

(220) 2017.04.24.

(731) Első Magyar Mikropigmentáló Kft. 100%, Győr (HU)

(546)

(511) 10 Sebészeti, orvosi, fogorvosi és állatgyógyászati készülékek és műszerek; elektromos eszköz bőr, arcbőr kezelésére, megújítására.

44 Higiéniai és szépségápolási szolgáltatások emberek vagy állatok részére; bőrkezelő, arcbőrt megújító szolgáltatások elektromos eszköz alkalmazásával.

---

(210) M 17 01361

(220) 2017.04.26.

(731) New Wave Media Group Média és Kommunikációs Szolgáltató Zrt., Budapest (HU)

(740) Tókos Lóránt, Budapest

(546) SHE.HU

(511) 41 Filmek gyártása, kivéve a reklámfilmeket; fotóriportok készítése; oktatási tárgyú információk; online, le

nem tölthető videók biztosítása; online, letölthető videók biztosítása; rádió- és televízióprogramok készítése; riporteri szolgáltatások; szinkronizálás; szórakoztatás; szórakoz(tat)ási tárgyú információk; televíziós szórakoztatás.

---

(210) M 17 01365
(220) 2017.04.26.
(731) SARANTIS HUNGARY Kereskedelmi és Szolgáltató Kft., Budaörs (HU)
(740) Dr. Bán Gergely Ügyvédi Iroda, Budapest
(541) BE YOURSELF - "HELLO WORLD. THIS IS ME!" - #AbsoluteMeStories
(511) 3 Fehérítőkészítmények és egyéb, mosásra szolgáló anyagok; tisztító-, fényesítő-, súroló-, és csiszolószerek; nem gyógyhatású szappanok; illatszerek, illóolajok, nem gyógyhatású kozmetikumok, nem gyógyhatású hajszeszek; nem gyógyhatású fogkrémek (az osztály betűrend szerinti jegyzékében szereplő valamennyi áru).

---

(210) M 17 01366
(220) 2017.04.26.
(731) Gál és Társai Ügyvédi Iroda 1/1, Budapest (HU)
(740) Dr. Bendzsel-Varga Katalin, Budapest
(541) CONNEXT2050
(511) 16 Papír és karton; nyomdaipari termékek; könyvkötészeti anyagok; fényképek; írószerek és irodaszerek, bútorok kivételével; anyagok művészeknek és rajzolóknak; tanítási és oktatási anyagok.
41 Nevelés; szakmai képzés; szórakoztatás; sport- és kulturális tevékenységek.
42 Tudományos és műszaki szolgáltatások, valamint az idetartozó tervezői és kutatói tevékenység; számítástechnikai hardver és szoftver tervezés és fejlesztés.

---

(210) M 17 01367
(220) 2017.04.26.
(731) ingatlan.com Zrt. 100%, Budapest (HU)
(740) Iván László, Budapest
(541) Az otthonügyek szakértője
(511) 35 Reklámozás; kereskedelmi ügyletek; kereskedelmi adminisztráció; irodai munkák.
36 Biztosítás; pénzügyi ügyletek; valutaügyletek; ingatlanügyletek.

---

(210) M 17 01373
(220) 2017.04.28.
(731) TAM CERT Magyarország Kft., Budapest (HU)
(740) Karászi Zoltán, Budapest
(546) TAM CERT
(511) 35 Reklámozás; kereskedelmi ügyletek; kereskedelmi adminisztráció; irodai munkák.
41 Nevelés; szakmai képzés.
42 Tudományos és műszaki szolgáltatások, valamint az idetartozó tervezői és kutatói tevékenység; ipari elemző és kutató szolgáltatások; számítástechnikai hardver és szoftver tervezés és fejlesztés.

---

(210) M 17 01376
(220) 2017.04.28.
(731) Madarász Tamás 30%, Debrecen (HU)
Tóth Kornél 30%, Vámospércs (HU)

Eleven Events Kft. 10%, Budapest (HU)
Vass Antal Ákos 30%, Debrecen (HU)

(740) Horváth Bence, Budapest

(546) HELLDANCE

(511) 35 Reklámozás; kereskedelmi ügyletek; kereskedelmi adminisztráció; irodai munkák (az osztály betűrend szerinti jegyzékében szereplő valamennyi szolgáltatás).
41 Nevelés; szakmai képzés; szórakoztatás; sport- és kulturális tevékenységek (az osztály betűrend szerinti jegyzékében szereplő valamennyi szolgáltatás).
43 Vendéglátás (élelmezés); időleges szállásadás (az osztály betűrend szerinti jegyzékében szereplő valamennyi szolgáltatás).

---

(210) M 17 01474
(220) 2017.05.05.
(731) Pannonsport Szervező és Marketing Kft. 100%, Szombathely (HU)
(740) Kalmár Attila, Szombathely
(546)

(511) 28 Játékok és játékszerek; testnevelési és sportcikkek; karácsonyfadíszek; videojátékok.
35 Reklámozás; kereskedelmi ügyletek; kereskedelmi adminisztráció; irodai munkák.
41 Nevelés; szakmai képzés; szórakoztatás; sport- és kulturális tevékenységek.

---

(210) M 17 01566
(220) 2017.05.15.
(731) Zhang Qing Bin, Budapest (HU)
(740) Wanshida Kft., Budapest
(546)

(511) 5 Gyógyszerészeti, gyógyászati készítmények; egészségügyi készítmények gyógyászati használatra; gyógyászati használathoz adaptált diétás élelmiszerek és anyagok, étrendkiegészítők emberek számára; tapaszok, kötszeranyagok; fogtömő anyagok és fogászati mintázóanyagok; fertőtlenítőszerek.
41 Egészségklub szolgáltatások (egészség és fitnesz), eszmecserék, kollokviumok szervezése és lebonyolítása, gyakorlati képzés (szemléltetés), klubszolgáltatások (szórakoztatás vagy oktatás),konferenciák szervezése és lebonyolítása, kongresszusok szervezése és lebonyolítása, személyes oktatófórumok rendezése és levezetése, szemináriumok szervezése és lebonyolítása, szimpóziumok szervezése és lebonyolítása, tolmács szolgáltatások.
44 Orvosi szolgáltatások; higiéniai és szépségápolási szolgáltatások emberek részére.

---

(210) M 17 01572
(220) 2017.05.15.
(731) Dr. Antalfai Márta, Budapest (HU)
(740) Palásthy és Társai Ügyvédi Iroda, Budapest

(546)

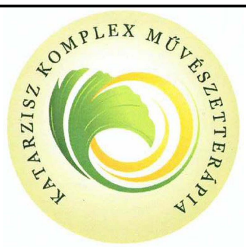

(511) 9 Hangok vagy képek rögzítésére, továbbítására, másolására szolgáló készülékek; mágneses adathordozók; hanglemezek; cd-k (kompakt lemezek), dvd-k és egyéb, digitális rögzítésű média.

16 Nyomdaipari termékek; könyvkötészeti anyagok; fényképek; papíripari cikkek; tanítási és oktatási anyagok (készülékek kivételével).

44 Orvosi szolgáltatások; pszichológiai szolgáltatások; személyiségfejlesztő szolgáltatások; terápiás szolgáltatások.

---

(210) M 17 01573

(220) 2017.05.15.

(731) Dr. Antalfai Márta, Budapest (HU)

(740) Palásthy és Társai Ügyvédi Iroda, Budapest

(546)

(511) 9 Hangok vagy képek rögzítésére, továbbítására, másolására szolgáló készülékek; mágneses adathordozók; hanglemezek; cd-k (kompakt lemezek), dvd-k és egyéb, digitális rögzítésű média.

16 Nyomdaipari termékek; könyvkötészeti anyagok; fényképek; papíripari cikkek; tanítási és oktatási anyagok (készülékek kivételével).

44 Orvosi szolgáltatások; pszichológiai szolgáltatások; terápiás szolgáltatások; személyiségfejlesztő szolgáltatások.

---

(210) M 17 01730

(220) 2017.05.26.

(731) HappyFace International Kft. 100%, Budapest (HU)

(546) ☺HAPPYFACE

(511) 20 Párnák, díszpárnák; párnák, fejpárnák.

24 Textíliák és pótanyagaik.

28 Játékok és játékszerek.

---

(210) M 17 01778

(220) 2017.05.31.

(731) Gerendási István, Budapest (HU)
Szabó Imre Miklós, Budapest (HU)
Szabó Anikó, Budapest (HU)

(740) Dr. Berendy Beatrix Ügyvédi Iroda, Budapest

(541) BEAC SE Atlétika 1898 Szakosztály

(511) 16 Papír, karton és ezen anyagokból készült termékek: plakátok, szórólapok, hirdetések, molino, levélpapír, prospektus.

41 Nevelés; szakmai képzés; sporttevékenységek.

---

(210) M 17 01830

(220) 2017.06.07.

(731) Ujvári Péter Csaba, Kistarcsa (HU)

(546)

(511) 41 Mezőgazdasággal, kertészettel és erdészettel kapcsolatos szakmai képzések; növényvédelmi tanfolyamok szervezése és lebonyolítása; növényvédelemmel kapcsolatos online elérhető elektronikus publikációk letölthető és nem letölthető formában; növényvédelemmel kapcsolatos blogírás.

42 Mezőgazdasággal, kertészettel és erdészettel kapcsolatos tudományos és műszaki szolgáltatások, valamint az idetartozó tervezői és kutatói tevékenységek.

44 Mezőgazdasági, kertészeti és erdészeti szolgáltatások; mezőgazdasági növényvédelem, mezőgazdasággal kapcsolatos szaktanácsadás.

---

(210) M 17 01868

(220) 2017.06.08.

(731) Honvéd Futball Club Korlátolt Felelősségű Társaság, Budapest (HU)

(740) Kovátsné dr. Rech Erika, Budapest

(546)

(511) 16 Papír és karton; nyomdaipari termékek; könyvkötészeti anyagok; fényképek; papíráruk és irodaszerek, bútorok kivételével; papíripari vagy háztartási ragasztóanyagok; anyagok művészek számára és rajzeszközök; ecsetek; tanítási és oktatási anyagok; műanyag lapok, fóliák és tasakok csomagoláshoz; nyomdabetűk, klisék (az osztály betűrend szerinti jegyzékében szereplő valamennyi áru).

25 Ruházati cikkek, cipők, kalapáruk (az osztály betűrend szerinti jegyzékében szereplő valamennyi áru).

28 Játékok és játékszerek; videojátékok; testnevelési és sportcikkek; karácsonyfadíszek (az osztály betűrend szerinti jegyzékében szereplő valamennyi áru).

35 Reklámozás; kereskedelmi ügyletek; kereskedelmi adminisztráció; irodai munkák (az osztály betűrend szerinti jegyzékében szereplő valamennyi szolgáltatás).

41 Nevelés; szakmai képzés; szórakoztatás; sport- és kulturális tevékenységek (az osztály betűrend szerinti jegyzékében szereplő valamennyi szolgáltatás), sportedzőtábori szolgáltatások; sportoktatás, sportoktatási tárgyú információk, sportoktatási vizsgáztatás; sportakadémiák.

43 Vendéglátás, (élelmezés), időleges szállásadás (az osztály betűrend szerinti jegyzékében szereplő valamennyi szolgáltatás).

---

(210) M 17 01869

(220) 2017.06.08.

(731) Honvéd Futball Club Korlátolt Felelősségű Társaság, Budapest (HU)

(740) Kovátsné dr. Rech Erika, Budapest

(546)

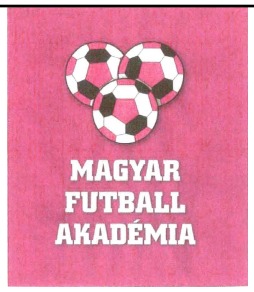

(511) 16 Papír és karton; nyomdaipari termékek; könyvkötészeti anyagok; fényképek; papíráruk és irodaszerek, bútorok kivételével; papíripari vagy háztartási ragasztóanyagok; anyagok művészek számára és rajzeszközök; ecsetek; tanítási és oktatási anyagok; műanyag lapok, fóliák és tasakok csomagoláshoz; nyomdabetűk, klisék (az osztály betűrend szerinti jegyzékében szereplő valamennyi áru).

25 Ruházati cikkek, cipők, kalapáruk (az osztály betűrend szerinti jegyzékében szereplő valamennyi áru).

28 Játékok és játékszerek; videojátékok; testnevelési és sportcikkek; karácsonyfadíszek (az osztály betűrend szerinti jegyzékében szereplő valamennyi áru).

35 Reklámozás; kereskedelmi ügyletek; kereskedelmi adminisztráció; irodai munkák (az osztály betűrend szerinti jegyzékében szereplő valamennyi szolgáltatás).

41 Nevelés; szakmai képzés; szórakoztatás; sport- és kulturális tevékenységek (az osztály betűrend szerinti jegyzékében szereplő valamennyi szolgáltatás), sportedzőtábori szolgáltatások; sportoktatás, sportoktatási tárgyú információk, sportoktatási vizsgáztatás; sportakadémiák.

43 Vendéglátás, (élelmezés), időleges szállásadás (az osztály betűrend szerinti jegyzékében szereplő valamennyi szolgáltatás).

---

(210) M 17 01870

(220) 2017.06.08.

(731) Honvéd Futball Club Korlátolt Felelősségű Társaság, Budapest (HU)

(740) Kovátsné dr. Rech Erika, Budapest

(546)

(511) 16 Papír és karton; nyomdaipari termékek; könyvkötészeti anyagok; fényképek; papíráruk és irodaszerek, bútorok kivételével; papíripari vagy háztartási ragasztóanyagok; anyagok művészek számára és rajzeszközök; ecsetek; tanítási és oktatási anyagok; műanyag lapok, fóliák és tasakok csomagoláshoz; nyomdabetűk, klisék (az osztály betűrend szerinti jegyzékében szereplő valamennyi áru).

25 Ruházati cikkek, cipők, kalapáruk (az osztály betűrend szerinti jegyzékében szereplő valamennyi áru).

28 Játékok és játékszerek; videojátékok; testnevelési és sportcikkek; karácsonyfadíszek (az osztály betűrend szerinti jegyzékében szereplő valamennyi áru).

35 Reklámozás; kereskedelmi ügyletek; kereskedelmi adminisztráció; irodai munkák (az osztály betűrend szerinti jegyzékében szereplő valamennyi szolgáltatás).

41 Nevelés; szakmai képzés; szórakoztatás; sport- és kulturális tevékenységek (az osztály betűrend szerinti jegyzékében szereplő valamennyi szolgáltatás), sportedzőtábori szolgáltatások; sportoktatás, sportoktatási tárgyú információk, sportoktatási vizsgáztatás; sportakadémiák.

43 Vendéglátás, (élelmezés), időleges szállásadás (az osztály betűrend szerinti jegyzékében szereplő valamennyi szolgáltatás).

---

(210) M 17 01872

(220) 2017.06.08.

(731) Honvéd Futball Club Korlátolt Felelősségű Társaság, Budapest (HU)

(740) Kovátsné dr. Rech Erika, Budapest

(546)

(511) 16 Papír és karton; nyomdaipari termékek; könyvkötészeti anyagok; fényképek; papíráruk és irodaszerek, bútorok kivételével; papíripari vagy háztartási ragasztóanyagok; anyagok művészek számára és rajzeszközök; ecsetek; tanítási és oktatási anyagok; műanyag lapok, fóliák és tasakok csomagoláshoz; nyomdabetűk, klisék (az osztály betűrend szerinti jegyzékében szereplő valamennyi áru).

25 Ruházati cikkek, cipők, kalapáruk (az osztály betűrend szerinti jegyzékében szereplő valamennyi áru).

28 Játékok és játékszerek; videojátékok; testnevelési és sportcikkek; karácsonyfadíszek (az osztály betűrend szerinti jegyzékében szereplő valamennyi áru).

35 Reklámozás; kereskedelmi ügyletek; kereskedelmi adminisztráció; irodai munkák (az osztály betűrend szerinti jegyzékében szereplő valamennyi szolgáltatás).

41 Nevelés; szakmai képzés; szórakoztatás; sport- és kulturális tevékenységek (az osztály betűrend szerinti jegyzékében szereplő valamennyi szolgáltatás), sportedzőtábori szolgáltatások; sportoktatás, sportoktatási tárgyú információk, sportoktatási vizsgáztatás; sportakadémiák.

43 Vendéglátás, (élelmezés), időleges szállásadás (az osztály betűrend szerinti jegyzékében szereplő valamennyi szolgáltatás).

---

(210) M 17 01904

(220) 2017.06.13.

(731) Bushinkan Hungary Sport Jiu Jitsu Oktató és Tehetséggondozó Egyesület, Túrony (HU)

(541) HSJJF - Hungary Sport Jiu Jitsu Federation

(511) 35 A sport jiu-jitsu -val kapcsolatos reklám, üzletviteli tevékenységek.

41 A sport jiu-jitsu -val kapcsolatos nevelés, szakmai képzés; szórakoztatás; sport- és kulturális tevékenységek.

42 A sport jiu-jitsu -val kapcsolatos tudományos kutatói, alkotói tevékenységek.

---

(210) M 17 02010

(220) 2017.06.20.

(731) Büky Anna 1/2, Budapest (HU)
Ross Andrea 1/2, Budaörs (HU)

(740) Dr. Erdősi László Gábor, Budapest

(541) 50-es Nők Együtt

(511) 35 Reklámozás.

41 Szórakoztatás; sport- és kulturális tevékenységek.

---

(210) M 17 02015

(220) 2017.06.21.

(731) Eleven Events Kft., Budapest (HU)
Karl Media Group Kft., Újlengyel (HU)
Bárány Attila Ottó, Vecsés (HU)

(740) Horváth Bence, Budapest

(546) WEL♥VE BALATON

(511) 25 Ruházati cikkek, cipők, kalapáruk (az osztály betűrend szerinti jegyzékében szereplő valamennyi áru).

35 Reklámozás; kereskedelmi ügyletek; kereskedelmi adminisztráció; irodai munkák (az osztály betűrend szerinti jegyzékében szereplő valamennyi szolgáltatás).

41 Nevelés; szakmai képzés; szórakoztatás; sport- és kulturális tevékenységek (az osztály betűrend szerinti jegyzékében szereplő valamennyi szolgáltatás).

---

(210) M 17 02038

(220) 2017.06.22.

(731) Zámbó Attila, Budapest (HU)

(740) Dr. Imrédy Ügyvédi Iroda, Budapest

(546) RETRO L!VE

(511) 28 Ajándéktárgyak forgalmazása, értékesítése.

35 Promóciós és marketing szolgáltatások, koncertek promóciója, reklámozás.

41 Koncertek szervezése, lebonyolítása, és az ehhez kapcsolódó szolgáltatások; koncertjegy foglalási, jegyirodai szolgáltatások.

---

(210) M 17 02039

(220) 2017.06.21.

(731) ViDaNet Zrt., Győr (HU)

(740) Dr. Sipos Béla, Győr

(546) Vidanet

(511) 35 Reklámozás; kereskedelmi ügyletek; kereskedelmi adminisztráció; irodai munkák.

38 Távközlés.

42 Tudományos és műszaki szolgáltatások, valamint az idetartozó tervezői és kutatói tevékenység; ipari elemző és kutató szolgáltatások; számítástechnikai hardver és szoftver tervezés és fejlesztés.

---

(210) M 17 02047

(220) 2017.06.22.

(731) Miramedtech UG, Neulingen (DE)

(740) dr. Füredi Katalin, Budapest

(541) Abrazor

(511) 3 Gyógyszer nélküli kozmetikai cikkek.

10 Gyógyászati készülékek és műszaki eszközök.

44 Orvosi szolgáltatások; állatgyógyászati szolgáltatások; higiéniai és szépségápolási szolgáltatások emberek vagy állatok részére; mezőgazdasági, kertészeti és erdészeti szolgáltatások (az osztály betűrend szerinti jegyzékében szereplő valamennyi szolgáltatás).

---

(210) M 17 02058

(220) 2017.06.23.

(731) Pólya Miklós László, Budapest (HU)

(740) Sisa és Joósz Ügyvédi Iroda, Budapest

(546) RS BÚTOR www.rs.hu HA BÚTORT KERES!

(511) 16 Festmények [képek], keretezve vagy anélkül; irodaszer szekrények; papírdobozkák, edénykék tejszínek, krémek tárolására; papír- vagy kartondobozok.

20 Bútorok, tükrök, keretek; nem fém tartályok, tárolók tároláshoz vagy szállításhoz; megmunkálatlan vagy félig megmunkált csont, szaru, halcsont vagy gyöngyház; kagylóhéj; tajték; sárga borostyán (az osztály betűrend szerinti jegyzékében szereplő valamennyi áru).

35 Rádiós reklámozás; reklámanyagok [röplapok, prospektusok, nyomtatványok, áruminták] terjesztése; szabadtéri reklámozás, hirdetés; televíziós reklámozás.

---

(210) M 17 02061

(220) 2017.06.22.

(731) Takeda Pharma Kft. 100%, Budapest (HU)

(740) Csabai és Társai Ügyvédi Iroda, Budapest

(546) IBDOKTOR

(511) 35 Gyógyszerészeti, állatgyógyászati és higiéniai készítmények valamint gyógyászati eszközök kis- és nagykereskedelme; hirdetési- és reklámszolgáltatások; kereskedelmi és üzleti kapcsolattartási adatok biztosítása; kereskedelmi információ és tanácsadás fogyasztóknak (fogyasztói tanácsadás); kereskedelmi- vagy reklámcélú kiállítások; marketing szolgáltatások.

41 Egészségklub szolgáltatások (egészség és fitnesz); konferenciák szervezése és lebonyolítása; kongresszusok szervezése és lebonyolítása; kulturális vagy oktatási célú kiállítások szervezése; nem reklámcélú szövegek publikálása; oktatás biztosítása; on-line elérhető elektronikus publikációk, nem letölthetők; online, nem letölthető videók biztosítása; szemináriumok szervezése és lebonyolítása; szimpóziumok szervezése és lebonyolítása.

44 Egészséggel kapcsolatos tanácsadó szolgáltatások; gyógyszerek elkészítéséhez kapcsolódó gyógyszertári szolgáltatások; gyógyszerészeti konzultáció; klinikák, orvosi rendelők szolgáltatásai; kórházak; orvosi ellátás; orvosi rendelők; orvosi szolgáltatások; orvosi tanácsadás fogyatékkal élők számára; otthonok lábadozók utókezelésére (1); otthonok lábadozók utókezelésére (2); pszichológus (szolgáltatások); távgyógyászati szolgáltatások; terápiás szolgáltatások.

---

(210) M 17 02063

(220) 2017.06.23.

(731) Takeda Pharma Kft. 100%, Budapest (HU)

(740) Csabai és Társai Ügyvédi Iroda, Budapest

(546) IBDOKTOR

(511) 35 Gyógyszerészeti, állatgyógyászati és higiéniai készítmények valamint gyógyászati eszközök kis- és nagykereskedelme; hirdetési- és reklámszolgáltatások; kereskedelmi és üzleti kapcsolattartási adatok biztosítása; kereskedelmi információ és tanácsadás fogyasztóknak (fogyasztói tanácsadás); kereskedelmi- vagy reklámcélú kiállítások; marketing szolgáltatások.

41 Egészségklub szolgáltatások (egészség és fitnesz); konferenciák szervezése és lebonyolítása; kongresszusok szervezése és lebonyolítása; kulturális vagy oktatási célú kiállítások szervezése; nem reklámcélú szövegek publikálása; oktatás biztosítása; on-line elérhető elektronikus publikációk, nem letölthetők; online, nem letölthető videók biztosítása; szemináriumok szervezése és lebonyolítása; szimpóziumok szervezése és lebonyolítása.

44 Egészséggel kapcsolatos tanácsadó szolgáltatások; gyógyszerek elkészítéséhez kapcsolódó gyógyszertári szolgáltatások; gyógyszerészeti konzultáció; klinikák, orvosi rendelők szolgáltatásai; kórházak; orvosi ellátás; orvosi rendelők; orvosi szolgáltatások; orvosi tanácsadás fogyatékkal élők számára; otthonok lábadozók utókezelésére (1); otthonok lábadozók utókezelésére (2); pszichológus (szolgáltatások); távgyógyászati szolgáltatások; terápiás szolgáltatások.

---

(210) M 17 02064

(220) 2017.06.23.

(731) Takeda Pharma Kft. 100%, Budapest (HU)

(740) Csabai és Társai Ügyvédi Iroda, Budapest

(546) IBDOKTOR EGYÜTT HOSSZÚTÁVON WWW.IBDOKTOR.HU

(511) 35 Gyógyszerészeti, állatgyógyászati és higiéniai készítmények valamint gyógyászati eszközök kis- és nagykereskedelme; hirdetési- és reklámszolgáltatások; kereskedelmi és üzleti kapcsolattartási adatok biztosítása; kereskedelmi információ és tanácsadás fogyasztóknak (fogyasztói tanácsadás); kereskedelmi- vagy reklámcélú kiállítások; marketing szolgáltatások.

41 Egészségklub szolgáltatások (egészség és fitnesz); konferenciák szervezése és lebonyolítása; kongresszusok szervezése és lebonyolítása; kulturális vagy oktatási célú kiállítások szervezése; nem reklámcélú szövegek publikálása; oktatás biztosítása; on-line elérhető elektronikus publikációk, nem letölthetők; online, nem letölthető videók biztosítása; szemináriumok szervezése és lebonyolítása; szimpóziumok szervezése és lebonyolítása.

44 Egészséggel kapcsolatos tanácsadó szolgáltatások; gyógyszerek elkészítéséhez kapcsolódó gyógyszertári szolgáltatások; gyógyszerészeti konzultáció; klinikák, orvosi rendelők szolgáltatásai; kórházak; orvosi ellátás; orvosi rendelők; orvosi szolgáltatások; orvosi tanácsadás fogyatékkal élők számára; otthonok lábadozók utókezelésére (1); otthonok lábadozók utókezelésére (2); pszichológus (szolgáltatások); távgyógyászati szolgáltatások; terápiás szolgáltatások.

---

(210) M 17 02144

(220) 2017.06.30.

(731) JAN-KER 2001 Kereskedelmi Kft., Hódmezővásárhely (HU)

(740) Dr. Simonffy Ildikó, Szeged

(541) Goldbrau

(511) 32 Sörök.

---

(210) M 17 02167

(220) 2017.07.04.

(731) Hungarodata Kft., Budapest (HU)

(740) PINTZ ÉS TÁRSAI Szabadalmi, Védjegy és Jogi Iroda Kft., Budapest,

(541) Hungarodata

(511) 42 Adatbázis-rendszerek helyreállítása mások számára; adatbázisok helyreállítása; adatok helyreállítása; számítógépek katasztrófa utáni helyreállítása; számítógépes adathelyreállítás; számítógépes összeomlás utáni helyreállítás szolgáltatásai; számítógépes rendszerekkel kapcsolatos [informatikai] katasztrófa-elhárítási szolgáltatások; számítógépes adatok visszanyerésével kapcsolatos tanácsadás; információtechnológiai [IT] adathelyreállítási szolgáltatások.

---

(210) M 17 02205

(220) 2017.07.07.

(731) Sager Pharma Kft, Budapest (HU)

(541) Revilut12

(511) 5 Gyógyszerészeti, orvosi és állatgyógyászati készítmények; egészségügyi készítmények gyógyászati használatra; gyógyászati vagy állatgyógyászati használathoz adaptált diétás élelmiszerek és anyagok, bébiételek; étrend-kiegészítők emberek és állatok számára; tapaszok, kötszeranyagok; fogtömő anyagok és fogászati mintázóanyagok; fertőtlenítőszerek; kártékony állatok irtására szolgáló készítmények; gombaölő szerek (fungicidek), gyomirtó szerek (herbicidek).

---

(210) M 17 02217

(220) 2017.07.07.

(731) TIMAC AGRO HUNGÁRIA Kereskedelmi és Szolgáltató Korlátolt Felelősségű Társaság 100%, Budaörs (HU)

(740) dr. Szladics Viktória, Budapest

(546)

(511) 35 Mezőgazdasági berendezésekkel kapcsolatos kiskereskedelmi szolgáltatások; mezőgazdasági berendezésekkel kapcsolatos nagykereskedelmi szolgáltatások; mezőgazdasági célra használt vegyi anyagokkal kapcsolatos kiskereskedelmi szolgáltatások; mezőgazdasági célra használt vegyi anyagokkal kapcsolatos nagykereskedelmi szolgáltatások; üzleti konzultációs szolgáltatások a mezőgazdaság területén; mezőgazdasággal kapcsolatos üzleti információk szolgáltatása.

42 Mezőgazdasági műveléssel kapcsolatos kutatás; laboratóriumi szolgáltatások mezőgazdasági kutatáshoz; mezőgazdasági kémiával [vegyészettel] kapcsolatos konzultációs szolgáltatások és szaktanácsadás; mezőgazdasági kutatás; mezőgazdasági kutatási szolgáltatások; mezőgazdasági műtrágyák biztonságosságával kapcsolatos információs szolgáltatások; mezőgazdasági trágyák biztonságosságával kapcsolatos információs szolgáltatások; szolgáltatások mezőgazdasági vegyszerek hatékonyságának értékelésére; mezőgazdasági ellenőrzés; mezőgazdasági gépekkel kapcsolatos minőségellenőrzési tesztelési szolgáltatások; mezőgazdasági tesztelés; mezőgazdaságban használt vegyi anyagok biztonságosságával kapcsolatos információs szolgáltatások.

44 Mezőgazdasági, gazdálkodási szolgáltatások; mezőgazdasággal kapcsolatos szaktanácsadás; mezőgazdasággal kapcsolatos földművelési tanácsadási szolgáltatások; mezőgazdasággal kapcsolatos konzultációs szolgáltatások; mezőgazdasági, kertészeti és erdészeti szolgáltatások; mezőgazdasági műtrágyák használatával kapcsolatos információs szolgáltatások; mezőgazdasági szolgáltatások; mezőgazdasági tájékoztató szolgáltatások; mezőgazdasági tanácsadás; mezőgazdasági trágyák használatával kapcsolatos információs szolgáltatások; mezőgazdasági vegyszerek használatával kapcsolatos információs szolgáltatások; online tájékoztatás mezőgazdasági, kertészeti és erdészeti szolgáltatásokhoz kapcsolódóan; tájékoztatás mezőgazdasági, kertészeti és erdészeti szolgáltatásokkal kapcsolatban; tanácsadás a mezőgazdaság, a kertészet és az erdészet területén; tanácsadási és konzultációs szolgáltatások a mezőgazdasági és kertészeti trágyák felhasználásával kapcsolatban; tanácsadási és konzultációs szolgáltatások a szerves trágya mezőgazdaságban, kertészetben és erdészetben való felhasználásával kapcsolatban; tanácsadási és konzultációs szolgáltatások a trágya mezőgazdaságban, kertészetben és erdészetben való felhasználásával kapcsolatban; tanácsadó és konzultációs szolgáltatások a mezőgazdasággal, kertészettel és erdészettel kapcsolatban.

---

(210) M 17 02218

(220) 2017.07.07.

(731) Timac Agro Hungária Korlátolt Felelősségű Társaság 100%, Budaörs (HU)

(740) dr. Szladics Viktória, Budapest

(541) YIELD SERVICE

(511) 35 Mezőgazdasági berendezésekkel kapcsolatos kiskereskedelmi szolgáltatások; mezőgazdasági berendezésekkel kapcsolatos nagykereskedelmi szolgáltatások; mezőgazdasági célra használt vegyi anyagokkal kapcsolatos kiskereskedelmi szolgáltatások; mezőgazdasági célra használt vegyi anyagokkal kapcsolatos nagykereskedelmi szolgáltatások; üzleti konzultációs szolgáltatások a mezőgazdaság területén; mezőgazdasággal kapcsolatos üzleti információk szolgáltatása.

42 Laboratóriumi szolgáltatások mezőgazdasági kutatáshoz; mezőgazdasági kémiával [vegyészettel] kapcsolatos konzultációs szolgáltatások és szaktanácsadás; mezőgazdasági kutatás; mezőgazdasági kutatási szolgáltatások; mezőgazdasági műtrágyák biztonságosságával kapcsolatos információs szolgáltatások; mezőgazdasági trágyák biztonságosságával kapcsolatos információs szolgáltatások; szolgáltatások mezőgazdasági vegyszerek hatékonyságának értékelésére; mezőgazdaságban használt vegyi anyagok biztonságosságával kapcsolatos információs szolgáltatások; mezőgazdasági műveléssel kapcsolatos kutatás; mezőgazdasági ellenőrzés; mezőgazdasági gépekkel kapcsolatos minőségellenőrzési tesztelési szolgáltatások; mezőgazdasági tesztelés.

44 Mezőgazdasággal kapcsolatos szaktanácsadás; mezőgazdasággal kapcsolatos földművelési tanácsadási szolgáltatások; mezőgazdasággal kapcsolatos konzultációs szolgáltatások; mezőgazdasági, kertészeti és erdészeti szolgáltatások; mezőgazdasági műtrágyák használatával kapcsolatos információs szolgáltatások; mezőgazdasági szolgáltatások; mezőgazdasági tájékoztató szolgáltatások; mezőgazdasági tanácsadás; mezőgazdasági trágyák használatával kapcsolatos információs szolgáltatások; mezőgazdasági vegyszerek használatával kapcsolatos információs szolgáltatások; online tájékoztatás mezőgazdasági, kertészeti és erdészeti szolgáltatásokhoz kapcsolódóan; tájékoztatás mezőgazdasági, kertészeti és erdészeti szolgáltatásokkal kapcsolatban; tanácsadás a mezőgazdaság, a kertészet és az erdészet területén; tanácsadási és konzultációs szolgáltatások a mezőgazdasági és kertészeti trágyák felhasználásával kapcsolatban; tanácsadási és konzultációs szolgáltatások a szerves trágya mezőgazdaságban, kertészetben és erdészetben való felhasználásával kapcsolatban; tanácsadási és konzultációs szolgáltatások a trágya mezőgazdaságban, kertészetben és erdészetben való felhasználásával kapcsolatban; tanácsadási és konzultációs szolgáltatások a fenntartható mezőgazdasághoz és kertészethez szükséges nem vegyi kezelések alkalmazásával kapcsolatban; tanácsadó és konzultációs szolgáltatások a mezőgazdasággal, kertészettel és erdészettel kapcsolatban; mezőgazdasági, gazdálkodási szolgáltatások.

---

(210) M 17 02230
(220) 2017.07.11.
(731) Dovák Péter Lajos, Budapest (HU)
(740) dr. Csetneki Attila, Budapest
(546) airspace
(511) 35 Reklámozás; kereskedelmi ügyletek; kereskedelmi adminisztráció; irodai munkák.
41 Nevelés; szakmai képzés; szórakoztatás; sport- és kulturális tevékenységek.
43 Vendéglátás (élelmezés); időleges szállásadás.

---

(210) M 17 02231
(220) 2017.07.11.
(731) VitaEuroLine Kft. 1/1, Budapest (HU)
(740) dr. Nagy Zoltán József, Budapest
(541) ProBiox
(511) 5 Gyógyszerészeti, orvosi és állatgyógyászati készítmények; egészségügyi készítmények gyógyászati használatra; gyógyászati vagy állatgyógyászati használathoz adaptált diétás élemiszerek és anyagok, bébiételek; étrend-kiegészítők emberek és állatok számára; tapaszok, kötszeranyagok; fogtömő anyagok és fogászati mintázóanyagok; fertőtlenítőszerek; kártékony állatok irtására szolgáló készítmények; gombaölő szerek (fungicidek), gyomirtó szerek (herbicidek).

---

(210) M 17 02232
(220) 2017.07.11.
(731) VitaEuroLine Kft., Budapest (HU)
(740) dr. Nagy Zoltán József, Budapest
(541) Venax
(511) 5 Gyógyszerészeti, orvosi és állatgyógyászati készítmények; egészségügyi készítmények gyógyászati használatra; gyógyászati vagy állatgyógyászati használathoz adaptált diétás élemiszerek és anyagok, bébiételek; étrend-kiegészítők emberek és állatok számára; tapaszok, kötszeranyagok; fogtömő anyagok és fogászati mintázóanyagok; fertőtlenítőszerek; kártékony állatok irtására szolgáló készítmények; gombaölő szerek (fungicidek), gyomirtó szerek (herbicidek).

---

(210) M 17 02233
(220) 2017.07.11.

(731) Dovák Péter Lajos, Budapest (HU)
(740) dr. Csetneki Attila, Budapest
(546) VAGABOND
(511) 35 Reklámozás; kereskedelmi ügyletek; kereskedelmi adminisztráció; irodai munkák.
41 Nevelés; szakmai képzés; szórakoztatás; sport- és kulturális tevékenységek.
43 Vendéglátás (élelmezés); időleges szállásadás.

---

(210) M 17 02234
(220) 2017.07.07.
(731) Fekete Béla, Budapest (HU)
Indrarto Indajanto, Budapest (HU)
(740) dr. Kussinszky Péter, Budapest
(546) KERTEM
(511) 43 Vendéglátás; kantinok, büfék, étkezdék.

---

(210) M 17 02235
(220) 2017.07.10.
(731) COM-RON STEEL Zrt., Budapest (HU)
(740) dr. Adeghate Ernest, Budapest
(546) VERBATUMMED
MEDICAL SPEECH SOLUTIONS FOR CLINICIANS
(511) 9 Szoftverek; beszédfelismerő szoftver; hangfelvételi- és adatrögzítő eszközök; mikrofonok.
35 Adatkezelési szolgáltatások; számítógépes adatkezelés; egészségügyi adatok kezelése.

---

(210) M 17 02238
(220) 2017.07.12.
(731) LIDO HOME Ingatlanközvetítő és Forgalmazó Kft., Siófok (HU)
(740) dr. Varga Roland, Budapest
(546) LIDO HOME
(511) 35 Reklámozás; kereskedelmi ügyletek; kereskedelmi adminisztráció; irodai munkák: adatindexek összeállítása kereskedelmi vagy reklámcéllal; árösszehasonlító szolgáltatások; gazdasági előrejelzések; hirdetési és reklámszolgáltatások; információk számítógépes adatbázisokba való gyűjtése; kereskedelmi és üzleti kapcsolattartási adatok biztosítása; kereskedelmi információ és tanácsadás fogyasztóknak [fogyasztói tanácsadás]; Online piactér biztosítása áruk és szolgáltatások eladói és vásárlói részére.
36 Biztosítás; pénzügyi ügyletek; valutaügyletek; ingatlanügyletek; finanszírozási szolgáltatások; ingatlanközvetítés; ingatlanok bérbeadásával kapcsolatos ügyintézés; ingatlanok értékbecslése; ingatlantulajdon-kezelés; ingatlanügynökség; irodahelyiségek bérbeadása; lakások bérbeadása; pénzügyi értékbecslés [biztosítás, bankügyletek, ingatlan]; pénzügyi információs szolgáltatások; pénzügyi tanácsadás; szálláshelyek bérbeadása [apartmanok].
37 Építkezés; felvonók felszerelése és javítása; irodagépek felszerelése, karbantartása és javítása; jelzések, cégtáblák festése vagy javítása; építés; építési tanácsadó szolgáltatások.

---

(210) M 17 02239
(220) 2017.07.12.
(731) Fábián Gábor, Dejtár (HU)

(546)

(511) 29 Hús, hal-, baromfi- és vadhús; húskivonatok; tartósított, fagyasztott, szárított és főzött gyümölcsök és zöldségek; zselék, lekvárok (dzsemek), kompótok; tojások; tej és tejtermékek; étkezési olajok és zsírok (az osztály betűrend szerinti jegyzékében szereplő valamennyi áru).

31 Nyers és feldolgozatlan mezőgazdasági, akvakultúrás, kertészeti és erdészeti termékek; nyers és feldolgozatlan magok és vetőmagok; friss gyümölcsök és zöldségek, friss fűszernövények; élő növények és virágok; hagymák, palánták és magok ültetéshez; élő állatok; táplálékok és italok állatoknak; maláta (az osztály betűrend szerinti jegyzékében szereplő valamennyi áru).

32 Sörök; ásványvizek és szénsavas vizek és egyéb alkoholmentes italok; gyümölcsitalok és gyümölcslevek; szörpök és más készítmények italokhoz (az osztály betűrend szerinti jegyzékében szereplő valamennyi áru).

33 Alkoholtartalmú italok (a sörök kivételével) (az osztály betűrend szerinti jegyzékében szereplő valamennyi áru).

---

(210) M 17 02305

(220) 2017.07.14.

(731) NKM Nemzeti Közművek Zrt., Budapest (HU)

(541) NKM

(511) 4 Gáz üzemanyagok; elektromos energia.

35 Reklámozás.

36 Biztosításközvetítés; alkuszi/ügynöki tevékenység.

39 Szállítás csővezetéken és kábelen keresztül; energiaszolgáltatás; áramellátás; gázellátás [elosztás].

42 Energetikai vizsgálat; energiatakarékossági tanácsadás.

---

(210) M 17 02306

(220) 2017.07.14.

(731) NKM Nemzeti Közművek Zrt., Budapest (HU)

(541) Nemzeti Közművek

(511) 4 Elektromos energia; gáz üzemanyagok.

35 Reklámozás.

36 Alkuszi/ügynöki tevékenység; biztosításközvetítés.

39 Szállítás csővezetéken és kábelen keresztül; áramellátás; gázellátás [elosztás]; energiaszolgáltatás.

42 Energetikai vizsgálat; energiatakarékossági tanácsadás.

---

(210) M 17 02315

(220) 2017.07.17.

(731) Európa Könyvkiadó Kft., Budapest (HU)

(740) Dr. Kazai Viktor ügyvéd, Kazai Ügyvédi Iroda, Budapest

(541) Európa Könyvkiadó

(511) 9 Elektronikus könyvek.

16 Könyvek.

41 Könyvkiadás.

---

(210) M 17 02326

(220) 2017.07.19.

(731) ZEGO Kft., Budapest (HU)

(740) Török Antal, Győr

(546)

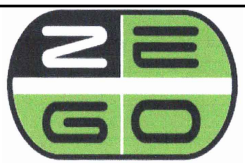

(511) 12 Kerékpárok, triciklik.

35 Hirdetési felület kölcsönzése, hirdetési- és reklámszolgáltatások, szabadtéri reklámozás, hirdetés, reklámanyagok [röplapok, prospektusok, nyomtatványok, áruminták] terjesztése, mozgóárusítás, mobil árubemutatás, árusító standok bérbeadása.

39 Áru- és személyszállítás, járművek kölcsönzése és bérbeadása, újságok, küldemények és csomagok kihordása, kézbesítése, futárszolgálatok.

---

(210) M 17 02327

(220) 2017.07.19.

(731) Budapest Airport Zrt., Budapest (HU)

(740) Bittera és Tóth Ügyvédi Iroda, Budapest

(546)

(511) 35 Reklámozás; kereskedelmi ügyletek; kereskedelmi adminisztráció; irodai munkák (az osztály betűrend szerinti jegyzékében szereplő valamennyi szolgáltatás).

39 Szállítás; áruk csomagolása és raktározása; utazásszervezés (az osztály betűrend szerinti jegyzékében szereplő valamennyi szolgáltatás).

41 Nevelés; szakmai képzés; szórakoztatás; sport- és kulturális tevékenységek (az osztály betűrend szerinti jegyzékében szereplő valamennyi szolgáltatás).

---

(210) M 17 02334

(220) 2017.07.20.

(731) Kuantum Property Korlátolt Felelősségű Társaság, Budapest (HU)

(740) Kocsis és Szénássy Ügyvédi Iroda, Budapest

(541) CENTRAL PALACE

(511) 35 Reklámozás; kereskedelmi ügyletek; kereskedelmi adminisztráció; irodai munkák (az osztály betűrend szerinti jegyzékében szereplő valamennyi szolgáltatás).

36 Biztosítás; pénzügyi ügyletek; valutaügyletek; ingatlanügyletek (az osztály betűrend szerinti jegyzékében szereplő valamennyi szolgáltatás).

43 Vendéglátás (élelmezés); időleges szállásadás (az osztály betűrend szerinti jegyzékében szereplő valamennyi szolgáltatás).

---

(210) M 17 02337

(220) 2017.07.20.

(731) SYNGENTA PARTICIPATIONS AG, Basel (CH)

(740) SBGK Ügyvédi Iroda, Budapest

(541) PRONIK

(511) 5 Kártékony állatok irtására szolgáló készítmények, gombaölő szerek (fungicidek), gyomirtó szerek (herbicidek).

---

(210) M 17 02369

(220) 2017.07.26.

(731) Kovács Katalin, Eger (HU)

(546)

ALMAQAH
COSMETICS

(511) 3 Ajakfények, ajakrúzsok, alapanyagok virágokból készült parfümökhöz, aloe vera készítmények kozmetikai célokra, ámbra, arcpúder, aromatikus anyagok (esszencia olajok), balzsamok nem gyógyászati célra, bergamott olaj, borotválkozás utáni arcszeszek, bergamottolaj, bőrápoló kozmetikumok nem gyógyhatású szappanok; illatszerek, illóolajok, nem gyógyhatású kozmetikumok, fürdősók nem gyógyászati használatra, gyógynövénykivonatok kozmetikai célokra, hajápoló folyadékok, hajbalzsamok, nem gyógyhatású hajszeszek; hüvelyöblítő készítmények, illatszer készítmények, intim lemosók, izzadsággátló piperecikkek, jázminolaj, nem gyógyhatású fogkrémek, natúrkozmetikumok, kenőcsök kozmetikai célokra, kollagén készítmények kozmetikai célokra, kozmetikai krémek, kozmetika maszkok, kölnivíz, naptejek, napozó készítmények, olajok kozmetikai célokra, olajok parfümökhöz és illatszerekhez, parfümvizek, pézsma, rózsaolaj, samponok, sminkeltávolító készítmények, szappan, tisztító tejek kozmetikai használatra, arc és-testápoló emulziós krémek és olajok; parfümök, tömjénrudak.

5 Balzsamok orvosi, gyógyászati célra, furdőkészítmények gyógyászati használatra, fürdősók gyógyászati célra, gyógyszerészeti, gyógyászati és állatgyógyászati készítmények; egészségügyi készítmények gyógyászati használatra; gyógyászati vagy állatgyógyászati használathoz adaptált diétás élelmiszerek és anyagok, étrendkiegészítők emberek és állatok számára.

---

(210) M 17 02371

(220) 2017.07.26.

(731) VI-BA Kereskedőház Kft., Monor (HU)

(546)

VIBA
cipő

(511) 35 Cipőkkel és cipő kiegészítőkkel kapcsolatos reklámozás; cipőkkel és cipő kiegészítőkkel kapcsolatos kereskedelmi ügyletek és kereskedelmi adminisztrációk; cipőkkel és cipő kiegészítőkkel kapcsolatos irodai munkák; cipőkkel és cipő kiegészítőkkel kapcsolatos webáruház.

---

(210) M 17 02389

(220) 2017.07.25.

(731) SHOOTING WORLD Korlátolt Felelősségű Társaság, Budapest (HU)

(740) Cserép Edit, Budapest

(541) Shooting World

(511) 13 Lőfegyverek; lőszerek és lövedékek; robbanóanyagok; tűzijátékszerek (az osztály betűrend szerinti jegyzékében szereplő valamennyi áru).

18 Bőr és bőrutánzatok; állatbőrök és irhák; bőröndök és bevásárlótáskák.

28 Játékok, játékszerek; testnevelési és sportcikkek, amelyek nem tartoznak más osztályokba.

---

(210) M 17 02390

(220) 2017.07.25.

(731) SHOOTING WORLD Korlátolt Felelősségű Társaság, Budapest (HU)

(740) Cserép Edit, Budapest

(541) shootingworld

(511) 13 Lőfegyverek; lőszerek és lövedékek; robbanóanyagok; tűzijátékok (az osztály betűrend szerinti jegyzékében szereplő valamennyi áru).

18 Bőr és bőrutánzatok; állatbőrök és irhák; bőröndök és bevásárlótáskák.

28 Játékok, játékszerek; testnevelési és sportcikkek, amelyek nem tartoznak más osztályokba.

---

(210) M 17 02405

(220) 2017.07.26.

(731) Lupovici Ügyvédi Iroda 100%, Budapest (HU)

(546) VEDJEGY.MA A VÉDJEGYPORTÁL

(511) 45 Alternatív vitarendezési szolgáltatások [jogi szolgáltatások]; alternatív vitarendezési szolgáltatások; arbitrációs szolgáltatások; bírósági írnoki szolgáltatások; copyright [szerzői jog] menedzsment; egyeztetési, közvetítési és békéltetési szolgáltatások; engedélyező hatósági szolgáltatások; engedélyek jogi ügyintézése; filmek, televíziós műsorok és videók engedélyeztetése [jogi szolgáltatások]; engedélyeztetési szolgáltatások áruk gyártásához kapcsolódóan [jogi szolgáltatások]; felügyeleti szolgáltatások ipari tulajdonnal kapcsolatban; filmekkel, televíziós műsorokkal, videókkal és zenei produkciókkal kapcsolatos járulékos jogok hasznosításával kapcsolatos jogi szolgáltatások; filmes szerzői jogok hasznosításával kapcsolatos jogi szolgáltatások; fogyasztói jogokkal kapcsolatos információs szolgáltatások; fogyasztói jogokkal kapcsolatos tanácsadási szolgáltatások [jogi tanácsadás]; földrajzi jelzések védelmével kapcsolatos tanácsadás; franchise koncepciók engedélyeztetése [jogi szolgáltatások]; franchise-rendszerre vonatkozó jogi tanácsadás; gyártási szabványokkal kapcsolatos információs szolgáltatások; franchise tevékenység jogi kérdéseivel kapcsolatos konzultációs szolgáltatások; ipari tulajdonjogok és szerzői jogok hasznosításával kapcsolatos jogi szolgáltatások; ipari tulajdonjogok és szerzői jogok hasznosítása engedélyeztetés útján [jogi szolgáltatások]; ipari tulajdonjogok és szerzői jogok kezelése és hasznosítása engedélyeztetés útján [jogi szolgáltatások]; ipari tulajdonjogok licenszelése; ipari tulajdonjogokkal kapcsolatos tanácsadás; ipari tulajdonjogokkal kapcsolatos tájékoztatás; ipari tulajdonjogokkal kapcsolatos eljárásokra vonatkozó jogi szolgáltatások; ipari tulajdonnal kapcsolatos tanácsadás; joggal, jogi ügyekkel kapcsolatos tanácsadási szolgáltatások; jogi asszisztensi szolgáltatások; jogi dokumentumok elkészítése; jogi információs szolgáltatások; jogi konzultációs szolgáltatások; jogi közvetítési szolgáltatások; jogi közvetítői, közbenjárási szolgáltatások; jogi kutatás; jogi kutatási szolgáltatások; jogi kutatások; jogi segítségnyújtás szerződések készítésénél; jogi segítségnyújtó szolgáltatások; jogi szaktanácsadás franchisinggal kapcsolatban; jogi szolgáltatások szerződések tárgyalásával kapcsolatban harmadik fél számára; jogi tanácsadás; jogi tanácsadás és képviselet; jogi ügyekkel kapcsolatos tájékoztatás, tanácsadás és konzultáció; jogi ügyekkel kapcsolatos szaktanácsadás; jogi ügyekkel kapcsolatos tájékoztatás; képviselet jogvitákban [jogi szolgáltatások]; kereskedelmi szabványokkal kapcsolatos információs szolgáltatások; közbenjárás; közvetítés jogi eljárásoknál; kutatás és fejlesztés engedélyeztetése [jogi szolgáltatások]; lajstromozott formatervezési minták licenszelése; lajstromozott formatervezési mintaoltalmi bejelentések benyújtása; licencjogok kezelésével, ellenőrzésével és megadásával kapcsolatos jogi szolgáltatások; licensz szolgáltatások; licensz szolgáltatások zenekiadással kapcsolatban; litigációs szolgáltatások; mediációs szolgáltatások; litigációs segítségnyújtási szolgáltatások; nyilvántartási szolgáltatások [jogi]; nyomtatott anyagok engedélyeztetése [jogi szolgáltatások]; nyomtatott anyagokra vonatkozó szerzői jogok hasznosításával kapcsolatos jogi szolgáltatások; pro bono jogi szolgáltatások; szabadalmak engedélyeztetésével kapcsolatos tanácsadás; szabadalmak és szabadalmi kérvények engedélyeztetése [jogi szolgáltatások]; szabadalmak hasznosításával kapcsolatos jogi szolgáltatások; szabadalmak kezelése, ügyintézése; szabadalmakkal kapcsolatos tanácsadási szolgáltatások; szabadalmi kérvények engedélyeztetése [jogi szolgáltatások]; szabadalmi oltalommal kapcsolatos tanácsadás; szabadalmi ügyvédi szolgáltatások; szabályozási ügyekkel kapcsolatos tanácsadási szolgáltatások; számítástechnikai szoftverek engedélyezése [jogi szolgáltatások]; számítógépek licenszelése; számítógépes programok licenszelése; számítógépes szoftverek engedélyeztetésével kapcsolatos tanácsadás; számítógépes szoftverek licenszelése; számítógépes szoftverek licenszelése, engedélyezése [jogi szolgáltatások]; számítógéppel támogatott segítségnyújtás peres eljárásokban; szellemi tulajdon engedélyeztetésével kapcsolatos tanácsadás; szellemi tulajdon és szerzői jogok engedélyeztetése; szellemi tulajdon használatának engedélyezése [licensz]; szellemi tulajdon kezelése; szellemi tulajdon kezelésével kapcsolatos tanácsadás; szellemi tulajdon licenszelésével, engedélyezésével kapcsolatos tanácsadási szolgáltatások; szellemi tulajdon megszerzésével kapcsolatos jogi szolgáltatások; szellemi tulajdon védelmével kapcsolatos tanácsadási szolgáltatások; szellemi tulajdon védelme.

(210) M 17 02439

(220) 2017.08.01.

(731) HUNGRAIL Magyar Vasúti Egyesület, Budapest (HU)

(740) Kocsis és Papp Ügyvédi Iroda, Budapest

(546) HUNGRAIL VASÚTAKADÉMIA

(511) 35 Reklámozás; kereskedelmi ügyletek; kereskedelmi adminisztráció; irodai munkák (az osztály betűrend szerinti jegyzékében szereplő valamennyi szolgáltatás).

41 Nevelés; szakmai képzés; szórakoztatás; sport- és kulturális tevékenységek (az osztály betűrend szerinti jegyzékében szereplő valamennyi szolgáltatás).

42 Tudományos és műszaki szolgáltatások, valamint az idetartozó tervezői és kutatói tevékenység; ipari elemző és kutató szolgáltatások; számítástechnikai hardver és szoftver tervezés és fejlesztés (az osztály betűrend szerinti jegyzékében szereplő valamennyi szolgáltatás).

45 Jogi szolgáltatások; biztonsági szolgáltatások ingóságok és személyek fizikai védelme céljából; mások által egyéni igényeknek megfelelően nyújtott személyes és társadalmi jellegű szolgáltatások (az osztály betűrend szerinti jegyzékében szereplő valamennyi szolgáltatás).

---

(210) M 17 02441

(220) 2017.08.02.

(731) Zwack Unicum Nyrt., Budapest (HU)

(740) Patender Nemzetközi Iparjogvédelmi Képviseleti Kft., Budapest

(541) Nagy borok, kis tételek

(511) 33 Borok.

---

(210) M 17 02443

(220) 2017.08.02.

(731) ID&Trust Kft., Budapest (HU)

(740) Szecskay Ügyvédi Iroda, Budapest

(546) GoodID The Identity Wallet

(511) 9 Szoftverek; applikációs szoftver; adatvédelmi szoftver; dekóder szoftverek; adatkommunikációs szoftverek; bioinformatikai szoftverek; szoftverek kártyaolvasókhoz; képfelismerő szoftverek; arcfelismerő szoftverek; hangfelismerő szoftverek; arcelemző szoftverek; beszédelemző szoftverek; beszédfelismerő szoftverek; biztonsági szoftverek; szoftver kézi digitális elektronikus berendezésekhez; biztonságos hitelkártya tranzakciókat elősegítő szoftverek; személyes adatok védelmét biztosító szoftverek; ujjlenyomatot vagy tenyérlenyomatot értelmező számítógépes szoftverek; szoftverek hordozható mágnes- és elektronikus kártyák működtetéséhez; biometrikus azonosító berendezések; elektronikus azonosító kártyák; biometrikus azonosító rendszerek; azonosító címkék [kódolt]; azonosító címkék [géppel olvasható]; rádiófrekvenciás azonosító [RFID] címkék; biztonsági tulajdonságokkal kódolt kártyák azonosítási célokra; elektronikus és mágneses azonosító kártyák szolgáltatások kifizetésével kapcsolatos használatra.

42 Azonosítás, mint szolgáltatás [IDAAS]; mobil alapú felhasználói adatok hitelesítése és azonosítás; szoftver, mint szolgáltatás [SaaS].

45 Személyazonosság ellenőrzése; személyazonossági információk hitelesítése [személyazonosság ellenőrzésével kapcsolatos szolgáltatások].

(210) M 17 02444

(220) 2017.08.02.

(731) ID&Trust Kft., Budapest (HU)

(740) Szecskay Ügyvédi Iroda, Budapest

(541) GoodID - The Identity Wallet

(511) 9 Szoftverek; applikációs szoftver; adatvédelmi szoftver; dekóder szoftverek; adatkommunikációs szoftverek; bioinformatikai szoftverek; szoftverek kártyaolvasókhoz; képfelismerő szoftverek; arcfelismerő szoftverek; hangfelismerő szoftverek; arcelemző szoftverek; beszédelemző szoftverek; beszédfelismerő szoftverek; biztonsági szoftverek; szoftver kézi digitális elektronikus berendezésekhez; biztonságos hitelkártya tranzakciókat elősegítő szoftverek; személyes adatok védelmét biztosító szoftverek; ujjlenyomatot vagy tenyérlenyomatot értelmező számítógépes szoftverek; szoftverek hordozható mágnes- és elektronikus kártyák működtetéséhez; biometrikus azonosító berendezések; elektronikus azonosító kártyák; biometrikus azonosító rendszerek; azonosító címkék [kódolt]; azonosító címkék [géppel olvasható]; rádiófrekvenciás azonosító [RFID] címkék; biztonsági tulajdonságokkal kódolt kártyák azonosítási célokra; elektronikus és mágneses azonosító kártyák szolgáltatások kifizetésével kapcsolatos használatra.

42 Azonosítás, mint szolgáltatás [IDAAS]; mobil alapú felhasználói adatok hitelesítése és azonosítás; szoftver, mint szolgáltatás [SaaS].

45 Személyazonosság ellenőrzése; személyazonossági információk hitelesítése [személyazonosság ellenőrzésével kapcsolatos szolgáltatások].

---

(210) M 17 02445

(220) 2017.08.02.

(731) ID&Trust Kft., Budapest (HU)

(740) Szecskay Ügyvédi Iroda, Budapest

(546)

The Identity Wallet

(511) 9 Szoftverek; applikációs szoftver; adatvédelmi szoftver; dekóder szoftverek; adatkommunikációs szoftverek; bioinformatikai szoftverek; szoftverek kártyaolvasókhoz; képfelismerő szoftverek; arcfelismerő szoftverek; hangfelismerő szoftverek; arcelemző szoftverek; beszédelemző szoftverek; beszédfelismerő szoftverek; biztonsági szoftverek; szoftver kézi digitális elektronikus berendezésekhez; biztonságos hitelkártya tranzakciókat elősegítő szoftverek; személyes adatok védelmét biztosító szoftverek; ujjlenyomatot vagy tenyérlenyomatot értelmező számítógépes szoftverek; szoftverek hordozható mágnes- és elektronikus kártyák működtetéséhez; biometrikus azonosító berendezések; elektronikus azonosító kártyák; biometrikus azonosító rendszerek; azonosító címkék [kódolt]; azonosító címkék [géppel olvasható]; rádiófrekvenciás azonosító [RFID] címkék; biztonsági tulajdonságokkal kódolt kártyák azonosítási célokra; elektronikus és mágneses azonosító kártyák szolgáltatások kifizetésével kapcsolatos használatra.

42 Azonosítás, mint szolgáltatás [IDAAS]; mobil alapú felhasználói adatok hitelesítése és azonosítás; szoftver, mint szolgáltatás [SaaS].

45 Személyazonosság ellenőrzése; személyazonossági információk hitelesítése [személyazonosság ellenőrzésével kapcsolatos szolgáltatások].

---

(210) M 17 02446

(220) 2017.08.02.

(731) Hacienda y Viñedos Marques del Atrio, S.L., Mendavia, Navarra (ES)

(740) Dr. Krajnyák & Társa Ügyvédi Iroda, Budapest

(541) MARQUES DE MONTINO

(511) 33 Alkoholtartalmú italok (a sörök kivételével) (az osztály betűrend szerinti jegyzékében szereplő valamennyi áru).

---

(210) M 17 02474

(220) 2017.08.04.

(731) FitPlaster Hungary Kft., Százhalombatta (HU)

(740) Brand Way & Compass Kft., Budapest

(546)

(511) 2 Festékek bel- és kültéri felhasználásra; fakonzerváló szerek.

17 Építőipari szigetelőanyagok; tömítő anyagok, tűzálló anyagok nem fémből.

19 Építési anyagok; nem fém építőanyagok.

35 Építőipari, és festékipari termékek kereskedelmi ügyletei és ezzel összefüggő szolgáltatások; ügynöki tevékenységek; üzleti tevékenységeket segítő szolgáltatások; reklám, marketing tevékenység; termék bemutatók és kiállítások szervezése, lebonyolítása.

---

(210) M 17 02475

(220) 2017.08.04.

(731) Romano Kraj Egyesület, Győr (HU)

(740) PINTZ ÉS TÁRSAI Szabadalmi, Védjegy és Jogi Iroda Kft., Budapest,

(541) International Romani Union

(511) 45 Békéltető szolgáltatások; alternatív vitarendezési szolgáltatások [jogi szolgáltatások]; alternatív vitarendezési szolgáltatások; engedélyező hatósági szolgáltatások; joggal, jogi ügyekkel kapcsolatos tanácsadási szolgáltatások; jogi asszisztensi szolgáltatások; jogi dokumentumok elkészítése; jogi információk biztosítása; jogi információk összeállítása; jogi információkutatási szolgáltatások; jogi információs szolgáltatások; jogi konzultációs szolgáltatások; jogi közvetítési szolgáltatások; jogi közvetítői, közbenjárási szolgáltatások; jogi kutatás; jogi kutatási szolgáltatások; jogi kutatások; jogi segítségnyújtás szerződések készítésénél; jogi segítségnyújtó szolgáltatások; jogi szakvélemények biztosítása; jogi szakvélemények készítése; jogi szolgáltatások; jogi szolgáltatások megszervezése; jogi szolgáltatások szerződések tárgyalásával kapcsolatban harmadik fél számára; jogi tanácsadás; jogi tanácsadás és képviselet; jogi ügyekkel kapcsolatos információs szolgáltatások; jogi ügyekkel kapcsolatos tájékoztatás, tanácsadás és konzultáció; jogi ügyekkel kapcsolatos szaktanácsadás; jogi ügyekkel kapcsolatos tájékoztatás; jogsegély szolgáltatások; mediációs szolgáltatások; magánnyomozói szolgáltatások; mediációs szolgáltatások házassági vitákban; információk és tanácsok nyújtása az integráció, egyenlőség és közösségfejlesztés érdekében egyéni igények alapján.

---

(210) M 17 02476

(220) 2017.08.04.

(731) HUMANDOK Kft., Budapest (HU)

(740) PINTZ ÉS TÁRSAI Szabadalmi, Védjegy és Jogi Iroda Kft., Budapest

(546)

(511) 41 Akadémiák [oktatás]; coaching [tréning]; csapatépítés (oktatás); egészséggel kapcsolatos oktatási szolgáltatások nyújtása; egészségügyi oktatási szolgáltatások; filmgyártás oktatási célokra; filozófiai oktatás; foglalkoztatást célzó oktatás; gyermekek számára biztosított oktatási szolgáltatások; karrier tanácsadás [oktatás]; levelező oktatás, távoktatás; meditációs képzés, tréning; nyári táborok [szórakoztatás és oktatás]; oktatás, tanítás; oktatási anyagok fejlesztése; oktatási beszámolók készítése; oktatási bizonyítványok odaítélése; oktatási célú

filmbemutatók; oktatási célú kiállításszervezés; oktatási célú műhelyek; oktatási díjak kiosztása; oktatási előadások szervezése; oktatási értékelési szolgáltatások; oktatási felmérések, vizsgálatok; oktatási intézményi szolgáltatások; oktatási kézikönyvek fejlesztése; oktatási klub szolgáltatások; oktatási konferenciák szervezése, levezetése; oktatási konzultációs szolgáltatások; oktatási normák meghatározása; oktatási szemináriumok; oktatási szemléltetések; oktatási szimpóziumok szervezése; oktatási szolgáltatások adatfeldolgozási oktatási módszerek átadásához; oktatási szolgáltatások ápolók számára; oktatási szolgáltatások gyermekeket tanító pedagógusok számára; oktatási szolgáltatások menedzsmentje; oktatási szövegek kiadása; oktatási tanácsadási szolgáltatások; oktatási tananyagok kiadása; oktatási versenyek szervezése; oktatási vizsgáztatás; online oktatás biztosítása; orvosi, egészségügyi oktatási szolgáltatások; önismereti műhelyek és szemináriumok szervezése és lebonyolítása; önismereti tanfolyamok [oktatás]; spirituális, lelki fejlődéssel kapcsolatos oktatási szolgáltatások; személyiségfejlesztő tréning; szemléltetés [oktatási célokra]; tréningek biztosítása; útmutató, oktatási és képzési tanfolyamok lebonyolítása fiatalok és felnőttek számára; üzleti oktatási szolgáltatások; vizsgaszervezés [oktatási].

---

(210) M 17 02477

(220) 2017.08.04.

(731) Balog Viktória, Budapest (HU)

(740) PINTZ ÉS TÁRSAI Szabadalmi, Védjegy és Jogi Iroda Kft., Budapest

(546) eatclean TISZTA DIÉTA

(511) 5 Ásványi élelmiszer-kiegészítők; ásványi étrend-kiegészítők; diétás ételkiegészítők; diétás táplálékkiegészítők; diétás termékek betegeknek; élelmiszert helyettesítő porok; étkezést helyettesítő, táplálékkiegészítő, energianövelő szeletek; étrend- és táplálékkiegészítők; étrendkiegészítő italok; étrend-kiegészítő italpor keverékek; folyékony vitaminkiegészítők; gyógyászati fogyasztószerek; gyógyhatású ásványi italok; gyógyhatású ételkészítmények embereknek; táplálékkiegészítők és diétás készítmények; vitamin cseppek; vitamin és ásványi anyag kiegészítők; vitamin italok; vitaminkészítmények ételkiegészítők formájában; vitaminnal dúsított kenyér terápiás célokra; vitaminok és vitamin-készítmények; vitaminokat tartalmazó étrend-kiegészítők; vitamintabletták; zsírbontó faktort tartalmazó készítmények.

44 Diéták tervezése és ellenőrzése; diétával kapcsolatos tanácsadó szolgáltatások; dietétikai szolgáltatás; dietétikai tanácsadás; fogyással kapcsolatos tanácsadási szolgáltatások; fogyókúrás programokkal kapcsolatos szolgáltatások; karcsúsító kezelések; karcsúsító szalonok szolgáltatásai; kozmetikai arc- és testkezelési szolgáltatások; kozmetikai szolgáltatások; kozmetikával kapcsolatos tanácsadási szolgáltatások; súlycsökkentés, étrendtervezés és -felügyelet; súlycsökkentő programok felügyelete; súlyszabályozással kapcsolatos tanácsadási szolgáltatások; szépségápolással kapcsolatos tanácsadási szolgáltatások; szépséggel kapcsolatos információnyújtás; táplálkozási és étrendi tanácsadás; táplálkozási információk szolgáltatása orvosi fogyókúra keretében fogyasztandó italokról; táplálkozási információk szolgáltatása orvosi fogyókúra keretében fogyasztandó ételekről; táplálkozással kapcsolatos információnyújtás; táplálkozással kapcsolatos tanácsadás; testsúlycsökkentési szolgáltatások; testsúlycsökkentő programok tervezése; testsúlyszabályozás értékelése; testsúlyszabályozással kapcsolatos kezelés.

---

(210) M 17 02478

(220) 2017.08.04.

(731) Borbás Edit, Agárd-Csiribpuszta (HU)
Remsei János, Agárd-Csiribpuszta (HU)

(546)

(511) 29 Lekvárok, gyümölcsízek, dzsemek, gyümölcsből készült chipsek, alma chips.

31 Gyümölcsök, alma, őszibarack, kajszibarack, szamóca, eper, cseresznye, meggy, szilva, birsalma, datolyaszilva, szilva, homoktövis, körte.

32 Szörpök, gyümölcslevek.

---

(210) M 17 02484

(220) 2017.08.04.

(731) Mix Consulting Kft., Budapest (HU)

(740) Dr. Szilágyi Márta Lívia, Budapest

(546)

(511) 29 Előre csomagolt ételek.

39 Csomagolt ételek kiszállítása, futárszolgálat.

43 Vendéglátás, éttermi szolgáltatás.

---

(210) M 17 02485

(220) 2017.08.04.

(731) Somlyódy-Gerő Eszter, Budapest (HU)

(740) Sándor Szegedi Szent-Ivány Komáromi Eversheds Ügyvédi Iroda, Budapest

(546)

(511) 30 Cukorból készült tortadíszek; cukormáz süteményekhez; cukrászsütemények; csokoládé; csokoládéalapú, kenhető krémek; csokoládé-bevonatú diófélék; csokoládéból készült tortadíszek; csokoládés italok tejjel; csokoládés mousse-ok[habok]; desszert mousse-ok [cukrászárú]; édesgyökér [cukrászáru]; édességek karácsonyfák díszítéséhez; fagyasztott joghurtok [fagylaltok, jégkrémek]; fagylaltok és jégkrémek; gyömbérkenyér, mézeskalács; gyümölcsös sütemények/torták; gyümölcsös zseléscukor [édességek]; gyümölcsszószok; jeges tea; kávé; kávé alapú italok; kávéaromák; kávé, pörköletlen; kávé tejjel; kakaóalapú italok; kakaóitalok tejjel; karamellák [cukorkák]; karamellkrém [karamellizált tejkrém]; kekszek, rágcsálnivalók; marcipán; marcipán massza; sütemények; vajas kekszek [Petit-beurre].

43 Kávéházak; vendéglátás.

---

(210) M 17 02524

(220) 2017.08.09.

(731) Papp Mihály 100%, Budapest (HU)

(740) Dr. Gaál Judit, Budapest

(546)

(511) 5 Gyógyhatású állateledel-kiegészítők; állatgyógyászati készítmények; állatgyógyászati használathoz adaptált diétás élelmiszerek és anyagok, étrend-kiegészítők állatok számára.

31 Állateledelek [kekszfélék]; darabokból álló állateledelek, állati táplálékok; foszfátot tartalmazó állateledelek; gabonakészítmények mint állateledelek; malátafeldolgozás során visszamaradt maradék mint állateledel; tejalapú állateledelek; zabalapú állateledelek; nyers és feldolgozatlan mezőgazdasági, akvakultúrás, kertészeti és erdészeti termékek; táplálékok és italok állatoknak; nyers és feldolgozatlan magok és vetőmagok.

35 Reklámozás; kereskedelmi ügyletek; kereskedelmi adminisztráció; irodai munkák.

---

(210) M 17 02550

(220) 2017.08.10.

(731) Dreher Sörgyárak Zrt., Budapest (HU)

(740) Aradszky és Képes Ügyvédi Iroda, Budapest

(546)

(511) 32 Sörök.

---

(210) M 17 02551

(220) 2017.08.10.

(731) Dreher Sörgyárak Zrt., Budapest (HU)

(740) Aradszky és Képes Ügyvédi Iroda, Budapest

(546)

(511) 32 Sörök.

---

(210) M 17 02556

(220) 2017.08.10.

(731) Smith Andrea, Budapest (HU)

(541) FLUENCY & FLOW

(511) 9 Oktatóberendezések és felszerelések, hanglemezek; CD-k (kompakt lemezek), DVD-k és egyéb, digitális rögzítésű média.

16 Papír és karton; nyomdaipari termékek; tanítási és oktatási anyagok.

41 Nevelés; szakmai képzés; szórakoztatás; sport- és kulturális tevékenységek; nyelvoktatás, coaching, nyelvtanfolyamok, tréningek, táborok.

---

(210) M 17 02558
(220) 2017.08.09.
(731) Miroil Kft., Budapest (HU)
(740) Mészáros Rafaella, Budapest
(546)

(511) 4 Ipari olajok és zsírok; kenőanyagok, motorolajok hidraulikus folyadékok.

---

(210) M 17 02559
(220) 2017.08.09.
(731) Bogdán Ádám, Budapest (HU)
(740) Fehér Győrky Neszmélyi Ügyvédi Iroda, Budapest
(546)

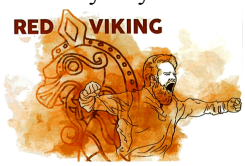

(511) 32 Alkoholmentes italok, sörök.

---

(210) M 17 02560
(220) 2017.08.11.
(731) Nyitrai Péter, Budapest (HU)
(546)

(511) 32 Sörök; ásványvizek és szénsavas vizek és egyéb alkoholmentes italok; gyümölcsitalok és gyümölcslevek; szörpök és más készítmények italokhoz (az osztály betűrend szerinti jegyzékében szereplő valamennyi áru).
33 Alkoholtartalmú italok (a sörök kivételével) (az osztály betűrend szerinti jegyzékében szereplő valamennyi áru).
39 Szállítás; áruk csomagolása és raktározása.

---

(210) M 17 02562
(220) 2017.08.11.
(731) Szendrei Lajos, Budapest (HU)
(546) CHOCOPHOTO
(511) 16 Papír, karton, és ezekből készült termékek; nyomdaipari termékek csomagolóanyag papírból vagy kartonból; grafikai reprodukciók; irattartók [papíráruk]; képek; fényképtartók; papírfeliratok, zászlók; papír vagy kartondobozok; zacskók csomagolásra papírból vagy műanyagból; ajándéktasakok; papír-írószeráru; poháralátét papírból; söröskorsó alátét papírból; hirdetőtábla papírból vagy kartonból; szórólap; bónok, utalványok, ajándékkártyák papírból.
30 Édességek táblás édességek; édesség szeletek; csokoládé; aprósütemények, kekszek; cukrászsütemények; mandulás édességek; macaron; édesség szeletek; édességek karácsonyfák díszítéséhez.

35 Reklámozás, kereskedelmi ügyletek hirdetési és reklám szolgáltatások; szabadtéri reklámozás, hirdetés; kereskedelmi v. reklámcélú kiállítások, vásárok szervezése; franchise szolgáltatásokkal kapcsolatos kereskedelmi tanácsadás; franchise-adók által nyújtott szolgáltatás; marketing szolgáltatások; értékesítési promóciós szolgáltatások; édességekkel és ajándéktárgyakkal kapcsolatos kis- és nagykereskedelmi szolgáltatások.

40 Nyomtatási, nyomdai szolgáltatások; képek tárgyakra történő nyomtatása; képek, logók édességre történő nyomtatása; képek, logók cukrászati termékekre történő nyomtatása; vállalati nevek és logók egyedi nyomtatása.

---

(210) M 17 02585

(220) 2017.08.16.

(731) GAS Familia, s.r.o., Stara Lubovna (SK)

(740) PINTZ ÉS TÁRSAI Szabadalmi, Védjegy és Jogi Iroda Kft., Budapest

(546)

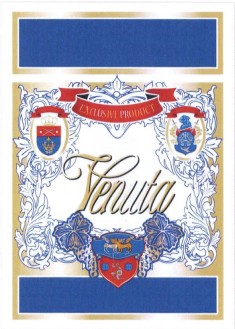

(511) 33 Alkoholtartalmú italok (a sörök kivételével); égetett szeszes italok; likőrök; koktélok.

---

(210) M 17 02589

(220) 2017.08.16.

(731) dr. Kigyóssy-Schmidt Éva, Berlin (DE)

(740) Benkőné Csillag Lucia, Budapest

(541) "Márk's Heilige Elisabeth"

(511) 31 Növények, élő virágok, rózsák.

---

(210) M 17 02590

(220) 2017.08.16.

(731) dr. Kigyóssy-Schmidt Éva, Berlin (DE)

(740) Benkőné Csillag Lucia, Budapest

(541) "Márk's Saint Elizabeth of Hungary"

(511) 31 Növények, élő virágok, rózsák.

---

(210) M 17 02591

(220) 2017.08.16.

(731) dr. Kigyóssy-Schmidt Éva, Berlin (DE)

(740) Benkőné Csillag Lucia, Budapest

(541) "Márk's Splendid Sister Rose"

(511) 31 Növények, élő virágok, rózsák.

---

(210) M 17 02596

(220) 2017.08.16.

(731) VINUM 1842 HUNGARY Kft., Budapest (HU)

(740) dr. Kádár Kata Ügyvédi Iroda, Budapest

(546) 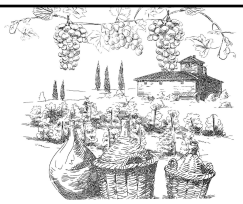

(511) 6 Fém dobozok alkoholos italokhoz.

33 Alkoholtartalmú italok (a sörök kivételével), bort tartalmazó italok (fröccsök), bor alapú italok, borból és gyümölcsléből készült alkoholos italok.

39 Forgalmazási szolgáltatások, ital (szeszes ital) forgalmazással kapcsolatos szolgáltatások.

---

(210) M 17 02606

(220) 2017.08.17.

(731) Tornai Bence Péter, Budapest (HU)

(740) dr. Lukovits Ügyvédi Iroda, Budapest

(546) 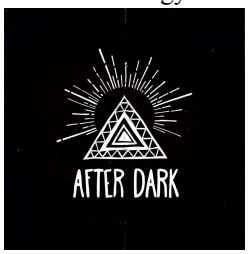

(511) 9 Tudományos célra szolgáló, tengerészeti, földmérő, fényképészeti, mozgóképi, optikai, súlymérő, egyéb mérő-, jelző-, ellenőrző (felügyeleti), életmentő és oktatóberendezések és felszerelések; elektromos energia vezetésére, kapcsolására, átalakítására, tárolására, szabályozására vagy ellenőrzésére szolgáló készülékek és berendezések; hangok vagy képek rögzítésére, továbbítására, másolására szolgáló készülékek; mágneses adathordozók, hanglemezek; CD-k (kompakt lemezek), DVD-k és egyéb, digitális rögzítésű média; szerkezetek érmebedobással működő készülékekhez; regiszteres pénztárgépek, számológépek, adatfeldolgozó berendezések, számítógépek; számítógépes szoftverek; tűzoltó készülékek (az osztály betűrend szerinti jegyzékében szereplő valamennyi áru).

25 Ruházati cikkek, cipők, kalapáruk (az osztály betűrend szerinti jegyzékében szereplő valamennyi áru).

41 Nevelés; szakmai képzés; szórakoztatás; sport- és kulturális tevékenységek (az osztály betűrend szerinti jegyzékében szereplő valamennyi szolgáltatás).

---

(210) M 17 02614

(220) 2017.08.17.

(731) Szomszédok Nonprofit Kft., Újlengyel (HU)

(740) Dr. Fiák István, Budapest

(541) szomszédok

(511) 35 Reklámozás; kereskedelmi ügyletek; kereskedelmi adminisztráció; irodai munkák.

41 Nevelés; szakmai képzés; szórakoztatás; sport- és kulturális tevékenységek.

42 Tudományos és műszaki szolgáltatások, valamint az idetartozó tervezői és kutatói tevékenység; ipari elemző és kutató szolgáltatások; számítástechnikai hardver és szoftver tervezés és fejlesztés.

---

(210) M 17 02615

(220) 2017.08.17.

(731) SOCIÉTÉ DES PRODUITS NESTLÉ S.A., Vevey (CH)

(740) Dr. Hatházi Vera Ügyvédi Iroda, Budapest

(541) GENEROSO

(511) 30 Kávé; ízesített kávé; kávékivonatok; kávé alapú italok; készítmények [kávé alapú] italok készítéséhez; jeges kávé; [kávé] helyettesítők; kávé helyettesítőkön alapuló italok; cikória [kávé pótló]; tea; tea kivonatok; tea alapú

italok; készítmények (tea alapú) italok készítéséhez; jeges tea; kakaó; kakaóalapú italok; kakaó alapú készítmények; csokoládé; csokoládé alapú készítmények; csokoládé alapú italok; készítmények [csokoládé alapú] italok készítéséhez.

---

(210) M 17 02616
(220) 2017.08.17.
(731) BREBIS Magyarország Korlátolt Felelősségű Társaság, Budapest (HU)
(740) Dr. Prédl Tamás, Budapest
(541) BREBIS
(511) 32 Sörök; ásványvizek és szénsavas vizek és egyéb alkoholmentes italok; gyümölcsitalok és gyümölcslevek; szörpök és más készítmények italokhoz; alacsony alkoholtartalmú sörök; ale [angol sör]; alkoholmentes sör; alkoholmentes sörízű italok; árpabor [sör]; ásványi anyagokkal dúsított sörök; búzasör; citromos sör [shandy]; fekete sör [pörkölt maláta sör]; ipa (indiai pale ale sörök); ízesített sörök; kávé ízű ale sör; kávé ízű sör; kézműves sörök; kvasz [alkoholmentes ital]; malátacefre; láger sörök [alsóerjesztésű sörök]; malátasör; pale ale világos sör; porter [sör]; sör alapú italok; sörcefre; söralapú koktélok; sörutánzat; stout [erős barna sör].
33 Alkoholtartalmú italok (a sörök kivételével) (az osztály betűrend szerinti jegyzékében szereplő valamennyi áru).
43 Vendéglátás (élelmezés); időleges szállásadás (az osztály betűrend szerinti jegyzékében szereplő valamennyi szolgáltatás).

---

(210) M 17 02618
(220) 2017.08.18.
(731) Kuris Péter, Szécsény (HU)
(546)

(511) 29 Étkezési olajok és zsírok; magok, elkészítve; ízesített, pörkölt magvak.
30 Lisztek és más gabonakészítmények; feldolgozott magvak fűszerezéshez.
31 Nyers és feldolgozatlan mezőgazdasági, akvakultúrás, kertészeti és erdészeti termékek; nyers és feldolgozatlan magok és vetőmagok.

---

(210) M 17 02619
(220) 2017.08.17.
(731) Gap 1 Hungary Kft., Budapest (HU)
(740) Dr. Vincze Gergely Ügyvédi Iroda, Budapest
(546)

(511) 33 Brandyk, szeszes italok.

---

(210) M 17 02620
(220) 2017.08.18.

(731) Lukács Márton, Ózd (HU)

(546)

(511) 16 Papír és karton; nyomdaipari termékek; fényképek; papíráruk és irodaszerek; tanítási és oktatási anyagok; nyomtatott kiadványok, könyvek.

41 Nevelés, oktatás, szakmai képzés, tanfolyamszervezés és lebonyolítás, előadásszervezés és lebonyolítás; személyiség-fejlesztő tréning; online elérhető elektronikus publikációk letölthető és nem letölthető formában; blogírás.

44 Pszichológus [szolgáltatások]; mentálhigiénés tanácsadás; életmód tanácsadás; egyéni és csoportos pszichológiai szolgáltatások, csoport-terápiás szolgáltatások.

---

(210) M 17 02622

(220) 2017.08.18.

(731) D. Nagy László, Dunakeszi (HU)

(546)

(511) 35 Reklámozás; kereskedelmi ügyletek; kereskedelmi adminisztráció.

37 Javítás; szerelési szolgáltatások.

39 Szállítás; áruk csomagolása és raktározása.

---

(210) M 17 02624

(220) 2017.08.18.

(731) Horváth Tamás, Győr (HU)

(546)

(511) 9 Töltőállomások, készülékek és berendezések elektromos járművekhez.

35 Elektromos hobbi, személy- és tehergépjárművek kereskedelme; reklámozás; kereskedelmi adminisztráció.

37 Töltőállomások telepítése, javítása, szerelése és szervizelése; elektromos hobbi, személy- és tehergépjárművek javítása, szerelése és szervizelése.

39 Elektromos hobbi, személy- és tehergépjárművek bérbeadása.

---

(210) M 17 02658

(220) 2017.08.24.

(731) Babó Motors Kft., Budapest (HU)

(546)

(511) 9 Védőszemüvegek, bukósisakok és védősisakok motorkerékpárokhoz, mopedekhez és négykerekű quadokhoz, védőruházat és motoros ruházat, kesztyűk, lábszárvédők, magas szárú lábbelik, motoros öltözékek protektorral motorokhoz, mopedekhez és négykerekű quadokhoz.

12 Segédmotorok, mopedek, motorkerékpárok, elektromos, alternatív meghajtású járművek, négykerekű quadok, önegyensúlyozó járművek, ezek részei és hozzájuk tartozó alkatrészek, melyek nem tartoznak más áruosztályba.

---

(210) M 17 02659

(220) 2017.08.23.

(731) Horváth János, Budapest (HU)
(740) Dr. Ducsay Zsuzsanna, Budapest
(541) (sushiroll) keep rollin'
(511) 29 Hús, hal-, baromfi- és vadhús; húskivonatok; tartósított, fagyasztott, szárított és főzött gyümölcsök és zöldségek; zselék, lekvárok (dzsemek), kompótok; tojások; tej és tejtermékek; étkezési olajok és zsírok (az osztály betűrend szerinti jegyzékében szereplő valamennyi áru).
35 Reklámozás; kereskedelmi ügyletek; kereskedelmi adminisztráció; irodai munkák (az osztály betűrend szerinti jegyzékében szereplő valamennyi szolgáltatás).
43 Vendéglátás (élelmezés); időleges szállásadás (az osztály betűrend szerinti jegyzékében szereplő valamennyi szolgáltatás).

---

(210) M 17 02664
(220) 2017.08.24.
(731) Menner Krisztina, Budapest (HU)
(740) Jámbor & Tóth Ügyvédi Iroda, Miskolc
(546)

(511) 39 Szállítás; áruk csomagolása és raktározása; utazásszervezés; virágküldő szolgálat.

---

(210) M 17 02665
(220) 2017.08.24.
(731) Vincze Zsolt, Budapest (HU)
(740) dr. Gaál Zsolt, Debrecen
(546)

(511) 43 Vendéglátás (élelmezés); időleges szállásadás.

---

(210) M 17 02666
(220) 2017.08.24.
(731) Vincze Zsolt, Budapest (HU)
(740) dr. Gaál Zsolt, Debrecen
(541) SZUSZ
(511) 43 Vendéglátás (élelmezés); időleges szállásadás.

---

(210) M 17 02667
(220) 2017.08.22.
(731) Sz. & L. Kerskedőház Kft., Pilisvörösvár (HU)
(740) Dr. Kucsera László, Pilisborosjenő
(541) RopStix
(511) 30 Aprósütemények, kekszek; cukor; cukorból készült tortadíszek; cukrászsütemények; csokoládé; csokoládéalapú, kenhető krémek; csokoládé-bevonatú diófélék; csokoládéból készült tortadíszek; csokoládés mousse-ok [habok]; desszert mousse-ok [cukrászárú]; édességek karácsonyfák díszítéséhez; fondant, tortamáz; földimogyorós édességek; gyümölcsös zselés cukor [édességek]; karamellák [cukorkák]; karamellkrém [karamellizált tejkrém]; kekszek, rágcsálnivalók; macaron [mandulás cukrászsütemény]; mandulás édességek; marcipán; marcipán massza; müzli; pralinék; rizssütemény; vajas kekszek [Petit-beurre]; csokoládé bevonatú bonbonok; mentabonbonok, mentacukorkák; töltött cukorkák; töltelékes ostyák, nápolyik (csokoládé, gyümölcs töltelékkel).

---

(210) M 17 02668

(220) 2017.08.24.

(731) Sybrillo Kft., Kaposvár (HU)

(546)

(511) 41 Szórakoztató anyagok készítése videók formájában; videofelvételek készítése.
42 Számítástechnikai hardverek tervezése.

---

(210) M 17 02670

(220) 2017.08.24.

(731) SCB TRADE Kft., Budapest (HU)

(740) Dr. Hatházi Vera Ügyvédi Iroda, Budapest

(541) Everlife Body4U

(511) 3 Bőrápoló készítmények; bőrápoló kozmetikai krémek; bőrön használt kozmetikumok; folyékony krémek (kozmetikumok); kollagén készítmények kozmetikai felhasználásra; kollagénkészítmények kozmetikai célokra; kozmetikai krémek és tejek; kozmetikumok krémek formájában; nem gyógyhatású testápoló készítmények; szappanok és gélek; szépségápoló folyadékok; szépségápoló kozmetikumok; szépségápoló szérumok; szépségápoló tej; szérumok kozmetikai alkalmazásra; testápoló gélek; testápoló zselék.
5 B-vitamin készítmények; c-vitamin készítmények; diétás ételkiegészítők; diétás táplálékkiegészítők; étrend-kiegészítők állatok számára; étrendkiegészítő italok; főként magnéziumot tartalmazó tápanyag-kiegészítők; folyékony vitaminkiegészítők; humán étrendkiegészítők; multivitaminok; multivitamin készítmények; protein táplálékkiegészítők állatoknak; protein étrend-kiegészítők; élelmi rostok; táplálékkiegészítők; táplálékkiegészítők különleges diétát igénylő személyek részére; táplálékkiegészítők nem gyógyászati használatra; táplálkozási kiegészítők; vegyes vitaminkészítmények; vitamin cseppek; vitamin és ásványi anyag kiegészítők; vitamin italok; vitamin kiegészítők; vitaminkészítmények; vitaminkészítmények ételkiegészítők formájában; vitaminok és vitamin-készítmények; vitaminokat tartalmazó étrend-kiegészítők.
32 Zöldséglevet tartalmazó alkoholmentes italok; zöldséglevet tartalmazó, alkoholmentes italok; vizek; víz; vitamintartalmú italok; vitaminnal dúsított alkoholmentes italok; tápanyaggal dúsított italok; sportitalok; proteinnel dúsított sportitalok; nem szénsavas üdítőitalok; izotóniás italok (nem gyógyászati célokra); izotóniás italok (nem gyógyászati használatra); izotóniás italok; gyümölcslevet tartalmazó alkoholmentes italok; gyümölcslevek; gyümölcslé; guarana italok; energiaitalok (nem gyógyászati használatra); energiaitalok; elektrolitokat tartalmazó sportitalok.

---

(210) M 17 02671

(220) 2017.08.24.

(731) Sybrillo Kft., Kaposvár (HU)

(541) Sybrillo

(511) 41 Videofelvételek készítése; szórakoztató anyagok készítése videók formájában.
42 Számítástechnikai hardverek tervezése.

---

(210) M 17 02675

(220) 2017.08.25.

(731) ERSTE BANK HUNGARY Zártkörűen Működő Részvénytársaság, Budapest (HU)

(740) Dr. Kántor Gergely, Budapest

(546)

(511) 36 Biztosítás; pénzügyi ügyletek; valutaügyletek; ingatlanügyletek (az osztály betűrend szerinti jegyzékében szereplő valamennyi szolgáltatás).

---

(210) M 17 02700

(220) 2017.08.28.

(731) The Sunrider Corporation dba Sunrider International, Torrance, California (US)

(740) Danubia Szabadalmi és Jogi Iroda Kft., Budapest

(546)

(511) 21 Vákuumos palackok; hőszigetelt tartályok élelmiszerekhez vagy italokhoz; bögrék; rázópalackok; kozmetikai ecsetek; arcpúder-ecsetek; rúzsecset; szemecset; ajakecset.

---

(210) M 17 02701

(220) 2017.08.28.

(731) The Sunrider Corporation dba Sunrider International, Torrance, California (US)

(740) Danubia Szabadalmi és Jogi Iroda Kft., Budapest

(546)

(511) 21 Vákuumos palackok; hőszigetelt tartályok élelmiszerekhez vagy italokhoz; bögrék; rázópalackok; kozmetikai ecsetek; arcpúder-ecsetek; rúzsecset; szemecset; ajakecset.

---

(210) M 17 02720

(220) 2017.08.30.

(731) Budai András, Szigetszentmiklós (HU)

(541) Béke Királynője Zarándokvonat

(511) 39 Utazástervezés; zarándokutak szervezése.

43 Vendéglátás (élelmezés); időleges szállásadás (az osztály betűrend szerinti jegyzékében szereplő valamennyi szolgáltatás).

45 Vallási összejövetelek szervezése.

---

(210) M 17 02722

(220) 2017.08.30.

(731) Pásztor Tamás, Albertirsa (HU)

(546)

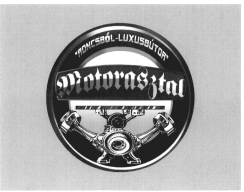

(511) 14 Járművek alkatrészeiből készített bútorkiegészítők (órák).

20 Járművek alkatrészeiből készített bútorok, járművek alkatrészeiből készített lakáskiegészítők.

40 Járművek alkatrészeiből készített bútorok, bútorkiegészítők (órák) és lakáskiegészítők gyíártása és összeszerelése mások számára.

---

(210) M 17 02729

(220) 2017.08.30.

(731) FreshWeb Solutions Kft. 1/1, Veszprém (HU)

(740) Cziráki Barbara, Veszprém

(541) PLAQUE

(511) 14 Amulettek [ékszerek]; alkatrészek és szerelvények ékszerekhez; apró díszítőtárgyak, bizsuk [ékszerek]; arany ékszerek; aranyból készült ékszerek; aranyozott brossok [ékszerek]; aranytartalmú ékszerek; aranyszálas ékszerek; azonosító karkötők [ékszerek]; bronz ékszerek; brossok [ékszerek]; brossok, kitűzők [ékszerek]; cipődíszek [ékszerek]; díszek [ékszerek]; díszköveket tartalmazó ékszerek; dísztárgyak [bizsuk vagy ékszerek] személyes használatra; drágaköveket tartalmazó ékszerek; drágakövekből készült ékszerek; drágaköves ékszerek; drótok nemesfémből [ékszerek]; egyedi ékszerek; egyedi tervezésű ékszerek; ékszer fityegők nemesfémből vagy nemesfém bevonattal; ékszer függők; ékszer kapcsok; ékszer utánzatok; ékszerek, beleértve az ékszerutánzatokat és a műanyag ékszereket; ékszerek gyermekeknek; ékszerek gyöngyök formájában; ékszerek háziállatoknak; ékszerek nem nemesfémből; ékszerek nemes anyagokból; ékszerek, órák; ékszerek személyes használatra; ékszerkellékek; ékszerláncok; ékszernek minősülő amulettek; ékszernek minősülő tűk; ékszerórák; ékszerutánzat díszek; ékszerutánzatok; ezüst ékszerek; félnemes fém ékszerek; fonott ékszerláncok nyakláncokhoz; fonott ékszerláncok karkötőkhöz; fonott lánc közönséges fémből [ékszer]; fonott láncból készült ékszerek; függők ékszerekhez; füldíszek [ékszerek]; gyémántot tartalmazó ékszerek; gyöngy ékszerek; gyöngyök [ékszerek]; gyöngyöt tartalmazó ékszerek; gyűrűk [ékszerek]; gyűrűk mint ékszerek; hamis ékszerek; jáde ékszerek; jelvények nemesfémből [ékszerek]; kalapdíszek [ékszerek]; karkötők [ékszerek]; karperecek, karkötők [ékszerek]; kitűzők [ékszerek]; közönséges fémből készült talizmánok [ékszerek]; kristályból készült ékszerek; láncok [ékszerek]; medalionok [ékszerek]; medálok [ékszerek]; melltűk, brossok [ékszerek]; mesterséges ékszerek; műanyagból készült ékszerek; munkahelyi elismerést jelképező ékszerek; nem nemesfémből készült ékszerek; nemesfém bevonattal készült ékszerek; nemesfém bevonatú ékszerek; nemesfém ékszerek; nemesfém ékszerláncok karkötőkhöz; nemesfém ékszerláncok nyakláncokhoz; nemesfém ötvözetekből készült ékszerek; nemesfém ötvözettel bevont ékszerek; nemesfémből készült ékszerek; nemesfémből készült láncok [ékszerek]; nemesfémekből készült ékszerek; nemesfémekkel befuttatott ékszer; nemesfémmel bevont kristályból készült ékszerek; női ékszerek; nyakláncok [ékszer]; nyakláncok [ékszerek]; ón ékszerek; platina ékszerek; ruhadíszek ékszerek formájában; strassz ékszer; üvegből készült ékszerek; zománc ékszerek; zománcozott ékszerek; ékszerdoboz; ékszerdobozok; ékszertartók; ékszertartók [ládikák]; ékszertokok; ékszertokok tároláshoz.

---

(210) M 17 02730

(220) 2017.08.30.

(731) FreshWeb Solutions Kft. 1/1, Veszprém (HU)

(740) Cziráki Barbara, Veszprém

(541) Hazai Provence

(511) 3 Levendulaolaj; levendulaolaj kozmetikai használatra; levendulavíz; kozmetikumok; kozmetikumok és kozmetikai készítmények; nem gyógyhatású kozmetikumok.

41 Foglalkozások gyerekeknek [szórakoztatás/oktatás]; idegenvezetős túrák lebonyolítása kulturális helyszíneken oktatási célokból; iskolai szolgáltatások [oktatás]; klubszolgáltatások [szórakoztatás vagy oktatás]; kulturális és oktatási célú kongresszusok és konferenciák szervezése; kulturális vagy oktatási célú kiállítások szervezése és tartása; oktatás és képzés a zene és szórakoztatás terén; nyári táborok [szórakoztatás és oktatás]; oktatás és tanítás; oktatási célú filmbemutatók; oktatási célú ünnepségek szervezése; szórakoztatási, oktatási és képzési szolgáltatások; kulturális, szórakoztatási és sport célú rendezvényszervezés; szórakoztatási célú rendezvényszervezés.

43 Átmeneti szálláskiadás; átmeneti szállások foglalása; átmeneti szállások kiadása; bebútorozott ideiglenes szálláshelyek biztosítása; ideiglenes szállás szervezése és biztosítása; ideiglenes szállásfoglalás; ideiglenes szállások foglalása az interneten keresztül; ideiglenes szállásszervezés; információk biztosítása ideiglenes szálláslehetőségek biztosításával kapcsolatban; információk biztosítása ideiglenes szálláslehetőségekkel kapcsolatosan az interneten keresztül; jótékonysági szolgáltatások, nevezetesen ideiglenes szállásadás; szállás biztosítása klubok, csoportok tagjainak; szállásadási szolgáltatások összejövetelekhez; szállásadással kapcsolatos irodai szolgáltatások; szálláscsere szolgáltatások [időmegosztásos]; szállásfoglalás; szállásfoglalás utazók számára; szállásfoglalással kapcsolatos információnyújtás; szálláskiadási ügynökségi szolgáltatások [időmegosztás]; szállásrendelési szolgáltatások; szállodák, szállók, panziók, üdülő és turista szálláshelyek; telefonos hívóközpontok és segélyvonalak által biztosított tanácsadás az ideiglenes szállások terén; üdülési szállás biztosítása; ügynökségi szállásfoglalási szolgáltatások [időbeosztásos üdülés]; ügynökségi szolgáltatások ideiglenes szállás foglalásával kapcsolatban; utazási irodák által nyújtott szállásfoglalási szolgáltatások; utazási irodák szálláshely foglalási szolgáltatásai; utazásszervezői szolgáltatások ideiglenes szálláshelyek foglalásához; vendéglátási szolgáltatások [szállásadás]; szállodai szobafoglalás, szállásfoglalás; szállodai szálláshelyek megszervezése; szállodai szálláshely szolgáltatások; szállodai szállásbiztosítás; szállásügynökségek [szállodák, panziók]; szálláskiadás nyaraláshoz; szállásinformációk biztosítása az interneten; utazási szállásadási információs szolgáltatások és utazási szállásfoglalási ügynökségi szolgáltatások utazók számára; utazási irodák szállásszervezési szolgáltatásai; utazási irodai szolgáltatások ideiglenes szállások foglalásához; utazási irodai szolgáltatások szállásfoglaláshoz; ügynökségi szolgáltatások üdülési szállásfoglaláshoz; üdülőtáborok szolgáltatásai [szállásadás]; üdülőtáborok által biztosított ideiglenes szálláshelyek; üdülőhelyi szállások; üdülési szálláshelyek biztosítása; üdülési szálláshelyek bérbeadása; üdülési szálláshely biztosítása; üdülési szállásfoglalási szolgáltatások; turistatáborokkal, kempingekkel kapcsolatos szolgáltatások [szállásadás]; turista farmok által biztosított ideiglenes szállások; szállásszervezés turisták számára; szállásfoglalás szállodákba; szállásbiztosítás nyaralók számára; szállásadási szolgáltatások üdülőkben, üdülőkomplexumokban; szállás biztosítása szállodákban és motelekben; online információnyújtás nyaralási szállások lefoglalásával kapcsolatban; ideiglenes szállások biztosítása üdülési csereprogram-csomagok részeként; ideiglenes szállások bérbeadása nyaralókban és apartmanokban; ideiglenes szálláshelyek biztosítása vendégek számára; ideiglenes szállásbiztosítás nyaralókban; ideiglenes szállásbiztosítás üdülő apartmanokban; ideiglenes szállás foglalása nyaralókban; ideiglenes szállás biztosítása panziókban; idegenforgalmi szálláshelyek foglalása; vendéglátás; vendéglátás szervezése születésnapi bulik számára; vendéglátással kapcsolatos szolgáltatások.

---

(210) M 17 02731

(220) 2017.08.30.

(731) Turbók Péter, Mosonmagyaróvár (HU)

(740) PINTZ ÉS TÁRSAI Szabadalmi, Védjegy és Jogi Iroda Kft., Budapest

(541) KETKES

(511) 16 Folyóiratok; könyvek; nyomtatott publikációk.

29 Feldolgozott gyümölcsök, gombák, zöldségek; savanyúságok; zöldségek, tartósított; zöldségkonzervek.

41 Elektronikus kiadványszerkesztés; elektronikus könyvek és folyóiratok on-line publikálása; on-line elérhető elektronikus publikációk, nem letölthetők; online, nem letölthető videók biztosítása; receptekkel, életmódtanácsadással kapcsolatos elektronikus publikációk, cikkek rendelkezésre bocsátása számítógépes hálózatok útján.

---

(210) M 17 02732

(220) 2017.08.30.

(731) Panyi Zita, Szekszárd (HU)

(740) dr. Petruska Emil, Budapest

(546)

(511) 9 A kutyák képzéséhez, neveléséhez, szocializációjához, viselkedés-korrekciójához köthető bárminemű CD, DVD, számítógépes program, adathordozó eszköz.

16 Tanítási és oktatási anyagok, -tárgyak kidolgozása, létrehozatala és alkalmazása állatok és emberek számára, újságok; nyomdaipari termékek.

41 Oktatási és képzési tevékenységek folytatása, kidolgozása, lebonyolítása embereknek és állatoknak; állatok képzése; kutyák képzése és alkalmazása emberi és állati terápiás célokra; kutyás bemutatók szervezése és lebonyolítása; állatok, kutyák képzése, ösztön kezelése, viselkedés-korrekciója, tanítása és rehabilitációja valamint kutyatartók oktatása; állatok, kutyákképzése, ösztönkezelése, viselkedés-korrekciója, tanítása és rehabilitációja valamint kutyatartók oktatása egyedi, saját fejlesztésű, kidolgozású és alkalmazású módszerekkel, technikákkal beleértve ennek tárgyi és személyi apparátusát.

44 Terápiás szolgáltatások; állatok ápolása pszichésen és fizikálisan; szociális tevékenység végzése: aszociálisan, egészségügyileg, fizikálisan és/vagy mentálisan rászoruló emberek: fogyatékosok, gyermekek, fiatalok, felnőttek, időskorúak, abúzust átélt személyek és fentieknek megfelelő státuszú állatok komplex személyiségfejlesztése, rehabilitációjuk, állapotuk javulásának elősegítése, képességeik fejlesztése főleg a kutyás-terápia (más állatasszisztált terápia) speciáli smódszereinek a bevonásával; ugyanez megvalósítása saját, egyedi fejlesztésű és összeállítású technikák, módszerek és programok alkalmazásával; kutya-gazdi személyiségvizsgálat sajátfejlesztésű kutya-gazdi személyiségteszttel és az ehhez kidolgozott saját kutyaképzési, kutyaviselkedés-normalizálási, -optimalizálási program.

---

(210) M 17 02733

(220) 2017.08.30.

(731) Hrabetz Györgyi, Budapest (HU)

(541) GO2MAPS

(511) 35 Reklámozás; kereskedelmi ügyletek; kereskedelmi adminisztráció; irodai munkák (az osztály betűrend szerinti jegyzékében szereplő valamennyi szolgáltatás).

42 Tudományos és műszaki szolgáltatások, valamint az idetartozó tervezői és kutatói tevékenység; ipari elemző és kutató szolgáltatások; számítástechnikai hardver és szoftvertervezés és fejlesztés (az osztály betűrend szerinti jegyzékében szereplő valamennyi szolgáltatás).

45 Jogi szolgáltatások; biztonsági szolgáltatások ingóságok és személyek fizikai védelme céljából; mások által egyéni igényeknek megfelelően nyújtott személyes és társadalmi jellegű szolgáltatások (az osztály betűrend szerinti jegyzékében szereplő valamennyi szolgáltatás).

---

(210) M 17 02756

(220) 2017.09.03.

(731) Dr. Bana Richárd 50%, Nyíregyháza (HU)
Dr. Illésy Lóránt 50%, Bekecs (HU)

(541) Mozaik Med

(511) 5 Gyógyszerészeti, orvosi és állatgyógyászati készítmények; egészségügyi készítmények gyógyászati használatra; gyógyászati vagy állatgyógyászati használathoz adaptált diétás élemiszerek és anyagok, bébiételek; étrend-kiegészítők emberek és állatok számára; tapaszok, kötszeranyagok; fogtömő anyagok és fogászati mintázóanyagok; fertőtlenítőszerek; kártékony állatok irtására szolgáló készítmények; gombaölő szerek (fungicidek), gyomirtó szerek (herbicidek).

25 Ruházati cikkek, cipők, kalapáruk.

41 Nevelés; szakmai képzés; szórakoztatás; sport- és kulturális tevékenységek.

44 Orvosi szolgáltatások; állatgyógyászati szolgáltatások; higiéniai és szépségápolási szolgáltatások emberek és állatok részére; mezőgazdasági, kertészeti és erdészeti szolgáltatások.

---

(210) M 17 02759

(220) 2017.09.04.

(731) Kazincbarcika Város Önkormányzata, Kazincbarcika (HU)

(740) SBGK Ügyvédi Iroda, Budapest

(546)

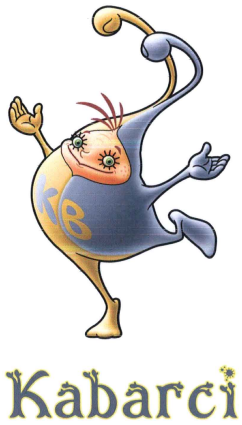

(511) 25 Ruházati cikkek, cipők, kalapáruk (az osztály betűrend szerinti jegyzékében szereplő valamennyi áru).

41 Nevelés; szakmai képzés; szórakoztatás; sport- és kulturális tevékenységek (az osztály betűrend szerinti jegyzékében szereplő valamennyi szolgáltatás).

43 Vendéglátás (élelmezés); időleges szállásadás (az osztály betűrend szerinti jegyzékében szereplő valamennyi szolgáltatás).

---

(210) M 17 02763

(220) 2017.09.04.

(731) RiskCover Hungary Zártkörűen Működő Részvénytársaság 100%, Budapest (HU)

(740) Balogh - B. Szabó - Jean - Zalavári és Társai Ügyvédi Iroda, Budapest

(546) credit4sales

(511) 35 Üzletszervezési és -vezetési tanácsadás.

42 Számítógép-programozás; számítógépprogramok kidolgozása; számítógép-szoftver fenntartása.

---

(210) M 17 02765

(220) 2017.09.04.

(731) Orf Tünde, Töttös (HU)

(541) KÍVÁNSÁGOK ÉJSZAKÁJA

(511) 41 Kulturális tevékenységek rendezvények szervezése, szórakoztatás.

---

(210) M 17 02773

(220) 2017.09.05.

(731) Scholtz Alex Gábor, Budapest (HU)

(546)

(511) 16 Címkék, matricák; matricák; matrica.

18 Vízálló táskák; vászontáskák; hátitáskák [hátizsákok]; hátizsák, hátitáska; hátizsákok; hátizsákok, hátitáskák; kis hátizsákok.

25 Dzsekik sportruházatként; melegítő felsők, sportos pulóverek; ruházat sportoláshoz; sport felsők, topok; sportruházat; sportzokni; sportzoknik; fejpántok sportoláshoz; sport sapkák és baseball sapkák; sportsapkák; sportcipő; sportcipők; edzőcipők, sportcipők; flip-flop papucsok, strandpapucsok; pólók; rövid ujjú pólók; rövid vagy hosszú ujjú pólók; ujjatlan pólók, trikók; pólóingek; pólóingek, kötött ingek, pólók; hosszú ujjú pulóverek; kapucnis pulóverek; kapucnis pulóverek, melegítőfelsők; környakas pulóverek; polár pulóverek; pulóverek; pulóverek, szvetterek; rövidnadrágok, shortok; rövidnadrágok, sortok; rövidnadrágok [ruházat]; rövidnadrágok; nyaksál; nyaksálak; nyaksálak [ruházat]; nyaksálak [sálak]; sálak [nyaksálak].

---

(210) M 17 02800

(220) 2017.09.06.

(731) Naturhun Kft., Herceghalom (HU)

(541) Naturhun, ahol a vadászat kezdődik...

(511) 41 Vadászatok szervezése.

---

(210) M 17 02804

(220) 2017.09.07.

(731) Félegyházi Pékség Kft., Kiskunfélegyháza (HU)

(541) GrandSuti

(511) 30 Kávé, tea, kakaó és kávépótló szerek; rizs; tápióka és szágó; lisztek és más gabonakészítmények; kenyér, péksütemények és cukrászsütemények; fagylaltok; cukor, méz, melaszszirup; élesztő, sütőporok; só; mustár; ecet, fűszeres mártások; fűszerek; jég (az osztály betűrend szerinti jegyzékében szereplő valamennyi áru).

---

(210) M 17 02817

(220) 2017.09.11.

(731) PAB Páholy Bt., Budapest (HU)

(740) Bp. 202. sz. Ügyvédi Iroda, Budapest

(546)

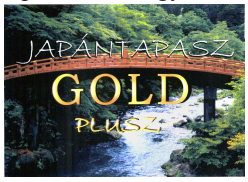

(511) 5 Tapaszok, kötszeranyagok, transzdermális tapaszok, talp-, és testfrissítő tapaszok.

---

(210) M 17 02877

(220) 2017.09.14.

(731) Földművelésügyi Minisztérium, Budapest (HU)

(740) Dr. Rácz András, Budapest

(546)

(511) 29 Hús, hal-, baromfi- és vadhús; húskivonatok; tartósított, fagyasztott, szárított és főzött gyümölcsök és zöldségek; zselék, lekvárok (dzsemek), kompótok; tojások; tej és tejtermékek; étkezési olajok és zsírok (az osztály betűrend szerinti jegyzékében szereplő valamennyi áru).

30 Kávé, tea, kakaó és kávépótló szerek; rizs; tápióka és szágó; lisztek és más gabonakészítmények; kenyér, péksütemények és cukrászsütemények; fagylaltok; cukor, méz, melaszszirup; élesztő, sütőporok; só; mustár; ecet, fűszeres mártások; fűszerek; jég (az osztály betűrend szerinti jegyzékében szereplő valamennyi áru).

31 Nyers és feldolgozatlan mezőgazdasági, akvakultúrás, kertészeti és erdészeti termékek; nyers és feldolgozatlan magok és vetőmagok; friss gyümölcsök és zöldségek, friss fűszernövények; élő növények és virágok; hagymák, palánták és magok ültetéshez; élő állatok; táplálékok és italok állatoknak; maláta (az osztály betűrend szerinti jegyzékében szereplő valamennyi áru).

32 Sörök; ásványvizek és szénsavas vizek és egyéb alkoholmentes italok; gyümölcsitalok és gyümölcslevek; szörpök és más készítmények italokhoz (az osztály betűrend szerinti jegyzékében szereplő valamennyi áru).

---

(210) M 17 02981

(220) 2017.09.20.

(731) Csikesz Péter András, Miskolc (HU)

(546)

(511) 12 Gépjárművek; járművek; járművek részei és szerelvényei; teheráru-szállító járművek.

35 Áruértékesítéssel kapcsolatos reklámszolgáltatások; célzott marketing; elektronikus kereskedelem népszerűsítéséhez kapcsolódó reklámszolgáltatások; elektronikus kereskedelmi szolgáltatások, nevezetesen információnyújtás termékekről telekommunikációs hálózatokon keresztül, reklám- és eladási célokra; elektronikus kommunikációs hálózatokon keresztüli, online reklámozási szolgáltatások; gépjármű értékesítéshez kapcsolódó reklámszolgáltatások; gépjárműiparral kapcsolatos hirdetési szolgáltatások; gépjárművekhez kapcsolódó hirdetési szolgáltatások; hirdetés elektronikus médián, főként interneten keresztül; hirdetés és reklámozás; hirdetési- és reklámszolgáltatások; hűségprogramok, ösztönző és bónusz program szolgáltatások; interneten keresztül biztosított hirdetési szolgáltatások; kereskedelmi promóciós szolgáltatások.

---

(210) M 17 03015

(220) 2017.09.25.

(731) Pinzaanco., Ltd,, Taipei City 104 (TW)

(740) SBGK Ügyvédi Iroda, Budapest

(546)

(511) 9 Laptoptokok; laptop táskák; számológép táskák, tokok; fotós táskák; szemüvegek; szemüvegkeretek; tokok

telefonokhoz; tokok okostelefonokhoz; borítók okostelefonokhoz.

18 Iskolatáskák; hátizsákok; hátitáskák; kézitáskák; hátizsákok kanavászból; bevásárlótáskák; levéltárcák, irattárcák; bőröndök, útitáskák; esernyők.

---

(210) M 17 03032

(220) 2017.09.26.

(731) Marton Péter, Budapest (HU)

(740) Dr. Őr Mária ügyvéd, Budapest

(546)

(511) 9 Tudományos célra szolgáló, tengerészeti, földmérő, fényképészeti, mozgóképi, optikai, súlymérő, egyéb mérő-, jelző-, ellenőrző (felügyeleti), életmentő és oktatóberendezések és felszerelések; elektromos energia vezetésére, kapcsolására, átalakítására, tárolására, szabályozására vagy ellenőrzésére szolgáló készülékek és berendezések; hangok vagy képek rögzítésére, továbbítására, másolására szolgáló készülékek; mágneses adathordozók, hanglemezek; cd-k (kompakt lemezek), dvd-k és egyéb, digitális rögzítésű média; szerkezetek érmebedobással működő készülékekhez; regiszteres pénztárgépek, számológépek, adatfeldolgozó berendezések, számítógépek; számítógépes szoftverek; tűzoltó készülékek.

35 Reklámozás; kereskedelmi ügyletek; kereskedelmi adminisztráció; irodai munkák.

38 Távközlés.

42 Tudományos és műszaki szolgáltatások, valamint az idetartozó tervezői és kutatói tevékenység; ipari elemző és kutató szolgáltatások; számítástechnikai hardver és szoftver tervezés és fejlesztés.

---

(210) M 17 03046

(220) 2017.09.27.

(731) Házisweets Kft., Lajosmizse (HU)

(740) SBGK Szabadalmi Ügyvivői Iroda, Budapest

(541) NEBULÓ

(511) 30 Édesipari és cukrászati készítmények, különösképpen csokoládéalapú készítmények, továbbá kókuszalapú édességek, kakaó- és kávéalapú termékek.

---

(210) M 17 03056

(220) 2017.09.28.

(731) Etyeki Kúria Borgazdaság Kft., Etyek (HU)

(740) dr. Béres István Ügyvédi Iroda, Budapest

(541) Kúria Klub

(511) 30 Kávé, tea, kakaó és kávépótló szerek; rizs; tápióka és szágó; lisztek és más gabonakészítmények; kenyér, péksütemények és cukrászsütemények; fagylaltok; cukor, méz, melaszszirup; élesztő, sütőporok; só; mustár; ecet, fűszeres mártások; fűszerek; jég (az osztály betűrend szerinti jegyzékében szereplő valamennyi áru).

41 Nevelés; szakmai képzés; szórakoztatás; sport- és kulturális tevékenységek; kiállítások szervezése (az osztály betűrend szerinti jegyzékében szereplő valamennyi szolgáltatás).

43 Vendéglátás (élelmezés); időleges szállásadás az osztály betűrend szerinti jegyzékében szereplő valamennyi szolgáltatás).

---

(210) M 17 03057

(220) 2017.09.28.
(731) Etyeki Kúria Borgazdaság Kft., Etyek (HU)
(740) dr. Béres István Ügyvédi Iroda, Budapest
(541) PLÁNE
(511) 32 Sörök; ásványvizek és szénsavas vizek és egyéb alkoholmentes italok; gyümölcsitalok és gyümölcslevek; szörpök és más készítmények italokhoz; gyümölcs- és üdítőitalok (az osztály betűrend szerinti jegyzékében szereplő valamennyi áru).
33 Alkoholtartalmú italok (a sörök kivételével) (az osztály betűrend szerinti jegyzékében szereplő valamennyi szolgáltatás).
41 Nevelés; szakmai képzés; szórakoztatás; sport- és kulturális tevékenységek; kiállítások szervezése (az osztály betűrend szerinti jegyzékében szereplő valamennyi áru).

---

(210) M 17 03058
(220) 2017.09.28.
(731) Etyeki Kúria Borgazdaság Kft., Etyek (HU)
(740) dr. Béres István Ügyvédi Iroda, Budapest
(541) Kúria White
(511) 29 Hús, hal-, baromfi- és vadhús; húskivonatok; tartósított, fagyasztott, szárított és főzött gyümölcsök és zöldségek; zselék, lekvárok (dzsemek), kompótok; tojások; tej és tejtermék; étkezési zsírok (az osztály betűrend szerinti jegyzékében szereplő valamennyi áru).
32 Sörök; ásványvizek és szénsavas vizek és egyéb alkoholmentes italok; gyümölcsitalok és gyümölcslevek; szörpök és más készítmények italokhoz; gyümölcs- és üdítőitalok (az osztály betűrend szerinti jegyzékében szereplő valamennyi áru).
33 Alkoholtartalmú italok (a sörök kivételével) (az osztály betűrend szerinti jegyzékében szereplő valamennyi szolgáltatás).

---

(210) M 17 03060
(220) 2017.09.28.
(731) Etyeki Kúria Borgazdaság Kft., Etyek (HU)
(740) dr. Béres István Ügyvédi Iroda, Budapest
(541) Kúria Red
(511) 29 Hús, hal-, baromfi- és vadhús; húskivonatok; tartósított, fagyasztott, szárított és főzött gyümölcsök és zöldségek; zselék, lekvárok (dzsemek), kompótok; tojások; tej és tejtermék; étkezési zsírok (az osztály betűrend szerinti jegyzékében szereplő valamennyi áru).
32 Sörök; ásványvizek és szénsavas vizek és egyéb alkoholmentes italok; gyümölcsitalok és gyümölcslevek; szörpök és más készítmények italokhoz; gyümölcs- és üdítőitalok (az osztály betűrend szerinti jegyzékében szereplő valamennyi áru).
33 Alkoholtartalmú italok (a sörök kivételével) (az osztály betűrend szerinti jegyzékében szereplő valamennyi szolgáltatás).

---

(210) M 17 03064
(220) 2017.09.28.
(731) MOL Magyar Olaj- és Gázipari Nyilvánosan Működő Rt., Budapest (HU)
(740) SBGK Szabadalmi Ügyvivői Iroda, Budapest
(541) MOL Campus
(511) 16 Nyomdaipari termékek, újságok, promóciós anyagok, ideiglenes kiadványok.
35 Reklámozás, sajátmárkás termékkel folytatott kereskedelmi ügyletek, irodai munkák, írott kommunikáció és adatok rögzítése.

36 Ingatlan ügyintézés, ingatlan hasznosítás.

42 Tudományos műszaki szolgáltatások, tervező és kutató tevékenység, ipari elemző és kutató szolgáltatások.

---

(210) M 17 03186

(220) 2017.10.09.

(731) Varga és Társai Száraztészta Készítő Kereskedelmi Korlátolt Felelősségű Társaság, Tápiószele, (HU)

(740) Dr.Gergényi Szabolcs Ügyvédi Iroda, Budapest

(546)

(511) 30 Lisztből készült tészták; gabonakészítmények; azonnal fogyasztható, instant udon tészta; azonnal fogyasztható, instant soba tészta; cannelloni; elkészített tészta; friss tészta; gnocchi; gombóctészta; gyors főzésű tészta; hajdina tészták; instant tészták; kagylótészták; kínai száraztészták; levestészta; lisztalapú gnocchi; makaróni; makaróni [nyers]; mélyfagyasztott tészták; metélt tészta, nudli, galuska; német ravioli [maultaschen]; ravioli; rizstészta; sajtos makaróni; spagetti; spagettik [nyers]; száraz tészták; száraztészták; szárított tortellini; teljes kiőrlésű metélt tészták; teljes kiőrlésű tészta; tészta lapok formájában; tojásos tészták; tojást tartalmazó tészta; töltött tészta; töltött tészták; tortellini.

---

(210) M 17 03218

(220) 2017.10.11.

(731) Zsindelyes Pálinka Zrt., Érpatak (HU)

(546)

(511) 33 Alkoholtartalmú italok (a sörök kivételével) (az osztály betűrend szerinti jegyzékében szereplő valamennyi áru).

35 Reklámozás; kereskedelmi ügyletek; kereskedelmi adminisztráció; irodai munkák (az osztály betűrend szerinti jegyzékében szereplő valamennyi szolgáltatás).

---

(210) M 17 03219

(220) 2017.10.11.

(731) Zsindelyes Pálinka Zrt., Érpatak (HU)

(546)

(511) 33 Pálinka.

35 Reklámozás.

---

(210) M 17 03255

(220) 2017.10.12.

(731) Bleier Tibor Tamás, Budapest (HU)

(740) Danubia Szabadalmi és Jogi Iroda Kft., Budapest

(546) DR.ROSE | BUDAPEST PLASZTIKAI INTÉZET

(511) 36 Biztosítási, nyugdíjalap kezelő pénzügyi szolgáltatások.
44 Humán egészségügyi szolgáltatások.

---

(210) M 17 03257
(220) 2017.10.12.
(731) Bleier Tibor Tamás, Budapest (HU)
(740) Danubia Szabadalmi és Jogi Iroda Kft., Budapest
(546) budapest plasztikai intézet

(511) 36 Biztosítási, nyugdíjalap kezelő pénzügyi szolgáltatások.
44 Humán egészségügyi szolgáltatások.

---

(210) M 17 03326
(220) 2017.10.19.
(731) DGP HUNGARY Kereskedelmi és Szolgáltató Kft., Újlengyel (HU)
(740) Dr. Rágyánszki Ákos, Budapest
(546) mineusa mineusa mineusa mineusa mineusa

(511) 18 Bőr és bőrutánzatok; állatbőrök és irhák; bőröndök és bevásárlótáskák; esernyők és napernyők; sétapálcák; ostorok, hámok és lószerszámok; nyakörvek, pórázok és ruházat állatok számára (az osztály betűrend szerinti jegyzékében szereplő valamennyi áru).
25 Ruházati cikkek, cipők, kalapáruk (az osztály betűrend szerinti jegyzékében szereplő valamennyi áru).

---

(210) M 17 03374
(220) 2017.10.25.
(731) Samil Style Kft., Budapest (HU)
(740) PINTZ ÉS TÁRSAI Szabadalmi, Védjegy és Jogi Iroda Kft., Budapest
(541) MADMEXT
(511) 25 Alsóruházat, fehérneműk; papucsok; zoknik; kalapáruk; lábbelik, cipők; kötött szövetek; sportlábbelik; sálak; cipők; nyakkendők; sapkák; kesztyük; sportruházat; bokacsizmák, rövidszárú csizmák; farmernadrágok; strandruházat; hosszúnadrágok; atlétatrikók; azonos anyagú és színű pulóverből és kardigánból álló együttesek; bermudanadrágok; derékszíjjak, övek; farmer ruházat; férfi felsőruházat; férfi fürdőnadrágok; férfi kabátok; férfiöltönyök; férfi ruházat; gyermek ruházat; ingek; hosszú ujjú pulóverek; kabátok, dzsekik; kapucnis felsők; kapucnis pulóverek, melegítő felsők; kardigánok; kesztyük; kötött áruk (ruházat); melegítő nadrágok, tréning nadrágok; melegítőnadrágok, melegítőalsók; mellények; elegítő felsők, sportos pulóverek; nadrágok; pamut rövid nadrágok; pólóingek, kötött ingek, pólók; pulóverek, kötött pulóverek; rövid ujjú ingek; rövid ujjú pólók; rövidnadrágok, shortok; sportruházat; szabadidőruházat; zakók, dzsekik; úszónadrágok, fürdőnadrágok; ujjatlan pólók, trikók; télikabátok.

---

(210) M 17 03380

(220) 2017.10.25.

(731) Schibsted Classified Media Hungary Kft., Budapest (HU)

(740) dr. Nagy-Baranyi Ügyvédi Iroda, Budapest

(541) Jófogás

(511) 9 Számítógépes szoftverek, számítógépes programok és szoftveralkalmazások (letölthető és rögzített), így különösen apróhirdetés közzétételére és kereshetőségére alkalmas szoftver és applikáció.

35 Reklámozás, kereskedelmi ügyletek, kereskedelmi adminisztráció, irodai munkák (az osztály betűrendszerinti jegyzékében szereplő valamennyi szolgáltatás); apróhirdetések közzététele, promóciók szervezése és lebonyolítása, online reklámhelyek bérbeadása, apróhirdetési helyek bérbeadása illetve szolgáltatása az apróhirdetés hirdetője részére, adatgyűjtés és kutatás, statisztikák készítése, adatok rendszerezése és szerkesztése számítógépes adatbázisban, online kereshető adatbázis készítése és elérhetővé tétele.

38 Távközlés (az osztály betűrendszerinti jegyzékében szereplő valamennyi szolgáltatás); információs társadalommal összefüggő szolgáltatás nyújtása.

42 Tudományos és műszaki szolgáltatások, valamint az idetartozó tervező és kutató tevékenység, ipari elemző és kutató szolgáltatások, számítástechnikai hardver és szoftver tervezés és fejlesztés; online apróhirdetések közzétételéhez felület és tárhely biztosítása, adatbázishoz, online adatbázishoz való hozzáférés biztosítása, interaktív online apróhirdetés közzétételi szolgáltatás nyújtása, hozzáférés biztosítása hálózati rendszerekhez, üzenetküldő rendszer működtetése és elérhetővé tétele; számítógépes szoftverek és programok többszörözése, korszerűsítése, kölcsönzése, számítógép programok installációja; számítógép-szoftver fenntartása.

45 Szellemi tulajdon használatának engedélyezése (licencia), így különösen számítógépes szoftver, letölthető applikáció felhasználásának engedélyezése.

---

(210) M 17 03381

(220) 2017.10.25.

(731) Schibsted Classified Media Hungary Kft., Budapest (HU)

(740) dr. Nagy-Baranyi Ügyvédi Iroda, Budapest

(546) Jófogás

(511) 9 Számítógépes szoftverek, számítógépes programok és szoftveralkalmazások (letölthető és rögzített), így különösen apróhirdetés közzétételére és kereshetőségére alkalmas szoftver és applikáció.

35 Reklámozás, kereskedelmi ügyletek, kereskedelmi adminisztráció, irodai munkák (az osztály betűrendszerinti jegyzékében szereplő valamennyi szolgáltatás); apróhirdetések közzététele, promóciók szervezése és lebonyolítása, online reklámhelyek bérbeadása, apróhirdetési helyek bérbeadása illetve szolgáltatása az apróhirdetés hirdetője részére, adatgyűjtés és kutatás, statisztikák készítése, adatok rendszerezése és szerkesztése számítógépes adatbázisban, online kereshető adatbázis készítése és elérhetővé tétele.

38 Távközlés (az osztály betűrendszerinti jegyzékében szereplő valamennyi szolgáltatás); információs társadalommal összefüggő szolgáltatás nyújtása.

42 Tudományos és műszaki szolgáltatások, valamint az idetartozó tervező és kutató tevékenység, ipari elemző és kutató szolgáltatások, számítástechnikai hardver és szoftver tervezés és fejlesztés; online apróhirdetések közzétételéhez felület és tárhely biztosítása, adatbázishoz, online adatbázishoz való hozzáférés biztosítása, interaktív online apróhirdetés közzétételi szolgáltatás nyújtása, hozzáférés biztosítása hálózati rendszerekhez, üzenetküldő rendszer működtetése és elérhetővé tétele; számítógépes szoftverek és programok többszörözése, korszerűsítése, kölcsönzése, számítógép programok installációja; számítógép-szoftver fenntartása.

45 Szellemi tulajdon használatának engedélyezése (licencia), így különösen számítógépes szoftver, letölthető applikáció felhasználásának engedélyezése.

---

(210) M 17 03386

(220) 2017.10.26.

(731) Patkós Alexandra, Budapest (HU)

(546) ARCMŰVÉSZET by ALEXANDRA PATKÓS

(511) 8 Tetováló eszközök, készülékek, tűk.
41 Sminktetoválás oktatás.
44 Kozmetikai szolgáltatások, tetoválások készítése, sminktetoválás.

---

(210) M 17 03387

(220) 2017.10.26.

(731) Patkós Alexandra, Budapest (HU)

(546) ARCMŰVÉSZ by ALEXANDRA®

(511) 8 Tetováló eszközök, készülékek, tűk.
41 Sminktetoválás oktatás.
44 Kozmetikai szolgáltatások, tetoválások készítése, sminktetoválás.

---

(210) M 17 03430

(220) 2017.10.26.

(731) Richter Gedeon Nyrt., Budapest (HU)

(541) DINARA

(511) 5 Gyógyszerkészítmények.

---

(210) M 17 03431

(220) 2017.10.26.

(731) Richter Gedeon Nyrt., Budapest (HU)

(541) PELVENTA

(511) 5 Gyógyszerkészítmények.

---

(210) M 17 03432

(220) 2017.10.26.

(731) Richter Gedeon Nyrt., Budapest (HU)

(541) RINOLTON

(511) 5 Gyógyszerkészítmények.

---

(210) M 17 03433

(220) 2017.10.26.

(731) Richter Gedeon Nyrt., Budapest (HU)

(541) DORSETTA

(511) 5 Gyógyszerkészítmények.

---

(210) M 17 03434

(220) 2017.10.26.

(731) Richter Gedeon Nyrt., Budapest (HU)

(541) RINOREX

(511) 5 Gyógyszerkészítmények.

---

(210) M 17 03435

(220) 2017.10.26.

(731) Richter Gedeon Nyrt., Budapest (HU)

(541) SINELLA
(511) 5 Gyógyszerkészítmények.

---

(210) M 17 03436
(220) 2017.10.26.
(731) Richter Gedeon Nyrt., Budapest (HU)
(541) SINTON
(511) 5 Gyógyszerkészítmények.

---

(210) M 17 03437
(220) 2017.10.26.
(731) Richter Gedeon Nyrt., Budapest (HU)
(541) VALOMA
(511) 5 Gyógyszerkészítmények.

---

(210) M 17 03764
(220) 2017.11.22.
(731) CORDIA International Ingatlanfejlesztő Zártkörűen Működő Rt., Budapest (HU)
(740) Dr. Nagy Andrea Ügyvédi Iroda, Budapest
(541) MILLENIUM
(511) 36 Biztosítás; pénzügyi ügyletek; valutaügyletek; ingatlanügyletek (az osztály betűrend szerinti jegyzékében szereplő valamennyi szolgáltatás).
37 Építkezés; javítás; szerelési szolgáltatások (az osztály betűrend szerinti jegyzékében szereplő valamennyi szolgáltatás).

---

(210) M 17 03765
(220) 2017.11.22.
(731) CORDIA International Ingatlanfejlesztő Zártkörűen Működő Rt., Budapest (HU)
(740) Dr. Nagy Andrea Ügyvédi Iroda, Budapest
(541) Millenium negyed
(511) 36 Biztosítás; pénzügyi ügyletek; valutaügyletek; ingatlanügyletek (az osztály betűrend szerinti jegyzékében szereplő valamennyi szolgáltatás).
37 Építkezés; javítás; szerelési szolgáltatások (az osztály betűrend szerinti jegyzékében szereplő valamennyi szolgáltatás).
42 Tudományos és műszaki szolgáltatások, valamint az idetartozó tervezői és kutatói tevékenység; ipari elemző és kutató szolgáltatások; számítástechnikai hardver és szoftvertervezés és fejlesztés (az osztály betűrend szerinti jegyzékében szereplő valamennyi szolgáltatás).

A rovat 161 darab közlést tartalmaz.

Lajstromozott védjegyek

(111) 223.084
(151) 2017.11.28.
(210) M 17 01187
(220) 2017.04.11.
(732) Evobike Kft., Budapest (HU)
(546) RIESE & MÜLLER
(511) 12 Elektromos kerékpárok.

---

(111) 223.085
(151) 2017.11.28.
(210) M 17 00813
(220) 2017.03.09.
(732) Zsigmond Ágnes, Pécs (HU)
(740) Dr. Nagy Mária, Pécs
(546)

(511) 16 Papír és karton; nyomdaipari termékek; könyvkötészeti anyagok; fényképek; írószerek és irodaszerek, bútorok kivételével; papíripari vagy háztartási ragasztóanyagok; anyagok művészeknek és rajzolóknak; ecsetek; tanítási és oktatási anyagok; műanyag lapok, fóliák és tasakok bevonáshoz és csomagoláshoz; nyomdai betűkészletek és nyomóformák.
35 Reklámozás; kereskedelmi ügyletek; kereskedelmi adminisztráció; irodai munkák.
41 Nevelés; szakmai képzés; szórakoztatás; sport- és kulturális tevékenységek.
44 Kertészeti szolgáltatások; mezőgazdasági eszközök kölcsönzése; tájkertész szolgáltatások; tájtervezés.

---

(111) 223.086
(151) 2017.11.28.
(210) M 17 00949
(220) 2017.03.22.
(732) Karády Eszter, Szerencs (HU)
Adamik Erik, Tardos (HU)
(541) EBURA
(511) 25 Ruházati termékek, kisállat ruházati termékek.

---

(111) 223.087
(151) 2017.11.28.
(210) M 16 00817
(220) 2016.03.07.
(732) Laposa Bence 50%, Badacsonytomaj (HU)
Laposa Zsófia 50%, Badacsonytördemic (HU)
(740) Oppenheim Ügyvédi Iroda, Budapest

(546) RIZLING²

(511) 41 Nevelés; szakmai képzés; szórakoztatás; sport- és kulturális tevékenységek (az osztály betűrend szerinti jegyzékében szereplő valamennyi szolgáltatás).

43 Vendéglátás (élelmezés); időleges szállásadás (az osztály betűrend szerinti jegyzékében szereplő valamennyi szolgáltatás).

---

(111) 223.088

(151) 2017.11.28.

(210) M 16 03860

(220) 2016.12.07.

(732) Jobb Veled a Világ Alapítvány, Budapest (HU)

(740) dr. Mogyorósi István, Budapest

(541) Boldog Iskola

(511) 16 Oktatási kézikönyvek; tanítási és oktatási anyagok [kivéve készülékek, berendezések]; nyomtatott anyagok oktatási célokra.

41 Foglalkozások gyerekeknek [szórakoztatás/oktatás]; gyermekek számára biztosított oktatási szolgáltatások; iskolai szolgáltatások [oktatás]; oktatás és tanítás; oktatási anyagok fejlesztése; oktatási és tanítási szolgáltatások; oktatási kézikönyvek fejlesztése; oktatási konzultációs szolgáltatások; oktatási szolgáltatások nyújtása; oktatási tárgyú információk; oktatási tárgyú információk biztosítása; oktatások szervezése és lebonyolítása; nevelés; szakmai képzés; szórakoztatás; sport- és kulturális tevékenységek; önismereti tanfolyamok (oktatás); oktatási anyagok kiadása; könyvkiadás; mágneses vagy optikai adathordozón tárolt anyagok kiadása.

---

(111) 223.089

(151) 2017.11.28.

(210) M 16 01942

(220) 2016.06.08.

(732) László Béla 50%, Budapest (HU)

László Andrea 50%, Budapest (HU)

(546)

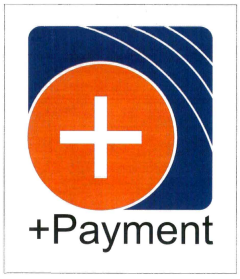

(511) 9 Tudományos célra szolgáló, tengerészeti, földmérő, fényképészeti, mozgóképi, optikai, súlymérő, egyéb mérő-, jelző-, ellenőrző (felügyeleti), életmentő és oktatóberendezések és felszerelések; elektromos energia vezetésére, kapcsolására, átalakítására, tárolására, szabályozására vagy ellenőrzésére szolgáló készülékek és berendezések; hangok vagy képek rögzítésére, továbbítására, másolására szolgáló készülékek; mágneses adathordozók; hanglemezek; CD-k (kompakt lemezek), DVD-k és egyéb, digitális rögzítésű média; szerkezetek érmebedobással működő készülékekhez; regiszteres pénztárgépek; számológépek, adatfeldolgozó berendezések, számítógépek; számítógépes szoftverek; tűzoltó készülékek (az osztály betűrend szerinti jegyzékében szereplő valamennyi áru); ellenőrző (felügyeleti) berendezések és felszerelések hangok vagy képek rögzítésére, továbbítására, másolására szolgáló készülékek mágneses adathordozók hanglemezek regiszteres pénztárgépek számológépek, adatfeldolgozó berendezések, számítógépek számítógépes szoftverek adatfeldolgozó készülékek, CD-ROM (kompakt) lemezek, chipek (integrált áramkörök), digitális jelek, elektrodinamikus készülékek jelek távirányítására, elektronikus határidőnaplók, elektronikus hirdetőtáblák, elektronikus jeladók, elektronikus közlemények (letölthető), elektromos ellenőrző berendezések, GPS készülékek, hajlékony (floppy) lemezek, időregisztráló készülékek, interfészek (informatika), kamerás bébiőrök, kódolt kulcskártyák, kódolt

mágneskártyák, kompakt lemezek (audiovideo), letölthető képfájlok, letölthető zeneifájlok, mágneses adathordozók, mágneslemezek, mágneses személyazonosító karkötők, mágneses kódolók, memóriakártyák,intelligens mikrokártyák, memóriakártyák video játékgépekhez, mikroprocesszorok, mobiltelefonok, modemek, okostelefonok,operációs rendszerek számítógépekhez, rögzítettoptikai adathordozók pendrive-ok (USB), processzorok (központi adatfeldolgozó egységek) scannerek, optikai letapogatók (informatika) számítógépes hardver, számítógépes játékszoftver, számítógépes szoftveralkalmazások, letölthetőszámítógép memóriák, számítógép perifériák számítógép programok (letölthető) rögzített számítógép programokszámlálók, mérőműszerek mágneses személyazonosító kártyák, telefonkészülékek vevőkészülékek (audio-, video-), vonalkód leolvasók.

35 Reklámozás; kereskedelmi ügyletek; kereskedelmi adminisztráció; irodai munkák (az osztály betűrend szerinti jegyzékében szereplő valamennyi szolgáltatás); adatgyűjtés kereskedelmi ügyletekről adatkutatás számítógép fájlokban mások számára, adatok frissítése és karbantartása számítógépes adatbázisokban, árösszevetési szolgáltatások, árubemutatás, áruk bemutatása kommunikációs médiában, kiskereskedelmi célokból, áruminták terjesztése, árusítóstandok bérbeadása, beszerzői szolgáltatások (áruk illetve szolgáltatások beszerzése) mások számára, divatbemutatók szervezése promóciós célokból, eladási propaganda mások számára, elosztó-, adagoló automaták kölcsönzése, hirdetési hely kölcsönzése, hirdetőtáblák bérbeadása (reklámtáblák), honlapforgalom optimalizálása, információ és tanácsadás fogyasztóknak (fogyasztói tanácsadás) információknak számítógépes adatbázisokba való szerkesztése, információk számítógépes adatbázisokba való rendezése, kereskedelmi és üzleti kapcsolattartási adatok biztosítása, kereskedelmi információs ügynökségek, kereskedelmi közvetítői szolgáltatások, kereskedelmi vagy reklámcélú kiállítások szervezése, kereskedelmi vagy reklámcélú vásárok szervezése, közvéleménykutatás, kutatások ügyletekkel kapcsolatban, manöken/modell-szolgálatok reklám vagy kereskedelmi célból, marketing, on-line hirdetői tevékenység számítógépes hálózaton, online piactér biztosítása áruk és szolgáltatások eladói és vásárlói részére, pay PerClick (PPC) hirdetés, piaci tanulmányok, piackutatás, reklámanyagok (röplapok, prospektusok, nyomtatványok,áruminták) terjesztése,reklámeszközök tervezése és formatervezése, reklámozás, statisztikák összeállítása, számítógépes nyilvántartások kezelése, számlakivonatok összeállítása, szponzorok felkutatása, telemarketing szolgáltatások, üzleti felvilágosítás, tájékoztatás, üzleti hatékonyság szakértői szolgáltatások, vásárlási megrendelések ügyintézése.

36 Biztosítás; pénzügyi ügyletek; valutaügyletek; ingatlanügyletek (az osztály betűrend szerinti jegyzékében szereplő valamennyi szolgáltatás); értékutalványok kibocsátása, finanszírozási szolgáltatások, hitelkártyák kibocsátása, hitelkártya-szolgáltatások, előre feltölthetőkészpénzmentes kártyák kibocsátása, online pénzügyi szolgáltatások, pénzalapok elektronikus átutalása, pénzügyi információk nyújtása weboldalon keresztül, pénzügyi menedzsment, terhelőkártya-szolgáltatások.

38 Távközlés (az osztály betűrend szerinti jegyzékében szereplő valamennyi szolgáltatás); digitális fájlok továbbítása, elektronikus hirdetőtábla szolgáltatás, elektronikus levelezés, e-mail hozzáférés biztosítása adatbázisokhoz, internetes fórumok biztosítása információszolgáltatás távközlési ügyekben; mobiltelefonos kommunikáció; nagy sebességű adatátvitel, rádiós kommunikáció, számítógép terminálok közötti összeköttetések; telefon összeköttetések; telefon-szolgáltatások; üdvözlőkártyák továbbítása; online üzenetek és képek továbbítása számítógépek segítségével; üzenetek küldése.

42 Tudományos és műszaki szolgáltatások, valamint az idetartozó tervezői és kutatói tevékenység; ipari elemző és kutató szolgáltatások; számítástechnikai hardver és szoftver tervezés és fejlesztés (az osztály betűrend szerinti jegyzékében szereplő valamennyi szolgáltatás).

---

(111) 223.090
(151) 2017.11.28.
(210) M 17 01626
(220) 2017.05.18.
(732) Dohány Játékkészítő és Forgalmazó Kft., Gyál (HU)
(740) SBGK Ügyvédi Iroda, Budapest

(546)

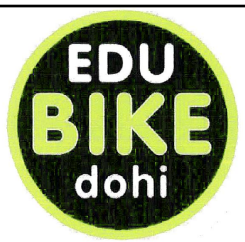

(511) 12 Kerékpárok, elektromos kerékpárok; motorkerékpárok; kerékpárcsengők; kerékpáros táskák; kerékpárpumpák; kerékpárkerekek; kerékpár nyergek; kerékpárvázak; kosarak kerékpárokhoz; lábbal hajtható rollerek; triciklik; irányjelzők járművekhez.

28 Fejlesztő játékok és ezekhez tartozó alkatrészek, kellékek.

---

(111) 223.091

(151) 2017.11.28.

(210) M 17 01517

(220) 2017.05.10.

(732) AVILAND 2001 Kft. 100%, Kerekegyháza (HU)

(740) Dr. Tóth Benedek ügyvéd, Kecskemét

(546)

(511) 29 Hús, hal-, baromfi- és vadhús; húskivonatok; tartósított, fagyasztott, szárított és főzött gyümölcsök és zöldségek; zselék, lekvárok (dzsemek), kompótok; tojások; tej és tejtermékek; étkezési olajok és zsírok (az osztály betűrend szerinti jegyzékében szereplő valamennyi áru).

35 Reklámozás; kereskedelmi ügyletek; kereskedelmi adminisztráció; irodai munkák (az osztály betűrend szerinti jegyzékében szereplő valamennyi szolgáltatás).

39 Szállítás; áruk csomagolása és raktározása; utazásszervezés (az osztály betűrend szerinti jegyzékében szereplő valamennyi szolgáltatás).

---

(111) 223.092

(151) 2017.11.28.

(210) M 17 01511

(220) 2017.05.10.

(732) Magyar Posta Életbiztosító Zrt., Budapest (HU)

(740) Dr. Horváth Diána, Budapest

(541) HaszonŐr

(511) 36 Biztosítás; pénzügyi ügyletek; valutaügyletek; ingatlanügyletek (az osztály betűrend szerinti jegyzékében szereplő valamennyi szolgáltatás).

---

(111) 223.093

(151) 2017.11.28.

(210) M 17 01405

(220) 2017.05.02.

(732) Bábolna Nemzeti Ménesbirtok, Bábolna (HU)

(740) dr. Faragó István, Bábolna

(541) Bábolnai Gazdanapok

(511) 35 Reklámozás; kereskedelmi ügyletek; kereskedelmi adminisztráció; irodai munkák.

---

41 Nevelés; szakmai képzés; szórakoztatás; sport- és kulturális tevékenységek.

---

(111) 223.094
(151) 2017.11.28.
(210) M 17 01318
(220) 2017.04.24.
(732) LICHENG Ipari és Kereskedelmi Kft., Gödöllő (HU)
(740) dr. Törköly Éva, Budapest
(546)

(511) 29 Hús, hal-, baromfi- és vadhús; húskivonatok; tartósított, fagyasztott, szárított és főzött gyümölcsök és zöldségek; zselék, lekvárok (dzsemek), kompótok; tojások; tej és tejtermékek; étkezési olajok és zsírok (az osztály betűrend szerinti jegyzékében szereplő valamennyi áru).

---

(111) 223.095
(151) 2017.11.28.
(210) M 17 01197
(220) 2017.04.12.
(732) PRIMAENERGIA Zrt., Budapest (HU)
(740) dr. Tóth Zita, Budapest
(546)

(511) 1 Fémek edzésére és hegesztésére szolgáló készítmények.
4 Tüzelőanyagok (beleértve a motorbenzineket) és világítóanyagok.
6 Fémtartályok tároláshoz vagy szállításhoz.
35 Reklámozás, kereskedelmi ügyletek.

---

(111) 223.096
(151) 2017.11.28.
(210) M 17 01196
(220) 2017.04.12.
(732) PRIMAENERGIA Zrt., Budapest (HU)
(740) dr. Tóth Zita, Budapest
(546)

(511) 1 Fémek edzésére és hegesztésére szolgáló készítmények.
4 Tüzelőanyagok (beleértve a motorbenzineket) és világítóanyagok.
6 Fémtartályok tároláshoz vagy szállításhoz.
35 Reklámozás, kereskedelmi ügyletek.

---

(111) 223.097
(151) 2017.11.28.
(210) M 17 01195
(220) 2017.04.12.
(732) PRIMAENERGIA Zrt., Budapest (HU)
(740) dr. Tóth Zita, Budapest
(546) PRÍMAGÁZFUTÁR PRÍMAENERGIA PARTNER

(511) 1 Fémek edzésére és hegesztésére szolgáló készítmények.
4 Tüzelőanyagok (beleértve a motorbenzineket) és világítóanyagok.
6 Fémtartályok tároláshoz vagy szállításhoz.
35 Reklámozás, kereskedelmi ügyletek.

---

(111) 223.098
(151) 2017.11.28.
(210) M 17 01193
(220) 2017.04.12.
(732) PRIMAENERGIA Zrt., Budapest (HU)
(740) dr. Tóth Zita, Budapest
(546) PRÍMA ENERGIA PRÍMACOMFORT MAXI

(511) 1 Fémek edzésére és hegesztésére szolgáló készítmények.
4 Tüzelőanyagok (beleértve a motorbenzineket) és világítóanyagok.
6 Fémtartályok tároláshoz vagy szállításhoz.
35 Reklámozás, kereskedelmi ügyletek.

---

(111) 223.099
(151) 2017.11.28.
(210) M 17 01190
(220) 2017.04.12.
(732) Diósgyőri Fogaskerék Gyártó Kft., Miskolc (HU)
(740) Gabura Krisztián, Miskolc
(546) DFG

(511) 7 Forgácsoláshoz használt berendezések.

---

(111) 223.100
(151) 2017.11.28.
(210) M 17 01184
(220) 2017.04.12.
(732) TOLNATEJ Tolna Megyei Tejipari ZRt., Szekszárd (HU)
(740) JUREX Iparjogvédelmi Iroda, Budapest

(546)

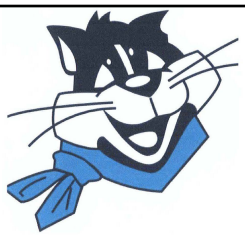

(511) 29 Sajtok, tejtermékek és tejtermék helyettesítők.

---

(111) 223.101
(151) 2017.11.28.
(210) M 17 01154
(220) 2017.04.06.
(732) ERSTE BANK HUNGARY Zártkörűen Működő Részvénytársaság, Budapest (HU)
(740) Dr. Kántor Gergely, Budapest
(541) +1 tett
(511) 36 Pénzügyi szponzorálás, támogatás.

---

(111) 223.102
(151) 2017.11.28.
(210) M 17 01146
(220) 2017.04.07.
(732) Designer S. Marketing Kft., Budapest (HU)
(740) dr. Olajos Szilvia, Budapest
(546)

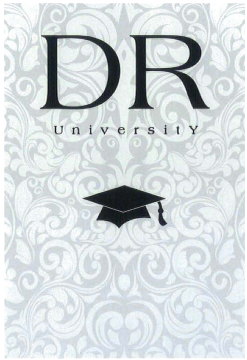

(511) 30 Kávé, tea, kakaó és kávépótló szerek; rizs; tápióka és szágó; lisztek és más gabonakészítmények; kenyér, péksütemények és cukrászsütemények; fagylaltok; cukor, méz, melaszszirup; élesztő, sütőporok; só; mustár; ecet, fűszeres mártások; fűszerek; jég (az osztály betűrend szerinti jegyzékében szereplő valamennyi áru).
32 Sörök; ásványvizek és szénsavas vizek és egyéb alkoholmentes italok; gyümölcsitalok és gyümölcslevek; szörpök és más készítmények italokhoz (az osztály betűrend szerinti jegyzékében szereplő valamennyi áru).
33 Alkoholtartalmú italok (a sörök kivételével) (az osztály betűrend szerinti jegyzékében szereplő valamennyi áru).

---

(111) 223.103
(151) 2017.11.28.
(210) M 17 00930
(220) 2017.03.21.
(732) Médiaszolgáltatás-támogató és Vagyonkezelő Alap, Budapest (HU)
(740) dr. Gubucz Ágnes, Budapest

(546)

(511) 35 Reklámozás; kereskedelmi ügyletek; kereskedelmi adminisztráció; irodai munkák (az osztály betűrend szerinti jegyzékében szereplő valamennyi szolgáltatás).
38 Távközlés (az osztály betűrend szerinti jegyzékében szereplő valamennyi szolgáltatás).
41 Nevelés; szakmai képzés; szórakoztatás; sport- és kulturális tevékenységek (az osztály betűrend szerinti jegyzékében szereplő valamennyi szolgáltatás).

---

(111) 223.104
(151) 2017.11.28.
(210) M 17 01401
(220) 2017.05.02.
(732) Rossmann Magyarország Kereskedelmi Korlátolt Felelősségű Társaság, Üllő (HU)
(740) Réti, Antall és Társai Ügyvédi Iroda, Budapest
(541) ROSSMANN Balaton Kollekció
(511) 3 Fehérítőkészítmények és egyéb, mosásra szolgáló anyagok; tisztító-, fényesítő-, súroló-, és csiszolószerek; nem gyógyhatású szappanok; illatszerek, illóolajok, nem gyógyhatású kozmetikumok, nem gyógyhatású hajszeszek; nem gyógyhatású fogkrémek (az osztály betűrend szerinti jegyzékében szereplő valamennyi áru).
5 Gyógyszerészeti, gyógyászati és állatgyógyászati készítmények; egészségügyi készítmények gyógyászati használatra; gyógyászati vagy állatgyógyászati használathoz adaptált diétás élelmiszerek és anyagok, bébiételek; étrend-kiegészítők emberek és állatok számára; tapaszok, kötszeranyagok; fogtömő anyagok és fogászati mintázóanyagok; fertőtlenítőszerek; kártékony állatok irtására szolgáló készítmények; gombaölő szerek (fungicidek), gyomirtó szerek (herbicidek) (az osztály betűrend szerinti jegyzékében szereplő valamennyi áru).
8 Kéziszerszámok és kézzel működtetett eszközök; evőeszközök; vágó- és szúrófegyverek; borotvák (az osztály betűrend szerinti jegyzékében szereplő valamennyi áru).

---

(111) 223.105
(151) 2017.11.28.
(210) M 17 01317
(220) 2017.04.24.
(732) LICHENG Ipari és Kereskedelmi Kft., Gödöllő (HU)
(740) dr. Törköly Éva, Budapest
(546)

(511) 29 Hús, hal-, baromfi- és vadhús; húskivonatok; tartósított, fagyasztott, szárított és főzött gyümölcsök és zöldségek; zselék, lekvárok (dzsemek), kompótok; tojások; tej és tejtermékek; étkezési olajok és zsírok (az osztály betűrend szerinti jegyzékében szereplő valamennyi áru).

---

(111) 223.106
(151) 2017.11.28.
(210) M 17 01199

(220) 2017.04.12.

(732) PRIMAENERGIA Zrt., Budapest (HU)

(740) dr. Tóth Zita, Budapest

(546)

(511) 1 Fémek edzésére és hegesztésére szolgáló készítmények.
4 Tüzelőanyagok (beleértve a motorbenzineket) és világítóanyagok.
6 Fémtartályok tároláshoz vagy szállításhoz.
35 Reklámozás, kereskedelmi ügyletek.

---

(111) 223.107

(151) 2017.11.28.

(210) M 17 01194

(220) 2017.04.12.

(732) PRIMAENERGIA Zrt., Budapest (HU)

(740) dr. Tóth Zita, Budapest

(546)

(511) 1 Fémek edzésére és hegesztésére szolgáló készítmények.
4 Tüzelőanyagok (beleértve a motorbenzineket) és világítóanyagok.
6 Fémtartályok tároláshoz vagy szállításhoz.
35 Reklámozás, kereskedelmi ügyletek.

---

(111) 223.108

(151) 2017.11.28.

(210) M 17 01159

(220) 2017.04.06.

(732) TENSI Idegenforgalmi és Szolgáltató Kft., Budapest (HU)

(740) dr. Bezsilla Katalin, Budapest

(546)

(511) 35 Vállalati képviseleti szolgáltatások.
39 Utazásszervezés.
41 Kongresszus szervezése, lebonyolítása, rendezvény.

---

(111) 223.109

(151) 2017.11.28.
(210) M 14 01584
(220) 2014.05.19.
(732) Magyarországi Kneipp Szövetség, Szombathely (HU)
(740) dr. Rátky Miklós, dr. Rátky és Társa Ügyvédi Iroda, Budapest
(546)

(511) 41 Nevelés; szakmai képzés; szórakoztatás; sport- és kulturális tevékenységek; (az osztály betűrend szerinti jegyzékében szereplő valamennyi szolgáltatás); óvodák.
44 Orvosi szolgáltatások; állatgyógyászati szolgáltatások; higiéniai és szépségápolási szolgáltatások emberek és állatok részére; mezőgazdasági, kertészeti és erdészeti szolgáltatások (az osztály betűrend szerinti jegyzékében szereplő valamennyi szolgáltatás).

---

(111) 223.110
(151) 2017.11.28.
(210) M 16 00235
(220) 2016.01.27.
(732) ÓNTE Ópusztaszeri Nemzeti Történeti Emlékpark Közhasznú Nonprofit Korlátolt Felelősségű Társaság 100%, Ópusztaszer (HU)
(740) Takács Ügyvédi Iroda, Dr.Takács Zoltán ügyvéd, Budapest
(541) Feszty-körkép
(511) 35 Reklámozás; kereskedelmi ügyletek; kereskedelmi adminisztráció; irodai munkák (az osztály betűrend szerinti jegyzékében szereplő valamennyi áru).
42 Tudományos és műszaki szolgáltatások, valamint az idetartozó tervezői és kutatói tevékenység; ipari elemző és kutató szolgáltatások; számítástechnikai hardver és szoftver tervezés és fejlesztés (az osztály betűrend szerinti jegyzékében szereplő valamennyi szolgáltatás).

---

(111) 223.111
(151) 2017.11.28.
(210) M 17 00304
(220) 2017.01.30.
(732) Petrezselyem József, Szolnok (HU)
(740) dr. Fülöp Éva, Budapest
(546)

(511) 41 Természetes gyógymódok oktatása, egészséges életmódra oktatás és nevelés, akadémiák [oktatás], alkotóműhelyek szervezése és lebonyolítása [képzés], bálok szervezése, bentlakásos iskolák, coaching [tréning], dalírás, egészségklub szolgáltatások [egészség és fitnesz], elektronikus kiadványszerkesztés, elektronikus könyvek és folyóiratok on-line publikálása, élő előadások bemutatása, eszmecserék, kollokviumok szervezése és lebonyolítása, filmgyártás, kivéve reklámfilmek, fotóriportok készítése, gyakorlati képzés [szemléltetés], hangversenyek, koncertek szervezése és lebonyolítása, idegenvezetős túrák levezetése, iskolák által nyújtott

oktatási szolgáltatások, klubszolgáltatások [szórakoztatás vagy oktatás], konferenciák szervezése és lebonyolítása, kongresszusok szervezése és lebonyolítása, könyvkiadás, kulturális vagy oktatási célú kiállítások szervezése, mentorálás, oktatás biztosítása, oktatási információs szolgáltatások, oktatási vizsgáztatás, on-line elérhető elektronikus publikációk, nem letölthetők, online, nem letölthető videók biztosítása, óvodák, pályaválasztási tanácsadás, partik tervezése [szórakoztatás], szabadidős tevékenységekkel kapcsolatos tájékoztatás, szakmai átképzés, személyes oktatófórumok rendezése és levezetése, szemináriumok szervezése és lebonyolítása, szimpóziumok szervezése és lebonyolítása, szórakozási, szórakoztatási információk, szórakoztatási szolgáltatások, táboroztatás, vallásoktatás, versenyek szervezése [oktatás vagy szórakoztatás], videórögzítés, zenei produkciók, zeneszerzés.

44 Alternatív gyógyászati szolgáltatások, aromaterápiás szolgáltatások, betegápolási szolgáltatások, csillapító kezelés, egészséggel kapcsolatos tanácsadó szolgáltatások, egészségügyi berendezések kölcsönzése, fizioterápia, fizikoterápia, hospice ellátás, elfekvők, kábítószerfüggő betegek rehabilitációja, kiropraktika, klinikák, laboratóriumi megtermékenyítési szolgáltatások, mesterséges megtermékenyítési szolgáltatások, orvosi rendelők szolgáltatásai, kórházak, masszázs, optikusok szolgáltatásai, orvosi ellátás, orvosi rendelők, orvosi szolgáltatások, otthonok lábadozók utókezelésére, pszichológus [szolgáltatások], szanatóriumi, idősotthoni szolgáltatások, távgyógyászati szolgáltatások, terápiás szolgáltatások, szépségszalonok, szülésznők szolgáltatásai, állatgyógyászati szolgáltatások, állatok ápolása, állattenyésztés.

45 Alternatív vitarendezési szolgáltatások, online közösségi hálózatok szolgáltatásai, spiritiszta tanácsadás, szellemi tulajdon licenszelése, szellemi tulajdonnal kapcsolatos konzultáció, szerzői jogok kezelése, társkereső szolgáltatások, vallási összejövetelek szervezése, vallási szertartások levezetése.

---

(111) 223.112

(151) 2017.11.28.

(210) M 17 00686

(220) 2017.02.27.

(732) Lavyl Royal Ltd 100%, Nicosia (CY)

(740) dr. Lupovici Jack, Lupovici Ügyvédi Iroda, Budapest

(541) BioFirmware

(511) 1 Biotechnológiában használatos vegyi reagensek, nem orvosi vagy állatgyógyászati használatra; a biotechnológiai iparban használt vegyi anyagok; biotechnológiai eljárásokból származó enzimek ipari használatra; biotechnológiai gyártási folyamatok során alkalmazott vegyi anyagok; biotechnológiai termékfejlesztés során alkalmazott vegyi anyagok; közegek sejtkultúrákhoz, biotechnológiai iparban való használatra; vegyi termékek biotechnológiai alkalmazásra [ipari].

3 Fehérítőkészítmények és egyéb, mosásra szolgáló anyagok; tisztító-, fényesítő-, súroló-, és csiszolószerek; nem gyógyhatású szappanok; illatszerek, illóolajok, nem gyógyhatású kozmetikumok, nem gyógyhatású hajszeszek; nem gyógyhatású fogkrémek (az osztály betűrend szerinti jegyzékében szereplő valamennyi áru).

5 Biotechnológiai készítmények humángyógyászati célra; gyógyszerészeti, gyógyászati és állatgyógyászati készítmények; egészségügyi készítmények gyógyászati használatra; gyógyászati vagy állatgyógyászati használathoz adaptált diétás élemiszerek és anyagok, bébiételek; étrend-kiegészítők emberek és állatok számára; tapaszok, kötszeranyagok; fogtömő anyagok és fogászati mintázóanyagok; fertőtlenítőszerek; kártékony állatok irtására szolgáló készítmények; gombaölő szerek (fungicidek), gyomirtó szerek (herbicidek) (az osztály betűrend szerinti jegyzékében szereplő valamennyi áru).

35 Reklámozás; kereskedelmi ügyletek; kereskedelmi adminisztráció; irodai munkák (az osztály betűrend szerinti jegyzékében szereplő valamennyi szolgáltatás).

42 A biotechnológiai ipar feldolgozórendszereihez kapcsolódó tervezési szolgáltatások; a biotechnológiai ipar üzemeihez kapcsolódó tervezési szolgáltatások; biokémiai és biotechnológiai tudományos kutatással kapcsolatos információszolgáltatás; biotechnológiai kutatások; biotechnológiai tesztelések; biotechnológiai vonatkozású kutatás; biotechnológiai kutatás molekulák állati modellekben való neuronális túlélésének meghatározására;

biotechnológiai jelentések készítése; ipari biotechnológiai kutatások; kutatás és fejlesztés a gyógyszerészet és a biotechnológia területén; kutatási és fejlesztési szolgáltatások a biotechnológia területén; számítógépes programok írása biotechnológiai alkalmazásokra.

---

(111) 223.113
(151) 2017.11.28.
(210) M 17 00305
(220) 2017.01.30.
(732) Petrezselyem József, Szolnok (HU)
(740) dr. Fülöp Éva, Budapest
(546)

(511) 41 Természetes gyógymódok oktatása, egészséges életmódra oktatás és nevelés, akadémiák [oktatás], alkotóműhelyek szervezése és lebonyolítása [képzés], bálok szervezése, bentlakásos iskolák, coaching [tréning], dalírás, egészségklub szolgáltatások [egészség és fitnesz], elektronikus kiadványszerkesztés, elektronikus könyvek és folyóiratok on-line publikálása, élő előadások bemutatása, eszmecserék, kollokviumok szervezése és lebonyolítása, filmgyártás, kivéve reklámfilmek, fotóriportok készítése, gyakorlati képzés [szemléltetés], hangversenyek, koncertek szervezése és lebonyolítása, idegenvezetős túrák levezetése, iskolák által nyújtott oktatási szolgáltatások, klubszolgáltatások [szórakoztatás vagy oktatás], konferenciák szervezése és lebonyolítása, kongresszusok szervezése és lebonyolítása, könyvkiadás, kulturális vagy oktatási célú kiállítások szervezése, mentorálás, oktatás biztosítása, oktatási információs szolgáltatások, oktatási vizsgáztatás, on-line elérhető elektronikus publikációk, nem letölthetők, online, nem letölthető videók biztosítása, óvodák, pályaválasztási tanácsadás, partik tervezése [szórakoztatás], szabadidős tevékenységekkel kapcsolatos tájékoztatás, szakmai átképzés, személyes oktatófórumok rendezése és levezetése, szemináriumok szervezése és lebonyolítása, szimpóziumok szervezése és lebonyolítása, szórakozási, szórakoztatási információk, szórakoztatási szolgáltatások, táboroztatás, vallásoktatás, versenyek szervezése [oktatás vagy szórakoztatás], videó rögzítés, zenei produkciók, zeneszerzés.
44 Alternatív gyógyászati szolgáltatások, aromaterápiás szolgáltatások, betegápolási szolgáltatások, csillapító kezelés, egészséggel kapcsolatos tanácsadó szolgáltatások, egészségügyi berendezések kölcsönzése, fizioterápia, fizikoterápia, hospice ellátás, elfekvők, kábítószerfüggő betegek rehabilitációja, kiropraktika, klinikák, laboratóriumi megtermékenyítési szolgáltatások, mesterséges megtermékenyítési szolgáltatások, orvosi rendelők szolgáltatásai, kórházak, masszázs, optikusok szolgáltatásai, orvosi ellátás, orvosi rendelők, orvosi szolgáltatások, otthonok lábadozók utókezelésére, pszichológus [szolgáltatások], szanatóriumi, idősotthoni szolgáltatások, távgyógyászati szolgáltatások, terápiás szolgáltatások, szépségszalonok, szülésznők szolgáltatásai, állatgyógyászati szolgáltatások, állatok ápolása, állattenyésztés.
45 Alternatív vitarendezési szolgáltatások, online közösségi hálózatok szolgáltatásai, spiritiszta tanácsadás, szellemi tulajdon licenszelése, szellemi tulajdonnal kapcsolatos konzultáció, szerzői jogok kezelése, társkereső szolgáltatások, vallási összejövetelek szervezése, vallási szertartások levezetése.

---

(111) 223.114
(151) 2017.11.28.
(210) M 17 01183
(220) 2017.04.12.
(732) TOLNATEJ Tolna Megyei Tejipari ZRt., Szekszárd (HU)

(740) JUREX Iparjogvédelmi Iroda, Budapest

(546)

(511) 29 Sajtok, tejtermékek és tejtermék helyettesítők.

---

(111) 223.115

(151) 2017.11.28.

(210) M 17 01182

(220) 2017.04.12.

(732) TOLNATEJ Tolna Megyei Tejipari ZRt., Szekszárd (HU)

(740) JUREX Iparjogvédelmi Iroda, Budapest

(541) cirmi

(511) 29 Sajtok, tejtermékek és tejtermék helyettesítők.

---

(111) 223.116

(151) 2017.11.28.

(210) M 17 01025

(220) 2017.03.28.

(732) Dengi Dániel, Szolnok (HU)

(740) Dr. Kun Sarolta Ügyvédi Iroda, Budapest

(546)

(511) 24 Textíliák és pótanyagaik; háztartási vászonnemű; függönyök textilből vagy műanyagból(az osztály betűrend szerinti jegyzékében szereplő valamennyi áru).

25 Ruházati cikkek, cipők, kalapáruk (az osztály betűrend szerinti jegyzékében szereplő valamennyi áru).

---

(111) 223.118

(151) 2017.11.29.

(210) M 17 00690

(220) 2017.02.28.

(732) TIMPANON-TERV Bt., Hajdúböszörmény (HU)

(740) Szabó & Juhász Ügyvédi Iroda, Tiszafüred

(546) PannonTherm

(511) 6 Közönséges fémek és ezek ötvözetei, ércek; fémanyagok építkezésekhez; hordozható fémszerkezetek; nem elektromos fémkábelek és fémvezetékek; kisméretű fémáru; páncélszekrények; fémtartályok tároláshoz vagy szállításhoz.

19 Nem fém építőanyagok; nem fémből készült merev építési csövek; aszfalt, szurok és bitumen; nem fémből készült hordozható szerkezetek; emlékművek nem fémből.

37 Építkezés; nyílászárók javítása, szerelési szolgáltatások.

---

(111) 223.119

(151) 2017.11.29.

(210) M 17 01849

(220) 2017.06.08.
(732) HOANG VAN THACH, Budapest (HU)
(541) FOR=VER
(511) 25 Ruházati cikkek, cipők, kalapáruk (az osztály betűrend szerinti jegyzékében szereplő valamennyi áru).

---

(111) 223.120
(151) 2017.11.29.
(210) M 17 01307
(220) 2017.04.20.
(732) FRoSTA sp. z.o.o., Bydgoszcz (PL)
(541) Arany halrudak
(511) 29 Halrudak- hal.
35 Reklámozás; kereskedelmi ügyletek; kereskedelmi adminisztráció; irodai munkák (az osztály betűrend szerinti jegyzékében szereplő valamennyi szolgáltatás).

---

(111) 223.121
(151) 2017.11.29.
(210) M 17 01306
(220) 2017.04.20.
(732) FRoSTA sp. z.o.o., Bydgoszcz (PL)
(541) FRoSTA. A jégbe zárt csoda.
(511) 29 Hús, hal-, baromfi- és vadhús; húskivonatok; tartósított, fagyasztott, szárított és főzött gyümölcsök és zöldségek; zselék, lekvárok (dzsemek), kompótok; tojások; tej és tejtermékek; étkezési olajok és zsírok. (az osztály betűrend szerinti jegyzékében szereplő valamennyi áru).
35 Reklámozás; kereskedelmi ügyletek; kereskedelmi adminisztráció; irodai munkák. (az osztály betűrend szerinti jegyzékében szereplő valamennyi szolgáltatás).

---

(111) 223.122
(151) 2017.11.29.
(210) M 17 01267
(220) 2017.04.19.
(732) Magyar Víziközmű Szövetség, Budapest (HU)
(546)

(511) 16 Papír és karton; nyomdaipari termékek; könyvkötészeti anyagok; fényképek; papíráruk és irodaszerek, bútorok kivételével; papíripari vagy háztartási ragasztóanyagok; anyagok művészek számára és rajzeszközök; ecsetek; tanítási és oktatási anyagok; műanyag lapok, fóliák és tasakok csomagoláshoz; nyomdabetűk, klisék (az osztály betűrend szerinti jegyzékében szereplő valamennyi áru).
35 Reklámozás; kereskedelmi ügyletek; kereskedelmi adminisztráció; irodai munkák (az osztály betűrend szerinti jegyzékében szereplő valamennyi szolgáltatás).
41 Nevelés; szakmai képzés; szórakoztatás; sport- és kulturális tevékenységek (az osztály betűrend szerinti jegyzékében szereplő valamennyi szolgáltatás).

---

(111) 223.123
(151) 2017.11.29.
(210) M 17 01198
(220) 2017.04.12.
(732) PRIMAENERGIA Zrt., Budapest (HU)
(740) dr. Tóth Zita, Budapest

(546) PRÍMA ENERGIA PRÍMACOMFORT MINI

(511) 1 Fémek edzésére és hegesztésére szolgáló készítmények.
4 Tüzelőanyagok (beleértve a motorbenzineket) és világítóanyagok.
6 Fémtartályok tároláshoz vagy szállításhoz.
35 Reklámozás, kereskedelmi ügyletek.

---

(111) 223.124
(151) 2017.11.29.
(210) M 17 01192
(220) 2017.04.11.
(732) Hirsch Imre Lajos, Göd (HU)
(740) Fiedler Ügyvédi Iroda, Budapest
(541) 100 Pezsgő Éjszakája
(511) 41 Diszkók szolgáltatásai.

---

(111) 223.125
(151) 2017.11.29.
(210) M 17 00944
(220) 2017.03.22.
(732) Bartókné Illés Flóra, Veresegyház (HU)
(546) Szellő és Uszonyos Akadémia SUA

(511) 25 Ruházati cikkek.
28 Sportcikkek, játékok, testnevelési cikkek.
41 Nevelés, szórakoztatás, sport, szakmai képzés.

---

(111) 223.126
(151) 2017.11.29.
(210) M 17 01060
(220) 2017.03.31.
(732) Sebang Global Battery Co., Ltd., Gangnam-gu, Seoul (135-919) (KR)
(740) Danubia Szabadalmi és Jogi Iroda Kft., Budapest
(546) SEBANG

(511) 9 Elemek; elektromos akkumulátorok; galvánelemek; elektromos akkumulátorok járművekhez; nedves akkumulátorok; elektromos elemek; elemek világításhoz; gyújtóakkumulátorok; szekunder cellák; savas ólomakkumulátor automotív és mély ciklusú felhasználásra; akkumulátorok autókhoz; tölthető elemek.

---

(111) 223.127
(151) 2017.11.29.
(210) M 17 01073
(220) 2017.03.31.
(732) Borsodi Sörgyár Kft. 100%, Bőcs (HU)
(740) Dr. Dulin György, Budapest

(541) Borsodi Tüzes

(511) 32 Sörök; ásványvizek és szénsavas vizek és egyéb alkoholmentes italok; gyümölcsitalok és gyümölcslevek; szörpök és más készítmények italokhoz.

41 Nevelés; szakmai képzés; szórakoztatás; sport- és kulturális tevékenységek.

43 Vendéglátás (élelmezés); időleges szállásadás.

---

(111) 223.128

(151) 2017.11.29.

(210) M 17 00685

(220) 2017.02.27.

(732) Lavyl Royal Ltd 100%, Nicosia, (CY)

(740) dr. Lupovici Jack, Lupovici Ügyvédi Iroda, Budapest

(541) Pentyll

(511) 5 Gyógyszerészeti, gyógyászati és állatgyógyászati készítmények; egészségügyi készítmények gyógyászati használatra; gyógyászati vagy állatgyógyászati használathoz adaptált diétás élelmiszerek és anyagok,bébiételek; étrend-kiegészítők emberek és állatok számára; tapaszok, kötszeranyagok; fogtömő anyagok és fogászati mintázóanyagok; fertőtlenítőszerek; kártékony állatok irtására szolgáló készítmények;gombaölő szerek (fungicidek), gyomirtó szerek (herbicidek)

35 Reklámozás; kereskedelmi ügyletek; kereskedelmi adminisztráció; irodai munkák.

---

(111) 223.129

(151) 2017.11.29.

(210) M 17 00775

(220) 2017.03.08.

(732) Rády Levente, Szolnok (HU)

(541) Mics Burger

(511) 29 Hús, hal-, baromfi- és vadhús; húskivonatok; tartósított, fagyasztott, szárított és főzött gyümölcsök és zöldségek; zselék, lekvárok (dzsemek), kompótok; tojások; tej és tejtermékek; étkezési olajok és zsírok (az osztály betűrend szerinti jegyzékében szereplő valamennyi áru).

31 Nyers és feldolgozatlan mezőgazdasági, akvakultúrás, kertészeti és erdészeti termékek; nyers és feldolgozatlan magok és vetőmagok; friss gyümölcsök és zöldségek, friss fűszernövények; élő növények és virágok; hagymák, palánták és magok ültetéshez; élő állatok; táplálékok és italok állatoknak; maláta (az osztály betűrend szerinti jegyzékében szereplő valamennyi áru).

43 Vendéglátás (élelmezés).

---

(111) 223.130

(151) 2017.11.29.

(210) M 17 00805

(220) 2017.03.08.

(732) Antal Malvina, Budapest (HU)

(541) NOOD

(511) 14 Nemesfémek és ötvözeteik; ékszerek, drágakövek és féldrágakövek; órák és más időmérő eszközök (az osztály betűrend szerinti jegyzékében szereplő valamennyi áru).

25 Ruházati cikkek, cipők, kalapáruk (az osztály betűrend szerinti jegyzékében szereplő valamennyi áru).

---

(111) 223.131

(151) 2017.11.29.

(210) M 17 00814

(220) 2017.03.09.

(732) VADEX Mezőföldi Erdő- és Vadgazdálkodási Zártkörűen Működő Részvéntársaság 100%, Székesfehérvár (HU)

(740) Szabó Ügyvédi Iroda, Székesfehérvár

(546)

(511) 29 Hús, hal-, baromfi- és vadhús; húskivonatok; tartósított, fagyasztott, szárítottés főzött gyümölcsök és zöldségek; zselék, lekvárok (dzsemek), kompótok; tojások; tej és tejtermékek; étkezési olajok és zsírok. (az osztály betűrend szerinti jegyzékében szereplő valamennyi áru).

30 Kávé, tea, kakaó és kávépótló szerek; rizs; tápióka és ságó; lisztek és más gabonakészítmények; kenyér, péksütemények és cukrászsütemények; fagylaltok; cukor, méz, melaszszirup; élesztő, sütőporok; só; mustár; ecet, fűszeres mártások; fűszerek; jég. (az osztály betűrend szerinti jegyzékében szereplő valamennyi áru).

41 Szórakoztatás; kulturális tevékenységek.

---

(111) 223.132

(151) 2017.11.29.

(210) M 17 00776

(220) 2017.03.08.

(732) Rády Levente, Szolnok (HU)

(541) Mics Dog

(511) 29 Hús, hal-, baromfi- és vadhús; húskivonatok; tartósított, fagyasztott, szárított és főzött gyümölcsök és zöldségek; zselék, lekvárok (dzsemek), kompótok; tojások; tej és tejtermékek; étkezési olajok és zsírok (az osztály betűrend szerinti jegyzékében szereplő valamennyi áru).

31 Nyers és feldolgozatlan mezőgazdasági, akvakultúrás, kertészeti és erdészeti termékek; nyers és feldolgozatlan magok és vetőmagok; friss gyümölcsök és zöldségek, friss fűszernövények; élő növények és virágok; hagymák, palánták és magok ültetéshez; élő állatok; táplálékok és italok állatoknak; maláta(az osztály betűrend szerinti jegyzékében szereplő valamennyi áru).

43 Vendéglátás (élelmezés).

---

(111) 223.133

(151) 2017.11.29.

(210) M 17 00687

(220) 2017.02.27.

(732) Lavyl Royal Ltd 100%, Nicosia (CY)

(740) dr. Lupovici Jack, Lupovici Ügyvédi Iroda, Budapest

(541) Futuring You

(511) 3 Fehérítőkészítmények és egyéb, mosásra szolgáló anyagok; tisztító-, fényesítő-, súroló-, és csiszolószerek; nem gyógyhatású szappanok; illatszerek, illóolajok, nem gyógyhatású kozmetikumok, nem gyógyhatású hajszeszek; nem gyógyhatású fogkrémek (az osztály betűrend szerinti jegyzékében szereplő valamennyi áru).

5 Gyógyszerészeti, gyógyászati és állatgyógyászati készítmények; egészségügyi készítmények gyógyászati használatra; gyógyászati vagy állatgyógyászati használathoz adaptált diétás élemiszerek és anyagok, bébiételek; étrend-kiegészítők emberek és állatok számára; tapaszok, kötszeranyagok; fogtömő anyagok és fogászati mintázóanyagok; fertőtlenítőszerek; kártékony állatok irtására szolgáló készítmények; gombaölő szerek (fungicidek), gyomirtó szerek (herbicidek) (az osztály betűrend szerinti jegyzékében szereplő valamennyi áru).

35 Reklámozás; kereskedelmi ügyletek; kereskedelmi adminisztráció; irodai munkák (az osztály betűrend szerinti jegyzékében szereplő valamennyi szolgáltatás).

(111) 223.134
(151) 2017.11.29.
(210) M 17 00445
(220) 2017.02.09.
(732) Fitopedon Kutató Fejlesztő Kereskedelmi és Szolgáltató Kft., Vámosszabadi (HU)
(546) FITOPEDON Fruit of science
(511) 42 Tudományos és műszaki szolgáltatások, valamint az idetartozó tervezői és kutatói tevékenység.
44 Mezőgazdasági, kertészeti és erdészeti szolgáltatások.

---

(111) 223.135
(151) 2017.11.29.
(210) M 17 01057
(220) 2017.03.31.
(732) Servo Movement Kft., Balatonfüred (HU)
(740) PATINORG KFT., Budapest
(541) Servo Movement
(511) 9 Töltőállomások elektromos járművekhez; elektromos akkumulátorok járművekhez; akkumulátor dobozok; akkumulátor- és elemtöltők; áramátalakítók, transzformátorok; áramlásmérők, fogyasztásmérők; elosztótáblák [elektromosság]; elektromos felügyelő és ellenőrző berendezések; inter-kommunikációs berendezések, készülék; elektromos lopásgátló berendezések; hangriasztók; távirányító készülékek; távirányító készülékként működő elektronikus kulcstartók; táblagépek; interaktív érintőképernyős terminálok; mobiltelefonok; okos-telefonok; okosszemüvegek; GPS készülékek; navigációs berendezések járművekhez [fedélzeti számítógépek]; navigációs eszközök; rögzített operációs rendszer programok számítógépekhez; védőeszközök személyek balesetvédelmére; adatfeldolgozó készülékek, berendezések; fényvisszaverő biztonsági mellények; fejvédő eszközök; fejvédők sportoláshoz; védőszemüvegek sportoláshoz; fényvisszaverő macskaszemek ruházathoz, közlekedési balesetek megelőzésére.
12 Elektromos járművek; elektromos kerékpárok; villanymotorok, elektromotorok szárazföldi járművekhez; motorkerékpárok; mopedek; robogók; golfautók [járművek]; triciklik; kerékpárok; motorok kerékpárokhoz; lopásgátló eszközök járművekhez; lopásgátló riasztók jármüvekhez; csomagtartók járművekhez; kerékpáros táskák, biciklis táskák; nyeregtáskák kerékpárokhoz; poggyásztartó hálók járművekhez; jármű karosszériák; karosszéria elemek motorkerékpárokhoz; vázak motorkerékpárokhoz; kerékpárvázak; fejtámaszok járműülésekhez; járművek lökhárítói; fékek járművekhez; felfüggesztéses lengéscsillapítók járművekhez; irányjelzők járművekhez; oldalsó visszapillantó tükrök járművekhez; járművek kerékküllői; kerékpár küllők; kerékre rögzíthető küllődíszek; küllővédők kerékpárokhoz; kerékagyak járművekhez; kerekek szárazföldi járművekhez; kerékpárkormányok; lenyitható tetők járművekhez; járműkárpitok; járműülések; kerékpár nyergek; motorkerékpár nyergek; nyereghuzatok kerékpárokhoz; kerékpár kitámasztók, stenderek; oldaltámaszok motorkerékpárokhoz; sárhányók.
16 Öntapadós címkék, matricák, díszítőeleme műanyagból, járműfelületek részbeni vagy teljes bevonására; öntapadós felületbevonó fóliák műanyagból, járműfelületek részbeni vagy teljes bevonására.
42 Szoftvertervezés; szoftvertelepítés; szoftver-karbantartás; szoftverek frissítése; számítógépes szoftver bérlése, kölcsönzése; számítógép szoftver tanácsadás; számítógéphardver tervezésével és fejlesztésével kapcsolatos tanácsadás; számítógépes rendszerek tervezése; számítógépes rendszerek távfelügyelete [monitoring]; számítástechnikai tanácsadás; számítástechnikával és programozással kapcsolatos információk nyújtása weboldalon keresztül; telekommunikációs technológiai tanácsadás; adatfeldolgozó berendezések kölcsönzése, bérbeadása; elektronikus adattárolás; energiatakarékossági tanácsadás; felhőalapú számítástechnika; grafikai tervezés; honlap-tervezési tanácsadás; weboldal készítési és karbantartási szolgáltatás; információtechnológiai [IT] tanácsadási szolgáltatások; ipari formatervezés; környezetvédelemmel kapcsolatos kutatás; kutatási és fejlesztési szolgáltatások; mérnöki munkák, szolgáltatások; műszaki kutatás; müszaki tervtanulmányok készítése.

(111) 223.136
(151) 2017.11.29.
(210) M 17 01055
(220) 2017.03.31.
(732) Térváz Kft., Kiskunhalas (HU)
(546)

(511) 6 Nem nemesfémek és ezek ötvözetei, ércek; fém építőanyagok; hordozható fémszerkezetek; nem elektromos fémkábelek és fémvezetékek; kisméretű fémáru.
37 Építkezés; javítás; szerelési szolgáltatások (az osztály betűrend szerinti jegyzékében szereplő valamennyi szolgáltatás).
40 A 6-os áruosztályba tartozó termékek gyártása, előállítása.
42 Tudományos és műszaki szolgáltatások, valamint az idetartozó tervezői és kutatói tevékenység; építési tervkészítés; építészeti tervkonzultáció; építészeti szolgáltatások.

---

(111) 223.137
(151) 2017.11.29.
(210) M 17 00948
(220) 2017.03.23.
(732) Marton Bálint, Baja (HU)
(740) PINTZ ÉS TÁRSAI Szabadalmi, Védjegy és Jogi Iroda Kft., Budapest
(546)

(511) 25 Alsóruházat, fehérneműk; melltartók; hálóingek; bikini-fürdőruhák; harisnyák; köntösök; pizsamák; női alsóneműk [ruházati cikkek].
35 Ruházati termékekkel, fehérneműkkel kapcsolatos kiskereskedelmi szolgáltatások; kiskereskedelmi csomagküldő szolgáltatások ruházati termékekkel, fehérneműkkel kapcsolatban; online kis- és nagykereskedelmi bolti szolgáltatások ruházati termékekkel, fehérneműkkel kapcsolatban.

---

(111) 223.138
(151) 2017.11.29.
(210) M 17 00934
(220) 2017.03.21.
(732) Laczkó István, Eger (HU)
(546) alllga
(511) 20 Állványok; árubemutató állványok.

---

(111) 223.139
(151) 2017.11.29.
(210) M 17 00824
(220) 2017.03.10.

(732) Kwizda Agro Hungary Kereskedelmi Kft., Budapest (HU)

(740) Gödölle, Kékes, Mészáros & Szabó Szabadalmi és Védjegy Iroda, Budapest

(541) BactoVital

(511) 1 Mezőgazdasági, kertészeti, erdészeti vegyi termékek; trágyák.

5 Kártékony állatok irtására szolgáló készítmények; gombaölő szerek (fungicidek), gyomirtó szerek (herbicidek).

---

(111) 223.140

(151) 2017.11.29.

(210) M 17 01074

(220) 2017.03.31.

(732) Borsodi Sörgyár Kft. 100%, Bőcs (HU)

(740) Dr. Dulin György, Budapest

(541) Tüzes

(511) 32 Sörök.

---

(111) 223.141

(151) 2017.11.29.

(210) M 17 01072

(220) 2017.03.31.

(732) Borsodi Sörgyár Kft. 100%, Bőcs (HU)

(740) Dr. Dulin György ügyvéd, Budapest

(546)

(511) 32 Sörök; ásványvizek és szénsavas vizek és egyéb alkoholmentes italok; gyümölcsitalok és gyümölcslevek; szörpök és más készítmények italokhoz.

41 Nevelés; szakmai képzés; szórakoztatás; sport- és kulturális tevékenységek.

43 Vendéglátás (élelmezés); időleges szállásadás.

---

(111) 223.142

(151) 2017.11.29.

(210) M 17 01071

(220) 2017.03.31.

(732) Borsodi Sörgyár Kft. 100%, Bőcs (HU)

(740) Dr. Dulin György ügyvéd, Budapest

(546)

(511) 32 Sörök; ásványvizek és szénsavas vizek és egyéb alkoholmentes italok; gyümölcsitalok és gyümölcslevek; szörpök és más készítmények italokhoz.

41 Nevelés; szakmai képzés; szórakoztatás; sport- és kulturális tevékenységek.

43 Vendéglátás (élelmezés); időleges szállásadás.

---

(111) 223.143

(151) 2017.11.29.
(210) M 17 01062
(220) 2017.04.03.
(732) Csirmaz Szilvia Katalin 100%, Budapest (HU)
(740) Dr. Horváth - Dr. Jakab Ügyvédi Iroda, Göd
(546)

(511) 41 Nevelés; szakmai képzés; szórakoztatás; sport- és kulturális tevékenységek.

---

(111) 223.144
(151) 2017.11.29.
(210) M 17 01510
(220) 2017.05.10.
(732) Magyar Posta Életbiztosító Zrt., Budapest (HU)
(740) Dr. Horváth Diána, Budapest
(541) Szemünkfénye
(511) 36 Biztosítás; pénzügyi ügyletek; valutaügyletek; ingatlanügyletek (az osztály betűrend szerinti jegyzékében szereplő valamennyi szolgáltatás).

---

(111) 223.145
(151) 2017.11.29.
(210) M 17 01416
(220) 2017.05.03.
(732) Székely Szeretetszolgálat Alapítvány, Budapest (HU)
(740) Bérczes Ügyvédi Iroda, Taliándörögd
(546)

Székely Fesztivál

(511) 25 Ruházati cikkek, cipők, kalapáruk (az osztály betűrend szerinti jegyzékében szereplő valamennyi áru).
41 Nevelés; ismeretbővítő, ízlés- és viselkedésformáló rendezvények szervezése, nyújtása; szórakoztatás; szakmai képzés; konferenciák, szakmai továbbképző programok és tanfolyamok rendezése és bonyolítása; kulturális tevékenységek; kulturális rendezvények, fesztiválok, zenei, népművészeti, képzőművészeti, irodalmi és színházi rendezvények, kiállítások, bemutatók és előadások, kézműves-találkozók, meditatív együttlétek, gyermekszórakoztató és más gyermekprogramok szervezése, rendezése és lebonyolítása; sporttevékenységek; sportesemények és rendezvények, testedző és jógafoglalkozások szervezése és lebonyolítása.
43 Vendéglátás (élelmezés); időleges szállásadás (az osztály betűrend szerinti jegyzékében szereplő valamennyi szolgáltatás).

---

(111) 223.177
(151) 2017.12.01.
(210) M 17 00951
(220) 2017.03.22.

(732) AFIS Kft., Paks (HU)

(546)

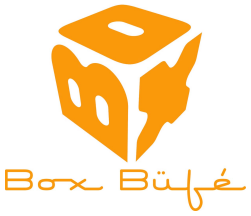

(511) 30 Tejes cukrászáruk; sütemények, cukrászsütemények, torták és kekszek (aprósütemények); fogyasztásra kész desszertek [cukrászsütemények]; fagyasztott cukrászsütemények [nem gyógyszeres]; sörbetek, jégkásák; snack ételek (gabona alapú); liszttartalmú ételek; főként tésztából álló ételek; ételek (liszttartalmú).

39 Éttermi ételszállítás; étel házhozszállítás.

43 Gyorséttermek, snack bárok; gyorséttermi szolgáltatások; bisztró [büfé] szolgáltatások; kantinok, büfék, étkezdék; ramen étterem szolgáltatásai; fagylaltozók, fagylaltozói szolgáltatások; vendéglátási szolgáltatások [étel- és italszolgáltatás]; vállalati vendéglátás (étel és ital szolgáltatása); éttermi szolgáltatások étel elvitelre árusításához; éttermi foglalások és ételek megrendelése; étkeztetési szolgáltatások európai ételek biztosításával kapcsolatban; ételkiszállítási szolgáltatások, azonnali fogyasztásra; ételkészítési szolgáltatások; ételkészítés megrendelésre; ételkészítés mások számára kiszervezéssel; ételkészítés; ételfőzési, melegkonyhai szolgáltatások; ételek és italok felszolgálása; ételek és italok felszolgálása éttermi vendégek számára; ételek és italok felszolgálása vendégek számára; ételek és italok felszolgálása internet kávézókban; ételek és italok felszolgálása éttermekben és bárokban; ételek és italok felszolgálása fánkboltokban; ételek és italok készítése és biztosítása azonnali fogyasztásra; ételek és italok szolgáltatása éttermi vendégek számára; ételek és italok szolgáltatása vendégek számára; ételek és italok biztosítása éttermekben és bárokban; étel-, italszállítás szervezése születésnapi bulik számára; étel- és italszolgáltatás mobil teherautóból; étel- és italkészítés; étel- és italellátás; étel- és italkészítési szolgáltatások; ételek és italok biztosítása bisztrókban; étel előkészítés; elvihető ételekkel kapcsolatos szolgáltatások; büfészolgáltatások koktélbárok számára; elviteli rendszerű gyorséttermi szolgáltatások.

---

(111) 223.181

(151) 2017.12.01.

(210) M 17 01076

(220) 2017.03.31.

(732) Borsodi Sörgyár Kft., Bőcs (HU)

(740) dr. Dulin György, Budapest

(546)

(511) 32 Sörök; ásványvizek és szénsavas vizek és egyéb alkoholmentes italok; gyümölcsitalok és gyümölcslevek; szörpök és más készítmények italokhoz.

41 Nevelés; szakmai képzés; szórakoztatás; sport- és kulturális tevékenységek.

43 Vendéglátás (élelmezés); időleges szállásadás.

---

(111) 223.186

(151) 2017.12.07.

(210) M 17 01288

(220) 2017.04.20.

(732) Nagyhegyes Hús Kft. 100%, Nagyhegyes (HU)

(740) Fehér Sándor, Hajdúböszörmény

(546)

(511) 29 Hús, hal-, baromfi- és vadhús; húskivonatok; étkezési olajok és zsírok; állati velő táplálkozási célra; angolszalonna; bacon chips; bárányhús, feldolgozva; bárányhúsból készült termékek; baromfi; baromfi, nem élő; baromfihús-helyettesítők; belsőségek; birkahús szeletek; bolognai típusú szalámi; borjúhús; botifarra kolbász; bratwurst kolbász; bulgogi [koreai szarvasmarhából készült étel]; bundás virsli; cézársaláta; chicharron; chili con carne (chilis bab); chorizo kolbász; corn dogs [virslik kukoricabundában]; csirke, csirkehús; csirke mousse-ok; csirkedarabkák (nugget); csirkefalatok; csirkegolyók; csirkekrokett; csirkemell filé; csirkesaláta; csomagolt húsok; csülök; disznóhús; ecetes, pácolt, tartósított sertésláb csemege; ehető békák (nem élő); előételként felszolgált saláták; előfőzött curry pörkölt; elsősorban csirkehúst tartalmazó fagyasztott előételek; elsősorban vadhúst tartalmazó előre csomagolt ételek; fagyasztott békacombok; fagyasztott húsok; fagyasztott hústermékek; fagyasztva szárított hús; feldolgozott hústermékek; főként csirkét tartalmazó készételek; főként húsból álló készételek; főként húst tartalmazó készételek; főként szalonnát tartalmazó készételek; főként vadhúst tartalmazó készételek; főtt csirke; főtt hús üveges kiszerelésben; főtt húsételek; főtt húsok; főtthúskonzerv; friss baromfi; friss húsok; füstölt húsok; füstölt kolbászok; fűszeres grillezett marhahús-szelet [bulgogi]; grillcsirke (yakitori [japán pálcás grillcsirke]); haggis; hamburgerek, húspogácsák; hentesáruk; hot dog virslik; hús; hús, tartósított; húsalapú snack-ételek; húsból készült étkezési krémek; húsgolyók belsőségekből [élelmiszerek]; húsgombócok; húskonzervek; húskrémek; húsok; húspótlók; hússzeletek; hústermékek hamburgerek formájában; hústöltelékek pitékhez; instant ragu; kalbi [grillezett húsétel]; készételek húsból; kocsonya, aszpik; kocsonyák; kolbász; kolbászhús; kolbászok; kolbászok, tartósítva; kolbásztermékek; konyhakész hús; konyhakész marhahús; koreai főtt étel csirkéből és fermentált csípős csilipasztából [dak-galbi]; koreai főtt étel csirkével és ginzenggel [samgyetang]; koreai főtt étel sült marhahúsból és fermentált szójaszószból [sogalbi]; koreai ragu fermentált zöldséggel, sertéshússal és tofuval [kimchi-jjigae]; libamáj; liofilizált hús; löncshúsok, húskonzervek; máj; marhahús; marhahús pogácsa; marhahús ragu; marhahús szeletek; marhahúskonzervek; marhasültek; mélyhűtött baromfi; mélyhűtött csirke; mortadella; nyers hamburgerpogácsa; nyers kolbász; pacal; pácolt húsok; pástétomok; pastrami; pásztorpite; pehely vékonyságúra gyalult hús; pepperoni prosciutto [olasz sonka]; puffasztott szalonnabőr, sertésbőr; pulyka; pulykahús; pulykahús termékek; pulykahúsból készült pogácsák; quenelles [hosszúkás gombócok halból, csirkehúsból vagy más húsból]; quenelles [húsgombócok]; raguk; raguk pörköltek; sertéshúskonzerv; sertéshúskonzervek; sertéshúst és babot tartalmazó konzervek; sertéskaraj; sertésszelet; sis kebab; sonka; sózott hús; sózott vagdalt marhahúsok; sült csirke; sült hús; sült kacsa; sült sertés hasalja szalonna [samgyeopsal]; szafaládé; szalámi; szalonnabőr; szalonnabőrök; szárított csirke [emberi fogyasztásra]; szárított hús; szárított marhahús; szarvashús; szendvicstöltelékként használt csirkehús darabok; szeletelt hús; szójaszószban főtt hús [tsukudani]; tartósított baromfihús; teljesen vagy lényegében baromfiból készült készételek; teljesen vagy lényegében vadhúsból készült készételek; teljesen vagy lényegében húsból készült készételek; teriyaki csirke (japán étel); túlnyomórészt csirkehúsból készült készételek; vad, nem élő; vadhús; vadhús konzervek; vadhús (nem élő); vagdalthúsok; véreshurka; virslik; yakitori [japán pálcás grillcsirke].

---

(111) 223.187
(151) 2017.12.07.
(210) M 17 01289
(220) 2017.04.20.
(732) Nagyhegyes Hús Kft. 100%, Nagyhegyes (HU)
(740) Fehér Sándor, Hajdúböszörmény

(546)

(511) 29 Hús, hal-, baromfi- és vadhús; húskivonatok; tartósított, fagyasztott, szárított és főzött gyümölcsök és zöldségek; zselék, lekvárok (dzsemek), kompótok; tojások; tej és tejtermékek; étkezési olajok és zsírok.

---

(111) 223.188
(151) 2017.12.07.
(210) M 17 01291
(220) 2017.04.21.
(732) Sága Foods Zrt., Sárvár (HU)
(740) Danubia Szabadalmi és Jogi Iroda Kft., Budapest
(541) Fini Mini & GO!
(511) 29 Húsok; hústermékek; húsételek; virsli, sonka, felvágottak, más osztályba nem sorolt snack termékek, pástétomok.
30 Szendvicsek; más osztályba nem sorolt snack termékek.

---

(111) 223.189
(151) 2017.12.07.
(210) M 17 01292
(220) 2017.04.21.
(732) Sága Foods Zrt., Sárvár (HU)
(740) Danubia Szabadalmi és Jogi Iroda Kft., Budapest
(546)

(511) 29 Húsok; hústermékek; húsételek; virsli, sonka, felvágottak, más osztályba nem sorolt snack termékek, pástétomok.
30 Szendvicsek; más osztályba nem sorolt snack termékek.

---

(111) 223.190
(151) 2017.12.07.
(210) M 17 01293
(220) 2017.04.21.
(732) Sága Foods Zrt., Sárvár (HU)
(740) Danubia Szabadalmi és Jogi Iroda Kft., Budapest
(554)

(511) 29 Húsok; hústermékek; húsételek; virsli, sonka, felvágottak, más osztályba nem sorolt snack termékek,

pástétomok.

30 Szendvicsek; más osztályba nem sorolt snack termékek.

---

(111) 223.191

(151) 2017.12.07.

(210) M 17 00220

(220) 2017.01.24.

(732) Horváth József, Győr (HU)

(546)

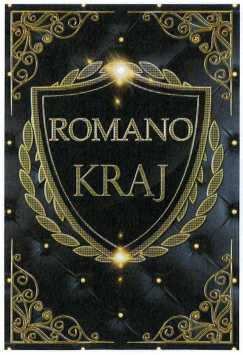

(511) 35 Reklámozás; kereskedelmi ügyletek; kereskedelmi adminisztráció; irodai munkák (az osztály betűrend szerinti jegyzékében szereplő valamennyi szolgáltatás).

41 Nevelés; szakmai képzés; szórakoztatás; sport- és kulturális tevékenységek (az osztály betűrend szerinti jegyzékében szereplő valamennyi szolgáltatás).

45 Detektív ügynökségek, eltűnt személyek felkutatása, jogi kutatás, közvetítés (személyek közötti vitákban), polgárőrség, személyes háttéradatok vizsgálata, választottbírósági szolgáltatások, szaktanácsadás biztonsági kérdésekben, testőrszolgálat, vallási összejövetelek szervezése.

---

(111) 223.192

(151) 2017.12.07.

(210) M 17 01381

(220) 2017.04.28.

(732) Eszterházy Károly Egyetem, Eger (HU)

(740) Szarvas Ügyvédi Iroda, Budapest

(546)

(511) 29 Hús, hal-, baromfi- és vadhús; húskivonatok; tartósított, fagyasztott, szárított és főzött gyümölcsök és zöldségek; zselék, lekvárok (dzsemek), kompótok; tojások; tej és tejtermékek; étkezési olajok és zsírok (az osztály betűrend szerinti jegyzékében szereplő valamennyi áru).

32 Sörök; ásványvizek és szénsavas vizek és egyéb alkoholmentes italok; gyümölcsitalok és gyümölcslevek; szörpök és más készítmények italokhoz (az osztály betűrend szerinti jegyzékében szereplő valamennyi áru).

33 Alkoholtartalmú italok (a sörök kivételével) (az osztály betűrend szerinti jegyzékében szereplő valamennyi áru).

---

(111) 223.193

(151) 2017.12.07.

(210) M 17 01101

(220) 2017.04.05.

(732) Qian Bin, Budapest (HU)

(740) Wang Yuxiang, Budapest

(541) BAMBDD

(511) 25 Ruházati cikkek.

---

(111) 223.194
(151) 2017.12.07.
(210) M 17 01383
(220) 2017.04.28.
(732) Eszterházy Károly Egyetem, Eger (HU)
(740) Szarvas Ügyvédi Iroda, Budapest
(546) ESZTERHÁZY SZŐLŐBIRTOK

FÉNYES MIKLÓS

(511) 29 Hús, hal-, baromfi- és vadhús; húskivonatok; tartósított, fagyasztott, szárított és főzött gyümölcsök és zöldségek; zselék, lekvárok (dzsemek), kompótok; tojások; tej és tejtermékek; étkezési olajok és zsírok (az osztály betűrend szerinti jegyzékében szereplő valamennyi áru).
32 Sörök; ásványvizek és szénsavas vizek és egyéb alkoholmentes italok; gyümölcsitalok és gyümölcslevek; szörpök és más készítmények italokhoz (az osztály betűrend szerinti jegyzékében szereplő valamennyi áru).
33 Alkoholtartalmú italok (a sörök kivételével) (az osztály betűrend szerinti jegyzékében szereplő valamennyi áru).

---

(111) 223.195
(151) 2017.12.07.
(210) M 17 01103
(220) 2017.04.05.
(732) Bácsfalvi Tamás, Budapest (HU)
(740) Szuchy Ügyvédi Iroda, Budapest
(546) NAPI TOP gondolat

(511) 35 Reklámozás; kereskedelmi ügyletek; kereskedelmi adminisztráció; irodai munkák (az osztály betűrend szerinti jegyzékében szereplő valamennyi szolgáltatás).
36 Biztosítás; pénzügyi ügyletek; valutaügyletek; ingatlanügyletek (az osztály betűrend szerinti jegyzékében szereplő valamennyi szolgáltatás).

---

(111) 223.196
(151) 2017.12.07.
(210) M 17 01105
(220) 2017.04.04.
(732) Vargha Attila-Robert 50%, Budapest (HU)
Vargha Zsolt Sebastian 50%, Fót (HU)
(740) dr. Szentes Béla Gyula, Budapest
(546) NEURO PRESS TERÁPIA

(511) 5 Étrend-kiegészítők emberek és állatok számára.
44 Egészséggel kapcsolatos tanácsadó szolgáltatások; egészséggel kapcsolatos szakmai konzultáció; egészségfelmérési vizsgálatok; egészséggel kapcsolatos információnyújtás; reflexológia; terápiás szolgáltatások; masszázs szolgáltatások; egészségügyi kezelés természetes gyógymódokkal.

---

(111) 223.197
(151) 2017.12.07.
(210) M 17 01388
(220) 2017.04.28.
(732) Eszterházy Károly Egyetem, Eger (HU)
(740) Szarvas Ügyvédi Iroda, Budapest
(546)

(511) 29 Hús, hal-, baromfi- és vadhús; húskivonatok; tartósított, fagyasztott, szárított és főzött gyümölcsök és zöldségek; zselék, lekvárok (dzsemek), kompótok; tojások; tej és tejtermékek; étkezési olajok és zsírok (az osztály betűrend szerinti jegyzékében szereplő valamennyi áru).
32 Sörök; ásványvizek és szénsavas vizek és egyéb alkoholmentes italok; gyümölcsitalok és gyümölcslevek; szörpök és más készítmények italokhoz (az osztály betűrend szerinti jegyzékében szereplő valamennyi áru).
33 Alkoholtartalmú italok (a sörök kivételével) (az osztály betűrend szerinti jegyzékében szereplő valamennyi áru).

---

(111) 223.198
(151) 2017.12.07.
(210) M 17 01107
(220) 2017.04.04.
(732) Ylp Pressnet Kft., Budapest (HU)
(740) Oppenheim Ügyvédi Iroda, Budapest
(541) PUBROLL
(511) 30 Készételek és sós rágcsálnivalók; fagyasztott, töltött tészták; fagyasztott lepények, piték; szendvicsek.
35 Élelmiszerek, készételek és félkész ételek kiskereskedelme.
43 Vendéglátás; ételszállítás.

---

(111) 223.199
(151) 2017.12.07.
(210) M 17 01389
(220) 2017.04.28.
(732) Eszterházy Károly Egyetem, Eger (HU)
(740) Szarvas Ügyvédi Iroda, Budapest
(546)

(511) 29 Hús, hal-, baromfi- és vadhús; húskivonatok; tartósított, fagyasztott, szárított és főzött gyümölcsök és zöldségek; zselék, lekvárok (dzsemek), kompótok; tojások; tej és tejtermékek; étkezési olajok és zsírok (az osztály betűrend szerinti jegyzékében szereplő valamennyi áru).
32 Sörök; ásványvizek és szénsavas vizek és egyéb alkoholmentes italok; gyümölcsitalok és gyümölcslevek; szörpök és más készítmények italokhoz (az osztály betűrend szerinti jegyzékében szereplő valamennyi áru).
33 Alkoholtartalmú italok (a sörök kivételével) (az osztály betűrend szerinti jegyzékében szereplő valamennyi áru).

---

(111) 223.200
(151) 2017.12.07.
(210) M 17 01108

(220) 2017.04.04.
(732) ERSTE BANK HUNGARY Zártkörűen Működő Részvénytársaság, Budapest (HU)
(740) Dr. Kántor Gergely, Budapest
(541) Egyre gondolunk
(511) 36 Biztosítás; pénzügyi ügyletek; valutaügyletek; ingatlanügyletek (az osztály betűrend szerinti jegyzékében szereplő valamennyi szolgáltatás).

---

(111) 223.201
(151) 2017.12.07.
(210) M 17 01486
(220) 2017.05.08.
(732) Szeles József 100%, Veszprém (HU)
(541) UniFest
(511) 41 Nevelés; szakmai képzés; szórakoztatás; sport- és kulturális tevékenységek. (az osztály betűrend szerinti jegyzékében szereplő valamennyi szolgáltatás).
43 Vendéglátás (élelmezés); időleges szállásadás. (az osztály betűrend szerinti jegyzékében szereplő valamennyi szolgáltatás).

---

(111) 223.202
(151) 2017.12.07.
(210) M 17 01109
(220) 2017.04.05.
(732) Honti József, Visegrád (HU)
(541) Hotel Honti
(511) 16 Szállodák címjegyzéke.
35 Szállodai üzletvezetés.
43 Szállás biztosítása szállodákban és motelekben; szállodai és motelszolgáltatások; szállodai szállásbiztosítás; szállodai szálláshely szolgáltatások; szállodai szolgáltatások; szállodai szolgáltatás; szállodák, szállók, panziók, üdülő és turista szálláshelyek; üdülési szálláshely biztosítása.

---

(111) 223.203
(151) 2017.12.07.
(210) M 17 01227
(220) 2017.04.18.
(732) VACER TRADE Kft., Kecskemét (HU)
(740) Gödölle, Kékes, Mészáros & Szabó Szabadalmi és Védjegy Iroda, Budapest
(546)

(511) 32 Gyümölcs és sör ízű alkoholmentes szénsavas üdítőitalok.

---

(111) 223.204
(151) 2017.12.07.
(210) M 16 04031
(220) 2016.12.22.
(732) dr. Balogh Sándor, Budapest (HU)
(541) Az év praxisa a Kárpát-medencében
(511) 41 Nevelés; szakmai képzés (orvosi alapellátás szakmai ismereteinek bővítése).

42 Tudományos kutatási szolgáltatás gyógyászati célokra (orvosi alapellátás szakmai működéshez szükséges elemzések, kutatások).

44 Orvosi szolgáltatások (orvosi alapellátási tevékenységek segítése, támogatása).

---

(111) 223.205

(151) 2017.12.07.

(210) M 17 01100

(220) 2017.04.05.

(732) KRKA, tovarna zdravil, d.d., Novo mesto (SI)

(740) INTERINNO Szabadalmi Iroda, Budapest

(541) OXYNADOR

(511) 5 Gyógyszerészeti készítmények - a következők kivételével: gyógyászati bőrápolók, - arcradírok, - bőr tisztítók, - bőr lemosók; akné megelőzésére, kezelésére és enyhítésére szolgáló gyógyászati készítmények; orvosi szappanok és - piperecikkek.

---

(111) 223.206

(151) 2017.12.07.

(210) M 17 01102

(220) 2017.04.05.

(732) Török Judit, Budapest (HU)

(541) KUVIK

(511) 16 Atlaszok; átlátszó vetítőfóliák [papíráruk]; biológiai metszetek mikroszkópos vizsgálatokhoz [oktatási anyagok]; blokkok [papíráruk]; ceruzahegyező gépek; ceruzahegyezők [elektromos vagy nem elektromos]; ceruzák; ceruzatartók; csipeszes felíró táblák; csomagolópapír; daloskönyvek; derékszögű vonalzók rajzoláshoz (1); derékszögű vonalzók rajzoláshoz (2); diagramok; dossziék [papíráruk] (1); dossziék [papíráruk] (2); ecsetek (1); ecsetek (2); fatartalmú papír; fedelek, kötések, borítók [papíráruk]; festékkészletek [iskolai használatraj; festmények [képek], keretezve vagy anélkül; folyóiratok; földgömbök; füzetek, könyvek íráshoz vagy rajzoláshoz; golyóstollak; görbevonalzók; grafikai reprodukciók; gyűjthető kártyák, nem játékokhoz; hasáb alakú vonalzók, térzők, űrtöltők; hírlevelek; hordozható nyomdakészletek [irodai cikkek]; írásminták; iratgyűjtők, dossziék; irattartók [papíráru]; irodai kellékek; íróecsetek; íróeszközök; írófelszerelések; írókészletek [papíráruk]; írókréta; írólap, íropapír; írószerek; írószertartók [készletek]; írótábla törlők; iskolaszerek [papíráruk]; ívek [papíráruk]; jelölő kréta; kalapdobozok kartonból; kaparós matricák; karkötők íróeszközök rögzítésére; karton; kartoncsövek, papírlemez csövek; kártyák; katalógusok; képek; képeslapok, levelezőlapok; képregények; kézikönyvek [útmutatók]; könyvecskék, brosúrák (1); könyvecskék, brosúrák (2); könyvek; könyvjelzők; körzők; krétatartók; magazinok, revük [időszaki lapok]; mappák; mutatópálcák, nem elektromos; naplófőkönyvek, főkönyvek; naptárak; noteszok (1); noteszok (2); nyomatok [metszetek]; nyomtatott kották; nyomtatott órarendek, menetrendek; nyomtatott publikációk; nyomtatványok; öntapadós címkék, matricák [papíripari]; öntapadós textil [írószer és papíráru]; öntapadós textil szalag [papíráruk]; palatáblák [íráshoz] (1); palatáblák [íráshoz] (2); palavesszők; papír; papír alátétek; papír feliratok, zászlók; papír-írószer áruk; papírmasé; papírnehezékek; papírszalagok; papírszalvéták; papírvágó kések [irodai cikkek]; papír- vagy kartondobozok; papír- vagy műanyaglapok nedvesség ellenőrzésére élelmiszerek csomagolásánál; papírzacskók; papír zsebkendők, papírtörlők; pecsétbélyegek (1); pecsétbélyegek (2); pecsétbélyegek (3); pecsételő anyagok papíripari használatra; pénztárolók; plakátok, falragaszok papírból vagy kartonból; poszterek; prospektusok; radírgumik; ragasztók irodai és otthoni célokra (1); ragasztók irodai és otthoni célokra (2); ragasztók irodai és otthoni célokra (3); ragasztók irodai és otthoni célokra (4); ragasztószalag-adagolók [irodai cikkek]; ragasztószalagok irodai vagy háztartási célokra (1); ragasztószalagok irodai vagy háztartási célokra (2); ragasztószalagok irodai vagy háztartási célokra (3); rajztáblák; rajzszegek; rotringhegyek, ceruzahegyek; sablonok [papíráruk]; sablonok, stencilek; sablonok törléshez; sablontartók; scrapbook [családi albumok]; számítási, számtani táblázatok; szobrocskák, figurák papírmaséból; szórólapok; szövegkiemelő tollak; szövettani metszetek [oktatási eszközök]; tanítási és

oktatási anyagok [kivéve készülékek, berendezések]; tinta- és tolltartó állványok (1); tinta- és tolltartó állványok (2); tinta- és tolltartó állványok (3); tollak [irodai cikkek]; toll- és ceruzatartók; tolltartó dobozok; tolltartó kapcsok, csipeszek; töltőceruzák [rotringok]; töltőtoll; törlésre szolgáló termékek; tűzőgépek [irodai cikkek]; t-vonalzók, fejes vonalzók rajzoláshoz; újrahasznosított cellulózlapok csomagoláshoz; újságok; útlevéltartók; üdvözlőlapok, üdvözlőkártyák; zászlófüzér papírból; zászlók papírból; zenélő üdvözlőlapok.

28 Babaágyak; babaházak (1); babaházak (2); baba játszószőnyegek; babák; babaruhák; bingó kártyák; cumisüvegek játék babáknak; játékszerek]; dámajátékok; dámatáblák; dobókockák; dominójátékok; építőjátékok; építőkockák [játékok]; hinták; hintalovak; hordozható játékok folyadékkristályos képernyővel, kijelzővel; hordozható játékok képernyőihez kialakított védőfóliák; játékálarcok; játékálarcok (2); játékautók; játékfigurák; játékkártyák (1); játékkártyák (2); játéklabdák, játszólabdák; játékmacik, játék mackók; játékmodellek; játékok; játék robotok; játék sárkányok; játékszerek; kaleidoszkópok; karikadobálás játékok; karikajátékok; kirakós játékok [puzzle]; kiságyforgók [játékok]; kitömött játékok (1); kitömött játékok (2); konfetti; labdák játékokhoz; léggömbök; lepkehálók; madzsong [kínai dominójáték]; marionettek,bábuk; matrjoska-babák [orosz fajáték, egymásba rakott, egyre kisebb kettészedhető babák]; méretarányos modell készletek [játékok]; ostábla; parittyák, csúzlik [sportcikkek]; parti kalapok papírból; parti kellékek (1); parti kellékek (2); patkó játékok; pinaták [édességgel, játékokkal töltött parti kellékek]; plüssjátékok szundikendővel; pörgettyűk, búgócsigák [játékok]; sakkjátékok; sakktáblák; szappanbuborék fújók [játékszerek]; színházi álarcok, maszkok; táblajátékok; társasjátékok; tornaeszközök; képességfejlesztő játékok; fejlesztőjáték.

41 Akadémiák [oktatás]; alkotóműhelyek szervezése és lebonyolítása [képzés]; bálok szervezése; bentlakásos iskolák; coaching [tréning]; egészségklub szolgáltatások [egészség és fitnesz]; elektronikus kiadványszerkesztés; elektronikus könyvek és folyóiratok on-line publikálása; előadóművészek szolgáltatásai; élő előadások bemutatása; eszmecserék, kollokviumok szervezése és lebonyolítása; filmfelvevő berendezések kölcsönzése; filmgyártás, kivéve reklámfilmek; filmstúdiók; fotóriportok készítése; gyakorlati képzés [szemléltetés]; hangversenyek, koncertek szervezése és lebonyolítása; helyfoglalás show-műsorokra; iskolák által nyújtott oktatási szolgáltatások; játékfelszerelések kölcsönzése; játékkölcsönzés; jegyirodai szolgáltatások [szórakoztatás]; klubszolgáltatások [szórakoztatás vagy oktatás]; konferenciák szervezése és lebonyolítása; kongresszusok szervezése és lebonyolítása; könyvkiadás; könyvtári szolgáltatások; kulturális vagy oktatási célú kiállítások szervezése; levelező tanfolyamok; mentorálás; mozgókönyvtári szolgáltatások; múzeumi szolgáltatások [bemutatók, kiállítások]; oktatás biztosítás; oktatási információs szolgáltatások; oktatási vizsgáztatás; online, nem letölthető videók biztosítása; óvodák; partik tervezése [szórakoztatás]; rádió- és televízió kölcsönzés; rádió- és televízió műsorok készítése; rádiós szórakoztatás; riporteri szolgáltatások; show-műsarok készítése; show-műsarok szervezése [impresszáriók szolgáltatásai]; stadionok bérbeadása; stúdiószolgáltatások; szabadidős létesítmények üzemeltetése; szabadidős tevékenységekkel kapcsolatos tájékoztatás; szakmai átképzés; számítógépes hálózatról online biztosított játékszolgáltatások; személyes oktatófórumok rendezése és levezetése; szemináriumok szervezése és lebonyolítása; szimpóziumok szervezése és lebonyolítása; szimulátorokkal nyújtott képzési szolgáltatások; szórakozási, szórakoztatási információk; szórakoztatási szolgáltatások; szövegszerkesztés [kivéve reklámszövegek]; táboroztatás; televíziós szórakoztatás; testnevelés; tornatanítás; vallásoktatás; varieté-előadások bemutatása.

---

(111) 223.207

(151) 2017.12.07.

(210) M 17 00854

(220) 2017.03.14.

(732) UNILEVER BCS Europe B.V., Rotterdam (NL)

(740) SBGK Ügyvédi Iroda, Budapest

(541) EGY FINOM SÜTEMÉNYHEZ NEM KELL INDOK, CSAK SZERETET ÉS RAMA

(511) 29 Kolbász, pástétomok és húskrémek; az osztályba tartozó kenhető készítmények; margarin; vaj; étkezési olajok és zsírok; főző és sütő zsiradékok; sajtok és sajt termékek; túró; tej és tejtermékek, fölözött tej, szójából

készült tej; szójaalapú élelmiszertermékek; tejalapú italok; gyümölcslevet is tartalmazó tejalapú italok; joghurt alapú italok; gyümölcslevet is tartalmazó joghurt alapú italok; tejtermékek; joghurt; tejszín [tejtermékek]; növényi tejszín [tejtermékhelyettesítő} és sajt; tojások; dzsemek, lekvárok, zselék; szárított és főtt gyümölcsök és zöldségek;tojáspor.

30 Kekszek; kekszek, aprósütemények; lisztek és más gabonakészítmények; kenyér; zsemlék, péksütemények és cukrászsütemények; gabona alapú snack ételek; az osztályba tartozó kenhető készítmények.

---

(111) 223.208
(151) 2017.12.07.
(210) M 17 00855
(220) 2017.03.14.
(732) UNILEVER BCS Europe B.V., Rotterdam (NL)
(740) SBGK Ügyvédi Iroda, Budapest
(541) EGY FINOM SÜTEMÉNYHEZ NEM KELL MÁS, CSAK SZERETET ÉS RAMA
(511) 29 Kolbász, pástétomok és húskrémek; az osztályba tartozó kenhető készítmények; margarin; vaj; étkezési olajok és zsírok; főző és sütő zsiradékok; sajtok és sajt termékek; túró; tej és tejtermékek, fölözött tej, szójából készült tej; szójaalapú élelmiszertermékek; tejalapú italok; gyümölcslevet is tartalmazó tejalapú italok; joghurt alapú italok; gyümölcslevet is tartalmazó joghurt alapú italok; tejtermékek; joghurt; tejszín [tejtermékek]; növényi tejszín [tejtermékhelyettesítő} és sajt; tojások; dzsemek, lekvárok, zselék; szárított és főtt gyümölcsök és zöldségek;tojáspor.

30 Kekszek; kekszek, aprósütemények; lisztek és más gabonakészítmények; kenyér; zsemlék, péksütemények és cukrászsütemények; gabona alapú snack ételek; az osztályba tartozó kenhető készítmények.

---

(111) 223.209
(151) 2017.12.07.
(210) M 17 00858
(220) 2017.03.14.
(732) ZOOT a.s., Smíchov, Prága (CZ)
(740) Holló & Társai Ügyvédi Iroda, Budapest
(546) ZOOT.
(511) 3 Fehérítőkészítmények és egyéb, mosásra szolgáló anyagok; tisztító-, fényesítő-, súroló-, és csiszolószerek; nem gyógyhatású szappanok; illatszerek, illóolajok, nem gyógyhatású kozmetikumok, nem gyógyhatású hajszeszek; nem gyógyhatású fogkrémek (az osztály betűrend szerinti jegyzékében szereplő valamennyi áru).

18 Bőr és bőrutánzatok; állatbőrök és irhák; bőröndök és bevásárlótáskák; esernyők és napernyők; sétapálcák; ostorok, hámok és lószerszámok; nyakörvek, pórázok és ruházat állatok számára (az osztály betűrend szerinti jegyzékében szereplő valamennyi áru).

21 Eszközök, edények és tárolóedények háztartási vagy konyhai célokra; fésűk és szivacsok; kefék (az ecsetek kivételével); kefegyártáshoz használt anyagok; takarítóeszközök; megmunkálatlan vagy félig megmunkált üveg, kivéve az építéshez használt üvegeket; üveg-, porcelán- és fajanszáruk (az osztály betűrend szerinti jegyzékében szereplő valamennyi áru).

25 Ruházati cikkek, cipők, kalapáruk (az osztály betűrend szerinti jegyzékében szereplő valamennyi áru).

35 Reklámozás; kereskedelmi ügyletek; kereskedelmi adminisztráció; irodai munkák (az osztály betűrend szerinti jegyzékében szereplő valamennyi szolgáltatás).

---

(111) 223.210
(151) 2017.12.07.
(210) M 17 00895
(220) 2017.03.17.

(732) Brain Bar Korlátolt Felelősségű Társaság 1/1, Budapest (HU)

(740) Dr. Bendzsel-Varga Katalin ügyvéd (Gál és Társai Ügyvédi Iroda), Budapest

(541) Brain Bar

(511) 9 Tudományos célra szolgáló, tengerészeti, földmérő, fényképészeti, mozgóképi, optikai, súlymérő, egyéb mérő-, jelző-, ellenőrző (felügyeleti), életmentő és oktatóberendezések és felszerelések; hangok vagy képek rögzítésére, továbbítására, másolására szolgáló készülékek; mágneses adathordozók, hanglemezek; cd-k (kompakt lemezek), dvd-k és egyéb, digitális rögzítésű média; számítógépes szoftverek.

16 Papír és karton; nyomdaipari termékek; könyvkötészeti anyagok; fényképek; papíripari vagy háztartási ragasztóanyagok; anyagok művészeknek és rajzolóknak; ecsetek; műanyag lapok, fóliák és tasakok bevonáshoz és csomagoláshoz; nyomdai betűkészletek és nyomóformák.

25 Ruházati cikkek, cipők, kalapáruk (az osztály betűrend szerinti jegyzékében szereplő valamennyi áru).

35 Reklámozás; kereskedelmi ügyletek; kereskedelmi adminisztráció; irodai munkák (az osztály betűrend szerinti jegyzékében szereplő valamennyi szolgáltatás).

38 Távközlés (az osztály betűrend szerinti jegyzékében szereplő valamennyi szolgáltatás).

41 Nevelés; szakmai képzés; szórakoztatás; sport- és kulturális tevékenységek (az osztály betűrend szerinti jegyzékében szereplő valamennyi szolgáltatás).

42 Tudományos és műszaki szolgáltatások, valamint az idetartozó tervezői és kutatói tevékenység; ipari elemző és kutató szolgáltatások; számítástechnikai hardver és szoftver tervezés és fejlesztés (az osztály betűrend szerinti jegyzékében szereplő valamennyi szolgáltatás).

43 Vendéglátás (élelmezés); időleges szállásadás (az osztály betűrend szerinti jegyzékében szereplő valamennyi szolgáltatás).

45 Jogi szolgáltatások; online közösségi hálózatok szolgáltatásai.

---

(111) 223.211

(151) 2017.12.07.

(210) M 17 00726

(220) 2017.03.02.

(732) Fu Ming 100%, Szolnok (HU)

(740) Dr. Szűcs Ügyvédi Iroda, Szolnok

(546)

(511) 35 Reklámozás; kereskedelmi ügyletek; kereskedelmi adminisztráció; irodai munkák.

36 Biztosítás; pénzügyi ügyletek; valutaügyletek; ingatlanügyletek.

37 Állványozás, aszfaltozás, betörésvédelmi riasztórendszerek felszerelése és javítása, csővezetékek építése és karbantartása, elektromos berendezések üzembe helyezése és javítása, építés, építési tanácsadó szolgáltatások, építkezések felügyelete [irányítás], építőipari felszerelések kölcsönzése, épületbontás, épületek [belső] tisztítása, takarítása, épülethomlokzat tisztítás, takarítás, épületszigetelés, épületszigetelés, épülettömítés, felvonók felszerelése és javítása, fűtőberendezések üzembe helyezése és javítása, gyárépítés, kábelfektetési szolgáltatások, kazánok tisztítása és javítása, kemencék, kazánok üzembe helyezése és javítása, konyhai felszerelések üzembe helyezése, kőfejtés, kőműves munkák (1), kőműves munkák (2), kútfúrás, külső és belső festés, lakkozás, légkondicionáló berendezések telepítése és javítása, mosás, mosodai szolgáltatások, nyílászárók beszerelése, öntözőberendezések üzembe helyezése és javítása, raktárak építése és javítása, rozsdamentesítés, ruhajavítás (1), ruhajavítás (2), ruhatisztítás, ruhavasalás (1), ruhavasalás (2), számítógépes hardverek [üzembe helyezés, karbantartás és javítás], szivattyújavítás, tapétázás, telefonok üzembe helyezése és javítása, tetőfedő munkák, tűzriasztók felszerelése és javítása, úszómedencék karbantartása, útburkolás, vakolás [vakolási munkák], vásári

standok és üzletek építése, vegytisztítás, villamos vezetékek javítása, víz alatti építkezés, víz alatti javítások, vízvezeték-szerelés.

39 Szállítás; áruk csomagolása és raktározása; utazásszervezés.

41 Nevelés; szakmai képzés; szórakoztatás; sport- és kulturális tevékenységek.

43 Vendéglátás (élelmezés); időleges szállásadás.

44 Orvosi szolgáltatások; állatgyógyászati szolgáltatások; higiéniai és szépségápolási szolgáltatások emberek és állatok részére; mezőgazdasági, kertészeti és erdészeti szolgáltatások.

---

(111) 223.212

(151) 2017.12.07.

(210) M 17 00727

(220) 2017.03.02.

(732) Fu Ming 100%, Szolnok (HU)

(740) Dr. Szűcs Ügyvédi Iroda, Szolnok

(541) OBOR EURO

(511) 35 Reklámozás; kereskedelmi ügyletek; kereskedelmi adminisztráció; irodai munkák.

36 Biztosítás; pénzügyi ügyletek; valutaügyletek; ingatlanügyletek.

37 Állványozás, aszfaltozás, betörésvédelmi riasztórendszerek felszerelése és javítása, csővezetékek építése és karbantartása, elektromos berendezések üzembe helyezése és javítása, építés, építési tanácsadó szolgáltatások, építkezések felügyelete [irányítás], építőipari felszerelések kölcsönzése, épületbontás, épületek [belső] tisztítása, takarítása, épülethomlokzat tisztítás, takarítás, épületszigetelés, épületszigetelés, épülettömítés, felvonók felszerelése és javítása, fűtőberendezések üzembe helyezése és javítása, gyárépítés, kábelfektetési szolgáltatások, kazánok tisztítása és javítása, kemencék, kazánok üzembe helyezése és javítása, konyhai felszerelések üzembe helyezése, kőfejtés, kőműves munkák (1), kőműves munkák (2), kútfúrás, külső és belső festés, lakkozás, légkondicionáló berendezések telepítése és javítása, mosás, mosodai szolgáltatások, nyílászárók beszerelése, öntözőberendezések üzembe helyezése és javítása, raktárak építése és javítása, rozsdamentesítés, ruhajavítás (1), ruhajavítás (2), ruhatisztítás, ruhavasalás (1), ruhavasalás (2), számítógépes hardverek [üzembe helyezés, karbantartás és javítás], szivattyújavítás, tapétázás, telefonok üzembe helyezése és javítása, tetőfedő munkák, tűzriasztók felszerelése és javítása, úszómedencék karbantartása, útburkolás, vakolás [vakolási munkák], vásári standok és üzletek építése, vegytisztítás, villamos vezetékek javítása, víz alatti építkezés, víz alatti javítások, vízvezeték-szerelés.

39 Szállítás; áruk csomagolása és raktározása; utazásszervezés.

41 Nevelés; szakmai képzés; szórakoztatás; sport- és kulturális tevékenységek.

43 Vendéglátás (élelmezés); időleges szállásadás.

44 Orvosi szolgáltatások; állatgyógyászati szolgáltatások; higiéniai és szépségápolási szolgáltatások emberek és állatok részére; mezőgazdasági, kertészeti és erdészeti szolgáltatások.

---

(111) 223.213

(151) 2017.12.07.

(210) M 17 00729

(220) 2017.03.02.

(732) Fu Ming 100%, Szolnok (HU)

(740) Dr. Szűcs Ügyvédi Iroda, Szolnok

(541) OBOR ATIG

(511) 35 Reklámozás; kereskedelmi ügyletek; kereskedelmi adminisztráció; irodai munkák.

36 Biztosítás; pénzügyi ügyletek; valutaügyletek; ingatlanügyletek.

37 Állványozás, aszfaltozás, betörésvédelmi riasztórendszerek felszerelése és javítása, csővezetékek építése és karbantartása, elektromos berendezések üzembe helyezése és javítása, építés, építési tanácsadó szolgáltatások, építkezések felügyelete [irányítás], építőipari felszerelések kölcsönzése, épületbontás, épületek [belső] tisztítása,

takarítása, épülethomlokzat tisztítás, takarítás, épületszigetelés, épületszigetelés, épülettömítés, felvonók felszerelése és javítása, fűtőberendezések üzembe helyezése és javítása, gyárépítés, kábelfektetési szolgáltatások, kazánok tisztítása és javítása, kemencék, kazánok üzembe helyezése és javítása, konyhai felszerelések üzembe helyezése, kőfejtés, kőműves munkák (1), kőműves munkák (2), kútfúrás, külső és belső festés, lakkozás, légkondicionáló berendezések telepítése és javítása, mosás, mosodai szolgáltatások, nyílászárók beszerelése, öntözőberendezések üzembe helyezése és javítása, raktárak építése és javítása, rozsdamentesítés, ruhajavítás (1), ruhajavítás (2), ruhatisztítás, ruhavasalás (1), ruhavasalás (2), számítógépes hardverek [üzembe helyezés, karbantartás és javítás], szivattyújavítás, tapétázás, telefonok üzembe helyezése és javítása, tetőfedő munkák, tűzriasztók felszerelése és javítása, úszómedencék karbantartása, útburkolás, vakolás [vakolási munkák], vásári standok és üzletek építése, vegytisztítás, villamos vezetékek javítása, víz alatti építkezés, víz alatti javítások, vízvezeték-szerelés.

39 Szállítás; áruk csomagolása és raktározása; utazásszervezés.

41 Nevelés; szakmai képzés; szórakoztatás; sport- és kulturális tevékenységek.

43 Vendéglátás (élelmezés); időleges szállásadás.

44 Orvosi szolgáltatások; állatgyógyászati szolgáltatások; higiéniai és szépségápolási szolgáltatások emberek és állatok részére; mezőgazdasági, kertészeti és erdészeti szolgáltatások.

---

(111) 223.214

(151) 2017.12.07.

(210) M 17 00357

(220) 2017.02.03.

(732) Girtl-Nagy Ágnes, Dunakeszi (HU)

(740) SBGK Szabadalmi Ügyvivői Iroda, Budapest

(541) Gyermekkuckó

(511) 11 Lámpák.

14 Órák.

16 Mesekönyv, könyv, színező könyv, matrica, füzet, tolltartók, poszter, plakátok, képeslap.

20 Tároló bútorok, tárolószekrények, tároló ládák fából, párnák, díszpárnák, rácsvédő gyerekágyhoz, rácsvédő babaágyhoz.

24 Ágynemű, takaró, párna-/díszpárnahuzatok.

25 Ruházati cikkek.

27 Tapéta, padlószőnyegek, szőnyegek.

28 Játékok, kirakós játékok, puzzle, plüss játékok, plüss játékbabák, plüss állatok.

40 Festés.

---

(111) 223.216

(151) 2017.12.08.

(210) M 17 00497

(220) 2017.02.14.

(732) Rigó Katalin, Budapest (HU)

(740) Clin Spring Kft., Budapest

(546)

(511) 16 Papír és karton; nyomdaipari termékek; könyvkötészeti anyagok; fényképek; papíráruk és irodaszerek, bútorok kivételével; papíripari vagy háztartási ragasztóanyagok; anyagok művészek számára és rajzeszközök; ecsetek; tanítási és oktatási anyagok; műanyag lapok, fóliák és tasakok csomagoláshoz; nyomdabetűk, klisék (az osztály betűrend szerinti jegyzékében szereplő valamennyi áru).

35 Reklámozás; kereskedelmi ügyletek; kereskedelmi adminisztráció; irodai munkák (az osztály betűrend szerinti jegyzékében szereplő valamennyi szolgáltatás).

41 Nevelés; szakmai képzés; szórakoztatás; sport- és kulturális tevékenységek (az osztály betűrend szerinti jegyzékében szereplő valamennyi szolgáltatás).

43 Vendéglátás (élelmezés); időleges szállásadás (az osztály betűrend szerinti jegyzékében szereplő valamennyi szolgáltatás).

---

(111) 223.217

(151) 2017.12.11.

(210) M 17 00121

(220) 2017.01.13.

(732) Hűtőépítő Kft., Gyöngyös (HU)

(740) Kocsis és Szénássy Ügyvédi Iroda, Budapest

(541) Hűtőépítő

(511) 6 Fém ajtókeretek hűtőkamrákhoz; ajtók és ablakok fémből; ajtók építményekhez fémből; ajtókeretek fémből; ajtókeretek; ajtótokok fémből.

11 Hűtőkamrák, hűtőraktárak; hűtőhelyiségek; hűtőkamrák; légkondicionáló panelek hűtőhelyiségekhez, hűtőkamrákhoz; élelmiszer fagyasztó berendezések; fagyasztó tároló egységek; fagyasztóberendezések; fagyasztók; fagyasztókamrák; fagyasztókészülékek; hűtő-fagyasztók; tisztaterek.

37 Hűtőtéri ablakok és ajtók beszerelése; hűtőterek építése; hűtőkamrák és hűtőházak építése; hűtőberendezések üzembe helyezése és javítása; ipari és kereskedelmi hűtőberendezések és gépek üzembe helyezése, karbantartása és javítása.

39 Fagyasztó tároló lehetőségek biztosítása; fagyasztógépek bérbeadása; fagyasztógépek- és berendezések kölcsönzése; fagyasztógépek kölcsönzése kereskedelmi használatra; fagyasztók bérbeadása háztartási célokra; fagyasztóládák, hűtőgépek kölcsönzése; mélyhűtők kölcsönzése fagyasztott élelmiszerekhez; fagyasztott ételek tárolása.

40 Élelmiszerek fagyasztása.

---

(111) 223.218

(151) 2017.12.11.

(210) M 17 02067

(220) 2017.06.23.

(732) Guangzhou Shirui Electronics Co., Ltd., Guangzhou (CN)

(740) SBGK Ügyvédi Iroda, Budapest

(546) Maxhub

(511) 9 Biztonsági token hardware; tokok digitális személyi asszisztensekhez (PDA-khoz); tokok táblagépekhez; interaktív érintőképernyős terminálok; elektronikus interaktív táblák; robotok személyi vagy hobbi célú felhasználásra; okosgyűrűk; számítógépes játékszoftverek mobiltelefonokhoz; okosszemüvegek; okosórák; ujjlenyomat szkennerek; gesztusfelismerő szoftver; audio interfészek; hangkiegyenlítő készülékek; virtuális valóság headsetek; dekóderek televíziókészülékekhez; termografikus kamerák; infravörös érzékelő berendezések; távirányító készülékként működő elektronikus kulcstartók; töltőállomások elektromos járművekhez; mérlegek testtömeg-analizátorral; számítógépek; számítógéphez kialakított perifériák; számítógép hardver; video képernyők; táblagépek; televíziókészülékek; elektronikus tollak; USB pendrive-ok; fejhallgatók; számítógépes szoftverek, rögzített; adatfeldolgozó készülékek; csatolók [adatfeldolgozó berendezés]; olvasók [adatfeldolgozó berendezés]; interfészek számítógépekhez; elektronikus jeladók; válasz-jeladók [transzponderek]; interkommunikációs berendezések; audiovizuális vevőkészülékek; hangátvitelre szolgáló készülékek; nagyító készülékek [fényképészet]; írásvetítők; távirányító készülékek; mikroprocesszorok; elágazó dobozok [villamosság]; elektromos elemek, akkumulátorok.

---

(111) 223.219

(151) 2017.12.11.
(210) M 17 01948
(220) 2017.06.15.
(732) Sermen Kft., Székesfehérvár (HU)
(740) Bérczes Ügyvédi Iroda, Taliándörögd
(546)

(511) 18 Bőr és bőrutánzatok, bőröndök és bevásárlótáskák, esernyők és napernyők, valamint bőröndök, bőröndök kerekekkel, bőröndök, utazóládák (poggyász), ernyők, esernyők, esernyő fogantyúk, esernyőnyelek, esernyőfogók, esernyőhuzatok, hátizsákok, hátitáskák, hátizsákok, táskák hegymászóknak, hétköznapi, utcai táskák, irattáskák, kézitáskák, kulcstartó tokok, napernyők, névjegykártyatartók, oldaltáskák, tarisznyák, piperetáskák üresen, poggyász, ruhatáskák utazáshoz, sporttáskák, tornazsákok, strandtáskák, táskák, hátizsákok táborozóknak, útitáskák, vázak esernyőkhöz vagy napernyőkhöz.
21 Eszközök, edények és tárolóedények háztartási vagy konyhai célokra; üveg-, porcelán- és fajanszáruk; valamint agyagedények, asztaldíszek, asztali alátétek (nem papírból vagy textilből), asztali ecet- és olajtartók, asztali késtartók, asztali szalvétatartók, borlevegőztető, borsdarálók (kézi), borstartók, bögrék, korsók, címkék dekantálókhoz, cukorkásdobozok, cukortartók, csajkák, katonai evőcsészék, csészealjak, csészék, dekantálók, demizsonok, üvegballonok, dézsák, dobozok üvegből, dugóhúzók (elektromos és nem elektromos), dugók üvegből, üvegdugók, eldobható tányérok, ételburák, étkészletek, étlaptartók, fagylaltadagoló kanalak, fazekasáruk, fedeles kupák, fedeles fémkupák, fogpiszkálók, fogpiszkálótartók, fokhagymaprések, fokhagymanyomók (konyhai eszközök), fordító és kenőlapátok, spatulák konyhai használatra, forgatható tálca asztalra, főzőedények, főzőeszközök, nem elektromos, fűszertartószettek, grillállványok, grillek rostélyok (sütőeszközök), grillkesztyűk, háztartási eszközök (kis méretű), háztartási hamurosták, hordozható hűtőstáskák (nem elektromos), hőszigetelt tartályok ételekhez, hőszigetelt tartályok italokhoz, hőszigetelt tartályok, konténerek, húslocsoló pipetták, hűtőpalackok, hűtőtasakok, jégakkuk élelmiszerek és italok hűtéséhez, italkiöntők, ivóedények, ivópalackok sportoláshoz, izotermikus táskák, jegesvödrök, hűtővödrök, jégfogó csipeszek, jégkockaformák, kancsók, kaspók (nem papírból), kávédarálók, kávéfőzők (nem elektromos), kávéskannák (nem elektromos), kávéskészletek, keksztartók, kenyértartók, kézi habverők (nem elektromos, háztartási használatra), kézi keverőpalackok (koktél shaker), kis nyársak (tűk) fémből, sütéshez, koktélkeverők, kristályok, merőkanalak bor kitöltéséhez, morzsatálcák, mozsarak konyhai használatra, palacknyitók (elektromos, nem elektromos), palackok,papírtányérok, papírtörölköző adagolók, piknik kosarak edénykészlettel, pipetták, poharak papírból vagy műanyagból, poháralátétek (nem papírból vagy textilből), söröskancsók, tányéralátétek (nem papírból vagy textilből), tányérok, termoszok, textilből készült vödrök, újrahasználható jégkockák, üvegáruk italokhoz, üvegedények, demizsonok (folyadék szállítására), üvegek, üvegpalackok (tartályok).
25 Ruházati cikkek, cipők, kalapáruk (az osztály betűrend szerinti jegyzékében szereplő valamennyi áru).

---

(111) 223.220
(151) 2017.12.11.
(210) M 17 01947
(220) 2017.06.15.
(732) Sermen Kft., Székesfehérvár (HU)
(740) Bérczes Ügyvédi Iroda, Taliándörögd

(546)

(511) 32 Sörök; ásványvizek és szénsavas vizek és egyéb alkoholmentes italok; gyümölcsitalok és gyümölcslevek; szörpök és más készítmények italokhoz (az osztály betűrend szerinti jegyzékében szereplő valamennyi áru).

33 Alkoholtartalmú italok (a sörök kivételével) (az osztály betűrend szerinti jegyzékében szereplő valamennyi áru).

43 Vendéglátás (élelmezés); időleges szállásadás (az osztály betűrend szerinti jegyzékében szereplő valamennyi szolgáltatás).

---

(111) 223.221

(151) 2017.12.11.

(210) M 17 01609

(220) 2017.05.17.

(732) Scitec International S.á.r.l., Luxembourg (LU)

(740) SBGK Ügyvédi Iroda, Budapest

(546)

(511) 35 Reklámozás; kereskedelmi ügyletek; kereskedelmi adminisztráció; irodai munkák (az osztály betűrend szerinti jegyzékében szereplő valamennyi szolgáltatás); valamint reklámozási, marketing és promóciós szolgáltatások étrendkiegészítők, ételkiegészítők és táplálékkiegészítők területén; étrendkiegészítők, ételkiegészítők és táplálékkiegészítők kis- és nagykereskedelme; termékminták, áruminták terjesztése;kereskedelmi bemutatók (kiállítások) és vásárok lebonyolítása, szervezése ésrendezése kereskedelmi- és reklámcélokra; kiállítások és kereskedelmi vásárok szervezése üzleti és promóciós célból; reklámanyagok [röplapok, prospektusok, nyomtatványok, áruminták] terjesztése; üzletvitel sportolók számára.

---

(111) 223.222

(151) 2017.12.11.

(210) M 17 01499

(220) 2017.05.08.

(732) ELLYPSZILON Kft., Budapest (HU)

(546)

(511) 9 CD-ROM-ok, DVD-k, játékokat tartalmazó műsoros CD-k, DVD-k, számítógépes szoftverek (programok), játék szoftver, internetről letölthető vagy letöltött számítógépes játékprogramok, elektronikus adathordozón elhelyezett számítógépes játékok.

16 Csipeszes felírótáblák, csomagolópapír, ceruzák, tollak, dossziék, kártyák, katalógusok, képeslapok, könyvecskék, brosúrák, könyvek, könyvjelzők, noteszek, füzetek, jegyzettömbök, naptárak, papírzacskók, tolltartók, szóróanyagok, plakátok.

28 Játékok, kirakós játékok, táblajátékok, társasjátékok, játékkártyák, kártyajátékok, gyűjtögetős kártyák, gyűjtögetős játékkártyák.

---

(111) 223.223
(151) 2017.12.11.
(210) M 17 01397
(220) 2017.04.27.
(732) Kiss Kolos 100%, Telekgerendás (HU)
(546)

(511) 30 Kávé, tea, kakaó és kávépótló szerek; rizs; tápióka és szágó; lisztek és más gabonakészítmények; kenyér, péksütemények és cukrászsütemények; fagylaltok; cukor, méz, melaszszirup; élesztő, sütőporok; só; mustár; ecet, fűszeres mártások; fűszerek; jég.
32 Sörök; ásványvizek és szénsavas vizek és egyéb alkoholmentes italok; gyümölcsitalok és gyümölcslevek; szörpök és más készítmények italokhoz.
43 Vendéglátás (élelmezés); időleges szállásadás.

---

(111) 223.224
(151) 2017.12.11.
(210) M 17 01392
(220) 2017.04.27.
(732) Credit Controll Kft. 100%, Budapest (HU)
(740) Dr. Belcsák Róbert Ügyvédi Iroda, Budapest
(546) Credit Online
(511) 35 Üzleti információk, üzleti információk nyújtása weboldalon keresztül, üzleti értékelések, üzleti tájékoztatás, információnyújtás, üzleti vizsgálatok, kutatások, marketing szolgáltatások, információk számítógépes adatbázisokba való gyűjtése, információk számítógépes adatbázisokba való rendezése, kereskedelmi és üzleti kapcsolattartási adatok biztosítása, kereskedelmi információ és tanácsadás fogyasztóknak [fogyasztói tanácsadás].

---

(111) 223.225
(151) 2017.12.11.
(210) M 17 01390
(220) 2017.04.27.
(732) Kondás Péter, Budapest (HU)
(546)

(511) 9 Tudományos célra szolgáló, tengerészeti, földmérő, fényképészeti, mozgóképi, optikai, súlymérő, egyéb mérő-, jelző-, ellenőrző (felügyeleti), életmentő és oktatóberendezések és felszerelések; elektromos energia vezetésére, kapcsolására, átalakítására, tárolására, szabályozására vagy ellenőrzésére szolgáló készülékek és berendezések; hangok vagy képek rögzítésére, továbbítására, másolására szolgáló készülékek; mágneses adathordozók, hanglemezek; cd-k (kompakt lemezek), dvd-k és egyéb, digitális rögzítésű média; szerkezetek érmebedobással működő készülékekhez; regiszteres pénztárgépek, számológépek, adatfeldolgozó berendezések, számítógépek; számítógépes szoftverek; tűzoltó készülékek (az osztály betűrend szerinti jegyzékében szereplő valamennyi áru), animált rajzfilmek mozifilmek formájában; audio felvételek; audiovizuális felvételek; elektronikus átvitellel letölthető betűtípusok; elektronikus könyvek; cd-rom-on rögzített multimédia szoftverek; filmek, mozgófilmek; hangfelvételek; internetről elektronikus formában letöltött heti kiadványok, publikációk; internetről letölthető digitális könyvek; játékokat tartalmazó műsoros dvd-k; játékokkal és szerencsejátékokkal kapcsolatos letölthető elektronikus kiadványok; képzési kézikönyvek számítógépes programok formájában; lemezek, melyek rájuk mentett képeket tartalmaznak; lemezre felvett könyvek; letölthető betűtípusok; letölthető

digitális fényképek; letölthető elektronikus könyvek; letölthető elektronikus kiadványok magazinok formájában; letölthető elektronikus kiadványok, publikációk; letölthető elektronikus újságok; letölthető filmek; letölthető grafikák mobiltelefonokhoz; letölthető képfájlok; letölthető képsorok; letölthető nyomtatható tervezőnaptárak és határidőnaptárak; letölthető számítógépes grafikák; letölthető tanfolyami anyagok; mozifilmek; mp3 internetes honlapokról letölthető digitális zene; műsoros cd-rom-ok; műsoros digitális hangszalagok; műsoros dvd-k; műsoros, nem zenés hangszalagok; műsoros, nem zenés videoszalagok; rajzfilmek; rajzfilmeket tartalmazó műsoros videokazetták; számítógépes adatbázisból vagy internetről letölthető digitális zene; szalagon rögzített könyvek; videofelvételek; videolemezek előre felvett animációs rajzfilmekkel; zenét tartalmazó dvd-k.

16 Papír és karton; nyomdaipari termékek; könyvkötészeti anyagok; fényképek; írószerek és irodaszerek, bútorok kivételével; papíripari vagy háztartási ragasztóanyagok; anyagok művészeknek és rajzolóknak; ecsetek; tanítási és oktatási anyagok; műanyag lapok, fóliák és tasakok bevonáshoz és csomagoláshoz; nyomdai betűkészletek és nyomóformák (az osztály betűrend szerinti jegyzékében szereplő valamennyi áru), képregények; újságban megjelenő képregény képsorok [nyomtatott anyagok]; újságban megjelenő képregények [nyomtatott anyagok]; képregény-könyvek; képregényalbumok; grafikai nyomatok; grafikus ábrázolások; grafikus rajzok.

28 Játékok és játékszerek; videojátékok; testnevelési és sportcikkek; karácsonyfadíszek; (az osztály betűrend szerinti jegyzékében szereplő valamennyi áru), videojátékok.

---

(111) 223.226

(151) 2017.12.11.

(210) M 17 01304

(220) 2017.04.21.

(732) Indotek Befektetési Zrt., Budapest (HU)

(546)

(511) 35 Kereskedelmi ügyletek, üzletláncok, bevásárlóközpontok üzemeltetése, reklámozás.

36 Biztosítás, pénzügyi ügyletek, valutaügyletek, ingatlanügyletek (épületek ingatlankezelőinek szolgáltatásai, azaz bérbeadási, értékvédelmi vagy finanszírozási szolgáltatása).

---

(111) 223.227

(151) 2017.12.11.

(210) M 17 01303

(220) 2017.04.21.

(732) Indotek Befektetési Zrt., Budapest (HU)

(546)

(511) 35 Kereskedelmi ügyletek, üzletláncok, bevásárlóközpontok üzemeltetése, reklámozás.

36 Biztosítás, pénzügyi ügyletek, valutaügyletek, ingatlanügyletek (épületek ingatlankezelőinek szolgáltatásai, azaz bérbeadási, értékvédelmi vagy finanszírozási szolgáltatása).

---

(111) 223.228

(151) 2017.12.11.

(210) M 17 01297

(220) 2017.04.20.

(732) Kalacsakra Vendéglátóipari, Kereskedelmi és Szolgáltató Korlátolt Felelősségű Társaság, Budapest (HU)

(740) Dr. Vincze Gergely Ügyvédi Iroda, Budapest

(546)

(511) 39 Szállítás; áruk csomagolása és raktározása.
43 Vendéglátás (élelmezés).

---

(111) 223.229

(151) 2017.12.11.

(210) M 17 01054

(220) 2017.03.31.

(732) Jónás Edina Rozália, Taksony (HU)

(546)

(511) 9 Laptop tok; táblagép tok.
18 Bőröndök; bevásárlótáskák; irattáskák, aktatáskák, kézitáskák; oldaltáskák, tarisznyák; piperetáskák üresen; sporttáskák, tornazsákok; táskák; hátizsákok; útitáskák.
24 Textíliák és pótanyagaik.

---

(111) 223.230

(151) 2017.12.11.

(210) M 17 00548

(220) 2017.02.17.

(732) NR Vállalkozás Kft 100%, Budapest (HU)

(541) povimedol

(511) 5 Gyógyszerészeti,gyógyászati és állatgyógyászati készítmények; egészségügyi készítmények gyógyászati használatra; gyógyászati vagy állatgyógyászati használathoz adaptált diétás élelmiszerek és anyagok; bébiételek; étrend-kiegészítők emberek és állatok számára; ;tapaszok, kötszeranyagok; fogtömő anyagok és fogászati mintázóanyagok; fertőtlenítőszerek; kártékony állatok irtására szolgáló készítmények; gombaölő szerek (fungicidek), gyomirtó szerek (herbicidek) (az osztály betűrend szerinti jegyzékében szereplő valamennyi áru).
10 Sebészeti, orvosi, fogorvosi és állatgyógyászati készülékek és műszerek, művégtagok, műszemek és műfogak; ortopédiai cikkek; sebészeti varratanyagok, terápiás eszközök és segédeszközök mozgáskorlátozottaknak; masszírozó készülékek; készülékek, eszközök ás árucikkek csecsemők gondozásához; szexuális tevékenységet elősegítő készülékek, eszközök ás árucikkek (az osztály betűrend szerinti jegyzékében szereplő valamennyi áru).
44 Orvosi szolgáltatások; állatgyógyászati szolgáltatások; higiéniai és szépségápolási szolgáltatások emberek vagy állatok részére; mezőgazdasági, kertészeti és erdészeti szolgáltatások (az osztály betűrend szerinti jegyzékében szereplő valamennyi szolgáltatás).

---

(111) 223.231

(151) 2017.12.11.

(210) M 16 03485

(220) 2016.11.07.

(732) H&H Vagyonkezelő Kft., Balatonlelle (HU)

(740) Dr. Járai Gábor Ügyvédi Iroda, Budapest

(541) Meathouse

(511) 29 Hús, hal-, baromfi- és vadhús; húskivonatok; tartósított, fagyasztott, szárított és főzött gyümölcsök és zöldségek; zselék, lekvárok (dzsemek), kompótok; tojások; tej és tejtermékek; étkezési olajok és zsírok.
35 Reklámozás; kereskedelmi ügyletek; kereskedelmi adminisztráció; irodai munkák.

---

(111) 223.232
(151) 2017.12.13.
(210) M 17 01509
(220) 2017.05.10.
(732) Magyar Posta Életbiztosító Zrt., Budapest (HU)
(740) Dr. Horváth Diána, Budapest
(541) Örökhagyó
(511) 36 Biztosítás; pénzügyi ügyletek; valutaügyletek; ingatlanügyletek (az osztály betűrend szerinti jegyzékében szereplő valamennyi szolgáltatás).

---

(111) 223.233
(151) 2017.12.13.
(210) M 17 01506
(220) 2017.05.10.
(732) Kőrösi Ödön, Gárdony (HU)
(546)

(511) 9 Adatfeldolgozó berendezések, számítógépek; számítógépes szoftverek; applikációs szoftverek; mobiltelefonos szoftveralkalmazások; kommunikációs és adatátviteli hálózatok; adathordozók.
35 Online kereskedelmi ügyletek; webáruház; árubemutatás; online felületen áruk bemutatása, értékesítése; online kis- és nagykereskedelmi forgalmazási szolgáltatások; online értékesítés; vásárlási megrendelések ügyintézése; adatbázis összeállítási és rendezési szolgáltatások; interneten történő keresési szolgáltatások; reklámozás; marketing és promóciós szolgáltatások; reklámterjesztési szolgáltatások az interneten keresztül; kereskedelmi adminisztráció; irodai munkák.
38 Távközlési szolgáltatások; online fórumok és blogok biztosításaa felhasználók számára; távközlési csatornák biztosítása távvásárláshoz, információáramláshoz; internetalapú telekommunikációs szolgáltatások; online hálózaton keresztül hozzáférés biztosítása adatbázisokhoz.

---

(111) 223.234
(151) 2017.12.13.
(210) M 17 01403
(220) 2017.05.02.
(732) TOYOTA JIDOSHA KABUSHIKI KAISHA (also trading as TOYOTA MOTOR CORPORATION), Aichi-ken (JP)
(740) Danubia Szabadalmi és Jogi Iroda Kft., Budapest
(541) LC F
(511) 12 Gépjárművek és azok szerkezeti részei.

---

(111) 223.235
(151) 2017.12.13.
(210) M 17 01324
(220) 2017.04.24.
(732) Relax Airlines Kft., Budapest (HU)
(740) Kovács, Barborják és Társai Ügyvédi Iroda, Budapest

(541) Relax Airlines

(511) 12 Járművek; szárazföldi, légi vagy vízi közlekedési eszközök.
39 Szállítás; áruk csomagolása és raktározása; utazásszervezés.
43 Vendéglátás (élelmezés); időleges szállásadás.

---

(111) 223.236

(151) 2017.12.13.

(210) M 17 01610

(220) 2017.05.17.

(732) Scitec International S.á.r.l., Luxembourg (LU)

(740) SBGK Ügyvédi Iroda, Budapest

(546) PUSH FWD

(511) 5 Gyógyszerészeti, gyógyászati és állatgyógyászati készítmények; egészségügyi készítmények gyógyászati használatra; gyógyászati vagy állatgyógyászati használathoz adaptált diétás élelmiszerek és anyagok, bébiételek; étrend-kiegészítők emberek és állatok számára; tapaszok, kötszeranyagok; fogtömő anyagok és fogászati mintázóanyagok; fertőtlenítőszerek; kártékony állatok irtására szolgáló készítmények; gombaölő szerek (fungicidek), gyomirtó szerek(herbicidek) (az osztály betűrend szerinti jegyzékében szereplő valamennyi áru); valamint emberi fogyasztásra szánt étrend-kiegészítők, táplálék-kiegészítők, tápanyagadalékok és vitaminkészítmények; proteint, kreatint, karnitint, vitaminokat, ásványi anyagokat, kondroitint, glükózamint és/vagy aminosavakat tartalmazó étrend-kiegészítők, élelmiszer-kiegészítők, táplálékkiegészítők; sportolóknak szánt élelmiszer-kiegészítők, táplálékkiegészítők, étrendkiegészítők; proteint, kreatint, karnitint, vitaminokat, ásványi anyagokat, kondroitint, glükózamint és/vagy aminosavakat tartalmazó dúsított élelmiszerek; súlyszabályozó élelmiszer-kiegészítők, étrend-kiegészítők, táplálékkiegészítők por, kapszula vagy tabletta formájában; testsúlykontrollhoz használt táplálékkiegészítők, élelmiszer-kiegészítők, étrend-kiegészítők por, kapszula vagy tabletta formájában; izom- és tömegnövelő táplálékkiegészítők, élelmiszer-kiegészítők, étrend-kiegészítők por, kapszula vagy tabletta formájában; protein étrend-kiegészítők; aminosavakból álló étrend- és táplálékkiegészítők; vitamin kiegészítők; vitamin és ásványi anyag kiegészítők; vitaminok és vitamin-készítmények; vitaminokból álló tartalmazó étrend-kiegészítők; vitaminkészítmények ételkiegészítők formájában; ásványi táplálék-kiegészítők emberi fogyasztásra; ásványi élelmiszerkiegészítők; étrend-kiegészítők karnitinből; glükóz étrend-kiegészítők; glükózamin étrendkiegészítők; kondroitin készítmények; kondroitin étrend-kiegészítők, protein-, kreatin-, karnitin-,vitamin-, ásványianyag-, aminosav-, glükózamin- és/vagy kondroitin alapú élelmiszerek sportolók számára, nem gyógyászati használatra; proteint, kreatint, karnitint, vitaminokat, ásványi anyagokat,kondroitint, glükózamint és/vagy aminosavakat tartalmazó élelmiszerek; protein-, kreatin-, karnitin-, vitamin-, ásványianyag-, aminosav-, glükózamin- és/vagy kondroitin alapú élelmiszerek; proteint, kreatint, karnitint és/vagy aminosavakat tartalmazó tejalapú italok; proteincsipszek mint étrendkiegészítők.
16 Papír és karton; nyomdaipari termékek; könyvkötészeti anyagok; fényképek; papíráruk és irodaszerek, bútorok kivételével; papíripari vagy háztartási ragasztóanyagok; anyagok művészek számára és rajzeszközök; ecsetek; tanítási és oktatási anyagok; műanyag lapok, fóliák és tasakok csomagoláshoz; nyomdabetűk, klisék (az osztály betűrend szerinti jegyzékében szereplővalameimyi áru); valamint poszterek; reklámplakátok; katalógusok; reklámkiadványok; nyomtatott hirdetések; hirdetőplakát; csomagolóanyagok; buborékfólia (műanyag) csomagoláshoz; műanyagzacskók csomagoláshoz; csomagolóanyagok kartonból; papírból, kartonból vagy műanyagból készült tasakok és cikkek árucikkek csomagoláshoz és tároláshoz; műanyag vízszigetelő fóliacsomagoláshoz; müanyagfóliák csomagolásra.
29 Hús, hal-, baromfi- és vadhús; húskivonatok; tartósított, fagyasztott, szárított és főzött gyümölcsök és zöldségek; zselék, lekvárok (dzsemek), kompótok; tojások; tej és tejtermékek; étkezési olajok és zsírok (az osztály betűrend szerinti jegyzékében szereplő valamennyi áru); valamint tej és tejtermékek, tejsavó és egyéb tejtermékek; magas fehérjetartalmú tej; szójalecitin étkezési célokra; lenmagolaj kulináris célokra; fehérje alapú

élelmiszerek; proteint, kreatint, karnitint és/vagy aminosavakat tartalmazó tejalapú italok.

30 Kávé, tea, kakaó és kávépótló szerek; rizs; tápióka és szágó; lisztek és más gabonakészítmények; kenyér, péksütemények és cukrászsütemények; fagylaltok; cukor, méz, melaszszirup; élesztő, sütőporok; só; mustár; ecet, fűszeres mártások; fűszerek; jég (az osztály betűrend szerinti jegyzékében szereplő valamennyi áru); valamint csokoládé szeletek; proteinnel dúsított csokoládészeletek; gabonaszeletek; energiaszeletek; búzaalapú müzliszeletek; szénhidrát készítmények élelmiszerekhez; szénhidrát alapú élelmiszer; tejturmix alapok [ízesítőszerek/aromák].

32 Sörök; ásványvizek és szénsavas vizek és egyéb alkoholmentes italok; gyümölcsitalok és gyümölcslevek; szörpök és más készítmények italokhoz (az osztály betűrend szerinti jegyzékében szereplő valamennyi áru); valamint proteint, kreatint, aminosavakat és/vagy karnitint tartalmazó italok; vitamintartalmú italok; proteimiel dúsított sportitalok; fehérje alapú italok; energiaitalok; koffeintartalmú energiaitalok; energiaitalok [nem gyógyászati használatra]; azonnal fogyasztható alkoholmentes italtermékek; izotóniás italok; izotóniás alkoholmentes italok; izotóniás italok [nem gyógyászati használatra].

35 Reklámozás; kereskedelmi ügyletek; kereskedelmi adminisztráció; irodai munkák (az osztály betűrend szerinti jegyzékében szereplő valamennyi szolgáltatás); valamint kiskereskedelmi és nagykereskedelmi szolgáltatások, valamint reklámozás a következőkre vonatkozóan: proteint, kreatint, karnitint, vitaminokat, ásványi anyagokat, kondroitint, glükózamint és/vagy aminosavakat tartalmazó étrend-kiegészítők, élelmiszer-kiegészítők, táplálékkiegészítők; proteint, kreatint, karnitint, vitaminokat, ásványi anyagokat, kondroitint, glükózamint és/vagy aminosavakat tartalmazó élelmiszerek, poszterek, reklámposzterek/plakátok, katalógusok, promóciós publikációk, nyomtatott reklámanyagok, feltekerhető reklámmolinók, csomagolóanyagok, tej és tejtermékek, tejsavó és egyéb tejtermékek, proteint, kreatint, karnitint és/vagy aminosavakat tartalmazó tejalapú italok, proteinnel dúsított csokoládészeletek, gabonaszeletek, szénhidrát készítmények élelmiszerekhez, szénhidrát alapú élelmiszer, tejturmix alapok [ízesítőszerek/aromák], proteint, kreatint, aminosavakat és/vagy karnitint tartalmazó italok, vitamintartalmú italok, proteinnel dúsított sportitalok, fehérje alapú italok, energiaitalok, izotóniás italok.

---

(111) 223.237
(151) 2017.12.13.
(210) M 17 01514
(220) 2017.05.09.
(732) MAKASZ Kereskedelmi és Szolgáltató Korlátolt Felelősségű Társaság, Budapest (HU)
(740) Fecser és Póka Ügyvédi Iroda, Budapest
(546) makasz
(511) 35 Reklámozás; kereskedelmi ügyletek; kereskedelmi adminisztráció; irodai munkák.
36 Biztosítás; pénzügyi ügyletek; valutaügyletek; ingatlanügyletek.
38 Távközlés.

---

(111) 223.238
(151) 2017.12.13.
(210) M 17 01513
(220) 2017.05.09.
(732) MAKASZ Kereskedelmi és Szolgáltató Korlátolt Felelősségű Társaság, Budapest (HU)
(740) Fecser és Póka Ügyvédi Iroda, Budapest
(541) MAKASZ
(511) 35 Reklámozás; kereskedelmi ügyletek; kereskedelmi adminisztráció; irodai munkák.
36 Biztosítás; pénzügyi ügyletek; valutaügyletek; ingatlanügyletek.
38 Távközlés.

---

(111) 223.239
(151) 2017.12.13.
(210) M 17 02073
(220) 2017.06.26.
(732) Sun City Tours Kft., Balatonfüred (HU)
(740) SBGK Ügyvédi Iroda, Budapest
(541) AKTÍV INGATLAN
(511) 36 Ingatlannal kapcsolatos szolgáltatások, biztosítás és pénzügyi ügyletek közvetítése ingatlanügyekkel kapcsolatosan; ingatlanügyletek ingatlanberuházás, ingatlaneladás, ingatlankezelés, ingatlanok értékbecslése, ingatlanügynökségek, irodák (ingatlanok) bérlete, lakásbérlet, lakásügynökségek, hitelirodák, biztosítási ügynökségitevékenység.
37 Építkezés; javítás; szerelési szolgáltatások; (az osztály betűrend szerinti jegyzékében szereplő valamennyi szolgáltatás).
43 Ideiglenes szállásbiztosítás; szállodák, szállók, panziók, üdülő és turista szálláshelyek; helyszínek biztosítása rendezvényekhez, ideiglenes irodai férőhelyek és termek biztosítása; étel- és ita/ellátás; vendéglátás.

---

(111) 223.240
(151) 2017.12.13.
(210) M 17 02072
(220) 2017.06.26.
(732) Csókay Bence András, Budapest (HU)
Manninger Máté Gábor, Budapest (HU)
Sticzay Péter, Budakeszi (HU)
(740) Dr. Debreceni Róbert ügyvéd, Budapest
(541) 4bro downtown
(511) 41 Nevelés; szakmai képzés; szórakoztatás; sport- és kulturális tevékenységek. (az osztály betűrend szerinti jegyzékében szereplő valamennyi szolgáltatás).
43 Vendéglátás (élelmezés); időleges szállásadás. (az osztály betűrend szerinti jegyzékében szereplő valamennyi szolgáltatás).

---

(111) 223.241
(151) 2017.12.13.
(210) M 17 01312
(220) 2017.04.24.
(732) Kun Gábor Béla, Budapest (HU)
(541) HABIBI
(511) 30 Kávé, tea, kakaó és kávépótló szerek; rizs; tápióka és szágó; lisztek és más gabonakészítmények; kenyér, péksütemények és cukrászsütemények; fagylaltok; cukor, méz, melaszszirup; élesztő, sütőporok; só; mustár; ecet, fűszeres mártások; fűszerek; jég (az osztály betűrend szerinti jegyzékében szereplő valamennyi áru).
32 Sörök; ásványvizek és szénsavas vizek és egyéb alkoholmentes italok; gyümölcsitalok és gyümölcslevek; szörpök és más készítmények italokhoz (az osztály betűrend szerinti jegyzékében szereplő valamennyi áru).
43 Vendéglátás (élelmezés); időleges szállásadás (az osztály betűrend szerinti jegyzékében szereplő valamennyi szolgáltatás).

---

(111) 223.242
(151) 2017.12.13.
(210) M 17 01309
(220) 2017.04.23.
(732) Zubor Tamás Péter, Gencsapáti (HU)

Herczeg László, Szombathely (HU)

(740) Tiber Ügyvédi Iroda, Budapest

(541) MilionTréning

(511) 16 Papír és karton; nyomdaipari termékek; írószerek és irodaszerek, bútorok kivételével; tanítási és oktatási anyagok.

28 Játékok és játékszerek; videojátékok.

41 Nevelés; szakmai képzés; szórakoztatás.

---

(111) 223.243

(151) 2017.12.13.

(210) M 17 01323

(220) 2017.04.24.

(732) NOVARTIS AG, Basel (CH)

(740) Dr. Hatházi Vera Ügyvédi Iroda, Budapest

(541) GATEMEEN

(511) 5 Emberi felhasználásra szolgáló gyógyszerészeti készítmények.

---

(111) 223.244

(151) 2017.12.13.

(210) M 17 01314

(220) 2017.04.24.

(732) Kotányi Hungária Fűszerfeldolgozó és Értékesítő Kft., Budapest (HU)

(740) Szabó, Kelemen és Társai Ügyvédi Iroda, Budapest

(546)

(511) 29 Tartósított, fagyasztott, szárított és főzött gyümölcsök és zöldségek; zselék, lekvárok (dzsemek), kompótok.

30 Cukor, méz, melaszszirup; élesztő, sütőporok; só; mustár; ecet, fűszeres mártások; fűszerek.

35 Reklámozás; kereskedelmi ügyletek.

---

(111) 223.245

(151) 2017.12.13.

(210) M 17 01313

(220) 2017.04.24.

(732) Kun Gábor Béla, Budapest (HU)

(546)

(511) 33 Alkoholtartalmú italok (a sörök kivételével) (az osztály betűrend szerinti jegyzékében szereplő valamennyi áru).

41 Nevelés; szakmai képzés; szórakoztatás; sport- és kulturális tevékenységek (az osztály betűrend szerinti jegyzékében szereplő valamennyi szolgáltatás).

43 Vendéglátás (élelmezés); időleges szállásadás (az osztály betűrend szerinti jegyzékében szereplő valamennyi szolgáltatás).

---

(111) 223.246
(151) 2017.12.13.
(210) M 17 01308
(220) 2017.04.21.
(732) Royal Hunting Vadászatszervező Kft., Somlóvásárhely (HU)
(740) SCHMIDT Ügyvédi Iroda, Budapest
(546)

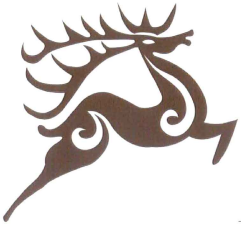

(511) 29 Hús, hal-, baromfi- és vadhús; húskivonatok; tartósított, fagyasztott, szárított és főzött gyümölcsök és zöldségek; zselék, lekvárok (dzsemek), kompótok; tojások; tej és tejtermékek; étkezési olajok és zsírok (az osztály betűrend szerinti jegyzékében szereplő valamennyi áru).
39 Szállítás; áruk csomagolása és raktározása; utazásszervezés (az osztály betűrend szerinti jegyzékében szereplő valamennyi szolgáltatás).
41 Nevelés; szakmai képzés; szórakoztatás; sport- és kulturális tevékenységek (az osztály betűrend szerinti jegyzékében szereplő valamennyi szolgáltatás).

---

(111) 223.247
(151) 2017.12.13.
(210) M 17 01305
(220) 2017.04.21.
(732) Shopping Mall Invest Kft., Budapest (HU)
(546)

(511) 35 Kereskedelmi ügyletek, üzletláncok, bevásárlóközpontok üzemeltetése, reklámozás.

---

(111) 223.248
(151) 2017.12.13.
(210) M 17 01311
(220) 2017.04.24.
(732) Farkas Sándorné, Kecskemét (HU)
Lovászné Gajdos Éva, Kecskemét (HU)
(541) FLAVOLA
(511) 3 Kozmetikum.
5 Étrendkiegészítő.
25 Ruházat.

---

(111) 223.249
(151) 2017.12.13.
(210) M 17 00902
(220) 2017.03.20.
(732) Musashi Seimitsu Kogyo Kabushiki Kaisha (Musashi Seimitsu Industry Co., Ltd.), Aichi-Ken (JP)

(740) Danubia Szabadalmi és Jogi Iroda Kft., Budapest

(546) HAY|GROUP member of MUSASHI

(511) 7 Motor alkatrészek szárazföldi járművekhez; kerékcsapágyak és golyóscsapágyak; golyóscsapágy-gyűrűk; lendkerekek; mechanikus motor alkatrészek szárazföldi járművekhez; vezérműtengelyek járműmotorokhoz; kerekek gépekhez; alapjárati ékszíjtárcsa; állórészek gépek alkatrészeként.

12 Autóalkatrészek; sebességváltók, sebességváltóművek, futómű-elemek, kerékcsapágy alkatrészek, kerékagyak és elfüggesztökarok, fogaskerékalkatrészek szárazföldi járművekhez; differenciálművek szárazföldi járművekhez; differenciálmű fogaskerekek szárazföldi járművekhez; kuplungok és azok alkatrészei szárazföldi járművekhez; melegen sajtolt fémötvözetekből készült gépjármű alkatrészek, belső fogaskerekek, tengelyhajtó kerekek, koronakerekek, szinkronszerkezet-ház, tengelykapcsolóházak, parkolómód zárkerekek, erőátviteli tengelyek, fogaskerekek, lánckerékkoszorúk, kúpfogaskerekek, illesztőperemek, vezérműtengely-bütykök, kerékagycsapágyak szárazföldi járművekben történő alkalmazásra; tengelyek alkatrészei szárazföldi járművekhez; tengelycsonkok szárazföldi járművekhez; motorok szárazföldi járművekhez; fogasgyűrűk, lánckerekek, lendkerekek, flexibilis lemezek, fogaskerekek szárazföldi járművekhez; tengelyek szárazföldi járművek, fékek és fék alkatrészek szárazföldi járművekhez; forgattyúházak szárazföldi járműalkatrészekhez; szalagok kerékagyszíjak szárazföldi járművekhez.

---

(111) 223.250

(151) 2017.12.13.

(210) M 17 01153

(220) 2017.04.07.

(732) Designer S. Marketing Kft., Budapest (HU)

(740) dr. Olajos Szilvia, Budapest

(546)

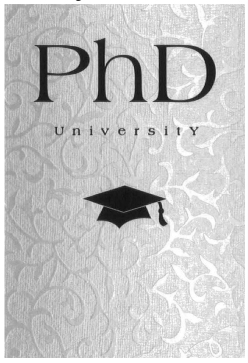

(511) 30 Kávé, tea, kakaó és kávépótló szerek; rizs; tápióka és szágó; lisztek és más gabonakészítmények; kenyér, péksütemények és cukrászsütemények; fagylaltok; cukor, méz, melaszszirup; élesztő, sütőporok; só; mustár; ecet, fűszeres mártások; fűszerek; jég (az osztály betűrend szerinti jegyzékében szereplő valamennyi áru).

32 Sörök; ásványvizek és szénsavas vizek és egyéb alkoholmentes italok; gyümölcsitalok és gyümölcslevek; szörpök és más készítmények italokhoz (az osztály betűrend szerinti jegyzékében szereplő valamennyi áru).

33 Alkoholtartalmú italok (a sörök kivételével) (az osztály betűrend szerinti jegyzékében szereplő valamennyi áru).

---

(111) 223.251

(151) 2017.12.13.

(210) M 17 02207

(220) 2017.07.07.

(732) VINUM 1842 Hungary Korlátolt Felelősségű Társaság, Budapest (HU)

(740) Dr. Kádár Kata Ügyvédi Iroda, Budapest

(541) A hegy leve és az éltető víz elegye

(511) 6 Fém dobozok alkoholos italokhoz.

33 Bort tartalmazó italok [fröccsök]; bor alapú italok; borból és gyümölcsléből készült alkoholos italok; alkoholtartalmú szénsavas italok, a sörök kivételével.

39 Ital [szeszesital] forgalmazással kapcsolatos szolgáltatások; forgalmazási szolgáltatások.

---

(111) 223.253

(151) 2017.12.14.

(210) M 17 01436

(220) 2017.05.04.

(732) Anda Kft., Barcs (HU)

(740) Brand Way & Compass Kft., Budapest

(546)

(511) 2 Festékek, kencék, lakkok, rozsdagátló- és fakonzerválószerek; bevonóanyagok festékekhez; fafestékek; festékhigítók; színezőanyagok; zománcok festékekhez.

7 Festékszórók; festőgépek.

35 Kereskedelmi ügyletek bonyolítása; reklám és marketing tevékenységek; termék bemutatók és kiállítások szervezése.

---

(111) 223.254

(151) 2017.12.14.

(210) M 17 01437

(220) 2017.05.04.

(732) Anda Kft., Barcs (HU)

(740) Brand Way & Compass Kft., Budapest

(541) ORROL

(511) 2 Festékek, kencék, lakkok, rozsdagátló- és fakonzerválószerek; bevonóanyagok festékekhez; fafestékek; festékhigítók; színezőanyagok; zománcok festékekhez.

7 Festékszórók; festőgépek.

35 Kereskedelmi ügyletek bonyolítása; reklám és marketing tevékenységek; termék bemutatók és kiállítások szervezése.

---

(111) 223.255

(151) 2017.12.14.

(210) M 17 01443

(220) 2017.05.03.

(732) Argannatura Bt., Budapest (HU)

(546)

(511) 3 Nem gyógyszeres szappanok; illatszerek, illóolajok, nem gyógyszeres kozmetikumok, nem gyógyszeres hajszeszek.

44 Higiéniai és szépségápolási szolgáltatások emberek és állatok részére.

---

(111) 223.256

(151) 2017.12.14.

(210) M 17 01881
(220) 2017.06.09.
(732) Brook & Co. Kft., Budapest (HU)
(740) SBGK Ügyvédi Iroda, budapest
(541) le petit papillon by KK
(511) 15 Zenedobozok.
25 Baba, baba-mama, és gyermekruházat, kivéve lábbelik, menyasszonyi ruhák, balett ruházat.
35 Hirdetési és reklámszolgáltatások; üzleti információk nyújtása weboldalon keresztül; árubemutatás; modell közvetítés reklám vagy kereskedelmi célból; on-line hirdetői tevékenység számítógépes hálózaton; kiskereskedelmi, eladási, értékesítési promóciók.

---

(111) 223.258
(151) 2017.12.14.
(210) M 17 00644
(220) 2017.02.23.
(732) BYD COMPANY LIMITED, SHENZHEN (CN)
(300) 21549518 2016.10.12. CH
(740) Dr. Stugner Ágnes, Budapest
(546) SKYRAIL
(511) 12 Elektromos járművek; vasúti járművek; mozdonyok; szárazföldi, légi, vízi vagy vasúti helyváltoztató eszközök, járművek; motorkerékpárok; gépkocsik; siklók; légi járművek; hajók; civil drónok.

---

(111) 223.260
(151) 2017.12.15.
(210) M 17 01229
(220) 2017.04.18.
(732) CBA Kereskedelmi Kft., Alsónémedi (HU)
(541) Kasszás Erzsi
(511) 35 Reklámozás; kereskedelmi ügyletek; kereskedelmi adminisztráció; irodai munkák (az osztály betűrend szerinti jegyzékében szereplő valamennyi szolgáltatás).

---

(111) 223.263
(151) 2017.12.15.
(210) M 17 00347
(220) 2017.02.01.
(732) Devron Impex Kft., Budapest (HU)
(740) dr. Orbán László Tibor Ügyvédi Iroda, Budapest
(541) Babaszafari
(511) 28 Játékok és játékszerek; videojátékok; testnevelési és sportcikkek; karácsonyfadíszek (az osztály betűrend szerinti jegyzékében szereplő valamennyi áru).
35 Oktatás, üzletviteli tanácsadás, babákkal és gyermekekkel kapcsolatos áruk bemutatása; babákkal és gyermekekkel kapcsolatos áruk bemutatása kommunikációs médiában, kiskereskedelmi célokból; babákkal és gyermekekkel kapcsolatos áruminták terjesztése; babákkal és gyermekekkel kapcsolatos hirdetési helyek kölcsönzése a babaszafari.hu internetes bolt felületen; babákkal és gyermekekkel kapcsolatos hirdetési oldal készítése; babákkal és gyermekekkel kapcsolatos információ és tanácsadás fogyasztóknak; babákkal és gyermekekkel kapcsolatos információk számítógépes adatbázisba való rendezése, szerkesztése; babákkal és gyermekekkel kapcsolatos kereskedelmi vagy reklámcélú kiállítások szervezése vagy ilyen célú vásárok szervezése; babákkal és gyermekekkel kapcsolatos on-line hirdetőitevékenység számítógépes hálózaton; babákkal és gyermekekkel kapcsolatos reklámanyagok terjesztése (röplapok, prospektusok, nyomtatványok, áruminták);

babákkal és gyermekekkel kapcsolatos termékek és szolgáltatások reklámozása; reklámszövegek publikálása és reklámszövegek szerkesztése; babákkal és gyermekekkel kapcsolatos szabadtéri hirdetés; babákkal és gyermekekkel kapcsolatos termékek és szolgáltatások televíziós reklámozása; babákkal és gyermekekkel kapcsolatos vásárlási megrendelések ügyintézése.

38 Babákkal és gyermekekkel kapcsolatos elektronikus hirdetőtábla szolgáltatás; babákkal és gyermekekkel kapcsolatos termékekre, szolgáltatásokra, megrendelésekre vonatkozó elektronikus levelezés; e-mail küldés; babákkal és gyermekekkel kapcsolatos üzenetek és képek továbbítása számítógépek segítségével; babákkal és gyermekekkel kapcsolatos üzenetek küldése.

42 Babákkal és gyermekekkel kapcsolatos adatok vagy dokumentumok átalakítása fizikai médiumból elektronikus médiumba; babákkal és gyermekekkel kapcsolatos termékek és szolgáltatások bemutatására, forgalmazására alkalmas számítógépes szoftver fenntartása; babákkal és gyermekekkel kapcsolatos információk közlésére, termékek és szolgáltatások forgalmazására alkalmas web oldalak alkotása és fenntartása mások számára.

---

(111) 223.264
(151) 2017.12.15.
(210) M 17 00346
(220) 2017.02.01.
(732) Devron Impex Kft., Budapest (HU)
(740) dr. Orbán László Tibor Ügyvédi Iroda, Budapest
(541) Babaszafari Bababolt
(511) 28 Játékok és játékszerek; videojátékok; testnevelési és sportcikkek; karácsonyfadíszek (az osztály betűrend szerinti jegyzékében szereplő valamennyi áru).

35 Oktatás, üzletviteli tanácsadás, babákkal és gyermekekkel kapcsolatos áruk bemutatása; babákkal és gyermekekkel kapcsolatos áruk bemutatása kommunikációs médiában, kiskereskedelmi célokból; babákkal és gyermekekkel kapcsolatos áruminták terjesztése; babákkal és gyermekekkel kapcsolatos hirdetési helyek kölcsönzése a babaszafari.hu internetes bolt felületen; babákkal és gyermekekkel kapcsolatos hirdetési oldal készítése; babákkal és gyermekekkel kapcsolatos információ és tanácsadás fogyasztóknak; babákkal és gyermekekkel kapcsolatos információk számítógépes adatbázisba való rendezése, szerkesztése; babákkal és gyermekekkel kapcsolatos kereskedelmi vagy reklámcélú kiállítások szervezése vagy ilyen célú vásárok szervezése; babákkal és gyermekekkel kapcsolatos on-line hirdetőitevékenység számítógépes hálózaton; babákkal és gyermekekkel kapcsolatos reklámanyagok terjesztése (röplapok, prospektusok, nyomtatványok, áruminták); babákkal és gyermekekkel kapcsolatos termékek és szolgáltatások reklámozása; reklámszövegek publikálása és reklámszövegek szerkesztése; babákkal és gyermekekkel kapcsolatos szabadtéri hirdetés; babákkal és gyermekekkel kapcsolatos termékek és szolgáltatások televíziós reklámozása; babákkal és gyermekekkel kapcsolatos vásárlási megrendelések ügyintézése.

38 Babákkal és gyermekekkel kapcsolatos elektronikus hirdetőtábla szolgáltatás; babákkal és gyermekekkel kapcsolatos termékekre, szolgáltatásokra, megrendelésekre vonatkozó elektronikus levelezés; e-mail küldés; babákkal és gyermekekkel kapcsolatos üzenetek és képek továbbítása számítógépek segítségével; babákkal és gyermekekkel kapcsolatos üzenetek küldése.

42 Babákkal és gyermekekkel kapcsolatos adatok vagy dokumentumok átalakítása fizikai médiumból elektronikus médiumba; babákkal és gyermekekkel kapcsolatos termékek és szolgáltatások bemutatására, forgalmazására alkalmas számítógépes szoftver fenntartása; babákkal és gyermekekkel kapcsolatos információk közlésére, termékek és szolgáltatások forgalmazására alkalmas web oldalak alkotása és fenntartása mások számára.

---

(111) 223.265
(151) 2017.12.15.
(210) M 17 01448

(220) 2017.05.03.
(732) NOVARTIS AG, Basel (CH)
(740) Dr. Hatházi Vera Ügyvédi Iroda, Budapest
(546)

(511) 5 Gyógyszerészeti készítmény köhögésre, meghűlésre, allergia és influenza tüneteinek kezelésére.

---

(111) 223.266
(151) 2017.12.15.
(210) M 17 01450
(220) 2017.05.03.
(732) NOVARTIS AG, Basel (CH)
(740) Dr. Hatházi Vera Ügyvédi Iroda, Budapest
(541) AGODEPRIN
(511) 5 Emberi felhasználásra szánt gyógyszerkészítmények.

---

(111) 223.267
(151) 2017.12.15.
(210) M 16 03178
(220) 2016.10.05.
(732) Média Hungária Kereskedelmi és Szolgáltató Betéti Társaság, Budapest (HU)
(740) Dr. Litter Zsuzsanna, Budapest
(541) Digital Hungary
(511) 35 Hirdetési- és reklámszolgáltatások, hirdetési felület kölcsönzése, honlap forgalom optimalizálása, írott kommunikáció és adatok regisztrálása, kereskedelmi és üzleti kapcsolattartási adatok biztosítása, kereskedelmi információ és tanácsadás fogyasztóknak [fogyasztói tanácsadás], kereskedelmi- vagy reklámcélú kiállítások, közönségszolgálati szolgáltatások, marketing szolgáltatások, on-line hirdetői tevékenység számítógépes hálózaton, reklámanyagok kölcsönzése, reklámanyagok [röplapok, prospektusok, nyomtatványok, áruminták] terjesztése, reklámszövegek írása, reklámterjesztés, segítségnyújtás üzleti tevékenységek menedzsmentjében, statisztikák összeállítása, üzleti értékelések, üzleti hatékonysági szakértő szolgáltatásai, üzleti információk, üzleti információk nyújtása weboldalon keresztül, üzleti konzultációs szolgáltatások, üzleti tájékoztatás, információnyújtás üzleti vizsgálatok, kutatások, üzletszervezési és üzletvezetési tanácsadás, üzletszervezéssel kapcsolatos konzultáció, üzletvezetési konzultáció, üzletvezetési tanácsadási szolgáltatások.
41 Coaching [tréning], elektronikus kiadványszerkesztés, eszmecserék, kollokviumok szervezése és lebonyolítása, gyakorlati képzés [szemléltetés], konferenciák szervezése és lebonyolítása, oktatási információs szolgáltatások, on-line elérhető elektronikus publikációk, nem letölthetők, személyes oktatófórumok rendezése és levezetése.
43 Foglalás panziókban, szállásfoglalás, szállodai szobafoglalás, szállásfoglalás, székek, asztalok, asztalterítők, üvegáruk kölcsönzése, terembérlés találkozókhoz[tárgyalótermek], vendéglátás.

---

(111) 223.268
(151) 2017.12.15.
(210) M 16 03177
(220) 2016.10.05.
(732) Média Hungária Kereskedelmi és Szolgáltató Betéti Társaság, Budapest (HU)
(740) Dr. Litter Zsuzsanna, Budapest
(541) Internet Hungary

(511) 35 Hirdetési- és reklámszolgáltatások, hirdetési felület kölcsönzése, honlap forgalom optimalizálása, írott kommunikáció és adatok regisztrálása, kereskedelmi és üzleti kapcsolattartási adatok biztosítása, kereskedelmi információ és tanácsadás fogyasztóknak [fogyasztói tanácsadás], kereskedelmi- vagy reklámcélú kiállítások, közönségszolgálati szolgáltatások, marketing szolgáltatások, on-line hirdetői tevékenység számítógépes hálózaton, reklámanyagok kölcsönzése, reklámanyagok [röplapok, prospektusok, nyomtatványok, áruminták] terjesztése, reklámszövegek írása, reklámterjesztés, segítségnyújtás üzleti tevékenységek menedzsmentjében, statisztikák összeállítása, üzleti értékelések, üzleti hatékonysági szakértő szolgáltatásai, üzleti információk, üzleti információk nyújtása weboldalon keresztül, üzleti konzultációs szolgáltatások, üzleti tájékoztatás, információnyújtás üzleti vizsgálatok, kutatások, üzletszervezési és üzletvezetési tanácsadás, üzletszervezéssel kapcsolatos konzultáció, üzletvezetési konzultáció, üzletvezetési tanácsadási szolgáltatások.

41 Coaching [tréning], elektronikus kiadványszerkesztés, eszmecserék, kollokviumok szervezése és lebonyolítása, gyakorlati képzés [szemléltetés], konferenciák szervezése és lebonyolítása, oktatási információs szolgáltatások, on-line elérhető elektronikus publikációk, nem letölthetők, személyes oktatófórumok rendezése és levezetése.

43 Foglalás panziókban, szállásfoglalás, szállodai szobafoglalás, szállásfoglalás, székek, asztalok, asztalterítők, üvegáruk kölcsönzése, terembérlés találkozókhoz[tárgyalótermek], vendéglátás.

---

(111) 223.269

(151) 2017.12.15.

(210) M 17 01558

(220) 2017.05.12.

(732) Ligetfürdő Ingatlanfejlesztő és Fürdőüzemeltető Kft., Szeged (HU)

(740) Bérczes Ügyvédi Iroda, Taliándörögd

(541) Forrás Hotel

(511) 39 Utazás és utasok szállítása; városnézés és kirándulások szervezése, idegenvezetési szolgáltatások; utazásszervezés; utazási irodai szolgáltatások; foglalási szolgáltatások utazáshoz és szállításhoz; idegenvezetés; idegenvezetői és utazási információs szolgáltatások; kirándulások szervezése; kirándulások, túrák, társasutazások szervezése; üdülésszervezés; utazási foglalási szolgáltatások; utazási helyfoglalási szolgáltatások turistáknak; utazási információ biztosítása; utazási irodai és foglalási szolgáltatások; utazással kapcsolatos információk online rendelkezésre bocsátása.

41 Szórakoztatás, sport, kulturális tevékenységek; bálok szervezése, coaching(tréning), divatbemutatók szervezése szórakoztatási célból, előadóművészek szolgáltatásai, klubszolgáltatások, konferenciák szervezése, lebonyolítása, kulturális vagy nevelési célú kiállítások szervezése, lemezlovasok szolgáltatásai, sport edzőtábori szolgáltatások, sportlétesítmények üzemeltetése, sportfelszerelések kölcsönzése, a járművek kivételével, sportversenyek rendezése, szabadidős létesítmények üzemeltetése, szakmai átképzés, szabadidő tevékenységgel kapcsolatos tájékoztatás, szórakoztatás, szórakoztatási szolgáltatások, szemináriumok szervezése és lebonyolítása, szövegek kiadása, (nem reklámcélú), szimpóziumok szervezése és lebonyolítása, színházi produkciók, szövegek leírása, nem reklámcélú szövegekkel kapcsolatban, testnevelés, versenyek szervezése [oktatás vagy szórakoztatás], üdülőtáborok szolgáltatásai, zenei produkciók, zenekarok szolgáltatásai.

43 Vendéglátás (élelmezés); időleges szállásadás (az osztály betűrend szerinti jegyzékében szereplő valamennyi szolgáltatás).

---

(111) 223.270

(151) 2017.12.15.

(210) M 17 01559

(220) 2017.05.12.

(732) Ligetfürdő Ingatlanfejlesztő és Fürdőüzemeltető Kft., Szeged (HU)

(740) Bérczes Ügyvédi Iroda, Taliándörögd

(541) Hotel Forrás

(511) 39 Utazás és utasok szállítása; városnézés és kirándulások szervezése, idegenvezetési szolgáltatások; utazásszervezés; utazási irodai szolgáltatások; foglalási szolgáltatások utazáshoz és szállításhoz; idegenvezetés; idegenvezetői és utazási információs szolgáltatások; kirándulások szervezése; kirándulások, túrák, társasutazások szervezése; üdülésszervezés; utazási foglalási szolgáltatások; utazási helyfoglalási szolgáltatások turistáknak; utazási információ biztosítása; utazási irodai és foglalási szolgáltatások; utazással kapcsolatos információk online rendelkezésre bocsátása.

41 Szórakoztatás, sport, kulturális tevékenységek; bálok szervezése, coaching(tréning), divatbemutatók szervezése szórakoztatási célból, előadóművészek szolgáltatásai, klubszolgáltatások, konferenciák szervezése, lebonyolítása, kulturális vagy nevelési célú kiállítások szervezése, lemezlovasok szolgáltatásai, sport edzőtábori szolgáltatások, sportlétesítmények üzemeltetése, sportfelszerelések kölcsönzése, a járművek kivételével, sportversenyek rendezése, szabadidős létesítmények üzemeltetése, szakmai átképzés, szabadidő tevékenységgel kapcsolatos tájékoztatás, szórakoztatás, szórakoztatási szolgáltatások, szemináriumok szervezése és lebonyolítása, szövegek kiadása, (nem reklámcélú), szimpóziumok szervezése és lebonyolítása, színházi produkciók, szövegek leírása, nem reklámcélú szövegekkel kapcsolatban, testnevelés, versenyek szervezése [oktatás vagy szórakoztatás], üdülőtáborok szolgáltatásai, zenei produkciók, zenekarok szolgáltatásai.

43 Vendéglátás (élelmezés); időleges szállásadás (az osztály betűrend szerinti jegyzékében szereplő valamennyi szolgáltatás).

---

(111) 223.271
(151) 2017.12.15.
(210) M 17 01890
(220) 2017.06.12.
(732) Falkay Krisztina Mária, Budapest (HU)
(740) SÁR ÉS TÁRSAI Ügyvédi Iroda, Budapest
(546)

dogdays yoga wear

(511) 18 Táskák.
25 Jóga és sportruházat; alsóruházat.

---

(111) 223.272
(151) 2017.12.15.
(210) M 17 01892
(220) 2017.06.12.
(732) Falkay Krisztina Mária, Budapest (HU)
(740) SÁR ÉS TÁRSAI Ügyvédi Iroda, Budapest
(541) DogDays
(511) 18 Táskák.
25 Jóga és sportruházat; alsóruházat.

A rovat 144 darab közlést tartalmaz.

Védjegyoltalom megszűnése

Védjegyoltalom megszűnése megújítás nélküli lejárat miatt

(111) 190.939
(210) M 07 01289
(180) 2017.04.18.

(111) 191.037
(210) M 07 01297
(180) 2017.04.18.

(111) 191.038
(210) M 07 01309
(180) 2017.04.18.

(111) 191.039
(210) M 07 01310
(180) 2017.04.18.

(111) 191.040
(210) M 07 01311
(180) 2017.04.18.

(111) 191.041
(210) M 07 01325
(180) 2017.04.18.

(111) 191.042
(210) M 07 01327
(180) 2017.04.18.

(111) 191.043
(210) M 07 01356
(180) 2017.04.18.

(111) 191.044
(210) M 07 01359
(180) 2017.04.18.

(111) 191.045
(210) M 07 01360
(180) 2017.04.18.

(111) 191.046
(210) M 07 01440
(180) 2017.04.19.

(111) 191.047
(210) M 07 01442

(180) 2017.04.19.

(111) 191.048
(210) M 07 01443
(180) 2017.04.19.

(111) 191.049
(210) M 07 01494
(180) 2017.04.19.

(111) 191.050
(210) M 07 01495
(180) 2017.04.19.

(111) 191.051
(210) M 07 01496
(180) 2017.04.19.

(111) 191.053
(210) M 07 01497
(180) 2017.04.19.

(111) 191.055
(210) M 07 01498
(180) 2017.04.19.

(111) 191.056
(210) M 07 01499
(180) 2017.04.19.

(111) 191.057
(210) M 07 01500
(180) 2017.04.19.

(111) 191.063
(210) M 07 01364
(180) 2017.04.18.

(111) 191.064
(210) M 07 01342
(180) 2017.04.18.

(111) 191.065
(210) M 07 01304
(180) 2017.04.18.

(111) 191.066
(210) M 07 01350
(180) 2017.04.18.

(111) 191.068

(210) M 07 01329
(180) 2017.04.18.

(111) 191.069
(210) M 07 01415
(180) 2017.04.19.

(111) 191.070
(210) M 07 01418
(180) 2017.04.19.

(111) 191.071
(210) M 07 01420
(180) 2017.04.19.

(111) 191.072
(210) M 07 01419
(180) 2017.04.19.

(111) 191.073
(210) M 07 01343
(180) 2017.04.18.

(111) 191.074
(210) M 07 01315
(180) 2017.04.18.

(111) 191.075
(210) M 07 01501
(180) 2017.04.19.

(111) 191.076
(210) M 07 01417
(180) 2017.04.19.

(111) 191.077
(210) M 07 01421
(180) 2017.04.19.

(111) 191.078
(210) M 07 01331
(180) 2017.04.18.

(111) 191.079
(210) M 07 01502
(180) 2017.04.19.

(111) 191.080
(210) M 07 01328
(180) 2017.04.18.

(111) 191.099
(210) M 07 01398
(180) 2017.04.19.

(111) 191.101
(210) M 07 01307
(180) 2017.04.18.

(111) 191.102
(210) M 07 01294
(180) 2017.04.18.

(111) 191.103
(210) M 07 01283
(180) 2017.04.18.

(111) 191.104
(210) M 07 01308
(180) 2017.04.18.

(111) 191.105
(210) M 07 01505
(180) 2017.04.19.

(111) 191.106
(210) M 07 01509
(180) 2017.04.19.

(111) 191.107
(210) M 07 01510
(180) 2017.04.19.

(111) 191.109
(210) M 07 01279
(180) 2017.04.18.

(111) 191.110
(210) M 07 01280
(180) 2017.04.18.

(111) 191.111
(210) M 07 01503
(180) 2017.04.19.

(111) 191.112
(210) M 07 01284
(180) 2017.04.18.

(111) 191.113
(210) M 07 01282
(180) 2017.04.18.

(111) 191.114
(210) M 07 01314
(180) 2017.04.18.

(111) 191.115
(210) M 07 01306
(180) 2017.04.18.

(111) 191.116
(210) M 07 01485
(180) 2017.04.19.

(111) 191.117
(210) M 07 01316
(180) 2017.04.18.

(111) 191.118
(210) M 07 01506
(180) 2017.04.19.

(111) 191.119
(210) M 07 01504
(180) 2017.04.19.

(111) 191.120
(210) M 07 01285
(180) 2017.04.18.

(111) 191.121
(210) M 07 01507
(180) 2017.04.19.

(111) 191.157
(210) M 07 01361
(180) 2017.04.18.

(111) 191.159
(210) M 07 01320
(180) 2017.04.18.

(111) 191.160
(210) M 07 01278
(180) 2017.04.18.

(111) 191.161
(210) M 07 01346
(180) 2017.04.18.

(111) 191.162
(210) M 07 01363

(180) 2017.04.18.

(111) 191.163
(210) M 07 01334
(180) 2017.04.18.

(111) 191.164
(210) M 07 01333
(180) 2017.04.18.

(111) 191.165
(210) M 07 01276
(180) 2017.04.18.

(111) 191.166
(210) M 07 01365
(180) 2017.04.18.

(111) 191.167
(210) M 07 01347
(180) 2017.04.18.

(111) 191.168
(210) M 07 01367
(180) 2017.04.18.

(111) 191.169
(210) M 07 01370
(180) 2017.04.18.

(111) 191.170
(210) M 07 01349
(180) 2017.04.18.

(111) 191.171
(210) M 07 01366
(180) 2017.04.18.

(111) 191.172
(210) M 07 01345
(180) 2017.04.18.

(111) 191.173
(210) M 07 01277
(180) 2017.04.18.

(111) 191.209
(210) M 07 01486
(180) 2017.04.19.

(111) 191.216

(210) M 07 01296
(180) 2017.04.18.

(111) 191.217
(210) M 07 01416
(180) 2017.04.19.

(111) 191.220
(210) M 07 01556
(180) 2017.04.21.

(111) 191.494
(210) M 07 01108
(180) 2017.04.02.

(111) 191.495
(210) M 07 01111
(180) 2017.04.02.

(111) 191.496
(210) M 07 01110
(180) 2017.04.02.

(111) 191.497
(210) M 07 01338
(180) 2017.04.18.

(111) 191.498
(210) M 07 01490
(180) 2017.04.19.

(111) 192.201
(210) M 07 01180
(180) 2017.04.05.

(111) 192.210
(210) M 07 01527
(180) 2017.04.20.

(111) 192.216
(210) M 07 01536
(180) 2017.04.20.

(111) 192.217
(210) M 07 01176
(180) 2017.04.05.

(111) 192.233
(210) M 07 01166
(180) 2017.04.05.

(111) 192.284
(210) M 07 01232
(180) 2017.04.16.

(111) 192.296
(210) M 07 01619
(180) 2017.04.27.

(111) 192.304
(210) M 07 01228
(180) 2017.04.16.

(111) 192.311
(210) M 07 01630
(180) 2017.04.27.

(111) 192.322
(210) M 07 01100
(180) 2017.04.02.

(111) 192.323
(210) M 07 01114
(180) 2017.04.02.

(111) 192.324
(210) M 07 01118
(180) 2017.04.02.

(111) 192.326
(210) M 07 01120
(180) 2017.04.02.

(111) 192.327
(210) M 07 01122
(180) 2017.04.02.

(111) 192.328
(210) M 07 01239
(180) 2017.04.17.

(111) 192.329
(210) M 07 01244
(180) 2017.04.17.

(111) 192.330
(210) M 07 01249
(180) 2017.04.17.

(111) 192.555
(210) M 07 01344
(180) 2017.04.18.

(111) 192.584
(210) M 07 01625
(180) 2017.04.27.

(111) 192.589
(210) M 07 01627
(180) 2017.04.27.

(111) 192.600
(210) M 07 01449
(180) 2017.04.19.

(111) 192.601
(210) M 07 01451
(180) 2017.04.19.

(111) 192.602
(210) M 07 01454
(180) 2017.04.19.

(111) 192.603
(210) M 07 01456
(180) 2017.04.19.

(111) 192.604
(210) M 07 01457
(180) 2017.04.19.

(111) 192.605
(210) M 07 01458
(180) 2017.04.19.

(111) 192.606
(210) M 07 01460
(180) 2017.04.19.

(111) 192.607
(210) M 07 01461
(180) 2017.04.19.

(111) 192.608
(210) M 07 01462
(180) 2017.04.19.

(111) 192.609
(210) M 07 01463
(180) 2017.04.19.

(111) 192.610
(210) M 07 01464

(180) 2017.04.19.

(111) 192.611
(210) M 07 01465
(180) 2017.04.19.

(111) 192.612
(210) M 07 01467
(180) 2017.04.19.

(111) 192.614
(210) M 07 01469
(180) 2017.04.19.

(111) 192.616
(210) M 07 01472
(180) 2017.04.19.

(111) 192.617
(210) M 07 01474
(180) 2017.04.19.

(111) 192.621
(210) M 07 01384
(180) 2017.04.19.

(111) 192.622
(210) M 07 01383
(180) 2017.04.19.

(111) 192.623
(210) M 07 01381
(180) 2017.04.19.

(111) 192.627
(210) M 07 01258
(180) 2017.04.04.

(111) 192.629
(210) M 07 01155
(180) 2017.04.04.

(111) 192.630
(210) M 07 01154
(180) 2017.04.04.

(111) 192.631
(210) M 07 01153
(180) 2017.04.04.

(111) 192.632

(210) M 07 01152
(180) 2017.04.04.

(111) 192.633
(210) M 07 01151
(180) 2017.04.04.

(111) 192.634
(210) M 07 01150
(180) 2017.04.27.

(111) 192.639
(210) M 07 01431
(180) 2017.04.19.

(111) 192.650
(210) M 07 01203
(180) 2017.04.12.

(111) 192.651
(210) M 07 01204
(180) 2017.04.12.

(111) 192.654
(210) M 07 01208
(180) 2017.04.12.

(111) 192.655
(210) M 07 01209
(180) 2017.04.12.

(111) 192.656
(210) M 07 01210
(180) 2017.04.12.

(111) 192.662
(210) M 07 01595
(180) 2017.04.25.

(111) 192.663
(210) M 07 01596
(180) 2017.04.25.

(111) 192.664
(210) M 07 01600
(180) 2017.04.25.

(111) 192.667
(210) M 07 01603
(180) 2017.04.25.

(111) 192.668
(210) M 07 01604
(180) 2017.04.25.

(111) 192.768
(210) M 07 01194
(180) 2017.04.10.

(111) 192.772
(210) M 07 01195
(180) 2017.04.10.

(111) 192.774
(210) M 07 01570
(180) 2017.04.23.

(111) 192.778
(210) M 07 01571
(180) 2017.04.23.

(111) 192.783
(210) M 07 01560
(180) 2017.04.23.

(111) 192.794
(210) M 07 01109
(180) 2017.04.02.

(111) 192.795
(210) M 07 01251
(180) 2017.04.17.

(111) 192.814
(210) M 07 01182
(180) 2017.04.06.

(111) 192.825
(210) M 07 01181
(180) 2017.04.06.

(111) 192.852
(210) M 07 01101
(180) 2017.04.02.

(111) 192.862
(210) M 07 01113
(180) 2017.04.02.

(111) 192.874
(210) M 07 01116
(180) 2017.04.02.

(111) 192.885
(210) M 07 01226
(180) 2017.04.16.

(111) 192.896
(210) M 07 01117
(180) 2017.04.02.

(111) 192.903
(210) M 07 01183
(180) 2017.04.06.

(111) 192.913
(210) M 07 01115
(180) 2017.04.02.

(111) 192.916
(210) M 07 01186
(180) 2017.04.06.

(111) 192.931
(210) M 07 01156
(180) 2017.04.04.

(111) 192.932
(210) M 07 01159
(180) 2017.04.04.

(111) 192.933
(210) M 07 01163
(180) 2017.04.04.

(111) 192.935
(210) M 07 01439
(180) 2017.04.19.

(111) 192.936
(210) M 07 01453
(180) 2017.04.19.

(111) 192.937
(210) M 07 01455
(180) 2017.04.19.

(111) 192.938
(210) M 07 01459
(180) 2017.04.19.

(111) 192.939
(210) M 07 01466

(180) 2017.04.19.

(111) 192.940
(210) M 07 01477
(180) 2017.04.19.

(111) 192.995
(210) M 07 01211
(180) 2017.04.13.

(111) 192.996
(210) M 07 01212
(180) 2017.04.13.

(111) 193.001
(210) M 07 01607
(180) 2017.04.26.

(111) 193.005
(210) M 07 01213
(180) 2017.04.13.

(111) 193.009
(210) M 07 01609
(180) 2017.04.26.

(111) 193.018
(210) M 07 01222
(180) 2017.04.13.

(111) 193.020
(210) M 07 01612
(180) 2017.04.26.

(111) 193.021
(210) M 07 01617
(180) 2017.04.26.

(111) 193.022
(210) M 07 01616
(180) 2017.04.26.

(111) 193.026
(210) M 07 01611
(180) 2017.04.26.

(111) 193.058
(210) M 07 01558
(180) 2017.04.21.

(111) 193.074

(210) M 07 01107
(180) 2017.04.02.

(111) 193.075
(210) M 07 01241
(180) 2017.04.17.

(111) 193.076
(210) M 07 01242
(180) 2017.04.17.

(111) 193.153
(210) M 07 01263
(180) 2017.04.18.

(111) 193.154
(210) M 07 01128
(180) 2017.04.03.

(111) 193.155
(210) M 07 01129
(180) 2017.04.03.

(111) 193.156
(210) M 07 01131
(180) 2017.04.03.

(111) 193.157
(210) M 07 01130
(180) 2017.04.03.

(111) 193.158
(210) M 07 01132
(180) 2017.04.03.

(111) 193.159
(210) M 07 01143
(180) 2017.04.03.

(111) 193.160
(210) M 07 01144
(180) 2017.04.03.

(111) 193.161
(210) M 07 01262
(180) 2017.04.18.

(111) 193.173
(210) M 07 01376
(180) 2017.04.18.

(111) 193.174
(210) M 07 01374
(180) 2017.04.18.

(111) 193.175
(210) M 07 01373
(180) 2017.04.18.

(111) 193.176
(210) M 07 01265
(180) 2017.04.18.

(111) 193.177
(210) M 07 01264
(180) 2017.04.18.

(111) 193.178
(210) M 07 01124
(180) 2017.04.03.

(111) 193.179
(210) M 07 01125
(180) 2017.04.03.

(111) 193.256
(210) M 07 01519
(180) 2017.04.19.

(111) 193.257
(210) M 07 01524
(180) 2017.04.19.

(111) 193.264
(210) M 07 01517
(180) 2017.04.19.

(111) 193.265
(210) M 07 01525
(180) 2017.04.19.

(111) 193.272
(210) M 07 01157
(180) 2017.04.04.

(111) 193.292
(210) M 07 01537
(180) 2017.04.20.

(111) 193.293
(210) M 07 01538
(180) 2017.04.20.

(111) 193.294
(210) M 07 01539
(180) 2017.04.20.

(111) 193.303
(210) M 07 01175
(180) 2017.04.05.

(111) 193.306
(210) M 07 01541
(180) 2017.04.20.

(111) 193.307
(210) M 07 01544
(180) 2017.04.20.

(111) 193.310
(210) M 07 01529
(180) 2017.04.20.

(111) 193.311
(210) M 07 01545
(180) 2017.04.20.

(111) 193.315
(210) M 07 01546
(180) 2017.04.20.

(111) 193.319
(210) M 07 01540
(180) 2017.04.20.

(111) 193.366
(210) M 07 01190
(180) 2017.04.06.

(111) 193.469
(210) M 07 01586
(180) 2017.04.24.

(111) 193.470
(210) M 07 01585
(180) 2017.04.24.

(111) 193.471
(210) M 07 01589
(180) 2017.04.24.

(111) 193.483
(210) M 07 01198

(180) 2017.04.11.

(111) 193.531
(210) M 07 01583
(180) 2017.04.24.

(111) 193.611
(210) M 07 01579
(180) 2017.04.24.

(111) 193.615
(210) M 07 01332
(180) 2017.04.18.

(111) 193.630
(210) M 07 01170
(180) 2017.04.05.

(111) 193.633
(210) M 07 01543
(180) 2017.04.20.

(111) 193.654
(210) M 07 01584
(180) 2017.04.24.

(111) 193.656
(210) M 07 01587
(180) 2017.04.24.

(111) 193.744
(210) M 07 01382
(180) 2017.04.19.

(111) 193.772
(210) M 07 01608
(180) 2017.04.26.

(111) 193.773
(210) M 07 01614
(180) 2017.04.26.

(111) 193.792
(210) M 07 01606
(180) 2017.04.25.

(111) 193.996
(210) M 07 01141
(180) 2017.04.03.

(111) 194.011

(210) M 07 01590
(180) 2017.04.24.

(111) 194.012
(210) M 07 01139
(180) 2017.04.03.

(111) 194.101
(210) M 07 01532
(180) 2017.04.20.

(111) 194.108
(210) M 07 01531
(180) 2017.04.20.

(111) 194.113
(210) M 07 01201
(180) 2017.04.11.

(111) 194.157
(210) M 07 01588
(180) 2017.04.24.

(111) 194.360
(210) M 07 01528
(180) 2017.04.20.

(111) 194.428
(210) M 07 01484
(180) 2017.04.19.

(111) 194.493
(210) M 07 01126
(180) 2017.04.03.

(111) 194.576
(210) M 07 01620
(180) 2017.04.27.

(111) 194.938
(210) M 07 01146
(180) 2017.04.04.

(111) 195.254
(210) M 07 01626
(180) 2017.04.27.

(111) 195.321
(210) M 07 00732
(180) 2017.04.13.

(111) 195.911
(210) M 07 01615
(180) 2017.04.26.

(111) 195.912
(210) M 07 01514
(180) 2017.04.19.

(111) 196.342
(210) M 07 01112
(180) 2017.04.02.

A rovat 244 darab közlést tartalmaz.

Védjegyoltalom megszűnése lemondás miatt

(111) 219.232
(732) HiGeen Hungary Kft., Budapest (HU)

A rovat 1 darab közlést tartalmaz.

Védjegyoltalom részleges megszűnése

Védjegyoltalom megszűnése használat hiánya miatt

(111) 144.946

(732) Dr. Csima Ferenc, Kaposvár (HU)

(511) 3 Tisztítószerek; szappanok; kozmetikai cikkek.

A rovat 1 darab közlést tartalmaz.

Védjegyoltalom megújítása

(111) 119.656
(732) Richter Gedeon Nyrt., Budapest (HU)

(111) 119.663
(732) Richter Gedeon Nyrt., Budapest (HU)

(111) 119.693
(732) REXPRO Hungary Sport- és Vadász Lőpor Gyártó és Kereskedelmi Korlátolt Felelősségű Társaság, Balatonfűzfő (HU)

(111) 119.951
(732) AKZO NOBEL COATINGS INTERNATIONAL B.V., ARNHEM (NL)

(111) 120.174
(732) Castrol Limited, Technology Centre (GB)

(111) 120.668
(732) Richter Gedeon Nyrt., Budapest (HU)

(111) 120.886
(732) Richter Gedeon Nyrt., Budapest (HU)

(111) 127.018
(732) SUMI AGRO HUNGARY Kft., Budapest (HU)

(111) 127.141
(732) Richter Gedeon Nyrt., Budapest (HU)

(111) 127.165
(732) Toyota Jidosha Kabushiki Kaisha (Toyota Motor Corporation), Aichi-ken (JP)

(111) 127.261
(732) Toyota Jidosha Kabushiki Kaisha (Toyota Motor Corporation), Aichi-ken (JP)

(111) 127.430
(732) NIHON NOHYAKU CO., LTD., Tokyo (JP)

(111) 127.622
(732) Comme des Garcons Co. Ltd., Tokió (JP)

(111) 127.623
(732) Comme des Garcons Co., Ltd., Tokió (JP)

(111) 128.008
(732) Comme des Garcons Co., Ltd., Tokió (JP)

(111) 152.831
(732) LINPAC Packaging Limited, Pontefract,West Yorkshire (GB)

(111) 153.288
(732) Evyap Sabun Yag Gliserin Samayi ve Ticaret A.S., Özel Parsel Tuzla Isztambul (TR)

(111) 154.173
(732) SUZUKI MOTOR CORPORATION, Shizuoka-ken. (JP)

(111) 154.330
(732) Neurim Pharmaceuticals (1991) Ltd., Tel Aviv (IL)

(111) 154.804
(732) Trane International Inc., North Carolina 28036 (US)

(111) 155.247
(732) Richter Gedeon Nyrt., Budapest (HU)

(111) 155.729
(732) TLV Co., Ltd., Hyogo (JP)

(111) 155.900
(732) OTP BANK Nyrt., Budapest (HU)

(111) 155.982
(732) OTP BANK Nyrt., Budapest (HU)

(111) 156.598
(732) Frühwald Kft., Békéscsaba (HU)

(111) 156.721
(732) Dreher Sörgyárak Zártkörűen Működő Részvénytársaság, Budapest (HU)

(111) 156.954
(732) Zorluteks Tekstil Ticaret ve Sanayi Anonim Sirketi, Sultanhaman, Eminönü,Istanbul (TR)

(111) 157.449
(732) DC COMICS (New York állam törvényei szerint működő vállalat), New York, New York (US)

(111) 157.974
(732) J.PRESS Kereskedelmi és Szolgáltató Korlátolt Felelősségű Társaság, Fót (HU)

(111) 158.230
(732) W.R.Grace & Co.-Conn (Connecticut állam törvényei szerint működő vállalat), Columbia, Maryland (US)

(111) 158.476
(732) OTP BANK Nyrt., Budapest (HU)

(111) 159.411
(732) Anesta LLC, Salt Lake City, Utah (US)

(111) 159.615
(732) Dell Inc., Round Rock, Texas (US)

(111) 161.351

(732) FIORE TONDI, Lecce (IT)

(111) 179.712
(732) Michelin Recherche et Technique S.A., Granges-Paccot (CH)

(111) 191.521
(732) Azimut Consulting Kft., Hatvan (HU)

(111) 191.793
(732) In-store Team Trade Marketing Kft., Budapest (HU)

(111) 193.122
(732) DPO Tematikus Csatornák Kft., Budapest (HU)

(111) 193.398
(732) Azimut Consulting Kft., Hatvan (HU)

(111) 194.002
(732) Egis Gyógyszergyár Zrt., Budapest (HU)

(111) 194.003
(732) Egis Gyógyszergyár Zrt., Budapest (HU)

(111) 194.004
(732) Egis Gyógyszergyár Zrt., Budapest (HU)

(111) 194.005
(732) Egis Gyógyszergyár Zrt., Budapest (HU)

(111) 194.439
(732) Huncargo Limited, Valletta (MT)

(111) 194.473
(732) Tranzisztor Kft., Budapest (HU)

(111) 194.545
(732) Műszertechnika-Holding Zrt., Budapest (HU)

(111) 194.552
(732) Fehéri Gábor, Budapest (HU)

(111) 194.770
(732) JOINT STOCK COMPANY "KONTI-RUS", Kursk (RU)

(111) 194.832
(732) Lidl Stiftung & Co. KG, Neckarsulm (DE)

(111) 195.049
(732) Richter Gedeon Nyrt., Budapest (HU)

(111) 195.050
(732) Richter Gedeon Nyrt., Budapest (HU)

(111) 195.051
(732) Richter Gedeon Nyrt., Budapest (HU)

(111) 195.052
(732) Richter Gedeon Nyrt., Budapest (HU)

(111) 195.053
(732) Richter Gedeon Nyrt., Budapest (HU)

(111) 195.054
(732) Richter Gedeon Nyrt., Budapest (HU)

(111) 195.055
(732) Richter Gedeon Nyrt., Budapest (HU)

(111) 195.056
(732) Richter Gedeon Nyrt., Budapest (HU)

(111) 195.057
(732) Richter Gedeon Nyrt., Budapest (HU)

(111) 195.058
(732) Richter Gedeon Nyrt., Budapest (HU)

(111) 195.149
(732) S.O.I. Ingatlan Kft., Budapest (HU)

(111) 195.158
(732) Berlin-Chemie AG., Berlin (DE)

(111) 195.181
(732) British American Tobacco Switzerland S.A., Boncourt (CH)

(111) 195.250
(732) Kószó József ifj., Szeged (HU)

(111) 195.448
(732) Mitac International Corp., Hsinchu Hsien (TW)

(111) 195.475
(732) Mitac International Corp., Hsinchu Hsien (TW)

(111) 195.768
(732) Budapest Airport Zrt., Budapest (HU)

(111) 195.907
(732) Budapest Airport Zrt., Budapest (HU)

(111) 195.918
(732) Budapest Airport Zrt., Budapest (HU)

(111) 197.123

(732) OTP Bank Nyrt., Budapest (HU)

(111) 197.137

(732) OTP Bank Nyrt., Budapest (HU)

(111) 197.139

(732) OTP Bank Nyrt., Budapest (HU)

(111) 197.919

(732) Budapest Airport Zrt., Budapest (HU)

A rovat 72 darab közlést tartalmaz.

Vegyes védjegyközlemények - Lajstromozott védjegyeket érintő közlemények

Jogutódlás

(111) 125.935
(732) AB InBev International Brands Ltd., Woking, Surrey (GB)

(111) 126.727
(732) AB InBev International Brands Ltd., Woking, Surrey (GB)

(111) 128.957
(732) Valent Biosciences LLC, Libertyville (US)

(111) 146.398
(732) Perrigo Pharma International D.A.C., Dublin 2 (IE)

(111) 156.732
(732) Perrigo Pharma International D.A.C., Dublin 2 (IE)

(111) 156.734
(732) Perrigo Pharma International D.A.C., Dublin 2 (IE)

(111) 159.098
(732) Perrigo Pharma International D.A.C., Dublin 2 (IE)

(111) 159.104
(732) Perrigo Pharma International D.A.C., Dublin 2 (IE)

(111) 159.106
(732) Perrigo Pharma International D.A.C., Dublin 2 (IE)

(111) 159.411
(732) Anesta LLC, Salt Lake City, Utah (US)

(111) 177.689
(732) Gruner + Jahr GmbH & Co KG, Hamburg (DE)

(111) 195.095
(732) Programmagazin Kiadó Kft., Budapest (HU)

(111) 197.561
(732) IKO Non-Spot Kft., Budapest (HU)

(111) 201.094
(732) PS Services Korlátolt Felelősségű Társaság, Budapest (HU)

(111) 201.237
(732) PS Services Korlátolt Felelősségű Társaság, Budapest (HU)

(111) 202.218
(732) Zengő Zoltán, Budapest (HU)

(111) 202.929
(732) Baranyi László, Budapest (HU)

(111) 204.426
(732) Unilever Magyarország Kft., Budapest (HU)

(111) 205.448
(732) Schibsted Classified Media Hungary Kft., Budapest (HU)

(111) 206.637
(732) Unilever Magyarország Kft., Budapest (HU)

(111) 208.877
(732) Sonova AG, Stafa (CH)

(111) 211.074
(732) IKO Műsorgyártó Magyarország Kft., Budapest (HU)

(111) 212.378
(732) Zengő Zoltán, Budapest (HU)

(111) 212.379
(732) Zengő Zoltán, Budapest (HU)

(111) 212.763
(732) Zengő Zoltán, Budapest (HU)

(111) 212.833
(732) TV2 Média Csoport Zrt., Budapest (HU)

(111) 213.321
(732) Unilever Magyarország Kft., Budapest (HU)

(111) 213.378
(732) Unilever Magyarország Kft., Budapest (HU)

(111) 213.914
(732) Unilever Magyarország Kft., Budapest (HU)

(111) 213.916
(732) Unilever Magyarország Kft., Budapest (HU)

(111) 213.922
(732) Unilever Magyarország Kft., Budapest (HU)

(111) 215.654
(732) ZerLux Hungary Lézer Alkalmazásfejlesztési Korlátolt Felelősségű Társaság, Gödöllő (HU)

(111) 215.862
(732) Mórahűtő Termelő és Kereskedelmi Kft., Mórahalom (HU)

(111) 216.474
(732) Unilever Magyarország Kft., Budapest (HU)

(111) 217.294
(732) Németh Norbert, Szeged (HU)

(111) 217.738
(732) Unilever Magyarország Kft., Budapest (HU)

(111) 219.231
(732) Multus Advisory Kft., Budapest (HU)

A rovat 37 darab közlést tartalmaz.

Képviseleti megbízás

(111) 155.729
(732) TLV Co., Ltd., Hyogo (JP)
(740) Oppenheim Ügyvédi Iroda, Budapest

(111) 191.521
(732) Azimut Consulting Kft., Hatvan (HU)
(740) INTERINNO Szabadalmi Iroda, Budapest

(111) 193.122
(732) DPO Tematikus Csatornák Kft., Budapest (HU)
(740) INTERINNO Szabadalmi Iroda, Budapest

(111) 193.398
(732) Azimut Consulting Kft., Hatvan (HU)
(740) INTERINNO Szabadalmi Iroda, Budapest

(111) 216.981
(732) Sonova AG, Stafa (CH)
(740) ÁRVA Ügyvédi Iroda, Budapest

A rovat 5 darab közlést tartalmaz.

Képviselet megszűnése

(111) 155.729
(732) TLV Co., Ltd., Hyogo (JP)

(111) 194.500
(732) Belarus Traktor Kft., Dunakeszi (HU)

A rovat 2 darab közlést tartalmaz.

Név-, illetve címváltozás

(111) 127.018
(732) SUMI AGRO HUNGARY Kft., Budapest (HU)

(111) 127.430
(732) NIHON NOHYAKU CO., LTD., Tokyo (JP)

(111) 134.060
(732) Mastercard International Incorporated, Purchase, New York (US)

(111) 149.576
(732) Mastercard International Incorporated, Purchase, New York (US)

(111) 153.288
(732) Evyap Sabun Yag Gliserin Samayi ve Ticaret A.S., Özel Parsel Tuzla Isztambul (TR)

(111) 157.974
(732) J.PRESS Kereskedelmi és Szolgáltató Korlátolt Felelősségű Társaság, Fót (HU)

(111) 165.783
(732) Mastercard International Incorporated, Purchase, New York (US)

(111) 191.521
(732) Azimut Consulting Kft., Hatvan (HU)

(111) 193.398
(732) Azimut Consulting Kft., Hatvan (HU)

(111) 195.250
(732) Kószó József ifj., Szeged (HU)

(111) 195.768
(732) Budapest Airport Zrt., Budapest (HU)

(111) 195.907
(732) Budapest Airport Zrt., Budapest (HU)

(111) 195.918
(732) Budapest Airport Zrt., Budapest (HU)

(111) 196.050
(732) Mastercard International Incorporated, Purchase, New York (US)

(111) 197.919
(732) Budapest Airport Zrt., Budapest (HU)

(111) 207.493
(732) Soproni Egyetem, Sopron (HU)

(111) 219.878
(732) Xtalin Kft., Csepreg (HU)

(111) 223.176

(732) Csillámvilág Korlátolt Felelősségű Társaság, Dabas (HU)

A rovat 18 darab közlést tartalmaz.

Vegyes védjegyközlemények - Védjegybejelentéseket érintő közlemények

Jogutódlás

(210) M 17 00015
(731) Lupa Strand Kft., Budakalász (HU)

(210) M 17 03303
(731) Haszon Lapkiadó Kft., Budapest (HU)

A rovat 2 darab közlést tartalmaz.

Képviseleti megbízás

(210) M 17 03165
(731) Fertechnik Kft., Gödöllő (HU)
(740) SBGK Szabadalmi Ügyvivői Iroda, Mészárosné Dónusz Katalin, Budapest

(210) M 17 03166
(731) Fertechnik Kft., Gödöllő (HU)
(740) SBGK Szabadalmi Ügyvivői Iroda, Mészárosné Dónusz Katalin, Budapest

A rovat 2 darab közlést tartalmaz.

Képviselet változás

(210) M 16 01568
(731) TV2 Média Csoport Zártkörűen Működő Részvénytársaság, Budapest (HU)
(740) Kocsis & Szénássy Ügyvédi Iroda, Budapest

A rovat 1 darab közlést tartalmaz.

Jelzálogjog alapítás/megszűnés

(210) M 15 02274
(731) TV2 Média Csoport Zrt., Budapest (HU)

A rovat 1 darab közlést tartalmaz.

NEMZETKÖZI VÉDJEGYKÖZLEMÉNYEK

Védjegybejelentések meghirdetése

(111) 932.475

(546) PANALEX

(511) 6, 19

(580) 2017.09.28.

(450) GAZ 37/2017

---

(111) 1.198.824

(546) XINLEI

(511) 7

(580) 2017.09.21.

(450) GAZ 36/2017

---

(111) 1.222.472

(546) LA ROSA by LAURA-BALDINI

(511) 25

(580) 2017.09.21.

(450) GAZ 36/2017

---

(111) 1.302.999

(546) KISS Chocolaterie

(511) 30

(580) 2017.09.28.

(450) GAZ 37/2017

---

(111) 1.307.130

(546) Вариант

(511) 3, 5, 9-10, 16, 25, 35

(580) 2017.09.21.

(450) GAZ 36/2017

---

(111) 1.333.525

(541) SYMBIOSYS

(511) 5, 10

(580) 2017.09.28.

(450) GAZ 37/2017

---

(111) 1.352.248

(541) SLEEPZONE
(511) 5
(580) 2017.09.21.
(450) GAZ 36/2017

---

(111) 1.365.519
(541) mAccelerator
(511) 36
(580) 2017.09.21.
(450) GAZ 36/2017

---

(111) 1.365.527
(546)

(511) 32
(580) 2017.09.21.
(450) GAZ 36/2017

---

(111) 1.365.531
(541) NEOCIDE
(511) 3, 5
(580) 2017.09.21.
(450) GAZ 36/2017

---

(111) 1.365.538
(546)

(511) 9, 25, 28
(580) 2017.09.21.
(450) GAZ 36/2017

---

(111) 1.365.551
(546)

(511) 30, 35, 43
(580) 2017.09.21.
(450) GAZ 36/2017

---

(111) 1.365.566
(546)

(511) 30

(580) 2017.09.21.
(450) GAZ 36/2017

---

(111) 1.365.611
(546)

STARKING
星皇

(511) 14
(580) 2017.09.21.
(450) GAZ 36/2017

---

(111) 1.365.624
(546) AMBERSTONE
(511) 12
(580) 2017.09.21.
(450) GAZ 36/2017

---

(111) 1.365.625
(541) ANNAITE
(511) 12
(580) 2017.09.21.
(450) GAZ 36/2017

---

(111) 1.365.626
(546) 强 威
QIANGWEI
(511) 12
(580) 2017.09.21.
(450) GAZ 36/2017

---

(111) 1.365.664
(546)

新 润 成
(511) 19
(580) 2017.09.21.
(450) GAZ 36/2017

---

(111) 1.365.692

(546)

(511) 19
(580) 2017.09.21.
(450) GAZ 36/2017

---

(111) 1.365.694
(546)

(511) 12
(580) 2017.09.21.
(450) GAZ 36/2017

---

(111) 1.365.724
(546)

(511) 9
(580) 2017.09.21.
(450) GAZ 36/2017

---

(111) 1.365.736
(546) **Nature Dent**

نیچردنت

(511) 5, 30
(580) 2017.09.21.
(450) GAZ 36/2017

---

(111) 1.365.764

(546)

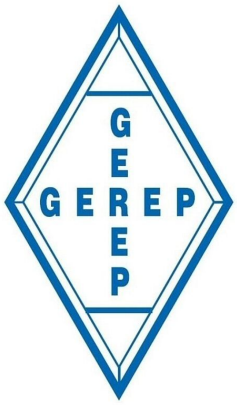

(511) 7, 12
(580) 2017.09.21.
(450) GAZ 36/2017

---

(111) 1.365.767
(546)

(511) 20, 24, 35
(580) 2017.09.21.
(450) GAZ 36/2017

---

(111) 1.365.782
(546)

(511) 29
(580) 2017.09.21.
(450) GAZ 36/2017

---

(111) 1.365.792
(546) РУСЬ-МАТУШКА С КОЛОСКОМ
(511) 33
(580) 2017.09.21.
(450) GAZ 36/2017

---

(111) 1.365.793
(541) MINUS
(511) 33
(580) 2017.09.21.
(450) GAZ 36/2017

---

(111) 1.365.835
(541) eva dermo seb off

(511) 3
(580) 2017.09.21.
(450) GAZ 36/2017

---

(111) 1.365.837
(546)

(511) 25
(580) 2017.09.21.
(450) GAZ 36/2017

---

(111) 1.365.888
(546) ROKU

(511) 33
(580) 2017.09.21.
(450) GAZ 36/2017

---

(111) 1.365.898
(546)

(511) 4, 9, 42
(580) 2017.09.21.
(450) GAZ 36/2017

---

(111) 1.365.907
(546) DRENO

(511) 7
(580) 2017.09.21.
(450) GAZ 36/2017

---

(111) 1.365.913
(546) yeefung 怡丰

(511) 7
(580) 2017.09.21.
(450) GAZ 36/2017

---

(111) 1.365.953
(541) FraikinView
(511) 9, 12, 35-39, 41, 45
(580) 2017.09.21.
(450) GAZ 36/2017

---

(111) 1.366.131

(546)

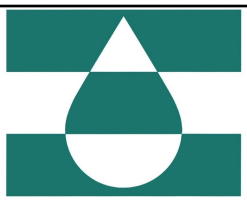

(511) 6-7, 9, 11, 17, 19-20, 37, 42
(580) 2017.09.28.
(450) GAZ 37/2017

---

(111) 1.366.137
(546)

(511) 9, 35, 38-39, 42
(580) 2017.09.28.
(450) GAZ 37/2017

---

(111) 1.366.201
(541) STELLADORA
(511) 11, 20-21, 24
(580) 2017.09.28.
(450) GAZ 37/2017

---

(111) 1.366.252
(546)

(511) 29-30
(580) 2017.09.28.
(450) GAZ 37/2017

---

(111) 1.366.276
(546) MIJIA

(511) 7, 9, 11-12, 14, 16, 18, 20-21, 25, 28, 35, 38, 42
(580) 2017.09.28.
(450) GAZ 37/2017

---

(111) 1.366.319
(546)

(511) 16
(580) 2017.09.28.

(450) GAZ 37/2017

---

(111) 1.366.345
(546) bobaringa

(511) 18, 24-25, 35
(580) 2017.09.28.
(450) GAZ 37/2017

---

(111) 1.366.457
(541) ALPERITIVO
(511) 32-33
(580) 2017.09.28.
(450) GAZ 37/2017

---

(111) 1.366.511
(546) AIRREX

(511) 12, 17
(580) 2017.09.28.
(450) GAZ 37/2017

---

(111) 1.366.702
(546)

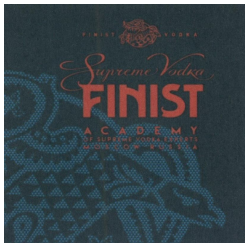

(511) 33
(580) 2017.09.28.
(450) GAZ 37/2017

---

(111) 1.366.804
(541) FITTEAM Global
(511) 5
(580) 2017.09.28.
(450) GAZ 37/2017

---

(111) 1.366.808
(541) NETSHIELD
(511) 9
(580) 2017.09.28.
(450) GAZ 37/2017

---

(111) 1.366.815
(546)

(511) 33
(580) 2017.09.28.
(450) GAZ 37/2017

---

(111) 1.366.845
(546) SOKANY
(511) 7, 9, 11
(580) 2017.09.28.
(450) GAZ 37/2017

---

(111) 1.366.877
(546) HLD
(511) 7
(580) 2017.09.28.
(450) GAZ 37/2017

---

(111) 1.366.938
(541) VISUCONSULT
(511) 9
(580) 2017.09.28.
(450) GAZ 37/2017

---

(111) 1.367.007
(541) CAPTURE YOUTH
(511) 3
(580) 2017.09.28.
(450) GAZ 37/2017

---

(111) 1.367.130
(541) L~IMMENSITE
(511) 3
(580) 2017.09.28.
(450) GAZ 37/2017

---

(111) 1.367.131
(541) SUR LA ROUTE
(511) 3
(580) 2017.09.28.
(450) GAZ 37/2017

---

(111) 1.367.276
(541) AU HASARD
(511) 3
(580) 2017.09.28.
(450) GAZ 37/2017

---

(111) 1.367.282

(541) GABRIELLE

(511) 14

(580) 2017.09.28.

(450) GAZ 37/2017

---

(111) 1.367.396

(546)

(511) 9

(580) 2017.09.28.

(450) GAZ 37/2017

A rovat 56 darab közlést tartalmaz.

Bejegyzések a kiegészítő lajstromba

Védjegybejelentések magyarországi oltalmának elismerése

(111) 575.144
(151) 2017.10.19.

(111) 635.738
(151) 2017.10.18.

(111) 659.774
(151) 2017.12.04.

(111) 793.068
(151) 2017.12.04.

(111) 812.722
(151) 2017.11.27.

(111) 852.022
(151) 2017.12.04.

(111) 923.352
(151) 2017.10.18.

(111) 973.198
(151) 2017.10.19.

(111) 1.015.220
(151) 2017.10.31.

(111) 1.035.645
(151) 2017.10.18.

(111) 1.131.065
(151) 2017.11.08.

(111) 1.157.141
(151) 2017.12.04.

(111) 1.157.474
(151) 2017.12.04.

(111) 1.171.829
(151) 2017.11.08.

(111) 1.176.649
(151) 2017.11.15.

(111) 1.251.322
(151) 2017.11.24.

(111) 1.256.911
(151) 2017.10.18.

(111) 1.274.306
(151) 2017.10.27.

(111) 1.283.091
(151) 2017.11.21.

(111) 1.284.576
(151) 2017.12.04.

(111) 1.284.577
(151) 2017.12.04.

(111) 1.296.609
(151) 2017.11.15.

(111) 1.301.464
(151) 2017.11.08.

(111) 1.301.788
(151) 2017.11.08.

(111) 1.315.955
(151) 2017.10.18.

(111) 1.319.435
(151) 2017.12.04.

(111) 1.334.456
(151) 2017.11.24.

(111) 1.334.510
(151) 2017.10.18.

(111) 1.334.548
(151) 2017.10.18.

(111) 1.334.609
(151) 2017.10.18.

(111) 1.334.639
(151) 2017.10.18.

(111) 1.334.756
(151) 2017.10.18.

(111) 1.334.780
(151) 2017.10.18.

(111) 1.334.981

(151) 2017.10.11.

(111) 1.335.049
(151) 2017.10.18.

(111) 1.335.113
(151) 2017.10.18.

(111) 1.335.148
(151) 2017.10.18.

(111) 1.335.233
(151) 2017.10.18.

(111) 1.335.246
(151) 2017.10.18.

(111) 1.335.248
(151) 2017.10.18.

(111) 1.335.302
(151) 2017.10.18.

(111) 1.335.337
(151) 2017.10.18.

(111) 1.335.392
(151) 2017.10.19.

(111) 1.335.407
(151) 2017.10.19.

(111) 1.335.468
(151) 2017.10.19.

(111) 1.335.499
(151) 2017.10.19.

(111) 1.335.502
(151) 2017.10.19.

(111) 1.335.707
(151) 2017.10.19.

(111) 1.335.732
(151) 2017.10.19.

(111) 1.335.744
(151) 2017.10.19.

(111) 1.335.781
(151) 2017.10.19.

(111) 1.335.795
(151) 2017.10.19.

(111) 1.335.857
(151) 2017.10.19.

(111) 1.335.859
(151) 2017.10.19.

(111) 1.335.875
(151) 2017.10.19.

(111) 1.335.919
(151) 2017.10.19.

(111) 1.335.962
(151) 2017.10.19.

(111) 1.335.986
(151) 2017.10.19.

(111) 1.336.027
(151) 2017.10.19.

(111) 1.336.147
(151) 2017.10.19.

(111) 1.336.208
(151) 2017.10.19.

(111) 1.336.220
(151) 2017.10.19.

(111) 1.336.230
(151) 2017.12.04.

(111) 1.336.325
(151) 2017.12.04.

(111) 1.336.352
(151) 2017.12.04.

(111) 1.336.391
(151) 2017.12.04.

(111) 1.336.398
(151) 2017.12.04.

(111) 1.336.471
(151) 2017.12.04.

(111) 1.336.494
(151) 2017.12.04.

(111) 1.336.547
(151) 2017.12.04.

(111) 1.336.571
(151) 2017.12.04.

(111) 1.336.588
(151) 2017.12.04.

(111) 1.336.602
(151) 2017.12.04.

(111) 1.336.625
(151) 2017.12.04.

(111) 1.336.626
(151) 2017.12.04.

(111) 1.336.641
(151) 2017.12.04.

(111) 1.336.715
(151) 2017.12.04.

(111) 1.336.734
(151) 2017.12.04.

(111) 1.336.771
(151) 2017.12.04.

(111) 1.336.781
(151) 2017.12.04.

(111) 1.336.797
(151) 2017.12.04.

(111) 1.336.963
(151) 2017.12.04.

(111) 1.337.056
(151) 2017.12.04.

(111) 1.337.279
(151) 2017.10.27.

(111) 1.337.330
(151) 2017.10.27.

(111) 1.337.344

(151) 2017.10.27.

(111) 1.337.399
(151) 2017.10.27.

(111) 1.337.401
(151) 2017.10.27.

(111) 1.337.439
(151) 2017.10.27.

(111) 1.337.442
(151) 2017.10.27.

(111) 1.337.521
(151) 2017.10.27.

(111) 1.337.528
(151) 2017.10.27.

(111) 1.337.673
(151) 2017.10.27.

(111) 1.337.871
(151) 2017.10.27.

(111) 1.337.884
(151) 2017.10.27.

(111) 1.337.895
(151) 2017.10.27.

(111) 1.337.911
(151) 2017.10.27.

(111) 1.338.071
(151) 2017.10.27.

(111) 1.338.136
(151) 2017.10.27.

(111) 1.338.207
(151) 2017.10.27.

(111) 1.338.212
(151) 2017.10.27.

(111) 1.338.213
(151) 2017.10.27.

(111) 1.338.214
(151) 2017.10.27.

(111) 1.338.215
(151) 2017.10.27.

(111) 1.338.227
(151) 2017.10.27.

(111) 1.338.449
(151) 2017.11.08.

(111) 1.338.477
(151) 2017.11.08.

(111) 1.338.485
(151) 2017.11.08.

(111) 1.338.577
(151) 2017.11.08.

(111) 1.338.578
(151) 2017.11.08.

(111) 1.338.591
(151) 2017.11.08.

(111) 1.338.732
(151) 2017.11.08.

(111) 1.338.783
(151) 2017.11.08.

(111) 1.339.010
(151) 2017.11.08.

(111) 1.339.037
(151) 2017.11.08.

(111) 1.339.064
(151) 2017.11.08.

(111) 1.339.175
(151) 2017.11.08.

(111) 1.339.256
(151) 2017.11.08.

(111) 1.339.265
(151) 2017.11.08.

(111) 1.339.343
(151) 2017.11.08.

(111) 1.339.353
(151) 2017.11.08.

(111) 1.339.357
(151) 2017.11.08.

(111) 1.339.359
(151) 2017.11.08.

(111) 1.339.360
(151) 2017.11.08.

(111) 1.339.362
(151) 2017.11.08.

(111) 1.339.364
(151) 2017.11.08.

(111) 1.339.370
(151) 2017.11.08.

(111) 1.339.391
(151) 2017.11.08.

(111) 1.339.392
(151) 2017.11.08.

(111) 1.339.461
(151) 2017.11.08.

(111) 1.339.514
(151) 2017.11.08.

(111) 1.339.542
(151) 2017.11.08.

(111) 1.339.551
(151) 2017.11.08.

(111) 1.339.558
(151) 2017.11.08.

(111) 1.339.595
(151) 2017.11.08.

(111) 1.339.627
(151) 2017.11.08.

(111) 1.339.628
(151) 2017.11.08.

(111) 1.339.684

(151) 2017.11.08.

(111) 1.339.770
(151) 2017.11.21.

(111) 1.339.777
(151) 2017.11.21.

(111) 1.339.857
(151) 2017.11.21.

(111) 1.339.870
(151) 2017.11.21.

(111) 1.339.907
(151) 2017.11.21.

(111) 1.339.943
(151) 2017.11.21.

(111) 1.339.990
(151) 2017.11.21.

(111) 1.340.015
(151) 2017.11.21.

(111) 1.340.061
(151) 2017.11.21.

(111) 1.340.062
(151) 2017.11.21.

(111) 1.340.064
(151) 2017.11.21.

(111) 1.340.091
(151) 2017.11.21.

(111) 1.340.128
(151) 2017.11.21.

(111) 1.340.134
(151) 2017.11.21.

(111) 1.340.136
(151) 2017.11.21.

(111) 1.340.137
(151) 2017.11.21.

(111) 1.340.138
(151) 2017.11.21.

(111) 1.340.139
(151) 2017.11.21.

(111) 1.340.216
(151) 2017.11.21.

(111) 1.340.341
(151) 2017.11.21.

(111) 1.340.358
(151) 2017.11.21.

(111) 1.340.379
(151) 2017.11.21.

(111) 1.340.384
(151) 2017.11.21.

(111) 1.340.463
(151) 2017.11.21.

(111) 1.340.464
(151) 2017.11.21.

(111) 1.340.475
(151) 2017.11.21.

(111) 1.340.487
(151) 2017.11.21.

(111) 1.340.522
(151) 2017.11.21.

(111) 1.340.550
(151) 2017.11.21.

(111) 1.340.587
(151) 2017.11.21.

(111) 1.340.749
(151) 2017.11.21.

(111) 1.340.754
(151) 2017.11.21.

(111) 1.340.825
(151) 2017.11.21.

(111) 1.340.866
(151) 2017.11.21.

(111) 1.341.001
(151) 2017.11.21.

(111) 1.341.002
(151) 2017.11.21.

(111) 1.341.042
(151) 2017.11.21.

(111) 1.341.051
(151) 2017.11.21.

(111) 1.341.074
(151) 2017.11.15.

(111) 1.341.261
(151) 2017.11.15.

(111) 1.341.337
(151) 2017.11.15.

(111) 1.341.393
(151) 2017.11.15.

(111) 1.341.421
(151) 2017.11.15.

(111) 1.341.430
(151) 2017.11.15.

(111) 1.341.447
(151) 2017.11.15.

(111) 1.341.481
(151) 2017.11.15.

(111) 1.341.572
(151) 2017.11.15.

(111) 1.341.638
(151) 2017.11.15.

(111) 1.341.665
(151) 2017.11.15.

(111) 1.341.667
(151) 2017.11.15.

(111) 1.341.676
(151) 2017.11.15.

(111) 1.342.017

(151) 2017.11.15.

(111) 1.342.030
(151) 2017.11.15.

(111) 1.342.119
(151) 2017.11.15.

(111) 1.342.136
(151) 2017.11.15.

(111) 1.342.201
(151) 2017.12.04.

(111) 1.342.214
(151) 2017.12.04.

(111) 1.342.248
(151) 2017.12.04.

(111) 1.342.250
(151) 2017.12.04.

(111) 1.342.281
(151) 2017.12.04.

(111) 1.342.285
(151) 2017.12.04.

(111) 1.342.363
(151) 2017.12.04.

(111) 1.342.417
(151) 2017.12.04.

(111) 1.342.451
(151) 2017.12.04.

(111) 1.342.461
(151) 2017.12.04.

(111) 1.342.609
(151) 2017.12.04.

(111) 1.342.691
(151) 2017.12.04.

(111) 1.342.836
(151) 2017.12.04.

(111) 1.342.838
(151) 2017.12.04.

(111) 1.342.850
(151) 2017.12.04.

(111) 1.343.170
(151) 2017.11.24.

(111) 1.343.177
(151) 2017.11.24.

(111) 1.343.194
(151) 2017.11.24.

(111) 1.343.214
(151) 2017.11.24.

(111) 1.343.257
(151) 2017.11.24.

(111) 1.343.316
(151) 2017.11.24.

(111) 1.343.347
(151) 2017.11.24.

(111) 1.343.371
(151) 2017.11.24.

(111) 1.343.443
(151) 2017.11.24.

(111) 1.343.453
(151) 2017.11.24.

(111) 1.343.542
(151) 2017.11.24.

(111) 1.343.618
(151) 2017.11.24.

(111) 1.343.634
(151) 2017.11.24.

(111) 1.343.638
(151) 2017.11.24.

(111) 1.343.666
(151) 2017.11.24.

(111) 1.343.735
(151) 2017.11.24.

(111) 1.343.754
(151) 2017.11.24.

(111) 1.343.848
(151) 2017.11.24.

(111) 1.343.989
(151) 2017.11.24.

(111) 1.343.990
(151) 2017.11.24.

(111) 1.343.997
(151) 2017.11.24.

(111) 1.344.045
(151) 2017.11.24.

(111) 1.344.056
(151) 2017.11.24.

(111) 1.344.103
(151) 2017.11.24.

(111) 1.344.135
(151) 2017.11.24.

(111) 1.344.161
(151) 2017.11.24.

(111) 1.344.162
(151) 2017.11.24.

(111) 1.344.166
(151) 2017.11.27.

(111) 1.344.255
(151) 2017.11.27.

(111) 1.344.274
(151) 2017.11.27.

(111) 1.344.295
(151) 2017.11.27.

(111) 1.344.298
(151) 2017.11.27.

(111) 1.344.403
(151) 2017.11.27.

(111) 1.344.408

(151) 2017.11.27.

(111) 1.344.427
(151) 2017.11.27.

(111) 1.344.514
(151) 2017.11.27.

(111) 1.344.541
(151) 2017.11.27.

A rovat 245 darab közlést tartalmaz.

INTÉZMÉNYI KÖZLEMÉNYEK

Hirdetményi úton történő kézbesítés

A döntés ügyszáma és az intézkedés száma:	**A 11 10621 / 11**
A döntés tárgya:	Information to the applicant about termination of the procedure
A címzett(ek) neve(i) és utolsó ismert címe:	BRENDSON COMPANY LIMITED, CY-2401 Nicosia, Lykavitou, 29, Egkomi (CY)

A döntés ügyszáma és az intézkedés száma:	**A 12 99646 / 15**
A döntés tárgya:	Information to the applicant about termination of the procedure
A címzett(ek) neve(i) és utolsó ismert címe:	EUROPEAN DIVING SCHOOL s.r.o., CZ-586 01 Jihlava, Královksý vrsek 3546/44 (CZ)

A döntés ügyszáma és az intézkedés száma:	**A 13 02650 / 8**
A döntés tárgya:	Határozat ismételt megküldése
A címzett(ek) neve(i) és utolsó ismert címe:	KLASSIKA INTERNATIONAL LIMITED, CY-1082 Nicosia, Office 203, 2nd Floor, Liliana building,10 Kyriakou Matsi avenue,Agious Omologites (CY)

A döntés ügyszáma és az intézkedés száma:	**A 13 14872 / 7**
A döntés tárgya:	Nemzetközi védjegybejelentés elutasítása
A címzett(ek) neve(i) és utolsó ismert címe:	Jirí Vylimec - MOVYCHEM, SK-951 31 Mocenok, Svábska 1433/2 (SK)

A döntés ügyszáma és az intézkedés száma:	**A 13 28631 / 8**
A döntés tárgya:	Nemzetközi védjegybejelentés elutasítása
A címzett(ek) neve(i) és utolsó ismert címe:	PZ Cussons Beauty LLP, London WC2H 9FB, 14 Upper St. Martin~s Lane,Covent Garden (GB)

A döntés ügyszáma és az intézkedés száma:	**A 36 6216 / 10**
A döntés tárgya:	Avis sur audience
A címzett(ek) neve(i) és utolsó ismert címe:	BIOTIKA A.S., SK-976 13 SLOVENSKÁ LUPCA, Príboj 566 (SK)

A döntés ügyszáma és az intézkedés száma:	**M 06 04013 / 9**
A döntés tárgya:	Kérelem elutasítása
A címzett(ek) neve(i) és utolsó ismert címe:	Ye Ting Rong, Budapest, 1145 Variházy Oszkár u. 5. (HU)

A döntés ügyszáma és az intézkedés száma:	**M 07 00376 / 16**
A döntés tárgya:	Megújítási kérelem visszavontnak tekintése
A címzett(ek) neve(i) és utolsó ismert címe:	MM Vision Group Kft., Érd, 2030 Köszörűs u. 32. (HU)

A döntés ügyszáma és az intézkedés száma:	**M 16 03972 / 15**
A döntés tárgya:	Felhívás nyilatkozattételre
A címzett(ek) neve(i) és utolsó ismert címe:	Mányoki János Lajos, Budapest,, 1083 Illés utca 4. (HU)

A döntés ügyszáma és az intézkedés száma:	**M 17 00993 / 12**
A döntés tárgya:	Visszavonás tudomásulvétele
A címzett(ek) neve(i) és utolsó ismert címe:	Bokor Károly, Budapest, 1055 Honvéd u. 17/a (HU)

A döntés ügyszáma és az intézkedés száma:	**M 17 02503 / 5**
A döntés tárgya:	Felhívás hiánypótlásra
A címzett(ek) neve(i) és utolsó ismert címe:	Varga Zoltán, Budapest, 1037 Montevideo utca 9. (HU)

A döntés ügyszáma és az intézkedés száma:	**M 17 02504 / 5**
A döntés tárgya:	Felhívás hiánypótlásra
A címzett(ek) neve(i) és utolsó ismert címe:	Varga Zoltán, Budapest, 1037 Montevideo utca 9. (HU)

A döntés ügyszáma és az intézkedés száma:	**M 17 02953 / 5**
A döntés tárgya:	Tartozatlanul fizetett díj kérelem alapján történő visszautalása
A címzett(ek) neve(i) és utolsó ismert címe:	Közép Európai Média és Kiadó Zrt., Budapest, 1033 Polgár u. 8-10 (HU)

A döntés ügyszáma és az intézkedés száma:	**M 17 03303 / 8**
A döntés tárgya:	Felhívás hiánypótlásra
A címzett(ek) neve(i) és utolsó ismert címe:	Beledi Szilvia, Budapest, 1036 Lajos u. 78. (HU)
A döntés ügyszáma és az intézkedés száma:	**M 17 03303 / 7**
A döntés tárgya:	Felhívás hiánypótlásra
A címzett(ek) neve(i) és utolsó ismert címe:	Beledi Szilvia, Budapest, 1036 Lajos u. 78. (HU)
A döntés ügyszáma és az intézkedés száma:	**M 17 03303 / 6**
A döntés tárgya:	Gyorsított eljárás lefolytatásának elrendelése
A címzett(ek) neve(i) és utolsó ismert címe:	Beledi Szilvia, Budapest, 1036 Lajos u. 78. (HU)

A döntés ügyszáma és az intézkedés száma:	**M 17 03644 / 3**
A döntés tárgya:	Felhívás hiánypótlásra
A címzett(ek) neve(i) és utolsó ismert címe:	kkk, kkkk, 1023 kkkk (HU)

A döntés ügyszáma és az intézkedés száma:	**P 00 01427 / 16**
A döntés tárgya:	Végleges szabadalmi oltalom megszűnése díjfizetés elmulasztása miatt
A címzett(ek) neve(i) és utolsó ismert címe:	Vereczkeyné Donáth Györgyi, Budapest, 1036 Lajos u. 49/b (HU) Sztruhár Ilona, Budapest, 1193 Csokonai u. 16. (HU)

A döntés ügyszáma és az intézkedés száma:	**P 02 01374 / 19**
A döntés tárgya:	Végleges szabadalmi oltalom megszűnése díjfizetés elmulasztása miatt
A címzett(ek) neve(i) és utolsó ismert címe:	Hársing László Gábor, Budapest, 1071 Dembinszky u. 8. (HU)

A döntés ügyszáma és az intézkedés száma:	**P 03 00352 / 51**
A döntés tárgya:	Végleges szabadalmi oltalom újra érvénybe helyezése
A címzett(ek) neve(i) és utolsó ismert címe:	Kretsl Gábor, Budapest, 1221 Csuszka u. 1. (HU)

A döntés ügyszáma és az intézkedés száma:	**P 09 00209 / 15**
A döntés tárgya:	Végleges szabadalmi oltalom megszűnése díjfizetés elmulasztása miatt
A címzett(ek) neve(i) és utolsó ismert címe:	Százdi László, Budapest, 1078 Marek J. u. 5. (HU) Debreczeni József, Budapest, 1107 Somfa köz 4. (HU)

A döntés ügyszáma és az intézkedés száma:	**P 12 00219 / 47**

A döntés tárgya:	Ideiglenes szabadalmi oltalom megszűnése díjfizetés elmulasztása miatt
A címzett(ek) neve(i) és utolsó ismert címe:	Speiser Ferenc, Veszprém, 8200 Ördögárok u. 1/A. (HU)

A döntés ügyszáma és az intézkedés száma:	**P 12 00246 / 36**
A döntés tárgya:	Végleges szabadalmi oltalom megszűnése díjfizetés elmulasztása miatt
A címzett(ek) neve(i) és utolsó ismert címe:	Sárközi Szabolcs, Budapest, 1119 Andor u. 25. (HU)

A döntés ügyszáma és az intézkedés száma:	**P 15 00145 / 18**
A döntés tárgya:	Szabadalom megadása
A címzett(ek) neve(i) és utolsó ismert címe:	Kovács Nikolett, Dr. Krajnyák & Társa Ügyvédi Iroda, Budapest, 1535 Pf.: 901. (HU)

A döntés ügyszáma és az intézkedés száma:	**P 16 00386 / 16**
A döntés tárgya:	Értesítés a szabadalmi bejelentés közzétételéről és az újdonságkutatás elvégzéséről (A1)
A címzett(ek) neve(i) és utolsó ismert címe:	Méhes Zsolt, Pécs, 7622 Zsinkó István u. 8. (HU)

A rovat 25 darab közlést tartalmaz.

SZABADALMI KÖZLÖNY ÉS VÉDJEGYÉRTESÍTŐ

a Szellemi Tulajdon Nemzeti Hivatalának hivatalos lapja

Webcím: http://www.sztnh.gov.hu/kiadv/szkv/

Felelős kiadó: dr. Łuszcz Viktor

Szerkesztőség: Szellemi Tulajdon Nemzeti Hivatala
1081 Budapest, II. János Pál pápa tér 7.
Telefon: (1) 312 4400
Levélcím: 1438 Budapest, Pf. 415.
E-mail: sztnh@hipo.gov.hu
http://www.sztnh.gov.hu

Felelős vezető: Szabó Richárd
Telefon: (1) 474 5761

HU ISSN 1588–0974