SZABADALMI KÖZLÖNY ÉS VÉDJEGYÉRTESÍTŐ

A SZELLEMI TULAJDON NEMZETI HIVATALÁNAK HIVATALOS LAPJA

122. ÉVFOLYAM 6. SZÁM 2017. MÁRCIUS 28.

TARTALOM

A hatósági közlemények rovataiban alkalmazott kódok és rendezési elvek 23

Nemzetközi tájékoztatás 26

Szabadalmi közlemények P81–P118

Európai szabadalmi közlemények E318–E418

Kiegészítő oltalmi tanúsítványra vonatkozó közlemények S11–S15

Használati minta közlemények U52–U56

Formatervezési minta közlemények D20–D29

Nemzeti védjegyközlemények M606–M736

Nemzetközi védjegyközlemények W67–W83

Intézményi közlemények H9–H11

A hatósági közlemények rovataiban alkalmazott kódok és rendezési elvek

Az iparjogvédelmi dokumentumokat kibocsátó egyes országokat és egyes nemzetközi szervezeteket azonosító kódok (a WIPO 3. szabványa szerint)

AD Andorra
AE Egyesült Arab Emirátusok
AF Afganisztán
AG Antigua és Barbuda
AI Anguilla
AL Albánia
AM Örményország
AO Angola
AP Afrikai Országok Iparjogvédelmi Szervezete (ARIPO)
AR Argentína
AT Ausztria
AU Ausztrália
AW Aruba
AZ Azerbajdzsán
BA Bosznia-Hercegovina
BB Barbados
BD Banglades
BE Belgium
BF Burkina Faso
BG Bulgária
BH Bahrein
BI Burundi
BJ Benin
BM Bermuda
BN Brunei
BO Bolívia
BQ Bonaire, Sint Eustasius és Saba
BR Brazília
BS Bahama-szigetek
BT Bhután
BV Bouvet-sziget
BW Botswana
BX Benelux Szellemi Tulajdonvédelmi Hivatal (BOIP)
BY Belorusszia
BZ Belize
CA Kanada
CD Kongói Demokratikus Köztársaság
CF Közép-afrikai Köztársaság
CG Kongó
CH Svájc
CI Elefántcsontpart
CK Cook-szigetek
CL Chile
CM Kamerun
CN Kína
CO Kolumbia
CR Costa Rica
CU Kuba
CV Zöld-foki Köztársaság
CW Curaçao
CY Ciprus
CZ Cseh Köztársaság
DE Németország
DJ Dzsibuti
DK Dánia
DM Dominikai Közösség
DO Dominikai Köztársaság
DZ Algéria
EA Eurázsiai Szabadalmi Szervezet (EAPO)
EC Ecuador
EE Észtország
EG Egyiptom
EH Nyugat-Szahara
EM Európai Unió Szellemi Tulajdoni Hivatala (EUSZTH)
EP Európai Szabadalmi Hivatal (EPO)
ER Eritrea
ES Spanyolország
ET Etiópia
FI Finnország
FJ Fidzsi-szigetek
FK Falkland-szigetek (Mavin- szigetek)
FO Faröer-szigetek
FR Franciaország
GA Gabon
GB Nagy-Britannia
GC Az Öböl menti Arab Államok Együttműködési Tanácsának Szabadalmi Hivatala (GCC)
GD Grenada
GE Grúzia
GG Guernsey
GH Ghána
GI Gibraltár
GL Grönland
GM Gambia
GN Guinea
GQ Egyenlítői-Guinea
GR Görögország
GS Dél-Georgia és a Dél-Sandwich-szigetek
GT Guatemala
GW Bissau-Guinea
GY Guyana
HK Hongkongi Különleges Igazgatású Terület
HN Honduras
HR Horvátország
HT Haiti
HU Magyarország
IB A Szellemi Tulajdon Világszervezetének (WIPO) Nemzetközi Irodája
ID Indonézia
IE Írország
IL Izrael
IM Man-sziget
IN India
IQ Irak
IR Iráni Iszlám Köztársaság
IS Izland
IT Olaszország
JE Jersey
JM Jamaica
JO Jordánia
JP Japán
KE Kenya
KG Kirgizisztán
KH Kambodzsa
KI Kiribati
KM Comore-szigetek
KN Saint Christopher és Nevis
KP Koreai Népi Demokratikus Köztársaság
KR Koreai Köztársaság
KW Kuvait
KY Kajmán-szigetek
KZ Kazahsztán
LA Laoszi Népi Demokratikus Köztársaság
LB Libanon
LC Saint Lucia
LI Liechtenstein
LK Srí Lanka
LR Libéria
LS Lesotho
LT Litvánia
LU Luxemburg
LV Lettország
LY Líbia
MA Marokkó
MC Monaco
MD Moldovai Köztársaság
ME Montenegró
MG Madagaszkár
MK Macedón Köztársaság
ML Mali
MM Mianmar
MN Mongólia
MO Makao
MP Észak-Marina-szigetek
MR Mauritánia
MS Montserrat
MT Málta

MU Mauritius
MV Maldív-szigetek
MW Malawi
MX Mexikó
MY Malajzia
MZ Mozambik
NA Namíbia
NE Niger
NG Nigéria
NI Nicaragua
NL Hollandia
NO Norvégia
NP Nepál
NR Nauru
NZ Új-Zéland
OA Szellemi Tulajdon Afrikai Szervezete (OAPI)
OM Omán
PA Panama
PE Peru
PG Pápua Új-Guinea
PH Fülöp-szigetek
PK Pakisztán
PL Lengyelország
PT Portugália
PW Palau
PY Paraguay
QA Katar
QZ Közösségi Fajtaoltalmi Hivatal (CPVO)
RO Románia
RS Szerbia
RU Oroszországi Föderáció
RW Ruanda
SA Szaúd-Arábia
SB Salamon-szigetek
SC Seychelle-szigetek
SD Szudán
SE Svédország
SG Szingapúr
SH Szent Ilona
SI Szlovénia
SK Szlovákia
SL Sierra Leone
SM San Marino
SN Szenegál
SO Szomália
SR Suriname
SS Dél-Szudán
ST São Tomé és Principe
SV Salvador
SX Sint Maarten (holland rész)
SY Szíriai Arab Köztársaság
SZ Szváziföld
TC Turks- és Caicos-szigetek
TD Csád
TG Togo
TH Thaiföld
TJ Tádzsikisztán
TL Kelet-Timor
TM Türkmenisztán
TN Tunézia
TO Tonga
TR Törökország
TT Trinidad és Tobago
TV Tuvalu
TW Tajvan (Kínai Köztársaság)
TZ Tanzániai Egyesült Köztársaság
UA Ukrajna
UG Uganda
US Amerikai Egyesült Államok
UY Uruguay
UZ Üzbegisztán
VA Szentszék
VC Saint Vincent és Grenadine
VE Venezuela
VG Brit Virgin-szigetek
VN Vietnam
VU Vanuatu
WO Szellemi Tulajdon Világszervezete (WIPO) Nemzetközi Irodája
WS Szamoa
XN Északi Szabadalmi Intézet (NPI)
XU Új Növényfajták Oltalmára létesült Nemzetközi Unió (UPOV)
XV Visegrádi Szabadalmi Intézet (VSZI)
YE Jemen
ZA Dél-afrikai Köztársaság
ZM Zambia
ZW Zimbabwe

Szabadalom, kiegészítő oltalmi tanúsítvány, növényfajta-oltalom, használati minta és formatervezési minta adatok azonosítói (INID-kódok a WIPO 9. szabványa szerint)

(10) Lajstromozási és közzétételi adatok
- (11) a dokumentum száma: szabadalmi és növényfajta-oltalmi rovatokban közzétételi szám vagy lajstromszám; használati minta és formatervezési minta rovatokban lajstromszám; a megadott szabadalmak, a megadott növényfajta- oltalmak, a megadott használati minta oltalmak és a megadott formatervezési mintaoltalmak rovatokban a lajstromszámhoz kapcsolt dátum a megadó határozat kelte
- (13) a publikáció fajtája a WIPO 16. szabványa szerint

(20) Bejelentési adatok
- (21) a bejelentés ügyszáma
- (22) a bejelentés napja
- (23) a kiállítási elsőbbség vagy kedvezmény, illetve a módosítási elsőbbség napja
- (24) a tanúsítvány oltalmi idejének kezdete

(30) Uniós elsőbbség adatai, illetve UPOV Egyezmény szerinti elsőbbség adatai

(40) A közzététel napja

(50) Műszaki adatok
- (51) Nemzetközi Szabadalmi Osztályozás (szabadalmi, illetve használati minta rovatokban); Locarnói Megállapodás szerinti osztályozás (formatervezési minta rovatokban) UPOV-kód (növényfajta-oltalmi rovatokban)
- (53) növényfajta fajtaneve
- (54) a találmány, illetve a szabadalom címe, a növényfajta fajneve, latin neve, a használati minta címe, a formatervezési minta megnevezése
- (55) a növényfajta fényképe, illetve a formatervezési minta fényképe vagy rajza
- (57) szabadalmi rovatokban a kivonat, használati minta rovatokban a főigénypont (a jellemző ábrával)

(60) Összefüggő bejelentések, szabadalmak, kiegészítő oltalmi tanúsítványok, növényfajta-oltalmak, használati minták adatai
- (62) megosztás esetén a korábbi szabadalmi, növényfajta- oltalmi, illetve használati minta bejelentés ügyszáma
- (65) közzétételi szám (megadott szabadalmakkal kapcsolatban)
- (66) belső elsőbbség napja
- (67) származtatást megalapozó irat adatai
- (68) az alapszabadalom lajstromszáma

(70) A jogosult, a feltaláló és a képviselő adatai
- (71) bejelentő
- (72) feltaláló, szerző, nemesítő
- (73) szabadalmas, jogosult
- (74) képviselő

(80) A Budapesti Szerződés és a Szabadalmi Együttműködési Szerződés szerinti adatok
- (83) a mikroorganizmus törzs (biológiai anyag) letétbe helyezésének adatai
- (84) szekvencialista, illetve táblázat
- (86) a nemzetközi (PCT) bejelentés száma
- (87) a nemzetközi (PCT) bejelentés közzétételi száma

(90) Az Európai Szabadalmi Egyezmény szerinti adatok, valamint a kiegészítő oltalmi tanúsítványra vonatkozó adatok
- (92) a termék első magyarországi forgalomba hozatali engedélyének száma és kelte, vala-

mint az engedélyezett termék neve
(93) a termék első közösségi forgalomba hozatali engedélyének száma és kelte
(94) a tanúsítvány oltalmi idejének lejárta
(95) a kiegészítő oltalmi tanúsítvány címe (a termék megnevezése) és a termék típusa
(96) az európai (EP) bejelentés adatai
(97) az európai (EP) bejelentés közzétételi adatai; az európai szabadalom megadásának az Európai Szabadalmi Közlönyben történt meghirdetési adatai
(98) a kiegészítő oltalmi tanúsítvány időtartamának meghosszabbítása iránti kérelem napja

A publikáció fajtája (a WIPO 16. szabványa szerint)

A 1996. január 1-je előtti bejelentési nappal rendelkező szabadalmi bejelentések közzététele, illetve közzététel nélkül megadott szabadalmak meghirdetése
A1 1996. január 1-je utáni bejelentési nappal rendelkező szabadalmi bejelentések közzététele és tájékoztatás az elvégzett újdonságkutatásról
A2 1996. január 1-je utáni bejelentési nappal rendelkező szabadalmi bejelentések, növényfajta-oltalmak közzététele
A3 Külön tájékoztatás az 1996. január 1-je utáni bejelentési nappal rendelkező szabadalmi bejelentésekben a közzétételt követően elvégzett újdonságkutatásokról
B1 Megadott szabadalmak, növényfajta-oltalmak
B2 Korlátozott szabadalmak
B8 Helyreigazítás a szabadalmi leírások bibliográfiai adataiban
B9 Helyreigazítás a szabadalmi leírásokban
T1 Európai szabadalmi bejelentések igénypont fordításának közzététele
T2 Tájékoztatás európai szabadalmak szövege fordításának benyújtásáról
T3 Európai szabadalmi bejelentések igénypontjai fordítás-kijavításának közzététele
T4 Európai szabadalmak szövege fordítás-kijavításának közzététele
T5 Tájékoztatás az Európai Szabadalmi Egyezmény szerinti felszólalási eljárásban módosítással fenntartott európai szabadalmak szövege fordításának benyújtásáról
T6 Tájékoztatás az Európai Szabadalmi Egyezmény szerinti korlátozási eljárásban módosítással fenntartott európai szabadalmak szövege fordításának benyújtásáról
T7 Korlátozott európai szabadalom
T8 Helyreigazítás európai szabadalmak szövege fordításának bibliográfiai adataiban
T9 Helyreigazítás európai szabadalmak szövege fordításában
T10 Európai szabadalom igénypontokon kívüli szövegének magyar nyelvű fordítása
U8 Helyreigazítás a használati mintaoltalmi leírások bibliográfiai adataiban
U9 Helyreigazítás a használati mintaoltalmi leírásokban

Védjegy és földrajzi árujelző adatok azonosítói (INID-kódok a WIPO 60. szabványa szerint)

(100) Lajstromozási és megújítási adatok
(111) lajstromszám
(141) a lajstromozási eljárás és az oltalom megszűnésének napja
(151) a lajstromozás napja
(156) a megújítás napja
(180) a lejárat napja
(200) Bejelentési adatok
(210) a bejelentés ügyszáma
(220) a bejelentés napja
(230) a kiállítási elsőbbség adatai
(250) a bejelentés benyújtásának helye
(300) Uniós elsőbbség adatai
(400) A Nemzetközi Iroda részéről történő közzététel adatai
(450) a Nemzetközi Irodánál a közzétételt tartalmazó lap száma
(500) Egyéb adatok
(511) az árujegyzék vagy a termékjegyzék a Nizzai Megállapodás szerint, adatközlésnél csak az osztályok száma szerepel
(540) a földrajzi árujelző megnevezése
(541) a megjelölés közönséges írásmóddal
(546) a megjelölés ábrával, illetve a közönségestől eltérő írásmóddal
(551) együttes vagy tanúsító védjegy
(554) térbeli megjelölés
(555) hologrammegjelölés
(556) hangmegjelölés
(580) a Nemzetközi Iroda hivatalos lapjában történő közzététel napja
(591) szín- vagy színes megjelölés
(600) Összefüggő bejelentések, védjegyek adatai
(641) megosztás esetén a korábbi bejelentés ügyszáma
(646) megosztás esetén a korábbi védjegy lajstromszáma
(660) a belső elsőbbség adatai
(700) A jogosult, a képviselő és az engedélyes adatai
(731) bejelentő
(732) védjegyjogosult, a nemzetközi lajstrom szerinti jogosult vagy a lajstromozási eljárásban résztvevő bejelentő
(740) képviselő
(791) engedélyes

A rovatok rendezési elvei

A szabadalmi és a használati mintaoltalmi bejelentések, illetve a megadott szabadalmak és használati mintaoltalmak adatai NSZO-szekciónként, a formatervezési mintaoltalmi bejelentések, illetve a megadott formatervezési mintaoltalmak adatai a Locarnói Megállapodás szerinti osztályonként csoportosítva, az első helyen szereplő bejelentők nevének betűrendjében, a növényfajta-oltalmi bejelentések ügyszám szerinti sorrendben jelennek meg.

Az egyes rovatcímek mellett feltüntetett négyjegyű kódok az adott rovatok tartalmára utalnak a WIPO 17. szabványa szerint.

A szabadalmi bejelentések közzététele című rovatban a T betűvel kezdődő dokumentumszám az 1996. január 1-je előtti bejelentési nappal rendelkező teljes vizsgálatú, a H betűvel kezdődő dokumentumszám halasztott vizsgálatú szabadalmi bejelentésre utal.

Kiegészítő oltalmi tanúsítvány iránti bejelentések az ügyszám, a megadott kiegészítő oltalmi tanúsítványok a lajstromszám szerinti sorrendben jelennek meg.

A védjegy és földrajzi árujelző bejelentések a bejelentők nevének betűrendjében, a lajstromozások lajstromszám szerinti sorrendben jelennek meg.

NEMZETKÖZI TÁJÉKOZTATÁS

AZ IPARI TULAJDON OLTALMÁRA LÉTESÜLT PÁRIZSI UNIÓS EGYEZMÉNY

Az Afganisztáni Iszlám Köztársaság csatlakozása

Az Afganisztáni Iszlám Köztársaság Kormánya 2017. február 14-én letétbe helyezte csatlakozási okmányát az ipari tulajdon oltalmára létesült, 1883. március 20-án aláírt, 1967. július 14-én Stockholmban felülvizsgált és 1979. szeptember 28-án módosított Párizsi Uniós Egyezmény vonatkozásában.

A Párizsi Uniós Egyezmény az Afganisztáni Iszlám Köztársaság tekintetében 2017. május 14-én lép hatályba. Ezen a napon az Afganisztáni Iszlám Köztársaság a Párizsi Egyezmény által létrehozott, az ipari tulajdon oltalmára létesült nemzetközi unió (Párizsi Unió) tagjává válik.

A VAKOK, LÁTÁSKÁROSULTAK ÉS OLVASÁSI KÉPESSÉGÜKBEN KORLÁTOZOTT SZEMÉLYEK NYOMTATOTT MŰVEKHEZ VALÓ HOZZÁFÉRÉSÉNEK ELŐSEGÍTÉSÉRŐL SZÓLÓ MARRAKESH-I SZERZŐDÉS

Megerősítés a Panamai Köztársaság részéről

A Panamai Köztársaság Kormánya 2017. február 10-én letétbe helyezte megerősítő okiratát a 2013. június 27-én Marrakesh-ben elfogadott, a vakok, látáskárosultak és olvasási képességükben korlátozott személyek nyomtatott művekhez való hozzáférésének elősegítéséről szóló Marrakesh-i Szerződés vonatkozásában.

A fenti Szerződés a Panamai Köztársaság tekintetében 2017. május 10-én lép hatályba.

A VÉDJEGYEK NEMZETKÖZI LAJSTROMOZÁSÁRÓL SZÓLÓ MADRIDI MEGÁLLAPODÁSHOZ KAPCSOLÓDÓ JEGYZŐKÖNYV

A Madridi Jegyzőkönyv 5. cikke (2) bekezdésének b) és c) pontjai, illetve 8. cikke (7) bekezdésének a) pontja szerinti nyilatkozatok: Antigua és Barbuda

1. A szellemi tulajdon világszervezetének (WIPO) főigazgatójához 2017. január 9-én a Madridi Jegyzőkönyv 5. cikke (2) bekezdésének *b)* és *c)* pontjai szerinti nyilatkozat érkezett Antigua és Barbuda Kormányától, amely alapján az oltalom ideiglenes elutasításáról szóló értesítéshez való jog gyakorlásának határideje egy év helyett 18 hónap és a felszólaláson alapuló ideiglenes elutasítás a 18 hónapos határidő letelte után közölhető.

2. A nyilatkozat 2017. április 9-én lép hatályba.

3. Antigua és Barbuda Kormánya a fenti napon a Madridi Jegyzőkönyv 8. cikke (7) bekezdésének *a)* pontja szerinti nyilatkozatot is tett, amely alapján egyedi díjat kíván kapni, ha Antiguát és Barbudát megjelölték egy nemzetközi bejelentésben, a nemzetközi lajstromozást követő megjelölésben, illetve egy olyan nemzetközi lajstromozás megújítása tekintetében, amelyben Antiguát és Barbudát megjelölték (a pótdíjakból és díjkiegészítésekből származó jövedelemrész helyett).

4. Összhangban a Madridi Megállapodáshoz és a Madridi Jegyzőkönyvhöz kapcsolódó Közös Végrehajtási Szabályzat 35. szabálya (2) bekezdésének *b)* pontjával, a WIPO főigazgatója, az Antigua és Barbuda-i hivatallal történt egyeztetést követően, a következő egyedi díjakat állapította meg svájci frankban:

Megnevezés		**Összeg (svájci frankban)**
Bejelentés vagy utólagos megjelölés	- függetlenül az osztályok számától	247
Megújítás	- függetlenül az osztályok számától	114

A változás 2017. április 9-én lép hatályba. Így ezek a díjak akkor fizetendőek

a) ha Antiguát és Barbudát megjelölték egy olyan nemzetközi bejelentésben, amely a származási hivatalhoz ezen a napon vagy azt követően beérkezett; vagy
b) ha Antigua és Barbuda a tárgya egy olyan utólagos megjelölésnek, amely a jogosult Szerződő Felének hivatalához ezen a napon vagy azt követően beérkezett, vagy amelyet közvetlenül a WIPO Nemzetközi Irodájánál ezen a napon vagy azt követően nyújtottak be; vagy
c) ha Antiguát és Barbudát olyan nemzetközi lajstromozásban jelölték meg, amelyet ezen a napon vagy azt követően újították meg.

SZABADALMI KÖZLEMÉNYEK

Szabadalmi bejelentések közzététele

A. SZEKCIÓ - KÖZSZÜKSÉGLETI CIKKEK

(51) A01B 33/04 (2006.01)
A01B 33/00 (2006.01)
A01B 39/14 (2006.01)
(13) A1
(21) P 15 00388
(22) 2015.08.28.
(71) Horváth Benedek, 6000 Kecskemét, Szirom u. 26. (HU)
(72) Horváth Benedek, 6000 Kecskemét, Szirom u. 26. (HU)
(54) Sorköz-művelő kultivátor
(74) dr. Markó József, 1014 Budapest, Móra Ferenc u. 1. (HU)
(57)
A találmány tárgya sorköz-művelő kultivátor (K), amelynek traktorra vagy vontatott szerkezetre függesztett vázszerkezete (2) van, ezen legalább egy művelő-egység (7) és adott esetben műtrágya-kiszóró szerkezet van elrendezve. A legalább egy művelő-egység (7) sorközművelő szerszámként ferde forgástengelyű forgókapa-taggal (8) van felszerelve, amelynél a művelendő sorközönként a legalább két szomszédos forgókapa-tag (8) - haladási irányba tekintve - oldalt és hátrafelé ferde helyzetű forgástengelyével úgy van elrendezve, hogy a szomszédos forgókapák egymással szembeni forgásirányúak. Lényege, hogy a kultivátor (K) vázszerkezetén (2) a művelő-egységek (7) sorközönként párhuzamos megvezetésen (6) keresztül vannak elrendezve, minden művelő-egységre (7) két, egymással ellentétes forgásirányú forgókapa-tag (8) van hátadási irányba tekintve egymás mögött felszerelve. Továbbá, minden művelő-egységnek (7) két töltögető-tárcsája (15) is van, amelyek a mellső forgókapa-tag (8) előtt vannak jobb, illetve baloldalon elrendezve.

1. ábra

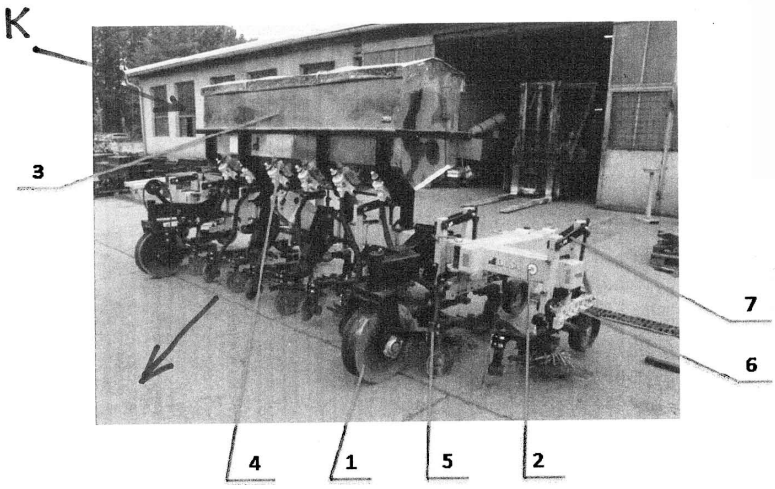

(51) A23F 5/36 (2006.01)
A23F 5/40 (2006.01)
A23F 5/44 (2006.01)
(13) A1
(21) P 15 00417
(22) 2015.09.15.

(71) Láng József, 3200 Gyöngyös, Petőfi Sándor u. 56. (HU)

(72) Láng József, 3200 Gyöngyös, Petőfi Sándor u. 56. (HU)

(54) Instant keverék kávéalapú ital készítéséhez

(57)

Instant keverék kávéalapú ital készítéséhez, amely tartalmaz instant alakban lévő kávé granulátumot és előnyösen kávé krémport, és a keverékben lévő kávénak az egy adagra vetített mennyisége legfeljebb 100 mg koffeint tartalmaz, ahol egy adag alatt az a keverékmennyiség értendő, amelyből legfeljebb 70 °C hőmérsékletű folyadék, előnyösen víz hozzáadásával legfeljebb 150 ml, de előnyösen 60-100 ml élvezeti értékkel rendelkező kávéital készíthető, amely egy adagra vetítetten tartalmaz 100-1500 mg inulint és 100-1200 mg taurint.

---

(51) A61B 5/0402 (2006.01)

(13) A1

(21) P 15 00357

(22) 2015.07.31.

(71) Egészségérték Kft., 8000 Székesfehérvár, Királysor 30. (HU)

(72) Schvarcz András, 2000 Szentendre, Hóvirág u. 1. (HU)

(54) Hordozható vezeték nélküli szívműködés figyelő készülék

(74) DANUBIA Szabadalmi és Jogi Iroda Kft., 1051 Budapest, Bajcsy-Zsilinszky út 16. (HU)

(57)

Egy hordozható vezeték nélküli szívműködés figyelő készülék felhasználó testére oldhatóan erősített hordozóelemet, azon vagy abban rögzített legalább két érzékelő elektródát (11, 12), azokkal villamos kapcsolatban álló jelfeldolgozó egységet tartalmaz, amely egyetlen integrált áramkörben (15) előerősítő fokozatot (15a), analóg-digitális konverter fokozatot (15b), aluláteresztő szűrő (13, 14) fokozatot, továbbá mikrovezérlőt (16), Bluetooth modult (17) foglal magában; valamint a jelfeldolgozó egységgel vezeték nélküli kommunikációs kapcsolatban álló, célszerűen okostelefonnal megvalósított feldolgozó, kezelő és kijelzőegységet is magában foglal.

2. ábra

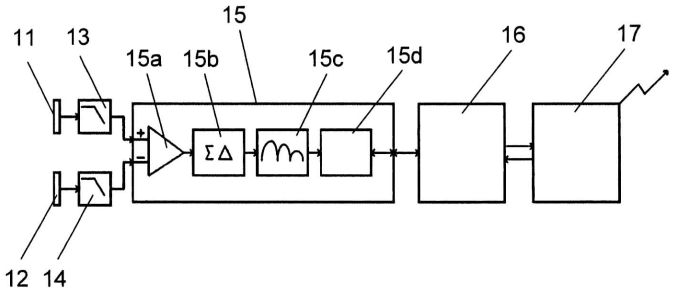

---

(51) A61B 8/02 (2006.01)

A61B 5/0444 (2006.01)

(13) A1

(21) P 15 00298

(22) 2015.06.25.

(71) PentaVox Mérnöki, Menedzsment és Kereskedelmi Kft, 1043 Budapest, Dugonics u. 11. (HU)

(72) Bartos Imre, 2040 Budaörs, Ady Endre u. 14. (HU)

Juhász Imre, 2151 Fót, Molnár Albert u. 8. (HU)

Káldi János, 1151 Budapest, Csomád u. 45. (HU)

Seres Sándor, 1105 Budapest, Gitár u. 3. (HU)

Székely István, 1133 Budapest, Vág u. 19. (HU)
dr. Török Miklós, 1053 Budapest, Kossuth Lajos utca 2/A. (HU)

(54) Eljárás és készülék magzati szívhangok passzív érzékelés útján végzett meghatározására, valamint rendszer a magzati szívműködés vizsgálatához

(74) Gödölle, Kékes, Mészáros & Szabó Szabadalmi és Védjegy Iroda, 1024 Budapest, Keleti Károly u. 13/b. (HU)

(57) A találmány szerinti eljárás során passzív akusztikus érzékelővel nyert fonokardiográfiás jelet előszűrik, erősítik, digitalizálják, digitálisan szűrik, átmeneti memóriába tárolják és autokorrelációt végeznek egy meghatározott méretű időablakban. Az autókorreláció eredményeként kapott jelek lokális maximumait, a lokális maximumok időbeli helyzetét és a lokális maximumoknak időbeli helyzeteinek változását meghatározzák, és fuzzy szakértői rendszer bemenő paramétereként, ill. jeleként tudásbázisban tárolt döntési logika fuzzy szabályrendszere, valamint a biológiailag várható adatok felhasználásával valószínűségi csoportokba sorolják és értékelik. Az értékelés eredményét defuzzikálják, és a defuzzikálás numerikus eredményét további feldolgozás céljára memóriákban tárolják. A találmány tárgya még készülék az eljárás foganatosítására, amelynek lényege, hogy programozható erősítő és szűrő egység (20), autokorreláció egység (35) és fuzzy szakértői rendszer (40) sorbakapcsolásával van kialakítva. A találmánynak tárgya még rendszer, amely egy vagy több készüléket kiértékelő és archiváló központi számítógépet, valamint egy vagy több kezelőorvosi kiértékelő eszközt foglal magába egymással internet hálózat útján összekapcsoltan.

3. ábra

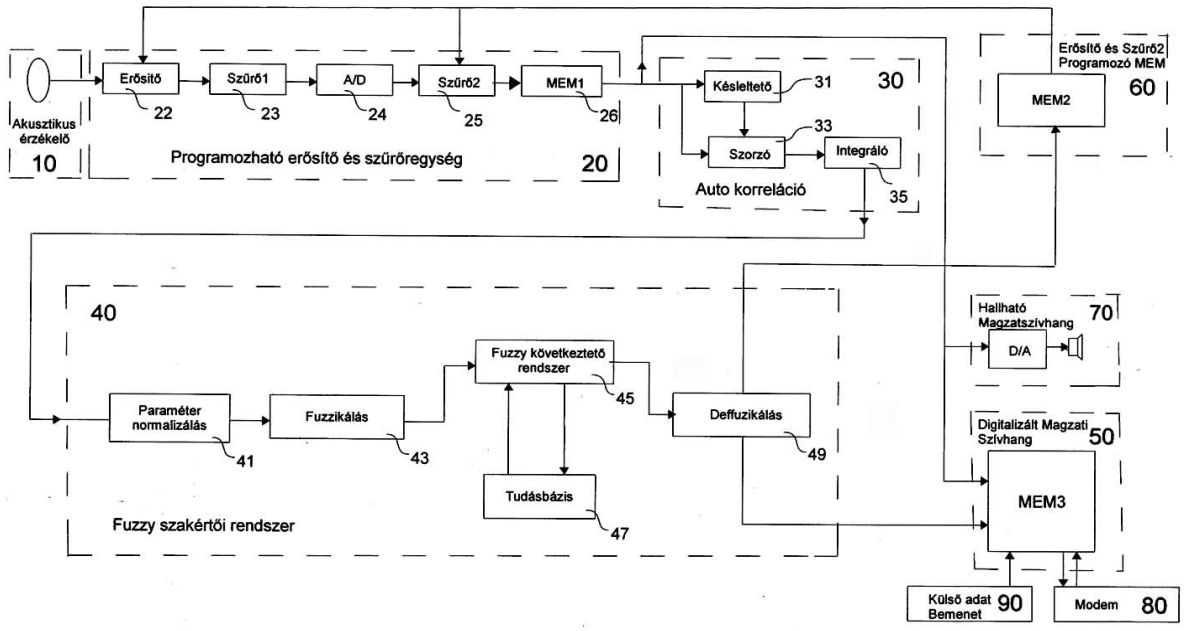

(51) A61B 10/00 (2006.01)

(13) A1

(21) P 16 00196

(22) 2015.08.31.

(71) Dolhay Kft., 1037 Budapest, Domoszló útja 18. (HU)
(72) dr. Dolhay Balázs Imre, 1037 Budapest, Domoszló útja 18. (HU)

(54) Váladék mintavevő eszköz

(74) Danubia Szabadalmi és Jogi Iroda Kft., 1051 Budapest, Bajcsy-Zsilinszky út 16. (HU)

(57) A találmány tárgya váladék mintavevő eszköz, amelynek fogantyúja, és a fogantyúhoz csatlakoztatott mintavevő eleme van, és lényege, hogy a fogantyú mindkét végén (4, 5) nyitott csőszakasz (1), és a mintavevő elem egyik

végén (21) zárt, a csőszakasz (1) disztális végén (5) a csőszakaszhoz (1) légtömören rögzített rugalmas mintavevő tömlő (2), továbbá a csőszakasz (1) proximális végén (4), a csőszakaszhoz (1) légtömören rögzített rugalmas működtető tömlő (3) van elrendezve.

1. ábra

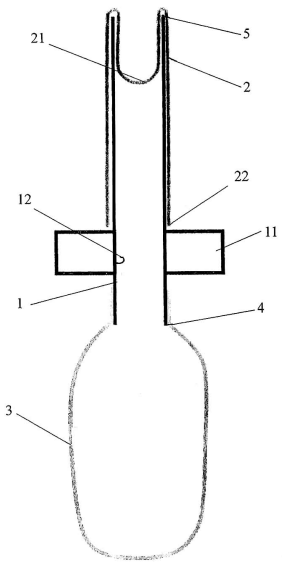

(51) A61H 33/14 (2006.01)

(13) A1

(21) P 15 00426

(22) 2015.09.21.

(71) Agro-Favorit Kft., 9361 Hövej, Dózsa György u. 8. (HU)

(72) Dr. Horváth István, 9330 Kapuvár, Árpád u. 37. (HU)
Németh Zoltán Levente, 9361 Hövej, Napsugár u. 37. (HU)
Németh Roland, 9361 Hövej, Dózsa Gy. u.8. (HU)

(54) Szén-dioxidos kezelő kádrendszer

(57)

A találmány tárgya szén-dioxidos kezelő kádrendszer, amely a szén-dioxiddal kádban történő kezelés szabályozott, ellenőrzött lebonyolítására alkalmas. A találmány szerinti szén-dioxidos kezelő kádrendszernek van egy szilárd CO2 (15) tárolója (1), amelynek oldalán a tárolóban (1) levő hőmérséklet ellenőrzésére egy hőmérő (10) van elhelyezve, a tároló (1) alján van az adagoló (11), amelyhez a léghenger (12) és a pneumatikus szelep (13) kapcsolódik, a pneumatikus szelephez (13) az irányváltón (16) keresztül van csatlakoztatva a sűrített levegő (14), így a tartályból (1) az adagoló (11) segítségével mindig annyi szilárd CO2 (15) kerül a keverőbe (2), amennyire az adott igények szerint szükség van, a keverőben (2) az odakerült szilárd CO2-re (15) forróvizet (20) permeteznek, az erre a célra szolgáló kézi elzárószelep (21), valamint elektromos elzárószelepen (22) keresztül vezetve a szórófej (23) segítségével, az így keletkező CO2 gáz (24) a CO2 gáz vezetéken (25) keresztül kerül a különböző kádakhoz (3) elvezetésre, a kádnál (3) a CO2 gáz vezeték (25) egy kézi elzárószelep (31), valamint egy elektromos elzárószelepen (32) keresztül van a kád (3) aljában levő beömlő nyíláshoz (33) vezetve, a kád (3) felső részén van kialakítva a kiömlő nyílás (34), valamint itt van elhelyezve egy felső takarás (35) vagy zárófedél, amely a CO2 kádból (3) való kijutását megakadályozza, amely takarás (35) biztosítja, hogy a kádban (3) levő kezelt személy ne lélegezze be közvetlenül a CO2-t, a kádba (3) kerülő CO2 szabályozására a kádon (3) előnyösen egy-egy kezelőpanel (36) van elhelyezve, a kád (3) oldalán kívül adott magasságban van továbbá elhelyezve egy-egy CO2 érzékelő (37), amely a kezelő helyiségben vagy teremben összességében levő CO2-t érzékeli, a elszívó rendszer (4) részei a elszívó ventilátor (41) és a elszívó vezeték (42), amelyen keresztül az elszívott CO2 eltávolításra kerül, a találmány szerinti rendszer fontos része a központi vezérlés (5), amely adott esetben a kapcsolószekrényben (51) van elhelyezve, a központi vezérlés (5) feladata egyrészt a CO2 olvasztására szolgáló keverő szelep vezérlés (52), valamint a CO2 egyedi adagolására szolgáló kád szelep vezérlés (53), az keverő szelep vezérlés (52) az összességében felhasznált CO2 igény figyelembevételével történik, amelyet az egyedileg beállított kád szelep vezérlések (53) összessége határoz meg.

1. ábra

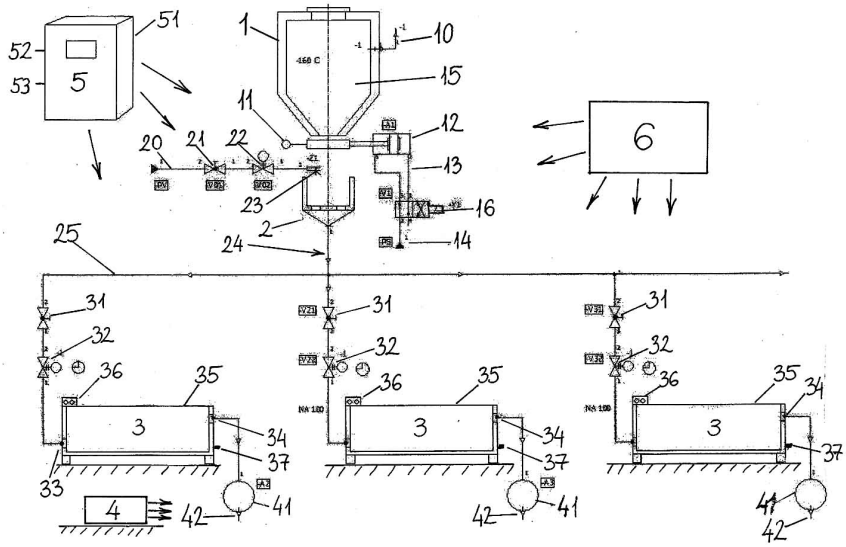

(51) **A61K 47/48** (2006.01)
A61K 47/30 (2006.01)
A61K 47/42 (2006.01)
(13) **A1**
(21) **P 15 00356**
(22) 2015.07.31.
(71) Szegedi Tudományegyetem, 6720 Szeged, Dugonics tér 13. (HU)
(72) prof. dr. Dékány Imre 30%, 6722 Szeged, Nemestakács u.10. (HU)
dr. Krizbai István 5%, 6723 Szeged, Gál u. 20 (HU)
dr. Majláth Zsófia 5%, 6725 Szeged, Szentháromság u. 75/B/A. (HU)
dr. Toldi József 10%, 6726 Szeged, Hársfa u. 10/5 (HU)
Varga Noémi 20%, 6114 Bugac, Kossuth Lajos u. 4. (HU)
prof. dr. Vécsei László 30%, 6726 Szeged, Ökörszem u. 7. (HU)
(54) **Hatóanyagoknak a központi idegrendszerben történő szabályozott leadására alkalmas nanokompozit, eljárás annak előállítására és alkalmazása**
(74) DANUBIA Szabadalmi és Jogi Iroda Kft., 1051 Budapest, Bajcsy-Zs. út 16. (HU)
(57)
A találmány szerinti megoldás olyan nanokompozitokra vonatkozik, amelyek alkalmasak hatóanyag szabályozott leadására a központi idegrendszerben. A találmány szerinti nanokompozit biokompatibilis, biológiailag lebomló anyagot tartalmazó magrészt és a magrész anyagával kémiai kötés kialakítására képes polielektrolitot tartalmaz. A nanokompozit magrésze alkalmas különböző gyógyszerhatóanyagok megkötésére. A találmány tárgya továbbá eljárás a találmány szerinti nanokompozit előállítására és a találmány szerinti nanokompozit alkalmazása.

(51) **A61M 31/00** (2006.01)
A61M 25/00 (2006.01)
(13) **A1**
(21) **P 15 00648**
(22) 2015.12.23.
(71) dr. Lovász Sándor 50%, 1136 Budapest, Hegedűs Gy. u. 8. (HU)
dr. Rényi Gábor 25%, 1137 Budapest, Szent István park 26. (HU)

Giber János 25%, 1122 Budapest, Városmajor u. 39/b. (HU)
(72) dr. Lovász Sándor 50%, 1136 Budapest, Hegedűs Gy. u. 8. (HU)
dr. Rényi Gábor 25%, 1137 Budapest, Szent István park 26. (HU)
Giber János 25%, 1122 Budapest, Városmajor u. 39/b. (HU)

(54) Illeszték, adapter, valamint eljárás és alkalmazás katéter nélküli anyagbevitelhez a húgycsövön keresztül a húgyhólyagba

(74) Somfai és társai Iparjogi Kft., 1137 Budapest, Pozsonyi út 38. (HU)

(57)

A találmány tárgya adapter hatóanyag és/vagy kontrasztanyag, előnyösen gyógyszeroldat vagy kontrasztoldat fájdalomcsökkentett vagy fájdalommentes és elcsurgás mentes bejuttatásának, instillációjának megvalósítására a húgycsőbe vagy a húgycsőbe és a húgyhólyagba katéter alkalmazása nélkül, a húgycső külső bemeneti nyílásán keresztül.
A hossztengely irányába eső, központi (5), belső átmenő furattal ellátott adapternek (6) a húgycső külső bemeneti nyílásába bevezethető lekerekített végű orr része (1), tömítő gallér része (2) és adagolóeszköz megfelelő részéhez (4), előnyösen fecskendő ISO 594 szabványos Luer Slip vagy Luer Lock csatlakozó részéhez ismert módon csatlakoztatható hengeres összekötő (3) része van.
A találmány szerinti eljárás során az adaptert (6) a hatóanyagot vagy kontrasztanyagot tartalmazó adagolóeszköz (4) megfelelő részével, előnyösen fecskendő ISO 594 szabványos Luer Slip vagy Luer Lock csatlakozó részével ismert módon összekapcsolják, majd a hatóanyagot vagy kontrasztanyagot az adagolóeszközben alkalmazott túlnyomással az adapteren, majd a húgycső külső bemeneti nyílásán keresztül, az adapter orr részét (1) a bemeneti nyílásba helyezve, és a tömítő gallért (2) a húgycső külső bemeneti nyílásához megfelelő módon szorítva, elcsurgás mentesen beáramoltatják a húgycsőbe vagy a húgycsőbe és a húgyhólyagba.
A találmány szerinti adapter és eljárás alkalmazása lehetővé teszi a katéter nélküli, fájdalomcsökkentett vagy fájdalommentes, elcsurgás mentes hólyagfeltöltést, hólyagöblítést és hólyagdiagnózist, előnyösen a hólyaginstillációt. A találmány szerinti adapternek, illetve katéter nélküli eljárásnak alkalmazása a húgycső közvetlen, helyi, elcsurgás mentes és fájdalommentes kezelését és diagnózisát teszi lehetővé, amely katéteres eljárással nem lehetséges.

1. ábra

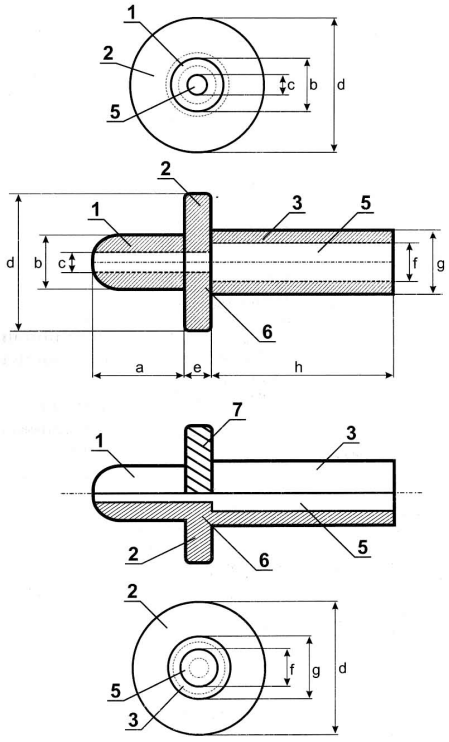

(51) A61N 2/00 (2006.01)
(13) A1

(21) P 15 00253

(22) 2015.05.26.

(71) Jenei István, 2737 Ceglédbercel, Pesti út 106. (HU)

(72) Jenei István, 2737 Ceglédbercel, Pesti út 106. (HU)

(54) Gyógyászati energiakorong

(57)

A találmány tárgya gyógyászati energiakorong, amely az energiakorong farostlemezében elhelyezett mágnesekből és az energiakorong farostlemezével összerögzített acéllemezére egymáshoz illeszkedő, az acéllemez széle fele növekvő gúlákból kialakított íves kialakítású gúla sorozat van kialakítva.
Gyógyászati energiakorong, amely acéllemezen elhelyezett gúlatestekből, és mágnesből van kialakítva. Jellemzője, hogy egymáshoz rögzített kör alakú farostlemezből (4) és kör alakú acéllemezből (1) kialakított energia korong (5) acéllemezének (1) felszínére hat darab, egymáshoz illeszkedő az acéllemez (1) széle fele növekvő méretű tizenegy darab gúlatestből (7) kialakított íves kialakítású gúla sorozat (2) van rögzítve, és az energia korong (5) farostlemezének (4) alsó felületének szélén, egymástól egyenlő távolságra három bemarás (6) van kiképezve egy-egy mágnestest (3) elhelyezésére, és amely bemarásokba (6) egy vagy kettő, vagy három mágnestest (3) van elhelyezve.

1. ábra

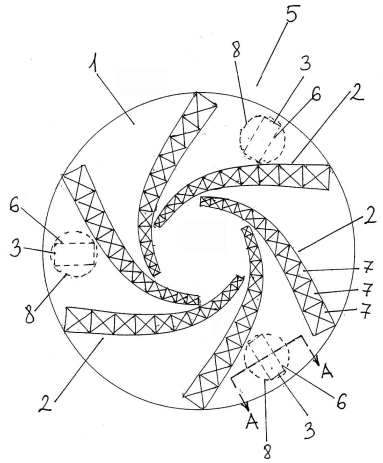

(51) A63F 7/40 (2006.01)
A63F 7/36 (2006.01)
A63F 7/38 (2006.01)

(13) A1

(21) P 15 00402

(22) 2015.09.04.

(71) Kardos Bálint, 1036 Budapest, Lajos u. 104. 1/17. (HU)

(72) Kardos Bálint, 1036 Budapest, Lajos u. 104. 1/17. (HU)

(54) Motiváló rehabilitációs gyógyászati segédeszköz

(57)

Találmány tárgya, egy olyan mozgásrehabilitációs segédeszköz, mely nem csak a rehabilitációt segíti elő, de elősegíti a motivációt is. A motiváció hiánya a gyógyulási folyamat egyik jelentős problémája. A találmányt a pánt és talpazat segítségével a gyógyulási folyamat kezdetétől bárki használhatja, egészen a végéig, amikor a felső és alsó részek segítségével súlyzóként is használható. A feladat, hogy az eszköz középső részén (4) elhelyezett, a felső (1) és az alsó (5) részhez illeszthető elem, melynek c alakú vájatában (4B) a test mozgatása által egy golyót (3) kell vezetni. Az optimális nehézség érdekében ez a pálya cserélhető, ezáltal szellemi kihívást is nyújt a betegnek és ő ez által „játszva” gyógyul.

3. ábra

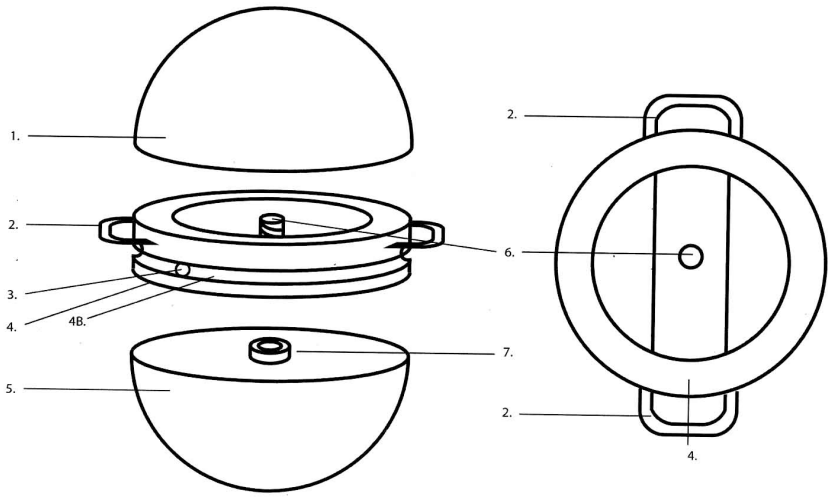

B. SZEKCIÓ - IPARI MŰVELETEK ÁLTALÁBAN ÉS SZÁLLÍTÁS

(51) B01L 3/00 (2006.01)
G01J 1/00 (2006.01)
(13) A1
(21) P 15 00422
(22) 2015.09.18.
(71) S-METALLTECH 98 Kft., 2000 Szentendre, Stéger Ferenc köz 20. (HU)
(72) Horváth Dániel, 3214 Nagyréde, Dobó u. 10. (HU)
Mayer Viktor, 2330 Dunaharaszti, Magyar u. 38. (HU)
(54) Készülék és eljárás arzén kimutatására
(74) Mészáros Katalin, BUDAPATENT Szabadalmi és Védjegy Iroda Kft., 1023 Budapest, Frankel Leó út 57. (HU)
(57)

A találmány tárgya készülék és eljárás arzén kimutatására víz vagy vizes oldat mintában, ahol a vizsgálandó mintához savat és cinket adnak, majd az arzénvegyület(ek)ből keletkező arzén-hidrogént higany-bromiddal reagáltatva adott idő elteltével érzékelik a keletkező higany(II)-arzenid vegyület(ek) színe alapján az arzéntartalom mennyiségét. A készülékhez tartozik egy egyik, mintabejuttató felületének kivételével zárt mérőkazetta (1), mely mérőkazetta (1) tartalmazza egy vízoldékony első kapszulába (2) helyezetten a sav komponenst, előnyösen szulfaminsavat száraz formában, továbbá egy második vízoldékony kapszulába (3) helyezetten a cinket, előnyösen granulátum formában, és tartalmaz egy előnyösen hordozóra felvitt indikátort (7), célszerűen higanybromidot, tartalmaz továbbá egy, a minta bejuttatására szolgáló nyílást (5), a mérőkazetta (1) méréskor a készülékbe van behelyezve és mérés után onnan kivehető, és ahol a mérőkazetta (1) fala átlátszó vagy áttetsző vagy a mérőkazettának legalább az indikátorral szemközti falrésze átlátszó vagy áttetsző, előnyösen színtelen, és a készülék tartalmaz továbbá fényérzékelőt (9), vezérlő áramköröket, időmérőt, adatfeldolgozó áramkört, valamint célszerűen kijelzőt (11), továbbá az áramkörök energiaellátását biztosító tápegységet (12). Az eljárás lényege, hogy a mérőkazettát (1) a készülékbe helyezik úgy, hogy az indikátor (7) a mérőkazetta (1) magasabb részén helyezkedik el, majd a mérőkazettába (1) a mérőkazettának (1) erre kialakított nyílásán (5) keresztül bejuttatunk egy vizsgálandó mintát olyan mennyiségben, hogy a minta a mérőkazettának (1) csak egy hányadát, célszerűen felét töltse ki, és a mérőkazettában (1) levő és vízoldékony első kapszulájába (2) helyezett száraz sav előnyösen szulfaminsav komponenst és a vízoldékony második kapszulájába (3) helyezett cinket, előnyösen cinkgranulátumot reagáltatják, majd a reakció során keletkező arzéntartalmú gázt reagáltatják a mérőkazettában (1) elhelyezett indikátorral (7), célszerűen higanybromiddal, miközben a minta bejuttatásától kezdődően mérik a készülék időmérője segítségével az eltelt időt, és egy előre meghatározott idő eltelte után a készülékbe helyezett fényérzékelő (9) működtetése segítségével veszik az indikátorról (7) érkező színjelet és mikroprocesszor (10) segítségével kiértékelik.

1. ábra

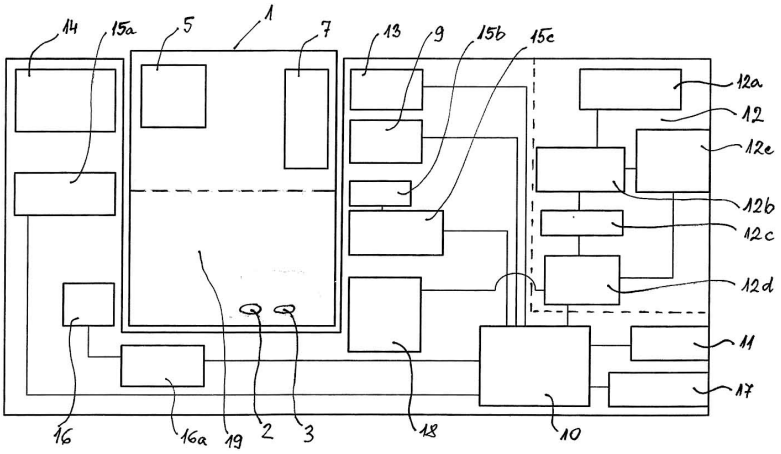

(51) **B23B 31/00** (2006.01)

(13) **A1**

(21) **P 15 00390**

(22) 2015.08.31.

(71) Kis-Bendek Gyula, 3231 Gyöngyössolymos, Kossuth Lajos út 99. (HU)

(72) Kis-Bendek Gyula, 3231 Gyöngyössolymos, Kossuth Lajos út 99. (HU)

(54) **Anyagmegfogás pillanatában automatikusan működésbelépő szorítóerő többszöröző rendszer**

(57)

A találmány tárgya az anyagmegfogás pillanatában automatikusan működésbelépő szorítóerő többszöröző rendszer a befogandó tárgyat a két vagy több megfogópofa (1, 3) érintésekor megnövelt erővel szorítja meg, menethajtás mellett, ami az automatikus differenciál menethajtások következményéből ered.

A találmány tárgya az anyagmegfogás pillanatában automatikusan működésbelépő szorítóerő többszöröző rendszer, ami létezhet kézi szorítású vagy gépi meghajtású változatban is, egy automatikusan be és kikapcsoló differenciál menethajtásnak köszönhetően a megfogópofák (1, 3) a munkadarab megérintésekor más menetemelkedésű orsót (4) használva nagyobb szorítóerőt tud létrehozni. Így nincsen szükség nagy kézi vagy gépi erőre, hogy az anyag-megfogás erős és biztos legyen.

Miután ez a rendszer csak az anyagérintés pillanatában lép működésbe, így a lazítás után, illetve megközelítéskor, amikor szorítóerőre nincsen szüksége az anyagmegfogó rendszer alap menethajtása érvényesül. Használatkor a differenciál menethajtás (5, 6) automatikusan lép be és lép ki.

1. ábra

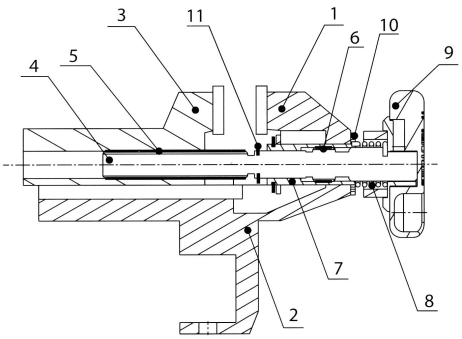

(51) **B25B 1/10** (2006.01)

B23Q 3/00 (2006.01)

B25B 1/02 (2006.01)

(13) **A1**

(21) P 15 00405

(22) 2015.09.08.

(71) Kis-Benedek Gyula, 3231 Gyöngyössolymos, Kossuth Lajos út 99. (HU)

(72) Kis-Benedek Gyula, 3231 Gyöngyössolymos, Kossuth Lajos út 99. (HU)

(54) Szinkronizált hajtású, dupla menetorsós, anyagmegfogás pillanatában automatikusan működésbelépő, szorítóerő többszöröző, nagy pontosságú, zárt csúszófelületű, szóló és szóló-iker szerszámgép-satu

(57)

A találmány tárgya a szinkronizált hajtású, dupla menetorsós, anyagmegfogás pillanatában automatikusan működésbelépő, szorítóerő többszöröző, nagy pontosságú, zárt csúszófelületű, szóló és szóló-iker szerszámgép-satu, azzal jellemezve, hogy a befogandó tárgyat a két szorítópofa érintésekor megnövelt erővel szorítja meg, párhuzamos menethajtás mellett, ami az automatikus differenciál menethajtások következményéből ered. Emellett pontos és biztonságos befogási lehetőségeket nyújt a megfogandó munkadarab számára és ismétlődően pontos felfogást biztosít a szerszámgépek asztalára.

A találmány tárgyának satu alapteste (5) a formai kialakításának köszönhetően igen merev és pontos megvezetést biztosít a mozgópofáknak (2). A mozgatóanyák (19) nem csak a menetorsóval, hanem illesztett, részben nyitott furattestben (20) is meg vannak vezetve, ezáltal biztosítva van a mozgópofák (2) illesztett, megvezetett állapotban történő mozgatás a teljes munkahosszon.

3. ábra

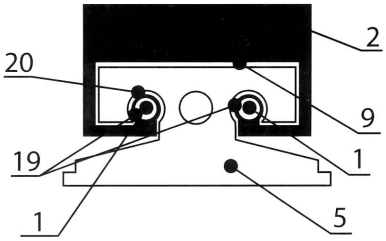

---

(51) B42D 5/04 (2006.01)
G09D 3/06 (2006.01)

(13) A1

(21) P 15 00424

(22) 2015.09.20.

(71) Dudás Zoltán, 1138 Budapest, Párkány u. 18. 8/51. (HU)

(72) Dudás Zoltán, 1138 Budapest, Párkány u. 18. 8/51. (HU)

(54) Örök életű, jegyzetblokkos asztali és fali naptár (manuális-mechanikus és digitális formában)

(57)

Az örökéletű jegyzetblokkos, asztali vagy fali naptárak mechanikus, ill. digitális formában fix jegyzetblokkal (1) és fix napokkal (2) vannak megjelölve, aminek a dátumot a hónappal együtt mutató/jelző része (3) mechanikus, ill. digitális módon változik. A mechanikus módon változtatható naptáraknál gyártástól függően pl. egy oldalt elhelyezkedő karral (4), 7 nap ugorható akár merőleges áttétellel (5), ill. kúpkerekes véghajtáshoz (5) hasonló módszerrel vagy csak egyszerű vízszintes mozgatással, ami a dátumokkal felfűzött spirált (6) hajtja. Ez a gyártástól függ.

1. ábra

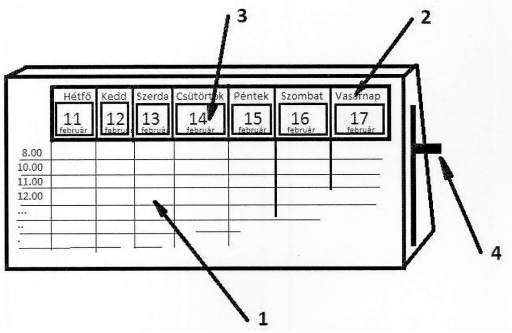

(51) **B62M 6/80** (2010.01)
H02K 7/00 (2006.01)

(13) **A1**

(21) **P 15 00398**

(22) 2015.09.02.

(71) Altidea Kft., 3036 Gyöngyöstarján, Kossuth u. 65. (HU)

(72) Urbán Csaba, 2840 Oroszlány, Bánki D. u. 15. (HU)

(54) **Elektromágneses hajtással rendelkező kerékkészlet és kerekes jármű, amely elektromágneses hajtással rendelkező kerékkészletet tartalmaz**

(74) KACSUKPATENT Kft., 1139 Budapest, Üteg u. 11/A. (HU)

(57)

A találmány tárgya elektromágneses hajtással rendelkező kerékkészlet (10), amely felnivel (12a) és tengellyel (12t) rendelkező kereket (12) tartalmaz, és amely kerék (12) a tengely (12t) körül forgathatóan jármű (20) vázszerkezetéhez (22) rögzíthető, amelynek lényege, hogy a kerék (12) felnije (12a) mentén elrendezett legalább egy elektromágnest (14), a legalább egy elektromágnes (14) áramellátásának szabályozására szolgáló vezérlő rendszert (16), valamint jármű (20) vázszerkezetéhez (22) rögzíthető mágneses állórészt (18) tartalmaz.
A találmány tárgya még kerekes jármű (20), amely vázszerkezetet (22) tartalmaz, és amelynek lényege, hogy a találmány szerinti kerékkészletet (10) tartalmazza.

1. ábra

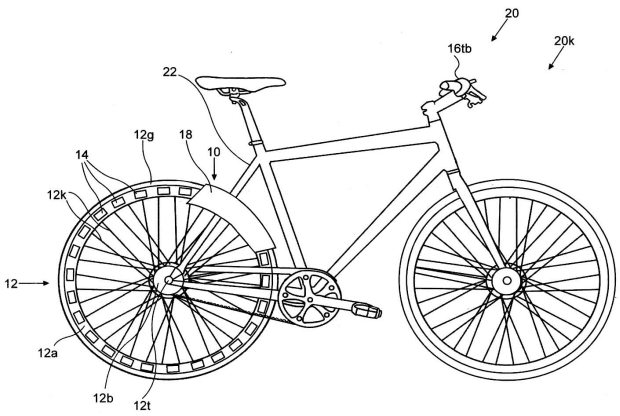

(51) **B64D 25/08** (2006.01)
B64C 1/32 (2006.01)

(13) **A1**

(21) **P 16 00489**

(22) 2016.08.16.

(71) Dunai Nándor, 1192 Budapest, Zalaegerszeg u. 30. fsz. 5. (HU)

(72) Dunai Nándor, 1192 Budapest, Zalaegerszeg u. 30. fsz. 5. (HU)

(54) Biztonsági rendszer repülő járművekhez

(57)

A találmány tárgya biztonsági rendszer repülő járművekhez, vészhelyzet vagy baleset esetén a repülő jármű utasainak és/vagy személyzetének és/vagy különleges szállítmányának biztonságos mentéséhez.
A találmány szerinti biztonsági rendszert az jellemzi, hogy a repülő jármű (1) moduláris egységekből (7) van kialakítva és a repülő jármű (1) moduláris egységeinek (7) irányított leválását biztosító eszközei vannak, továbbá a levált moduláris egységek (7) - mint mentőkabinok - irányítását és biztonságos landolását biztosító egysége(i)ből van(nak) kialakítva.

4. ábra

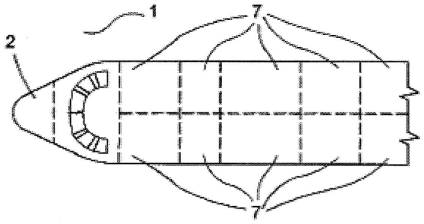

---

(51) B65D 81/32 (2006.01)
B65D 1/04 (2006.01)
B65D 25/08 (2006.01)
B65D 51/28 (2006.01)
B65D 85/72 (2006.01)

(13) A1

(21) P 15 00386

(22) 2015.08.26.

(71) Róth Gábor, 6060 Tiszakécske, Harkály u. 33. (HU)
Szöllősi Péter, 5008 Szolnok, Karinthy u. 162. (HU)

(72) Róth Gábor, 6060 Tiszakécske, Harkály u. 33. (HU)
Szöllősi Péter, 5008 Szolnok, Karinthy u. 162. (HU)

(54) Folyadékok és szilárd anyagok egymástól való elkülönítésére szolgáló műanyag, illetve fém eszközök, palackok, melyeknél az összekeveredést szabályozhatjuk

(57)

A találmány arra a célra szolgáló tároló eszköz, illetve palack, amelyben az alján elhelyezett szilárd, folyékony anyagokat elkülönítve tárolják egymástól, és a fogyasztás előtt egy megfelelő mozdulatsorral elindítják az elkeveredést. A találmány előnyösen felhasználható pezsgőtablettáknál, kávéporoknál, edzéshez használatos poroknál, szörpöknél, és minden olyan ismert folyadéknál használt tömény koncentrátumnál, amik az elkeveredés után hígulnak, és lesznek fogyasztásra alkalmasak.

1. ábra

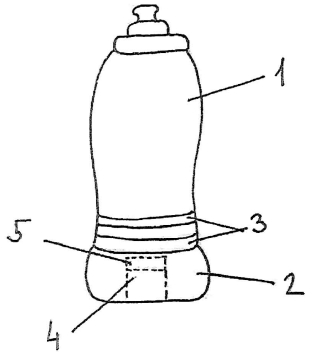

C. SZEKCIÓ - VEGYÉSZET ÉS KOHÁSZAT

(51) C04B 7/26 (2006.01)
C04B 7/14 (2006.01)
(13) A1
(21) P 15 00389
(22) 2015.08.31.
(71) Miskolci Egyetem, 3515 Miskolc, Egyetemváros (HU)
(72) dr. Mucsi Gábor 48%, 3529 Miskolc, Testvérvárosok útja 26. (HU)
prof. dr. Csőke Barnabás 30%, 3509 Miskolc, Katona József u. 60. (HU)
Molnár Zoltán 22%, 3515 Miskolc, Egyetemváros (HU)
(54) Eljárás deponált erőműi pernye alapú geopolimer előállítására és az eljárás során létrejött építőanyagipari alapanyag és termék
(74) Pap Béla, 1021 Budapest, Budakeszi út 55/D (HU)
(57)
A találmány tárgya eljárás deponált erőműi pernye alapú geopolimer előállítására és az eljárás során létrejött építőanyag-ipari alapanyag és termék, amelynek során első lépésben a nyers pernyét előkészítik, azaz osztályozással leválasztják a szennyezőket (szerves anyagok, agyag, ...) és szárítják, ezután a nyersanyagot keverőmalomban megfelelő finomságúra (pernye típustól és céltól függően 5000... 15 000 cm^2/g) őrlik, majd hozzáadják az előzőleg előállított (összekevert) lúgos aktiválószert és homogenizálják a keveréket, a pasztát formákba tömörítik, majd 6-30 órán keresztül 20-150 °C-os hőkezelésnek vetik alá.
Az eljárást az jellemzi, hogy a kitermelt nyerspernyét az előkészítőműbe történő beszállítást követően kb. 1 hétig fedett helyen tárolják, vibrátorral szitálják, szárító dobban előnyösen kisebb mint 3 mm% nedvességtartalmúra szárítják, a szárított pernyét száraz üzemű keverő golyósmalomban őrlik, ezután tányéros keverőben megfelelő mennyiségű lúgos aktiválószerrel homogenizálják, majd formába öntik, vibrációsan vagy nyomással tömörítik, hőkezelésnek vetik alá, végül pedig megfelelő hűtési sebesség mellett lehűtik.

---

(51) C22C 1/08 (2006.01)
C01G 1/02 (2006.01)
(13) A1
(21) P 15 00403
(22) 2015.09.04.
(71) MOL Magyar Olaj- és Gázipari Nyilvánosan Működő Részvénytársaság 55%, 1117 Budapest, Október huszonharmadika u. 18. (HU)
Bay Zoltán Alkalmazott Kutatási Közhasznú Nonprofit Kft. 45%, 1116 Budapest, Fehérvári út 130. (HU)
(72) dr. Kaptay György 30%, 3525 Miskolc, Forrásvölgy út 24/A. (HU)
Szabó Dávid 21%, 3534 Miskolc, Iván utca 49. fszt. 3. (HU)
Szabó József 19%, 4242 Hajdúhadház, dr. Madai Gyula u. 18. (HU)
Petró József Csaba 18%, 2440 Százhalombatta, Rákóczi u. 40. (HU)
Isaák György 12%, 2440 Százhalombatta, Bláthy Ottó út 16. III. em. 8. (HU)
(54) Átmeneti fémeket, nemfémeket és/vagy azok ötvözeteit és/vagy oxidjait tartalmazó önhordós, öntisztuló, nyílt cellás fémhabok és eljárás előállításukra
(74) Mármarosi Tamásné, 2051 Biatorbágy, Ybl Miklós sétány 19. (HU)
(57)
A találmány tárgya egy olyan átmeneti fémeket, nemfémeket, illetve azok ötvözeteit tartalmazó önhordós, öntisztuló fémhabok előállítása, melynek során első lépésben egy kereskedelemben kapható poliuretán hab készítéséhez szükséges A és B komponensek (ahol A jelentése valamely poliol és B jelentése és valamely

diizocianát vagy származéka) előírás szerinti mennyiségének valamelyikében, vagy azok elegyében a cél-anyag(ok) elemi állapotú formájának, vagy ötvözetének és/vagy oxidjának (oxid-keverékének) szemcséit elkeverik és így készítenek egy poliuretán habot. Az így keletkező kompozit-poliuretán habot, mely az aktív anyagot kolloid szerkezetben diszpergáltan tartalmazza, vákuumban és kívánt esetben elemi szén jelenlétében hőkezelik. Ezen metallurgiai módszerrel a szerves alkotóelemek elbontása után egy új, eddig nem ismert nyíltcellás átmeneti fém vagy nemfém, szinterelt szilárd habot kapnak. Ezzel az eljárással 20 átmeneti fémből, (Ag, Au, Co, Ni, Cr, Cu, Fe, Ir, Mn, Mo, Nb, Os, Pd, Pt, Re, Rh, Ru, Ta, Tc, W) és 3 nemfémből (Ge, Si, Sb) egy vagy többkomponensű (ötvözet) nyíltcellásfém vagy fémoxid habokat gyártanak, melyek nagy fajlagos felülete, mechanikai tulajdonságai hidrogénezési és oxidációs folyamatokban katalizátorként vagy katalizátor hordozóként való alkalmazásukat teszik lehetővé.

E. SZEKCIÓ - HELYHEZ KÖTÖTT LÉTESÍTMÉNYEK

(51) E01C 5/14 (2006.01)
(13) A1
(21) P 16 00190
(22) 2016.03.11.
(71) Donald Joachim Warmbold, , 1 Ridgeway, Prospect Pt. Rd. S 64. (CA)
(72) Donald Joachim Warmbold, , 1 Ridgeway, Prospect Pt. Rd. S 64. (CA)
(54) Fa burkolólap (Wooden Paving Tile)
(30) 14829506 2015.08.18. US
(74) dr. Trauner Gábor, 1033 Budapest, Hévízi út 3/d I. em. (HU)
(57)
A találmány tárgya fa burkolólap, amely egy olyan burkoló rendszer, ami számos egyedi burkolóanyagot használ meghatározott térközök alkalmazásával a burkolóanyagok között. Mindegyik burkolóanyag teljes egészében természetes fából készül, például akácfából. Egy rács alakzat, például drótháló, használható a térközök biztosításához a lerakás előtt és közben. A térközöket ki lehet tölteni kaviccsal, vagy más vízáteresztő anyaggal. A burkolóanyagok burkolólap alakot vehetnek fel, mint például kocka burkolólapok, és bizonyos esetekben erezetükkel függőleges irányban rendezhető el.

4. ábra

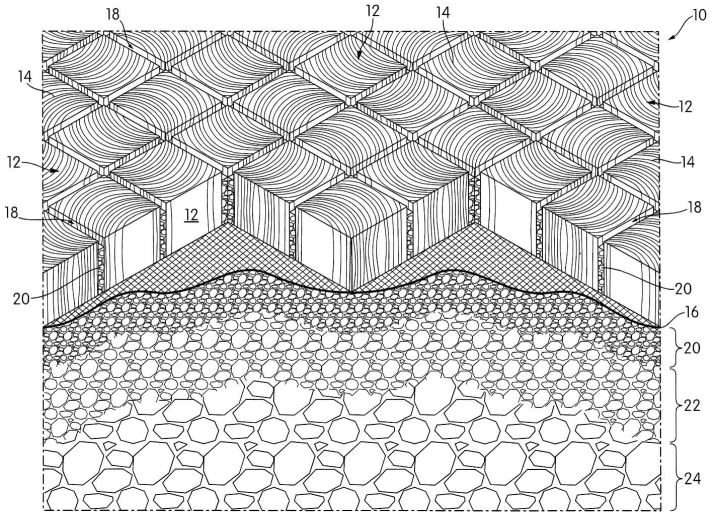

(51) E04G 5/00 (2006.01)
E04G 1/00 (2006.01)

(13) A1

(21) P 15 00411

(22) 2015.09.10.

(71) Gulyás Tamás, 6100 Kiskunfélegyháza, Tavasz u. 2. (HU)

(72) Gulyás Tamás, 6100 Kiskunfélegyháza, Tavasz u. 2. (HU)

(54) Homlokzati állványrendszerekhez és/vagy épületekhez rögzíthető védőfólia

(57)

A találmány tárgya épületek felépített homlokzati állványrendszeréhez és/vagy épületekhez közvetlenül kívülről speciális csatlakozók segítségével hozzáerősíthető hőszigetelő védőfólia.
A találmány szerinti megoldás lényege az, hogy a hőszigetelő védőfólia legalább két, lényegében párhuzamosan egymás mellett elrendezett fóliarétegből (1) van összeállítva, amelyek között hőszigetelést biztosító levegő van. Előnyösen az egymás melletti fóliarétegek (1) közbenső terébe (2) zárószelepeken (5) keresztül nyomásvezérelt légfúvó ventilátorok segítségével az épület (3) belső terének levegője van bevezetve, és onnan pedig a felmelegedett vagy lehűlt levegő a külső környezetbe van kivezetve, továbbá kibocsátó szelepek vannak felszerelve a párás levegőből lecsapódó kondenzvíz kivezetésére, ugyanakkor a védőfólia szoros illesztéssel van az épület (3) felső homlokzatához és az aljzatához rögzítve.

1. ábra

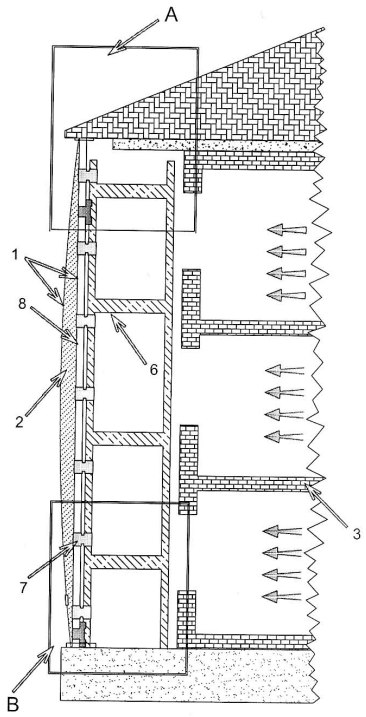

(51) E21B 43/02 (2006.01)
F24J 3/08 (2006.01)

(13) A1

(21) P 15 00432

(22) 2015.09.24.

(71) Simonné dr. Tóth Éva Mónika, 2400 Dunaújváros, Toldi köz 5. (HU)

(72) Szabó Zoltán, 4150 Püspökladány, Dorogi M. u. 2. (HU)

(54) Eljárás és berendezés geotermikus termelő és nyelőkutak szűrő technológiájára

(57)

Eljárás geotermikus hőszivattyús rendszer kialakítására, azzal jellemezve, hogy a kitermelő (1) és a nyelőkút (2) között szivattyú (6) foglal helyett, útszeleppel (9) és vezérlő egységgel (10), amelyek a kitermelő (1) és nyelőkúton (2) mért, meghatározott nyomásértékekre (8) képesek megfordítani a kitermelés irányát a kutak között, ezáltal automatikusan csökkentve a speciális kialakítású kútszűrő szerkezet (4) eltömődöttségét. A

kitermelő és nyelő kutak szűrőszerkezete azonos, nincs kitüntetett kitermelő és nyelő kút, amelyet a speciális kialakítású kútszűrő szerkezet tesz lehetővé.

1. ábra

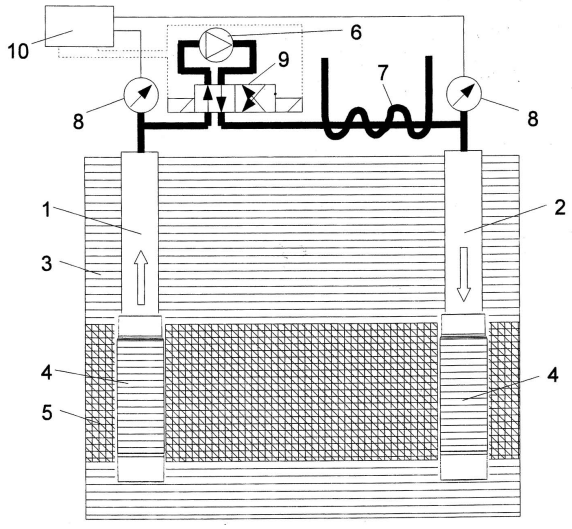

F. SZEKCIÓ - MECHANIKA, VILÁGÍTÁS, FŰTÉS

(51) **F16B 12/24** (2006.01)
B27F 1/00 (2006.01)
E04B 1/48 (2006.01)
F16B 12/12 (2006.01)

(13) **A1**

(21) **P 15 00511**

(22) 2015.09.15.

(71) Orosz László Antal, 1125 Budapest, Kikelet u. 28/a. (HU)

(72) Orosz László Antal, 1125 Budapest, Kikelet u. 28/a. (HU)

(54) **Csapos kötés szerkezeti elemek összeerősítésére**

(74) Rónaszéki Tibor, PATINORG Kft., 1132 Budapest, Victor Hugo u. 6-8. (HU)

(57)

A találmány tárgya csapos kötés szerkezeti elemek összeerősítésére, amely az összekapcsolandó szerkezeti elemek (10, 20, 30) csatlakozófelületébe (11, 21, 31) bemunkált fogadófészkeket (12, 22, 32) valamint a fogadófészkekbe (12, 22, 32) becsúsztatható alakos csapnyúlványokkal (61, 62, 63) rendelkező csaptestet (60) tartalmaz, a fogadófészkek (12, 22, 32) fogadófelülettel (12a, 22a, 32a), míg a csapnyúlványok (61, 62, 63) zárófelülettel (61a, 62a, 63a) varrnak határolva, a csapos kötés használati helyzetében pedig a csapnyúlványok (61, 62, 63) a fogadófészkekbe (12, 22, 32) vannak beillesztve.
A megoldás jellegzetessége, hogy a fogadófészkek (12, 22, 32) fogadófelülete (12a, 22a, 32a) által határolt térdom (F) legalább egy szakasza monoton változó keresztmetszeti mérettel rendelkezik és/vagy az adott fogadófészkek (12, 22, 32) fogadófelületéhez (12a, 22a, 32a) rendelt csapnyúlványok (61, 62, 63) zárófelülete (61a, 62a, 63a) által határolt térdom (Z) legalább egy szakasza monoton változó keresztmetszeti mérettel rendelkezik.

1. ábra

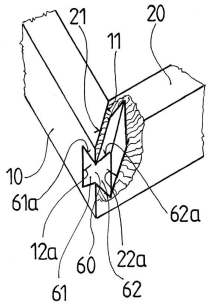

4. ábra

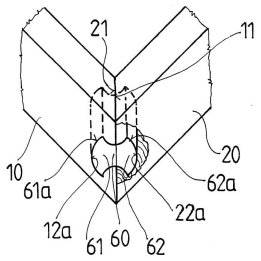

(51) **F41H 7/00** (2006.01)
F41A 23/28 (2006.01)
(13) **A1**
(21) **P 15 00473**
(22) 2015.09.17.
(71) Baloghné Hubert Erzsébet, 4172 Biharnagybajom, Árpád út 20-21. (HU)
(72) Baloghné Hubert Erzsébet, 4172 Biharnagybajom, Árpád út 20-21. (HU)
(54) **MARTON-fegyver fejlesztés**
(57)

Különböző nagyságú, méretű tüzérségi fegyverek hordozására, automatikus, távirányítható működésére létrehozott szerkezet.
A szerkezet akár légvédelemre is alkalmas.
Négy kerék meghajtású, a tartószerkezet úgy van ki alakítva, hogy a tetején a fegyver rögzítésére, és tűzkész állapotba helyezésére egy teleszkópos, sűrített levegő segítségével minden irányba és magasságba mozgatható, távirányítással működtethető szerkezetre helyezik a különböző méretű, és akár több részből álló tüzérségi fegyvereket. Használható nagyobb számú összehangolt nagy területen tüzérségi össztámadásra, kezelő személyzet nélkül, mint távirányítással működő önjáró tüzérségi fegyvereket hordozó, és működtető mechanikai szerkezet.

3. ábra

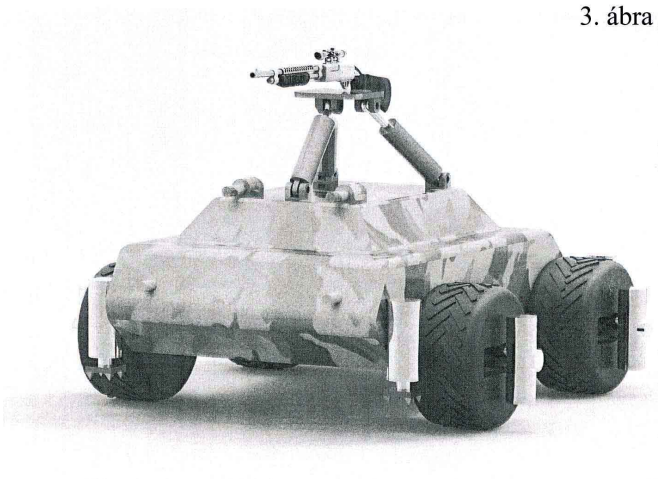

G. SZEKCIÓ - FIZIKA

(51) **G01N 30/00** (2006.01)
B01D 15/00 (2006.01)
G01N 31/00 (2006.01)

(13) A1

(21) P 15 00393

(22) 2015.09.01.

(71) Lorántfy László, 2370 Dabas, Szent István út 45. (HU)
Németh László, 2370 Dabas, Park u. 6. (HU)

(72) Lorántfy László, 2370 Dabas, Szent István út 45. (HU)
Németh László, 2370 Dabas, Park u. 6. (HU)

(54) Extrakciós cella centrifugális megoszlás kromatográfhoz, ilyen extrakciós cellát tartalmazó centrifugális megoszlás kromatográf, és eljárás ilyen extrakciós cella előállítására

(74) Kovári Szabadalmi és Védjegy Iroda Kft., 1012 Budapest, Attila út 125. (HU)

(57)

A találmány tárgya extrakciós cella (10) centrifugális megoszlásos kromatográfhoz (20), amely extrakciós cella (10) cellafallal (12c) határolt, folyadék halmazállapotú állófázist (30á) befogadó extrakciós kamrát (12) tartalmaz, és az extrakciós cellán (10) keresztül áramoltatandó folyadék halmazállapotú mozgófázis (30m) be- és kivezetésére szolgáló folyadék bemeneti nyílással (13b) és folyadék kimeneti nyílással (13k) rendelkezik, amelynek lényege, hogy csőszerű testként kialakított extrakciós kamrát (12), valamint az extrakciós kamrához (12) csatlakoztatható, a folyadék bemeneti nyílást (13b) magában foglaló folyadék bevezető dugót (16b) és a folyadék kimeneti nyílást (13k) magában foglaló folyadék kivezető dugót (16k) tartalmaz.
A találmány tárgya még ilyen extrakciós cellát (10) tartalmazó centrifugális megoszlásos kromatográf (20), valamint eljárás ilyen extrakciós cella (10) kialakítására.

2a ábra

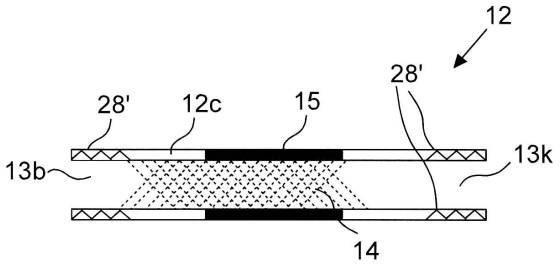

---

(51) G02B 21/24 (2006.01)

(13) A1

(21) P 15 00394

(22) 2015.08.31.

(71) 3DHISTECH Kft., 1141 Budapest, Öv utca 3. (HU)

(72) Luczi Dániel 15%, 8900 Zalaegerszeg, Csácsi u. 55. (HU)
Dr. Varga Viktor Sebestény 45%, 1141 Budapest, Szugló u. 125/D, B 2/14 (HU)
Dr. Molnár Béla 25%, 1182 Budapest, Orbán Balázs u. 4. (HU)
Dr. Kovách Gergely 15%, 2011 Budakalász, Széchenyi u. 3. (HU)

(54) Konfokális elvű tárgylemez szkenner

(74) DANUBIA Szabadalmi és Jogi Iroda Kft., 1051 Budapest, Bajcsy-Zs. út 16. (HU)

(57)

A találmány tárgya konfokális elvű tárgylemez szkenner (100), amelynek mikroszkópegysége (20) és képalkotó egysége (10) van, ahol
- a mikroszkópegységnek (20) szkennelni szándékozott mintát hordozó tárgylemezek (92) kezelésére, így különösen tárolására, adagolására, mozgatására és/vagy pozicionálására alkalmasan kialakított tárgylemezadagolója (90) van; továbbá
- a képalkotó egységnek (10) a szkennelni szándékozott minta legalább egy tartománya konfokális elvű leképezést lehetővé tevő fényútban elrendezett objektíven át történő megvilágításához fényforrása (40) és a minta legalább egy megvilágított tartományáról az objektíven keresztül információt szállító fény felfogásához és a

megvilágított tartomány kívánt vastagságú szelete digitális képének előállításához képrögzítő egysége van.
A találmány lényege, hogy a mikroszkópegység (20) és a képalkotó egység (10) egymáshoz képest dönthetően vannak mechanikailag összekapcsolva.

1. ábra

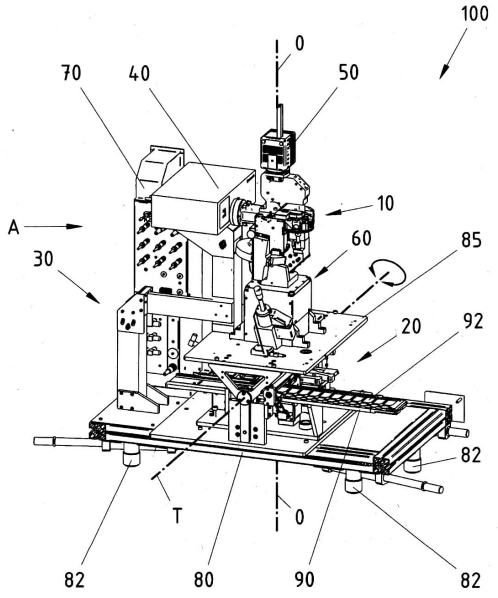

(51) G06F 3/01 (2006.01)

(13) A1

(21) P 15 00397

(22) 2015.09.02.

(71) PI Holding Zrt., 1024 Budapest, Ady Endre u. 19/A (HU)

(72) Urszin Sándor, 1237 Budapest, Dinnyehegyi köz 7. II. em. 4. (HU)

(54) Eljárás elektronikus eszköz adatbeviteli billentyűzetét kezelő felhasználó Parkinson-kórral való érintettségének felmérésére

(74) KACSUKPATENT Kft., 1139 Budapest, Üteg u. 11/A. (HU)

(57)

A találmány tárgya eljárás elektronikus eszköz (10) adatbeviteli billentyűzetét (12) kezelő felhasználó Parkinson-kórral való érintettségének felmérésére, melynek lényege, hogy az eljárás során:
- monitorozzák a felhasználó adatbeviteli billentyűzet (12) segítségével történő billentyűzethasználatát a felhasználó által megválasztott karaktersor (60) bevitele során,
- a billentyűzethasználat monitorozásával nyert adatokat legalább egy statisztikus algoritmus segítségével elemzik, és az elkészült elemzés felhasználásával meghatározzák az adatbeviteli billentyűzetet (12) kezelő felhasználó Parkinson-kórral való érintettségének valószínűségét.

1. ábra

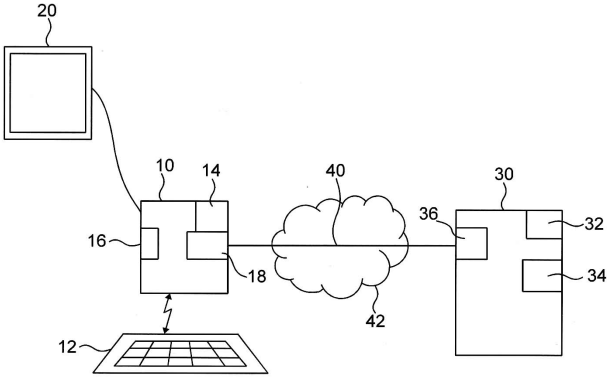

(51) G06F 17/00 (2006.01)
(13) A1
(21) P 14 00601
(22) 2014.12.17.
(71) Seszták Szabolcs, 1141 Budapest, Vadvirág u. 1. (HU)
(72) Seszták Szabolcs, 1141 Budapest, Vadvirág u. 1. (HU)
(54) Eljárás és mobil alkalmazás sorszámhívó információ kezelésére
(74) Dr. Kacsuk Zsófia, KACSUKPATENT Kft., 1139 Budapest, Üteg u. 11/A (HU)
(57)

A találmány tárgya eljárás sorszámkiosztó rendszer által kiosztott sorszámhoz tartozó sorszámhívó információ kezelésére. Az eljárás lényege, hogy mobil kommunikációs eszközön futó mobil alkalmazás segítségével:
- sorszámkiosztó automata által hordozott kódból kód adatot olvasnak be, valamint
- a sorszámkiosztó automata által kiadott sorszám adatot olvasnak be,
- a kód adatot és a sorszám adatot elektronikus kommunikációs csatornán keresztül üzemeltetői szervernek továbbítják,
- az üzemeltetői szervertől sorszámhívó adatot fogadnak,
- a sorszámhívó adatot a mobil eszköz output eszköze segítségével kiadják.

A találmány tárgya még ilyen eljárás végrehajtására konfigurált mobil alkalmazás.

1. ábra

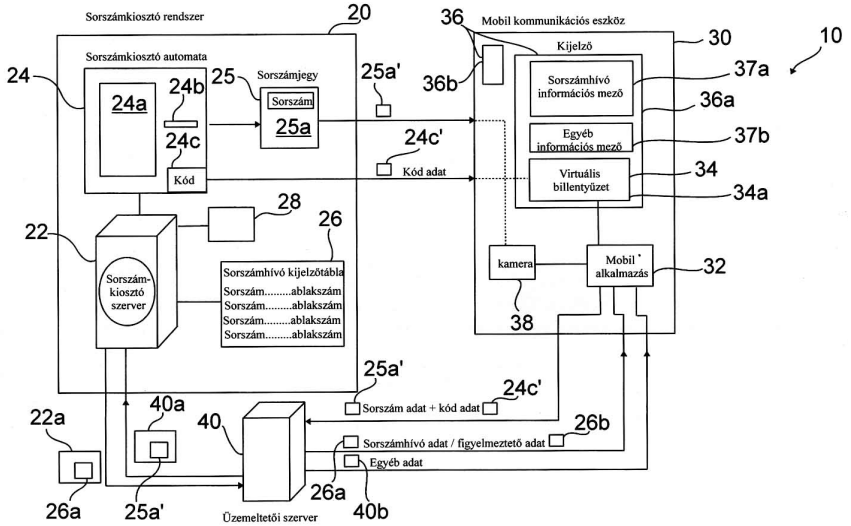

H. SZEKCIÓ - VILLAMOSSÁG, ELEKTROMOSSÁG

(51) H01M 8/00 (2006.01)
(13) A1
(21) P 15 00178
(22) 2015.04.21.
(71) GANZ Energetikai és Technológiai Kft., 1027 Budapest, Vitéz u. 5-7. II. em. 1. (HU)
(72) dr. Nagy Péter, 1125 Budapest, György Aladár u. 35-39. C. ép. 21. lakás (HU)
(54) Üzemanyagcella rendszer, valamint ahhoz való üzemanyagcella és működési eljárás
(57)

A találmány egyrészt üzemanyagcella rendszer, amely tartalmaz
- protoncsere-membrán alapú közvetlen metanolos üzemanyagcellákat (10),

- az üzemanyagcellákhoz (10) közös légteret, amely közös légtérben az üzemanyagcellák (10) egymással párhuzamosan, egymástól helyközzel vannak elrendezve, amely üzemanyagcellák (10) csőszerűen vannak kialakítva, és a csőfaluk belső anódot, külső katódot és az anód és a katód között elhelyezkedő protoncsere-membránt tartalmaz,
- az egyes üzemanyagcellák (10) belső csőterébe metanolos közeg bevezetésére alkalmas ellátó-csőrendszert (16) és az üzemanyagcellák (10) belső csőterén áthaladt közeg elvezetésére alkalmas elvezető-csőrendszert (18), valamint
- az üzemanyagcellák (10) közül legalább egynek a belső csőterében a vele szomszédos legalább egy üzemanyagcellától (10) eltérő mértékű közegáramlás létrehozására alkalmas vezérlőeszközöket (20). A találmány másrészt a fenti üzemanyagcella rendszerhez való üzemanyagcella és működtetési eljárás.

1. ábra

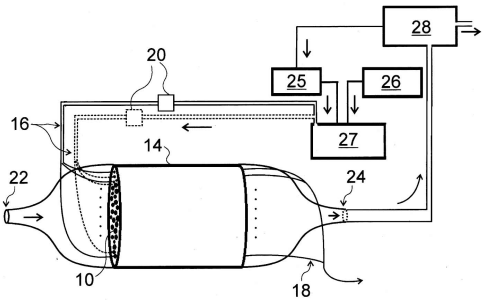

(51) **H05H 1/00** (2006.01)
C10L 1/00 (2006.01)
C10L 3/00 (2006.01)
F23G 5/00 (2006.01)
H05B 7/00 (2006.01)

(13) **A1**

(21) **P 15 00428**

(22) 2015.09.21.

(71) Miskolci Egyetem 50%, 3515 Miskolc, Egyetemváros (HU)
Szuha 2000 Kft. 50%, 3700 Kazincbarcika, Csokonai u. 40. (HU)

(72) Bányai László 25%, 3519 Miskolc, Görömbölyi út 22. (HU)
Bombicz János 25%, 3700 Kazincbarcika, Rági telep 31/2 (HU)
dr. Csőke Barnabás 5%, 3519 Miskolc, Katona József u. 60. (HU)
dr. Bokányi Ljudmilla 35%, 3525 Miskolc, Feszty Á. u. 105. (HU)
Varga Terézia Erzsébet 5%, 3525 Miskolc, Csalogány út 56. (HU)
Pintér Ákos 2.5%, 3700 Kazincbarcika, Mátyás király u. 12. (HU)
dr. Nagy Sándor Márton 2.5%, 3525 Miskolc, Sznetgyörgy u. 101. (HU)

(54) **Komplex tisztaszén-technológia gáz-és folyékony tüzelőanyagok előállítására plazmabontás és metanol-etanol szintézis alkalmazásásval**

(74) Pap Béla, 1021 Budapest, Budakeszi út 55/D (HU)

(57)

A találmány tárgya tisztaszén-technológia gáz- és folyékony tüzelőanyagok előállítására plazmabontás és metanol-etanol szintézis alkalmazásával.
A találmányt a következő technológiai lépések jellemzik:
- A nyersszenet <200 mm-re előaprítják, majd +200 mm, 40-200 mm, 20-40 mm, 10-20 mm, 5-10 mm, és <5 mm szemcsefrakciókra bontják, ezután a 10-20 mm és az 5-10 mm szénfrakciók a meddőt dúsító légáramkészülékkel leválasztják, <5 mm-re őrlik, és a korábbi hasonló méretű szénfrakcióval egyesítik,.
- A nemesített <5 mm szénfrakciót plazmareaktorban 2000-3000 °C-on elgázosítják, a gázból a CO_2-t és az SO_2-t kimossák, és a plazmagázt Fischer-Tropsch szintézissel alkohollá alakítják.

A rovat 30 darab közlést tartalmaz.

Külön tájékoztatás újdonságkutatásról

A. SZEKCIÓ - KÖZSZÜKSÉGLETI CIKKEK

(51) **A47J 42/32** (2006.01)
A47J 42/00 (2006.01)
A47J 42/34 (2006.01)
B02C 15/00 (2006.01)
B02C 19/00 (2006.01)
B65D 83/00 (2006.01)
(13) **A3**
(21) **P 14 00362**
(71) Toronyi Péter Ferenc, 1048 Budapest, Falemez u. 2. fsz. 1. (HU)
(54) **Kézi eszköz és azzal megvalósított eljárás ital előállítására**

G. SZEKCIÓ - FIZIKA

(51) **G06T 17/00** (2006.01)
G06K 9/00 (2006.01)
(13) **A3**
(21) **P 13 00328**
(71) MTA Számítástechnika és Automatizálási Kutató Intézet, 1111 Budapest, Kende u- 13-17. (HU)
(54) **Eljárás és rendszer egyesített háromdimenziós modell előállítására**

A rovat 2 darab közlést tartalmaz.

Megadott szabadalmak

A. SZEKCIÓ - KÖZSZÜKSÉGLETI CIKKEK

(51) A01G 13/02 (2006.01)
(13) B1
(11) 230.605 2017.01.11.
(21) P 11 00647
(22) 2011.11.25.
(40) 2013.06.28
(73) Eszterházy Károly Egyetem, 3300 Eger, Eszterházy tér 1. (HU)
(72) dr. Törcsvári Zsolt 50%, 3212 Gyöngyöshalász, Széchenyi út 22. (HU)
dr. Gergely Sándor 30%, 1026 Budapest, Endrődi Sándor u. 21/C. (HU)
Nagy Zsuzsa 10%, 3200 Gyöngyös, Ringsted u. 11. (HU)
Kiss Gyula 10%, 3070 Bátorterenye, Rákóczi út 60. (HU)
(54) Takaró műanyag fólia és eljárás az előállítására
(74) BUDAPATENT Szabadalmi és Védjegy Iroda Kft., 1023 Budapest, Frankel Leó út 57. (53) (HU)

---

(51) A61F 13/00 (2006.01)
A61K 9/70 (2006.01)
A61K 31/485 (2006.01)
(13) B1
(11) 230.608 2017.01.17.
(21) P 12 00599
(22) 1998.02.24.
(40) 2000.12.28
(73) EURO-CELTIQUE S.A., 1653 Luxemburg, 2. Avenue Charles de Gaulle (LU)
(72) REDER Robert F., CT 06830 Greenwich, 2 Mercia Lane (US)
GOLDENHEIM Paul D., CT 06897 Wilton, 4 Bald Hill Place (US)
KAIKO Robert F., CT 06883 Weston, 10 Norfield Woods Road (US)
(54) Gyógyszerkészítmény buprenorfin hosszan tartó analgetikus hatásának kiváltására
(62) P0002342 1998.02.24. HU
(30) 60/038.919 1997.02.24 US
08/939.068 1997.10.29 US
(86) US9803584
(87) 9836728
(74) Gödölle, Kékes, Mészáros & Szabó Szabadalmi és Védjegy Iroda, 1024 Budapest, Keleti Károly u. 13/b (HU)

---

(51) A61K 33/26 (2006.01)
(13) B1
(11) 230.611 2017.01.19.
(21) P 09 00652
(22) 1998.09.18.
(40) 2001.04.28
(73) Cytochroma Development Inc., St.Michael, Suite 100, One Financial Place, Lower Collymore Rock (BB)
(72) Roberts, Norman Bryson, Liverpool, (GB)
Webb, Maurice, Chester, Cheshire, (GB)

Rankin, Benjamin Joseph, Liverpool, (GB)
(54) Vegyes vagy szulfatált fém-vegyületek mint foszfát megkötők
(62) P0004527 1998.09.18. HU
(30) 9720061.2 1997.09.19 GB
(86) GB9802834
(87) 99/15189
(74) Gödölle, Kékes, Mészáros & Szabó Szabadalmi és Védjegy Iroda, 1024 Budapest, Keleti Károly u. 13/b (HU)

B. SZEKCIÓ - IPARI MŰVELETEK ÁLTALÁBAN ÉS SZÁLLÍTÁS

(51) B01D 53/04 (2006.01)
B01D 53/70 (2006.01)
B01J 20/20 (2006.01)
B01J 20/26 (2006.01)
(13) B1
(11) 230.606 2017.01.17.
(21) P 03 03904
(22) 2002.02.14.
(40) 2004.03.01
(73) Forschungszentrum Karlsruhe GmbH, Karlsruhe, (DE)
(72) Kreisz, Siegfried, Karlsruhe, (DE)
Hunsinger, Hans, Weingarten, (DE)
(54) Készítmény alkalmazása és eljárás polihalogénezett vegyületek megkötésére
(30) 101 06 934.0 2001.02.15 DE
101 64 066.8 2001.12.24 DE
(86) EP0201531
(87) 02064235
(74) Advopatent Szabadalmi és Védjegy Iroda, 1011 Budapest, Fő u. 19. (HU)

C. SZEKCIÓ - VEGYÉSZET ÉS KOHÁSZAT

(51) C07D207/325 (2006.01)
A61K 31/404 (2006.01)
A61K 31/4045 (2006.01)
A61P 3/00 (2006.01)
A61P 3/06 (2006.01)
C07D207/34 (2006.01)
(13) B1
(11) 230.609 2017.01.17.
(21) P 03 01811
(22) 2001.01.17.
(40) 2003.09.29
(73) Cadila Healthcare Ltd., Gujarat, (IN)
(72) Lohray, Braj Bhushan, Gujarat, (IN)
Lohray, Vidya Bhushan, Gujarat, (IN)
Barot, Vijay Kumar Gajubhai, Gujarat, (IN)

(54) Hipolipidémiás és hipokoleszterinémiás hatású szubsztituált pirrolszármazékok, azokat tartalmazó gyógyszerkészítmények, eljárás előállításukra, köztitermékek és alkalmazásuk
(30) 57/MUM/2000 2000.01.19 IN
(86) IN0100005
(87) 0153257
(74) DANUBIA Szabadalmi és Védjegy Iroda Kft., 1051 Budapest, Bajcsy-Zs. út 16. (HU)

---

(51) C07D239/84 (2006.01)
A61K 31/517 (2006.01)
A61P 9/00 (2006.01)
A61P 25/00 (2006.01)
C07D239/88 (2006.01)
C07D417/04 (2006.01)
(13) B1
(11) 230.604 2017.01.11.
(21) P 13 00393
(22) 2013.06.20.
(40) 2014.12.29
(73) EGIS GYÓGYSZERGYÁR Nyilvánosan Működő Részvénytársaság, 1106 Budapest, Keresztúri út 30-38. (HU)
(72) dr. Gacsályi István 17%, 1201 Budapest, Baross u.67. (HU)
dr. Bózsing Dániel 16%, 1172 Budapest, Jászivány út 64. (HU)
dr. Kertész Szabolcs 14%, 2151 Fót, Ibolyás u. 3/6 (HU)
dr. Megyeri Katalin 14%, 1147 Budapest, Istvánffy u. 5. (HU)
dr. Barkóczy József 10%, 1016 Budapest, Szirom u. 4-6/B (HU)
Molnárné dr. Samu Erika 10%, 1046 Budapest, Pálya u. 5/B (HU)
dr. Poszávácz László 10%, 1174 Budapest, Dedics F.u.10. (HU)
Antoni Ferenc 5%, EH10 5RW Edinburgh, 12 Greenbank Rise (GB)
dr. Volk Balázs 4%, 1106 Budapest, Pilisi u. 54. (HU)
(54) Kinazolin származékok, eljárás ezek előállítására és ezeket tartalmazó gyógyászati készítmények

---

(51) C08F 14/06 (2006.01)
C08F 4/34 (2006.01)
(13) B1
(11) 230.607 2017.01.17.
(21) P 01 04277
(22) 1999.09.10.
(40) 2002.03.28
(73) Akzo Nobel N.V., Arnhem, (NL)
(72) van Swieten, Andreas Petrus, Velp, (NL)
Westmijze, Hans, Bathmen, (NL)
Schut, Jacobus, Deventer, (NL)
(54) Nagyon gyors iniciátorok folytonos adagolása polimerizációs reakciók során
(30) 98203176.7 1998.09.21 EP
(86) EP9906728
(87) 0017245
(74) Danubia Szabadalmi és Jogi Iroda Kft., 1051 Budapest, Bajcsy-Zsilinszky út 16. (HU)

---

(51) C09D 5/02 (2006.01)
C09D 7/12 (2006.01)

(13) B1
(11) 230.610 2017.01.18.
(21) P 03 01471
(22) 2001.06.20.
(40) 2003.08.28
(73) Deutsche Amphibolin-Werke von Robert Murjahn GmbH. & Co. KG., Ober-Ramstadt, (DE)
(72) Befurt, Uwe, Ober-Ramstadt, (DE)
Brenner, Thomas, Mühltal, (DE)
Platzek, Ulrich, Bensheim, (DE)
(54) Tartósítószer-mentes diszperziós festék
(30) 100 30 447.8 2000.06.21 DE
(86) EP0106969
(87) 0200798
(74) ADVOPATENT Szabadalmi és Védjegy Iroda, 1011 Budapest, Fő u. 19. (HU)

---

(51) C12N 15/02 (2006.01)
A61K 38/00 (2006.01)
A61P 3/04 (2006.01)
A61P 3/10 (2006.01)
C07K 14/605 (2006.01)
C07K 14/76 (2006.01)
C07K 14/765 (2006.01)
C07K 16/18 (2006.01)
C07K 19/00 (2006.01)
C12N 5/10 (2006.01)
C12P 21/02 (2006.01)
(13) B1
(11) 230.603 2017.01.05.
(21) P 13 00326
(22) 2001.11.29.
(40) 2003.10.28
(73) ELI LILLY AND COMPANY, IN 46285 Indianapolis, Lilly Corporate Center (US)
(72) Glaesner, Wolfgang, Indianapolis, Indiana, (US)
Micanovic, Radmilla, Indianapolis, Indiana, (US)
Tschang, Sheng-Hung Rainbow, Carmel, Indiana, (US)
(54) GLP1 fúziós fehérjék
(62) P0302529 2001.11.29. HU
(30) 60/251,954 2000.12.07 US
(86) US0143165
(87) 0246227
(74) SBGK Szabadalmi Ügyvivői Iroda, 1062 Budapest, Andrássy út 113. (HU)

A rovat 9 darab közlést tartalmaz.

Megtekinthetővé vált szabadalmi leírások

(11) 230.532
(54) Gumi őrleményt tartalmazó alaktestek célszerűen zajszigetelés, energia elnyelés, ütközésgátlás, szigetelés céljára és eljárás az alaktestek előállítására

---

(11) 230.538
(54) Szubsztituált pirazolok és ezeket tartalmazó gyógyszerkészítmények

---

(11) 230.577
(54) Eljárás 2-etoxi-1-((2'-(5-oxo-4,5-dihidro-1,2,4-oxadiazol-3-il)-bifenil-4-il)-metil)-1H-benzol[d]imidazol-7-karboxilátok előállítására és ezek átalakítása azilsartanná

---

(11) 230.578
(54) A megnövekedett csontfelszívódás kezelése növényi kivonatokkal

---

(11) 230.579
(54) Eljárás borban lévő borkő mennyiségének stabilizálására és berendezés az eljárás foganatosítására

---

(11) 230.580
(54) Növényi kivonat készítmény, az ezt tartalmazó svédkeserű jellegű oldat és eljárás ennek előállítására

---

(11) 230.581
(54) Tioflavin-származékok és alkalmazásuk az Alzheimer-kór diagnózisában és kezelésében

---

(11) 230.582
(54) IL-13 és IL-13-receptorláncok antagonizmusának alkalmazása fibrózis kezelésére

---

(11) 230.584
(54) Eljárás peptidek előállítására

---

(11) 230.585
(54) Fehérjék megkötésére és elválasztására alkalmas lantanida fémionokkal komplexált hordozók

---

A rovat 10 darab közlést tartalmaz.

Szabadalmi oltalom megszűnése és újra érvénybe helyezése

Ideiglenes szabadalmi oltalom megszűnése elutasítás miatt

(21) P 13 00100
(54) Egyszemélyes vízibicikli

A rovat 1 darab közlést tartalmaz.

Ideiglenes szabadalmi oltalom megszűnése díjfizetés hiányában

(21) P 01 03692
(54) Eljárás teljesítmény-elosztó rendszerből adatok kinyerésére, és eljárás teljesítmény-elosztó rendszer hálózat-paraméter értékeinek védőrelében történő feldolgozására, továbbá védőrelé

(21) P 03 01343
(54) Mobil kommunikációs készülék használata egy tárgyon található biztonsági jelölés hitelesítésére, továbbá eljárás, egység, hitelesítő eszköz és rendszer egy tárgy, elsősorban biztonsági dokumentum hitelesítésére

(21) P 04 00866
(54) Sajttömbök, szeletek és hasonlók gyártására használatos sajtutánzat kompozíciók és ilyen kompozíciók előállítására szolgáló eljárás

(21) P 11 00247
(54) Megújuló energiatermelő eljárás és berendezés rezonáns nanoporos plazmával

(21) P 11 00287
(54) Eljárás és berendezés megújuló hőenergia termelésre

(21) P 12 00376
(54) Eljárás és berendezés paraméterállító eszköz értéktartományának tetszőleges szűkítésére

(21) P 12 00540
(54) Eljárás hegesztés szimulálására

(21) P 13 00308
(54) Takarmányadalék monogasztrikus állatok elsősorban sertés és brojlercsirke valamint kérődzők számára, amely az emésztőrendszerben hatékony DDGS, WDGS és repcepogácsa(ROP) feltáró enzimeket tartalmaz és alkalmas hordozóanyagra felszabadíthatóan felvitt formában van jelen

(21) P 14 00274
(54) Eljárás magas víztartalmú tejipari termékek, főként tejalapú desszert termékek bevonására valódi csokoládéval, és azok mikrobiológiai állapotának stabilizálására

(21) P 14 00320
(54) Energiatakarékos klimatizáló burkolat oldalfalra és/vagy tetőre

(21) P 14 00516
(54) Eljárás csipke formájú fém ékszer készítésére és az eljárással készített ékszer

(21) P 14 00528
(54) Mágneses szeparációval kombinált kriogén levegőbontási eljárás és szerkezeti elrendezés az eljárás megvalósítására

(21) P 14 00551
(54) Kialakítás és eljárás lepárló berendezés és finomító oszlop működési elvének bemutatásához

(21) P 14 00562
(54) Távműködtetésű gyermekbicikli fék gyermekjárművekhez

(21) P 14 00591
(54) Fényáteresztő szerkezet

(21) P 14 00602
(54) Bútoriparban használatos élzárók felhasználhatóságát vizsgáló készülék

(21) P 14 00614
(54) Torzításmentes szemüveg

A rovat 17 darab közlést tartalmaz.

Ideiglenes szabadalmi oltalom megszűnése lemondás vagy lemondottnak tekintés miatt

(21) P 09 00353
(54) Glicerinmentes, ozmotikus hashajtó-székletlazító hatású végbélkúp

(21) P 09 00384
(54) Olmesartan Medoxomil nanorészecskét tartalmazó készítmény

(21) P 11 00453
(54) H3 antagonista szteránvázas karboxamidok

(21) P 13 00562
(54) Inverz hőszivattyú

(21) P 14 00245
(54) Szkenner pótló szerkezet önkiszolgáló konzolokba

(21) P 14 00298
(54) Tölcséres áramfejlesztő

(21) P 14 00377
(54) Háromdimenziós weblapkészítő eljárás

(21) P 14 00380
(54) Napelem cella elrendezés

(21) P 14 00481
(54) Berendezés és eljárás települési szilárd hulladékok termikus és fizikai jellemzőinek a meghatározására

(21) P 14 00572
(54) Elektromos csigakerítés

(21) P 14 00581
(54) Mérőkészülék lemezek ciklikus képlékeny alakváltozási jellemzőinek meghatározásához

(21) P 14 00605
(54) Építőelem

(21) P 14 00609
(54) Csillag próbatest fémlemezek képlékeny alakíthatósági vizsgálatához

(21) P 15 00249
(54) Szexuális segédeszköz kantárral és rögzítőgyűrűvel

A rovat 14 darab közlést tartalmaz.

Végleges szabadalmi oltalom megszűnése díjfizetés hiányában

(11) 220.698
(21) P 99 01517
(54) Eljárás és berendezés a fák tuskóval együtt történő kitermelésére

(11) 222.987
(21) P 02 01848
(54) Világos színű izocianátok, előállításuk és alkalmazásuk

(11) 223.040
(21) P 02 01362
(54) Csőcsonk kábel átvezetéséhez és rögzítéséhez

(11) 223.295
(21) P 01 01665
(54) Kisfeszültségű megszakító

(11) 223.507
(21) P 00 01709
(54) Félstabil habbal oltó tűzoltó berendezés éghető folyadék, főként szénhidrogén-tároló tartályhoz

(11) 224.142
(21) P 99 02969
(54) Hidrofil bevonattal ellátott, hosszúkás szárat tartalmazó gyógyászati eszköz

(11) 224.293
(21) P 00 02227
(54) Áramköri lap legalább egy elektronikus alkatrésszel, valamint eljárás áramköri lap és legalább egy elektronikus alkatrész közötti kötés létrehozására

(11) 224.330
(21) P 03 03689
(54) Segédeszköz lőfegyverek megtámasztásához

---

(11) 224.708
(21) P 01 02418
(54) Eljárás és berendezés elektrokardiológiai önvizsgálat végzésére

---

(11) 224.738
(21) P 04 00301
(54) Eljárás kerékcsapágy szerelésére, és kerékcsapágyazás gépjárművekhez

---

(11) 224.767
(21) P 02 01537
(54) Folyamatos ionkibocsátású repülésiidő-tömegspektrométer, és eljárás különböző tömeg/töltés viszonyú ionok áramának szelektív meghatározására

---

(11) 225.843
(21) P 02 02113
(54) Por alakú, korom töltőanyagot tartalmazó kaucsukporok szerves oldószerben lévő kaucsukfajtákból, eljárás az előállítására, és alkalmazásuk

---

(11) 226.110
(21) P 01 00266
(54) NMDA-receptor-antagonista hatású 1-amino-alkil-ciklohexán-származékok, az ezeket tartalmazó gyógyászati készítmények és alkalmazásuk

---

(11) 227.300
(21) P 04 00217
(54) Szárazporos inhalációs rendszer tüdőn át történő beadásra, eljárás száraz porított készítmény előállítására fagyasztva szárított készítménnyel

---

(11) 227.351
(21) P 03 02678
(54) Szintetikus fű

---

(11) 227.444
(21) P 01 03111
(54) Epotilonszármazékok, eljárás az előállításukra és alkalmazásuk

---

(11) 227.597
(21) P 05 00524
(54) Energiatakarékos alkoholleparló készülék

---

(11) 227.891
(21) P 01 02451
(54) Fogazott szíj

---

(11) 227.935
(21) P 97 01059

(54) Stronciumsók alkalmazása ízületi bántalmak kezelésére alkalmas gyógyszerkészítmények előállítására

---

(11) 227.966
(21) P 02 01468
(54) Biciklusos poliaminsav-fémkomplexek, eljárás előállításukra és kontrasztanyagként való alkalmazásuk

---

(11) 227.976
(21) P 00 03017
(54) Omeprazol-nátriumsó monohidrát kristályformája és az ezt tartalmazó gyógyszer

---

(11) 228.174
(21) P 08 00309
(54) Eljárás oktatói gépjárművekkel végzett, előírt fázisokra osztott gyakorlati gépjárművezető képzés/vizsga teljes folyamatának nyomon követésére, valamint autós egység és rendszer

---

(11) 228.246
(21) P 09 00292
(54) Eljárás monolit vasbeton szekrény keresztmetszetű hídpálya kialakítására

---

(11) 228.253
(21) P 04 00888
(54) Helyettesített ciklohexán-1,4-diamin-származékok, eljárás előállításukra és az ezeket tartalmazó gyógyszerkészítmények

---

(11) 228.427
(21) P 00 02791
(54) Szinergetikus fungicid hatóanyag-keverék és alkalmazása

---

(11) 228.715
(21) P 03 01313
(54) Eljárás és berendezés melléktermékek csökkentésére reagensáramok keverésénél

---

(11) 228.941
(21) P 02 01631
(54) Alkalikus szfingomielinázt tartalmazó dietetikus készítmények, ételkiegészítők és gyógyászati termékek

---

(11) 229.088
(21) P 01 02764
(54) Trombózis elleni vegyületek

---

(11) 229.117
(21) P 09 00341
(54) Cipőbe épített nyíróerőmérő eszköz és nyíróerő mérési eljárás

---

(11) 229.130
(21) P 10 00289
(54) Eljárás és szerkezet csőcsonk kémény béléscsövéhez csatlakoztatására

---

(11) 229.288
(21) P 04 00989
(54) Helyettesített 2-piridin-ciklohexán-1,4-diamin-származékok

(11) 229.290
(21) P 03 01046
(54) Kinazolin-származékok tumorok kezelésére

(11) 229.306
(21) P 03 01414
(54) Aril-alkil-aminokból származó karbamátok

(11) 229.390
(21) P 02 01564
(54) Eljárás és berendezés termék előállítására szalagcsíkból

(11) 229.463
(21) P 01 05091
(54) Gyorsfutású hajtómű olajkenéssel, különösen tokozott vasúti hajtóművekhez

(11) 229.528
(21) P 04 00392
(54) Eljárás és berendezés ásványi szálasanyag előállítására

(11) 229.636
(21) P 04 00129
(54) Eljárás izocianátok előállítására

(11) 229.639
(21) P 03 03683
(54) Fenol-formaldehid gyanta kötőanyagú szigetelő, különösen hőszigetelő termék és eljárás annak előállítására

(11) 229.655
(21) P 04 00214
(54) Eljárás poliéter-monool/poliéter-poliol keverék előállítására, a kapott keverék és eljárás poliuretán hab előállítására

(11) 229.697
(21) P 01 03335
(54) Kétfokozatú áramtranszformáló áramkör

(11) 229.765
(21) P 04 00438
(54) Széles spektrumú 2-amino-benzoxazol-szulfonamid HIV proteáz inhibitorok

(11) 229.944
(21) P 11 00276
(54) Eljárás anyagbeáramlás biztosítására egy fúrólyukba

(11) 229.946
(21) P 11 00353
(54) Sztátor vezérelt erőátviteli berendezés

(11) 230.207

(21) P 12 00391
(54) Örvénykamra visszacsatolással

(11) 230.408
(21) P 13 00390
(54) Eljárás és berendezés rétegezett hőszigetelő elem előállítására

(11) 230.412
(21) P 13 00195
(54) Körsiló kitároló rendszer és eljárás

(11) 230.523
(21) P 06 00026
(54) Vezérlőkészülék egyenáramú motorhoz

A rovat 47 darab közlést tartalmaz.

Szabadalmi oltalom újra érvénybe helyezése

(11) 229.449
(21) P 11 00288
(54) Eszköz mesterséges UV fény UVB és UVA arányának beállítására

(11) 230.499
(21) P 12 00337
(54) Aromafokozó szerelvény alkohol lepárló berendezés deflegmátorához

A rovat 2 darab közlést tartalmaz.

Szabadalmi oltalom megszűnését megállapító határozat visszavonása

(21) P 14 00512
(54) Városi, sűrűn lakott területen is használható szélerőmű

A rovat 1 darab közlést tartalmaz.

Vegyes szabadalmi közlemények

Jogutódlás

(11) 226.174
(21) P 01 05404
(73) Varga Korinna 50%, Izsák (HU)
Varga Zalán 50%, Izsák (HU)

(21) P 14 00477
(71) Haldex Brake Products AB, Landskrona (SE)
(74) SBGK Szabadalmi Ügyvivői Iroda, 1062 Budapest, Andrássy út 113. (HU)

A rovat 2 darab közlést tartalmaz.

Képviseleti megbízás

(21) P 14 00547
(71) Szabó Zoltán, Úrhida (HU)
(74) ADVOPATENT Szabadalmi és Védjegy Iroda, 1255 Budapest, Pf: 80. (HU)
dr. Szombati Zsuzsanna, 8000 Székesfehérvár, Zichy liget 8. (HU)

A rovat 1 darab közlést tartalmaz.

Képviselet megszűnése

(21) P 12 00062
(73) SLD Enhanced Recovery, Inc, Houston, TX 77069 (US)
(74) Bajcsi Ügyvédi Iroda, 6000 Kecskemét, Kisfaludy u. 3. (HU)

(21) P 10 00600
(73) SLD Enhanced Recovery, Inc, Houston, TX 77069 (US)
(74) Bajcsi Ügyvédi Iroda, 6000 Kecskemét, Kisfaludy u. 3. (HU)

(21) P 11 00665
(73) SLD Enhanced Recovery, Inc, Houston (US)
(74) dr. Bajcsi Péter, Bajcsi Ügyvédi Iroda, 6000 Kecskemét, Kisfaludy u. 3. (HU)

(21) P 11 00276
(73) SLD Enhanced Recovery, Inc 100%, Houston (US)
(74) Bajcsi Ügyvédi Iroda dr.Bajcsi Péter, 6000 Kecskemét, Kisfaludy u. 3. (HU)

(21) P 12 00406
(73) SLD Enhanced Recovery, Inc, Houston, TX 77069 (US)
(74) Bajcsi Ügyvédi Iroda, 6000 Kecskemét, Kisfaludy u. 3. (HU)

(21) P 12 00124
(73) SLD Enhanced Recovery, Inc, Houston, TX 77069 (US)
(74) Bajcsi Ügyvédi Iroda, 6000 Kecskemét, Kisfaludy u. 3. (HU)

(21) P 11 00383
(73) SLD Enhanced Recovery, Inc, Houston (US)
(74) dr. Bajcsi Péter, Bajcsi Ügyvédi Iroda, 6000 Kecskemét, Kisfaludy u. 3. (HU)

(21) P 14 00113
(71) SLD Enhanced Recovery, Inc., Houston (US)
(74) dr. Bajcsi Péter, Bajcsi Ügyvédi Iroda, 6000 Kecskemét, Kisfaludy u. 3. (HU)

(21) P 14 00541
(71) SLD Enhanced Recovery, Inc, Houston (US)
(74) dr. Bajcsi Péter, Bajcsi Ügyvédi Iroda, 6000 Kecskemét, Kisfaludy u. 3. (HU)

(21) P 14 00588
(71) SLD Enhanced Recovery, Inc, Houston (US)
(74) dr. Bajcsi Péter, Bajcsi Ügyvédi Iroda, 6000 Kecskemét, Kisfaludy u. 3. (HU)

A rovat 10 darab közlést tartalmaz.

Név-, illetve címváltozás

(11) 229.449
(21) P 11 00288
(54) Eszköz mesterséges UV fény UVB és UVA arányának beállítására
(73) Lettrich Attila Azarél, Miskolc (HU)

(21) P 03 01591
(54) Szabályozott hatóanyag-leadású hidrokodon-készítmények
(71) Euro-Celtique S.A., Luxembourg (LU)

(21) P 14 00607
(54) Eljárás és berendezés intenzív osztályon kezelt kritikus állapotú betegek általános állapotának és kezelési hatásfokának javítására
(71) Achros Zrt., Budapest (HU)

(21) P 15 00374
(54) Berendezés és eljárás háromdimenziós tárgy előállítására
(71) Bartos Márton, Budapest (HU)

A rovat 4 darab közlést tartalmaz.

Hasznosítási szerződés

(21) P 01 02828
(54) Valzartant és kalciumcsatorna blokkolót tartalmazó vérnyomáscsökkentő kombináció

(71) NOVARTIS AG., Bázel, (CH)

(74) S.B.G. & K. Szabadalmi Ügyvivői Iroda, 1062 Budapest, Andrássy út 113. (HU)

A rovat 1 darab közlést tartalmaz.

EURÓPAI SZABADALMI KÖZLEMÉNYEK

Európai szabadalmak szövege fordításának benyújtása

(11) E029573
(21) E 13 193735
(96) EP 20130193735 2006.08.17.
(97) EP 2724599 A1 2014.04.30.
EP 2724599 B1 2016.08.03.
(73) Precision Planting LLC, Tremont, IL 61568 (US)
(72) Sauder, Gregg
Sauder, Derek
Koch, Justin
Plattner, Chad
(74) ADVOPATENT Szabadalmi és Védjegy Iroda, 1011 Budapest, (HU)
(54) Szemenkénti vetőmag-elkülönítő
(51) A01C 7/04 (2006.01)
(13) T2
(30) 710014 P 2005.08.19. US

---

(11) E029813
(21) E 12 175230
(96) EP 20120175230 2012.07.06.
(97) EP 2574228 A1 2013.04.03.
EP 2574228 B1 2016.01.06.
(73) CLAAS Selbstfahrende Erntemaschinen GmbH, 33428 Harsewinkel (DE)
(72) Furmaniak, Jan
(74) Danubia Szabadalmi és Jogi Iroda Kft., 1051 Budapest, (HU)
(54) Meghajtó berendezés önjáró aratógépnek egy arató előtétet és egy ferde felhordót tartalmazó szerelési egységéhez
(51) A01D 41/14 (2006.01)
A01D 69/06 (2006.01)
(13) T2
(30) 102011054096 2011.09.30. DE

---

(11) E029725
(21) E 13 165465
(96) EP 20130165465 2013.04.26.
(97) EP 2681984 A1 2014.01.08.
EP 2681984 B1 2016.01.06.
(73) CLAAS Selbstfahrende Erntemaschinen GmbH, 33428 Harsewinkel (DE)
(72) Behnke, Willi
Kriebel, Bastian
(74) Danubia Szabadalmi és Jogi Iroda Kft., 1051 Budapest, (HU)
(54) Arató-cséplő gép
(51) A01D 57/02 (2006.01)
A01D 41/14 (2006.01)
(13) T2
(30) 102012106065 2012.07.06. DE

(11) E029565
(21) E 05 703265
(96) EP 20050703265 2005.01.14.
(97) EP 1809470 A1 2006.04.20.
EP 1809470 B1 2016.04.13.
(73) CAEB International S.r.l., 20121 Milano (MI) (IT)
(72) ROTA, Guido
(74) SBGK Szabadalmi Ügyvivői Iroda, 1062 Budapest, (HU)
(54) Csökkentett súrlódású tömörítőgép
(51) A01F 15/18 (2006.01)
A01F 15/07 (2006.01)
A01F 15/08 (2006.01)
B30B 9/30 (2006.01)
(13) T2
(30) MI20041969 2004.10.15. IT

---

(11) E029544
(21) E 13 158396
(96) EP 20130158396 2009.02.26.
(97) EP 2602325 A1 2013.06.12.
EP 2602325 B1 2016.06.08.
(73) Monsanto Technology LLC, St. Louis, MO 63167 (US)
(72) Beazley, Kim A.
Castiglioni, Paolo
Dizigan, Mark A.
Kelly, Rebecca A.
Korte, John A.
Rock, Amanda
Voyles, Christine
(74) SBGK Szabadalmi Ügyvivői Iroda, 1062 Budapest, (HU)
(54) MON87460 kukoricanövény esemény, valamint készítmények és módszerek ennek kimutatására
(51) A01H 1/04 (2006.01)
C12N 15/82 (2006.01)
C12Q 1/68 (2006.01)
(13) T2
(30) 32568 P 2008.02.29. US

---

(11) E029584
(21) E 07 848061
(96) EP 20070848061 2007.12.11.
(97) EP 2091319 A1 2008.06.19.
EP 2091319 B1 2016.04.13.
(73) BASF Agrochemical Products, B.V., 6811 CA Arnhem (NL)
Advanta Seeds B.V., 4421 AJ Kapelle (NL)
(72) LEON, Alberto Javier
MORATA, Monica Mariel
ZAMBELLI, Andres Daniel
(74) SBGK Szabadalmi Ügyvivői Iroda, 1062 Budapest, (HU)

(54) Herbicid-rezisztens napraforgó növény és eljárások alkalmazására
(51) A01H 5/10 (2006.01)
C12N 15/82 (2006.01)
(13) T2
(30) 874309 P 2006.12.12. US

---

(11) E029812
(21) E 12 701365
(96) EP 20120701365 2012.01.18.
(97) EP 2670236 A1 2012.08.09.
EP 2670236 B1 2016.04.13.
(73) Killgerm Group Limited, Ossett, West Yorkshire WF5 9NA (GB)
(72) GREENING, John Llewellyn
McGOWAN, Neil
(74) Danubia Szabadalmi és Jogi Iroda Kft., 1051 Budapest, (HU)
(54) Rovarfogó eszköz
(51) A01M 1/14 (2006.01)
A01M 1/10 (2006.01)
(13) T2
(30) 201101852 2011.02.03. GB
201115403 2011.09.06. GB

---

(11) E029646
(21) E 13 742602
(96) EP 20130742602 2013.07.22.
(97) EP 2877003 A1 2014.01.30.
EP 2877003 B1 2016.06.29.
(73) Bayer CropScience AG, 40789 Monheim (DE)
(72) KIJLSTRA, Johan
BAUR, Peter
MORAN PUENTE, Diana Westfalia
LENTHE, Jan-Henrik
(74) Danubia Szabadalmi és Jogi Iroda Kft., 1051 Budapest, (HU)
(54) Emulgeálható koncentrátum (EC) készítmény herbicid hatású zsírsavakkal
(51) A01N 37/02 (2006.01)
A01N 25/02 (2006.01)
A01P 13/00 (2006.01)
(13) T2
(30) 12177824 2012.07.25. EP

---

(11) E029669
(21) E 07 864876
(96) EP 20070864876 2007.11.29.
(97) EP 2101574 A2 2008.06.05.
EP 2101574 B1 2016.07.13.
(73) Solenne BV, 9747 AN Groningen (NL)
(72) KRONHOLM, David F.
SIEVAL, Alexander B.
HUMMELEN, Jan C.

(74) ARINOVA Szabadalmi és Védjegy Iroda, 1122 Budapest, (HU)
(54) Gyökfogásra alkalmas vegyületek és készítmények
(51) A01N 43/00 (2006.01)
A61K 31/553 (2006.01)
(13) T2
(30) 861697 P 2006.11.29. US

---

(11) E029581
(21) E 12 162574
(96) EP 20120162574 2008.08.22.
(97) EP 2514314 A1 2012.10.24.
EP 2514314 B1 2016.06.15.
(73) Dow AgroSciences LLC, Indianapolis IN 46268-1054 (US)
(72) SATCHIVI, Norbert
SCHMITZER, Paul
YERKES, Carla
WRIGHT, Terry
(74) Danubia Szabadalmi és Jogi Iroda Kft., 1051 Budapest, (HU)
(54) Bizonyos piridin-karbonsavakat és bizonyos gabona- és rizs gyomirtó szereket tartalmazó szinergetikus gyomirtó készítmény
(51) A01N 43/40 (2006.01)
A01N 33/12 (2006.01)
A01N 57/20 (2006.01)
A01P 13/00 (2006.01)
(13) T2
(30) 966340 P 2007.08.27. US

---

(11) E029627
(21) E 07 105415
(96) EP 20070105415 2003.08.08.
(97) EP 1795072 A2 2007.06.13.
EP 1795072 B1 2016.02.17.
(73) BASF SE, 67056 Ludwigshafen (DE)
(72) Kober, Reiner
Parg, Adolf
Fries, Jürgen
Ziegler, Hans
(74) SBGK Szabadalmi Ügyvivői Iroda, 1062 Budapest, (HU)
(54) Karbonsavtartalmú szer és alkalmazása a növénytermesztésben
(51) A01N 43/653 (2006.01)
A01N 25/30 (2006.01)
A01N 33/12 (2006.01)
A01N 43/40 (2006.01)
A01N 43/76 (2006.01)
A01P 3/00 (2006.01)
(13) T2
(30) 10237885 2002.08.19. DE

---

(11) E029537

(21) E 10 787147
(96) EP 20100787147 2010.12.13.
(97) EP 2515658 A2 2011.07.14.
EP 2515658 B1 2016.06.08.
(73) Bayer Intellectual Property GmbH, 40789 Monheim (DE)
(72) MENNE, Hubert
CROSS, Susan
SCHREIBER, Dominique
MARCELES PALMA, Victor, Jose
(74) Danubia Szabadalmi és Jogi Iroda Kft., 1051 Budapest, (HU)
(54) Flufenacet alapú herbicid készítmény
(51) A01N 43/82 (2006.01)
A01N 33/18 (2006.01)
A01N 43/40 (2006.01)
A01P 13/00 (2006.01)
(13) T2
(30) 102009054855 2009.12.17. DE

---

(11) E029612
(21) E 12 757655
(96) EP 20120757655 2012.03.15.
(97) EP 2685829 A1 2012.09.20.
EP 2685829 B1 2016.04.27.
(73) Dow AgroSciences LLC, Indianapolis, IN 46268 (US)
(72) MANN, Richard, K.
(74) Danubia Szabadalmi és Jogi Iroda Kft., 1051 Budapest, (HU)
(54) Penoxszulamot és piroxszulamot tartalmazó szinergista herbicid kompozíció
(51) A01N 43/90 (2006.01)
A01P 13/00 (2006.01)
(13) T2
(30) 201161453202 P 2011.03.16. US

---

(11) E029657
(21) E 06 840108
(96) EP 20060840108 2006.12.04.
(97) EP 1971212 A1 2007.06.14.
EP 1971212 B1 2016.04.06.
(73) Bunge Oils, Inc., St. Louis, MO 61146 (US)
(72) NAKHASI, Dilip, K.
DANIELS, Roger, L.
EARTLY, Joshua, W.
(74) Danubia Szabadalmi és Jogi Iroda Kft., 1051 Budapest, (HU)
(54) Fitoszterint tartalmazó sült élelmiszerek és eljárások egészséget támogató jellemzőkkel
(51) A23D 9/007 (2006.01)
A23L 33/00 (2016.01)
A23L 33/10 (2016.01)
(13) T2
(30) 294295 2005.12.05. US

---

(11) E029430
(21) E 14 004294
(96) EP 20140004294 2014.12.18.
(97) EP 2885980 A1 2015.06.24.
EP 2885980 B1 2016.04.06.
(73) Kramerbräu Saaten und Öle GmbH, 85276 Pfaffenhofen (DE)
(72) Pscheidl, Markus
Hammerl, Peter
(74) Danubia Szabadalmi és Jogi Iroda Kft., 1051 Budapest, (HU)
(54) Eljárás és berendezés növényi fehérje kivonására, különösen magas fehérjetartalmú élelmiszer vagy takarmány, és magas fehérjetartalmú élelmiszer vagy takarmány esetén
(51) A23J 1/00 (2006.01)
A23J 1/14 (2006.01)
A23K 10/10 (2016.01)
A23K 10/40 (2016.01)
A23L 33/17 (2016.01)
(13) T2
(30) 102013021294 2013.12.19. DE

---

(11) E029568
(21) E 10 721633
(96) EP 20100721633 2010.02.26.
(97) EP 2400857 A2 2010.09.02.
EP 2400857 B1 2016.03.23.
(73) SVUS Pharma A.S., 500 02 Hradec Králové (CZ)
(72) TRÁVNÍCEK, Dusan
(74) Gödölle, Kékes, Mészáros & Szabó Szabadalmi és Védjegy Iroda, 1024 Budapest, (HU)
(54) Eljárás szarvasmarha vérszármazék biotechnológiai úton történő előállítására
(51) A23J 1/06 (2006.01)
A23K 20/10 (2016.01)
A23L 33/10 (2016.01)
A61K 35/14 (2006.01)
(13) T2
(30) 20090117 2009.02.26. CZ

---

(11) E029517
(21) E 13 724248
(96) EP 20130724248 2013.05.17.
(97) EP 2852293 A1 2013.11.28.
EP 2852293 B1 2016.03.30.
(73) Taminco, 9000 Gent (BE)
(72) LAUWAERTS, Angelo
LAGET, Mia
DE MOOR, Camille
(74) SBGK Szabadalmi Ügyvivői Iroda, 1062 Budapest, (HU)
(54) Baromfi, sertések vagy hal kezelése a táplálékhasznosulás csökkentésére vagy súlygyarapodásuk fokozására
(51) A23K 50/00 (2016.01)
A23K 20/142 (2016.01)

(13) T2
(30) 12168934 2012.05.22. EP

---

(11) E029589
(21) E 13 726207
(96) EP 20130726207 2013.05.30.
(97) EP 2854570 A1 2013.12.05.
EP 2854570 B1 2016.07.27.
(73) Philip Morris Products S.A., 2000 Neuchâtel (CH)
(72) METRANGOLO, Alessandro
GINDRAT, Pierre-Yves
FAULKNER, John
SCHALLER, Jean-Pierre
SCHNEIDER, Jean-Claude
(74) SBGK Szabadalmi Ügyvivői Iroda, 1062 Budapest, (HU)
(54) Ízesített rúd aeroszol képző cikkekben való alkalmazásra
(51) A24C 5/18 (2006.01)
A24B 3/14 (2006.01)
A24D 1/00 (2006.01)
A24F 47/00 (2006.01)
(13) T2
(30) 12170358 2012.05.31. EP

---

(11) E029597
(21) E 14 177610
(96) EP 20140177610 2014.07.18.
(97) EP 2856889 A1 2015.04.08.
EP 2856889 B1 2016.06.08.
(73) International Tobacco Machinery Poland Sp. z o.o., 26-600 Radom (PL)
(72) Gielniewski, Adam
(74) SBGK Szabadalmi Ügyvivői Iroda, 1062 Budapest, (HU)
(54) Többrészes tisztító eszköz
(51) A24C 5/35 (2006.01)
(13) T2
(30) 40505713 2013.08.13. PL

---

(11) E029303
(21) E 13 720055
(96) EP 20130720055 2013.03.05.
(97) EP 2822409 A1 2013.09.12.
EP 2822409 B1 2016.04.27.
(73) MONTRADE S.p.A., 40132 Bologna (IT)
(72) GIANNINI, Antonella
MONZONI, Alberto
(74) Danubia Szabadalmi és Jogi Iroda Kft., 1051 Budapest, (HU)
(54) Eljárás és eszköz szűrőrúdformázó gép szűrőanyaggal való ellátására
(51) A24D 3/02 (2006.01)
(13) T2
(30) BO20120106 2012.03.05. IT

BO20120413 2012.07.30. IT

---

(11) E029721
(21) E 14 173781
(96) EP 20140173781 2007.05.15.
(97) EP 2878215 A1 2015.06.03.
EP 2878215 B1 2016.04.27.
(73) Fontem Holdings 1 B.V., 1083 HN Amsterdam (NL)
(72) Han, Li
(74) ADVOPATENT Szabadalmi és Védjegy Iroda, 1011 Budapest, (HU)
(54) Aeroszolos elektronikus cigaretta
(51) A24F 47/00 (2006.01)
(13) T2
(30) 200620090805 U 2006.05.16. CN

---

(11) E029519
(21) E 12 188630
(96) EP 20120188630 2012.10.16.
(97) EP 2583574 A1 2013.04.24.
EP 2583574 B1 2016.07.06.
(73) Spontex, 92705 Colombes Cedex (FR)
(72) Pillard, Olivier, F.
(74) Danubia Szabadalmi és Jogi Iroda Kft., 1051 Budapest, (HU)
(54) Hővédő felszerelés
(51) A41D 19/015 (2006.01)
B05D 1/32 (2006.01)
(13) T2
(30) 1159370 2011.10.17. FR

---

(11) E029580
(21) E 11 718149
(96) EP 20110718149 2011.04.28.
(97) EP 2593053 A2 2011.11.03.
EP 2593053 B1 2016.03.16.
(73) Ultramax Products Limited, Wakefield West Yorkshire WF4 5ER (GB)
(72) Ultramax Products Limited
(74) Danubia Szabadalmi és Jogi Iroda Kft., 1051 Budapest, (HU)
(54) Péniszpumpa
(51) A61F 5/41 (2006.01)
(13) T2
(30) 201101481 2011.01.28. GB
201007292 2010.04.30. GB

---

(11) E029727
(21) E 08 798686
(96) EP 20080798686 2008.08.26.
(97) EP 2185110 A1 2009.03.05.
EP 2185110 B1 2016.07.06.
(73) ConvaTec Technologies Inc., Las Vegas, NV 89169-6754 (US)

---

(72) CLINE, John
(74) Arinova Szabadalmi és Védjegy Iroda, 1122 Budapest, (HU)
(54) Fluidummal töltött tömítés az emberi testtel történő érintkezés céljából
(51) A61F 5/44 (2006.01)
(13) T2
(30) 968099 P 2007.08.27. US

---

(11) E029696
(21) E 12 716527
(96) EP 20120716527 2012.03.26.
(97) EP 2688528 A2 2012.10.04.
EP 2688528 B1 2016.06.29.
(73) Ostomycure AS, 0349 Oslo (NO)
(72) JOHANSSON, Martin
AXELSSON, Robert
AXELSSON, Jan Erik
(74) SBGK Szabadalmi Ügyvivői Iroda, 1062 Budapest, (HU)
(54) Perkután implantátum és osztómiás eljárás
(51) A61F 5/445 (2006.01)
(13) T2
(30) 201105126 2011.03.25. GB

---

(11) E029579
(21) E 11 824272
(96) EP 20110824272 2011.12.21.
(97) EP 2654634 A1 2012.06.28.
EP 2654634 B1 2016.03.23.
(73) Tongue Lab Europe, London WC2B 5DG (GB)
(72) MAUCLAIRE, Claude
(74) Sworks Nemzetközi Szabadalmi Ügyvivői Iroda Kft., 1011 Budapest, (HU)
(54) Fogászati berendezés nyelv rögzítésére
(51) A61F 5/56 (2006.01)
A61C 7/00 (2006.01)
(13) T2
(30) 10306495 2010.12.22. EP
976489 2010.12.22. US

---

(11) E029281
(21) E 11 713035
(96) EP 20110713035 2011.02.03.
(97) EP 2531154 A1 2011.08.11.
EP 2531154 B1 2016.06.22.
(73) Laboratoires THEA, 63100 Clermont-Ferrand (FR)
(72) DEFEMME, Alain
MERCIER, Fabrice
(74) Danubia Szabadalmi és Jogi Iroda Kft., 1051 Budapest, (HU)
(54) Üvegcse folyadék tárolására csepegtető fejrésszel
(51) A61F 9/00 (2006.01)
B65D 47/18 (2006.01)

(13) T2
(30) 1000457 2010.02.04. FR

---

(11) E029699
(21) E 14 002693
(96) EP 20140002693 2014.08.01.
(97) EP 2859871 A1 2015.04.15.
EP 2859871 B1 2016.04.06.
(73) MAN Truck & Bus AG, 80995 München (DE)
(72) Kittel, Ralf
Schmerbeck, Franz
(74) Danubia Szabadalmi és Jogi Iroda Kft., 1051 Budapest, (HU)
(54) Elkorlátozó szerkezet egy tolószék-befogadó hely számára
(51) A61G 3/08 (2006.01)
(13) T2
(30) 102013016746 2013.10.09. DE

---

(11) E029442
(21) E 13 779758
(96) EP 20130779758 2013.10.04.
(97) EP 2950768 A1 2014.10.16.
EP 2950768 B1 2016.06.29.
(73) Protac A/S, 8660 Skanderborg (DK)
(72) CHRISTIANSEN, Pia Riishoj
PEDERSEN, Birthe Sondergaard
(74) Danubia Szabadalmi és Jogi Iroda Kft., 1051 Budapest, (HU)
(54) Takaró cserélhető ballasztzsákokkal töltött csatornákkal személyre szabott terápiás kezeléshez
(51) A61H 7/00 (2006.01)
A47G 9/00 (2006.01)
(13) T2
(30) 201300056 2013.04.09. DK

---

(11) E029685
(21) E 08 775998
(96) EP 20080775998 2008.07.18.
(97) EP 2178500 A2 2009.01.22.
EP 2178500 B1 2016.05.04.
(73) NORTON HEALTHCARE LIMITED, Castleford West Yorkshire WF10 5HX (GB)
(72) ZENG, Xian-Ming
MARTIN, Gary, Peter
MARRIOTT, Christopher
TAKI, Mohammed
(74) SBGK Szabadalmi Ügyvivői Iroda, 1062 Budapest, (HU)
(54) Szárazpor alakú gyógyszer
(51) A61K 9/00 (2006.01)
A61K 31/00 (2006.01)
A61K 31/31 (2006.01)
(13) T2
(30) 0714134 2007.07.19. GB

---

(11) E029569
(21) E 10 706700
(96) EP 20100706700 2010.01.12.
(97) EP 2387389 A1 2010.07.22.
EP 2387389 B1 2016.06.08.
(73) Perovitch, Philippe, 33680 Le Temple (FR)
Maury, Marc, 33160 Saint Medard en Jalles (FR)
(72) Perovitch, Philippe
Maury, Marc
(74) Danubia Szabadalmi és Jogi Iroda Kft., 1051 Budapest, (HU)
(54) Fájdalomcsillapító vagy görcsoldó szerek orális, nyálkahártyán át történő beadására szolgáló formuláció
(51) A61K 9/00 (2006.01)
A61K 9/08 (2006.01)
A61K 31/05 (2006.01)
A61K 31/167 (2006.01)
A61K 31/5377 (2006.01)
A61K 31/553 (2006.01)
A61K 47/10 (2006.01)
A61P 1/06 (2006.01)
A61P 25/04 (2006.01)
(13) T2
(30) 0950145 2009.01.13. FR

---

(11) E029708
(21) E 12 707101
(96) EP 20120707101 2012.03.05.
(97) EP 2680817 A2 2012.09.07.
EP 2680817 B1 2016.05.25.
(73) VALEANT sp. z o.o. sp. j., 35-959 Rzeszów (PL)
(72) FINDL, Oliver
(74) SBGK Szabadalmi Ügyvivői Iroda, 1062 Budapest, (HU)
(54) Viszkoelasztikus folyadék alkalmazása a szem sebészeti kezelésére szolgáló gyógyászati készítmény előállítására
(51) A61K 9/00 (2006.01)
A61K 9/08 (2006.01)
A61K 47/36 (2006.01)
A61K 47/38 (2006.01)
(13) T2
(30) 2882011 2011.03.03. AT

---

(11) E029431
(21) E 13 765450
(96) EP 20130765450 2013.06.27.
(97) EP 2874602 A1 2014.01.03.
EP 2874602 B1 2016.03.30.
(73) Sintetica S.A., 6850 Mendrisio (CH)
(72) MITIDIERI, Augusto
DONATI, Elisabetta

CARONZOLO, Nicola
(74) Gödölle, Kékes, Mészáros & Szabó Szabadalmi és Védjegy Iroda, 1024 Budapest, (HU)
(54) Injektálható, túltelített acetaminofen-oldat spinális beadáshoz
(51) A61K 9/00 (2006.01)
A61K 31/167 (2006.01)
A61P 29/00 (2006.01)
(13) T2
(30) MI20121154 2012.06.29. IT

---

(11) E029713
(21) E 13 002485
(96) EP 20130002485 2008.08.12.
(97) EP 2710998 A1 2014.03.26.
EP 2710998 B1 2016.04.20.
(73) IPSEN PHARMA S.A.S., 92100 Boulogne-Billancourt (FR)
Firmenich SA, 1211 Geneva 8 (CH)
(72) Barra, Jérôme
LE HAZIF, Denis
(74) Danubia Szabadalmi és Jogi Iroda Kft., 1051 Budapest, (HU)
(54) Agyag alapú ízesített terápiás készítmény
(51) A61K 9/00 (2006.01)
A61K 33/14 (2006.01)
A61K 35/02 (2006.01)
(13) T2
(30) 07291005 2007.08.13. EP

---

(11) E029811
(21) E 12 707218
(96) EP 20120707218 2012.02.16.
(97) EP 2675432 A1 2012.08.23.
EP 2675432 B1 2016.04.20.
(73) Selo Medical GmbH, 5585 Unternberg (AT)
(72) FUCHS, Norbert
(74) SOMFAI és TÁRSAI Iparjogi Kft., 1137 Budapest, (HU)
(54) Szelenitet vagy szelenit-tartalmú vegyületet tartalmazó gyógyszerkészítmény méhnyak-diszpláziák vagy -karcinómák kezelésére
(51) A61K 9/00 (2006.01)
A61K 33/04 (2006.01)
A61P 15/02 (2006.01)
(13) T2
(30) 2012011 2011.02.16. AT

---

(11) E029611
(21) E 11 714625
(96) EP 20110714625 2011.04.07.
(97) EP 2555754 A2 2011.10.13.
EP 2555754 B1 2016.04.06.
(73) Vertex Pharmaceuticals Incorporated, Boston, MA 02210 (US)
(72) KESHAVARZ-SHOKRI, Ali

ZHANG, Beili
KRAWIEC, Mariusz
(74) Danubia Szabadalmi és Jogi Iroda Kft., 1051 Budapest, (HU)
(54) 3-(6-(1-(2,2-Difluorbenzo[d][1,3]dioxol-5-il)-ciklopropánkarboxamido)-3-metilpiridin-2-il)benzoesav szilárd formái
(51) A61K 9/16 (2006.01)
A61K 9/20 (2006.01)
A61K 9/28 (2006.01)
C07D213/75 (2006.01)
C07D405/12 (2006.01)
C07D405/14 (2006.01)
(13) T2
(30) 321729 P 2010.04.07. US

---

(11) E029446
(21) E 10 179007
(96) EP 20100179007 2005.05.26.
(97) EP 2298288 A1 2011.03.23.
EP 2298288 B1 2016.06.22.
(73) AstraZeneca AB, 151 85 Södertälje (SE)
(72) Desai, Divyakant S.
Li, Bing V.
(74) Danubia Szabadalmi és Jogi Iroda Kft., 1051 Budapest, (HU)
(54) Bevont tablettakészítmény és eljárás
(51) A61K 9/24 (2006.01)
A61K 9/28 (2006.01)
A61K 31/403 (2006.01)
(13) T2
(30) 575319 2004.05.28. US

---

(11) E029647
(21) E 14 199791
(96) EP 20140199791 2011.05.05.
(97) EP 2857014 A1 2015.04.08.
EP 2857014 B1 2016.06.22.
(73) CAL INTERNATIONAL LIMITED, Dublin 6, (IE)
(72) Donegan, Ann
Closs, Stephen Paul
Mallappa, Danashankar
(74) Danubia Szabadalmi és Jogi Iroda Kft., 1051 Budapest, (HU)
(54) Aszpirint és bizoprololt tartalmazó gyógyászati készítmény
(51) A61K 9/28 (2006.01)
A61K 9/48 (2006.01)
A61K 9/50 (2006.01)
A61K 31/138 (2006.01)
A61K 31/616 (2006.01)
(13) T2
(30) 331916 P 2010.05.06. US

---

(11) E029532
(21) E 10 727553
(96) EP 20100727553 2010.05.28.
(97) EP 2435025 A2 2010.12.02.
EP 2435025 B1 2016.07.06.
(73) Pearl Therapeutics, Inc., Redwood City, CA 94063 (US)
(72) VEHRING, Reinhard
HARTMAN, Michael, Steven
SMITH, Adrian, Edward
JOSHI, Vidya, B.
DWIVEDI, Sarvajna, Kumar
LECHUGA-BALLESTEROS, David
(74) Danubia Szabadalmi és Jogi Iroda Kft., 1051 Budapest, (HU)
(54) Hatóanyagok légúti beadása
(51) A61K 31/167 (2006.01)
A61K 9/00 (2006.01)
A61K 31/135 (2006.01)
A61K 31/137 (2006.01)
A61K 31/16 (2006.01)
A61K 31/192 (2006.01)
A61K 31/194 (2006.01)
A61K 31/40 (2006.01)
A61K 31/46 (2006.01)
A61K 31/56 (2006.01)
A61K 31/58 (2006.01)
A61K 47/02 (2006.01)
A61K 47/24 (2006.01)
A61P 11/00 (2006.01)
(13) T2
(30) 182565 P 2009.05.29. US
258172 P 2009.11.04. US
309365 P 2010.03.01. US
345536 P 2010.05.17. US

---

(11) E029567
(21) E 13 802433
(96) EP 20130802433 2013.09.24.
(97) EP 2887936 A1 2015.04.02.
EP 2887936 B1 2016.03.23.
(73) Pavia Farmaceutici S.r.l., 27010 Copiano (Pavia) (IT)
(72) BIGNOZZI, Carlo Alberto
DISSETTE, Valeria
DI LALLO, Giuliana
FERRARI, Massimo
(74) SBGK Szabadalmi Ügyvivői Iroda, 1062 Budapest, (HU)
(54) Kationos ezüstionokkal funkcionalizált mikrobaellenes titán-dioxid nanorészecskék
(51) A61K 31/28 (2006.01)
A61K 45/06 (2006.01)

A61P 31/00 (2006.01)
C09C 1/36 (2006.01)
(13) T2

---

(11) E029577
(21) E 10 758755
(96) EP 20100758755 2010.03.30.
(97) EP 2415470 A1 2012.02.08.
EP 2415470 B1 2016.07.06.
(73) Eisai R&D Management Co., Ltd., Tokyo 112-8088 (JP)
(72) KIKUCHI, Hiroshi
HYODO, Kenji
ISHIHARA, Hiroshi
(74) Danubia Szabadalmi és Jogi Iroda Kft., 1051 Budapest, (HU)
(54) Liposzóma készítmény
(51) A61K 31/357 (2006.01)
A61K 9/127 (2006.01)
A61K 47/02 (2006.01)
A61K 47/18 (2006.01)
A61K 47/24 (2006.01)
A61K 47/28 (2006.01)
A61K 47/34 (2006.01)
A61K 47/36 (2006.01)
(13) T2
(30) 2009082521 2009.03.30. JP
164653 P 2009.03.30. US

---

(11) E029707
(21) E 08 792732
(96) EP 20080792732 2008.08.26.
(97) EP 2191825 A1 2010.06.02.
EP 2191825 B1 2016.05.25.
(73) NIHON NOHYAKU CO., LTD., Chuo-ku Tokyo 103-8236 (JP)
(72) KOGA, Hiroyasu
NANJOH, Yasuko
KANEDA, Hideo
(74) SBGK Szabadalmi Ügyvivői Iroda, 1062 Budapest, (HU)
(54) Gombás dermatitisz elleni szer
(51) A61K 31/4178 (2006.01)
A61K 47/10 (2006.01)
A61K 47/14 (2006.01)
A61K 47/34 (2006.01)
A61K 47/36 (2006.01)
A61P 17/08 (2006.01)
A61P 31/10 (2006.01)
C07D409/06 (2006.01)
(13) T2
(30) 2007219333 2007.08.27. JP
2007292284 2007.11.09. JP

(11) E029677
(21) E 14 151683
(96) EP 20140151683 2010.11.18.
(97) EP 2722045 A2 2014.04.23.
EP 2722045 B1 2016.07.06.
(73) Helsinn Healthcare SA, 6912 Lugano-Pazzallo (CH)
(72) Trento, Fabio
Cantoreggi, Sergio
Rossi, Giorgia
Cannella, Roberta
Bonadeo, Daniele
BRAGLIA, Riccardo
(74) Gödölle, Kékes, Mészáros & Szabó Szabadalmi és Védjegy Iroda, 1024 Budapest, (HU)
(54) Készítmények centrálisan mediált émelygés és hányás kezelésére
(51) A61K 31/4178 (2006.01)
A61K 9/00 (2006.01)
A61K 9/20 (2006.01)
A61K 9/48 (2006.01)
A61K 31/473 (2006.01)
A61K 31/496 (2006.01)
A61K 31/573 (2006.01)
A61K 45/06 (2006.01)
A61P 1/08 (2006.01)
(13) T2
(30) 262470 P 2009.11.18. US
382709 P 2010.09.14. US

---

(11) E029638
(21) E 10 738504
(96) EP 20100738504 2010.02.02.
(97) EP 2394648 A1 2011.12.14.
EP 2394648 B1 2016.08.31.
(73) Astellas Pharma Inc., Tokyo 103-8411 (JP)
(72) YASUJI Takehiko
KINOSHITA Noriyuki
YOSHINO Hiroyuki
KAWAHAMA Shuuya
SAKO Kazuhiro
SUGIHARA Akio
(74) SBGK Szabadalmi Ügyvivői Iroda, 1062 Budapest, (HU)
(54) Gyógyászati készítmény orális adagolásra
(51) A61K 31/439 (2006.01)
A61K 9/20 (2006.01)
A61K 9/48 (2006.01)
A61K 31/18 (2006.01)
A61K 31/47 (2006.01)
A61K 47/10 (2006.01)
A61K 47/26 (2006.01)

A61K 47/32 (2006.01)
A61K 47/38 (2006.01)
A61P 13/02 (2006.01)
A61P 13/08 (2006.01)
(13) T2
(30) 149854 P 2009.02.04. US

---

(11) E029400
(21) E 11 783576
(96) EP 20110783576 2011.05.18.
(97) EP 2572717 A1 2013.03.27.
EP 2572717 B1 2016.06.15.
(73) Astellas Pharma Inc., Chuo-ku Tokyo 103-8411 (JP)
(72) YOSHIOKA Tatsunobu
MURAI Makoto
TASAKI Hiroaki
(74) SBGK Szabadalmi Ügyvivői Iroda, 1062 Budapest, (HU)
(54) Solifenacint tartalmazó gyógyászati készítmény
(51) A61K 31/4725 (2006.01)
A61K 9/10 (2006.01)
A61K 31/439 (2006.01)
A61K 47/30 (2006.01)
A61K 47/32 (2006.01)
A61K 47/48 (2006.01)
A61P 1/00 (2006.01)
A61P 11/00 (2006.01)
A61P 11/06 (2006.01)
A61P 13/00 (2006.01)
A61P 13/10 (2006.01)
A61P 43/00 (2006.01)
(13) T2
(30) 346311 P 2010.05.19. US

---

(11) E029588
(21) E 11 193237
(96) EP 20110193237 2008.11.12.
(97) EP 2431039 A1 2012.03.21.
EP 2431039 B1 2016.07.20.
(73) H. Lundbeck A/S, 2500 Valby (DK)
Takeda Pharmaceuticals U.S.A., Inc., Deerfield, IL 60015 (US)
(72) Moore, Nicholas
Dragheim, Marianne
Batra, Aneil
Chon, Jin
(74) SBGK Szabadalmi Ügyvivői Iroda, 1062 Budapest, (HU)
(54) Kombinált sert, 5-HT3 és 5-HT1A aktivitással rendelkező vegyületek gyógyászati alkalmazása
(51) A61K 31/495 (2006.01)
A61P 25/00 (2006.01)
(13) T2

(30) 200701607 2007.11.13. DK
987710 P 2007.11.13. US
200701788 2007.12.14. DK
13722 P 2007.12.14. US
200801300 2008.09.17. DK
97840 P 2008.09.17. US

---

(11) E029728
(21) E 12 798824
(96) EP 20120798824 2012.09.28.
(97) EP 2760453 A1 2013.04.04.
EP 2760453 B1 2016.05.25.
(73) IPSEN PHARMA S.A.S., 92100 Boulogne-Billancourt (FR)
Oncodesign S.A., 21000 Dijon Cedex (FR)
(72) HOFLACK, Jan
BLOM, Petra
(74) Gödölle, Kékes, Mészáros & Szabó Szabadalmi és Védjegy Iroda, 1024 Budapest, (HU)
(54) Makrociklusos LRRK2 kináz inhibitorok
(51) A61K 31/504 (2006.01)
A61K 31/505 (2006.01)
A61P 25/28 (2006.01)
C07D487/18 (2006.01)
C07D498/18 (2006.01)
C07D515/18 (2006.01)
(13) T2
(30) PCT/EP2011/067086 2011.09.30. WO

---

(11) E029199
(21) E 05 755780
(96) EP 20050755780 2005.04.01.
(97) EP 1732565 A1 2005.11.17.
EP 1732565 B1 2016.03.09.
(73) Therabel Pharmaceuticals Limited, Dublin 4 (IE)
(72) GECZY, Jozsef-Michel
(74) Danubia Szabadalmi és Jogi Iroda Kft., 1051 Budapest, (HU)
(54) Ateroszklerózis kezelésére szolgáló, elnyújtott hatóanyag-leadású orális molsidomin készítmény
(51) A61K 31/5377 (2006.01)
A61P 9/10 (2006.01)
(13) T2
(30) 0403534 2004.04.05. FR

---

(11) E029397
(21) E 08 737471
(96) EP 20080737471 2008.04.18.
(97) EP 2148681 A2 2008.10.30.
EP 2148681 B1 2016.03.16.
(73) PregLem S.A., 1228 Plan-les-Ouates (CH)
(72) FAUSER, Bartholomeus, C., J., M.
LOUMAYE, Ernest

(74) Richter Gedeon Nyrt., 1103 Budapest, (HU)
(54) Szelektív progeszteron modulátorok méhvérzés kezelésében
(51) A61K 31/567 (2006.01)
A61K 31/57 (2006.01)
A61P 5/36 (2006.01)
A61P 7/04 (2006.01)
(13) T2
(30) 907875 P 2007.04.20. US

---

(11) E029572
(21) E 07 763210
(96) EP 20070763210 2007.02.02.
(97) EP 1993559 A2 2007.08.16.
EP 1993559 B1 2016.06.22.
(73) OPKO Renal, LLC, Miami, FL 33137 (US)
(72) BISHOP, Charles, W.
CRAWFORD, Keith, H.
MESSNER, Eric, J.
(74) ADVOPATENT Szabadalmi és Védjegy Iroda, 1011 Budapest, (HU)
(54) D-vitamin-elégtelenség és -hiány kezelése 25-hidroxi-D2-vitaminnal és 25-hidroxi-D3-vitaminnal
(51) A61K 31/592 (2006.01)
A61K 9/20 (2006.01)
A61K 31/593 (2006.01)
A61P 3/02 (2006.01)
A61P 19/08 (2006.01)
(13) T2
(30) 764665 P 2006.02.03. US

---

(11) E029614
(21) E 11 178868
(96) EP 20110178868 2011.08.25.
(97) EP 2422793 A1 2012.02.29.
EP 2422793 B1 2016.04.20.
(73) Tam, Kuok Leong, San Tou Macao (CN)
TAM, Hio Man, San Tou Macao (CN)
Tam, Io Cheng, San Tou Macao (CN)
(72) Tam, Kuok Leong
TAM, Hio Man
Tam, Io Cheng
(74) Danubia Szabadalmi és Jogi Iroda Kft., 1051 Budapest, (HU)
(54) Gyógyászati készítmények kóros szövetek dehidratálására, atrofizálására és eltávolítására
(51) A61K 33/26 (2006.01)
A61P 35/00 (2006.01)
(13) T2
(30) 201010268568 2010.08.31. CN

---

(11) E029701
(21) E 10 182063
(96) EP 20100182063 2005.07.22.

(97) EP 2269617 A1 2011.01.05.
EP 2269617 B1 2016.04.27.
(73) Inguran, LLC, Navasota, TX 77868 (US)
(72) GRAHAM, Jeffrey, A.
(74) Danubia Szabadalmi és Jogi Iroda Kft., 1051 Budapest, (HU)
(54) Eljárás spermiumok populációjának dúsítására
(51) A61K 35/52 (2006.01)
C12N 5/076 (2010.01)
G01N 1/30 (2006.01)
(13) T2
(30) 590270 P 2004.07.22. US
590769 P 2004.07.23. US
618440 P 2004.10.13. US
614178 P 2004.09.29. US
92313 2005.03.29. US
92509 2005.03.29. US
92338 2005.03.29. US

---

(11) E029798
(21) E 06 839697
(96) EP 20060839697 2006.11.03.
(97) EP 1965823 A2 2007.05.18.
EP 1965823 B1 2016.05.18.
(73) GlaxoSmithKline LLC, Wilmington DE 19808 (US)
(72) BUSH, Mark A.
O'NEILL, Mary Colleen
(74) Danubia Szabadalmi és Jogi Iroda Kft., 1051 Budapest, (HU)
(54) Eljárások hipoglikémiás szerek beadására
(51) A61K 38/00 (2006.01)
C07K 1/00 (2006.01)
(13) T2
(30) 733920 P 2005.11.04. US
742600 P 2005.12.06. US

---

(11) E029550
(21) E 10 808688
(96) EP 20100808688 2010.08.11.
(97) EP 2464371 A1 2011.02.17.
EP 2464371 B1 2016.03.16.
(73) Cornell University, Ithaca, NY 14850 (US)
(72) SZETO, Hazel, H.
(74) Advopatent Szabadalmi és Védjegy Iroda, 1255 Budapest, (HU)
(54) Eljárások anyagcsere szindróma megelőzésére vagy kezelésére
(51) A61K 38/04 (2006.01)
A61K 38/07 (2006.01)
(13) T2
(30) 233275 P 2009.08.12. US

---

(11) E029809

(21) E 12 744410
(96) EP 20120744410 2012.02.09.
(97) EP 2672985 A1 2012.08.16.
EP 2672985 B1 2016.04.27.
(73) Swedish Orphan Biovitrum AB (Publ), 112 76 Stockholm (SE)
(72) FRANSSON, Jonas
FLORIN-ROBERTSSON, Ebba
(74) Danubia Szabadalmi és Jogi Iroda Kft., 1051 Budapest, (HU)
(54) Citrátmentes, anakinra tartalmú gyógyszerészeti készítmények
(51) A61K 38/20 (2006.01)
A61K 9/08 (2006.01)
A61K 9/10 (2006.01)
A61K 38/17 (2006.01)
A61K 47/02 (2006.01)
A61K 47/26 (2006.01)
A61P 29/00 (2006.01)
(13) T2
(30) 1150109 2011.02.11. SE

---

(11) E029512
(21) E 07 820423
(96) EP 20070820423 2007.09.20.
(97) EP 2074141 A1 2008.03.27.
EP 2074141 B1 2016.08.10.
(73) Novo Nordisk A/S, 2880 Bagsvérd (DK)
(72) NIELSEN, Peter Kresten
HUBALEK, Frantisek
LAUTRUP-LARSEN, Inger
LUDVIGSEN, Svend
RIBEL-MADSEN, Ulla
BALSCHMIDT, Per
NÖRGAARD, Per
HAVELUND, Svend
(74) Danubia Szabadalmi és Jogi Iroda Kft., 1051 Budapest, (HU)
(54) Proteázrezisztens inzulinanalógok
(51) A61K 38/28 (2006.01)
C07K 14/62 (2006.01)
C12N 15/17 (2006.01)
(13) T2
(30) 06121113 2006.09.22. EP

---

(11) E029670
(21) E 12 197549
(96) EP 20120197549 2008.08.01.
(97) EP 2572726 A1 2013.03.27.
EP 2572726 B1 2016.05.04.
(73) GlaxoSmithKline Biologicals SA, 1330 Rixensart (BE)
(72) Donati, Claudio
Muzzi, Alessandro

Masignani, Vega
Bagnoli, Fabio
Ruggiero, Paolo
Barrochi, Michéle
(74) Danubia Szabadalmi és Jogi Iroda Kft., 1051 Budapest, (HU)
(54) Pneumokokkusz antigéneket tartalmazó készítmények
(51) A61K 39/09 (2006.01)
C07K 14/315 (2006.01)
C07K 19/00 (2006.01)
C12N 1/21 (2006.01)
(13) T2
(30) 0714963 2007.08.01. GB
966866 P 2007.08.29. US

---

(11) E029200
(21) E 10 177890
(96) EP 20100177890 2003.07.31.
(97) EP 2255826 A2 2010.12.01.
EP 2255826 B1 2016.04.13.
(73) GlaxoSmithKline Biologicals S.A., 1330 Rixensart (BE)
(72) Berthet, Francois-Xavier Jacques
Biemans, Ralph
Denoel, Philippe
FERON, Christiane
Goraj, Carine
POOLMAN, Jan
WEYNANTS, Vincent
(74) Danubia Szabadalmi és Jogi Iroda Kft., 1051 Budapest, (HU)
(54) Antigenek kombinációját tartalmazó neisseria vakcina készítmények
(51) A61K 39/095 (2006.01)
A61P 31/04 (2006.01)
(13) T2
(30) 0218037 2002.08.02. GB
0218036 2002.08.02. GB
0218035 2002.08.02. GB
0218051 2002.08.02. GB
0220197 2002.08.30. GB
0220199 2002.08.30. GB
0225524 2002.11.01. GB
0225531 2002.11.01. GB
0230164 2002.12.24. GB
0230168 2002.12.24. GB
0230170 2002.12.24. GB
0305028 2003.03.05. GB

---

(11) E029552
(21) E 11 164849
(96) EP 20110164849 2006.12.28.
(97) EP 2371382 A1 2011.10.05.

EP 2371382 B1 2016.03.02.
(73) Boehringer Ingelheim Vetmedica, Inc., St. Joseph, MO 64506-2002 (US)
(72) Roof, Michael B.
Eichmeyer, Marc Allan
Nitzel, Greg
Hayes, Phillip Wayne
Schaeffer, Merrill Lynn
(74) ADVOPATENT Szabadalmi és Védjegy Iroda, 1255 Budapest, (HU)
(54) PCV2 immunogén kompozíció alkalmazása klinikai tünetek csökkentésére malacokban
(51) A61K 39/12 (2006.01)
(13) T2
(30) 755016 P 2005.12.29. US
829809 P 2006.10.17. US

---

(11) E029661
(21) E 10 824244
(96) EP 20100824244 2010.10.18.
(97) EP 2488204 A1 2011.04.21.
EP 2488204 B1 2016.04.06.
(73) Oncomed Pharmaceuticals, Inc., Redwood City, CA 94063-4748 (US)
(72) STAGG, Robert, Joseph
BENNER, Steven, Eugene
(74) Gödölle, Kékes, Mészáros & Szabó Szabadalmi és Védjegy Iroda, 1024 Budapest, (HU)
(54) DLL4-antagonista antitestek és magas vérnyomás elleni ágensek terápiás kombinációja és alkalmazása
(51) A61K 39/395 (2006.01)
A61P 9/12 (2006.01)
A61P 35/00 (2006.01)
(13) T2
(30) 252473 P 2009.10.16. US

---

(11) E029615
(21) E 11 164996
(96) EP 20110164996 2007.03.20.
(97) EP 2364732 A1 2011.09.14.
EP 2364732 B1 2016.07.06.
(73) F. Hoffmann-La Roche AG, 4070 Basel (CH)
(72) Friess, Thomas
Hasmann, Max
Scheuer, Werner
(74) dr. Jalsovszky Györgyné dr. Miskolczi Mária, 1111 Budapest, (HU)
(54) Tumor terápia vaszkuláris endoteliális növekedési faktor (VEGF) elleni antitesttel és 2 típusú humán epitél növekedési faktor receptor (HER2) elleni antitesttel
(51) A61K 39/395 (2006.01)
C07K 16/00 (2006.01)
(13) T2
(30) 06111523 2006.03.22. EP
06021815 2006.10.18. EP

---

(11) E029617

(21) E 11 801711
(96) EP 20110801711 2011.12.16.
(97) EP 2655357 A1 2012.06.28.
EP 2655357 B1 2016.06.22.
(73) Merck Serono S.A., 1267 Coinsins (CH)
(72) JORAND-LEBRUN, Catherine
CROSIGNANI, Stefano
DORBAIS, Jerome
GRIPPI-VALLOTTON, Tania
PRETRE, Adeline
(74) Danubia Szabadalmi és Jogi Iroda Kft., 1051 Budapest, (HU)
(54) Indazolil-triazol-származékok mint IRAK inhibitorok
(51) A61K 45/06 (2006.01)
A61K 31/454 (2006.01)
A61K 31/537 (2006.01)
A61K 31/5377 (2006.01)
A61K 31/551 (2006.01)
(13) T2
(30) 201061424890 P 2010.12.20. US
10195867 2010.12.20. EP

---

(11) E029521
(21) E 11 817618
(96) EP 20110817618 2011.08.18.
(97) EP 2605794 A1 2012.02.23.
EP 2605794 B1 2016.07.20.
(73) Replicor Inc., Montréal, Québec H4P 2R2 (CA)
(72) VAILLANT, Andrew
BAZINET, Michel
(74) SBGK Szabadalmi Ügyvivői Iroda, 1062 Budapest, (HU)
(54) Oligonukleotid kelát komplexek
(51) A61K 47/02 (2006.01)
A61K 31/7088 (2006.01)
A61K 31/712 (2006.01)
A61K 31/7125 (2006.01)
A61K 31/713 (2006.01)
C07H 21/00 (2006.01)
(13) T2
(30) 375257 P 2010.08.20. US

---

(11) E029672
(21) E 15 700211
(96) EP 20150700211 2015.01.09.
(97) EP 2948183 A2 2015.07.16.
EP 2948183 B1 2016.04.06.
(73) Synthon Biopharmaceuticals B.V., 6545 CM Nijmegen (NL)
Yale University, New Haven, CT 06511 (US)
(72) SANTIN, Alessandro Davide
GOEDINGS, Peter Johannes

(74) Gödölle, Kékes, Mészáros & Szabó Szabadalmi és Védjegy Iroda, 1024 Budapest, (HU)
(54) Duokarmicin-ADC-k endometriális rák kezelésében történő alkalmazásra
(51) A61K 47/48 (2006.01)
(13) T2
(30) 14150791 2014.01.10. EP

---

(11) E029622
(21) E 11 775616
(96) EP 20110775616 2011.04.29.
(97) EP 2571531 A2 2011.11.03.
EP 2571531 B1 2016.06.22.
(73) Janssen Biotech, Inc, Horsham, PA 19044 (US)
(72) JACOBS, Steven
(74) Danubia Szabadalmi és Jogi Iroda Kft., 1051 Budapest, (HU)
(54) Stabilizált fibronektindomén-készítmények, eljárások és alkalmazások
(51) A61K 49/00 (2006.01)
A61K 38/16 (2006.01)
A61K 38/22 (2006.01)
A61P 7/00 (2006.01)
A61P 9/00 (2006.01)
A61P 25/00 (2006.01)
A61P 27/02 (2006.01)
A61P 35/00 (2006.01)
C07H 21/00 (2006.01)
C07K 14/00 (2006.01)
C12N 1/19 (2006.01)
C12N 1/21 (2006.01)
C12N 5/10 (2006.01)
C12N 15/63 (2006.01)
C40B 30/04 (2006.01)
C40B 40/02 (2006.01)
C40B 40/08 (2006.01)
C40B 50/00 (2006.01)
(13) T2
(30) 329980 P 2010.04.30. US

---

(11) E029587
(21) E 11 791023
(96) EP 20110791023 2011.11.04.
(97) EP 2635313 A2 2012.05.10.
EP 2635313 B1 2016.03.30.
(73) Moving Sun Limited, London W14 0QH (GB)
(72) SEGURA RIUS, Francisco, Javier
HEWETT, Carl, Gordon
EZBIRI, Abdelouahed
(74) SBGK Szabadalmi Ügyvivői Iroda, 1062 Budapest, (HU)
(54) Készülék hidroxilgyökök fejlesztésére
(51) A61L 9/015 (2006.01)
A61L 9/22 (2006.01)

(13) T2
(30) 201020392 2010.12.01. GB
201018644 2010.11.04. GB

---

(11) E029610
(21) E 10 746185
(96) EP 20100746185 2010.02.23.
(97) EP 2402040 A1 2012.01.04.
EP 2402040 B1 2016.04.20.
(73) Kyoto University, Sakyo-ku Kyoto-shi Kyoto 606-8501 (JP)
Ishihara Sangyo Kaisha, Ltd., Osaka-shi, Osaka 550-0002 (JP)
(72) NAKAMURA, Takashi
GOTO, Koji
SHIBUYA, Takehiro
UEDA, Yoshimichi
SUITA, Tokuo
NISHII, Hiroaki
(74) Danubia Szabadalmi és Jogi Iroda Kft., 1051 Budapest, (HU)
(54) Csontcement készítmény, eljárás előállítására és készlet ugyanannak előállítására
(51) A61L 27/00 (2006.01)
A61L 24/00 (2006.01)
A61L 27/44 (2006.01)
(13) T2
(30) 2009041976 2009.02.25. JP
2009142130 2009.06.15. JP

---

(11) E029575
(21) E 14 720973
(96) EP 20140720973 2014.05.01.
(97) EP 2958607 A1 2014.11.06.
EP 2958607 B1 2016.06.22.
(73) Cardionovum GmbH, 53227 Bonn (DE)
(72) ORLOWSKI, Michael
(74) Danubia Szabadalmi és Jogi Iroda Kft., 1051 Budapest, (HU)
(54) Ballonfelület-bevonat
(51) A61L 29/08 (2006.01)
A61L 29/16 (2006.01)
(13) T2
(30) PCT/EP2013/059191 2013.05.02. WO
PCT/EP2013/002936 2013.10.01. WO

---

(11) E029690
(21) E 10 716488
(96) EP 20100716488 2010.04.21.
(97) EP 2421584 A1 2010.10.28.
EP 2421584 B1 2016.04.13.
(73) Fresenius Medical Care Deutschland GmbH, 61352 Bad Homburg (DE)
(72) BRÜCKNER, Christoph
LAUER, Martin

WEIS, Manfred
(74) PINTZ ÉS TÁRSAI Szabadalmi, Védjegy és Jogi Iroda Kft., 1539 Budapest, (HU)
(54) Levegő leválasztó, külső működési készülék, vérkeringető rendszer, és kezelő készülék
(51) A61M 1/36 (2006.01)
(13) T2
(30) 102009018664 2009.04.23. DE
102009024465 2009.06.10. DE
185608 P 2009.06.10. US

---

(11) E029668
(21) E 13 745141
(96) EP 20130745141 2013.05.06.
(97) EP 2848270 A2 2013.11.14.
EP 2848270 B1 2016.07.06.
(73) Leventon S.A.U., 08908 L'Hospitalet de Llobregat (Barcelona) (ES)
(72) MARTÍN LLORENS, Jordi
TORRAS MARÍ, Javier
(74) Somfai & Társai Iparjogi Kft., 1137 Budapest, (HU)
(54) Nyomáscsökkentő beteg részére gyógyszerek adagolásához és eljárás ennek előállítására
(51) A61M 5/14 (2006.01)
A61M 5/168 (2006.01)
(13) T2
(30) 201230686 2012.05.08. ES

---

(11) E029365
(21) E 12 705275
(96) EP 20120705275 2012.02.16.
(97) EP 2675507 A1 2012.08.23.
EP 2675507 B1 2016.04.06.
(73) SANOFI, 75008 Paris (FR)
(72) BRERETON, Simon Francis
KEMP, Thomas
BURNELL, Rosie
EKMAN, Matthew
(74) Danubia Szabadalmi és Jogi Iroda Kft., 1051 Budapest, (HU)
(54) Automatikus injektor
(51) A61M 5/20 (2006.01)
A61M 5/315 (2006.01)
A61M 5/32 (2006.01)
A61M 5/46 (2006.01)
A61M 5/50 (2006.01)
(13) T2
(30) 11155041 2011.02.18. EP

---

(11) E029364
(21) E 12 762612
(96) EP 20120762612 2012.09.27.
(97) EP 2760507 A1 2013.04.04.
EP 2760507 B1 2016.04.06.

(73) Sanofi-Aventis Deutschland GmbH, 65929 Frankfurt am Main (DE)
(72) HELMER, Michael
EISENGARTHEN, Christoph
HUTHMACHER, Winfried
MOSEBACH, Carsten
(74) Danubia Szabadalmi és Jogi Iroda Kft., 1051 Budapest, (HU)
(54) Gyógyszeradagoló eszköz
(51) A61M 5/24 (2006.01)
A61M 5/31 (2006.01)
A61M 5/315 (2006.01)
(13) T2
(30) 11183300 2011.09.29. EP

---

(11) E029296
(21) E 08 783514
(96) EP 20080783514 2008.07.14.
(97) EP 2279771 A1 2011.02.02.
EP 2279771 B1 2016.04.20.
(73) Sol-Millennium Medical HK Limited, Hong Kong (CN)
(72) LIN, Zuoqian
(74) Danubia Szabadalmi és Jogi Iroda Kft., 1051 Budapest, (HU)
(54) Önzáró, önmegsemmisítő biztonsági fecskendő
(51) A61M 5/50 (2006.01)
A61M 5/178 (2006.01)
A61M 5/315 (2006.01)
A61M 5/32 (2006.01)
(13) T2
(30) 200820087169 U 2008.05.22. CN

---

(11) E029616
(21) E 14 178030
(96) EP 20140178030 2014.07.22.
(97) EP 2829545 A1 2015.01.28.
EP 2829545 B1 2016.06.22.
(73) Les Laboratoires Servier, 92284 Suresnes Cedex (FR)
Vernalis (R&D) Limited, Winnersh Berkshire RG41 5RD (GB)
(72) Le Tiran, Arnaud
Le Diguarher, Thierry
Starck, Jérôme-Benoît
Henlin, Jean-Michel
Guillouzic, Anne-Françoise
De Nanteuil, Guillaume
Geneste, Olivier
Davidson, James Edward Paul
Murray, James Brooke
Chen, I-Jen
(74) Danubia Szabadalmi és Jogi Iroda Kft., 1051 Budapest, (HU)
(54) Új foszfát-származékok, eljárás előállításukra és az ezeket tartalmazó gyógyszerkészítmények
(51) A61N 5/10 (2006.01)

A61K 31/675 (2006.01)
A61K 45/06 (2006.01)
C07F 9/09 (2006.01)
C07F 9/6558 (2006.01)
C07F 9/6561 (2006.01)
(13) T2
(30) 1357259 2013.07.23. FR

---

(11) E029533
(21) E 04 819152
(96) EP 20040819152 2004.11.17.
(97) EP 1708690 A2 2005.06.02.
EP 1708690 B1 2016.07.20.
(73) BioMarin Pharmaceutical Inc., Novato, CA 94949 (US)
(72) OPPENHEIMER, Daniel I
KAKKIS, Emil, D.
PRICE, Fredric, D.
DORENBAUM, Alejandro
(74) Danubia Szabadalmi és Jogi Iroda Kft., 1051 Budapest, (HU)
(54) Fenilketonúria kezelése BH4-gyel
(51) A61P 3/00 (2006.01)
A61K 31/519 (2006.01)
C07D475/04 (2006.01)
(13) T2
(30) 520767 P 2003.11.17. US

---

(11) E029665
(21) E 08 834964
(96) EP 20080834964 2008.10.03.
(97) EP 2207791 A1 2009.04.09.
EP 2207791 B1 2016.04.13.
(73) Onyx Therapeutics, Inc., South San Francisco, CA 94080 (US)
(72) PHIASIVONGSA, Pasit
SEHL, Louis, C.
FULLER, William, Dean
LAIDIG, Guy, J.
(74) Gödölle, Kékes, Mészáros & Szabó Szabadalmi és Védjegy Iroda, 1024 Budapest, (HU)
(54) Kristályos peptid-epoxi-keton proteáz-inhibitorok és aminosav-keto-epoxidok szintézise
(51) A61P 19/08 (2006.01)
A61K 38/06 (2006.01)
A61P 25/28 (2006.01)
A61P 31/00 (2006.01)
A61P 33/00 (2006.01)
A61P 35/00 (2006.01)
A61P 37/00 (2006.01)
A61P 37/06 (2006.01)
C07D301/00 (2006.01)
C07D301/03 (2006.01)
C07D303/36 (2006.01)

C07K 5/087 (2006.01)
(13) T2
(30) 997613 P 2007.10.04. US
8987 P 2007.12.20. US

---

(11) E029335
(21) E 10 166662
(96) EP 20100166662 2010.06.21.
(97) EP 2397204 A1 2011.12.21.
EP 2397204 B1 2016.06.08.
(73) Neste Oyj, 02150 Espoo (FI)
(72) Tamminen, Esa
Happonen, Matti
Jortikka, Simo
Ruskoaho, Martti
(74) SBGK Szabadalmi Ügyvivői Iroda, 1062 Budapest, (HU)
(54) Elválasztó oszlop betáplálási szakasza
(51) B01D 3/32 (2006.01)
(13) T2

---

(11) E029675
(21) E 11 185716
(96) EP 20110185716 2011.10.19.
(97) EP 2444142 A2 2012.04.25.
EP 2444142 B1 2016.09.28.
(73) The Babcock & Wilcox Company, Barberton, OH 44203-0351 (US)
(72) Gadgil, Mandar R.
Jankura, Bryan J.
Ghorishi, S. Behrooz
(74) Danubia Szabadalmi és Jogi Iroda Kft., 1051 Budapest, (HU)
(54) Rendszer és eljárás SCR katalizátor védelmére és többszörös emisszió szabályozására
(51) B01D 53/46 (2006.01)
B01D 53/86 (2006.01)
B01J 20/12 (2006.01)
B01J 20/16 (2006.01)
(13) T2
(30) 909753 2010.10.21. US

---

(11) E029502
(21) E 09 772624
(96) EP 20090772624 2009.06.30.
(97) EP 2291232 A1 2010.01.07.
EP 2291232 B1 2016.05.04.
(73) Cuycha Innovation Oy, 05200 Rajamäki (FI)
(72) NURMIA, Matti
(74) SBGK Szabadalmi Ügyvivői Iroda, 1062 Budapest, (HU)
(54) Eljárás füstgázból vagy más gázból származó szén-dioxid feloldására és a kapott oldat semlegesítésére
(51) B01D 53/78 (2006.01)
B01D 53/14 (2006.01)

C01F 5/24 (2006.01)
C01F 7/02 (2006.01)
C01F 11/18 (2006.01)
F23J 15/04 (2006.01)
F23J 15/06 (2006.01)
(13) T2
(30) 20080422 2008.06.30. FI

---

(11) E029576
(21) E 07 709714
(96) EP 20070709714 2007.01.12.
(97) EP 1971813 A2 2007.07.26.
EP 1971813 B1 2016.06.15.
(73) Certainteed Gypsum, Inc., Tampa, FL 33607-1766 (US)
(72) COLLEGE, John
(74) Danubia Szabadalmi és Jogi Iroda Kft., 1051 Budapest, (HU)
(54) Rendszer és eljárás alfa-típusú gipsz gyártására hővisszanyerés alkalmazásával
(51) B01J 19/18 (2006.01)
B01J 19/22 (2006.01)
B01J 19/26 (2006.01)
B28B 11/24 (2006.01)
B28B 15/00 (2006.01)
B28B 19/00 (2006.01)
C01F 11/46 (2006.01)
C04B 11/02 (2006.01)
F26B 15/12 (2006.01)
F26B 23/00 (2006.01)
(13) T2
(30) 758790 P 2006.01.13. US
653073 2007.01.12. US

---

(11) E029626
(21) E 07 802844
(96) EP 20070802844 2007.08.24.
(97) EP 2056962 A1 2008.02.28.
EP 2056962 B1 2016.01.27.
(73) BASF SE, 67056 Ludwigshafen (DE)
(72) RUDOLF, Peter
BENDER, Michael
KOCH, Michael
(74) SBGK Szabadalmi Ügyvivői Iroda, 1062 Budapest, (HU)
(54) Eljárás oxigén, nitrogén-oxidok, acetilének és/vagy diének eltávolítására hidrogénben gazdag olefin-tartalmú gázelegyekből
(51) B01J 23/72 (2006.01)
B01D 53/64 (2006.01)
B01J 27/04 (2006.01)
B01J 27/043 (2006.01)
B01J 37/20 (2006.01)
C07C 5/09 (2006.01)

C07C 7/148 (2006.01)
C07C 7/163 (2006.01)
C07C 7/167 (2006.01)
C10G 70/02 (2006.01)
(13) T2
(30) 840026 P 2006.08.25. US

---

(11) E029620
(21) E 11 166317
(96) EP 20110166317 2011.05.17.
(97) EP 2394741 A1 2011.12.14.
EP 2394741 B1 2016.06.22.
(73) Stahlwerke Bochum GmbH, 44791 Bochum (DE)
(72) Mayer, Dipl.-Ing., Bruno
(74) SBGK Szabadalmi Ügyvivői Iroda, 1062 Budapest, (HU)
(54) Szerszámbetét darabos anyag aprítására szolgáló berendezéshez és egy ilyen betétet tartalmazó berendezés

(51) B02C 13/28 (2006.01)
B02C 13/04 (2006.01)
(13) T2
(30) 102010022492 2010.06.02. DE

---

(11) E029671
(21) E 10 728028
(96) EP 20100728028 2010.06.03.
(97) EP 2437894 A1 2010.12.09.
EP 2437894 B1 2016.08.10.
(73) OCV Intellectual Capital, LLC, Toledo, OH 43659 (US)
(72) NILSSON, Gunnar
SVENSSON, Lennart
SJUNNESSON, Stefan
INGEMANSSON, Bengt-Erik
BRANDT, Luc
(74) Danubia Szabadalmi és Jogi Iroda Kft., 1051 Budapest, (HU)
(54) Berendezés és eljárás kipufogódob texturált szálasanyaggal történő megtöltésére irányítósugár felhasználásával
(51) B05B 7/08 (2006.01)
B05B 7/14 (2006.01)
B05B 13/06 (2006.01)
B21D 51/16 (2006.01)
F01N 1/24 (2006.01)
(13) T2
(30) 477396 2009.06.03. US

---

(11) E029220
(21) E 09 776397
(96) EP 20090776397 2009.02.24.
(97) EP 2358481 A1 2010.06.24.
EP 2358481 B1 2015.12.02.

(73) Dürr Systems GmbH, 74321 Bietigheim-Bissingen (DE)
(72) Fritz, Hans-Georg
HOLZHEIMER, Jens
WIELAND, Dietmar
Herre, Frank
WESCHKE, Jürgen
(74) Danubia Szabadalmi és Jogi Iroda Kft., 1051 Budapest, (HU)
(54) Fényezőmű és eljárás annak üzemeltetésére
(51) B05B 15/12 (2006.01)
B05B 12/14 (2006.01)
B05B 15/04 (2006.01)
(13) T2
(30) 102008064043 2008.12.19. DE

---

(11) E029334
(21) E 12 795800
(96) EP 20120795800 2012.12.03.
(97) EP 2788125 A1 2013.06.13.
EP 2788125 B1 2016.04.06.
(73) Akzo Nobel Chemicals International B.V., 6824 BM Arnhem (NL)
(72) BAKKENES, Hendrikus Wilhelmus
VAN LOTRINGEN, Theodorus Johannes Maria
(74) Danubia Szabadalmi és Jogi Iroda Kft., 1051 Budapest, (HU)
(54) Eszköz adalékoldat adagolására
(51) B05C 5/00 (2006.01)
A23L 27/40 (2016.01)
A23P 10/43 (2016.01)
B05D 1/30 (2006.01)
(13) T2
(30) 11191843 2011.12.05. EP

---

(11) E029673
(21) E 08 801459
(96) EP 20080801459 2008.06.10.
(97) EP 2155404 A2 2008.12.18.
EP 2155404 B1 2016.05.04.
(73) Rehau AG + Co, 95111 Rehau (DE)
(72) Krauss, Peter
BRAUN, Jörg
ECKARDT, Olaf
(74) Danubia Szabadalmi és Jogi Iroda Kft., 1051 Budapest, (HU)
(54) Eljárás lakkozandó polimerfelületek előkezelésére
(51) B05D 3/08 (2006.01)
B05D 3/02 (2006.01)
B24C 1/00 (2006.01)
(13) T2
(30) 102007027618 2007.06.12. DE

---

(11) E029814

(21) E 12 196038
(96) EP 20120196038 2012.12.07.
(97) EP 2740549 A1 2014.06.11.
EP 2740549 B1 2016.04.20.
(73) Primetals Technologies Austria GmbH, 4031 Linz (AT)
(72) Frauenhuber, Klaus
Moser, Friedrich
Schiefer, Jürgen
Stadlmair, Johann
(74) SBGK Szabadalmi Ügyvivői Iroda, 1062 Budapest, (HU)
(54) Hengermű motollaberendezésének hajtóhengere
(51) B21C 47/34 (2006.01)
B21B 39/00 (2006.01)
(13) T2

---

(11) E029518
(21) E 11 790997
(96) EP 20110790997 2011.12.06.
(97) EP 2654998 A1 2012.06.28.
EP 2654998 B1 2016.07.06.
(73) Rockwool International A/S, 2640 Hedehusene (DK)
(72) HOULBERG, Jens
(74) Danubia Szabadalmi és Jogi Iroda Kft., 1051 Budapest, (HU)
(54) Berendezés, valamint eljárás folyamatosan mozgó lemezanyag keresztirányú hasítására
(51) B23D 45/04 (2006.01)
B23D 45/24 (2006.01)
(13) T2
(30) 10195849 2010.12.20. EP

---

(11) E029428
(21) E 12 790543
(96) EP 20120790543 2012.11.21.
(97) EP 2782702 A1 2013.05.30.
EP 2782702 B1 2016.03.23.
(73) ThyssenKrupp Steel Europe AG, 47166 Duisburg (DE)
(72) CHERGUI, Azeddine
(74) Danubia Szabadalmi és Jogi Iroda Kft., 1051 Budapest, (HU)
(54) Eljárás fémes tartományokat tartalmazó rétegelt lemez elem előállítására, és megfelelő alakító szerszám
(51) B23K 11/00 (2006.01)
B21D 22/02 (2006.01)
B21D 22/20 (2006.01)
B21D 24/16 (2006.01)
B21D 37/16 (2006.01)
B23K 11/087 (2006.01)
B23K 11/16 (2006.01)
B23K 11/31 (2006.01)
B32B 15/04 (2006.01)
(13) T2
(30) 102011055654 2011.11.23. DE

(11) E029706
(21) E 13 734804
(96) EP 20130734804 2013.07.10.
(97) EP 2874782 A1 2014.01.23.
EP 2874782 B1 2016.07.06.
(73) Federal-Mogul Nürnberg GmbH, 90441 Nürnberg (DE)
(72) Lades, Klaus
CROMME, Wolfram
(74) SBGK Szabadalmi Ügyvivői Iroda, 1062 Budapest, (HU)
(54) Eljárás dugattyú előállítására egy belső égésű motor számára
(51) B23P 15/10 (2006.01)
B23K 9/04 (2006.01)
C21D 1/09 (2006.01)
C22F 1/00 (2006.01)
C22F 3/02 (2006.01)
F02F 3/00 (2006.01)
F02F 3/12 (2006.01)
F02F 3/22 (2006.01)
(13) T2
(30) 102012212791 2012.07.20. DE

---

(11) E029726
(21) E 12 710337
(96) EP 20120710337 2012.02.22.
(97) EP 2678135 A1 2012.08.30.
EP 2678135 B1 2016.04.27.
(73) Societa Italiana Acetilene & Derivati S.I.A.D. S.p.A. in abbreviated form SIAD S.p.A., 24126 Bergamo (IT)
(72) MALOMO, Alfredo
PORTO, Gianluca
(74) Danubia Szabadalmi és Jogi Iroda Kft., 1051 Budapest, (HU)
(54) Berendezés hegesztőpisztoly hidegtisztításához
(51) B24C 1/00 (2006.01)
B23K 9/32 (2006.01)
(13) T2
(30) MI20110269 2011.02.23. IT

---

(11) E029732
(21) E 13 174916
(96) EP 20130174916 2013.07.03.
(97) EP 2689901 A1 2014.01.29.
EP 2689901 B1 2016.04.06.
(73) Andis Company, Sturtevant, WI 53177 (US)
(72) Gilbert, Steven J
(74) Sworks Nemzetközi Szabadalmi Ügyvivői Iroda Kft., 1011 Budapest, (HU)
(54) Meghajtótag hajvágó számára
(51) B26B 19/28 (2006.01)
(13) T2
(30) 201213555514 2012.07.23. US

(11) E029504
(21) E 10 763935
(96) EP 20100763935 2010.09.29.
(97) EP 2483044 A1 2011.04.07.
EP 2483044 B1 2016.04.27.
(73) Albany Engineered Composites, Inc., Rochester, NH 03867 (US)
(72) GOERING, Jonathan
(74) KOVÁRI Szabadalmi és Védjegy Iroda Kft., 1012 Budapest, (HU)
(54) Szövött előforma, kompozit anyag és eljárás azok előállítására
(51) B29B 11/16 (2006.01)
B29C 70/22 (2006.01)
D03D 3/08 (2006.01)
D03D 25/00 (2006.01)
(13) T2
(30) 247777 P 2009.10.01. US

---

(11) E029659
(21) E 12 806831
(96) EP 20120806831 2012.12.13.
(97) EP 2797734 A1 2013.07.04.
EP 2797734 B1 2016.04.06.
(73) Novartis AG, 4056 Basel (CH)
(72) MORGAN, Courtney Flem
CORTI, Sandra
(74) SBGK Szabadalmi Ügyvivői Iroda, 1062 Budapest, (HU)
(54) Eljárás színezett kontaktlencsék előállítására
(51) B29C 37/00 (2006.01)
B29C 35/08 (2006.01)
B29D 11/00 (2006.01)
(13) T2
(30) 201161582279 P 2011.12.31. US

---

(11) E029456
(21) E 07 719204
(96) EP 20070719204 2007.05.04.
(97) EP 2035209 A2 2007.11.15.
EP 2035209 B1 2016.05.04.
(73) Resilux, 9230 Wetteren (BE)
(72) DIERICK, William
(74) Danubia Szabadalmi és Jogi Iroda Kft., 1051 Budapest, (HU)
(54) Előforma és tárolóeszköz sugárzásérzékeny termékekhez, valamint eljárás annak gyártására
(51) B29C 49/06 (2006.01)
B29C 47/06 (2006.01)
B29C 49/22 (2006.01)
B65D 1/02 (2006.01)
C08L 67/02 (2006.01)
(13) T2
(30) 200600262 2006.05.04. BE

200600283 2006.05.18. BE

---

(11) E029694
(21) E 08 012333
(96) EP 20080012333 2005.09.01.
(97) EP 1975085 A2 2008.10.01.
EP 1975085 B1 2016.04.13.
(73) SEDA INTERNATONAL PACKAGING GROUP SPA, 80022 Arzano Napoli (IT)
(72) D'Amato, Gianfranco
(74) Sworks Nemzetközi Szabadalmi Ügyvivői Iroda Kft., 1011 Budapest, (HU)
(54) Eljárás szigetelő tartály előállítására
(51) B29C 65/00 (2006.01)
B29C 65/02 (2006.01)
B29C 65/78 (2006.01)
B29K711/12 (2006.01)
B29L 9/00 (2006.01)
B29L 24/00 (2006.01)
B29L 31/00 (2006.01)
B65D 3/22 (2006.01)
B65D 81/38 (2006.01)
(13) T2
(30) 672195 P 2005.04.15. US

---

(11) E029592
(21) E 14 712712
(96) EP 20140712712 2014.03.14.
(97) EP 2969497 A1 2014.09.18.
EP 2969497 B1 2016.06.29.
(73) CooperVision International Holding Company, LP, St. Michael (BB)
(72) LIU, Yuwen
SIDDIQUI, AKM Shahab
JI, Yuan
GE, Junhao
(74) Gödölle, Kékes, Mészáros & Szabó Szabadalmi és Védjegy Iroda, 1024 Budapest, (HU)
(54) Szilikon-hidrogél kontaktlencsék
(51) B29D 11/00 (2006.01)
C08L 83/06 (2006.01)
G02B 1/04 (2006.01)
(13) T2
(30) 201361787024 P 2013.03.15. US

---

(11) E029689
(21) E 13 824357
(96) EP 20130824357 2013.11.22.
(97) EP 2797740 A1 2014.05.30.
EP 2797740 B1 2016.04.06.
(73) Sintostamp S.p.A., 46017 Rivarolo Mantovano (MN) (IT)
(72) FEDERICI, Massimiliano
(74) Danubia Szabadalmi és Jogi Iroda Kft., 1051 Budapest, (HU)

(54) Többrétegű laminátum szigetelő panelek gyártásához
(51) B32B 5/00 (2006.01)
B32B 5/28 (2006.01)
B32B 7/02 (2006.01)
B32B 9/00 (2006.01)
B32B 19/02 (2006.01)
B32B 27/02 (2006.01)
B32B 27/08 (2006.01)
B32B 27/12 (2006.01)
B32B 27/18 (2006.01)
B32B 27/20 (2006.01)
B32B 27/28 (2006.01)
B32B 27/32 (2006.01)
B32B 27/36 (2006.01)
(13) T2
(30) MI20121999 2012.11.26. IT

---

(11) E029520
(21) E 12 743753
(96) EP 20120743753 2012.07.10.
(97) EP 2771196 A1 2013.05.02.
EP 2771196 B1 2016.07.06.
(73) Saint Jean Industries, 69220 Saint-Jean d'Ardieres (FR)
(72) DI SERIO, Emile, Thomas
(74) SBGK Szabadalmi Ügyvivői Iroda, 1062 Budapest, (HU)
(54) Kétrészes hibrid kerék könnyűfém-, mégpedig alumínium-ötvözetből történő gyártásának eljárása
(51) B60B 3/04 (2006.01)
B21D 53/26 (2006.01)
(13) T2
(30) 1159645 2011.10.25. FR

---

(11) E029553
(21) E 13 700161
(96) EP 20130700161 2013.01.10.
(97) EP 2804786 A1 2013.07.25.
EP 2804786 B1 2016.03.09.
(73) Hans und Ottmar Binder GmbH Oberflächenveredelung, 89558 Böhmenkirch (DE)
(72) SIRRENBERG, Stefan
Binder, Hans
Binder, Ottmar
(74) Advopatent Szabadalmi és Védjegy Iroda, 1011 Budapest, (HU)
(54) Tetőkorlát gépjárműhöz
(51) B60R 9/04 (2006.01)
(13) T2
(30) 202012000436 U 2012.01.17. DE

---

(11) E029700
(21) E 13 713173
(96) EP 20130713173 2013.03.28.

(97) EP 2830953 A1 2013.10.03.
EP 2830953 B1 2016.05.11.
(73) Novartis AG, 4056 Basel (CH)
(72) GASBER, Dirk
(74) SBGK Szabadalmi Ügyvivői Iroda, 1062 Budapest, (HU)
(54) Csomagolási eljárás és csomagolórendszer
(51) B65B 25/00 (2006.01)
B65B 5/02 (2006.01)
B65B 35/16 (2006.01)
B65B 59/00 (2006.01)
B65D 5/50 (2006.01)
B65D 71/36 (2006.01)
B65D 77/04 (2006.01)
(13) T2
(30) 201261617785 P 2012.03.30. US

---

(11) E029595
(21) E 12 730148
(96) EP 20120730148 2012.05.30.
(97) EP 2714526 A1 2012.12.06.
EP 2714526 B1 2016.03.02.
(73) Winkler + Dünnebier GmbH, 56564 Neuwied (DE)
(72) SEGER, Reiner
MAJEWSKI, Rolf
RINKE, Andreas
(74) Danubia Szabadalmi és Jogi Iroda Kft., 1051 Budapest, (HU)
(54) Eljárás egy termékrakatokat tartalmazó fóliatömlő szétválasztására, csomagolóberendezés az eljárás megvalósítására és perforált tömlőfólia
(51) B65B 61/12 (2006.01)
B65B 9/067 (2012.01)
(13) T2
(30) 102011103561 2011.05.30. DE

---

(11) E029585
(21) E 13 735451
(96) EP 20130735451 2013.05.28.
(97) EP 2855291 A1 2013.12.05.
EP 2855291 B1 2016.07.20.
(73) STEVANATO GROUP INTERNATIONAL A. S., 844 03 Bratislava (SK)
(72) NICOLETTI, Fabiano
(74) SBGK Szabadalmi Ügyvivői Iroda, 1062 Budapest, (HU)
(54) Tartályok szabályozott környezetben történő csomagolására szolgáló rendszer
(51) B65D 5/00 (2006.01)
B65D 5/12 (2006.01)
B65D 5/32 (2006.01)
B65D 5/46 (2006.01)
(13) T2
(30) VI20120127 2012.05.31. IT

---

(11) E029591
(21) E 14 001078
(96) EP 20140001078 2014.03.24.
(97) EP 2923961 A1 2015.09.30.
EP 2923961 B1 2016.06.15.
(73) Saica Pack, S.L., 50015 Zaragoza (ES)
(72) Fredon, Mickaël
(74) Danubia Szabadalmi és Jogi Iroda Kft., 1051 Budapest, (HU)
(54) Doboz integrált betétekkel
(51) B65D 5/20 (2006.01)
B65D 5/22 (2006.01)
B65D 5/50 (2006.01)
(13) T2

---

(11) E029731
(21) E 11 779438
(96) EP 20110779438 2011.11.08.
(97) EP 2646328 A1 2012.06.07.
EP 2646328 B1 2016.05.11.
(73) Crown Packaging Technology, Inc., Alsip, Illinois 60803-2599 (US)
(72) WALLIS, Andrew, John
GOSSEDGE, Graham, Martin
(74) Sworks Nemzetközi Szabadalmi Ügyvivői Iroda Kft., 1011 Budapest, (HU)
(54) Zárószerkezet
(51) B65D 17/50 (2006.01)
B65D 79/00 (2006.01)
(13) T2
(30) 10192986 2010.11.29. EP

---

(11) E029714
(21) E 12 188830
(96) EP 20120188830 2012.10.17.
(97) EP 2722285 A1 2014.04.23.
EP 2722285 B1 2016.04.06.
(73) Cabka GmbH & Co. KG, 07806 Weira (DE)
Lidl Stiftung & Co. KG, 74172 Neckarsulm (DE)
(72) Metzler, Richard
Mueller, Stefan
Ramon, Gat.
Wedeward, Stephanie.
Stegeman, Sebastian.
(74) Danubia Szabadalmi és Jogi Iroda Kft., 1051 Budapest, (HU)
(54) Műanyag rakodólap merevítőelemmel
(51) B65D 19/40 (2006.01)
B65D 19/00 (2006.01)
(13) T2

---

(11) E029315
(21) E 13 741782

(96) EP 20130741782 2013.07.29.
(97) EP 2882663 A1 2014.02.13.
EP 2882663 B1 2016.04.27.
(73) Deutsche SiSi-Werke Betriebs GmbH, 69214 Eppelheim/Heidelberg (DE)
(72) KAISIG, Carsten
STUMPF, Thomas
Schwartz, Erhard
(74) Danubia Szabadalmi és Jogi Iroda Kft., 1051 Budapest, (HU)
(54) Italtartály továbbfejlesztett átszúró tulajdonságokkal
(51) B65D 75/00 (2006.01)
B65D 75/58 (2006.01)
(13) T2
(30) 12180091 2012.08.10. EP

---

(11) E029703
(21) E 12 186500
(96) EP 20120186500 2012.09.28.
(97) EP 2574569 A2 2013.04.03.
EP 2574569 B1 2016.04.06.
(73) Wiebold Confiserie GmbH & Co. KG, 25337 Elmshorn (DE)
(72) Wiebold, Walter R.
(74) Danubia Szabadalmi és Jogi Iroda Kft., 1051 Budapest, (HU)
(54) Pralinécsomagolás
(51) B65D 75/32 (2006.01)
B65D 85/60 (2006.01)
(13) T2
(30) 202011051492 U 2011.09.30. DE

---

(11) E029693
(21) E 12 709729
(96) EP 20120709729 2012.02.22.
(97) EP 2817240 A1 2013.08.29.
EP 2817240 B1 2016.04.20.
(73) Baxalta GmbH, 8152 Glattpark, Opfikon (CH)
Baxalta Incorporated, Bannockburn, IL 60015 (US)
(72) ARIAGNO, Scott R.
SCHILLING, Mark D.
PLA, Tomas V.
(74) Advopatent Szabadalmi és Védjegy Iroda, 1011 Budapest, (HU)
(54) Csomagolóegység idő előtti aktiválás meggátlására
(51) B65D 75/32 (2006.01)
A61J 1/20 (2006.01)
(13) T2

---

(11) E029663
(21) E 13 005033
(96) EP 20130005033 2013.10.22.
(97) EP 2865612 A1 2015.04.29.
EP 2865612 B1 2016.07.06.

(73) Reemtsma Cigarettenfabriken GmbH, 22761 Hamburg (DE)
(72) Hill, Tony
Urban, Björn
(74) Advopatent Szabadalmi és Védjegy Iroda, 1011 Budapest, (HU)
(54) Csomagolás dohánytermékekhez vagy dohánnyal kapcsolatos árukhoz vagy dohányzókészülékekhez és ennek használata
(51) B65D 85/10 (2006.01)
B65D 85/12 (2006.01)
(13) T2

---

(11) E029719
(21) E 13 462002
(96) EP 20130462002 2013.05.09.
(97) EP 2801539 A1 2014.11.12.
EP 2801539 B1 2016.04.13.
(73) Mohammadi Pedram, 2143 Kistarcsa (HU)
Hermann, Laszlo, 1224 Budapest (HU)
(72) Mohammadi, Pedram
Hermann, Laszlo
(74) Danubia Szabadalmi és Jogi Iroda Kft., 1051 Budapest, (HU)
(54) Fedőelem
(51) B65D 88/36 (2006.01)
B65D 90/42 (2006.01)
E04H 4/08 (2006.01)
(13) T2

---

(11) E029574
(21) E 08 002540
(96) EP 20080002540 2008.02.12.
(97) EP 2194008 A2 2010.06.09.
EP 2194008 B1 2016.06.08.
(73) Marquardt & Partner GbR, 14195 Berlin (DE)
(72) Marquardt, Michael
Göricke, Peter
(74) Danubia Szabadalmi és Jogi Iroda Kft., 1051 Budapest, (HU)
(54) Eljárás és berendezés gyógyszer csomagok betárolására
(51) B65G 1/137 (2006.01)
B65G 1/04 (2006.01)
(13) T2
(30) 102007007411 2007.02.12. DE

---

(11) E029603
(21) E 12 833378
(96) EP 20120833378 2012.04.25.
(97) EP 2752377 A1 2014.07.09.
EP 2752377 B1 2016.05.25.
(73) Yamato Holdings Co. Ltd., Tokyo 104-8125 (JP)
(72) HOSHINO, Yoshihiko
(74) SBGK Szabadalmi Ügyvivői Iroda, 1062 Budapest, (HU)

(54) Kigyűjtő rendszer és termék rendezési eljárás
(51) B65G 1/137 (2006.01)
G06Q 10/08 (2012.01)
(13) T2
(30) 2011207514 2011.09.22. JP
PCT/JP2011/073382 2011.10.12. WO

---

(11) E029718
(21) E 13 174891
(96) EP 20130174891 2013.07.03.
(97) EP 2821356 A1 2015.01.07.
EP 2821356 B1 2016.04.13.
(73) Imperial Tobacco Limited, Bristol BS32LL (GB)
(72) Teugels Pascal
(74) Advopatent Szabadalmi és Védjegy Iroda, 1011 Budapest, (HU)
(54) Berendezés papírszalagok kezelésére, és gép füzetek előállítására papírlapokból
(51) B65H 45/24 (2006.01)
B65H 45/28 (2006.01)
(13) T2

---

(11) E029554
(21) E 10 197129
(96) EP 20100197129 2010.12.28.
(97) EP 2341033 A2 2011.07.06.
EP 2341033 B1 2016.04.06.
(73) YARA International ASA, 0202 Oslo (NO)
(72) Wasow, Günther
Ettl, Marina
(74) ARINOVA Szabadalmi és Védjegy Iroda, 1122 Budapest, (HU)
(54) Hatóanyag és eljárás anaerob baktériumok gyors szupresszálására szennyvízben
(51) C02F 1/50 (2006.01)
C02F 3/30 (2006.01)
C02F 3/34 (2006.01)
C02F101/10 (2006.01)
(13) T2
(30) 102009055381 2009.12.29. DE

---

(11) E029711
(21) E 12 745706
(96) EP 20120745706 2012.08.13.
(97) EP 2753581 A1 2013.03.14.
EP 2753581 B1 2016.04.06.
(73) Unilever N.V., 3013 AL Rotterdam (NL)
(72) DAVE, Parthiv Ripudaman
NALAWADE, Shrikant Popat
SAKSENA, Skand
(74) Danubia Szabadalmi és Jogi Iroda Kft., 1051 Budapest, (HU)
(54) Víztisztító rendszer
(51) C02F 1/66 (2006.01)

B01D 61/12 (2006.01)
C02F 1/68 (2006.01)
(13) T2
(30) MM24922011 2011.09.07. IN

---

(11) E029287
(21) E 08 801276
(96) EP 20080801276 2008.09.03.
(97) EP 2190796 A1 2009.03.19.
EP 2190796 B1 2016.06.01.
(73) Grenzebach Maschinenbau GmbH, 86663 Asbach-Bäumenheim (DE)
(72) LANG, Edwin
(74) Danubia Szabadalmi és Jogi Iroda Kft., 1051 Budapest, (HU)
(54) Berendezés és eljárás folyamatos üvegszalag egy szakaszának leválasztására
(51) C03B 35/16 (2006.01)
B65G 49/06 (2006.01)
C03B 33/023 (2006.01)
C03B 33/033 (2006.01)
(13) T2
(30) 102007043567 2007.09.13. DE

---

(11) E029539
(21) E 12 871461
(96) EP 20120871461 2012.03.13.
(97) EP 2826764 A1 2015.01.21.
EP 2826764 B1 2016.06.22.
(73) Asahi Kasei Chemicals Corporation, Tokyo 101-8101 (JP)
(72) TAKAGAKI, Kazuhiro
YANO, Hiroyuki
(74) Danubia Szabadalmi és Jogi Iroda Kft., 1051 Budapest, (HU)
(54) Eljárás konjugált diolefin előállítására
(51) C07C 7/10 (2006.01)
C07B 61/00 (2006.01)
C07C 5/48 (2006.01)
C07C 7/11 (2006.01)
C07C 11/167 (2006.01)
(13) T2

---

(11) E029676
(21) E 12 849985
(96) EP 20120849985 2012.11.06.
(97) EP 2780307 A1 2013.05.23.
EP 2780307 B1 2016.10.05.
(73) Arkema, Inc., King of Prussia, PA 19406 (US)
(72) ELSHEIKH, Maher Y.
BONNET, Philippe
CHEN, Benjamin Bin
(74) SBGK Szabadalmi Ügyvivői Iroda, 1062 Budapest, (HU)
(54) Eljárás hidrofluorolefinek előállítására

(51) **C07C 17/00** (2006.01)
C07C 17/20 (2006.01)
C07C 21/18 (2006.01)
C07C 21/20 (2006.01)
(13) **T2**
(30) 201113297557 2011.11.16. US

---

(11) **E029613**
(21) **E 10 164600**
(96) **EP 20100164600** 2010.06.01.
(97) **EP 2281792 A1** 2011.02.09.
EP 2281792 B1 2016.04.27.
(73) Arkema France, 92700 Colombes (FR)
(72) Avril, Karine
Collier, Bertrand
(74) Danubia Szabadalmi és Jogi Iroda Kft., 1051 Budapest, (HU)
(54) **Eljárás fluorozott vegyületek előállítására**
(51) **C07C 17/354** (2006.01)
C07C 17/25 (2006.01)
C07C 17/383 (2006.01)
C07C 19/08 (2006.01)
C07C 21/18 (2006.01)
(13) **T2**
(30) 0955139 2009.07.23. FR

---

(11) **E029695**
(21) **E 08 878055**
(96) **EP 20080878055** 2008.11.14.
(97) **EP 2352718 A1** 2010.05.20.
EP 2352718 B1 2016.04.13.
(73) Noram International Limited, Dublin 2 (IE)
(72) BERRETTA, Sergio
BOYD, David, A.
(74) Gödölle, Kékes, Mészáros & Szabó Szabadalmi és Védjegy Iroda, 1024 Budapest, (HU)
(54) **Eljárás dinitrobenzol melléktermék képződésének csökkentésére mononitrobenzol előállításában**
(51) **C07C201/08** (2006.01)
B01J 19/24 (2006.01)
C07C205/06 (2006.01)
(13) **T2**

---

(11) **E029723**
(21) **E 13 719491**
(96) **EP 20130719491** 2013.04.24.
(97) **EP 2841412 A1** 2013.10.31.
EP 2841412 B1 2016.04.06.
(73) BASF SE, 67056 Ludwigshafen am Rhein (DE)
Josef Meissner GmbH & Co. KG, 50968 Köln (DE)
(72) NETO, Samuel
FRITZ, Rüdiger

HEMPEL, Renate
ALLARDT, Holger
BECKER, Barbara
LESCHINSKI, Julia
AHRENS, Sebastian
HERMANN, Heinrich
HAENDEL, Mirko
POEHLMANN, Juergen
(74) SBGK Szabadalmi Ügyvivői Iroda, 1062 Budapest, (HU)
(54) Eljárás dinitro-toluol mosására
(51) C07C201/16 (2006.01)
(13) T2
(30) 12165511 2012.04.25. EP

---

(11) E029538
(21) E 13 737145
(96) EP 20130737145 2013.07.12.
(97) EP 2872479 A1 2014.01.16.
EP 2872479 B1 2016.06.08.
(73) Heidelberg Pharma GmbH, 68526 Ladenburg (DE)
(72) LUTZ, Christian
MUELLER, Christoph
SIMON, Werner
(74) Danubia Szabadalmi és Jogi Iroda Kft., 1051 Budapest, (HU)
(54) Eljárások amatoxin építőelemek és amatoxinok előállítására
(51) C07C229/22 (2006.01)
C07K 7/52 (2006.01)
(13) T2
(30) 12005173 2012.07.13. EP

---

(11) E029808
(21) E 07 837277
(96) EP 20070837277 2007.08.24.
(97) EP 2054049 A2 2008.02.28.
EP 2054049 B1 2016.04.13.
(73) University of Tennessee Research Foundation, Knoxville TN 37996 (US)
(72) DALTON, James, T.
MILLER, Duane, D.
(74) Danubia Szabadalmi és Jogi Iroda Kft., 1051 Budapest, (HU)
(54) Szubsztituált acilanilid-származékok és az alkalmazásukra szolgáló eljárások
(51) C07C255/51 (2006.01)
A61K 31/167 (2006.01)
A61P 15/16 (2006.01)
(13) T2
(30) 839665 P 2006.08.24. US
PCT/US2006/033490 2006.08.28. WO
510844 2006.08.28. US
907749 P 2007.04.16. US

---

(11) E029625
(21) E 07 847119
(96) EP 20070847119 2007.11.06.
(97) EP 2091912 A1 2008.05.15.
EP 2091912 B1 2016.02.17.
(73) BASF SE, 67056 Ludwigshafen (DE)
(72) WÖLFERT, Andreas
DAISS, Andreas
MATTKE, Torsten
(74) SBGK Szabadalmi Ügyvédi Irodák, 1062 Budapest, (HU)
(54) Eljárás izocianátok előállítására
(51) C07C263/10 (2006.01)
B01F 5/00 (2006.01)
B01F 15/00 (2006.01)
B01J 4/00 (2006.01)
B01J 19/26 (2006.01)
C07C265/14 (2006.01)
(13) T2
(30) 06123631 2006.11.07. EP

---

(11) E029528
(21) E 13 172499
(96) EP 20130172499 2010.03.11.
(97) EP 2641897 A2 2013.09.25.
EP 2641897 B1 2016.07.13.
(73) Clovis Oncology Italy S.r.l., 20121 Milano (IT)
(72) Spinelli, Silvano
Livi, Valeria
(74) Danubia Szabadalmi és Jogi Iroda Kft., 1051 Budapest, (HU)
(54) Eljárás 6-(7-((1-aminociklopropil)metoxi)-6-metoxikinolin-4-iloxi)-N-metil-1-naftamid és szintetikus intermedierjei előállítására
(51) C07C271/24 (2006.01)
C07C217/44 (2006.01)
C07D215/22 (2006.01)
(13) T2
(30) MI20090397 2009.03.16. IT

---

(11) E029586
(21) E 10 743249
(96) EP 20100743249 2010.07.21.
(97) EP 2462112 A1 2011.02.10.
EP 2462112 B1 2016.06.15.
(73) Adama Agan Ltd., Ashdod 77102 (IL)
(72) COHEN, Carmen
MAIDAN, Ruben
(74) Danubia Szabadalmi és Jogi Iroda Kft., 1051 Budapest, (HU)
(54) Mezotrion kristály módosulat
(51) C07C317/24 (2006.01)
A01N 41/10 (2006.01)

(13) T2
(30) 273341 P 2009.08.03. US

---

(11) E029687
(21) E 12 761967
(96) EP 20120761967 2012.09.17.
(97) EP 2758371 A1 2013.03.28.
EP 2758371 B1 2016.06.15.
(73) SIGMA-TAU Industrie Farmaceutiche Riunite S.p.A., 00144 Rome (IT)
(72) GIANNINI, Giuseppe
CABRI, Walter
BATTISTUZZI, Gianfranco
VIGNOLA, Davide
FANTO', Nicola
PISANO, Claudio
VESCI, Loredana
(74) SBGK Szabadalmi Ügyvivői Iroda, 1062 Budapest, (HU)
(54) Új hatékony HDAC inhibitor laktámokat tartalmazó tio-származékok és gyógyszerként történő alkalmazásuk
(51) C07D205/08 (2006.01)
A61K 31/397 (2006.01)
A61K 31/4015 (2006.01)
A61K 31/45 (2006.01)
A61K 31/4709 (2006.01)
A61P 25/00 (2006.01)
A61P 29/00 (2006.01)
A61P 33/00 (2006.01)
A61P 35/00 (2006.01)
C07D207/277 (2006.01)
C07D207/28 (2006.01)
C07D211/78 (2006.01)
C07D401/04 (2006.01)
(13) T2
(30) 11181832 2011.09.19. EP

---

(11) E029393
(21) E 11 788579
(96) EP 20110788579 2011.08.31.
(97) EP 2611775 A1 2012.03.08.
EP 2611775 B1 2016.03.16.
(73) Bionure Farma, S.L., 08017 Barcelona (ES)
Institut D'investigacions Biomediques August PI I Sunyer, 08036 Barcelona (ES)
Consejo Superior De Investigaciones Científicas, 28006 Madrid (ES)
(72) VILLOSLADA, Pablo
MESSEGUER, Angel
(74) Danubia Szabadalmi és Jogi Iroda Kft., 1051 Budapest, (HU)
(54) Neurotrofin receptorok agonistái és alkalmazásuk gyógyszerként
(51) C07D207/04 (2006.01)
A61K 38/06 (2006.01)

A61P 25/04 (2006.01)
C07D207/27 (2006.01)
(13) T2
(30) 378823 P 2010.08.31. US

---

(11) E029637
(21) E 04 793685
(96) EP 20040793685 2004.10.29.
(97) EP 1680403 A1 2005.05.06.
EP 1680403 B1 2016.06.29.
(73) Genzyme Corporation, Waltham, MA 02451 (US)
(72) AERTS, Johannes, Maria, Franciscus, Gerardus
(74) Danubia Szabadalmi és Jogi Iroda Kft., 1051 Budapest, (HU)
(54) Dezoxinojirimicin-analógok és alkalmazásuk glükozilceramidáz inhibitoraiként
(51) C07D211/46 (2006.01)
A61K 31/445 (2006.01)
(13) T2
(30) 03078395 2003.10.29. EP

---

(11) E029656
(21) E 11 879096
(96) EP 20110879096 2011.12.31.
(97) EP 2797888 A1 2013.07.04.
EP 2797888 B1 2016.06.08.
(73) BeiGene, Ltd., Grand Cayman KY1-1108 (KY)
(72) ZHOU, Changyou
WANG, Shaohui
ZHANG, Guoliang
(74) Kovári Szabadalmi és Védjegy Iroda Kft., 1012 Budapest, (HU)
(54) Kondenzált triciklusos vegyületek, mint RAF kináz inhibitorok
(51) C07D213/60 (2006.01)
A61K 31/4353 (2006.01)
A61K 31/4427 (2006.01)
A61K 31/506 (2006.01)
A61K 31/519 (2006.01)
A61P 35/00 (2006.01)
C07D401/04 (2006.01)
C07D401/12 (2006.01)
C07D405/12 (2006.01)
C07D413/12 (2006.01)
C07D417/12 (2006.01)
C07D471/04 (2006.01)
C07D487/04 (2006.01)
(13) T2

---

(11) E029624
(21) E 09 804077
(96) EP 20090804077 2009.12.04.
(97) EP 2364298 A1 2010.06.10.

EP 2364298 B1 2016.08.03.
(73) Otsuka Pharmaceutical Co., Ltd., Tokyo 101-8535 (JP)
(72) OTSUBO, Kenji
YAMAUCHI, Takahito
OCHI, Yuji
(74) Danubia Szabadalmi és Jogi Iroda Kft., 1051 Budapest, (HU)
(54) Kinolonvegyület és gyógyászati készítmény
(51) C07D215/22 (2006.01)
A61K 31/4741 (2006.01)
A61K 31/4745 (2006.01)
A61K 31/506 (2006.01)
A61P 25/00 (2006.01)
C07D215/28 (2006.01)
C07D401/04 (2006.01)
C07D401/06 (2006.01)
C07D401/10 (2006.01)
C07D401/12 (2006.01)
C07D407/04 (2006.01)
C07D407/12 (2006.01)
C07D409/04 (2006.01)
C07D471/04 (2006.01)
C07D493/04 (2006.01)
(13) T2
(30) 2008310739 2008.12.05. JP

---

(11) E029805
(21) E 06 835833
(96) EP 20060835833 2006.12.11.
(97) EP 1968944 A1 2007.06.21.
EP 1968944 B1 2016.04.20.
(73) AstraZeneca AB, 151 85 Södertälje (SE)
(72) SIMPSON, Thomas
KANG, James
ALBERT, Jeffrey
ALHAMBRA, Cristobal
KOETHER, Gerard
WOODS, James
LI, Yan
(74) Danubia Szabadalmi és Jogi Iroda Kft., 1051 Budapest, (HU)
(54) Alkilszufonamid-kinolinok
(51) C07D215/52 (2006.01)
A61K 31/47 (2006.01)
A61P 3/04 (2006.01)
A61P 25/18 (2006.01)
A61P 25/22 (2006.01)
A61P 25/24 (2006.01)
A61P 25/28 (2006.01)
A61P 35/00 (2006.01)

(13) T2
(30) 749431 P 2005.12.12. US
821016 P 2006.08.01. US

---

(11) E029720
(21) E 12 754018
(96) EP 20120754018 2012.09.07.
(97) EP 2763971 A1 2013.03.14.
EP 2763971 B1 2016.06.08.
(73) Sandoz AG, 4056 Basel (CH)
(72) BARTH, Roland
KNEPPER, Kerstin
STURM, Hubert
(74) SBGK Szabadalmi Ügyvivői Iroda, 1062 Budapest, (HU)
(54) Mikafungin intermedierek előállítása
(51) C07D261/08 (2006.01)
A61K 38/12 (2006.01)
A61P 31/00 (2006.01)
C07D413/12 (2006.01)
C07D413/14 (2006.01)
C07D417/12 (2006.01)
C07K 7/56 (2006.01)
(13) T2
(30) 11180686 2011.09.09. EP
11180689 2011.09.09. EP
11180690 2011.09.09. EP

---

(11) E029594
(21) E 12 814591
(96) EP 20120814591 2012.06.15.
(97) EP 2721016 A1 2013.01.24.
EP 2721016 B1 2016.04.06.
(73) GlaxoSmithKline Intellectual Property (No. 2) Limited, Brentford, Middlesex TW8 9GS (GB)
(72) BROOKS, Carl
CHEUNG, Mui
EIDAM, Hilary, Schenck
GOODMAN, Krista, B.
HAMMOND, Marlys
HILFIKER, Mark, A.
HOANG, Tram, H.
PATTERSON, Jaclyn, R.
STOY, Patrick
YE, Guosen
(74) SBGK Szabadalmi Ügyvivői Iroda, 1062 Budapest, (HU)
(54) TRPV4 antagonisták
(51) C07D263/52 (2006.01)
C07D419/14 (2006.01)
C07D498/00 (2006.01)
(13) T2

(30) 201161498110 P 2011.06.17. US

---

(11) E029645
(21) E 13 723678
(96) EP 20130723678 2013.05.21.
(97) EP 2852581 A1 2013.11.28.
EP 2852581 B1 2016.05.04.
(73) Dr. August Wolff GmbH & Co. KG Arzneimittel, 33611 Bielefeld (DE)
(72) Soeberdt, Michael
Knie, Ulrich
Abels, Christoph
(74) Danubia Szabadalmi és Jogi Iroda Kft., 1051 Budapest, (HU)
(54) Új 1,3-benzoxazol-2(3H)-on-származékok és alkalmazásuk gyógyszerekként és kozmetikumokként
(51) C07D263/58 (2006.01)
A61K 31/423 (2006.01)
A61P 17/04 (2006.01)
(13) T2
(30) 12168639 2012.05.21. EP
201261649587 P 2012.05.21. US

---

(11) E029866
(21) E 12 167596
(96) EP 20120167596 2008.02.22.
(97) EP 2487166 A1 2012.08.15.
EP 2487166 B1 2016.07.27.
(73) GILEAD SCIENCES, INC., Foster City,California 94404 (US)
(72) Desai, Manoj, C.
Hong, Allen, Y.
Hui, Hon, C.
Liu, Hongtao
Vivian, Radall, W.
Xu, Lianhong
(74) Danubia Szabadalmi és Jogi Iroda Kft., 1051 Budapest, (HU)
(54) Terápiás szerek farmakokinetikai paramétereinek modulálása
(51) C07D277/28 (2006.01)
A61K 31/427 (2006.01)
A61P 31/12 (2006.01)
C07D417/14 (2006.01)
(13) T2
(30) 903228 P 2007.02.23. US
958716 P 2007.07.06. US

---

(11) E029629
(21) E 13 724592
(96) EP 20130724592 2013.05.23.
(97) EP 2855442 A1 2013.12.05.
EP 2855442 B1 2016.03.23.
(73) BASF SE, 67056 Ludwigshafen (DE)
(72) Bou Chedid, Roland

MELDER, Johann-Peter
ABEL, Ulrich
DOSTALEK, Roman
STEIN, Bernd
(74) SBGK Szabadalmi Ügyvivői Iroda, 1062 Budapest, (HU)
(54) Eljárás egy mono-N-alkil-piperazin előállítására
(51) C07D295/088 (2006.01)
(13) T2
(30) 12170569 2012.06.01. EP

---

(11) E029756
(21) E 10 783009
(96) EP 20100783009 2010.06.04.
(97) EP 2439202 A1 2012.04.11.
EP 2439202 B1 2016.04.20.
(73) Laboratorios SALVAT, S.A., 08950 Esplugues de Llobregat, Barcelona (ES)
(72) CATENA RUIZ, Juan Lorenzo
SERRA COMAS, Carme
REY PUIGGROS, Oscar
ANTOLIN HERNANDEZ, Albert
MONLLEO MAS, Ester
(74) Danubia Szabadalmi és Jogi Iroda Kft., 1051 Budapest, (HU)
(54) 1-es típusú 11-béta-hidroxiszteroid dehidrogenáz inhibitor vegyületei
(51) C07D295/104 (2006.01)
A61K 31/4709 (2006.01)
A61K 31/472 (2006.01)
A61P 3/04 (2006.01)
A61P 27/06 (2006.01)
(13) T2
(30) 200901402 2009.06.04. ES

---

(11) E029607
(21) E 14 162827
(96) EP 20140162827 2011.12.13.
(97) EP 2752408 A1 2014.07.09.
EP 2752408 B1 2016.05.18.
(73) Archer-Daniels-Midland Company, Decatur, Illinois 62526 (US)
(72) Howard, Stephen J.
Sanborn, Alexandra J.
(74) DANUBIA Szabadalmi és Jogi Iroda Kft, 1051 Budapest, (HU)
(54) Aminometil-furánok és alkoximetil-furán származékok szénhidrátokból történő előállítása
(51) C07D307/02 (2006.01)
(13) T2
(30) 423684 P 2010.12.16. US

---

(11) E029559
(21) E 13 737134
(96) EP 20130737134 2013.07.03.
(97) EP 2872501 A1 2014.01.16.

EP 2872501 B1 2016.06.01.
(73) Ares Trading S.A., 1170 Aubonne (CH)
(72) CROSIGNANI, Stefano
JORAND-LEBRUN, Catherine
GERBER, Patrick
MUZERELLE, Mathilde
(74) Danubia Szabadalmi és Jogi Iroda Kft., 1051 Budapest, (HU)
(54) Pirimidin-pirazolil származékok
(51) C07D401/14 (2006.01)
A61K 31/506 (2006.01)
A61P 29/00 (2006.01)
C07D403/04 (2006.01)
C07D403/14 (2006.01)
C07D407/14 (2006.01)
C07D413/14 (2006.01)
C07D417/14 (2006.01)
C07D487/08 (2006.01)
C07D491/08 (2006.01)
C07D491/10 (2006.01)
(13) T2
(30) 12175660 2012.07.10. EP
201261669843 P 2012.07.10. US

---

(11) E029717
(21) E 13 701703
(96) EP 20130701703 2013.01.14.
(97) EP 2812323 A1 2013.08.15.
EP 2812323 B1 2016.04.06.
(73) Merck Patent GmbH, 64293 Darmstadt (DE)
(72) BUCHSTALLER, Hans-Peter
ESDAR, Chirstina
LEUTHNER, Birgitta
(74) Danubia Szabadalmi és Jogi Iroda Kft., 1051 Budapest, (HU)
(54) Tetrahidro-kinazolin származékok mint TANK (tankiráz) és PARP inhibitorok
(51) C07D403/12 (2006.01)
A61K 31/517 (2006.01)
A61P 25/00 (2006.01)
A61P 29/00 (2006.01)
A61P 35/00 (2006.01)
C07D239/95 (2006.01)
C07D401/04 (2006.01)
C07D401/12 (2006.01)
(13) T2
(30) 12000841 2012.02.09. EP

---

(11) E029570
(21) E 11 777791
(96) EP 20110777791 2011.04.11.
(97) EP 2563776 A2 2011.11.10.

EP 2563776 B1 2016.06.08.
(73) Calcimedica, Inc., La Jolla, CA 92037 (US)
(72) WHITTEN, Jeffrey, P.
PEI, Yazhong
CAO, Jianguo
WANG, Zhijun
ROGERS, Evan
DYCK, Brian
GREY, Jonathan
(74) Danubia Szabadalmi és Jogi Iroda Kft., 1051 Budapest, (HU)
(54) Intracelluláris kalciumot módosító vegyületek
(51) C07D405/04 (2006.01)
A61K 31/44 (2006.01)
A61K 31/443 (2006.01)
A61P 29/00 (2006.01)
C07D213/72 (2006.01)
C07D213/81 (2006.01)
C07D405/14 (2006.01)
(13) T2
(30) 439786 P 2011.02.04. US
430894 P 2011.01.07. US
422088 P 2010.12.10. US
328569 P 2010.04.27. US
377825 P 2010.08.27. US
407819 P 2010.10.28. US

---

(11) E029636
(21) E 13 766286
(96) EP 20130766286 2013.09.23.
(97) EP 2900659 A1 2014.04.17.
EP 2900659 B1 2016.08.24.
(73) F.HOFFMANN-LA ROCHE AG, 4070 Basel (CH)
(72) JAESCHKE, Georg
LINDEMANN, Lothar
STADLER, Heinz
VIEIRA, Eric
(74) dr. Jalsovszky Györgyné dr. Miskolczi Mária, 1111 Budapest, (HU)
(54) Ariletinil-származékok
(51) C07D413/04 (2006.01)
A61K 31/444 (2006.01)
A61P 25/18 (2006.01)
(13) T2
(30) 12186265 2012.09.27. EP

---

(11) E029734
(21) E 10 841821
(96) EP 20100841821 2010.12.13.
(97) EP 2512243 A1 2011.07.14.
EP 2512243 B1 2016.04.06.

(73) Merck Sharp & Dohme Corp., Rahway NJ 07065-0907 (US)
(72) KUDUK, Scott, D.
SCHLEGEL, Kelly-Ann
YANG, Zhi-Qiang
(74) Sworks Nemzetközi Szabadalmi Ügyvivői Iroda Kft., 1011 Budapest, (HU)
(54) Kinolin amid M1 receptor pozitív allosztérikus modulátorok
(51) C07D413/10 (2006.01)
C07D215/48 (2006.01)
C07D215/60 (2006.01)
C07D401/04 (2006.01)
C07D401/06 (2006.01)
C07D401/10 (2006.01)
C07D401/14 (2006.01)
C07D405/12 (2006.01)
C07D405/14 (2006.01)
C07D409/14 (2006.01)
C07D413/06 (2006.01)
C07D413/14 (2006.01)
C07D417/10 (2006.01)
C07D417/14 (2006.01)
(13) T2
(30) 287535 P 2009.12.17. US

---

(11) E029188
(21) E 08 714386
(96) EP 20080714386 2008.03.12.
(97) EP 2152701 A1 2008.09.18.
EP 2152701 B1 2015.11.11.
(73) YM BioSciences Australia Pty Ltd, Melbourne VIC 3004 (AU)
(72) BURNS, Christopher John
DONOHUE, Andrew Craig
FEUTRILL, John Thomas
NGUYEN, Thao Lien Thi
WILKS, Andrew Frederick
ZENG, Jun
(74) SWORKS Nemzetközi Szabadalmi Ügyvivői Iroda Kft., 1011 Budapest, (HU)
(54) Fenilamino-pirimidin vegyületek és felhasználásuk
(51) C07D413/12 (2006.01)
A61K 31/444 (2006.01)
A61K 31/505 (2006.01)
A61K 31/506 (2006.01)
A61K 31/5377 (2006.01)
A61K 31/541 (2006.01)
A61P 3/00 (2006.01)
A61P 9/00 (2006.01)
A61P 31/12 (2006.01)
A61P 35/00 (2006.01)
A61P 37/06 (2006.01)

C07D239/42 (2006.01)
C07D401/12 (2006.01)
C07D401/14 (2006.01)
C07D403/12 (2006.01)
C07D413/14 (2006.01)
C07D417/12 (2006.01)
(13) T2
(30) 894264 P 2007.03.12. US
16252 2007.12.21. US

---

(11) E029733
(21) E 06 788851
(96) EP 20060788851 2006.07.28.
(97) EP 1910348 A2 2007.02.08.
EP 1910348 B1 2016.04.13.
(73) Bristol-Myers Squibb Company, Princeton, NJ 08543 (US)
(72) LIU, Chunjian
LEFTHERIS, Katerina
LIN, James
(74) SWORKS Nemzetközi Szabadalmi Ügyvivői Iroda Kft., 1011 Budapest, (HU)
(54) Benzotiazol és azabenzotiazol vegyületek kinázinhibitorokként
(51) C07D417/04 (2006.01)
A61K 31/428 (2006.01)
C07D513/04 (2006.01)
(13) T2
(30) 494234 2006.07.27. US
704351 P 2005.08.01. US

---

(11) E029555
(21) E 13 716178
(96) EP 20130716178 2013.03.14.
(97) EP 2825535 A1 2013.09.19.
EP 2825535 B1 2016.04.27.
(73) Zentiva, K.S., 102 37 Praha 10 (CZ)
(72) CERNA, Igor
HAJICEK Josef
(74) Kovári Szabadalami és Védjegy Iroda Kft., 1012 Budapest, (HU)
(54) Eljárás a tiotropium-bromid szintézisének egy köztiterméke, a di-(2-tienil)-glikolsav szkopin-észterének előállítására, és ennek új formája
(51) C07D451/10 (2006.01)
(13) T2
(30) 20120190 2012.03.16. CZ

---

(11) E029582
(21) E 12 798738
(96) EP 20120798738 2012.12.10.
(97) EP 2791140 A1 2013.06.20.
EP 2791140 B1 2016.06.15.
(73) Bayer Pharma Aktiengesellschaft, 13353 Berlin (DE)

Bayer Intellectual Property GmbH, 40789 Monheim (DE)
(72) BROHM, Dirk
HEROULT, Melanie
COLLIN, Marie-Pierre
HÜBSCH, Walter
LOBELL, Mario
LUSTIG, Klemens
GRÜNEWALD, Sylvia
BÖMER, Ulf
VÖHRINGER, Verena
(74) Danubia Szabadalmi és Jogi Iroda Kft., 1051 Budapest, (HU)
(54) Kétszeresen helyettesített benzotienil-pirrolotriazinok és alkalmazásuk FGFR inhibitorként
(51) C07D487/04 (2006.01)
A61K 31/53 (2006.01)
A61P 35/00 (2006.01)
(13) T2
(30) 11193841 2011.12.15. EP

---

(11) E029810
(21) E 12 709376
(96) EP 20120709376 2012.02.23.
(97) EP 2683723 A1 2012.09.13.
EP 2683723 B1 2016.05.25.
(73) Zoetis Services LLC, 07054 New Jersey (US)
(72) BILLEN, Denis
CHUBB, Nathan Anthony Logan
CURTIS, Michael
GREENWOOD, Sean DW
MENON, Sanjay
STUK, Timothy
VAILLANCOURT, Valerie A.
(74) Danubia Szabadalmi és Jogi Iroda Kft., 1051 Budapest, (HU)
(54) Spirociklusos izoxazol-származékok mint paraziták elleni ágensek
(51) C07D491/10 (2006.01)
A01N 43/80 (2006.01)
(13) T2
(30) 201161451256 P 2011.03.10. US
201161489913 P 2011.05.25. US
201161490804 P 2011.05.27. US

---

(11) E029406
(21) E 12 798311
(96) EP 20120798311 2012.12.11.
(97) EP 2797923 A1 2013.06.20.
EP 2797923 B1 2016.09.07.
(73) Grünenthal GmbH, 52078 Aachen (DE)
(72) KLUGE, Stefan
GRUSS, Michael
SIEBER, Andreas

(74) dr. Miskolczi Mária, 1111 Budapest, (HU)
(54) (1R,4R)-6'-fluor-N,N-dimetil-4-fenil-4',9'-dihidro-3'H-spiro-[ciklohexán-1,1'-pirano[3,4,B]indol]-4-amin-hidroklorid szilárd formái
(51) C07D491/107 (2006.01)
A61K 31/407 (2006.01)
A61P 29/00 (2006.01)
(13) T2
(30) 11009773 2011.12.12. EP

---

(11) E029806
(21) E 12 798312
(96) EP 20120798312 2012.12.11.
(97) EP 2797924 A1 2013.06.20.
EP 2797924 B1 2016.06.01.
(73) Grünenthal GmbH, 52078 Aachen (DE)
(72) GRUSS, Michael
PRÜHS, Stefan
KLUGE, Stefan
(74) dr. Miskolczi Mária, 1111 Budapest, (HU)
(54) (1R,4R)-6'-fluor-(N,N-dimetil)-4-fenil-4',9'-dihidro-3'H-spiro-[ciklohexán-1,1'-pirano-[3,4,b]indol]-4-amin és kénsav szilárd formái
(51) C07D491/107 (2006.01)
A61K 31/407 (2006.01)
A61P 29/00 (2006.01)
(13) T2
(30) 11009774 2011.12.12. EP

---

(11) E029658
(21) E 10 731662
(96) EP 20100731662 2010.06.28.
(97) EP 2448943 A1 2011.01.06.
EP 2448943 B1 2016.03.30.
(73) Xenon Pharmaceuticals Inc., Burnaby, BC V5G 4W8 (CA)
(72) CHAFEEV, Mikhail
FU, Jianmin
CADIEUX, Jean-Jacques
(74) Danubia Szabadalmi és Jogi Iroda Kft., 1051 Budapest, (HU)
(54) Spiro-oxindol vegyületek enantiomerei és alkalmazásuk terápiás szerként
(51) C07D491/22 (2006.01)
A61K 31/404 (2006.01)
A61P 29/00 (2006.01)
(13) T2
(30) 221424 P 2009.06.29. US

---

(11) E029333
(21) E 12 182319
(96) EP 20120182319 2007.08.15.
(97) EP 2589602 A2 2013.05.08.
EP 2589602 B1 2016.04.06.

(73) The Government of the U.S.A., as repr. by the Secretary, Dept. of Health & Human Services, the Nat. Inst. of Health, Rockville, MD 20852-3804 (US)
(72) Whitehead, Stephen S.
Blaney, Joseph E.
Murphy, Brian R.
Ching-Juh Lai
(74) Danubia Szabadalmi és Jogi Iroda Kft., 1051 Budapest, (HU)
(54) Dengue vírus oltóanyag-komponensek fejlesztése
(51) C07H 21/04 (2006.01)
A61K 39/00 (2006.01)
A61K 39/12 (2006.01)
A61K 39/42 (2006.01)
C12N 7/00 (2006.01)
(13) T2
(30) 837723 P 2006.08.15. US

---

(11) E029523
(21) E 12 774995
(96) EP 20120774995 2012.10.09.
(97) EP 2766381 A1 2013.04.18.
EP 2766381 B1 2016.07.27.
(73) Zach System, 49240 Avrille (FR)
(72) DERRIEN, Yvon
POIRIER, Patricia
FORCATO, Massimiliano
PINTUS, Tony
COTARCA, Livius
MEUNIER, Sébastien
GRAINDORGE, Laurence
(74) Danubia Szabadalmi és Jogi Iroda Kft., 1051 Budapest, (HU)
(54) Eljárás 17-szubsztituált szteroidok előállítására
(51) C07J 13/00 (2006.01)
C07J 43/00 (2006.01)
C07J 75/00 (2006.01)
(13) T2
(30) 11306310 2011.10.10. EP

---

(11) E029556
(21) E 04 755800
(96) EP 20040755800 2004.06.21.
(97) EP 1633772 A2 2004.12.29.
EP 1633772 B1 2015.11.18.
(73) Genzyme Corporation, MA 02142 Cambridge (US)
(72) ARBETMAN, Alejandra Elena
COLOSI, Peter
LOCHRIE, Michael A.
SUROSKY, Richard T.
(74) Danubia Szabadalmi és Jogi Iroda Kft., 1051 Budapest, (HU)
(54) Csökkent immunreaktivitású AAV-virionok és alkalmazásuk

(51) **C07K 1/00** (2006.01)
C07K 14/00 (2006.01)
C07K 14/015 (2006.01)
C07K 17/00 (2006.01)
C12N 15/00 (2006.01)
C12N 15/09 (2006.01)
C12N 15/63 (2006.01)
C12N 15/70 (2006.01)
C12N 15/74 (2006.01)
C12N 15/864 (2006.01)
(13) **T2**
(30) 480395 P 2003.06.19. US
567310 P 2004.04.30. US
576501 P 2004.06.03. US

---

(11) **E029170**
(21) **E 05 790823**
(96) **EP 20050790823** 2005.07.19.
(97) **EP 1781698 A2** 2006.02.09.
EP 1781698 B1 2016.07.06.
(73) Genentech, Inc., South San Francisco CA 94080-4990 (US)
(72) BUNTING, Stuart
GERBER, Hans-Peter
LIANG, Xiao Huan
(74) Gödölle, Kékes, Mészáros & Szabó Szabadalmi és Védjegy Iroda, 1024 Budapest, (HU)
(54) **Készítmények és eljárások angiopoietin-szerű 4-es fehérje alkalmazására**
(51) **C07K 14/515** (2006.01)
(13) **T2**
(30) 589875 P 2004.07.20. US

---

(11) **E029691**
(21) **E 11 728509**
(96) **EP 20110728509** 2011.06.22.
(97) **EP 2480676 A1** 2011.12.29.
EP 2480676 B1 2016.04.06.
(73) Regeneron Pharmaceuticals, Inc., Tarrytown, NY 10591 (US)
(72) MACDONALD, Lynn
STEVENS, Sean
GURER, Cagan
MURPHY, Andrew, J.
HOSIAWA, Karolina, A.
(74) PINTZ ÉS TÁRSAI, Szabadalmi, Védjegy és Jogi Iroda Kft., 1539 Budapest, (HU)
(54) **Könnyűlánc hibrid egerek**
(51) **C07K 16/18** (2006.01)
A01K 67/027 (2006.01)
C07K 16/00 (2006.01)
C07K 16/46 (2006.01)
C12N 15/10 (2006.01)
C12N 15/85 (2006.01)

(13) T2
(30) 357317 P 2010.06.22. US
357314 P 2010.06.22. US

---

(11) E029635
(21) E 08 834150
(96) EP 20080834150 2008.09.26.
(97) EP 2202245 A1 2010.06.30.
EP 2202245 B1 2016.08.24.
(73) Chugai Seiyaku Kabushiki Kaisha, Tokyo 115-8543 (JP)
(72) IGAWA, Tomoyuki
TSUNODA, Hiroyuki
TACHIBANA, Tatsuhiko
KURAMOCHI, Taichi
(74) Dr. Miskolczi Mária, 1111 Budapest, (HU)
(54) Eljárás antitest izoelektromos pontjának módosítására aminosav-helyettesítéssel a CDR-ben
(51) C07K 16/28 (2006.01)
A61K 39/395 (2006.01)
A61P 43/00 (2006.01)
C07K 16/46 (2006.01)
C12N 1/15 (2006.01)
C12N 1/19 (2006.01)
C12N 1/21 (2006.01)
C12N 5/10 (2006.01)
C12N 15/09 (2006.01)
C12P 21/02 (2006.01)
(13) T2
(30) 2007250165 2007.09.26. JP
2007256063 2007.09.28. JP

---

(11) E029619
(21) E 10 708865
(96) EP 20100708865 2010.03.10.
(97) EP 2406284 A2 2010.09.16.
EP 2406284 B1 2016.07.27.
(73) Biogen MA Inc., Cambridge, MA 02142 (US)
(72) KALLED, Susan, L.
HSU, Yen-Ming
(74) SBGK Szabadalmi Ügyvivői Iroda, 1062 Budapest, (HU)
(54) Anti-bcma antitestek
(51) C07K 16/28 (2006.01)
A61K 39/395 (2006.01)
(13) T2
(30) 158942 P 2009.03.10. US
162924 P 2009.03.24. US

---

(11) E029571
(21) E 13 739979
(96) EP 20130739979 2013.07.18.

(97) EP 2874659 A1 2014.01.23.
EP 2874659 B1 2016.07.13.
(73) Apogenix AG, 69120 Heidelberg (DE)
(72) FRICKE, Harald
FONTENAY, Michaela
KUNZ, Claudia
(74) Advopatent Szabadalmi és Védjegy Iroda, 1255 Budapest, (HU)
(54) A CD95 jelátviteli reakcióút inhibitorai MDS kezeléséhez
(51) C07K 16/28 (2006.01)
A61K 38/17 (2006.01)
A61K 39/395 (2006.01)
C07K 14/705 (2006.01)
(13) T2
(30) 12176974 2012.07.18. EP

---

(11) E029454
(21) E 10 830777
(96) EP 20100830777 2010.11.12.
(97) EP 2499165 A2 2011.05.19.
EP 2499165 B1 2016.09.14.
(73) Grifols Therapeutics Inc., Research Triangle Park, NC 27709 (US)
(72) BARNETT, Thomas
(74) Gödölle, Kékes, Mészáros & Szabó Szabadalmi és Védjegy Iroda, 1024 Budapest, (HU)
(54) Von willebrand faktor (VWF)-tartalmú készítmények, valamint ehhez kapcsolódó eljárások, készletek és alkalmazások
(51) C07K 19/00 (2006.01)
A61K 38/17 (2006.01)
A61P 7/00 (2006.01)
C12N 15/62 (2006.01)
C12N 15/63 (2006.01)
(13) T2
(30) 261145 P 2009.11.13. US

---

(11) E029688
(21) E 13 708365
(96) EP 20130708365 2013.02.14.
(97) EP 2814858 A2 2013.08.22.
EP 2814858 B1 2016.04.06.
(73) DSM IP Assets B.V., 6411 TE Heerlen (NL)
(72) TIAN, Yuan
CURTIN, Scott
IYER, Ananth
WANG,Anfeng
OUYANG, Meng
(74) Danubia Szabadalmi és Jogi Iroda Kft., 1051 Budapest, (HU)
(54) Polisziloxan alapú blokk-kopolimerek
(51) C08F299/00 (2006.01)
C08F230/08 (2006.01)
C08F299/08 (2006.01)

C08G 77/46 (2006.01)
C08L 43/04 (2006.01)
G02B 1/04 (2006.01)
(13) T2
(30) 201261599394 P 2012.02.15. US

---

(11) E029630
(21) E 13 725672
(96) EP 20130725672 2013.05.29.
(97) EP 2855551 A1 2013.12.05.
EP 2855551 B1 2016.03.09.
(73) BASF SE, 67056 Ludwigshafen (DE)
(72) FABISIAK, Roland
KAMPF, Gunnar
SCHÖN, Lars
JACOBMEIER, Olaf
(74) SBGK Szabadalmi Ügyvivői Iroda, 1062 Budapest, (HU)
(54) Eljárás poliuretán keményhabok előállítására
(51) C08G 18/42 (2006.01)
C08G 18/40 (2006.01)
C08G 18/48 (2006.01)
C08G 18/76 (2006.01)
C08G101/00 (2006.01)
C08J 9/00 (2006.01)
C08K 5/00 (2006.01)
C08K 5/521 (2006.01)
C08K 5/5333 (2006.01)
(13) T2
(30) 12169980 2012.05.30. EP

---

(11) E029600
(21) E 14 172897
(96) EP 20140172897 2014.06.18.
(97) EP 2816077 A1 2014.12.24.
EP 2816077 B1 2016.03.16.
(73) Büsscher & Hoffmann Gesellschaft m.b.H., 4470 Enns (AT)
(72) Landl, Karl
Haider, Gerald
(74) Advopatent Szabadalmi és Védjegy Iroda, 1011 Budapest, (HU)
(54) Öntapadó bitumenes szalag
(51) C08J 7/00 (2006.01)
C09J 7/00 (2006.01)
(13) T2
(30) 504072013 2013.06.20. AT

---

(11) E029757
(21) E 09 757661
(96) EP 20090757661 2009.05.18.
(97) EP 2300544 A1 2009.12.10.

EP 2300544 B1 2016.02.10.
(73) UPM-Kymmene Corporation, 00100 Helsinki (FI)
(72) KOSKINEN, Kaj
RISSANEN, Mikko
TANI, Petri
KIVIVASARA, Jukka
KOSKINEN, Timo
KOSONEN, Harri
POHJOLA, Leila
SAARINEN, Jarkko
SEPPÄLÄ, Jukka
SALMINEN, Arto
(74) Danubia Szabadalmi és Jogi Iroda Kft., 1051 Budapest, (HU)
(54) Elválasztó fólia készítmény, alapanyag és eljárás alapanyag előállítására, és felületkezelő szer az alapanyagokhoz és egy felületkezelő szer alkalmazása
(51) C08J 7/12 (2006.01)
C08J 7/04 (2006.01)
C09D101/26 (2006.01)
C09D101/32 (2006.01)
C09D103/02 (2006.01)
C09D103/06 (2006.01)
C09D103/08 (2006.01)
C09D105/00 (2006.01)
C09D105/08 (2006.01)
C09D129/10 (2006.01)
C09D143/04 (2006.01)
C09J 7/02 (2006.01)
D21H 17/34 (2006.01)
D21H 17/46 (2006.01)
D21H 19/10 (2006.01)
D21H 19/20 (2006.01)
D21H 19/82 (2006.01)
D21H 27/00 (2006.01)
D21H 27/06 (2006.01)
(13) T2
(30) 20085543 2008.06.03. FI

---

(11) E029678
(21) E 08 750357
(96) EP 20080750357 2008.05.21.
(97) EP 2152798 A1 2008.12.04.
EP 2152798 B1 2016.08.17.
(73) CLARIANT INTERNATIONAL LTD, 4132 Muttenz (CH)
Clariant Masterbatches (Deutschland) GmbH, 56112 Lahnstein (DE)
(72) RAASCH-MALBERG, Karen
ENGE, Thomas
(74) Advopatent Szabadalmi és Védjegy Iroda, 1255 Budapest, (HU)
(54) Polikarbonátok stabilizálása

(51) **C08K 5/3435** (2006.01)
C08K 5/12 (2006.01)
C08K 5/13 (2006.01)
C08K 5/3475 (2006.01)
C08K 5/3495 (2006.01)
C08L 9/00 (2006.01)
C08L 9/02 (2006.01)
C08L 21/00 (2006.01)
C08L 25/04 (2006.01)
C08L 27/06 (2006.01)
C08L 33/20 (2006.01)
C08L 55/00 (2006.01)
C08L 55/02 (2006.01)
C08L 67/00 (2006.01)
C08L 69/00 (2006.01)
(13) **T2**
(30) 07108964 2007.05.25. EP
07122394 2007.12.05. EP
07122395 2007.12.05. EP

---

(11) **E029563**
(21) **E 11 794649**
(96) **EP 20110794649** 2011.12.07.
(97) **EP 2649124 A2** 2012.06.14.
EP 2649124 B1 2016.08.17.
(73) Cargill Inc., Wayzata, MN 55391 (US)
(72) ROUX, Rudy
VOIGT, Andreas
(74) SBGK Szabadalmi Ügyvivői Iroda, 1062 Budapest, (HU)
(54) **Javított keményítő készítmény papíripari alkalmazásra**
(51) **C08L 3/04** (2006.01)
C08B 30/14 (2006.01)
C08B 31/00 (2006.01)
C08B 31/12 (2006.01)
C08J 3/075 (2006.01)
D21H 17/29 (2006.01)
(13) **T2**
(30) 10194577 2010.12.10. EP

---

(11) **E029379**
(21) **E 13 719387**
(96) **EP 20130719387** 2013.04.17.
(97) **EP 2847269 A1** 2013.11.14.
EP 2847269 B1 2016.06.08.
(73) CLARIANT INTERNATIONAL LTD, 4132 Muttenz (CH)
(72) KOLDITZ, Pirko
LIEBEHENTSCHEL, Lutz
(74) Advopatent Szabadalmi és Védjegy Iroda, 1011 Budapest, (HU)
(54) **Kompozíció hidrofil polisztirol anyag előállítására**

(51) **C08L 25/06** (2006.01)
B65D 81/26 (2006.01)
C08J 3/22 (2006.01)
C08K 3/26 (2006.01)
C08K 3/34 (2006.01)
C08L 51/04 (2006.01)
C08L 71/02 (2006.01)
(13) **T2**
(30) 12003707 2012.05.09. EP

---

(11) **E029551**
(21) **E 13 701440**
(96) **EP 20130701440** 2013.01.25.
(97) **EP 2791244 A1** 2013.08.01.
EP 2791244 B1 2016.05.11.
(73) SWISS KRONO Tec AG, 6006 Luzern (CH)
(72) Kalwa, Norbert
(74) ADVOPATENT Szabadalmi és Védjegy Iroda, 1255 Budapest, (HU)
(54) **Ragasztóanyag kompozíciók és alkalmazásuk**
(51) **C08L 61/20** (2006.01)
B27N 3/00 (2006.01)
B32B 21/00 (2006.01)
C09J161/20 (2006.01)
(13) **T2**
(30) 12152583 2012.01.26. EP

---

(11) **E029758**
(21) **E 13 199059**
(96) **EP 20130199059** 2013.12.20.
(97) **EP 2749601 A1** 2014.07.02.
EP 2749601 B1 2016.04.06.
(73) Lotte Advanced Materials Co., Ltd., Yeosu-si, Jeollanam-do (KR)
(72) Lee, Jo Won
Chin, Kyuong Sik
Kim, Ji Yea
Park, Sang Ki
Shin, Seung Shik
(74) SBGK Szabadalmi Ügyvivői Iroda, 1062 Budapest, (HU)
(54) **Televízióház és eljárás annak gyártására**
(51) **C08L 69/00** (2006.01)
H04N 5/64 (2006.01)
(13) **T2**
(30) 20120157669 2012.12.28. KR

---

(11) **E029362**
(21) **E 10 773085**
(96) **EP 20100773085** 2010.11.02.
(97) **EP 2496648 A1** 2011.05.12.
EP 2496648 B1 2016.04.20.

(73) Omya International AG, 4665 Oftringen (CH)
(72) POHL, Michael
RAINER, Christian
ESSER, Markus
(74) SBGK Szabadalmi Ügyvivői Iroda, 1062 Budapest, (HU)
(54) Eljárás hidromagnezit előállítására
(51) C09C 1/02 (2006.01)
C01F 5/24 (2006.01)
D21H 17/67 (2006.01)
D21H 17/70 (2006.01)
D21H 19/38 (2006.01)
(13) T2
(30) 09174954 2009.11.03. EP
280918 P 2009.11.10. US

---

(11) E029716
(21) E 12 176320
(96) EP 20120176320 2012.07.13.
(97) EP 2684916 A1 2014.01.15.
EP 2684916 B1 2016.04.27.
(73) Omya International AG, 4665 Oftringen (CH)
(72) Gerard, Daniel Edward
Schölkopf, Joachim
Gane, Patrick Arthur Charles
Lehner, Fritz
Werner, Dennis
(74) SBGK Szabadalmi Ügyvivői Iroda, 1062 Budapest, (HU)
(54) Felületmódosított kalcium-karbonátot tartalmazó ásványok és azok alkalmazása
(51) C09C 1/02 (2006.01)
C01F 11/18 (2006.01)
C09C 3/06 (2006.01)
C09C 3/08 (2006.01)
D21H 15/02 (2006.01)
D21H 17/00 (2006.01)
D21H 17/15 (2006.01)
D21H 17/67 (2006.01)
D21H 17/69 (2006.01)
D21H 19/38 (2006.01)
D21H 21/52 (2006.01)
(13) T2

---

(11) E029608
(21) E 07 090088
(96) EP 20070090088 2007.04.26.
(97) EP 1852479 A1 2007.11.07.
EP 1852479 B1 2016.04.13.
(73) M + S Metallschutz GmbH, 15537 Erkner (DE)
(72) Reichert, Anton, Dr.
Meyer, Heinrich, Dipl.-Ing.

(74) SBGK Szabadalmi Ügyvivői Iroda, 1062 Budapest, (HU)
(54) Eljárás dinamikusan terhelt felületek védelmére, valamint az erre szolgáló bevonat
(51) C09D163/02 (2006.01)
C08G 59/18 (2006.01)
(13) T2
(30) 102006022043 2006.05.05. DE

---

(11) E029590
(21) E 13 766327
(96) EP 20130766327 2013.09.25.
(97) EP 2900367 A1 2014.04.03.
EP 2900367 B1 2016.06.15.
(73) Bunge Növényolajipari Zártkörűen Működő Részvénytársaság, 1134 Budapest (HU)
(72) KEMÉNY Zsolt
GOLINSKI, Stéphane
BEREZNEV, Oleg
MAKARENKO, Andrey
(74) Danubia Szabadalmi és Jogi Iroda Kft., 1051 Budapest, (HU)
(54) Eljárás téliesítési eljárásban alkalmazott szűrési segédanyag regenerálására
(51) C11B 13/04 (2006.01)
B01J 20/10 (2006.01)
B01J 20/14 (2006.01)
B01J 20/24 (2006.01)
B01J 20/34 (2006.01)
C11B 7/00 (2006.01)
(13) T2
(30) 12186291 2012.09.27. EP

---

(11) E029664
(21) E 12 186496
(96) EP 20120186496 2012.09.28.
(97) EP 2712913 A1 2014.04.02.
EP 2712913 B1 2016.03.30.
(73) The Procter & Gamble Company, Cincinnati, Ohio 45202 (US)
(72) Guida, Vincenzo
Meert, Joris
(74) SBGK Szabadalmi Ügyvivői Iroda, 1062 Budapest, (HU)
(54) Külső szerkezeti rendszer folyékony mosószerkészítményhez
(51) C11D 1/22 (2006.01)
C11D 3/04 (2006.01)
C11D 3/20 (2006.01)
C11D 3/30 (2006.01)
(13) T2

---

(11) E029564
(21) E 10 840033
(96) EP 20100840033 2010.12.20.
(97) EP 2516629 A2 2011.06.30.
EP 2516629 B1 2016.04.13.

(73) The Brigham and Women's Hospital, Inc., Boston MA 02115 (US)
(72) YAO, Feng
(74) SBGK Szabadalmi Ügyvivői Iroda, 1062 Budapest, (HU)
(54) Herpes simplex vírus vakcinák
(51) C12N 7/04 (2006.01)
A61K 38/16 (2006.01)
A61K 39/245 (2006.01)
A61K 39/395 (2006.01)
(13) T2
(30) 288836 P 2009.12.21. US

---

(11) E029634
(21) E 13 750004
(96) EP 20130750004 2013.07.31.
(97) EP 2880170 A1 2014.02.06.
EP 2880170 B1 2016.08.24.
(73) F.HOFFMANN-LA ROCHE AG, 4070 Basel (CH)
(72) RUEGER, Petra
SCHLOTHAUER, Tilman
SEEBER, Stefan
(74) dr. Jalsovszky Györgyné dr. Miskolczi Mária, 1111 Budapest, (HU)
(54) Eljárás oldható FcR előállítására inert immunglobulin-Fc-régióval való Fc-fúzióként és alkalmazásai
(51) C12N 15/79 (2006.01)
(13) T2
(30) 12179025 2012.08.02. EP

---

(11) E029692
(21) E 11 728508
(96) EP 20110728508 2011.06.22.
(97) EP 2480675 A1 2011.12.29.
EP 2480675 B1 2016.04.06.
(73) Regeneron Pharmaceuticals, Inc., Tarrytown, NY 10591 (US)
(72) MACDONALD, Lynn
STEVENS, Sean
GURER, Cagan
MURPHY, Andrew, J.
HOSIAWA, Karolina, A.
(74) PINTZ ÉS TÁRSAI, Szabadalmi, Védjegy és Jogi Iroda Kft., 1539 Budapest, (HU)
(54) Emberi lambda variábilis régiókat és egér konstans régiókat tartalmazó könnyűláncot exprimáló egerek
(51) C12N 15/85 (2006.01)
A01K 67/027 (2006.01)
C07K 16/00 (2006.01)
C07K 16/18 (2006.01)
C07K 16/46 (2006.01)
C12N 15/10 (2006.01)
(13) T2
(30) 357314 P 2010.06.22. US
357317 P 2010.06.22. US

---

(11) E029561
(21) E 11 721220
(96) EP 20110721220 2011.02.17.
(97) EP 2536841 A2 2011.08.25.
EP 2536841 B1 2016.04.20.
(73) KWS SAAT SE, 37574 Einbeck (DE)
(72) VON FELDE, Andreas
(74) SBGK Szabadalmi Ügyvivői Iroda, 1062 Budapest, (HU)
(54) Egy silózó szer alkalmazása feldarabolatlan répák kezelésére
(51) C12P 7/06 (2006.01)
A23K 30/15 (2016.01)
C12P 19/12 (2006.01)
(13) T2
(30) 102010008516 2010.02.18. DE

---

(11) E029593
(21) E 10 723822
(96) EP 20100723822 2010.02.11.
(97) EP 2396413 A2 2010.08.19.
EP 2396413 B1 2016.09.07.
(73) Xyleco, Inc., Wakefield, MA 01880-6248 (US)
(72) MEDOFF, Marshall
MASTERMAN, Thomas
(74) KOVÁRI Szabadalmi és Védjegy Iroda Kft., 1012 Budapest, (HU)
(54) Biomassza feldolgozása kapcsolódó alkalmazások
(51) C12P 7/10 (2006.01)
C08H 8/00 (2010.01)
C10L 1/02 (2006.01)
C12P 7/40 (2006.01)
C12P 7/62 (2006.01)
C12P 19/14 (2006.01)
(13) T2
(30) 151724 P 2009.02.11. US

---

(11) E029596
(21) E 13 734680
(96) EP 20130734680 2013.06.14.
(97) EP 2870255 A1 2014.01.09.
EP 2870255 B1 2016.04.06.
(73) Altergon Italia S.r.l., 83030 Pietradefusi (AV) (IT)
(72) PAGLIUCA, Maurizio
RUGGIERO, Alessandro
VOLPE, Felice
(74) Danubia Szabadalmi és Jogi Iroda Kft., 1051 Budapest, (HU)
(54) Nátrium-hialuronát előállítása mutáns streptococcus zooepidemicus alkalmazásával
(51) C12P 19/26 (2006.01)
C12N 1/20 (2006.01)
(13) T2
(30) MI20121184 2012.07.05. IT

(11) E029697
(21) E 11 701015
(96) EP 20110701015 2011.01.19.
(97) EP 2526200 A1 2011.07.28.
EP 2526200 B1 2016.04.06.
(73) Merz Pharma GmbH & Co. KGaA, 60318 Frankfurt am Main (DE)
(72) WILK, Thomas
TAYLOR, Harold
EISELE, Karl-Heinz
(74) Danubia Szabadalmi és Jogi Iroda Kft., 1051 Budapest, (HU)
(54) In vitro vizsgálat clostridium-neurotoxin aktivitásának kvantifikálására
(51) C12Q 1/37 (2006.01)
(13) T2
(30) 10000667 2010.01.22. EP
336502 P 2010.01.22. US

---

(11) E029729
(21) E 07 834656
(96) EP 20070834656 2007.11.01.
(97) EP 2209920 A1 2009.05.07.
EP 2209920 B1 2016.05.04.
(73) Self-screen B.V., 1098 RX Amsterdam (NL)
(72) MEIJER, Christophorus, Joannes, Lambertus, Maria
SNIJDERS, Petrus, Josephus, Ferdinandus
(74) ARINOVA Szabadalmi és Védjegy Iroda, 1122 Budapest, (HU)
(54) Új eljárás cervikális HPV-k detektálására
(51) C12Q 1/70 (2006.01)
(13) T2

---

(11) E029604
(21) E 12 701286
(96) EP 20120701286 2012.01.05.
(97) EP 2661511 A1 2012.07.12.
EP 2661511 B1 2016.04.06.
(73) The University of Chicago, Chicago, IL 60637 (US)
(72) METS, Laurens
(74) Danubia Szabadalmi és Jogi Iroda Kft., 1051 Budapest, (HU)
(54) Methanothermobacter thermautotrophicus törzs és annak változatai
(51) C12R 1/01 (2006.01)
C12N 13/00 (2006.01)
C12P 5/02 (2006.01)
(13) T2
(30) 201161430071 P 2011.01.05. US

---

(11) E029815
(21) E 07 853783
(96) EP 20070853783 2007.10.05.
(97) EP 2074259 A2 2008.04.17.

EP 2074259 B1 2016.06.22.
(73) Georgia-Pacific Consumer Products LP, Atlanta GA 30303 (US)
(72) KOKKO, Bruce J.
EDWARDS, Steven L.
(74) SBGK Szabadalmi Ügyvivői Iroda, 1062 Budapest, (HU)
(54) Megnövelt keresztiránybeli nedves/száraz szakítószilárdsági aránnyal rendelkező nedvszívó lap előállítására szolgáló eljárás
(51) D21H 17/43 (2006.01)
(13) T2
(30) 850681 P 2006.10.10. US
867113 2007.10.04. US

---

(11) E029648
(21) E 09 786103
(96) EP 20090786103 2009.08.05.
(97) EP 2318599 A1 2010.02.11.
EP 2318599 B1 2016.04.20.
(73) Studor S.A., 2210 Luxembourg (LU)
(72) TRUEB, Thomas, W.
(74) Danubia Szabadalmi és Jogi Iroda Kft., 1051 Budapest, (HU)
(54) Kiszellőztető szelep
(51) E03C 1/12 (2006.01)
(13) T2
(30) 188680 2008.08.08. US

---

(11) E029560
(21) E 09 779143
(96) EP 20090779143 2009.03.13.
(97) EP 2310582 A1 2010.02.18.
EP 2310582 B1 2016.05.11.
(73) Henkel AG & Co. KGaA, 40589 Düsseldorf (DE)
(72) BUTTER-JENTSCH, Ralph
MÜHLHAUSEN, Hans-Georg
(74) SBGK Szabadalmi Ügyvivői Iroda, 1062 Budapest, (HU)
(54) WC-kosár öblítővíz-elosztó elemmel
(51) E03D 9/02 (2006.01)
E03D 9/03 (2006.01)
(13) T2
(30) 102008037723 2008.08.14. DE

---

(11) E029631
(21) E 06 123365
(96) EP 20060123365 2006.11.02.
(97) EP 1783285 A1 2007.05.09.
EP 1783285 B1 2016.06.29.
(73) Viega GmbH & Co. KG, 57439 Attendorn (DE)
(72) Pohlchristoph, Marcus
Schäfer, Patrick
(74) SBGK Szabadalmi Ügyvivői Iroda, 1062 Budapest, (HU)

(54) Állítható rátét szaniter padlólefolyóhoz
(51) E03F 5/04 (2006.01)
(13) T2
(30) 202005017220 U 2005.11.02. DE

---

(11) E029698
(21) E 11 745771
(96) EP 20110745771 2011.08.16.
(97) EP 2606187 A1 2012.02.23.
EP 2606187 B1 2016.04.20.
(73) ACO Severin Ahlmann GmbH & Co. KG, 24768 Rendsburg (DE)
(72) MEINCKE, Arne
AHLMANN, Hans-Julius
(74) Danubia Szabadalmi és Jogi Iroda Kft., 1051 Budapest, (HU)
(54) Lefedő szerkezet több, egymásba helyezett rostélyból
(51) E03F 5/06 (2006.01)
(13) T2
(30) 102010037563 2010.09.15. DE
102010037081 2010.08.19. DE

---

(11) E029310
(21) E 13 178772
(96) EP 20130178772 2013.07.31.
(97) EP 2792808 A1 2014.10.22.
EP 2792808 B1 2016.04.27.
(73) Eternit AG, 69126 Heidelberg (DE)
(72) Häckl, Albert
Hartmann, Florian
Hühnerkopf, Uwe
Stumpe, Sven
(74) Danubia Szabadalmi és Jogi Iroda Kft., 1051 Budapest, (HU)
(54) Rendszer tetőfedés vagy falburkolás kialakítására, tetőfedés vagy falburkolás és eljárás tetőfedés vagy falburkolás előállítására
(51) E04D 1/34 (2006.01)
(13) T2
(30) 102013006616 2013.04.17. DE

---

(11) E029730
(21) E 11 873220
(96) EP 20110873220 2011.12.26.
(97) EP 2762654 A1 2014.08.06.
EP 2762654 B1 2016.04.27.
(73) I-Solar Energy Co., Ltd., Gyeonggi-do (KR)
(72) YOON, Seok Kyu
(74) Advopatent Szabadalmi és Védjegy Iroda, 1255 Budapest, (HU)
(54) Csatlakozószerkezet napfényt hasznosító tetőpanelhez
(51) E04D 13/18 (2006.01)
E04D 3/35 (2006.01)
E04D 3/362 (2006.01)

E04D 13/00 (2006.01)
F24J 2/52 (2006.01)
(13) T2
(30) 20110008641 U 2011.09.27. KR

---

(11) E029427
(21) E 13 199885
(96) EP 20130199885 2010.06.14.
(97) EP 2719845 A2 2014.04.16.
EP 2719845 B1 2016.03.30.
(73) Innovations 4 Flooring Holding N.V., Willemstad (CW)
(72) Perra, Antonio Giuseppe
(74) SBGK Szabadalmi Ügyvivői Iroda, 1062 Budapest, (HU)
(54) Padlópanel
(51) E04F 15/02 (2006.01)
F16B 5/00 (2006.01)
(13) T2
(30) 2003019 2009.06.12. NL
PCT/NL2009/050540 2009.09.09. WO

---

(11) E029408
(21) E 07 703580
(96) EP 20070703580 2007.01.02.
(97) EP 1856357 A1 2007.07.12.
EP 1856357 B1 2016.07.06.
(73) Arturo Salice S.p.A., I-22060 Novedrate (Como) (IT)
(72) SALICE, Luciano
(74) Gödölle, Kékes, Mészáros & Szabó Szabadalmi és Védjegy Iroda, 1024 Budapest, (HU)
(54) Bútorzsanér
(51) E05F 5/00 (2006.01)
E05D 11/10 (2006.01)
E05F 5/02 (2006.01)
(13) T2
(30) RM20060001 U 2006.01.04. IT

---

(11) E029709
(21) E 08 743138
(96) EP 20080743138 2008.04.21.
(97) EP 2150669 A1 2008.12.18.
EP 2150669 B1 2016.02.17.
(73) Guardian Industries Corp. 1/2, Auburn Hills, MI 48326 (US)
Guardian Europe S.á.r.l. 1/2, 8070 Bertrange (LU)
(72) SOL, Jean-Marc
LAGE, Herbert
VANDERPLOEG, John, A.
VARAPRASAD, Desaraju, V.
HENKEL, Lutz
SCHLOREMBERG, Marcel
(74) SWORKS Nemzetközi Szabadalmi Ügyvivő Iroda Kft., 1255 Budapest, (HU)

(54) Eljárás bevont üvegtárgy készítésére és az ennél felhasznált köztes termék
(51) E06B 3/67 (2006.01)
B32B 17/06 (2006.01)
B65G 49/06 (2006.01)
C03C 17/36 (2006.01)
C03C 17/42 (2006.01)
C09D 5/00 (2006.01)
(13) T2
(30) 808133 2007.06.06. US

---

(11) E029505
(21) E 13 156878
(96) EP 20130156878 2013.02.27.
(97) EP 2634383 A1 2013.09.04.
EP 2634383 B1 2016.04.27.
(73) Institut Für Luft- Und Kältetechnik Gemeinnützige GmbH, 01309 Dresden (DE)
(72) Arndt, Julia, Dr.
Großmann, Björn
Kaiser, Gunter, Dr.
Klier, Jürgen, Dr.
Kuhn, Moritz
Schroeder, Gunar
Zerweck-Trogisch, Ulrich, Dr.
(74) PINTZ ÉS TÁRSAI Szabadalmi, Védjegy és Jogi Iroda Kft., 1539 Budapest, (HU)
(54) Energiatároló eljárás és elrendezés
(51) F01K 3/00 (2006.01)
F01K 23/10 (2006.01)
F01K 25/10 (2006.01)
F02C 6/16 (2006.01)
F02C 6/18 (2006.01)
F25J 1/00 (2006.01)
F25J 1/02 (2006.01)
(13) T2
(30) 102012101701 2012.03.01. DE
102012104185 2012.05.14. DE
102012104416 2012.05.22. DE

---

(11) E029540
(21) E 13 726755
(96) EP 20130726755 2013.05.29.
(97) EP 2861836 A1 2013.12.19.
EP 2861836 B1 2016.06.01.
(73) Thyssenkrupp Presta Teccenter Ag, 9492 Eschen (LI)
(72) BINDER, Thomas
(74) Danubia Szabadalmi és Jogi Iroda Kft., 1051 Budapest, (HU)
(54) Eljárás állítható bütykös tengely fogácsoló megmunkálására, és berendezés az eljárás foganatosítására
(51) F01L 1/053 (2006.01)
F01L 13/00 (2006.01)
(13) T2

(30) 102012105230 2012.06.15. DE

---

(11) E029605
(21) E 11 700820
(96) EP 20110700820 2011.01.10.
(97) EP 2521859 A2 2011.07.14.
EP 2521859 B1 2016.04.06.
(73) Wobben Properties GmbH, 26607 Aurich (DE)
(72) RÖER, Jochen
(74) Danubia Szabadalmi és Jogi Iroda Kft., 1051 Budapest, (HU)
(54) Szélturbina
(51) F03D 80/00 (2016.01)
(13) T2
(30) 102010000756 2010.01.08. DE

---

(11) E029684
(21) E 11 180789
(96) EP 20110180789 2011.09.09.
(97) EP 2431627 A2 2012.03.21.
EP 2431627 B1 2016.04.06.
(73) KNORR-BREMSE Systeme für Nutzfahrzeuge GmbH, 80809 München (DE)
(72) Asen, Alexander
(74) SBGK Szabadalmi Ügyvivői Iroda, 1062 Budapest, (HU)
(54) Tömítőszerkezettel ellátott tárcsafék
(51) F16D 65/00 (2006.01)
F16J 3/04 (2006.01)
(13) T2
(30) 102010045566 2010.09.16. DE

---

(11) E029549
(21) E 11 726666
(96) EP 20110726666 2011.04.12.
(97) EP 2558778 A2 2011.10.20.
EP 2558778 B1 2016.03.23.
(73) Nölle, Jürgen, 47495 Rheinberg (DE)
(72) Nölle, Jürgen
(74) Advopatent Szabadalmi és Védjegy Iroda, 1011 Budapest, (HU)
(54) Támasztalp oszlopokhoz
(51) F21V 21/22 (2006.01)
(13) T2
(30) 102010014989 2010.04.14. DE

---

(11) E029712
(21) E 12 750812
(96) EP 20120750812 2012.07.04.
(97) EP 2732211 A1 2013.01.17.
EP 2732211 B1 2016.04.06.
(73) Kiss, Zoltán, 5630 Békés (HU)
(72) Kiss, Zoltán

---

(74) Danubia Szabadalmi és Jogi Iroda Kft., 1051 Budapest, (HU)
(54) Moduláris világító burkolóelem
(51) F21V 33/00 (2006.01)
E04F 13/14 (2006.01)
E04F 15/02 (2006.01)
F21S 2/00 (2006.01)
(13) T2
(30) P1100377 2011.07.13. HU

---

(11) E029578
(21) E 13 720503
(96) EP 20130720503 2013.04.30.
(97) EP 2847516 A1 2013.11.14.
EP 2847516 B1 2016.03.23.
(73) Chinook End-Stage Recycling Limited, Nottingham, Nottinghamshire NG7 2RU (GB)
(72) CHALABI, Rifat Al
PERRY, Ophneil Henry
LI, Ke
(74) Sworks Nemzetközi Szabadalmi Ügyvivői Iroda Kft., 1011 Budapest, (HU)
(54) Feljavított hulladékfeldolgozás
(51) F23G 5/04 (2006.01)
F23G 7/10 (2006.01)
(13) T2
(30) 201208165 2012.05.08. GB

---

(11) E029621
(21) E 12 181902
(96) EP 20120181902 2012.08.27.
(97) EP 2703761 A1 2014.03.05.
EP 2703761 B1 2016.08.17.
(73) Refractory Intellectual Property GmbH & Co. KG, 1100 Wien (AT)
(72) Trummer, Bernd
Klikovich, Michael
Kulp, Roman
Kneis, Leopold
(74) BUDAPATENT Szabadalmi és Védjegy Iroda Kft., 1023 Budapest, (HU)
(54) Gázbeeresztő elem hozzátartozó gázhozzávezető vezetékkel
(51) F27D 3/16 (2006.01)
C21C 5/34 (2006.01)
(13) T2

---

(11) E029704
(21) E 09 802172
(96) EP 20090802172 2009.12.15.
(97) EP 2376860 A1 2010.07.08.
EP 2376860 B1 2016.04.20.
(73) Vitherm, 38240 Meylan (FR)
(72) MALUGANI, Gérard
CADORET, Jean-Michel

(74) Danubia Szabadalmi és Jogi Iroda Kft., 1051 Budapest, (HU)
(54) Hegesztett lemezes hőcserélő
(51) F28D 9/00 (2006.01)
F28F 3/08 (2006.01)
F28F 9/00 (2006.01)
(13) T2
(30) 0858570 2008.12.15. FR

---

(11) E029660
(21) E 11 156358
(96) EP 20110156358 2011.03.01.
(97) EP 2363678 A2 2011.09.07.
EP 2363678 B1 2016.04.13.
(73) Al Hail Holding LLC, Abu Dhabi (AE)
(72) Morgenroth, Lutz
Münst, Klaus
(74) SBGK Szabadalmi Ügyvivői Iroda, 1062 Budapest, (HU)
(54) Ismétlőfegyver cserélhető puskacső-zárócsoporttal
(51) F41A 3/22 (2006.01)
F41A 21/48 (2006.01)
(13) T2
(30) 102010000617 2010.03.03. DE

---

(11) E029655
(21) E 12 729687
(96) EP 20120729687 2012.06.01.
(97) EP 2718673 A1 2012.12.13.
EP 2718673 B1 2016.04.27.
(73) Smart Impulse, 92295 Chatenay-Malabry Cedex (FR)
(72) RICHE, Didier
EL RAMI, Nadim
TOURIN-LEBRET, Dorian
(74) dr. Harsányi Zita, 1111 Budapest, (HU)
(54) Eljárás több elektromos készüléket tartalmazó hely villamos fogyasztásának elemzésére
(51) G01D 4/00 (2006.01)
(13) T2
(30) 1101745 2011.06.08. FR

---

(11) E029715
(21) E 11 710326
(96) EP 20110710326 2011.02.16.
(97) EP 2537009 A1 2011.08.25.
EP 2537009 B1 2016.04.20.
(73) Pierrel Pharma S.r.l., 81043 Capua (CE) (IT)
(72) DI NARDO, Francesco
MORO, Alessandro
PELO, Sandro
(74) SBGK Szabadalmi Ügyvivői Iroda, 1062 Budapest, (HU)
(54) Hordható nézőkészülék

(51) **G01J 3/02** (2006.01)
A61B 5/00 (2006.01)
G01J 3/10 (2006.01)
G01J 3/12 (2006.01)
G01J 3/44 (2006.01)
G01N 21/64 (2006.01)
G02B 5/22 (2006.01)
(13) **T2**
(30) RM20100061 2010.02.16. IT

---

(11) **E029547**
(21) **E 09 837058**
(96) **EP 20090837058** 2009.12.24.
(97) **EP 2373978 A2** 2010.07.08.
EP 2373978 B1 2016.03.16.
(73) SpectraSensors, Inc., Rancho Cucamonga, CA 91730 (US)
(72) HU, Xuejiao
FEITISCH, Alfred
(74) PINTZ ÉS TÁRSAI Szabadalmi, Védjegy és Jogi Iroda Kft., 1539 Budapest, (HU)
(54) **Analitikai berendezés burkolat beépíthető fázisváltó anyagokhoz**
(51) **G01N 21/39** (2006.01)
G01N 21/35 (2006.01)
G01N 21/53 (2006.01)
(13) **T2**
(30) 347368 2008.12.31. US

---

(11) **E029662**
(21) **E 13 734213**
(96) **EP 20130734213** 2013.06.18.
(97) **EP 2861983 A1** 2013.12.27.
EP 2861983 B1 2016.04.06.
(73) Alco Systems Sweden AB, 177 71 Järfälla (SE)
(72) EVANS, Nigel
WALLINGTON, Leigh
(74) SBGK Szabadalmi Ügyvivői Iroda, 1062 Budapest, (HU)
(54) **Eljárás lehelet alkoholkoncentrációjának mérésére és ehhez való berendezés**
(51) **G01N 33/497** (2006.01)
(13) **T2**
(30) 1250659 2012.06.19. SE

---

(11) **E029316**
(21) **E 10 462007**
(96) **EP 20100462007** 2010.11.04.
(97) **EP 2450707 A1** 2012.05.09.
EP 2450707 B1 2016.04.27.
(73) University of Pécs, 7622 Pécs (HU)
(72) Bartis, Domokos
Pongrácz, Judit Erzsébet
(74) Danubia Szabadalmi és Jogi Iroda Kft., 1051 Budapest, (HU)

(54) Tüdőszövetmodell
(51) G01N 33/50 (2006.01)
C07K 14/475 (2006.01)
C12N 5/071 (2010.01)
(13) T2

---

(11) E029522
(21) E 12 705431
(96) EP 20120705431 2012.01.31.
(97) EP 2705365 A1 2012.07.19.
EP 2705365 B1 2016.07.13.
(73) Hal Allergy Holding B.V., 2333 CH Leiden (NL)
(72) KERKVLIET, Erica, Helena, Maria
(74) Danubia Szabadalmi és Jogi Iroda Kft., 1051 Budapest, (HU)
(54) Immunológiai vizsgálati eljárás adjuvánshoz kapcsolt antigénrészecskéket tartalmazó termékek antigéntartalmának közvetlen meghatározására
(51) G01N 33/543 (2006.01)
G01N 33/53 (2006.01)
(13) T2

---

(11) E029912
(21) E 09 739263
(96) EP 20090739263 2009.01.07.
(97) EP 2330892 A1 2009.11.05.
EP 2330892 B1 2016.06.29.
(73) Horizon Therapeutics, LLC, Lake Forest IL 60045 (US)
(72) SCHARSCHMIDT, Bruce
(74) DANUBIA Szabadalami és Jogi Iroda Kft., 1051 Budapest, (HU)
(54) Kezelési eljárások ammónia-megkötő hatóanyag alkalmazásával
(51) G01N 33/68 (2006.01)
(13) T2
(30) 93234 2008.08.29. US

---

(11) E029391
(21) E 09 777998
(96) EP 20090777998 2009.08.20.
(97) EP 2324376 A1 2010.03.11.
EP 2324376 B1 2016.04.27.
(73) Carl Zeiss Vision GmbH, 73430 Aalen (DE)
(72) VON BLANCKENHAGEN, Bernhard
(74) Danubia Szabadalmi és Jogi Iroda Kft., 1051 Budapest, (HU)
(54) Színsemleges antireflex bevonattal rendelkező szemüveglencse, valamint eljárás annak előállítására
(51) G02B 1/11 (2006.01)
G02C 7/00 (2006.01)
(13) T2
(30) 102008041869 2008.09.08. DE

---

(11) E029807
(21) E 04 776493

(96) EP 20040776493 2004.06.10.
(97) EP 1636680 A2 2005.01.06.
EP 1636680 B1 2016.04.13.
(73) MASTERCARD INTERNATIONAL, INC., Purchase, NY 10577 (US)
(72) KRANZLEY, Arthur, D.
ORFEI, Stephen, W.
RUTHERFORD, Bruce, J.
WIESMAN, Mark
(74) Danubia Szabadalmi és Jogi Iroda Kft., 1051 Budapest, (HU)
(54) Rendszerek és eljárások biztonságos fizetési tranzakció végrehajtására formázott adatszerkezet felhasználásával
(51) G06Q 40/00 (2006.01)
(13) T2
(30) 477187 P 2003.06.10. US
PCT/US2004/017756 2004.06.04. WO

---

(11) E029566
(21) E 08 172834
(96) EP 20080172834 2008.12.23.
(97) EP 2077560 A2 2009.07.08.
EP 2077560 B1 2016.05.18.
(73) Thorium Power, Inc., McLean, VA 22102 (US)
(72) Bashkirtsev, Sergey Mikhailovich
Kuznetsov, Valentin Federovich
Kevrolev, Valery Vladimirovich
Morozov, Alexey Glebovich
(74) ARINOVA Szabadalmi és Védjegy Iroda, 1122 Budapest, (HU)
(54) Fűtőelem, fűtőelem-egység és eljárás egy fűtőelem-egység alkalmazására
(51) G21C 3/08 (2006.01)
G21C 3/28 (2006.01)
G21C 3/58 (2006.01)
G21C 5/18 (2006.01)
G21C 5/20 (2006.01)
(13) T2
(30) 116730 P 2008.11.21. US
PCT/RU2007/000732 2007.12.26. WO

---

(11) E029598
(21) E 11 735927
(96) EP 20110735927 2011.05.11.
(97) EP 2569776 A1 2011.11.17.
EP 2569776 B1 2016.04.06.
(73) Thorium Power, Inc., McLean, VA 22102 (US)
(72) BASHKIRTSEV, Sergey Mikhailovich
KUZNETSOV, Valentin Fedorovich
KEVROLEV, Valery Vladimirovich
MOROZOV, Alexey Glebovich
MONTGOMERY, Michael H.
(74) ARINOVA Szabadalmi és Védjegy Iroda, 1122 Budapest, (HU)

(54) Fűtőelem-egység
(51) G21C 3/08 (2006.01)
G21C 3/06 (2006.01)
G21C 3/322 (2006.01)
G21C 3/326 (2006.01)
G21C 3/60 (2006.01)
G21C 3/64 (2006.01)
G21C 21/02 (2006.01)
G21C 21/10 (2006.01)
(13) T2
(30) 444990 P 2011.02.21. US
393499 P 2010.10.15. US
333467 P 2010.05.11. US

---

(11) E029674
(21) E 14 187984
(96) EP 20140187984 2014.10.07.
(97) EP 2874171 A1 2015.05.20.
EP 2874171 B1 2016.03.30.
(73) Thermik Gerätebau GmbH, 99706 Sondershausen (DE)
(72) Neumann, René
(74) Danubia Szabadalmi és Jogi Iroda Kft., 1051 Budapest, (HU)
(54) Hőmérsékletfüggő kapcsolómű
(51) H01H 37/54 (2006.01)
(13) T2
(30) 102013017232 2013.10.17. DE

---

(11) E029705
(21) E 11 749108
(96) EP 20110749108 2011.07.26.
(97) EP 2471083 A1 2012.02.09.
EP 2471083 B1 2016.04.27.
(73) Vishay BCComponents Beyschlag GmbH, 25746 Heide (DE)
(72) AURICH, Joachim
ZUM FELDE, Ulf
KRÜGER, Bernd
MEX, Laurent
WERNER, Wolfgang
(74) Danubia Szabadalmi és Jogi Iroda Kft., 1051 Budapest, (HU)
(54) Hőbiztosíték
(51) H01H 37/76 (2006.01)
H01H 85/06 (2006.01)
H01H 85/12 (2006.01)
(13) T2
(30) 102010038401 2010.07.26. DE

---

(11) E029702
(21) E 13 189147
(96) EP 20130189147 2013.10.17.

(97) EP 2863443 A1 2015.04.22.
EP 2863443 B1 2016.04.27.
(73) DAS Energy GmbH, 2700 Wiener Neustadt (AT)
(72) Dries, Christian
Zipper, Manfred
Krasnik, Boris
Harter, Johann
(74) SBGK Szabadalmi Ügyvivői Iroda, 1062 Budapest, (HU)
(54) Fotovoltaikus panel és eljárás annak előállítására
(51) H01L 31/048 (2006.01)
(13) T2

---

(11) E029541
(21) E 11 726349
(96) EP 20110726349 2011.06.16.
(97) EP 2583313 A2 2012.01.05.
EP 2583313 B1 2016.03.02.
(73) Fraunhofer-Gesellschaft zur Förderung der angewandten Forschung e.V., 80686 München (DE)
Albert-Ludwigs-Universität Freiburg, 79098 Freiburg (DE)
(72) JÄGER, Ulrich
BIRO, Daniel
VOLK, Anne-Kristin
SEIFFE, Johannes
MACK, Sebastian
WOLF, Andreas
PREU, Ralf
(74) Danubia Szabadalmi és Jogi Iroda Kft., 1051 Budapest, (HU)
(54) Eljárás szelektíven adalékolt struktúra félvezető szubsztrátban történő létrehozására fotovoltaikus napelem készítéséhez
(51) H01L 31/18 (2006.01)
(13) T2
(30) 102010024308 2010.06.18. DE

---

(11) E029666
(21) E 09 745095
(96) EP 20090745095 2009.10.29.
(97) EP 2347487 A1 2010.05.27.
EP 2347487 B1 2016.05.25.
(73) Higginson, Mark Christopher, Lancashire PR7 5HH (GB)
(72) Higginson, Mark Christopher
(74) Danubia Szabadalmi és Jogi Iroda Kft., 1051 Budapest, (HU)
(54) Tartályelrendezés
(51) H02G 3/08 (2006.01)
H02G 3/14 (2006.01)
(13) T2
(30) 0821051 2008.11.18. GB

---

(11) E029632
(21) E 10 701231

(96) EP 20100701231 2010.01.21.
(97) EP 2409379 A2 2010.09.23.
EP 2409379 B1 2016.07.06.
(73) Robert Bosch GmbH, 70442 Stuttgart (DE)
(72) KRAUTH, Wolfgang
KOENIG, Tilo
(74) SBGK Szabadalmi Ügyvivői Iroda, 1062 Budapest, (HU)
(54) Villamos gép
(51) H02K 1/12 (2006.01)
H02K 1/22 (2006.01)
H02K 15/02 (2006.01)
(13) T2
(30) 102009001650 2009.03.19. DE

---

(11) E029609
(21) E 05 024167
(96) EP 20050024167 2005.11.05.
(97) EP 1703617 A2 2006.09.20.
EP 1703617 B1 2016.04.20.
(73) Bühler Motor GmbH, 90459 Nürnberg (DE)
(72) Guttenberger, Richard
(74) Danubia Szabadalmi és Jogi Iroda Kft., 1051 Budapest, (HU)
(54) Villamos hajtás
(51) H02K 5/22 (2006.01)
H02K 5/14 (2006.01)
H02K 11/04 (2006.01)
H02K 41/025 (2006.01)
(13) T2
(30) 102005012620 2005.03.18. DE

---

(11) E029542
(21) E 07 835276
(96) EP 20070835276 2007.10.01.
(97) EP 2070242 A1 2008.04.10.
EP 2070242 B1 2016.06.29.
(73) Telefonaktiebolaget LM Ericsson (publ), 164 83 Stockholm (SE)
(72) CHENG, Jung-Fu
WANG, Yi-Pin Eric
GÖRANSSON, Bo
PARKVALL, Stefan
(74) SBGK Szabadalmi Ügyvivői Iroda, 1062 Budapest, (HU)
(54) Optimális hibavédelmi kódolás MIMO ACK/NACK/PRE/POST információ számára
(51) H04L 1/18 (2006.01)
H04L 1/00 (2006.01)
H04L 1/06 (2006.01)
H04L 1/16 (2006.01)
(13) T2
(30) 827806 P 2006.10.02. US
863036 P 2006.10.26. US

(11) E029429
(21) E 12 834497
(96) EP 20120834497 2012.09.24.
(97) EP 2744133 A2 2014.06.18.
EP 2744133 B1 2016.04.13.
(73) LG Electronics Inc., Yeongdeungpo-Gu Seoul 07336 (KR)
(72) YANG, Suckchel
AHN, Joonkui
SEO, Dongyoun
(74) SBGK Szabadalmi Ügyvivői Iroda, 1062 Budapest, (HU)
(54) Eljárás vezérlő információ adására és berendezés ugyanehhez
(51) H04L 5/14 (2006.01)
H04B 7/26 (2006.01)
H04J 11/00 (2006.01)
H04L 1/18 (2006.01)
(13) T2
(30) 201161538142 P 2011.09.23. US
201161544254 P 2011.10.06. US
201261586825 P 2012.01.15. US
201261620996 P 2012.04.06. US
201261658424 P 2012.06.12. US
201261671103 P 2012.07.13. US
201261678592 P 2012.08.01. US
201261696313 P 2012.09.04. US

---

(11) E029606
(21) E 10 164472
(96) EP 20100164472 2007.08.24.
(97) EP 2214348 A1 2010.08.04.
EP 2214348 B1 2016.04.20.
(73) Qualcomm Incorporated, San Diego, CA 92121-1714 (US)
(72) Meylan, Arnaud
Deshpande, Manoj M
Jain, Nikhil
Nanda, Sanjiv
(74) Danubia Szabadalmi és Jogi Iroda Kft., 1051 Budapest, (HU)
(54) Hozzáférési pont kiválasztása kommunikációs rendszerben
(51) H04L 12/28 (2006.01)
H04L 29/06 (2006.01)
H04W 8/18 (2009.01)
H04W 12/08 (2009.01)
H04W 48/20 (2009.01)
(13) T2
(30) 510220 2006.08.25. US

---

(11) E029583
(21) E 10 817426
(96) EP 20100817426 2010.09.16.

(97) **EP 2479948 A2** 2012.07.25.
EP 2479948 B1 2016.06.29.
(73) LG Electronics Inc., Seoul 150-721 (KR)
(72) NOH, Min Seok
KO, Hyun Soo
HAN, Seung Hee
CHUNG, Jae Hoon
LEE, Moon Il
(74) SBGK Szabadalmi Ügyvivői Iroda, 1062 Budapest, (HU)
(54) **Eljárás és berendezés hivatkozási jel adására**
(51) **H04L 27/26** (2006.01)
H04B 7/04 (2006.01)
(13) **T2**
(30) 242810 P 2009.09.16. US
293203 P 2010.01.08. US
20100091228 2010.09.16. KR

---

(11) **E029548**
(21) **E 07 115325**
(96) **EP 20070115325** 2007.08.30.
(97) **EP 1933535 A2** 2008.06.18.
EP 1933535 B1 2016.04.13.
(73) Morgan Stanley, New York, NY 10036 (US)
(72) Belsey, James
Aaltonen, Anders
(74) SBGK Szabadalmi Ügyvivői Iroda, 1062 Budapest, (HU)
(54) **Valós idejű adatáramok egyesítése**
(51) **H04L 29/08** (2006.01)
G06F 9/54 (2006.01)
(13) **T2**
(30) 604561 2006.11.27. US

---

(11) **E029601**
(21) **E 11 740036**
(96) **EP 20110740036** 2011.02.01.
(97) **EP 2533531 A2** 2012.12.12.
EP 2533531 B1 2016.04.13.
(73) LG Electronics Inc., Yeongdeungpo-Gu Seoul 07336 (KR)
(72) KO, Woo Suk
MOON, Sang Chul
(74) SBGK Szabadalmi Ügyvivői Iroda, 1062 Budapest, (HU)
(54) **Műsorszóró jeladó és vevő, valamint műsorszóró jel adási és vételi eljárása**
(51) **H04N 7/015** (2006.01)
H04B 7/04 (2006.01)
H04B 7/06 (2006.01)
H04H 20/33 (2008.01)
H04L 27/26 (2006.01)
(13) **T2**
(30) 301608 P 2010.02.04. US

(11) E029545
(21) E 14 178698
(96) EP 20140178698 2010.08.13.
(97) EP 2804383 A1 2014.11.19.
EP 2804383 B1 2016.06.15.
(73) Samsung Electronics Co., Ltd, Gyeonggi-do 443-742 (KR)
(72) Chen, Jianie
Cheon, Min-su
Lee, Jae-Chool
Min, Jung-Hye
Jung, Hae-Kyung
Kim, Il-Koo
Lee, Sang-Rae
Lee, Kyo-Hyuk
(74) Sworks Nemzetközi Szabadalmi Ügyvivői Iroda Kft., 1011 Budapest, (HU)
(54) Eljárás és berendezés video kódolására és eljárás és berendezés video dekódolására
(51) H04N 19/119 (2014.01)
H04N 19/103 (2014.01)
H04N 19/105 (2014.01)
H04N 19/112 (2014.01)
H04N 19/122 (2014.01)
H04N 19/132 (2014.01)
H04N 19/147 (2014.01)
H04N 19/176 (2014.01)
H04N 19/19 (2014.01)
H04N 19/30 (2014.01)
H04N 19/44 (2014.01)
H04N 19/46 (2014.01)
H04N 19/50 (2014.01)
H04N 19/503 (2014.01)
H04N 19/593 (2014.01)
H04N 19/61 (2014.01)
H04N 19/96 (2014.01)
(13) T2
(30) 20090075335 2009.08.14. KR

---

(11) E029623
(21) E 13 180614
(96) EP 20130180614 2010.08.13.
(97) EP 2665268 A2 2013.11.20.
EP 2665268 B1 2016.09.14.
(73) Samsung Electronics Co., Ltd, Gyeonggi-do 443-742 (KR)
(72) Chen, Jianle
Cheon, Min-Su
Lee, Jae-Chool
Min, Jung-Hye
Jung, Hae-Kyung
Kim, Il-Koo

Lee, Sang-Rae
Lee, Kyo-Hyuk
(74) Sworks Nemzetközi Szabadalmi Ügyvivői Iroda Kft., 1011 Budapest, (HU)
(54) Eljárás és berendezés video kódolására és eljárás és berendezés video dekódolására
(51) H04N 19/50 (2014.01)
H04N 19/103 (2014.01)
H04N 19/105 (2014.01)
H04N 19/119 (2014.01)
H04N 19/122 (2014.01)
H04N 19/132 (2014.01)
H04N 19/147 (2014.01)
H04N 19/176 (2014.01)
H04N 19/19 (2014.01)
H04N 19/30 (2014.01)
H04N 19/44 (2014.01)
H04N 19/46 (2014.01)
H04N 19/96 (2014.01)
(13) T2
(30) 20090075335 2009.08.14. KR

---

(11) E029562
(21) E 04 716800
(96) EP 20040716800 2004.03.03.
(97) EP 1582069 A1 2004.09.16.
EP 1582069 B1 2016.06.01.
(73) LG Electronics, Inc., Seoul 150-875 (KR)
(72) SOH, Yoon-Seongc/o Electronic Inc.
JEON, Byeong-Moon
(74) Advopatent Szabadalmi és Védjegy Iroda, 1255 Budapest, (HU)
(54) Kódolási eljárás mozgóképhez
(51) H04N 19/61 (2014.01)
(13) T2
(30) 2003013198 2003.03.03. KR

---

(11) E029618
(21) E 11 720598
(96) EP 20110720598 2011.04.18.
(97) EP 2559232 A1 2011.10.20.
EP 2559232 B1 2016.07.06.
(73) Liberty Global Europe Holding B.V., 1119 PE Schiphol-Rijk (NL)
(72) GREEN, Nicholas
ELLIOTT, Simon
(74) Danubia Szabadalmi és Jogi Iroda Kft., 1051 Budapest, (HU)
(54) Műsorszórási metaadat tömörítési eljárás és rendszer
(51) H04N 21/262 (2011.01)
H04N 5/445 (2006.01)
H04N 21/2665 (2011.01)
H04N 21/482 (2011.01)
(13) T2

(30) 10160135 2010.04.16. EP

---

(11) E029722
(21) E 07 841359
(96) EP 20070841359 2007.08.24.
(97) EP 2064838 A2 2008.02.28.
EP 2064838 B1 2016.04.13.
(73) QUALCOMM Incorporated, San Diego, California 92121 (US)
(72) MEYLAN, Arnaud
DESHPANDE, Manoj, M.
JAIN, Nikhil
NANDA, Sanjiv
(74) Danubia Szabadalmi és Jogi Iroda Kft., 1051 Budapest, (HU)
(54) Hozzáférési pont kiválasztása kommunikációs rendszerben
(51) H04W 8/18 (2009.01)
H04L 12/28 (2006.01)
H04L 29/06 (2006.01)
H04W 12/08 (2009.01)
H04W 48/20 (2009.01)
(13) T2
(30) 510220 2006.08.25. US

---

(11) E029686
(21) E 08 165808
(96) EP 20080165808 2008.10.03.
(97) EP 2046080 A2 2009.04.08.
EP 2046080 B1 2016.04.06.
(73) Intel Corporation, Santa Clara, CA 95054 (US)
(72) Mohanty, Shantidev
(74) Danubia Szabadalmi és Jogi Iroda Kft., 1051 Budapest, (HU)
(54) Eljárás és berendezés előfizetői állomások azonosítóinak és kapcsolatainak kódolására vezeték nélküli kommunikációs hálózatokban
(51) H04W 8/26 (2009.01)
(13) T2
(30) 866482 2007.10.03. US

---

(11) E029633
(21) E 08 705363
(96) EP 20080705363 2008.01.25.
(97) EP 2235970 A1 2009.07.30.
EP 2235970 B1 2016.07.06.
(73) Telefonaktiebolaget LM Ericsson (publ), 164 83 Stockholm (SE)
(72) DAHLÉN, Anders
(74) SBGK Szabadalmi Ügyvivői Iroda, 1062 Budapest, (HU)
(54) Eljárás és berendezés frekvencia hozzáférés korlátozására cellás kommunikációs rendszerben
(51) H04W 48/02 (2009.01)
(13) T2

---

(11) E029426

(21) E 13 181967

(96) EP 20130181967 2013.08.28.

(97) EP 2704526 A1 2014.03.05.

EP 2704526 B1 2016.03.30.

(73) Samsung Electronics Co., Ltd, Gyeonggi-do 443-742 (KR)

(72) Lim, Gyu Sik
Koo, Sun Hee
Baek, Chang Min
Cho, In Young

(74) SWORKS Nemzetközi Szabadalmi Ügyvivői Iroda Kft., 1011 Budapest, (HU)

(54) Főzőberendezés és vezérlési eljárás erre

(51) H05B 6/64 (2006.01)

(13) T2

(30) 20120095286 2012.08.29. KR
20130008967 2013.01.26. KR
20130056086 2013.05.16. KR

A rovat 237 darab közlést tartalmaz.

Felszólalási eljárásban módosított európai szabadalom szövege fordításának benyújtása

(11) E003351
(21) E 04 724556
(96) EP 20040724556 2004.03.31.
(97) EP 1608268 A1 2004.10.14.
EP 1608268 B1 2007.11.21.
(73) Copan Italia S.p.A., 25125 Brescia (IT)
(72) Triva, Daniele
(74) DANUBIA Szabadalmi és Jogi Iroda Kft., 1051 Budapest, (HU)
(54) Mintavevő tampon biológiai minták vételéhez
(51) A61B 10/00 (2006.01)
A61M 35/00 (2006.01)
B01L 3/00 (2006.01)
C12M 1/30 (2006.01)
(13) T5
(30) 2003MI00643 2003.04.01. IT

---

(11) E017312
(21) E 07 728898
(96) EP 20070728898 2007.05.08.
(97) EP 2040868 A1 2008.01.10.
EP 2040868 B1 2012.10.24.
(73) Robert Bosch GmbH, 70442 Stuttgart (DE)
(72) SAEGESSER, Daniel
FELDER, Sacha
(74) dr. Jakab Judit, SBGK Szabadalmi Ügyvivői Iroda, 1062 Budapest, (HU)
(54) Kézi szerszámgép, főleg kézifűrész
(51) B23D 49/16 (2006.01)
B23D 49/11 (2006.01)
B23D 51/16 (2006.01)
(13) T5
(30) 102006031513 2006.07.07. DE

---

(11) E006363
(21) E 04 027737
(96) EP 20040027737 2004.11.23.
(97) EP 1559693 A2 2005.08.03.
EP 1559693 B1 2008.06.18.
(73) Heraeus Deutschland GmbH & Co. KG, 63450 Hanau (DE)
(72) Dr. Landgraf, Günter
Wissel, Sabine
Wenzel, Patrick
Lukas, Annette
Werner, Günter
Duchav, Johann
(74) SBGK Szabadalmi Ügyvivői Iroda, 1062 Budapest, (HU)
(54) Nemesfémkészítmények és lüszterkészítmények közvetlen és közvetett szitanyomáshoz

(51) **C03C 8/14** (2006.01)
B44C 1/10 (2006.01)
B44C 1/16 (2006.01)
C03C 8/10 (2006.01)
C03C 17/06 (2006.01)
C04B 41/51 (2006.01)
C09D 5/38 (2006.01)
C09D179/02 (2006.01)
(13) **T5**
(30) 10359448 2003.12.17. DE
102004017335 2004.04.06. DE

---

(11) **E006667**
(21) **E 06 122741**
(96) **EP 20060122741** 2006.10.23.
(97) **EP 1780243 A2** 2007.05.02.
EP 1780243 B1 2008.09.03.
(73) Fritz Egger GmbH & Co., 3105 Unterradlberg (AT)
(72) Geyer, Andreas
(74) dr. Parragh Gáborné, S.B.G & K. Szabadalmi Ügyvivői Iroda, 1062 Budapest, (HU)
(54) **Kötőanyag-összetétel fa szerkezeti anyagok számára**
(51) **C08L 97/02** (2006.01)
C08L 61/20 (2006.01)
C09J 11/06 (2006.01)
C09J161/20 (2006.01)
(13) **T5**
(30) 102005051716 2005.10.27. DE

A rovat 4 darab közlést tartalmaz.

Vegyes európai szabadalmi közlemények

Jogutódlás

(11) E005833
(21) E 06 765708
(73) Philips Lighting Holding B.V., 5656 AE Eindhoven (NL)
(74) SBGK Szabadalmi Ügyvivői Iroda, 1062 Budapest, (HU)

---

(11) E007491
(21) E 03 714148
(73) Array Biopharma, Inc. 1/2, Boulder, CO 80301 (US) AstraZeneca AB 1/2, Södertälje (SE)
(74) DANUBIA Szabadalmi és Jogi Iroda Kft., 1051 Budapest, (HU)

---

(11) E007699
(21) E 05 777252
(73) TOTAL RAFFINAGE FRANCE, Courbevoie (FR)
(74) DANUBIA Szabadalmi és Jogi Iroda Kft., 1051 Budapest, (HU)

---

(11) E008300
(21) E 07 704010
(73) EURO-CELTIQUE S.A., Luxembourg (LU)
(74) SBGK Szabadalmi Ügyvivői Iroda, 1062 Budapest, (HU)

---

(11) E009675
(21) E 05 718406
(73) Nokia Technologies OY, Espoo (FI)
(74) Dr. Kocsomba Nelli Ügyvédi Iroda, 1146 Budapest, (HU)

---

(11) E014571
(21) E 05 728670
(73) Dezima Pharma B.V., Breda (NL)
(74) Danubia Szabadalmi és Jogi Iroda Kft., 1051 Budapest, (HU)

---

(11) E015519
(21) E 05 850626
(73) TOTAL RAFFINAGE FRANCE, Courbevoie (FR)
(74) DANUBIA Szabadalmi és Jogi Iroda Kft., 1051 Budapest, (HU)

---

(11) E015721
(21) E 06 735723
(73) Lexmark International Technology Sárl, Meyrin (CH)

---

(11) E016985
(21) E 07 706351
(73) Mitsubishi Heavy Industries Mechatronics Systems, Ltd., Hyogo 652-0863 (JP)
(74) Dr. Kocsomba Nelli Ügyvédi Iroda, 1146 Budapest, (HU)

---

(11) E017072
(21) E 09 011389
(73) Array Biopharma, Inc. 1/2, Boulder, CO 80301 (US) AstraZeneca AB 1/2, Södertälje (SE)
(74) DANUBIA Szabadalami és Jogi Iroda Kft., 1051 Budapest, (HU)

---

(11) E017713
(21) E 09 006994
(73) SCHUNK Electronic Solutions GmbH, 78112 St. Georgen (DE)
(74) SBGK Szabadalmi Ügyvivői Iroda, 1062 Budapest, (HU)

---

(11) E019330
(21) E 11 716635
(73) Hovione Technology Limited, Ringaskiddy, Co Cork (IE)

---

(11) E020596
(21) E 08 014503
(73) Lotte Advanced Materials Co., Ltd., Yeosu-si, Jeollanam-do (KR)
(74) SBGK Szabadalmi Ügyvivői Iroda, 1062 Budapest, (HU)

---

(11) E021328
(21) E 08 784426
(73) SSI Diagnostica A/S, DK-3400, Hillerod (DK)
(74) SBGK Szabadalmi Ügyvivői Iroda, 1062 Budapest, (HU)

---

(11) E021550
(21) E 06 754694
(73) Nemak Europe GmbH, Frankfurt am Main (DE)
(74) Danubia Szabadalmi és Jogi Iroda Kft., 1051 Budapest, (HU)

---

(11) E022189
(21) E 09 716304
(73) UCB Biopharma SPRL, 1070 Brussels (BE)
(74) DANUBIA Szabadalmi és Jogi Iroda Kft., 1051 Budapest, (HU)

---

(11) E022805
(21) E 10 701245
(73) UCB Biopharma SPRL, 1070 Brussels (BE)
(74) DANUBIA Szabadalmi és Jogi Iroda Kft., 1051 Budapest, (HU)

---

(11) E024984
(21) E 11 745952
(73) Ehrfeld Mikrotechnik BTS GmbH, 55234 Wendelsheim (DE)
(74) SBGK Szabadalmi Ügyvivői Iroda, 1062 Budapest, (HU)

---

(11) E025224
(21) E 09 738624
(73) Kyorin Pharmaceutical Co., Ltd. 1/2, Tokyo 101-8311 (JP) Teijin Limited 1/2, Chuo-ku, Osaka-shi, Osaka (JP)
(74) dr. Fehérvári Flóra, DANUBIA Szabadalmi és Jogi Iroda Kft., 1051 Budapest, (HU) dr. Fehérvári Flóra, DANUBIA Szabadalmi és Jogi Iroda Kft., 1051 Budapest, (HU)

---

(11) E025459
(21) E 12 166301
(73) Pharmacyclics LLC, Sunnyvale, California (US)
(74) DANUBIA Szabadalmi és Jogi Iroda Kft., 1051 Budapest, (HU)

---

(11) E025469
(21) E 10 708638
(73) Yildiz Holding Anonim Sirketi, Istanbul (TR)
(74) SBGK Szabadalmi Ügyvivői Iroda, 1062 Budapest, (HU)

---

(11) E025743
(21) E 04 796782
(73) SeaOne Holdings, LLC, Houston, Texas (US)

---

(11) E025767
(21) E 10 011691
(73) Array Biopharma, Inc. 1/2, Boulder, CO 80301 (US) AstraZeneca AB 1/2, Södertälje (SE)
(74) DANUBIA Szabadalmi és Jogi Iroda Kft., 1051 Budapest, (HU)

---

(11) E027672
(21) E 12 769732
(73) Naturalia Ingredients S.r.l., Mazara Del Vallo /TP/ (IT)
(74) Dr. Kocsomba Nelli Ügyvédi Iroda, 1146 Budapest, (HU)

---

(11) E028538
(21) E 08 781434
(73) Allergan Holdings Unlimited Company, Dublin 17 (IE)
(74) DANUBIA Szabadalmi és Jogi Iroda Kft., 1051 Budapest, (HU)

---

(11) E029758
(21) E 13 199059
(73) Lotte Advanced Materials Co., Ltd., Yeosu-si, Jeollanam-do (KR)
(74) SBGK Szabadalmi Ügyvivői Iroda, 1062 Budapest, (HU)

---

(11) E030241
(21) E 13 719287
(73) Unilever BCS Europe B.V., Rotterdam (NL)
(74) Danubia Szabadalmi és Jogi Iroda Kft., 1051 Budapest, (HU)

---

(11) E030421
(21) E 13 727622
(73) Unilever BCS Europe B.V., 3013 AL Rotterdam (NL)
(74) DANUBIA Szabadalami és Jogi Iroda Kft., 1051 Budapest, (HU)

---

(11) E030435
(21) E 14 150805
(73) NOVARTIS AG, 4056 Basel (CH)
(74) SBGK Szabadalmi Ügyvivői Iroda, 1062 Budapest, (HU)

---

(11) E030438

(21) E 08 844054
(73) Panasonic Corporation, Kadoma-shi, Osaka 571-8501 (JP)
(74) Dr. Kocsomba Nelli Ügyvédi Iroda, 1146 Budapest, (HU)

A rovat 30 darab közlést tartalmaz.

Képviseleti megbízás

(21) E 06 765708
(73) Philips Lighting Holding B.V., 5656 AE Eindhoven (NL)
(74) SBGK Szabadalmi Ügyvivői Iroda, 1062 Budapest, (HU)

(21) E 03 714148
(73) Array Biopharma, Inc. 1/2, Boulder, CO 80301 (US) AstraZeneca AB 1/2, Södertälje (SE)
(74) DANUBIA Szabadalmi és Jogi Iroda Kft., 1051 Budapest, (HU)

(21) E 05 777252
(73) TOTAL RAFFINAGE FRANCE, Courbevoie (FR)
(74) DANUBIA Szabadalmi és Jogi Iroda Kft., 1051 Budapest, (HU)

(21) E 07 704010
(73) EURO-CELTIQUE S.A., Luxembourg (LU)
(74) SBGK Szabadalmi Ügyvivői Iroda, 1062 Budapest, (HU)

(21) E 05 718406
(73) Nokia Technologies OY, Espoo (FI)
(74) Dr. Kocsomba Nelli Ügyvédi Iroda, 1146 Budapest, (HU)

(21) E 05 728670
(73) Dezima Pharma B.V., Breda (NL)
(74) Danubia Szabadalmi és Jogi Iroda Kft., 1051 Budapest, (HU)

(21) E 05 850626
(73) TOTAL RAFFINAGE FRANCE, Courbevoie (FR)
(74) DANUBIA Szabadalmi és Jogi Iroda Kft., 1051 Budapest, (HU)

(21) E 06 735723
(73) Lexmark International Technology Sárl, Meyrin (CH)

(21) E 07 706351
(73) Mitsubishi Heavy Industries Mechatronics Systems, Ltd., Hyogo 652-0863 (JP)
(74) Dr. Kocsomba Nelli Ügyvédi Iroda, 1146 Budapest, (HU)

(21) E 09 011389
(73) Array Biopharma, Inc. 1/2, Boulder, CO 80301 (US) AstraZeneca AB 1/2, Södertälje (SE)
(74) DANUBIA Szabadalami és Jogi Iroda Kft., 1051 Budapest, (HU)

(21) E 09 006994
(73) SCHUNK Electronic Solutions GmbH, 78112 St. Georgen (DE)

(74) SBGK Szabadalmi Ügyvivői Iroda, 1062 Budapest, (HU)

---

(21) E 11 716635
(73) Hovione Technology Limited, Ringaskiddy, Co Cork (IE)

---

(21) E 08 014503
(73) Lotte Advanced Materials Co., Ltd., Yeosu-si, Jeollanam-do (KR)
(74) SBGK Szabadalmi Ügyvivői Iroda, 1062 Budapest, (HU)

---

(21) E 08 784426
(73) SSI Diagnostica A/S, DK-3400, Hillerod (DK)
(74) SBGK Szabadalmi Ügyvivői Iroda, 1062 Budapest, (HU)

---

(21) E 06 754694
(73) Nemak Europe GmbH, Frankfurt am Main (DE)
(74) Danubia Szabadalmi és Jogi Iroda Kft., 1051 Budapest, (HU)

---

(21) E 09 716304
(73) UCB Biopharma SPRL, 1070 Brussels (BE)
(74) DANUBIA Szabadalmi és Jogi Iroda Kft., 1051 Budapest, (HU)

---

(21) E 10 701245
(73) UCB Biopharma SPRL, 1070 Brussels (BE)
(74) DANUBIA Szabadalmi és Jogi Iroda Kft., 1051 Budapest, (HU)

---

(21) E 11 745952
(73) Ehrfeld Mikrotechnik BTS GmbH, 55234 Wendelsheim (DE)
(74) SBGK Szabadalmi Ügyvivői Iroda, 1062 Budapest, (HU)

---

(21) E 09 738624
(73) Kyorin Pharmaceutical Co., Ltd. 1/2, Tokyo 101-8311 (JP) Teijin Limited 1/2, Chuo-ku, Osaka-shi, Osaka (JP)
(74) dr. Fehérvári Flóra, DANUBIA Szabadalmi és Jogi Iroda Kft., 1051 Budapest, (HU) dr. Fehérvári Flóra, DANUBIA Szabadalmi és Jogi Iroda Kft., 1051 Budapest, (HU)

---

(21) E 12 166301
(73) Pharmacyclics LLC, Sunnyvale, California (US)
(74) DANUBIA Szabadalmi és Jogi Iroda Kft., 1051 Budapest, (HU)

---

(21) E 10 708638
(73) Yildiz Holding Anonim Sirketi, Istanbul (TR)
(74) SBGK Szabadalmi Ügyvivői Iroda, 1062 Budapest, (HU)

---

(21) E 04 796782
(73) SeaOne Holdings, LLC, Houston, Texas (US)

---

(21) E 10 011691
(73) Array Biopharma, Inc. 1/2, Boulder, CO 80301 (US) AstraZeneca AB 1/2, Södertälje (SE)
(74) DANUBIA Szabadalmi és Jogi Iroda Kft., 1051 Budapest, (HU)

---

(21) E 12 769732
(73) Naturalia Ingredients S.r.l., Mazara Del Vallo /TP/ (IT)

(74) Dr. Kocsomba Nelli Ügyvédi Iroda, 1146 Budapest, (HU)

---

(21) E 08 781434
(73) Allergan Holdings Unlimited Company, Dublin 17 (IE)
(74) DANUBIA Szabadalmi és Jogi Iroda Kft., 1051 Budapest, (HU)

---

(21) E 13 199059
(73) Lotte Advanced Materials Co., Ltd., Yeosu-si, Jeollanam-do (KR)
(74) SBGK Szabadalmi Ügyvivői Iroda, 1062 Budapest, (HU)

---

(21) E 13 719287
(73) Unilever BCS Europe B.V., Rotterdam (NL)
(74) Danubia Szabadalmi és Jogi Iroda Kft., 1051 Budapest, (HU)

---

(21) E 13 727622
(73) Unilever BCS Europe B.V., 3013 AL Rotterdam (NL)
(74) DANUBIA Szabadalami és Jogi Iroda Kft., 1051 Budapest, (HU)

---

(21) E 14 150805
(73) NOVARTIS AG, 4056 Basel (CH)
(74) SBGK Szabadalmi Ügyvivői Iroda, 1062 Budapest, (HU)

---

(21) E 08 844054
(73) Panasonic Corporation, Kadoma-shi, Osaka 571-8501 (JP)
(74) Dr. Kocsomba Nelli Ügyvédi Iroda, 1146 Budapest, (HU)

A rovat 30 darab közlést tartalmaz.

Név-, illetve címváltozás

(11) E000835
(21) E 04 709570
(54) Építőlemez
(73) SWISS KRONO Tec AG, Luzern (CH)

---

(11) E005162
(21) E 03 719799
(54) Ultrahosszú élettartamú, magas fokon alakítható keményforrasztó lemez
(73) Arconic Inc., Pittsburgh, PA 15212-5858 (US)

---

(11) E011610
(21) E 09 000831
(54) Berendezés és eljárás szemcsés anyag szemcsésanyag-szőnyeggé történő elosztásához
(73) SWISS KRONO Tec AG, Luzern (CH)

---

(11) E012681
(21) E 07 007938
(54) Építőlap és eljárás egy építőlap előállítására
(73) SWISS KRONO Tec AG, Luzern (CH)

---

(11) E015524
(21) E 03 726949
(54) Lézeres hegesztés a nyaláb oszcilláltatásával
(73) THE PENN STATE RESEARCH FOUNDATION, University Park, PA 16802-7000 (US) Arconic Inc., Alcoa Center, PA 15069-0001 (US)

---

(11) E018341
(21) E 08 745870
(54) Folyadékpatron folyadékellátó rendszerhez
(73) Hewlett-Packard Company (a Delaware Corporation), Palo Alto, California 94304 (US)

---

(11) E018794
(21) E 06 846362
(54) Többréteges keményforrasztható lemez
(73) Kobe Steel Ltd., Kobe, Hyogo 651-8585 (JP) Arconic Inc., Pittsburgh, PA 15212 (US)

---

(11) E021760
(21) E 04 705973
(54) Katelicidin LL-37 peptidszármazékok krónikus sebek kezelésére történő alkalmazásra
(73) Promore Pharma AB, 171 65 SOLNA (SE)

---

(11) E027418
(21) E 11 788458
(54) Eljárás protonpumpa gátló szert tartalmazó gyógyszerészeti készítmény előállítására
(73) Aenove IP GmbH, Marburg (DE)

---

(11) E030562
(21) E 09 716106
(54) Eljárás beültethető csontkészítmény előállítására
(73) Lacerta Technologies Inc., Raleigh, NC 27615 (US)

---

(11) E030700
(21) E 10 011181
(54) Hepatocita növekedési faktor (scatter faktor) modulátor pirazol-származékok
(73) Angion Biomedica Corp., Uniondale, NY 11553 (US)

---

(11) E030709
(21) E 13 003611
(54) Szigetelés szigetelő panelokból horonyeresztékes élkapcsolatokkal
(73) Tiefenthaler, Michael, Wien (AT)

A rovat 12 darab közlést tartalmaz.

Hasznosítási szerződés

(11) E023395
(21) E 06 820403
(54) Humán IL-6-ra specifikus ellenanyag-molekulák
(73) UCB Pharma S.A., 1070 Bruxelles (BE)

(74) dr. Kompagne Hajnalka, DANUBIA Szabadalmi és Jogi Iroda Kft., 1051 Budapest, (HU)

A rovat 1 darab közlést tartalmaz.

Határozat kijavítása, kicserélése

(11) E021898
(21) E 11 719560
(73) Dürr Systems AG, 74321 Bietigheim-Bissingen (DE)
(74) Danubia Szabadalmi és Jogi Iroda Kft., 1051 Budapest, (HU)

A rovat 1 darab közlést tartalmaz.

KIEGÉSZÍTŐ OLTALMI TANÚSÍTVÁNYRA VONATKOZÓ KÖZLEMÉNYEK

Tájékoztatás kiegészítő oltalmi tanúsítványra vonatkozó bejelentésekről

(21) S 17 00006
(22) 2017.02.22.
(71) ICOS CORPORATION, IN 46285 Indianapolis, Lilly Corporate Center (US)
(95) Idelalisib vagy gyógyászatilag elfogadható sója
Termék típusa: Gyógyszer
(68) HU E030839
(54) Kinazolinonok mint humán foszfatidilinozitol 3-kináz delta inhibitorai
(92) EU/1/14/938 2014.09.19
Engedélyezett termék neve: Zydelig
(74) Danubia Szabadalmi és Jogi Iroda Kft., 1368 Budapest 5, Pf. 198. (HU)

---

(21) S 17 00009
(22) 2017.03.01.
(71) Warner-Lambert Company LLC, 10017 New York, NY, 235 East 42nd Steet (US)
(95) Palbociclib adott esetben gyógyászatilag elfogadható sója, észtere, amidja vagy elővegyülete formájában
Termék típusa: Gyógyszer
(68) HU E000249
(54) 2-(Piridin-2-il-amino)-pirido[2,3-d]pirimidin-7-onok
(92) EU/1/16/1147 2016.11.11
Engedélyezett termék neve: Ibrance-Palbociclib
(74) SBGK Szabadalmi Ügyvivői Iroda, 1062 Budapest, Andrássy út 113. (HU)

---

(21) S 17 00010
(22) 2017.03.02.
(71) Janssen Pharmaceutica NV, B-2340 Beerse, Turnhoutseweg 30 (BE)
(95) Eluxadolin vagy gyógyászatilag elfogadható enantiomere, diasztereomere, racemátja vagy sója
Termék típusa: Gyógyszer
(68) HU E012356
(54) Új vegyületek mint ópioid receptor modulátorok
(92) EU/1/16/1126 2016.09.21
Engedélyezett termék neve: Truberzi-eluxadolin
(74) Danubia Szabadalmi és Jogi Iroda Kft., 1368 Budapest 5, Pf. 198. (HU)

A rovat 3 darab közlést tartalmaz.

Megadott kiegészítő oltalmi tanúsítványok

(11) S000240
(21) S 13 00048
(22) 2013.09.05.
(73) ASTRAZENECA AB, SE-151 85 Södertälje (SE)
(95) Ticagrelor
Termék típusa: Gyógyszer
(68) HU 228589
(54) Új triazolo[4,5-d]pirimidin-származékok
(92) EU/1/10/655/001-006 2010.12.07
Engedélyezett termék neve: Brilique
(24) 2019.12.03
(94) 2024.12.02
(74) SBGK Szabadalmi Ügyvivői Iroda, 1062 Budapest, Andrássy út 113. (HU)

---

(11) S000241
(21) S 15 00023
(22) 2015.04.17.
(73) Wyeth LLC, NY 10017 New York (US)
(95) Bazedoxifen, adott esetben gyógyászatilag elfogadható só, mint például acetát só formájában, és konjugált ösztrogének
Termék típusa: Gyógyszer
(68) HU 226587
(54) 2-Fenil-1-[4-(2-amino-etoxi)-benzil]-indol-származékok és ösztrogének kombinációját tartalmazó gyógyszerkészítmények
(92) EU/1/14/960 2014.12.18
Engedélyezett termék neve: DUAVIVE-konjugált ösztrogének/bazedoxifen
(24) 2019.05.12
(94) 2024.05.11
(74) DANUBIA Szabadalmi és Jogi Iroda Kft., 1051 Budapest, Bajcsy-Zsilinszky út 16. (HU)

---

(11) S000242
(21) S 13 00045
(22) 2013.08.23.
(73) Mitsubishi Tanabe Pharma Corporation, 541-8505 Osaka (JP)
(95) Avanafil, adott esetben gyógyászatilag elfogadható só formájában
Termék típusa: Gyógyszer
(68) HU 225917
(54) Pirimidin- és pirazinszármazékok, ezeket tartalmazó gyógyszerkészítmények és alkalmazásuk
(92) EU/1/13/841 2013.06.25
Engedélyezett termék neve: Spedra - avanafil
(24) 2020.09.14
(94) 2025.09.13
(74) DANUBIA Szabadalmi és Jogi Iroda Kft., 1051 Budapest, Bajcsy-Zsilinszky út 16. (HU)

---

(11) S000243
(21) S 15 00047
(22) 2015.09.18.

(73) MERIAL, 69007 Lyon (FR)
(95) West Nile rekombináns kanárihimlő vírus (vCP2017 vírus)
Termék típusa: Gyógyszer
(68) HU 230122
(54) Rekombináns vakcina West Nile vírus ellen
(92) EU/2/11/129/001-004 2011.08.10
Engedélyezett termék neve: Proteq West Nile - West Nile recombinant canarypox virus (vCP2017 virus)
(24) 2022.04.06
(94) 2026.08.10
(74) DANUBIA Szabadalmi és Védjegy Iroda Kft., 1368 Budapest 5, Pf.:198. (HU)

---

(11) S000244
(21) S 14 00024
(22) 2014.04.15.
(73) Theravance Biopharma Antibiotics IP, LLC, 94080 South San Francisco, California (US)
(95) Telavancin vagy gyógyászatilag elfogadható sói, beleértve a telavancin hidrokloridot
Termék típusa: Gyógyszer
(68) HU 229370
(54) Glikopeptid-foszfonát származékok
(92) EU/1/11/705/001-EU/1/11/705/002 2011.09.06
Engedélyezett termék neve: Vibativ-telavancin
(24) 2021.05.02
(94) 2026.05.01
(74) SBGK Szabadalmi Ügyvivői Iroda, 1062 Budapest, Andrássy út 113. (HU)

---

(11) S000245
(21) S 11 00013
(22) 2011.08.18.
(73) JANSSEN PHARMACEUTICA N.V., 0 Beerse (BE)
(95) Paliperidon-palmitát
Termék típusa: Gyógyszer
(68) HU 224025
(54) 9-Hidroxi-riszperidon-zsírsav-észterek vizes szuszpenziói, előállításuk és alkalmazásuk
(92) EU/1/11/672/001-006 2011.03.08
Engedélyezett termék neve: Xeplion-paliperidon
(24) 2017.05.13
(94) 2022.05.12
(74) Danubia Szabadalmi és Jogi Iroda Kft., 1368 Budapest 5, Pf. 198. (HU)

---

(11) S000246
(21) S 12 00029
(22) 2012.12.12.
(73) Zoetis Services LLC, 07054 New Jersey (US)
(95) Élő aroA gén deletált Escherichia coli, O78 típus, EC34195 törzs
Termék típusa: Gyógyszer
(68) HU E002987
(54) E. coli oltóanyag colibacillosis elleni védelmére madarakban
(92) EU/2/12/140/001-008 2012.06.20
Engedélyezett termék neve: Poulvac E. coli - Élő aroA gén deletált Escherichia coli, O78 típus, EC34195 törzs

(24) 2024.05.13

(94) 2027.06.20

(74) Danubia Szabadalmi és Jogi Iroda Kft., 1051 Budapest, Bajcsy-Zsilinszky út 16. (HU)

A rovat 7 darab közlést tartalmaz.

Vegyes kiegészítő oltalmi tanúsítvány közlemények

Név-, illetve címváltozás

(11) S000143
(21) S 13 00018
(95) Cinacalcet vagy gyógyászatilag elfogadható sója vagy komplexe, előnyösen cinacalcet-hidroklorid
Termék típusa: Gyógyszer
(73) Shire-NPS Pharmaceuticals, Inc., 07921 Bedminster, New Jersey, 550 Hills Drive, Third Floor (US)

A rovat 1 darab közlést tartalmaz.

HASZNÁLATI MINTA KÖZLEMÉNYEK

Megadott használati mintaoltalmak

F. SZEKCIÓ - MECHANIKA, VILÁGÍTÁS, FŰTÉS

(51) F17C 1/00 (2006.01)
(11) 0004704 2017.01.13.
(21) U 16 00005
(22) 2016.01.12.
(73) Molnár Pál, Budapest (HU)
(72) Molnár Pál, Budapest, (HU)
(54) Javított biztonságú gázpalack szerkezet
(57)
Javított biztonságú gázpalack szerkezet, mely külső héjjal (1), belső héjjal (2), a belső héj (2) által határolt belső térrel (9), a belső térben (9) gáz közeggel (4) rendelkezik, azzal jellemezve, hogy tartó egységgel (5), betöltő nyílással (10) és merevítő egységgel (6) van ellátva, a külső héj (1) és a belső héj (2) biztonsági teret (8) fognak közre, a merevítő egység (6) a külső héjhoz (1) kapcsolódik és a biztonsági térben (8) van elhelyezve, a biztonsági tér (8) védő közeggel (3) van felöntve, a külső héjhoz (1) a betöltő nyílás (10a, 10b) útján tágulást megengedő záró szerv (7a) vagy záró fedél (7b) kapcsolódik.

2. ábra

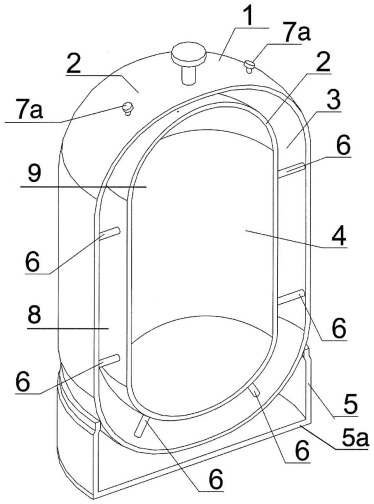

G. SZEKCIÓ - FIZIKA

(51) G01S 3/00 (2006.01)
G08B 1/00 (2006.01)
(11) 0004706 2017.01.25.
(21) U 14 00282
(22) 2014.12.19.
(73) Chemium Kft. 1/2, Tataháza (HU)
WebGarden Kft. 1/2, Budapest (HU)
(72) Székely Imre 30%, Budapest, (HU)
Mallár Dávid 30%, Budapest, (HU)

Dr. Harmat Sándor 20%, Remeteszőlős, (HU)

dr. Slezsák Sándor 20%, Göd, (HU)

(54) Ruházati kiegészítőként viselhető, hordozható személyi partnerkereső elektronikus készülék

(74) dr. Köteles Zoltán, SBGK Szabadalmi Ügyvivői Iroda, Budapest

dr. Köteles Zoltán szabadalmi ügyvivő, S.B.G. & K. Budapesti Nemzetközi Szabadalmi Iroda, Budapest

(57)

Ruházati kiegészítőként viselhető, hordozható személyi partnerkereső elektronikus készülék, beállítható belső paraméter tárolóval, hasonló beállított paraméterekkel rendelkező azonos készülékek közelségének észlelésére egy beépített rádiófrekvenciás kommunikációs adóvevő aktív hatótávolságán belül, és amely készülék figyelmeztető és információszolgáltató fényjelző eszközökkel és legalább egy kezelő gombbal van ellátva, tartalmaz áramforrást, elektronikus memóriát és ahhoz kapcsolódó rádiófrekvenciás kommunikációs adóvevőt, antennát, rögzítést biztosító mechanikus eszközt, azokat befoglaló házat, arra kapcsolódó, rögzítést biztosító mechanikus eszközt, azzal jellemezve, hogy a rádiófrekvenciás kommunikációs adóvevő (RF) aktív hatótávolsága változtathatóan adott értékekre beállítható, és a belső paraméter tároló (F) az abban tárolható paraméterekhez előre beállított, bővíthető, vagy átalakítható fix választási sablonnal van ellátva.

1. ábra

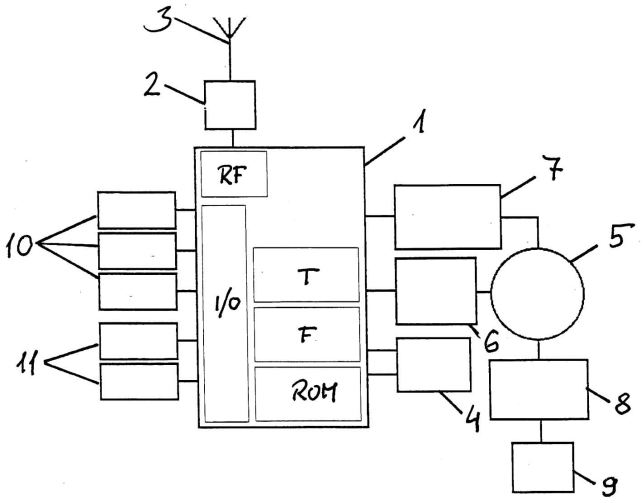

---

(51) G03B 29/00 (2006.01)

A63B 71/00 (2006.01)

G03B 21/00 (2006.01)

(11) 0004705 2017.01.23.

(21) U 15 00248

(22) 2015.12.23.

(73) Együd Kamilló, Budakalász (HU)

(72) Együd Kamilló, Budakalász, (HU)

(54) Testedzést segítő vetítő eszköz

(74) PINTZ ÉS TÁRSAI Szabadalmi, Védjegy és Jogi Iroda Kft., Budapest

(57)

Testedzést segítő vetítő eszköz, amely vetítő egységet (1), tartószerkezetet (2), vezérlő egységet (3) és feldolgozó egységet (5) tartalmaz, a vetítő egység (1) és a vezérlő egység (3) a feldolgozó egységhez (5) kapcsolódik, azzal jellemezve, hogy a vetítő egység (1) oldalirányú stabilitásáért felelős megtámasztó szervvel (9) van ellátva, a megtámasztó szerv (9) a tartószerkezethez (2) célszerűen szétszedhető módon csatlakozik, a vetítő egység (1) a tartószerkezetbe (2) van beültetve, továbbá a vetítő egység (1) által vetített kép (4) függőleges magassága nagyobb, mint a vízszintes szélessége.

1. ábra

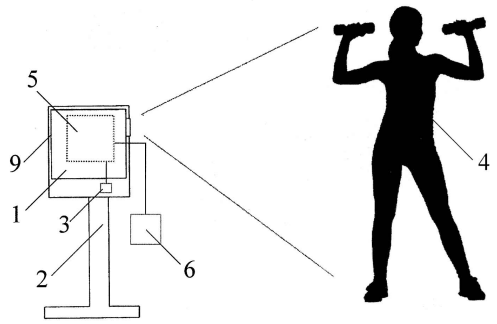

A rovat 3 darab közlést tartalmaz.

Használati mintaoltalom megszűnése és újra érvénybe helyezése

Használati mintaoltalom megszűnése díjfizetés hiányában

(11) 003372
(21) U 07 00103
(54) Visszasüllyedés-gáltó útkorlátrendszer-oszlop

(11) 004023
(21) U 11 00150
(54) Kandalló szabályozható hőtároló egységgel

(11) 004152
(21) U 12 00135
(54) Elektronikus hőmérsékletszabályozó

(11) 004298
(21) U 13 00093
(54) Berendezés kémény keresztmetszetének növelésére

A rovat 4 darab közlést tartalmaz.

Vegyes használati mintaoltalmi közlemények

Jogutódlás

(11) 004688
(21) U 15 00209
(73) ELECTROMEGA Korlátolt Felelősségű Társaság, Debrecen (HU)

A rovat 1 darab közlést tartalmaz.

Képviselet megszűnése

(11) 004675
(21) U 15 00163
(73) Jámbor András, Csatár (HU)
(74) Szilágyi Ildikó, Varga és Társa Szabadalmi és Védjegy Iroda Kft., Budapest, (HU)

A rovat 1 darab közlést tartalmaz.

FORMATERVEZÉSI MINTAOLTALMI KÖZLEMÉNYEK

Megadott formatervezési mintaoltalmak

06. OSZTÁLY - BÚTORZATOK

(11) 0092493 2016.12.16
(21) D 16 00183
(22) 2016.08.11.
(72) Buchnitz Norbert, 2600 Vác, Hanusz István u. 36. (HU)
(73) Buchnitz Norbert, 2600 Vác, Hanusz István u. 36. (HU)
(54) Fotel
(55)

1/1. ábra

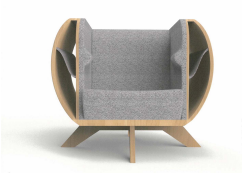
1/2. ábra

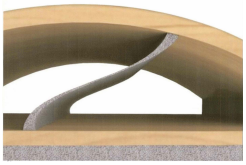
1/3. ábra

1/4. ábra

1/5. ábra

1/6. ábra

2/1. ábra

2/2. ábra

(51) 06-01

(11) 0092492 2017.01.20
(21) D 16 00148
(22) 2016.06.17.
(72) Drávainé Németh Eszter Veronika, 7635 Pécs, Vizes dűlő 1/b (HU)
(73) Drávainé Németh Eszter Veronika, 7635 Pécs, Vizes dűlő 1/b (HU)
(54) Elefántos hálózsák és játszószőnyeg
(55)

1/1. ábra

1/2. ábra

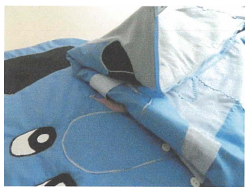
1/3. ábra

1/4. ábra

1/5. ábra

1/6. ábra

1/7. ábra

1/8. ábra

1/9. ábra

1/10. ábra

1/11. ábra

(51) 06-13

07. OSZTÁLY - HÁZTARTÁSI CIKKEK, AMELYEK NEM TARTOZNAK MÁS OSZTÁLYOKBA

(11) 0092486 2017.01.18
(21) D 16 00211
(22) 2016.10.04.
(72) Oláh Csaba, 6723 Szeged, Űrhajós u. 5/b (HU)
(73) Oláh Csaba, 6723 Szeged, Űrhajós u. 5/b (HU)
(54) Grillező különálló búrával
(55)

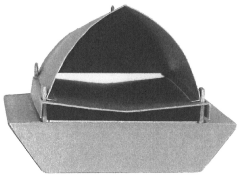

1/1. ábra

(51) 07-02

08. OSZTÁLY - SZERSZÁMOK, FÉMTÖMEGCIKKEK

(11) 0092489 2017.01.20
(21) D 16 00111
(22) 2016.04.22.
(72) Kikozashvili Aharon, 1138 Budapest, Kelén u. 2. Q. lph. 9. em. 902. (HU)
(73) Blaumann Trading Ltd., MH 96960 Ajeltaka Island, Trust Company Complex, Ajeltake Road, Majuro (MH)
(74) Danubia Szabadalmi és Jogi Iroda Kft., 1051 Budapest, Bajcsy-Zsilinszky út 16. (HU)
(54) Konyhai eszközök
(55)

1/1. ábra

1/2. ábra

2/1. ábra

2/2. ábra

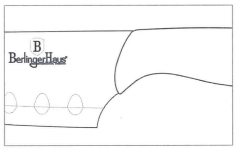

2/3. ábra

3/1. ábra

3/2. ábra

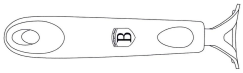

4/1. ábra

4/2. ábra

4/3. ábra

(51) 08-03

09. OSZTÁLY - CSOMAGOLÓESZKÖZÖK ÉS TARTÁLYOK ÁRUSZÁLLÍTÁS ÉS ÁRUKEZELÉS CÉLJÁRA

(11) 0092487 2017.01.23

(21) D 14 00183

(22) 2014.11.18.

(72) Polgár Csaba, 8600 Siófok, Mogyoró u. 21. (HU)

(73) Polgár Csaba, 8600 Siófok, Mogyoró u. 21. (HU)

(54) Termékcsomagolás

(55)

1/1. ábra

2/1. ábra

3/1. ábra

4/1. ábra

5/1. ábra

6/1. ábra

6/2. ábra

6/3. ábra

(51) 09-03

15. OSZTÁLY - GÉPEK, MELYEK MÁSUTT NEM SZEREPELNEK

(11) 0092478 2017.01.19
(21) D 16 00019
(22) 2016.01.21.
(72) Tóth Lajos, 9027 Győr, Szövetség u. 5. (HU)
(73) PANNON TOOLS KFT., 8200 Veszprém, Móra Ferenc u. 16. (HU)
(54) Mélyhúzásos szerszám fatüzelésű kazánok fallemezeiből kialakított távtartóinak gyártásához
(55)

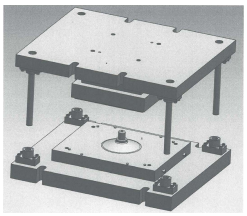
1/1. ábra

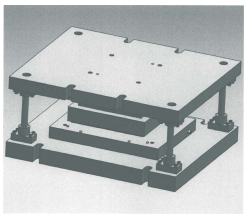
1/2. ábra

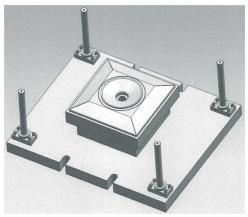
1/3. ábra

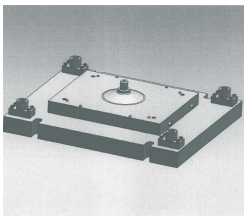
1/4. ábra

(51) 15-09

19. OSZTÁLY - ÍRÓSZEREK, IRODAI FELSZERELÉSEK, MŰVÉSZETI ÉS OKTATÁSI KELLÉKEK

(11) 0092488 2017.01.20
(21) D 16 00156
(22) 2016.06.23.
(72) Megyesi Zsuzsanna, 1054 Budapest, Hold u. 21. (HU)
(73) Megyesi Zsuzsanna, 1054 Budapest, Hold u. 21. (HU)
(54) Oktatási/tanulási segédeszköz flamenco, írstep, step tánc tanuláshoz, ill. tánc-, mozgásterápiához
(55)

1/1. ábra

1/2. ábra

2/1. ábra

2/2. ábra

2/3. ábra

3/1. ábra

3/2. ábra

3/3. ábra

4/1. ábra

4/2. ábra

4/3. ábra

(51) 19-07

20. OSZTÁLY - ÁRUSÍTÁS ÉS REKLÁMOZÁS CÉLJÁRA SZOLGÁLÓ ESZKÖZÖK, TÁBLÁK

(11) 0092491 2017.01.20
(21) D 16 00039
(22) 2016.02.08.
(72) Höss Andrea, 1096 Budapest, Lenhossék u. 38. fsz. 2. (HU)
(73) Höss Andrea, 1096 Budapest, Lenhossék u. 38. fsz. 2. (HU)
(54) Matrica
(55)

1/1. ábra

2/1. ábra

(51) 20-03

22. OSZTÁLY - FEGYVEREK, PIROTECHNIKAI CIKKEK, VADÁSZATI, HALÁSZATI, VALAMINT KÁRTÉKONY ÁLLATOK IRTÁSÁRA SZOLGÁLÓ TERMÉKEK

(11) 0092468 2017.01.19
(21) D 15 00115
(22) 2015.07.22.
(72) Gary E. Gibson, Riverwoods Illinois, (US)
Jon Wilson, Cecil, Ohio, (US)
Michael A. Varacins, Burlington, Wisconsin, (US)
(73) United Tactical System, LLC, IL 60045 Lake Forest, Ballard drive, Ste. F. (US)

(30) 29/515406 2015.01.22. US

(74) Lantos Mihály, DANUBIA Szabadalmi és Jogi Iroda Kft., 1051 Budapest, Bajcsy-Zsilinszky út 16. (HU)

(54) Nem halálos lövedék

(55)

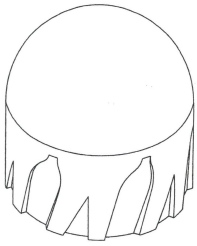

1/1. ábra

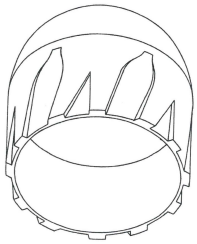

1/2. ábra

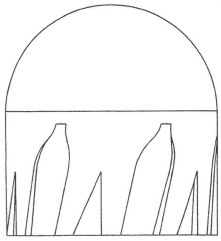

1/3. ábra

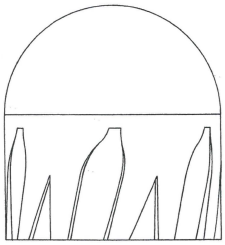

1/4. ábra

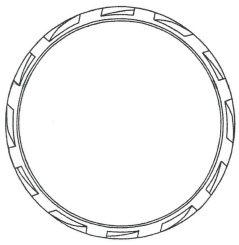

1/5. ábra

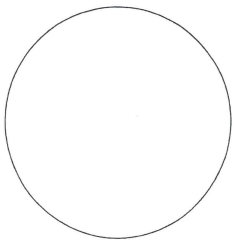

1/6. ábra

(51) 22-09

25. OSZTÁLY - ÉPÜLETSZERKEZETEK, ÉPÍTÉSZETI ELEMEK

(11) 0092474 2017.01.19

(21) D 16 00135

(22) 2016.06.06.

(72) Mészáros Antal 5%, 6800 Hódmezővásárhely, Bakay u. 5. (HU)
ifj. Mészáros Antal 20%, 6636 Mártély, Fő u. 59. (HU)
Király József Antal 10%, 7400 Kaposvár, Bajcsy-Zsilinszky u. 9. (HU)
Onderó Béla 5%, 6800 Hódmezővásárhely, Medgyessy F. u. 5/c (HU)
Kovács Olivér 20%, 1111 Budapest, Kruspér u. 6-8. (HU)
Dr. Szendefy János 10%, 7477 Szenna, Árpád u. 46/a (HU)
Barkász Sándor 20%, 5630 Békés, Petőfi Sándor u. 20. (HU)
Reichart Gyula 10%, 1026 Budapest, Gábor Áron u. 20. (HU)

(73) CSOMIÉP Beton és Meliorációs Termékgyártó Kft., 6801 Hódmezővásárhely, Makói út, CSOMIÉP Ipartelep, Pf.: 117. (HU)

(74) Advopatent Szabadalmi és Védjegy Iroda, 1011 Budapest, Fő u. 19. (HU)

(54) Vasbeton szádpanel

(55)

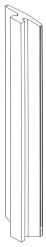

1/1. ábra

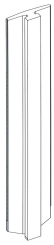

1/2. ábra

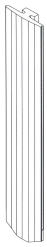

1/3. ábra

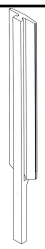
2/1. ábra

2/2. ábra

2/3. ábra

(51) 25-01
25-02

---

(11) 0092477 2017.01.19
(21) D 16 00020
(22) 2016.01.21.
(72) Bessenyei Tamás, 1132 Budapest, Váci út 72-74. (HU)
Szabó Ferenc, 1132 Budapest, Váci út 72-74. (HU)
Hoffmann Péter, 1103 Budapest, Gyömrői út 51-53. (HU)
(73) Budapesti Elektromos Művek Nyrt., 1132 Budapest, Váci út 72-74. (HU)
(54) Intelligens Közvilágítási Oszlop
(55)

1/1. ábra

(51) 25-03
26-03

A rovat 11 darab közlést tartalmaz.

Formatervezési mintaoltalom megújítása

(11) 0089505
(21) D 02 00067
(22) 2002.02.14.
(54) Fogkefe

---

(11) 0089506
(21) D 02 00069
(22) 2002.02.14.
(54) Fogkefe és fogkefe nyél

---

(11) 0090067
(21) D 01 00363
(22) 2001.07.27.
(54) Jégkrémes doboz

---

(11) 0090315
(21) D 02 00034
(22) 2002.01.25.
(54) Tetőfedő panel

---

(11) 0090585
(21) D 05 00226
(22) 2002.01.25.
(54) Tetőfedő panel

---

(11) 0091054
(21) D 07 00024
(22) 2007.02.23.
(54) Doboz papírszalvéta csomagolásához és adagolásához

---

(11) 0091762
(21) D 11 00068
(22) 2011.05.06.
(54) Görgős, taposóvédős, gázrugóval állítható magasságú szék, műanyag ülés és háttámlával

---

(11) 0091763
(21) D 11 00070
(22) 2011.05.06.
(54) Labor hokedli, görgős kivitel, lakkozott ülőkével

---

(11) 0091764
(21) D 11 00064
(22) 2011.05.06.
(54) Görgős, taposóvédős, gázrugóval állítható magasságú szék, lakkozott ülés és háttámlával

---

(11) 0091765
(21) D 11 00063

(22) 2011.05.06.

(54) Kollégiumi heverő, cserélhető matraccal, gázrugós kialakítással

---

(11) 0091766

(21) D 11 00065

(22) 2011.05.06.

(54) Csővázas, négylábú, rakásolható tanulói szék

---

(11) 0091767

(21) D 11 00066

(22) 2011.05.06.

(54) Négylábú, csővázas, rakásolható kétszemélyes tanulóasztal

---

(11) 0091769

(21) D 11 00069

(22) 2011.05.06.

(54) Laborasztal, kerámia-acél tetővel, oválcsővázas kivitel

A rovat 13 darab közlést tartalmaz.

Vegyes formatervezési mintaoltalmi közlemények

Képviselet megszűnése

(11) 0092479
(21) D 16 00201
(73) Magyar Út- és Mezőgépgyár Kft., Szeged (HU)
(74) Jankura János, Budapest

A rovat 1 darab közlést tartalmaz.

NEMZETI VÉDJEGYKÖZLEMÉNYEK

Védjegybejelentések meghirdetése

(210) M 15 03567
(220) 2015.11.27.
(731) Magyar Természetjáró Szövetség, Budapest (HU)
(740) PLANBMEDIA Kft., Budapest
(546) NyitniKék

(511) 16 Bélyegzők, pecsétek; blokkok [papíráruk]; borítékok [papíráruk]; brosúrák, vékony fűzött könyvek; cégtáblák papírból vagy kartonból; ceruzák; csipeszes írótáblák; dobozok kartonból vagy papírból; dossziék [papíráruk]; értesítések [papíráruk]; fedelek, kötések; borítók [papíráruk]; formanyomtatványok, űrlapok; földrajzi térképekfüzetek; grafikai nyomatok; grafikai reprodukciók; grafikus ábrázolások; hirdetőtáblák papírból vagy kartonból; hírlevelek; írásminták; iratgyűjtők, dossziék; íróeszközök; írószerek; írótollak; írótollak aranyból; ívek [papíráruk]; jegyek; kézikönyvek; klisék, nyomódúcok; könyvecskék, füzetek; könyvek; levelezőlapok; levélpapír; magazinok, revük [időszaki lapok]; matricák, lehúzóképek; naptárak; noteszok; nyomtatott publikációk; nyomtatványok; öntapadó címkék; [papíráruk]; plakátok, falragaszok papírból vagy kartonból; poszterek, prospektusok, tollak [irodaicikkek]; transzparensek [papíráruk], újságok; üdvözlőlapok/kártyák; zacskók csomagolásra papírból vagy műanyagból; nyomdaipari termékek; könykötészeti anyagok; fényképek; papíripari cikkek; papíripari vagy háztartási ragasztóanyagok; tanítási és oktatási anyagok (készülékek kivételével); csomagolásra szolgáló műanyagok (amelyek nem tartoznak más osztályokba).
41 Nevelés; szórakoztatás; sport- és kulturális tevékenységek.

---

(210) M 15 03569
(220) 2015.11.27.
(731) Magyar Természetjáró Szövetség, Budapest (HU)
(740) PLANBMEDIA Kft., Budapest
(546) ŐsziKék

(511) 16 Bélyegzők, pecsétek; blokkok [papíráruk]; borítékok [papíráruk]; brosúrák, vékony fűzött könyvek; cégtáblák papírból vagy kartonból; ceruzák; csipeszes írótáblák; dobozok kartonból vagy papírból; dossziék [papíráruk]; értesítések [papíráruk]; fedelek, kötések; borítók [papíráruk]; formanyomtatványok, űrlapok; földrajzi térképekfüzetek; grafikai nyomatok; grafikai reprodukciók; grafikus ábrázolások; hirdetőtáblák papírból vagy kartonból; hírlevelek; írásminták; iratgyűjtők, dossziék; íróeszközök; írószerek; írótollak; írótollak aranyból; ívek [papíráruk]; jegyek; kézikönyvek; klisék, nyomódúcok; könyvecskék, füzetek; könyvek; levelezőlapok; levélpapír; magazinok, revük [időszaki lapok]; matricák, lehúzóképek; naptárak; noteszok; nyomtatott publikációk; nyomtatványok; öntapadó címkék; [papíráruk]; plakátok, falragaszok papírból vagy kartonból; poszterek, prospektusok, tollak [irodaicikkek]; transzparensek [papíráruk], újságok; üdvözlőlapok/kártyák; zacskók csomagolásra papírból vagy műanyagból; nyomdaipari termékek; könykötészeti anyagok; fényképek; papíripari cikkek; papíripari vagy háztartási ragasztóanyagok; tanítási és oktatási anyagok (készülékek kivételével); csomagolásra szolgáló műanyagok (amelyek nem tartoznak más osztályokba).
41 Nevelés; szórakoztatás; sport- és kulturális tevékenységek.

---

(210) M 16 00040
(220) 2016.01.08.
(731) Székesfehérvári Egyházmegye, Székesfehérvár (HU)
(740) Gödölle, Kékes, Mészáros & Szabó Szabadalmi és Védjegy Iroda, Budapest

(546)

(511) 32 Sörök.

---

(210) M 16 00996

(220) 2016.03.23.

(731) Franchice Concept Kft., Budapest (HU)

(740) SBGK Ügyvédi Iroda, Budapest

(541) ICE & ROSES

(511) 20 Bútorok, tükrök, keretek; fából, parafából, nádból, gyékényből, fűzfavesszőből, szaruból, csontból, elefántcsontból, halcsontból, kagylóhéjból, ámbrából, gyöngyházból, tajtékból, és mindezek pótanyagaiból, vagy műanyagokból készült termékek, amelyek nem tartoznak más osztályokba (az osztály betűrend szerinti jegyzékében szereplő valamennyi áru).

30 Kávé, tea, kakaó és kávépótló szerek; rizs; tápióka és szágó; lisztek és más gabonakészítmények; kenyér, péksütemények és cukrászsütemények; fagylaltok; cukor, méz, melaszszirup; élesztő, sütőporok; só; mustár; ecet, fűszeres mártások; fűszerek; jég (az osztály betűrend szerinti jegyzékében szereplő valamennyi áru); kézműves fagylalt; kekszek, sütemények, aprósütemények, macaron, csokoládé.

35 Franchise-ok üzemeltetésével kapcsolatos üzleti tanácsadási szolgáltatások.

43 Vendéglátás (élelmezés); időleges szállásadás (az osztály betűrend szerinti jegyzékében szereplő valamennyi szolgáltatás); fagylaltozó szolgáltatások; fagylaltozók és ezekkel összefüggésben nyújtott szolgáltatások.

---

(210) M 16 01259

(220) 2016.04.14.

(731) Kozmik Hungaria Zrt., Budapest (HU)

(740) Dr. Mohos László Ügyvédi Iroda, Budapest

(546)

(511) 6 Nem nemesfémek és ezek ötvözetei; fém építőanyagok; hordozható fémszerkezetek; fémanyagok vasúti vágányokhoz; nem elektromos fémkábelek és fémvezetékek; lakatosipari termékek, fém tömegcikkek; fémcsövek és csővezetékek; páncélszekrények; egyéb fémtermékek, amelyek nem tartoznak más osztályokba; ércek (az osztály betűrend szerinti jegyzékében szereplő valamennyi áru); ipari és lakossági szekcionált garázskapuk és egyéb kapuk, parkolástechnikai berendezések, sorompók, kerítéselemek.

7 Gépek és szerszámgépek; motorok (a szárazföldi járműmotorok kivételével); tengelykapcsolók és erőátviteli

elemek (a szárazföldi járművek céljára készültek kivételével); nem kézi működtetésű mezőgazdasági eszközök, keltetőgépek; árusító automaták (az osztály betűrend szerinti jegyzékében szereplő valamennyi áru); kapu- és sorompómozgató motorok és automatikák, távirányítók.

29 Magyarországról származó hús, hal-, baromfi- és vadhús; húskivonatok; tartósított, szárított és főzött gyümölcsök és zöldségek; zselék, lekvárok (dzsemek), kompótok; tojások; tej és tejtermékek; étkezési olajok és zsírok (az osztály betűrend szerinti jegyzékében szereplő valamennyi áru).

30 Magyarországról származó kávé, tea, kakaó és kávépótló szerek; rizs; tápióka és szágó; lisztek és más gabonakészítmények; kenyér, péksütemények és cukrászsütemények; fagylaltok; cukor, méz, melaszszirup; élesztő, sütőporok; só; mustár; ecet, fűszeres mártások; fűszerek; jég (az osztály betűrend szerinti jegyzékében szereplő valamennyi áru).

32 Sörök; ásványvizek és szénsavas vizek és egyéb alkoholmentes italok; gyümölcsitalok és gyümölcslevek; szörpök és más készítmények italokhoz (az osztály betűrend szerinti jegyzékében szereplő valamennyi áru).

37 Építkezés; javítás; szerelési szolgáltatások (az osztály betűrend szerinti jegyzékében szereplő valamennyi szolgáltatás); építőipari felújítás, kapu automatizálás, szerviz és karbantartási szolgáltatások.

43 Vendéglátás (élelmezés); időleges szállásadás (az osztály betűrend szerinti jegyzékében szereplő valamennyi szolgáltatás); rendezvényszervezés.

---

(210) M 16 01632

(220) 2016.05.12.

(731) Reál Védjegyhasznosító Korlátolt Felelősségű Társaság, Budapest (HU)

(740) Oppenheim Ügyvédi Iroda, Budapest

(546)

(511) 32 Energiaitalok.

35 Reklámozás; kereskedelmi ügyletek; kereskedelmi adminisztráció; irodai munkák (az osztály betűrend szerinti jegyzékében szereplő valamennyi szolgáltatás).

---

(210) M 16 01633

(220) 2016.05.12.

(731) Reál Védjegyhasznosító Korlátolt Felelősségű Társaság, Budapest (HU)

(740) Oppenheim Ügyvédi Iroda, Budapest

(546)

(511) 32 Energiaitalok.

35 Reklámozás; kereskedelmi ügyletek; kereskedelmi adminisztráció; irodai munkák (az osztály betűrend szerinti jegyzékében szereplő valamennyi szolgáltatás).

---

(210) M 16 02625

(220) 2016.08.12.

(731) Végh József Tihamér, Székesfehérvár (HU)

Végh Zsuzsanna, Székesfehérvár (HU)

(541) JOSUTI

(511) 14 Ékszerek, gyűrűk, karperecek, dísztárgyak.

---

(210) M 16 02650

(220) 2016.08.16.

(731) Forrai Miklós, Budapest (HU)

(740) Dr. Fábry Ágnes Ügyvédi Iroda, Budapest

(546)

ANGELO

(511) 16 Papír, karton és ezen anyagokból készült termékek, amelyek nem tartoznak más osztályokba; nyomdaipari termékek; könyvkötészeti anyagok; fényképek; papíripari cikkek; papíripari vagy háztartási ragasztóanyagok; anyagok művészek részére; ecsetek; írógépek és irodai cikkek (bútorok kivételével); tanítási és oktatási anyagok (készülékek kivételével); csomagolásra szolgáló műanyagok (amelyek nem tartoznak más osztályokba); nyomdabetűk; klisék (az osztály betűrend szerinti jegyzékében szereplő valamennyi áru).

35 Reklámozás; kereskedelmi ügyletek; kereskedelmi adminisztráció; irodai munkák (az osztály betűrend szerinti jegyzékében szereplő valamennyi szolgáltatás).

43 Vendéglátás (élelmezés); időleges szállásadás (az osztály betűrend szerinti jegyzékében szereplő valamennyi szolgáltatás).

---

(210) M 16 02660

(220) 2016.08.17.

(731) Dine & Travel Kft., Budapest (HU)

(740) Dr. Grand Annamária Ügyvédi Iroda, Budapest

(546) DININGTABLE.HU

(511) 35 Elektronikus kereskedelmi szolgáltatások, nevezetesen információnyújtás termékekről telekommunikációs hálózatokon keresztül, reklám- és eladási célokra; elektronikus kommunikációs hálózatokon keresztüli, online reklámozási szolgáltatások; adatbázisokkal kapcsolatos reklámozási szolgáltatások.

38 Távközlés.

42 Tudományos és műszaki szolgáltatások, valamint az idetartozó tervezői és kutatói tevékenység; ipari elemző és kutató szolgáltatások; számítástechnikai hardver és szoftver tervezés és fejlesztés.

---

(210) M 16 02755

(220) 2016.08.29.

(731) Karsai Pécs Műanyagfeldolgozó és Szerszámgyártó Kft., Pécs (HU)

(546) MOTO HOTWEAR

(511) 18 Bőr és bőrutánzatok, ezen anyagokból készült olyan termékek, amelyek nem tartoznak más osztályokba; állatbőrök és irhák; utazótáskák és bőröndök; esernyők és napernyők; sétapálcák; ostorok, hámok, nyergek és lószerszámok (az osztály betűrend szerinti jegyzékében szereplő valamennyi áru).

25 Ruházati cikkek, cipők, kalapáruk (az osztály betűrend szerinti jegyzékében szereplő valamennyi áru).

---

(210) M 16 02857

(220) 2016.09.06.

(731) Budapesti Elektromos Művek Nyrt., Budapest (HU)

(740) Soósné dr. Endrész Etelka, Budapest

(541) Napkövet

(511) 35 Reklámozás, marketing, kereskedelmi ügyletek.

37 Javítások, szerelési szolgáltatások elektromos áramelosztás, javítások szerelési szolgáltatások villamos energia szállítás, javítások, szerelési szolgáltatások, javítási szerelési szolgáltatások, reklámozás, marketing, kereskedelmi ügyletek, javítások, szerelési szolgáltatások, ügyfélszolgálati tevékenység tekintetében.

39 Elektromos áram elosztás, villamos energia szállítás.

42 Ügyfélszolgálati tevékenység.

---

(210) M 16 02869

(220) 2016.09.08.

(731) Varga József Attila, Cegléd (HU)

(546) BISHOP BAG

(511) 18 Bőr és bőrutánzatok, ezen anyagokból készült olyan termékek, amelyek nem tartoznak más osztályokba; állatbőrök és irhák; utazótáskák és bőröndök; esernyők és napernyők; sétapálcák; ostorok, hámok, nyergek és lószerszámok (az osztály betűrend szerinti jegyzékében szereplő valamennyi áru).

25 Ruházati cikkek, cipők, kalapáruk (az osztály betűrend szerinti jegyzékében szereplő valamennyi áru).

---

(210) M 16 03035

(220) 2016.09.20.

(731) Szántó Éva, Debrecen (HU)

(546) SZÁ-VA B.D.H. Body & Diet in Harmony

(511) 16 Könyvek, kiadványok, folyóiratok.

41 Oktatás, nevelés, sporttevékenység; sport és edzőtermek működtetése, tanácsadás.

44 Életmód és táplálkozási tanácsadás.

---

(210) M 16 03040

(220) 2016.09.23.

(731) Budapest Főváros IX. Kerület Ferencváros Önkormányzata, Budapest (HU)

(740) ARINOVA Szabadalmi és Védjegy Iroda, Arad

(541) BAKÁTS FESZT

(511) 35 Reklámozás; kereskedelmi ügyletek; kereskedelmi adminisztráció; irodai munkák (az osztály betűrend

szerinti jegyzékében szereplő valamennyi szolgáltatás).

41 Nevelés; szakmai képzés; szórakoztatás; sport- és kulturális tevékenységek(az osztály betűrend szerinti jegyzékében szereplő valamennyi szolgáltatás).

43 Vendéglátás (élelmezés); időleges szállásadás (az osztály betűrend szerinti jegyzékében szereplő valamennyi szolgáltatás).

---

(210) M 16 03111

(220) 2016.10.04.

(731) Béres Gyógyszergyár Zrt., Budapest (HU)

(740) Advopatent Szabadalmi és Védjegy Iroda, Budapest

(541) FELFAZYN AKUT

(511) 5 Gyógyszerek humángyógyászati használatra; gyógyászati használathoz adaptált diétás élelmiszerek, italok és anyagok; étrendkiegészítők emberek és állatok számára, vitaminkészítmények.

10 Gyógyászati készülékek és eszközök; gyógyászati segédeszközök; orvostechnikai eszközök.

---

(210) M 16 03183

(220) 2016.10.06.

(731) SC ELANTIS FARMA SRL, Com. Mogosoaia Jud. Ilov Mogosoaia (RO)

(740) Danubia Szabadalmi és Jogi Iroda Kft., Budapest

(546) EVITAL

(511) 5 Gyógyszerészeti készítmények és étrendkiegészítők.

---

(210) M 16 03184

(220) 2016.10.06.

(731) MÁTRA-BACCHUS Szőlőbirtok és Pincészet Kft., Gyöngyösoroszi (HU)

(740) dr. Berzétei Ákos, Gyöngyös

(541) "Gyöngyös" gyöngyözőbor

(511) 33 Borok.

---

(210) M 16 03197

(220) 2016.10.10.

(731) Koszta Regina, Budapest (HU)

(546)

pillangofoto
kicsiket másképp

(511) 16 Albumok; fényképek [nyomtatott]; papírból készült fényképtartók; papírból vagy kartonból festmények [képek], keretezve vagy anélkül; grafikai nyomatok; grafikai reprodukciók; grafikus ábrázolások papírból; hirdetőtáblák papírból vagy kartonból; katalógusok; képek; naptárak; noteszok; öntapadó címkék [papíráruk]; papíráruk; plakátok; falragaszok papírból vagy kartonból; poszterek; prospektusok; transzparensek [papíráruk]; üdvözlőlapok/kártyák.

35 Reklámozás; kereskedelmi ügyletek; kereskedelmi adminisztráció; irodai munkák (az osztály betűrend szerinti jegyzékében szereplő valamennyi szolgáltatás).

41 Fényképészet; szórakoztatás; kulturális tevékenységek.

---

(210) M 16 03359

(220) 2016.10.24.

(731) Teréki Attiláné, Acsa (HU)

(546)

(511) 30 Kávé, tea, kakaó és kávépótló szerek; rizs; tápióka és szágó; lisztek és más gabonakészítmények; kenyér, péksütemények és cukrászsütemények; fagylaltok; cukor, méz, melaszszirup; élesztő, sütőporok; só; mustár; ecet, fűszeres mártások; fűszerek; jég.

31 Mezőgazdasági, kertészeti és erdészeti termékek; élő állatok; friss gyümölcsök és zöldségek; élő növények és virágok; tápanyagok állatok számára; maláta; nyers és feldolgozatlan magok és vetőmagok.

32 Sörök; ásványvizek és szénsavas vizek és egyéb alkoholmentes italok; gyümölcsitalok és gyümölcslevek; szörpök és más készítmények italokhoz.

35 Reklámozás; kereskedelmi ügyletek; kereskedelmi adminisztráció; irodai munkák (az osztály betűrend szerinti jegyzékében szereplő valamennyi szolgáltatás).

---

(210) M 16 03360

(220) 2016.10.24.

(731) Tóth Zoltán, Budapest (HU)

(546)

(511) 30 Csokoládé.

---

(210) M 16 03367

(220) 2016.10.21.

(731) Benkő István, Kecskemét (HU)

(546)

(511) 6 Fémből készült ajtók, kapuk, ablakok és árnyékolók, garázskapuk.

---

(210) M 16 03370

(220) 2016.10.25.

(731) Goodwill Pharma Kft. 100%, Szeged (HU)

(740) Dr. Csitári Nikolett, Szeged

(541) GLUXON

(511) 5 Gyógyszerészeti, orvosi és állatgyógyászati készítmények; egészségügyi készítmények gyógyászati használatra; gyógyászati vagy állatgyógyászati használathoz adaptált diétás élelmiszerek és anyagok, bébiételek; étrend-kiegészítők emberek és állatok számára; tapaszok, kötszeranyagok; fogtömő anyagok és fogászati mintázóanyagok; fertőtlenítőszerek; kártékony állatok irtására szolgáló készítmények; gombaölő szerek (fungicidek), gyomirtó szerek (herbicidek).

---

(210) M 16 03372

(220) 2016.10.25.

(731) Altera Corporation, San Jose, California (US)

(740) Dr. Kocsomba Nelli Ügyvédi Iroda, Budapest

(541) QUARTUS

(511) 9 Számítógépes szoftverek és ezekkel együtt árusított felhasználói kézikönyvek félvezető eszközök és integrált áramkörök tervezésére és működtetésére; számítógépes hálózatokon való felhasználására szolgáló kommunikációs szoftverek és on-line adatbázisokhoz történő hozzáférésre használt számítógépes világhálózat, amelyet félvezető eszközök és integrált áramkörök tervezéséhez és alkalmazásához használnak.

---

(210) M 16 03491

(220) 2016.11.08.

(731) SASATEX (HUNGÁRIA) Kft., Budapest (HU)

(740) PINTZ ÉS TÁRSAI Szabadalmi, Védjegy és Jogi Iroda Kft., Budapest

(546) ABC Ajour Balance Collection

(511) 24 Lakástextil; bútorszövet, lakástextil; lakástextíliák ablakokhoz; textil függönydrapériák.

---

(210) M 16 03492

(220) 2016.11.08.

(731) SASATEX (HUNGÁRIA) Kft., Budapest (HU)

(740) PINTZ ÉS TÁRSAI Szabadalmi, Védjegy és Jogi Iroda Kft., Budapest

(546) sasa tex

(511) 24 Lakástextil; bútorszövet, lakástextil; lakástextíliák ablakokhoz; textil függönydrapériák.

---

(210) M 16 03493

(220) 2016.11.08.

(731) BabyBox Group Kft., Szeged (HU)

(740) PINTZ ÉS TÁRSAI Szabadalmi, Védjegy és Jogi Iroda Kft., Budapest

(546) BABYBOX

(511) 16 Fotóalbumok és gyűjtő albumok; fényképtároló dobozok; fényképek; fényképek [nyomtatott]; fényképtartók; naptárak; üdvözlőlapok, üdvözlőkártyák.

41 Hang- és videoanyagok készítése, fényképészet; fényképészet.

---

(210) M 16 03496

(220) 2016.11.08.

(731) On Air Produkciós Kft., Budapest (HU)

(740) Rechnitzer Tamás, Budapest

(541) GOLDEN VOICE Az illat ami neked szól

(511) 3 Illatszerek, kozmetikai cikkek.

---

(210) M 16 03500

(220) 2016.11.09.

(731) Kalapos János Csaba 70%, Gyermely (HU)
Fehér Zsolt 30%, Veresegyház (HU)

(740) dr. Berényi Krisztina, Budapest

(546) SALGÓ UGP S1

(511) 6 Nem nemesfémek és ezek ötvözetei; fém építőanyagok; polcok,

37 Építkezés; javítás; szerelési szolgáltatások polcokra.

39 Szállítás; áruk csomagolása és raktározása polcokra.

---

(210) M 16 03501

(220) 2016.11.09.

(731) Kalapos János Csaba 70%, Gyermely (HU)
Fehér Zsolt 30%, Veresegyház (HU)

(740) dr. Berényi Krisztina, Budapest

(546) CSAVARMENTES SALGÓ

(511) 6 Nem nemesfémek és ezek ötvözetei; fém építőanyagok; polcok,
37 Építkezés; javítás, szerelési szolgáltatások polcokra.
39 Szállítás; áruk csomagolása és raktározása polcokra.

---

(210) M 16 03503

(220) 2016.11.09.

(731) Fehér Zsolt 30%, Veresegyház (HU)
Kalapos János Csaba 70%, Gyermely (HU)

(740) dr. Berényi Krisztina, Budapest

(546) UGP S1 SALGÓ

(511) 6 Nem nemesfémek és ezek ötvözetei; fém építőanyagok; polcok,
37 Építkezés; javítás; szerelési szolgáltatások polcokra.
39 Szállítás; áruk csomagolása és raktározása polcokra.

---

(210) M 16 03504

(220) 2016.11.09.

(731) Kalapos János Csaba 70%, Gyermely (HU)
Fehér Zsolt 30%, Veresegyház (HU)

(740) dr. Berényi Krisztina, Budapest

(546) SALGÓ UGP S1 POLC

(511) 6 Nem nemesfémek és ezek ötvözetei; fém építőanyagok; polcok.
37 Építkezés; javítás, szerelési szolgáltatások polcokra.
39 Szállítás; áruk csomagolása és raktározása polcokra.

---

(210) M 16 03526

(220) 2016.11.09.

(731) Orink Hungary Kft., Budapest (HU)

(546)

(511) 9 Fényemittáló diódák [LED-ek], fényerő-szabályozók, elektromos, fényt kibocsátó elektronikus mutatóeszközök, fény- vagy mechanikai jelzőkészülékek.
11 Izzószálak elektromos izzókba, izzószálak elektromos izzókba, keresőlámpák, zseblámpák, LED-diódás világító berendezések, lampionok, lámpaüvegek, lámpások világításra, lámpaoszlopok [utcai], lámpák világításra, lámpák karácsonyfákhoz, elektromos, lámpák járművekhez, lámpák gépkocsik irányjelzőihez, lámpák gépkocsikhoz, lámpák, elektromos, lámpák csőfoglalatai, elektromos, lámpaernyőtartók, lámpaernyők, mennyezetvilágítások, villanykörték, villanykörték, elektromos.

---

(210) M 16 03528

(220) 2016.11.09.

(731) PIMCO Kft., Debrecen (HU)

(740) Szabó & Juhász Ügyvédi Iroda, Kunhegyes

(546) Therwoolin®

(511) 17 Üveggyapot szigetelési célra.

21 Üveggyapot, nem szigetelési célra.

---

(210) M 16 03536

(220) 2016.11.10.

(731) Light Concrete Services Zrt., Bátonyterenye (HU)

(546) GECCO CELL

(511) 19 Építőanyagok nem fémből, cement, mész, beton, hidrofób építőanyagok, hidrofób adalékanyagok, hidrofób olajfelitató anyag, hidrofóbizált fűrészpor, hidrofóbizált perlit, vízzáró habarcs, hidrofób beton, hidrofób simítóvakolat, hidrofób cellulóz alapú olajfelitató anyag.

35 Építőanyagok, adalékanyagok, hidrofób adalékanyagok, hidrofób építőanyagok, olajfelitató anyagok kereskedelme.

---

(210) M 16 03538

(220) 2016.11.10.

(731) Szepesi és Társai Ügyvédi Iroda, Budapest (HU)

(546) kívánságsarok

(511) 35 Reklámozás; kereskedelmi ügyletek; kereskedelmi adminisztráció; irodai munkák (az osztály betűrend szerinti jegyzékében szereplő valamennyi szolgáltatás).

38 Távközlés (az osztály betűrend szerinti jegyzékében szereplő valamennyi szolgáltatás).

41 Nevelés; szakmai képzés; szórakoztatás; sport- és kulturális tevékenységek (az osztály betűrend szerinti jegyzékében szereplő valamennyi szolgáltatás).

---

(210) M 16 03539

(220) 2016.11.10.

(731) InnoStudio Zrt., Budapest (HU)

(541) SpeedyNano

(511) 1 Ipari, tudományos vegyi termékek (vegyi reagensek, nem humán vagy állatgyógyászati használatra; vegyi termékek tudományos használatra (nem humán vagy állatgyógyászati használatra)).

3 Szappanok; illatszerek, illóolajok, kozmetikai cikkek.

5 Gyógyszerészeti és állatgyógyászati készítmények; (gyógyszervegyészeti készítmények, gyógyszerészeti készítmények, vegyi készítmények, gyógyászati használatra, vegyi termékek gyógyszerészeti használatra, vegyi reagensek humán vagy állatgyógyászati használatra).

42 Tudományos és műszaki szolgáltatások, valamint az idetartozó tervezői és kutatói tevékenység; ipari elemző és kutató szolgáltatások (kiemelten a vegyészeti kutatás; vegyészeti szolgáltatások; bakteriológiai kutatás; tudományos laboratóriumi szolgáltatások; műszaki kutatás).

---

(210) M 16 03543

(220) 2016.11.10.

(731) Gábossy Ádám 1/2, Budapest (HU)
Tóth Tamás 1/2, Sümeg (HU)

(740) Kutasi Ügyvédi Iroda, Budapest

(541) RANOLDER

(511) 29 Hús, hal-, baromfi- és vadhús; húskivonatok; tartósított, fagyasztott, szárított és főzött gyümölcsök és zöldségek; zselék, lekvárok (dzsemek), kompótok; tojások; tej és tejtermékek; étkezési olajok és zsírok.
30 Kávé, tea, kakaó és kávépótló szerek; rizs; tápióka és szágó; lisztek és más gabonakészítmények; kenyér, péksütemények és cukrászsütemények; fagylaltok; cukor, méz, melaszszirup; élesztő, sütőporok; só; mustár; ecet, fűszeres mártások; fűszerek; jég.
31 Mezőgazdasági, kertészeti és erdészeti termékek; élő állatok; friss gyümölcsök és zöldségek; élő növények és virágok; tápanyagok állatok számára; maláta; nyers és feldolgozatlan magok és vetőmagok.

---

(210) M 16 03545

(220) 2016.11.10.

(731) Máté Csilla 100%, Miskolc (HU)

(541) Revolact

(511) 3 Tisztító-, fényesítő-, súroló-, és csiszolószerek; illatszerek, illóolajok, kozmetikai cikkek, hajmosó szerek.
5 Gyógyszerészeti, orvosi és állatgyógyászati készítmények; egészségügyi készítmények gyógyászati használatra; tapaszok, kötszeranyagok; fertőtlenítőszerek; gombaölő szerek (fungicidek), gyomirtó szerek (herbicidek).
44 Orvosi szolgáltatások; higiéniai és szépségápolási szolgáltatások emberek és állatok részére.

---

(210) M 16 03558

(220) 2016.11.14.

(731) WIRE-HOLDER Kft., Bér (HU)

(740) Danubia Szabadalmi és Jogi Iroda Kft., Budapest

(546) WIRO

(511) 7 Gépek és szerszámgépek; gépi működtetésű kábelbehúzó eszközök.
8 Kéziszerszámok és kézzel működtetett eszközök; kézi működtetésű kábelhúzó eszközök.
37 Mechanikai, szerelési szolgáltatások; villanyszerelési szolgáltatás; kábelbehúzás; kábelbehúzó szolgáltatás; épületek kábelezése távközléshez; irodák kábelezése adatátvitelhez; internet-hozzáférési kábelek beszerelése; internet-hozzáférési hardverek és kábelek beszerelése; elektromos vezetékek felújítása; villamosvezetékek javítása; villamos vezetékekkel kapcsolatos szolgáltatások; vezetékekkel kapcsolatos földalatti építési munkák; elektromos vezetékek felújítása, javítása és karbantartása.

---

(210) M 16 03606

(220) 2016.11.15.

(731) Szalontai László Béla 100%, Kompolt (HU)

(740) dr. Pozderka Gábor, Budapest

(541) Balatonika

(511) 32 Sörök; ásványvizek és szénsavas vizek és egyéb alkoholmentes italok; gyümölcsitalok és gyümölcslevek; szörpök és más készítmények italokhoz (az osztály betűrend szerinti jegyzékében szereplő valamennyi áru).
38 Távközlés (az osztály betűrend szerinti jegyzékében szereplő valamennyi szolgáltatás).
39 Szállítás; áruk csomagolása és raktározása; utazásszervezés (az osztály betűrend szerinti jegyzékében szereplő valamennyi szolgáltatás).

43 Vendéglátás (élelmezés); időleges szállásadás (az osztály betűrend szerinti jegyzékében szereplő valamennyi szolgáltatás).

---

(210) M 16 03607
(220) 2016.11.17.
(731) Medveczki Mihály, Budapest (HU)
(546)

(511) 25 Ruházati cikkek, cipők, kalapáruk (az osztály betűrend szerinti jegyzékében szereplő valamennyi áru).
28 Játékok, játékszerek; testnevelési és sportcikkek, amelyek nem tartoznak más osztályokba; karácsonyfadíszek (az osztály betűrend szerinti jegyzékében szereplő valamennyi áru).
41 Nevelés; szakmai képzés; szórakoztatás; sport- és kulturális tevékenységek (az osztály betűrend szerinti jegyzékében szereplő valamennyi szolgáltatás).

---

(210) M 16 03608
(220) 2016.11.16.
(731) Goodwill Pharma Kft. 100%, Szeged (HU)
(740) Dr. Csitári Nikolett, Szeged
(541) LOLIMARINE
(511) 5 Gyógyszerészeti, orvosi és állatgyógyászati készítmények; egészségügyi készítmények gyógyászati használatra; gyógyászati vagy állatgyógyászati használathoz adaptált diétás élemiszerek és anyagok, bébiételek; étrend-kiegészítők emberek és állatok számára; tapaszok, kötszeranyagok; fogtömő anyagok és fogászati mintázóanyagok; fertőtlenítőszerek; kártékony állatok irtására szolgáló készítmények; gombaölő szerek (fungicidek), gyomirtó szerek (herbicidek).

---

(210) M 16 03609
(220) 2016.11.16.
(731) Strauss Coffee B.V., Amstelveen (NL)
(740) Süle Ügyvédi Iroda, Budapest
(546)

(511) 7 Gépek és szerszámgépek; motorok (a szárazföldi járműmotorok kivételével); tengelykapcsolók és erőátviteli elemek (a szárazföldi járművek céljára készültek kivételével); nem kézi működtetésű mezőgazdasági eszközök; keltetőgépek; árusító automaták (az osztály betűrend szerinti jegyzékében szereplő valamennyi áru).
9 Tudományos célra szolgáló, tengerészeti, földmérő, fényképészeti, mozgóképi, optikai, súlymérő, egyéb mérő-, jelző-, ellenőrző (felügyeleti), életmentő és oktatóberendezések és felszerelések; elektromos energia vezetésére, kapcsolására, átalakítására, tárolására, szabályozására vagy ellenőrzésére szolgáló készülékek és berendezések; hangok vagy képek rögzítésére, továbbítására, másolására szolgáló készülékek; mágneses adathordozók, hanglemezek; cd-k (kompakt lemezek), dvd-k és egyéb, digitális rögzítésű média; szerkezetek érmebedobással működő készülékekhez; regiszteres pénztárgépek, számológépek, adatfeldolgozó berendezések, számítógépek; számítógépes szoftverek; tűzoltó készülékek (az osztály betűrend szerinti jegyzékében szereplő valamennyi áru).
11 Világító-, fűtő-, gőzfejlesztő, főző-, hűtő-, szárító-, szellőztető-, vízszolgáltató és egészségügyi berendezések (az osztály betűrend szerinti jegyzékében szereplő valamennyi áru).
29 Hús, hal-, baromfi- és vadhús; húskivonatok; tartósított, fagyasztott, szárított és főzött gyümölcsök és zöldségek; zselék, lekvárok (dzsemek), kompótok; tojások; tej és tejtermékek; étkezési olajok és zsírok (az osztály betűrend szerinti jegyzékében szereplő valamennyi áru).
30 Kávé, tea, kakaó és kávépótló szerek; rizs; tápióka és szágó; lisztek és más gabonakészítmények; kenyér,

péksütemények és cukrászsütemények; fagylaltok; cukor, méz, melaszszirup; élesztő, sütőporok; só; mustár; ecet, fűszeres mártások; fűszerek; jég (az osztály betűrend szerinti jegyzékében szereplő valamennyi áru).

32 Sörök; ásványvizek és szénsavas vizek és egyéb alkoholmentes italok; gyümölcsitalok és gyümölcslevek; szörpök és más készítmények italokhoz (az osztály betűrend szerinti jegyzékében szereplő valamennyi áru).

43 Vendéglátás (élelmezés); időleges szállásadás (az osztály betűrend szerinti jegyzékében szereplő valamennyi szolgáltatás).

---

(210) M 16 03611

(220) 2016.11.17.

(731) Fullsport Sportegyesület, Budapest (HU)

(740) Szepesi & Társai Ügyvédi Iroda, Budapest

(541) HAVAZIN

(511) 16 Papír, karton és ezen anyagokból készült termékek, amelyek nem tartoznak más osztályokba; nyomdaipari termékek; könyvkötészeti anyagok; fényképek; papíripari cikkek; papíripari vagy háztartási ragasztóanyagok; anyagok művészek részére; ecsetek; írógépek és irodai cikkek (bútorok kivételével); tanítási és oktatási anyagok (készülékek kivételével); csomagolásra szolgáló műanyagok (amelyek nem tartoznak más osztályokba); nyomdabetűk; klisék (az osztály betűrend szerinti jegyzékében szereplő valamennyi áru).

28 Játékok, játékszerek; testnevelési és sportcikkek, amelyek nem tartoznak más osztályokba; karácsonyfadíszek (az osztály betűrend szerinti jegyzékében szereplő valamennyi áru).

35 Reklámozás; kereskedelmi ügyletek; kereskedelmi adminisztráció; irodai munkák (az osztály betűrend szerinti jegyzékében szereplő valamennyi szolgáltatás).

38 Távközlés (az osztály betűrend szerinti jegyzékében szereplő valamennyi szolgáltatás).

41 Nevelés; szakmai képzés; szórakoztatás; sport- és kulturális tevékenységek (az osztály betűrend szerinti jegyzékében szereplő valamennyi szolgáltatás).

---

(210) M 16 03623

(220) 2016.11.18.

(731) Somogyi Péter, Balatonfüred (HU)

(740) xLex Iparjogvédelmi és Szerzői Jogvédelmi Tanácsadó Kft., Budapest

(541) Sensovit

(511) 35 Reklámozás; kereskedelmi ügyletek; kereskedelmi adminisztráció; irodai munkák (az osztály betűrend szerinti jegyzékében szereplő valamennyi szolgáltatás).

41 Nevelés; szakmai képzés; szórakoztatás; sport- és kulturális tevékenységek (az osztály betűrend szerinti jegyzékében szereplő valamennyi szolgáltatás).

44 Orvosi szolgáltatások; állatgyógyászati szolgáltatások; higiéniai és szépségápolási szolgáltatások emberek és állatok részére; mezőgazdasági, kertészeti és erdészeti szolgáltatások (az osztály betűrend szerinti jegyzékében szereplő valamennyi szolgáltatás).

---

(210) M 16 03625

(220) 2016.11.17.

(731) Viala Kft., Budapest (HU)

(740) Szorad Gabor, Budapest

(541) NetPincér

(511) 39 Szállítás; áruk csomagolása és raktározása; utazásszervezés (az osztály betűrend szerinti jegyzékében szereplő valamennyi szolgáltatás).

43 Vendéglátás (élelmezés) (az osztály betűrend szerinti jegyzékében szereplő valamennyi szolgáltatás).

---

(210) M 16 03632

(220) 2016.11.18.

(731) Pallet Solution Kft., Budapest (HU)
(740) Knight Bird & Bird Iroda, Budapest
(541) PALLET SOLUTION
(511) 6 Rakodólapok anyagmozgatáshoz fémből; rakodólapok fémből; rakodólapok fémből kölcsönzése, bérbeadása.

20 Rakodólapok anyagmozgatáshoz, nem fémből; rakodólapok, nem fémből; rakodólapok (szállító), nem fémből; rakodólapok nem fémből kölcsönzése, bérbeadása.
35 Rakodólapokkal kapcsolatos információ és tanácsadás; rakodólapokkal kapcsolatos információknak számítógépes adatbázisokba való szerkesztése; rakodólapokkal kapcsolatos információk számítógépes adatbázisokba való rendezése; rakodólapokkal kapcsolatos kereskedelmi vagy reklámcélú kiállítások szervezése; rakodólapokkal kapcsolatos közvéleménykutatás; rakodólapokkal kapcsolatos marketing; rakodólapokkal kapcsolatos on-line hirdetői tevékenység számítógépes hálózaton; rakodólapokkal kapcsolatos piaci tanulmányok; rakodólapokkal kapcsolatos piackutatás; rakodólapokkal kapcsolatos statisztikák összeállítása; rakodólapokkal kapcsolatos üzletszervezési tanácsadás.

---

(210) M 16 03636
(220) 2016.11.18.
(731) Magyarok Nagyasszonya Ferences Rendtartomány, Budapest (HU)
(740) Dr. Vukovári Viktor Ügyvédi Iroda, Budapest
(541) FERENCES KOLOSTORI TERMÉK
(511) 32 Sörök; ásványvizek és szénsavas vizek és egyéb alkoholmentes italok; gyümölcsitalok és gyümölcslevek; szörpök és más készítmények italokhoz (az osztály betűrend szerinti jegyzékében szereplő valamennyi áru).

---

(210) M 16 03637
(220) 2016.11.18.
(731) Magyar Lapterjesztő Zártkörűen Működő Részvénytársaság, Budapest (HU)
(740) Dr. Kató Zoltán, Budapest
(546)

(511) 35 Reklámozás; kereskedelmi ügyletek; kereskedelmi adminisztráció; irodai munkák (az osztály betűrend szerinti jegyzékében szereplő valamennyi szolgáltatás).
39 Szállítás; áruk csomagolása és raktározása; utazásszervezés (az osztály betűrend szerinti jegyzékében szereplő valamennyi szolgáltatás).

---

(210) M 16 03645
(220) 2016.11.21.
(731) Ibrahim-Mehdi Ádám Salah, Szeged (HU)
(740) Óvári Ügyvéd Iroda, Szeged
(541) Qpi
(511) 35 Reklámozás; kereskedelmi ügyletek; kereskedelmi adminisztráció; irodai munkák (az osztály betűrend szerinti jegyzékében szereplő valamennyi szolgáltatás).
38 Távközlés (az osztály betűrend szerinti jegyzékében szereplő valamennyi szolgáltatás).
41 Nevelés; szakmai képzés; szórakoztatás; sport- és kulturális tevékenységek (az osztály betűrend szerinti jegyzékében szereplő valamennyi szolgáltatás).

---

(210) M 16 03689

(220) 2016.11.23.
(731) TV2 Média Csoport Kft., Budapest (HU)
(740) Mándics és Társa Ügyvédi Iroda, Budapest
MKB Bank Zrt., Budapest
(541) Kütyü, az okosmagazin
(511) 35 Reklámozás; kereskedelmi ügyletek; kereskedelmi adminisztráció; irodai munkák (az osztály betűrend szerinti jegyzékében szereplő valamennyi szolgáltatás).
41 Nevelés; szakmai képzés; szórakoztatás; sport- és kulturális tevékenységek (az osztály betűrend szerinti jegyzékében szereplő valamennyi szolgáltatás).
42 Tudományos és műszaki szolgáltatások, valamint az idetartozó tervezői és kutatói tevékenység; ipari elemző és kutató szolgáltatások; számítástechnikai hardver és szoftver tervezés és fejlesztés (az osztály betűrend szerinti jegyzékében szereplő valamennyi szolgáltatás).

---

(210) M 16 03690
(220) 2016.11.23.
(731) TV2 Média Csoport Kft., Budapest (HU)
(740) Mándics és Társa Ügyvédi Iroda, Budapest
MKB Bank Zrt., Budapest
(541) Kékmacsek
(511) 35 Reklámozás; kereskedelmi ügyletek; kereskedelmi adminisztráció; irodai munkák (az osztály betűrend szerinti jegyzékében szereplő valamennyi szolgáltatás).
41 Nevelés; szakmai képzés; szórakoztatás; sport- és kulturális tevékenységek (az osztály betűrend szerinti jegyzékében szereplő valamennyi szolgáltatás).
42 Tudományos és műszaki szolgáltatások, valamint az idetartozó tervezői és kutatói tevékenység; ipari elemző és kutató szolgáltatások; számítástechnikai hardver és szoftver tervezés és fejlesztés (az osztály betűrend szerinti jegyzékében szereplő valamennyi szolgáltatás).

---

(210) M 16 03693
(220) 2016.11.16.
(731) INDRA Vezetői Tanácsadói Bt., Solymár (HU)
(740) Hetényi Ügyvédi Iroda, Budapest
(541) Indra
(511) 35 Reklámozás; kereskedelmi ügyletek; kereskedelmi adminisztráció; irodai munkák (az osztály betűrend szerinti jegyzékében szereplő valamennyi szolgáltatás).
38 Távközlés (az osztály betűrend szerinti jegyzékében szereplő valamennyi szolgáltatás).
41 Nevelés; szakmai képzés; szórakoztatás; sport- és kulturális tevékenységek (az osztály betűrend szerinti jegyzékében szereplő valamennyi szolgáltatás).

---

(210) M 16 03697
(220) 2016.11.22.
(731) Kémes Községi Önkormányzat 42.5%, Kémes (HU)
Szaporca Községi Önkormányzat 42.5%, Szaporca (HU)
Tésenfa Községi Önkormányzat 15%, Tésenfa (HU)
(740) Szolykóné Pfeifer Gabriella, Kémes
(541) Bőköz Fesztivál
(511) 35 Reklámozás; kereskedelmi ügyletek; kereskedelmi adminisztráció; irodai munkák (az osztály betűrend szerinti jegyzékében szereplő valamennyi szolgáltatás).
41 Nevelés; szakmai képzés; szórakoztatás; sport- és kulturális tevékenységek (az osztály betűrend szerinti jegyzékében szereplő valamennyi szolgáltatás).

43 Vendéglátás (élelmezés); időleges szállásadás (az osztály betűrend szerinti jegyzékében szereplő valamennyi szolgáltatás).

---

(210) M 16 03698
(220) 2016.11.23.
(731) Molnár Attila, Eger (HU)
(740) Dr. Halmos András, Eger
(546)

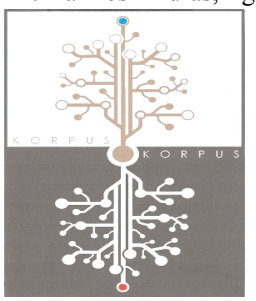

(511) 9 Számítógép programok(letölthető), számítógép programok(rögzített), számítógépes játékszoftver.
35 Árubemutatás, áruk bemutatása kommunikációs médiában kiskereskedelmi célokból, áruminták terjesztése, beszerzői szolgáltatások (áruk, illetve szolgáltatások beszerzése) mások számára, import-export ügynökségek, kereskedelmi információs ügynökségek, üzletszervezési tanácsadás, üzletvezetési konzultáció.
42 Információ-technológiai (IT) tanácsadási szolgáltatások, számítógép programok adatainak és adatoknak az átalakítása, számítógép programok installációja, számítógép szoftver tanácsadás, számítógépes rendszerek tervezése, számítógépprogramok kidolgozása, számítógépprogramok kidolgozása, számítógépprogramok korszerűsítése, számítógép-programozás, számítógép-szoftver fenntartása, szoftverek, mint szolgáltatások (SaaS), szerverbérlés.

---

(210) M 16 03699
(220) 2016.11.22.
(731) Global Marketing Solutions & IT Kft., Szeged (HU)
(546)

(511) 35 Árajánlatok termékekre vagy szolgáltatásokra, adatfeldolgozás, online reklámozás, vállalatirányítás támogatása, szolgáltatások közvetítése, üzleti elemzés, kereskedelmi és közvetítői szolgáltatás, adatszolgáltatás, online piactér biztosítása, segítségnyújtás üzletkötéshez, közvélemény-kutatás.
38 Internetes fórumok biztosítása.

---

(210) M 16 03703
(220) 2016.11.22.
(731) Mvsz 2015 Kft., Budapest (HU)
(541) Zeneexpressz Fásy Ádám műsora
(511) 41 Nevelés; szakmai képzés; szórakoztatás; sport- és kulturális tevékenységek (az osztály betűrend szerinti jegyzékében szereplő valamennyi szolgáltatás).

---

(210) M 16 03704
(220) 2016.11.23.
(731) Magyar RTL Televízió Zrt., Budapest (HU)
(740) Szepesi & Társai Ügyvédi Iroda, Budapest
(541) ECOPOLY
(511) 35 Reklámozás; kereskedelmi ügyletek; kereskedelmi adminisztráció; irodai munkák (az osztály betűrend szerinti jegyzékében szereplő valamennyi szolgáltatás).
38 Távközlés (az osztály betűrend szerinti jegyzékében szereplő valamennyi szolgáltatás).

41 Nevelés; szakmai képzés; szórakoztatás; sport- és kulturális tevékenységek (az osztály betűrend szerinti jegyzékében szereplő valamennyi szolgáltatás).

---

(210) M 16 03754

(220) 2016.11.29.

(731) GMA FLYERS Kereskedelmi és Szolgáltató Korlátolt Felelősségű Társaság 100%, Keszthely (HU)

(740) Dr. Benn András Ügyvédi Iroda, Budapest

(541) flyerbox

(511) 16 Papír és karton; nyomdaipari termékek; könyvkötészeti anyagok; fényképek; papíripari cikkek; papíripari vagy háztartási ragasztóanyagok; anyagok művészek részére; ecsetek; írógépek és irodai cikkek (bútorok kivételével); tanítási és oktatási anyagok (készülékek kivételével); műanyagok csomagolásra; nyomdabetűk; klisék.

35 Reklámozás; kereskedelmi ügyletek; kereskedelmi adminisztráció; irodai munkák.

39 Szállítás; áruk csomagolása és raktározása; utazásszervezés.

---

(210) M 16 03761

(220) 2016.11.30.

(731) MARESI Trademark GmbH & Co KG, Linz (AT)

(740) Hetényi Ügyvédi Iroda, Budapest

(541) SHAN'SHI ÁZSIAI KONYHA EGYSZERŰEN!

(511) 29 Halak, tengeri ételek; olajok és zsírok; feldolgozott gyümölcsök, gombák és zöldségek (beleértve a dióféléket és hüvelyeseket); kókusztej; snack ételek (tengeri ételek alapú); sültburgonya, chips; levesek.

30 Só, fűszerek és ízesítőszerek; szószok; ecet; szárított és friss tészták, nudlik, gombócok; gabonakészítmények; rizs; snack ételek (gabona alapú); gabonatermékekből álló rágcsálnivaló termékek.

---

(210) M 16 03762

(220) 2016.11.30.

(731) Bartha Hedvig 100%, Budapest (HU)

(740) Dr. Kocsis M. Tamás ügyvéd, Kocsis és Szénássy Ügyvédi Iroda, Budapest

(541) BOHÉMA GAMES

(511) 16 Papír és karton; nyomdaipari termékek; könyvkötészeti anyagok; fényképek; papíripari cikkek; papíripari vagy háztartási ragasztóanyagok; anyagok művészek részére; ecsetek; írógépek és irodai cikkek (bútorok kivételével); tanítási és oktatási anyagok (készülékek kivételével); műanyagok csomagolásra; nyomdabetűk; klisék (az osztály betűrend szerinti jegyzékében szereplő valamennyi áru).

28 Játékok, játékszerek és ajándéktárgyak; videojátékok; társasjátékok; táblajátékok; többrendeltetésű játékok gyermekeknek; táblajáték gyűjtemények..

35 Reklámozás; kereskedelmi ügyletek; kereskedelmi adminisztráció; irodai munkák (az osztály betűrend szerinti jegyzékében szereplő valamennyi szolgáltatás).

---

(210) M 16 03767

(220) 2016.11.30.

(731) Agronauta Kft., Sóskút (HU)

(541) FRUTRIOL

(511) 1 Mezőgazdasági, kertészeti, erdészeti vegyi termékek.

5 Kártékony állatok irtására szolgáló készítmények; gombaölő szerek (fungicidek), gyomirtó szerek (herbicidek).

---

(210) M 16 03772

(220) 2016.11.29.

(731) id. Szirácsik Zoltán, Balassagyarmat (HU)

(546)

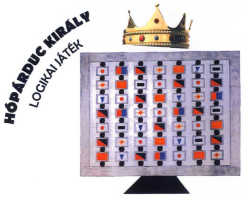

(511) 9 Logikai kirakós játék; logikai kirakós videójáték.

28 Videójáték szoftver.

---

(210) M 16 03773

(220) 2016.11.29.

(731) PROGRETTO Média Kft., Budapest (HU)

(740) Jóna Tibor, Budapest

(546)

(511) 35 Reklámozás; kereskedelmi ügyletek; kereskedelmi adminisztráció; irodai munkák (az osztály betűrend szerinti jegyzékében szereplő valamennyi szolgáltatás).

38 Távközlés (az osztály betűrend szerinti jegyzékében szereplő valamennyi szolgáltatás).

41 Nevelés; szakmai képzés; szórakoztatás; sport- és kulturális tevékenységek (az osztály betűrend szerinti jegyzékében szereplő valamennyi szolgáltatás).

---

(210) M 16 03781

(220) 2016.11.30.

(731) Albrecht Ottó, Steckborn (CH)

(740) Jeszenszky Ügyvédi Iroda, Budapest

(541) Kaza Concrete

(511) 19 Nem fém építőanyagok; nem fémből készült merev építési csövek; aszfalt, szurok és bitumen; nem fémből készült hordozható szerkezetek; emlékművek nem fémből.

40 Anyagmegmunkálás (az osztály betűrend szerinti jegyzékében szereplő valamennyi szolgáltatás).

42 Tudományos és műszaki szolgáltatások, valamint az idetartozó tervezői és kutatói tevékenység; ipari elemző és kutató szolgáltatások; számítástechnikai hardver és szoftver tervezés és fejlesztés.

---

(210) M 16 03782

(220) 2016.11.30.

(731) Albrecht Ottó 1/1, Steckborn (CH)

(740) Jeszenszky Ügyvédi Iroda, Budapest

(541) Kaza

(511) 19 Nem fém építőanyagok; nem fémből készült merev építési csövek; aszfalt, szurok és bitumen; nem fémből készült hordozható szerkezetek; emlékművek nem fémből.

40 Anyagmegmunkálás (az osztály betűrend szerinti jegyzékében szereplő valamennyi szolgáltatás).

42 Tudományos és műszaki szolgáltatások, valamint az idetartozó tervezői és kutatói tevékenység; ipari elemző és kutató szolgáltatások; számítástechnikai hardver és szoftver tervezés és fejlesztés.

---

(210) M 16 03783

(220) 2016.12.01.

(731) LIDL STIFTUNG & CO. KG, Neckarsulm (DE)

(740) SBGK Szabadalmi Ügyvivői Iroda, Budapest

(541) Amelia

(511) 29 Tejtermékek és tejtermék-helyettesítők; tejtermékek; készételek, levesek és levessűrítmények, snack-ek és

desszertek; tejtermékekből készült desszertek; tejes pudingok; joghurt desszertek; hűtött tejalapú desszertek; mesterséges tejalapú desszertek.

---

(210) M 16 03784

(220) 2016.12.01.

(731) BORKAKAS Vendéglátóipari Kft., Budapest (HU)

(740) Lendvai és Szörényi Ügyvédi Iroda, Budapest

(546) La Parrilla wine & gastro

(511) 35 Árubemutatás; áruk bemutatása kommunikációs médiában, kiskereskedelmi célokból; áruminták terjesztése; divatbemutatók szervezése promóciós célokból; eladási propaganda mások számára; közvélemény-kutatás; kutatás ügyletekkel kapcsolatban; marketing; piaci tanulmányok; piackutatás; rádiós reklámozás; reklámanyagok kölcsönzése; reklámanyagok [röplapok, prospektusok, nyomtatványok, áruminták] terjesztése; reklámanyagok terjesztése; reklámszövegek publikálása; szállodai üzletvezetés; üzleti menedzselés előadóművészek részére.

41 Diszkók szolgáltatásai; divatbemutatók szervezése szórakoztatási célokból; eszmecserék, kollokviumok szervezése és lebonyolítása; éjszakai klubok; élő előadások bemutatása; hangversenyek szervezése és lebonyolítása; karaoke szolgáltatások nyújtása; klubszolgáltatások [szórakoztatás vagy oktatás]; konferenciák szervezése és lebonyolítása; kongresszusok szervezése és lebonyolítása; kulturális vagy nevelési célú kiállítások szervezése; show-műsorok; showműsorok szervezése [impresszáriók szolgáltatásai]; sportversenyek rendezése; szemináriumok rendezése és vezetése; szimpóziumok szervezése és lebonyolítása; színházi produkciók; szórakoztatás; versenyek szervezése [oktatás vagy szórakoztatás]; videófilmezés; zenei produkciók.

43 Bár szolgáltatások; bisztrók; étkezdék; kantinok, büfék, étkezdék; kávéházak; rendezvényhez termek kölcsönzése; vendéglátóipari szolgáltatások.

---

(210) M 16 03785

(220) 2016.12.01.

(731) BORKAKAS Vendéglátóipari Kft., Budapest (HU)

(740) Lendvai és Szörényi Ügyvédi Iroda, Budapest

(541) La Parrilla Wine & Gastro

(511) 35 Árubemutatás; áruk bemutatása kommunikációs médiában, kiskereskedelmi célokból; áruminták terjesztése; divatbemutatók szervezése promóciós célokból; eladási propaganda mások számára; közvélemény-kutatás; kutatás ügyletekkel kapcsolatban; marketing; piaci tanulmányok; piackutatás; rádiós reklámozás; reklámanyagok kölcsönzése; reklámanyagok [röplapok, prospektusok, nyomtatványok, áruminták] terjesztése; reklámanyagok terjesztése; reklámszövegek publikálása; szállodai üzletvezetés; üzleti menedzselés előadóművészek részére.

41 Diszkók szolgáltatásai; divatbemutatók szervezése szórakoztatási célokból; eszmecserék, kollokviumok szervezése és lebonyolítása; éjszakai klubok; élő előadások bemutatása; hangversenyek szervezése és lebonyolítása; karaoke szolgáltatások nyújtása; klubszolgáltatások [szórakoztatás vagy oktatás]; konferenciák szervezése és lebonyolítása; kongresszusok szervezése és lebonyolítása; kulturális vagy nevelési célú kiállítások szervezése; show-műsorok; showműsorok szervezése [impresszáriók szolgáltatásai]; sportversenyek rendezése; szemináriumok rendezése és vezetése; szimpóziumok szervezése és lebonyolítása; színházi produkciók; szórakoztatás; versenyek szervezése [oktatás vagy szórakoztatás]; videófilmezés; zenei produkciók.

43 Bár szolgáltatások; bisztrók; étkezdék; kantinok, büfék, étkezdék; kávéházak; rendezvényhez termek kölcsönzése; vendéglátóipari szolgáltatások.

---

(210) M 16 03786

(220) 2016.12.01.

(731) BIOCONT Laboratory, spol. s.r.o., Modrice (CZ)

(740) Danubia Szabadalmi és Jogi Iroda Kft., Budapest

(541) BIOCONT

(511) 1 Mezőgazdaságban használt vegyi anyagok; műtrágyák.

5 Kártevő rovarokat irtó termékek; gombaölők; gyomirtó szerek; növények és növényi termékek védelmére szolgáló termékek; növények és növényi termékek biológiai és biotechnológiai védelmére alkalmas termékek.

31 Kártevő rovarokat ölő rovarok; növények és növényi termékek biológiai védelmét szolgáló rovarok.

35 Nyomtatott anyagok, könyvek, műtrágyák, kártevő rovarok irtására szolgáló termékek, növények és növényi termékek védelmére szolgáló termékek, kártevő rovarokat ölő, valamint növények és növényi termékek védelmét biztosító rovarok kis- és nagykereskedelme.

42 Növények és növényi termékek biológiai és biotechnológiai védelme területén nyújtott speciális konzultációs szolgáltatások.

44 Növénytermesztési szolgáltatások; továbbá a mezőgazdaságban, a virágtermesztésben (Horti kultúrában) és az erdészetben előforduló férgek irtására irányuló szolgáltatások.

---

(210) M 16 03787

(220) 2016.12.01.

(731) BIOCONT Laboratory, spol. s.r.o., Modrice (CZ)

(740) Danubia Szabadalmi és Jogi Iroda Kft., Budapest

(546)

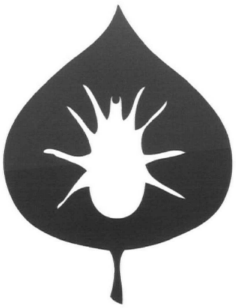

(511) 1 Mezőgazdaságban használt vegyi anyagok; műtrágyák.

5 Kártevő rovarokat irtó termékek; gombaölők; gyomirtó szerek; növények és növényi termékek védelmére szolgáló termékek; növények és növényi termékek biológiai és biotechnológiai védelmére alkalmas termékek.

31 Kártevő rovarokat ölő rovarok; növények és növényi termékek biológiai védelmét szolgáló rovarok.

35 Nyomtatott anyagok, könyvek, műtrágyák, kártevő rovarok irtására szolgáló termékek, növények és növényi termékek védelmére szolgáló termékek, kártevő rovarokat ölő, valamint növények és növényi termékek védelmét biztosító rovarok kis- és nagykereskedelme.

42 Növények és növényi termékek biológiai és biotechnológiai védelme területén nyújtott speciális konzultációs szolgáltatások.

44 Növénytermesztési szolgáltatások; továbbá a mezőgazdaságban, a virágtermesztésben (Horti kultúrában) és az erdészetben előforduló férgek irtására irányuló szolgáltatások.

---

(210) M 16 03793

(220) 2016.11.30.

(731) Fragola Fagylaltozó Kft., Budapest (HU)

(740) Kajtár Takács Hegymegi-Barakonyi Baker & McKenzie Ügyvédi Iroda, Budapest

(546)

(511) 30 Csokoládé; csokoládé alapú termékek; csokoládés sütemények; fagylalt; fagylalt desszertek, jégkrémek; fagylalt édességek; fagylaltkeverékek; fagylaltos édességek; fagylaltos sütemények; joghurtalapú fagylaltok; kávé alapú italok; saláta készítmények; sütemények; szendvicsek; szörbetek [fagylaltok].

35 Létesítmények franchise-rendszerben való működtetésével kapcsolatos tanácsadás; termékek forgalmazásával kapcsolatos segítségnyújtás, franchise-szerződés keretein belül; üzletvezetés; franchise szolgáltatásokkal kapcsolatos kereskedelmi tanácsadás; franchise-zal kapcsolatos üzleti ügyek adminisztrációja; üzletvitellel kapcsolatos segítségnyújtás, franchise-szerződés keretein belül; franchise üzletek létesítésével

kapcsolatos üzleti tanácsadási szolgáltatások; franchise-zal kapcsolatos üzleti segítségnyújtás.

43 Fagylaltozók, fagylaltozói szolgáltatások; vendéglátás; vendéglátási szolgáltatások [étel- és italszolgáltatás].

---

(210) M 16 03801

(220) 2016.12.02.

(731) Bunge Növényolajipari Zártkörűen Működő Részvénytársaság, Budapest (HU)

(740) SBGK Ügyvédi Iroda, Budapest

(541) SUNPRO

(511) 31 Táplálékok és takarmányok állatoknak.

---

(210) M 16 03818

(220) 2016.12.05.

(731) Magyar Szürke Szarvasmarhát Tenyésztők Egyesülete, Budapest (HU)

(740) Baracskay Lajos, Nemesgulács

(546)

(511) 29 Húsok, tőkehúsok, hentesáruk, tanúsított és mélyhűtött húsáruk, húskonzervek, hústartalmú félkész ételek, hústartalmú készételek, húskivonatok, zsírok.

42 Minőségellenőrzés, tanúsítás.

---

(210) M 16 03837

(220) 2016.12.02.

(731) Blikk Kft. 100%, Budapest (HU)

(740) Kálmán, Szilasi, Sárközy és Társai Ügyvédi Iroda, Budapest

(541) Blikk Rúzs

(511) 16 Papír, karton és ezen anyagokból készült termékek, amelyek nem tartoznak más osztályokba; nyomdaipari termékek; könyvkötészeti anyagok; fényképek; papíripari cikkek; papíripari vagy háztartási ragasztóanyagok; anyagok művészek részére; ecsetek; írógépek és irodai cikkek (bútorok kivételével); tanítási és oktatási anyagok (készülékek kivételével); csomagolásra szolgáló műanyagok (amelyek nem tartoznak más osztályokba); nyomdabetűk; klisék (az osztály betűrend szerinti jegyzékében szereplő valamennyi áru).

35 Reklámozás; kereskedelmi ügyletek; kereskedelmi adminisztráció; irodai munkák. (az osztály betűrend szerinti jegyzékében szereplő valamennyi szolgáltatás).

38 Távközlés (az osztály betűrend szerinti jegyzékében szereplő valamennyi szolgáltatás).

41 Nevelés; szakmai képzés; szórakoztatás; sport- és kulturális tevékenységek (az osztály betűrend szerinti jegyzékében szereplő valamennyi szolgáltatás).

---

(210) M 16 03845

(220) 2016.12.07.

(731) Lukács László Mihály, Debrecen (HU)

(740) Bérczes Ügyvédi Iroda, Taliándörögd

(546) TANKCSAPDA

(511) 30 Chips; csokoládé; fagylalt; jégkrém; gabonakészítmények; kávé; kekszek; müzli; pizzák; rágógumi;

szendvicsek; tea.
32 Alkoholmentes italok; ásványvizek; sörök.
33 Alkoholos italok a sörök kivételével.
41 Szórakoztatás; zenekarok szolgáltatásai; zenei produkciók.

---

(210) M 16 03846
(220) 2016.12.07.
(731) Lukács László Mihály, Debrecen (HU)
(740) Bérczes Ügyvédi Iroda, Taliándörögd
(541) TANKER
(511) 9 Hangfelvételhordozók; hanglemezek; CD-k, DVD-k és egyéb digitális rögzítésű média; szoftverek.
16 Papír, karton és ezen anyagokból készült termékek; könyvek; újságok.
18 Bőr és bőrutánzatok; táskák; bőröndök.
25 Ruházati termékek; cipők; kalapáruk.

---

(210) M 16 03847
(220) 2016.12.07.
(731) Lukács László Mihály, Debrecen (HU)
(740) Bérczes Ügyvédi Iroda, Taliándörögd
(541) TANKER
(511) 30 Chips; csokoládé; fagylalt; jégkrém; gabonakészítmények; kávé; kekszek; müzli; pizzák; rágógumi; szendvicsek; tea.
32 Alkoholmentes italok; ásványvizek; sörök.
33 Alkoholos italok a sörök kivételével.
41 Szórakoztatás; zenekarok szolgáltatásai; zenei produkciók.

---

(210) M 16 03848
(220) 2016.12.07.
(731) Budalakk Innova Kft., Budapest (HU)
(740) INTERINNO Szabadalmi Iroda, Budapest
(541) ADAMOL
(511) 2 Korróziógátló készítmény; festékek; lakkok; festék alapozók, festék bevonóanyagok.

---

(210) M 16 03850
(220) 2016.12.07.
(731) Wang Yi Min, Budapest (HU)
(740) Danubia Szabadalmi és Jogi Iroda Kft., Budapest
(546)

(511) 18 Táskák.
24 Lakástextil.
25 Cipők, női cipők, férfi cipők, gyermek cipők, ruhák, papucsok, zokni.

---

(210) M 16 03884
(220) 2016.12.09.
(731) Pigeon Corporation, Seoul (KR)
(740) Danubia Szabadalmi és Jogi Iroda Kft., Budapest

(546) PIGEON

(511) 3 Öblítőszerek mosodai felhasználásra; tisztító készítmények; fogkrémek; kozmetikumok; csiszolóanyagok; izzadásgátló szappan; antisztatikus készítmények háztartási célokra; autófényező viasz; baba olaj; baba hintőpor; baba sampon; habfürdő; gyógyszert nem tartalmazó fürdősók; fürdőszappan; kozmetikai készítmények fürdéshez; fehérítő készítmények [mosodai]; leheletfrissítő spay-k; színélénkítő vegyszerek háztartási célokra [mosodai]; tisztítószerek háztartási célokra; lefolyótisztító készítmények; kozmetikai bőrápoló krémek; állat kozmetikumok; fültisztító pálcika kozmetikai célokra; dezodoráló szappan; dezodorok személyes használatra; mosogatógéphez való tisztítószerek; tisztítószerek, amelyek felhasználása nem gyártási műveletek során és nem gyógyászati célokra történik; kőolaj-alapú tisztítószerek [háztartási tisztítási felhasználásra]; mosogatószerek; fertőtlenítő szappan; bútorfényező; üvegtisztítók; kéztisztítók [kéztisztító készítmények]; mosószappanok; levendulaolaj; gyógyszert nem tartalmazó szájvizek; illatszerek; parfümök; samponok háziállatok részére; polírozó szerek; rozsdaeltávolító szerek; vízkő eltávolító készítmények háztartási célokra; samponok; borotválkozáshoz való készítmények; cipőkrém; szappanok testápolásra; szappanok háztartási felhasználásra; folteltávolítók; kozmetikai folyékony krémekkel átitatott kendők; szélvédő tisztító folyadékok.

---

(210) M 16 03904
(220) 2016.12.13.
(731) Exeltis Healthcare, S.L., Azuqueca de Henares (Guadalajara) (ES)
(740) PINTZ ÉS TÁRSAI Szabadalmi, Védjegy és Jogi Iroda Kft., Budapest
(541) ANDROWELL
(511) 5 Gyógyszerészeti készítmények; állatgyógyászati készítmények; higiéniai termékek gyógyászati célokra; diétás ételek gyógyászati célokra; diétás ételek állatorvosi célokra; diétás anyagok gyógyászati használatra; állatorvosi használatra kialakított diétás szerek; bébiételek; humán étrendkiegészítők; étrend-kiegészítők állatok számára; tapaszok, kötszeranyagok; fogtömő anyagok; fogászati viasz; fertőtlenítőszerek; vegyi készítmények kártevőirtásra, féregirtásra; gombaölő szerek; gyomirtó szerek, herbicidek.

---

(210) M 16 03937
(220) 2016.12.15.
(731) Zoetis Services LLC, Parsippany, New Jersey (US)
(740) Dr. Tilk Rita ügyvéd, Budapest
(541) RIMADYL
(511) 5 Állatgyógyászati gyulladáscsökkentő készítmények.

---

(210) M 16 03950
(220) 2016.12.16.
(731) Jagasics v. Csonka Hedvig, Budapest (HU)
(740) Bérczes Ügyvédi Iroda, Taliándörögd
(546)

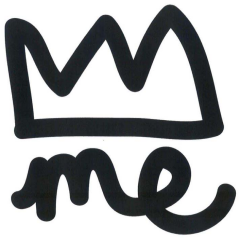

(511) 18 Aktatáskák; bevásárlóhálók; bevásárlótáskák; bőr, nyers vagy félig megmunkált állapotban; bőrdarabok bútordarabokhoz; bőröndök, kézitáskák; bőröndök, utazóládák [poggyász; bőrszíjak; bőrszíjak [nyergesáru]; bőrtakarók [szőrmék]; dobozok bőrből vagy műbőrből; ernyők, esernyők; erszények, pénztárcák; fogantyúk bőröndökhöz; fogantyúk esernyőkhöz; fogantyúk sétapálcákhoz; hátizsákok; irattáskák, aktatáskák; irhák [állatbőrök]; iskolatáskák; kalapdobozok bőrből; kenguru gyermekek hordozására [heveder]; kenguruk

[hevederek] csecsemők hordozására; kerekekkel ellátott bevásárlótáskák; kézitáska vázak; kézitáskák; kofferek [kis utazóládák]; ládák bőrből vagy műbőrből; levéltárcák; moleszkin [bőrutánzat]; műbőr; oldaltáskák, tarisznyák; piperetáskák üresen; ruhatáskák utazáshoz; sporttáskák; strandtáskák; táskák [zacskók, tasakok]; csomagolásra, bőrből; táskák; utazókészletek [bőráruk]; utazóládák; útitáskák; vállszíjak bőrből.

24 Ágynemű; ágyneműk; ágytakarók; ágyterítők; ágyterítők papírból; állatbőrutánzat szövetek; ajtófüggönyök; anyagok fehérneműkhöz; asztali futók; asztalkendők textilből; barhent, pamutszövet; bársony; bélésanyagok lábbelikhez; bélések [szövetek]; címkék, szövött; damaszt [szövet]; díszpárnahuzatok; előrajzolt szövetek hímzéshez; eszpartó szövetek; falikárpitok, tapéták textilanyagból; flanel; függönykikötő zsinórok textilből; függönyök textilből vagy műanyagból; géz [fátyolszövet]; gyapjúszőnyeg; háztartási lenvászon; hócsalán szövetek; huzatok vécéülőkékre textilből; háló függönyök; jersey [szövet]; jutaszövetek; kalapbélések; kalikó [pamutvászon]; kenderszövetek; kendervászon; kendők arcfesték eltávolítására, textilből; kötött szövetek; krepp [szövet]; lenszövetek; lepedők; matrachuzatok; matracvásznak; mintás vászon; műselyem szövetek; nem szőtt textíliák; nemez, filc; pamutbársony [szövet]; pamutkelmék, pamutanyagok; pamutvászon karton, kalikó; párnahuzatok; párnahuzatok vászonból, ciha; pehelypaplan; selyemszövet; skót gyapjúszövet; szemfedők, leplek; szövetek; szövetek textilipari használatra; tafota, taft [szövet]; textilanyagok; textilanyagok lábbelikhez; tüll; tüll [fátyolszövet]; textil törülközők; textil arctörlők; úti takarók, plédek; vászon; vászonnemű fürdőzéshez, a ruházat kivételével; zefír [szövet]; zsebkendők textilanyagokból; zseníliaszövet.

25 Alsónadrágok; alsónadrágok, rövid; alsóneműk; alsószoknyák; boák [nyakbavalók]; bodyk [alsóruházat]; bőrruházat; cilinderek, kürtőkalapok; cipőfelsőrészek; cipők; csecsemőkelengyék, babakelengyék; csecsemőnadrágok [ruházat]; csuklyák, kapucnik [ruházat]; díszzsebkendők [ruházat]; dzsekik; dzsömper ruhák; dzsörzék {ruházat}; egyenruhák; elasztikus (sztreccs) nadrágok; fátylak [ruházat]; fejfedők [kalapáruk]; fejszalagok [ruházat]; felsőkabátok, felöltők; felsőruházat; fülvédők [ruházat]; fürdőköpenyek; fürdőnadrágok, úszónadrágok; fürdőpapucsok; fürdőruhák; fürdősapkák; fürdőszandálok, fürdőcipők; fűzők; fűzők [ruházat]; fűzős bakancsok; gabardinok [ruházat]; gallérok [ruházat]; harisnyanadrágok; harisnyatartók, harisnyakötők; harisnyatartós cipőfűző; harisnyák; hurkolt/kötöttáruk; ingek; ingmellek [csipkés]; ing-szatlik; ingvállak, pruszlikok; izzadságvédő alsóneműk; izzadságfelvevő harisnyák; jelmezek; kabátok; kalapok; kesztyűk [ruházat]; készruhák; kézelők [ruházat]; kombinék [alsónemű]; kosztümök; köntösök, pongyolák; kötények [ruházati]; kötöttáru; lábbeli felsőrészek; lábbelik; magas szárú cipők; magas szárú lábbelik; matrózblúzok; melegítők, szvetterek; mellények; melltartók; muffok, karmantyúk [ruházat]; műbőr ruházat; nadrágok; női ruhák; nyakkendők; nyaksálak, gallérvédők; övek [ruházati]; papírruházat; papucsok; pénztartó övek [ruházat]; pizsamák; pólók; poncsók; prémsálak [szőrmék]; pulóverek; ruhazsebek; ruházat, ruhaneműk; sapkák; sálak; szandálok; szoknyák; szőrmebéléses kabátok; szőrmék [ruházat]; tarka selyemkendők [nyaksálak; térdnadrágok; térdszalagok, harisnyakötő szalagok; tógák; ujjatlan kesztyűk; vállkendők, nagykendők; vállszalagok; zoknik; zoknitartók.

---

(210) M 16 04028

(220) 2016.12.21.

(731) Kósa Attila, Nyíregyháza (HU)

(740) Simon Ügyvédi Iroda, Nyíregyháza

(546)

(511) 16 Papír, karton és ezen anyagokból készült termékek, amelyek nem tartoznak más osztályokba; nyomdaipari termékek; könyvkötészeti anyagok; fényképek; papíripari cikkek; papíripari vagy háztartási ragasztóanyagok; anyagok művészek részére; ecsetek; írógépek és irodai cikkek (bútorok kivételével); tanítási és oktatási anyagok (készülékek kivételével); csomagolásra szolgáló műanyagok (amelyek nem tartoznak más osztályokba); nyomdabetűk; klisék (az osztály betűrend szerinti jegyzékében szereplő valamennyi áru).

35 Reklámozás; kereskedelmi ügyletek; kereskedelmi adminisztráció; irodai munkák (az osztály betűrend szerinti jegyzékében szereplő valamennyi szolgáltatás).

41 Nevelés; szakmai képzés; szórakoztatás; sport- és kulturális tevékenységek (az osztály betűrend szerinti jegyzékében szereplő valamennyi szolgáltatás).

---

(210) M 16 04038
(220) 2016.12.22.
(731) Kercsmár Bálint, Budapest (HU)
(740) dr. Wéber Helga, Budapest
(546)

(511) 25 Alsóneműk; atlétatrikók; dzsekik; fejfedők [kalapáruk]; felsőruházat; fürdőköpenyek; fürdőnadrágok, úszónadrágok; fürdőpapucsok; fürdőruhák; fürdősapkák; fürdőszandálok, fürdőcipők; hosszúnadrágok; ingek; kabátok; kalapok; női ruhák; öltözékek vízisíeléshez; papucsok; pólók; sapkák; strandlábbelik; strandruhák; szandálok; szoknyák.
35 Árusító standok bérbeadása; divatbemutatók szervezése promocios célokból; hirdetési hely kölcsönzése; hirdetőtáblák bérbeadása [reklámtáblák]; kereskedelmi vagy reklámcélú kiállítások szervezése; kereskedelmi vagy reklámcélú vásárok szervezése; marketing; on-line hirdetői tevékenység számítógépes hálózaton; online piactér biztosítása áruk és szolgáltatások eladói és vásárlói részére; rádiós reklámozás; reklámanyagok [röplapok, prospektusok, nyomtatványok, áruminták] terjesztése; reklámfilmek előállítása; reklámozás; szabadtéri hirdetés; szponzorok felkutatása; televíziós reklámozás.
41 Bálok szervezése; diszkók szolgáltatásai; divatbemutatók szervezése szórakoztatási célokból; előadóművészek szolgáltatásai; élő előadások bemutatása; fogadások tervezése [szórakoztatás]; hangversenyek szervezés és lebonyolítása; jegyirodai szolgáltatások [szórakoztatás]; karaoke szolgáltatások nyújtása; karaoke szolgáltatások nyújtása; klubszolgáltatások [szórakoztatás vagy oktatás]; konferenciák szervezése és lebonyolítása; kongresszusok szervezése és lebonyolítása; kulturális vagy nevelési célú kiállítások szervezése; on-line elérhető elektronikus publikációk, nem letölthetők; szépségversenyek szervezése; szórakoztatás; szövegek kiadása, (nem reklámcélú-); versenyek szervezése [oktatás vagy szórakoztatás]; zenei produkciók; zene összeállítása.

---

(210) M 16 04043
(220) 2016.12.23.
(731) Bp2017 Világbajnokság Szervező és Lebonyolító Nonprofit Kft., Budapest (HU)
(740) Rátky és Társa Ügyvédi Iroda, Budapest
(554)

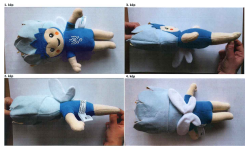

(511) 3 Fehérítőkészítmények és egyéb, mosásra szolgáló anyagok; tisztító-, fényesítő-, súroló-, és csiszolószerek; szappanok; illatszerek, illóolajok, kozmetikai cikkek, hajmosó szerek; fogkrémek (az osztály betűrend szerinti jegyzékében szereplő valamennyi áru).
9 Tudományos célra szolgáló, tengerészeti, földmérő, fényképészeti, mozgóképi, optikai, súlymérő, egyéb mérő-, jelző-, ellenőrző (felügyeleti), életmentő és oktatóberendezések és felszerelések; elektromos energia vezetésére, kapcsolására, átalakítására, tárolására, szabályozására vagy ellenőrzésére szolgáló készülékek és berendezések; hangok vagy képek rögzítésére, továbbítására, másolására szolgáló készülékek; mágneses adathordozók; hanglemezek; CD-k (kompakt lemezek), DVD-k és egyéb, digitális rögzítésű média; szerkezetek érmebedobással működő készülékekhez; regiszteres pénztárgépek; számológépek, adatfeldolgozó berendezések,

számítógépek; számítógépes szoftverek; tűzoltó készülékek (az osztály betűrend szerinti jegyzékében szereplő valamennyi áru).

14 Nemesfémek és ötvözeteik, valamint az ilyen anyagokból készült, vagy ezekkel bevont termékek, amelyek nem tartoznak más osztályokba; ékszerek, drágakövek; órák és más időmérő eszközök (az osztály betűrend szerinti jegyzékében szereplő valamennyi áru).

15 Hangszerek (az osztály betűrend szerinti jegyzékében szereplő valamennyi áru).

16 Papír, karton és ezen anyagokból készült termékek, amelyek nem tartoznak más osztályokba; nyomdaipari termékek; könyvkötészeti anyagok; fényképek; papíripari cikkek; papíripari vagy háztartási ragasztóanyagok; anyagok művészek részére; ecsetek; írógépek és irodai cikkek (bútorok kivételével); tanítási és oktatási anyagok (készülékek kivételével); csomagolásra szolgáló műanyagok (amelyek nem tartoznak más osztályokba); nyomdabetűk; klisék (az osztály betűrend szerinti jegyzékében szereplő valamennyi áru).

18 Bőr és bőrutánzatok, ezen anyagokból készült olyan termékek, amelyek nem tartoznak más osztályokba; állatbőrök és irhák; utazótáskák és bőröndök; esernyők és napernyők; sétapálcák; ostorok, hámok, nyergek és lószerszámok (az osztály betűrend szerinti jegyzékében szereplő valamennyi áru).

20 Bútorok, tükrök, keretek; fából, parafából, nádból, gyékényből, fűzfavesszőből, szaruból, csontból, elefántcsontból, halcsontból, kagylóhéjból, ámbrából, gyöngyházból, tajtékból, és mindezek pótanyagaiból, vagy műanyagokból készült termékek, amelyek nem tartoznak más osztályokba (az osztály betűrend szerinti jegyzékében szereplő valamennyi áru).

21 Eszközök, edények és tartályok háztartási és konyhai célokra; fésűk és szivacsok; kefék (az ecsetek kivételével); kefegyártáshoz használt anyagok; takarító eszközök; vasforgács; nyers vagy félig megmunkált üveg (kivéve az építéshez használt üveget); üveg-, porcelán- és fajanszáruk, amelyek nem tartoznak más osztályokba (az osztály betűrend szerinti jegyzékében szereplő valamennyi áru).

24 Textíliák és textiláruk, amelyek nem tartoznak más osztályokba; ágyneműk, asztalneműk (az osztály betűrend szerinti jegyzékében szereplő valamennyi áru).

25 Ruházati cikkek, cipők, kalapáruk (az osztály betűrend szerinti jegyzékében szereplő valamennyi áru).

28 Játékok, játékszerek; testnevelési és sportcikkek, amelyek nem tartoznak más osztályokba; karácsonyfadíszek (az osztály betűrend szerinti jegyzékében szereplő valamennyi áru).

32 Sörök; ásványvizek és szénsavas vizek és egyéb alkoholmentes italok; gyümölcsitalok és gyümölcslevek; szörpök és más készítmények italokhoz (az osztály betűrend szerinti jegyzékében szereplő valamennyi áru).

33 Alkoholtartalmú italok (a sörök kivételével) (az osztály betűrend szerinti jegyzékében szereplő valamennyi áru).

35 Reklámozás; kereskedelmi ügyletek; kereskedelmi adminisztráció; irodai munkák (az osztály betűrend szerinti jegyzékében szereplő valamennyi szolgáltatás).

41 Nevelés; szakmai képzés; szórakoztatás; sport- és kulturális tevékenységek (az osztály betűrend szerinti jegyzékében szereplő valamennyi szolgáltatás).

43 Vendéglátás (élelmezés); időleges szállásadás (az osztály betűrend szerinti jegyzékében szereplő valamennyi szolgáltatás).

44 Orvosi szolgáltatások; állatgyógyászati szolgáltatások; higiéniai és szépségápolási szolgáltatások emberek és állatok részére; mezőgazdasági, kertészeti és erdészeti szolgáltatások (az osztály betűrend szerinti jegyzékében szereplő valamennyi szolgáltatás).

45 Jogi szolgáltatások; biztonsági szolgáltatások személyek és vagyontárgyak védelmére; mások által egyéni igényeknek megfelelően nyújtott személyes és társadalmi jellegű szolgáltatások (az osztály betűrend szerinti jegyzékében szereplő valamennyi szolgáltatás).

---

(210) M 16 04044

(220) 2016.12.23.

(731) Bp2017 Világbajnokság Szervező és Lebonyolító Nonprofit Kft., Budapest (HU)

(740) Rátky és Társa Ügyvédi Iroda, Budapest

(546) BUDAPEST BALATONFÜRED 2017 Fina WORLD CHAMPIONSHIPS

(511) 3 Fehérítőkészítmények és egyéb, mosásra szolgáló anyagok; tisztító-, fényesítő-, súroló-, és csiszolószerek; szappanok; illatszerek, illóolajok, kozmetikai cikkek, hajmosó szerek; fogkrémek (az osztály betűrend szerinti jegyzékében szereplő valamennyi áru).

9 Tudományos célra szolgáló, tengerészeti, földmérő, fényképészeti, mozgóképi, optikai, súlymérő, egyéb mérő-, jelző-, ellenőrző (felügyeleti), életmentő és oktatóberendezések és felszerelések; elektromos energia vezetésére, kapcsolására, átalakítására, tárolására, szabályozására vagy ellenőrzésére szolgáló készülékek és berendezések; hangok vagy képek rögzítésére, továbbítására, másolására szolgáló készülékek; mágneses adathordozók; hanglemezek; CD-k (kompakt lemezek), DVD-k és egyéb, digitális rögzítésű média; szerkezetek érmebedobással működő készülékekhez; regiszteres pénztárgépek; számológépek, adatfeldolgozó berendezések, számítógépek; számítógépes szoftverek; tűzoltó készülékek (az osztály betűrend szerinti jegyzékében szereplő valamennyi áru).

14 Nemesfémek és ötvözeteik, valamint az ilyen anyagokból készült, vagy ezekkel bevont termékek, amelyek nem tartoznak más osztályokba; ékszerek, drágakövek; órák és más időmérő eszközök (az osztály betűrend szerinti jegyzékében szereplő valamennyi áru).

15 Hangszerek (az osztály betűrend szerinti jegyzékében szereplő valamennyi áru).

16 Papír, karton és ezen anyagokból készült termékek, amelyek nem tartoznak más osztályokba; nyomdaipari termékek; könyvkötészeti anyagok; fényképek; papíripari cikkek; papíripari vagy háztartási ragasztóanyagok; anyagok művészek részére; ecsetek; írógépek és irodai cikkek (bútorok kivételével); tanítási és oktatási anyagok (készülékek kivételével); csomagolásra szolgáló műanyagok (amelyek nem tartoznak más osztályokba); nyomdabetűk; klisék (az osztály betűrend szerinti jegyzékében szereplő valamennyi áru).

18 Bőr és bőrutánzatok, ezen anyagokból készült olyan termékek, amelyek nem tartoznak más osztályokba; állatbőrök és irhák; utazótáskák és bőröndök; esernyők és napernyők; sétapálcák; ostorok, hámok, nyergek és lószerszámok (az osztály betűrend szerinti jegyzékében szereplő valamennyi áru).

20 Bútorok, tükrök, keretek; fából, parafából, nádból, gyékényből, fűzfavesszőből, szaruból, csontból, elefántcsontból, halcsontból, kagylóhéjból, ámbrából, gyöngyházból, tajtékból, és mindezek pótanyagaiból, vagy műanyagokból készült termékek, amelyek nem tartoznak más osztályokba (az osztály betűrend szerinti jegyzékében szereplő valamennyi áru).

21 Eszközök, edények és tartályok háztartási és konyhai célokra; fésűk és szivacsok; kefék (az ecsetek kivételével); kefegyártáshoz használt anyagok; takarító eszközök; vasforgács; nyers vagy félig megmunkált üveg (kivéve az építéshez használt üveget); üveg-, porcelán- és fajanszáruk, amelyek nem tartoznak más osztályokba (az osztály betűrend szerinti jegyzékében szereplő valamennyi áru).

24 Textíliák és textiláruk, amelyek nem tartoznak más osztályokba; ágyneműk, asztalneműk (az osztály betűrend szerinti jegyzékében szereplő valamennyi áru).

25 Ruházati cikkek, cipők, kalapáruk (az osztály betűrend szerinti jegyzékében szereplő valamennyi áru).

28 Játékok, játékszerek; testnevelési és sportcikkek, amelyek nem tartoznak más osztályokba; karácsonyfadíszek (az osztály betűrend szerinti jegyzékében szereplő valamennyi áru).

32 Sörök; ásványvizek és szénsavas vizek és egyéb alkoholmentes italok; gyümölcsitalok és gyümölcslevek; szörpök és más készítmények italokhoz (az osztály betűrend szerinti jegyzékében szereplő valamennyi áru).

33 Alkoholtartalmú italok (a sörök kivételével) (az osztály betűrend szerinti jegyzékében szereplő valamennyi áru).

35 Reklámozás; kereskedelmi ügyletek; kereskedelmi adminisztráció; irodai munkák (az osztály betűrend szerinti jegyzékében szereplő valamennyi szolgáltatás).

41 Nevelés; szakmai képzés; szórakoztatás; sport- és kulturális tevékenységek (az osztály betűrend szerinti jegyzékében szereplő valamennyi szolgáltatás).

43 Vendéglátás (élelmezés); időleges szállásadás (az osztály betűrend szerinti jegyzékében szereplő valamennyi szolgáltatás).

44 Orvosi szolgáltatások; állatgyógyászati szolgáltatások; higiéniai és szépségápolási szolgáltatások emberek és állatok részére; mezőgazdasági, kertészeti és erdészeti szolgáltatások (az osztály betűrend szerinti jegyzékében szereplő valamennyi szolgáltatás).

45 Jogi szolgáltatások; biztonsági szolgáltatások személyek és vagyontárgyak védelmére; mások által egyéni igényeknek megfelelően nyújtott személyes és társadalmi jellegű szolgáltatások (az osztály betűrend szerinti jegyzékében szereplő valamennyi szolgáltatás).

---

(210) M 16 04045

(220) 2016.12.23.

(731) Bp2017 Világbajnokság Szervező és Lebonyolító Nonprofit Kft., Budapest (HU)

(740) Rátky és Társa Ügyvédi Iroda, Budapest

(554)

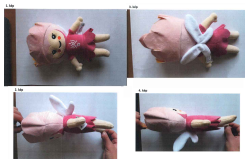

(511) 3 Fehérítőkészítmények és egyéb, mosásra szolgáló anyagok; tisztító-, fényesítő-, súroló-, és csiszolószerek; szappanok; illatszerek, illóolajok, kozmetikai cikkek, hajmosó szerek; fogkrémek (az osztály betűrend szerinti jegyzékében szereplő valamennyi áru).

9 Tudományos célra szolgáló, tengerészeti, földmérő, fényképészeti, mozgóképi, optikai, súlymérő, egyéb mérő-, jelző-, ellenőrző (felügyeleti), életmentő és oktatóberendezések és felszerelések; elektromos energia vezetésére, kapcsolására, átalakítására, tárolására, szabályozására vagy ellenőrzésére szolgáló készülékek és berendezések; hangok vagy képek rögzítésére, továbbítására, másolására szolgáló készülékek; mágneses adathordozók; hanglemezek; CD-k (kompakt lemezek), DVD-k és egyéb, digitális rögzítésű média; szerkezetek érmebedobással működő készülékekhez; regiszteres pénztárgépek; számológépek, adatfeldolgozó berendezések, számítógépek; számítógépes szoftverek; tűzoltó készülékek (az osztály betűrend szerinti jegyzékében szereplő valamennyi áru).

14 Nemesfémek és ötvözeteik, valamint az ilyen anyagokból készült, vagy ezekkel bevont termékek, amelyek nem tartoznak más osztályokba; ékszerek, drágakövek; órák és más időmérő eszközök (az osztály betűrend szerinti jegyzékében szereplő valamennyi áru).

15 Hangszerek (az osztály betűrend szerinti jegyzékében szereplő valamennyi áru).

16 Papír, karton és ezen anyagokból készült termékek, amelyek nem tartoznak más osztályokba; nyomdaipari termékek; könyvkötészeti anyagok; fényképek; papíripari cikkek; papíripari vagy háztartási ragasztóanyagok; anyagok művészek részére; ecsetek; írógépek és irodai cikkek (bútorok kivételével); tanítási és oktatási anyagok (készülékek kivételével); csomagolásra szolgáló műanyagok (amelyek nem tartoznak más osztályokba); nyomdabetűk; klisék (az osztály betűrend szerinti jegyzékében szereplő valamennyi áru).

18 Bőr és bőrutánzatok, ezen anyagokból készült olyan termékek, amelyek nem tartoznak más osztályokba; állatbőrök és irhák; utazótáskák és bőröndök; esernyők és napernyők; sétapálcák; ostorok, hámok, nyergek és lószerszámok (az osztály betűrend szerinti jegyzékében szereplő valamennyi áru).

20 Bútorok, tükrök, keretek; fából, parafából, nádból, gyékényből, fűzfavesszőből, szaruból, csontból, elefántcsontból, halcsontból, kagylóhéjból, ámbrából, gyöngyházból, tajtékból, és mindezek pótanyagaiból, vagy műanyagokból készült termékek, amelyek nem tartoznak más osztályokba (az osztály betűrend szerinti jegyzékében szereplő valamennyi áru).

21 Eszközök, edények és tartályok háztartási és konyhai célokra; fésűk és szivacsok; kefék (az ecsetek kivételével); kefegyártáshoz használt anyagok; takarító eszközök; vasforgács; nyers vagy félig megmunkált üveg (kivéve az építéshez használt üveget); üveg-, porcelán- és fajanszáruk, amelyek nem tartoznak más osztályokba (az osztály betűrend szerinti jegyzékében szereplő valamennyi áru).

24 Textíliák és textiláruk, amelyek nem tartoznak más osztályokba; ágyneműk, asztalneműk (az osztály betűrend szerinti jegyzékében szereplő valamennyi áru).

25 Ruházati cikkek, cipők, kalapáruk (az osztály betűrend szerinti jegyzékében szereplő valamennyi áru).

28 Játékok, játékszerek; testnevelési és sportcikkek, amelyek nem tartoznak más osztályokba; karácsonyfadíszek (az osztály betűrend szerinti jegyzékében szereplő valamennyi áru).

32 Sörök; ásványvizek és szénsavas vizek és egyéb alkoholmentes italok; gyümölcsitalok és gyümölcslevek; szörpök és más készítmények italokhoz (az osztály betűrend szerinti jegyzékében szereplő valamennyi áru).

33 Alkoholtartalmú italok (a sörök kivételével) (az osztály betűrend szerinti jegyzékében szereplő valamennyi áru).

35 Reklámozás; kereskedelmi ügyletek; kereskedelmi adminisztráció; irodai munkák (az osztály betűrend szerinti jegyzékében szereplő valamennyi szolgáltatás).

41 Nevelés; szakmai képzés; szórakoztatás; sport- és kulturális tevékenységek (az osztály betűrend szerinti jegyzékében szereplő valamennyi szolgáltatás).

43 Vendéglátás (élelmezés); időleges szállásadás (az osztály betűrend szerinti jegyzékében szereplő valamennyi szolgáltatás).

44 Orvosi szolgáltatások; állatgyógyászati szolgáltatások; higiéniai és szépségápolási szolgáltatások emberek és állatok részére; mezőgazdasági, kertészeti és erdészeti szolgáltatások (az osztály betűrend szerinti jegyzékében szereplő valamennyi szolgáltatás).

45 Jogi szolgáltatások; biztonsági szolgáltatások személyek és vagyontárgyak védelmére; mások által egyéni igényeknek megfelelően nyújtott személyes és társadalmi jellegű szolgáltatások (az osztály betűrend szerinti jegyzékében szereplő valamennyi szolgáltatás).

---

(210) M 16 04046

(220) 2016.12.23.

(731) Bp2017 Világbajnokság Szervező és Lebonyolító Nonprofit Kft., Budapest (HU)

(740) Rátky és Társa Ügyvédi Iroda, Budapest

(541) Water. Wonder. Welcome.

(511) 3 Fehérítőkészítmények és egyéb, mosásra szolgáló anyagok; tisztító-, fényesítő-, súroló-, és csiszolószerek; szappanok; illatszerek, illóolajok, kozmetikai cikkek, hajmosó szerek; fogkrémek (az osztály betűrend szerinti jegyzékében szereplő valamennyi áru).

9 Tudományos célra szolgáló, tengerészeti, földmérő, fényképészeti, mozgóképi, optikai, súlymérő, egyéb mérő-, jelző-, ellenőrző (felügyeleti), életmentő és oktatóberendezések és felszerelések; elektromos energia vezetésére, kapcsolására, átalakítására, tárolására, szabályozására vagy ellenőrzésére szolgáló készülékek és berendezések; hangok vagy képek rögzítésére, továbbítására, másolására szolgáló készülékek; mágneses adathordozók; hanglemezek; CD-k (kompakt lemezek), DVD-k és egyéb, digitális rögzítésű média; szerkezetek érmebedobással működő készülékekhez; regiszteres pénztárgépek; számológépek, adatfeldolgozó berendezések, számítógépek; számítógépes szoftverek; tűzoltó készülékek (az osztály betűrend szerinti jegyzékében szereplő valamennyi áru).

14 Nemesfémek és ötvözeteik, valamint az ilyen anyagokból készült, vagy ezekkel bevont termékek, amelyek nem tartoznak más osztályokba; ékszerek, drágakövek; órák és más időmérő eszközök (az osztály betűrend szerinti jegyzékében szereplő valamennyi áru).

15 Hangszerek (az osztály betűrend szerinti jegyzékében szereplő valamennyi áru).

16 Papír, karton és ezen anyagokból készült termékek, amelyek nem tartoznak más osztályokba; nyomdaipari termékek; könyvkötészeti anyagok; fényképek; papíripari cikkek; papíripari vagy háztartási ragasztóanyagok; anyagok művészek részére; ecsetek; írógépek és irodai cikkek (bútorok kivételével); tanítási és oktatási anyagok (készülékek kivételével); csomagolásra szolgáló műanyagok (amelyek nem tartoznak más osztályokba); nyomdabetűk; klisék (az osztály betűrend szerinti jegyzékében szereplő valamennyi áru).

18 Bőr és bőrutánzatok, ezen anyagokból készült olyan termékek, amelyek nem tartoznak más osztályokba; állatbőrök és irhák; utazótáskák és bőröndök; esernyők és napernyők; sétapálcák; ostorok, hámok, nyergek és lószerszámok (az osztály betűrend szerinti jegyzékében szereplő valamennyi áru).

20 Bútorok, tükrök, keretek; fából, parafából, nádból, gyékényből, fűzfavesszőből, szaruból, csontból, elefántcsontból, halcsontból, kagylóhéjból, ámbrából, gyöngyházból, tajtékból, és mindezek pótanyagaiból, vagy műanyagokból készült termékek, amelyek nem tartoznak más osztályokba (az osztály betűrend szerinti jegyzékében szereplő valamennyi áru).

21 Eszközök, edények és tartályok háztartási és konyhai célokra; fésűk és szivacsok; kefék (az ecsetek kivételével); kefegyártáshoz használt anyagok; takarító eszközök; vasforgács; nyers vagy félig megmunkált üveg (kivéve az építéshez használt üveget); üveg-, porcelán- és fajanszáruk, amelyek nem tartoznak más osztályokba (az osztály betűrend szerinti jegyzékében szereplő valamennyi áru).

24 Textíliák és textiláruk, amelyek nem tartoznak más osztályokba; ágyneműk, asztalneműk (az osztály betűrend szerinti jegyzékében szereplő valamennyi áru).

25 Ruházati cikkek, cipők, kalapáruk (az osztály betűrend szerinti jegyzékében szereplő valamennyi áru).

28 Játékok, játékszerek; testnevelési és sportcikkek, amelyek nem tartoznak más osztályokba; karácsonyfadíszek (az osztály betűrend szerinti jegyzékében szereplő valamennyi áru).

32 Sörök; ásványvizek és szénsavas vizek és egyéb alkoholmentes italok; gyümölcsitalok és gyümölcslevek; szörpök és más készítmények italokhoz (az osztály betűrend szerinti jegyzékében szereplő valamennyi áru).

33 Alkoholtartalmú italok (a sörök kivételével) (az osztály betűrend szerinti jegyzékében szereplő valamennyi áru).

35 Reklámozás; kereskedelmi ügyletek; kereskedelmi adminisztráció; irodai munkák (az osztály betűrend szerinti jegyzékében szereplő valamennyi szolgáltatás).

41 Nevelés; szakmai képzés; szórakoztatás; sport- és kulturális tevékenységek (az osztály betűrend szerinti jegyzékében szereplő valamennyi szolgáltatás).

43 Vendéglátás (élelmezés); időleges szállásadás (az osztály betűrend szerinti jegyzékében szereplő valamennyi szolgáltatás).

44 Orvosi szolgáltatások; állatgyógyászati szolgáltatások; higiéniai és szépségápolási szolgáltatások emberek és állatok részére; mezőgazdasági, kertészeti és erdészeti szolgáltatások (az osztály betűrend szerinti jegyzékében szereplő valamennyi szolgáltatás).

45 Jogi szolgáltatások; biztonsági szolgáltatások személyek és vagyontárgyak védelmére; mások által egyéni igényeknek megfelelően nyújtott személyes és társadalmi jellegű szolgáltatások (az osztály betűrend szerinti jegyzékében szereplő valamennyi szolgáltatás).

---

(210) M 16 04047

(220) 2016.12.23.

(731) Bp2017 Világbajnokság Szervező és Lebonyolító Nonprofit Kft., Budapest (HU)

(740) Rátky és Társa Ügyvédi Iroda, Budapest

(546) BUDAPEST 2017 Fina WORLD CHAMPIONSHIPS

(511) 3 Fehérítőkészítmények és egyéb, mosásra szolgáló anyagok; tisztító-, fényesítő-, súroló-, és csiszolószerek; szappanok; illatszerek, illóolajok, kozmetikai cikkek, hajmosó szerek; fogkrémek (az osztály betűrend szerinti jegyzékében szereplő valamennyi áru).

9 Tudományos célra szolgáló, tengerészeti, földmérő, fényképészeti, mozgóképi, optikai, súlymérő, egyéb mérő-, jelző-, ellenőrző (felügyeleti), életmentő és oktatóberendezések és felszerelések; elektromos energia vezetésére, kapcsolására, átalakítására, tárolására, szabályozására vagy ellenőrzésére szolgáló készülékek és berendezések; hangok vagy képek rögzítésére, továbbítására, másolására szolgáló készülékek; mágneses adathordozók; hanglemezek; CD-k (kompakt lemezek), DVD-k és egyéb, digitális rögzítésű média; szerkezetek érmebedobással működő készülékekhez; regiszteres pénztárgépek; számológépek, adatfeldolgozó berendezések, számítógépek; számítógépes szoftverek; tűzoltó készülékek (az osztály betűrend szerinti jegyzékében szereplő valamennyi áru).

14 Nemesfémek és ötvözeteik, valamint az ilyen anyagokból készült, vagy ezekkel bevont termékek, amelyek

nem tartoznak más osztályokba; ékszerek, drágakövek; órák és más időmérő eszközök (az osztály betűrend szerinti jegyzékében szereplő valamennyi áru).

15 Hangszerek (az osztály betűrend szerinti jegyzékében szereplő valamennyi áru).

16 Papír, karton és ezen anyagokból készült termékek, amelyek nem tartoznak más osztályokba; nyomdaipari termékek; könyvkötészeti anyagok; fényképek; papíripari cikkek; papíripari vagy háztartási ragasztóanyagok; anyagok művészek részére; ecsetek; írógépek és irodai cikkek (bútorok kivételével); tanítási és oktatási anyagok (készülékek kivételével); csomagolásra szolgáló műanyagok (amelyek nem tartoznak más osztályokba); nyomdabetűk; klisék (az osztály betűrend szerinti jegyzékében szereplő valamennyi áru).

18 Bőr és bőrutánzatok, ezen anyagokból készült olyan termékek, amelyek nem tartoznak más osztályokba; állatbőrök és irhák; utazótáskák és bőröndök; esernyők és napernyők; sétapálcák; ostorok, hámok, nyergek és lószerszámok (az osztály betűrend szerinti jegyzékében szereplő valamennyi áru).

20 Bútorok, tükrök, keretek; fából, parafából, nádból, gyékényből, fűzfavesszőből, szaruból, csontból, elefántcsontból, halcsontból, kagylóhéjból, ámbrából, gyöngyházból, tajtékból, és mindezek pótanyagaiból, vagy műanyagokból készült termékek, amelyek nem tartoznak más osztályokba (az osztály betűrend szerinti jegyzékében szereplő valamennyi áru).

21 Eszközök, edények és tartályok háztartási és konyhai célokra; fésűk és szivacsok; kefék (az ecsetek kivételével); kefegyártáshoz használt anyagok; takarító eszközök; vasforgács; nyers vagy félig megmunkált üveg (kivéve az építéshez használt üveget); üveg-, porcelán- és fajanszáruk, amelyek nem tartoznak más osztályokba (az osztály betűrend szerinti jegyzékében szereplő valamennyi áru).

24 Textíliák és textiláruk, amelyek nem tartoznak más osztályokba; ágyneműk, asztalneműk (az osztály betűrend szerinti jegyzékében szereplő valamennyi áru).

25 Ruházati cikkek, cipők, kalapáruk (az osztály betűrend szerinti jegyzékében szereplő valamennyi áru).

28 Játékok, játékszerek; testnevelési és sportcikkek, amelyek nem tartoznak más osztályokba; karácsonyfadíszek (az osztály betűrend szerinti jegyzékében szereplő valamennyi áru).

32 Sörök; ásványvizek és szénsavas vizek és egyéb alkoholmentes italok; gyümölcsitalok és gyümölcslevek; szörpök és más készítmények italokhoz (az osztály betűrend szerinti jegyzékében szereplő valamennyi áru).

33 Alkoholtartalmú italok (a sörök kivételével) (az osztály betűrend szerinti jegyzékében szereplő valamennyi áru).

41 Nevelés; szakmai képzés; szórakoztatás; sport- és kulturális tevékenységek (az osztály betűrend szerinti jegyzékében szereplő valamennyi szolgáltatás).

43 Vendéglátás (élelmezés); időleges szállásadás (az osztály betűrend szerinti jegyzékében szereplő valamennyi szolgáltatás).

44 Orvosi szolgáltatások; állatgyógyászati szolgáltatások; higiéniai és szépségápolási szolgáltatások emberek és állatok részére; mezőgazdasági, kertészeti és erdészeti szolgáltatások (az osztály betűrend szerinti jegyzékében szereplő valamennyi szolgáltatás).

45 Jogi szolgáltatások; biztonsági szolgáltatások személyek és vagyontárgyak védelmére; mások által egyéni igényeknek megfelelően nyújtott személyes és társadalmi jellegű szolgáltatások (az osztály betűrend szerinti jegyzékében szereplő valamennyi szolgáltatás).

---

(210) M 16 04048

(220) 2016.12.23.

(731) Bp2017 Világbajnokság Szervező és Lebonyolító Nonprofit Kft., Budapest (HU)

(740) Rátky és Társa Ügyvédi Iroda, Budapest

(546) BUDAPEST 2017 Fina WORLD MASTERS CHAMPIONSHIPS

(511) 3 Fehérítőkészítmények és egyéb, mosásra szolgáló anyagok; tisztító-, fényesítő-, súroló-, és csiszolószerek; szappanok; illatszerek, illóolajok, kozmetikai cikkek, hajmosó szerek; fogkrémek (az osztály betűrend szerinti jegyzékében szereplő valamennyi áru).

9 Tudományos célra szolgáló, tengerészeti, földmérő, fényképészeti, mozgóképi, optikai, súlymérő, egyéb mérő-, jelző-, ellenőrző (felügyeleti), életmentő és oktatóberendezések és felszerelések; elektromos energia vezetésére, kapcsolására, átalakítására, tárolására, szabályozására vagy ellenőrzésére szolgáló készülékek és berendezések; hangok vagy képek rögzítésére, továbbítására, másolására szolgáló készülékek; mágneses adathordozók; hanglemezek; CD-k (kompakt lemezek), DVD-k és egyéb, digitális rögzítésű média; szerkezetek érmebedobással működő készülékekhez; regiszteres pénztárgépek; számológépek, adatfeldolgozó berendezések, számítógépek; számítógépes szoftverek; tűzoltó készülékek (az osztály betűrend szerinti jegyzékében szereplő valamennyi áru).

14 Nemesfémek és ötvözeteik, valamint az ilyen anyagokból készült, vagy ezekkel bevont termékek, amelyek nem tartoznak más osztályokba; ékszerek, drágakövek; órák és más időmérő eszközök (az osztály betűrend szerinti jegyzékében szereplő valamennyi áru).

15 Hangszerek (az osztály betűrend szerinti jegyzékében szereplő valamennyi áru).

16 Papír, karton és ezen anyagokból készült termékek, amelyek nem tartoznak más osztályokba; nyomdaipari termékek; könyvkötészeti anyagok; fényképek; papíripari cikkek; papíripari vagy háztartási ragasztóanyagok; anyagok művészek részére; ecsetek; írógépek és irodai cikkek (bútorok kivételével); tanítási és oktatási anyagok (készülékek kivételével); csomagolásra szolgáló műanyagok (amelyek nem tartoznak más osztályokba); nyomdabetűk; klisék (az osztály betűrend szerinti jegyzékében szereplő valamennyi áru).

18 Bőr és bőrutánzatok, ezen anyagokból készült olyan termékek, amelyek nem tartoznak más osztályokba; állatbőrök és irhák; utazótáskák és bőröndök; esernyők és napernyők; sétapálcák; ostorok, hámok, nyergek és lószerszámok (az osztály betűrend szerinti jegyzékében szereplő valamennyi áru).

20 Bútorok, tükrök, keretek; fából, parafából, nádból, gyékényből, fűzfavesszőből, szaruból, csontból, elefántcsontból, halcsontból, kagylóhéjból, ámbrából, gyöngyházból, tajtékból, és mindezek pótanyagaiból, vagy műanyagokból készült termékek, amelyek nem tartoznak más osztályokba (az osztály betűrend szerinti jegyzékében szereplő valamennyi áru).

21 Eszközök, edények és tartályok háztartási és konyhai célokra; fésűk és szivacsok; kefék (az ecsetek kivételével); kefegyártáshoz használt anyagok; takarító eszközök; vasforgács; nyers vagy félig megmunkált üveg (kivéve az építéshez használt üveget); üveg-, porcelán- és fajanszáruk, amelyek nem tartoznak más osztályokba (az osztály betűrend szerinti jegyzékében szereplő valamennyi áru).

24 Textíliák és textiláruk, amelyek nem tartoznak más osztályokba; ágyneműk, asztalneműk (az osztály betűrend szerinti jegyzékében szereplő valamennyi áru).

25 Ruházati cikkek, cipők, kalapáruk (az osztály betűrend szerinti jegyzékében szereplő valamennyi áru).

28 Játékok, játékszerek; testnevelési és sportcikkek, amelyek nem tartoznak más osztályokba; karácsonyfadíszek (az osztály betűrend szerinti jegyzékében szereplő valamennyi áru).

32 Sörök; ásványvizek és szénsavas vizek és egyéb alkoholmentes italok; gyümölcsitalok és gyümölcslevek; szörpök és más készítmények italokhoz (az osztály betűrend szerinti jegyzékében szereplő valamennyi áru).

33 Alkoholtartalmú italok (a sörök kivételével) (az osztály betűrend szerinti jegyzékében szereplő valamennyi áru).

35 Reklámozás; kereskedelmi ügyletek; kereskedelmi adminisztráció; irodai munkák (az osztály betűrend szerinti jegyzékében szereplő valamennyi szolgáltatás).

41 Nevelés; szakmai képzés; szórakoztatás; sport- és kulturális tevékenységek (az osztály betűrend szerinti jegyzékében szereplő valamennyi szolgáltatás).

43 Vendéglátás (élelmezés); időleges szállásadás (az osztály betűrend szerinti jegyzékében szereplő valamennyi szolgáltatás).

44 Orvosi szolgáltatások; állatgyógyászati szolgáltatások; higiéniai és szépségápolási szolgáltatások emberek és állatok részére; mezőgazdasági, kertészeti és erdészeti szolgáltatások (az osztály betűrend szerinti jegyzékében szereplő valamennyi szolgáltatás).

45 Jogi szolgáltatások; biztonsági szolgáltatások személyek és vagyontárgyak védelmére; mások által egyéni

igényeknek megfelelően nyújtott személyes és társadalmi jellegű szolgáltatások (az osztály betűrend szerinti jegyzékében szereplő valamennyi szolgáltatás).

---

(210) M 16 04049

(220) 2016.12.23.

(731) Bp2017 Világbajnokság Szervező és Lebonyolító Nonprofit Kft., Budapest (HU)

(740) Rátky és Társa Ügyvédi Iroda, Budapest

(541) Water Lili

(511) 3 Fehérítőkészítmények és egyéb, mosásra szolgáló anyagok; tisztító-, fényesítő-, súroló-, és csiszolószerek; szappanok; illatszerek, illóolajok, kozmetikai cikkek, hajmosó szerek; fogkrémek (az osztály betűrend szerinti jegyzékében szereplő valamennyi áru).

9 Tudományos célra szolgáló, tengerészeti, földmérő, fényképészeti, mozgóképi, optikai, súlymérő, egyéb mérő-, jelző-, ellenőrző (felügyeleti), életmentő és oktatóberendezések és felszerelések; elektromos energia vezetésére, kapcsolására, átalakítására, tárolására, szabályozására vagy ellenőrzésére szolgáló készülékek és berendezések; hangok vagy képek rögzítésére, továbbítására, másolására szolgáló készülékek; mágneses adathordozók; hanglemezek; CD-k (kompakt lemezek), DVD-k és egyéb, digitális rögzítésű média; szerkezetek érmebedobással működő készülékekhez; regiszteres pénztárgépek; számológépek, adatfeldolgozó berendezések, számítógépek; számítógépes szoftverek; tűzoltó készülékek (az osztály betűrend szerinti jegyzékében szereplő valamennyi áru).

14 Nemesfémek és ötvözeteik, valamint az ilyen anyagokból készült, vagy ezekkel bevont termékek, amelyek nem tartoznak más osztályokba; ékszerek, drágakövek; órák és más időmérő eszközök (az osztály betűrend szerinti jegyzékében szereplő valamennyi áru).

15 Hangszerek (az osztály betűrend szerinti jegyzékében szereplő valamennyi áru).

16 Bőr és bőrutánzatok, ezen anyagokból készült olyan termékek, amelyek nem tartoznak más osztályokba; állatbőrök és irhák; utazótáskák és bőröndök; esernyők és napernyők; sétapálcák; ostorok, hámok, nyergek és lószerszámok (az osztály betűrend szerinti jegyzékében szereplő valamennyi áru).

18 Bútorok, tükrök, keretek; fából, parafából, nádból, gyékényből, fűzfavesszőből, szaruból, csontból, elefántcsontból, halcsontból, kagylóhéjból, ámbrából, gyöngyházból, tajtékból, és mindezek pótanyagaiból, vagy műanyagokból készült termékek, amelyek nem tartoznak más osztályokba (az osztály betűrend szerinti jegyzékében szereplő valamennyi áru).

20 Bútorok, tükrök, keretek; fából, parafából, nádból, gyékényből, fűzfavesszőből, szaruból, csontból, elefántcsontból, halcsontból, kagylóhéjból, ámbrából, gyöngyházból, tajtékból, és mindezek pótanyagaiból, vagy műanyagokból készült termékek, amelyek nem tartoznak más osztályokba (az osztály betűrend szerinti jegyzékében szereplő valamennyi áru).

21 Eszközök, edények és tartályok háztartási és konyhai célokra; fésűk és szivacsok; kefék (az ecsetek kivételével); kefegyártáshoz használt anyagok; takarító eszközök; vasforgács; nyers vagy félig megmunkált üveg (kivéve az építéshez használt üveget); üveg-, porcelán- és fajanszáruk, amelyek nem tartoznak más osztályokba (az osztály betűrend szerinti jegyzékében szereplő valamennyi áru).

24 Textíliák és textiláruk, amelyek nem tartoznak más osztályokba; ágyneműk, asztalneműk (az osztály betűrend szerinti jegyzékében szereplő valamennyi áru).

25 Ruházati cikkek, cipők, kalapáruk (az osztály betűrend szerinti jegyzékében szereplő valamennyi áru).

28 Játékok, játékszerek; testnevelési és sportcikkek, amelyek nem tartoznak más osztályokba; karácsonyfadíszek (az osztály betűrend szerinti jegyzékében szereplő valamennyi áru).

32 Sörök; ásványvizek és szénsavas vizek és egyéb alkoholmentes italok; gyümölcsitalok és gyümölcslevek; szörpök és más készítmények italokhoz (az osztály betűrend szerinti jegyzékében szereplő valamennyi áru).

33 Alkoholtartalmú italok (a sörök kivételével) (az osztály betűrend szerinti jegyzékében szereplő valamennyi áru).

35 Reklámozás; kereskedelmi ügyletek; kereskedelmi adminisztráció; irodai munkák (az osztály betűrend

szerinti jegyzékében szereplő valamennyi szolgáltatás).

41 Nevelés; szakmai képzés; szórakoztatás; sport- és kulturális tevékenységek (az osztály betűrend szerinti jegyzékében szereplő valamennyi szolgáltatás).

43 Vendéglátás (élelmezés); időleges szállásadás (az osztály betűrend szerinti jegyzékében szereplő valamennyi szolgáltatás).

44 Orvosi szolgáltatások; állatgyógyászati szolgáltatások; higiéniai és szépségápolási szolgáltatások emberek és állatok részére; mezőgazdasági, kertészeti és erdészeti szolgáltatások (az osztály betűrend szerinti jegyzékében szereplő valamennyi szolgáltatás).

45 Jogi szolgáltatások; biztonsági szolgáltatások személyek és vagyontárgyak védelmére; mások által egyéni igényeknek megfelelően nyújtott személyes és társadalmi jellegű szolgáltatások (az osztály betűrend szerinti jegyzékében szereplő valamennyi szolgáltatás).

---

(210) M 16 04050

(220) 2016.12.23.

(731) Bp2017 Világbajnokság Szervező és Lebonyolító Nonprofit Kft., Budapest (HU)

(740) Rátky és Társa Ügyvédi Iroda, Budapest

(541) Water Lali

(511) 3 Fehérítőkészítmények és egyéb, mosásra szolgáló anyagok; tisztító-, fényesítő-, súroló-, és csiszolószerek; szappanok; illatszerek, illóolajok, kozmetikai cikkek, hajmosó szerek; fogkrémek (az osztály betűrend szerinti jegyzékében szereplő valamennyi áru).

9 Tudományos célra szolgáló, tengerészeti, földmérő, fényképészeti, mozgóképi, optikai, súlymérő, egyéb mérő-, jelző-, ellenőrző (felügyeleti), életmentő és oktatóberendezések és felszerelések; elektromos energia vezetésére, kapcsolására, átalakítására, tárolására, szabályozására vagy ellenőrzésére szolgáló készülékek és berendezések; hangok vagy képek rögzítésére, továbbítására, másolására szolgáló készülékek; mágneses adathordozók; hanglemezek; CD-k (kompakt lemezek), DVD-k és egyéb, digitális rögzítésű média; szerkezetek érmebedobással működő készülékekhez; regiszteres pénztárgépek; számológépek, adatfeldolgozó berendezések, számítógépek; számítógépes szoftverek; tűzoltó készülékek (az osztály betűrend szerinti jegyzékében szereplő valamennyi áru).

14 Nemesfémek és ötvözeteik, valamint az ilyen anyagokból készült, vagy ezekkel bevont termékek, amelyek nem tartoznak más osztályokba; ékszerek, drágakövek; órák és más időmérő eszközök (az osztály betűrend szerinti jegyzékében szereplő valamennyi áru).

15 Hangszerek (az osztály betűrend szerinti jegyzékében szereplő valamennyi áru).

16 Papír, karton és ezen anyagokból készült termékek, amelyek nem tartoznak más osztályokba; nyomdaipari termékek; könyvkötészeti anyagok; fényképek; papíripari cikkek; papíripari vagy háztartási ragasztóanyagok; anyagok művészek részére; ecsetek; írógépek és irodai cikkek (bútorok kivételével); tanítási és oktatási anyagok (készülékek kivételével); csomagolásra szolgáló műanyagok (amelyek nem tartoznak más osztályokba); nyomdabetűk; klisék (az osztály betűrend szerinti jegyzékében szereplő valamennyi áru).

18 Bőr és bőrutánzatok, ezen anyagokból készült olyan termékek, amelyek nem tartoznak más osztályokba; állatbőrök és irhák; utazótáskák és bőröndök; esernyők és napernyők; sétapálcák; ostorok, hámok, nyergek és lószerszámok (az osztály betűrend szerinti jegyzékében szereplő valamennyi áru).

20 Bútorok, tükrök, keretek; fából, parafából, nádból, gyékényből, fűzfavesszőből, szaruból, csontból, elefántcsontból, halcsontból, kagylóhéjból, ámbrából, gyöngyházból, tajtékból, és mindezek pótanyagaiból, vagy műanyagokból készült termékek, amelyek nem tartoznak más osztályokba (az osztály betűrend szerinti jegyzékében szereplő valamennyi áru).

21 Eszközök, edények és tartályok háztartási és konyhai célokra; fésűk és szivacsok; kefék (az ecsetek kivételével); kefegyártáshoz használt anyagok; takarító eszközök; vasforgács; nyers vagy félig megmunkált üveg (kivéve az építéshez használt üveget); üveg-, porcelán- és fajanszáruk, amelyek nem tartoznak más osztályokba (az osztály betűrend szerinti jegyzékében szereplő valamennyi áru).

24 Textíliák és textiláruk, amelyek nem tartoznak más osztályokba; ágyneműk, asztalneműk (az osztály betűrend szerinti jegyzékében szereplő valamennyi áru).
25 Ruházati cikkek, cipők, kalapáruk (az osztály betűrend szerinti jegyzékében szereplő valamennyi áru).
28 Játékok, játékszerek; testnevelési és sportcikkek, amelyek nem tartoznak más osztályokba; karácsonyfadíszek (az osztály betűrend szerinti jegyzékében szereplő valamennyi áru).
32 Sörök; ásványvizek és szénsavas vizek és egyéb alkoholmentes italok; gyümölcsitalok és gyümölcslevek; szörpök és más készítmények italokhoz (az osztály betűrend szerinti jegyzékében szereplő valamennyi áru).
33 Alkoholtartalmú italok (a sörök kivételével) (az osztály betűrend szerinti jegyzékében szereplő valamennyi áru).
35 Reklámozás; kereskedelmi ügyletek; kereskedelmi adminisztráció; irodai munkák (az osztály betűrend szerinti jegyzékében szereplő valamennyi szolgáltatás).
41 Nevelés; szakmai képzés; szórakoztatás; sport- és kulturális tevékenységek (az osztály betűrend szerinti jegyzékében szereplő valamennyi szolgáltatás).
43 Vendéglátás (élelmezés); időleges szállásadás (az osztály betűrend szerinti jegyzékében szereplő valamennyi szolgáltatás).
44 Orvosi szolgáltatások; állatgyógyászati szolgáltatások; higiéniai és szépségápolási szolgáltatások emberek és állatok részére; mezőgazdasági, kertészeti és erdészeti szolgáltatások (az osztály betűrend szerinti jegyzékében szereplő valamennyi szolgáltatás).
45 Jogi szolgáltatások; biztonsági szolgáltatások személyek és vagyontárgyak védelmére; mások által egyéni igényeknek megfelelően nyújtott személyes és társadalmi jellegű szolgáltatások (az osztály betűrend szerinti jegyzékében szereplő valamennyi szolgáltatás).

---

(210) M 17 00024
(220) 2017.01.04.
(731) dr. Kelemen Örkény, Budaörs (HU)
(541) Bókolásguru
(511) 41 Oktatás; tréning; készségfejlesztés; ismerkedési gyakorlatok és technikák; udvarlási gyakorlatok és technikák; coaching; élő előadások bemutatása; gyakorlati képzés; klubszolgáltatások (szórakoztatás vagy oktatás); mentorálás; show-műsorok; szakmai újraképzés; szemináriumok rendezése és vezetése; szórakoztatás.
44 Terápiás szolgáltatások; beszédterápiás szolgáltatások.
45 Társkereső klubok; társas kíséret; közvetítés (személyek között vitában); párkapcsolati konfliktusok kezelése; lelki segítségnyújtás; önbizalomnövelés; párkapcsolat megtartásának és elmélyítésének elősegítése; házasságközvetítő irodák.

---

(210) M 17 00076
(220) 2017.01.09.
(731) CRH Group Services Limited, Dublin 2 (IE)
(740) Oppenheim Ügyvédi Iroda, Budapest
(541) ecorec
(511) 39 Újrahasznosítható anyagok és hulladékanyagok szállítása és tárolása; szemétszállítás; hulladékszállítás és hulladéktárolás; szemétszállítás és -tárolás.
40 Hulladék- és szemétégetés; hulladék- és szemétmegsemmisítés; hulladékkezelés (átalakítás); hulladékok és újrahasznosítható anyagok osztályozása; újrahasznosítási szolgáltatások; hulladék és szemét újrafeldolgozása/újrahasznosítása.

---

(210) M 17 00077
(220) 2017.01.09.
(731) CRH Group Services Limited, Dublin 2 (IE)
(740) Oppenheim Ügyvédi Iroda, Budapest

(546)

(511) 39 Újrahasznosítható anyagok és hulladékanyagok szállítása és tárolása; szemétszállítás; hulladékszállítás és hulladéktárolás; szemétszállítás és -tárolás.

40 Hulladék- és szemétégetés; hulladék- és szemétmegsemmisítés; hulladékkezelés (átalakítás); hulladékok és újrahasznosítható anyagok osztályozása; újrahasznosítási szolgáltatások; hulladék és szemét újrafeldolgozása/újrahasznosítása.

---

(210) M 17 00147

(220) 2017.01.17.

(731) KÜRT AKADÉMIA Kft., Budaörs (HU)

(740) dr. Stegmajer Péter, Budapest

(546)

(511) 41 Akadémiák [oktatás]; coaching [tréning]; szakoktatás, szakmai képzés; gyakorlati képzés; oktatási tárgyú információk.

---

(210) M 17 00452

(220) 2017.02.09.

(731) Novák Ferenc 100%, Budapest (HU)

(740) Kocsis és Szabó Ügyvédi Iroda, Budapest

(546)

(511) 9 Adatfeldolgozó berendezések, számítógépek; számítógépes szoftverek tekintet nélkül a rögzítés, terjesztés és hozzáférés eszközére, ill. módjára.

35 Reklámozás; kereskedelmi ügyletek; kereskedelmi adminisztráció; irodai munkák (az osztály betűrend szerinti jegyzékében szereplő valamennyi szolgáltatás).

41 Könyvkiadás, elektronikus kiadványszerkesztés, elektronikus könyvek és folyóiratok on-line publikálása, oktatás és szakmai képzés, kulturális tevékenységek.

42 Tudományos és műszaki szolgáltatások, valamint az idetartozó tervezői és kutatói tevékenység; ipari elemző és kutató szolgáltatások; számítástechnikai hardver és szoftver tervezés és fejlesztés (az osztály betűrend szerinti jegyzékében szereplő valamennyi szolgáltatás).

---

(210) M 17 00453

(220) 2017.02.09.

(731) Servantes Szoftver Korlátolt Felelősségű Társaság 100%, Budapest (HU)

(740) Kocsis és Szabó Ügyvédi Iroda, Budapest

(546)

(511) 9 Adatfeldolgozó berendezések, számítógépek; számítógépes szoftverek tekintet nélkül a rögzítés, terjesztés és

hozzáférés eszközére, ill. módjára.

35 Reklámozás; kereskedelmi ügyletek; kereskedelmi adminisztráció; irodai munkák (az osztály betűrend szerinti jegyzékében szereplő valamennyi szolgáltatás).

41 Könyvkiadás, elektronikus kiadványszerkesztés, elektronikus könyvek és folyóiratok on-line publikálása, oktatás és szakmai képzés, kulturális tevékenységek.

42 Tudományos és műszaki szolgáltatások, valamint az idetartozó tervezői és kutatói tevékenység; ipari elemző és kutató szolgáltatások; számítástechnikai hardver és szoftver tervezés és fejlesztés (az osztály betűrend szerinti jegyzékében szereplő valamennyi szolgáltatás).

A rovat 101 darab közlést tartalmaz.

Védjegybejelentés meghirdetése és a védjegy lajstromozása különleges gyorsított eljárásban

(111) 220.993
(151) 2017.03.28.
(210) M 17 00449
(220) 2017.02.10.
(732) Mito Communications Zrt., Budapest (HU)
(740) Ormai és Társai CMS Cameron McKenna LLP Ügyvédi Iroda, Budapest
(546)

(511) 9 Távközlési távbeszélő-, hírközlő és telefon készülékek és eszközök; mobiltelefonok; kódolt kártyák; kódolt adatok, szövegek, hangfelvételek, grafikus ábrák és videofelvételek, illetve ezen formátumok kombinációjának feldolgozására, továbbítására,tárolására, bevitelére és visszakeresésére szolgáló készülékek és eszközök; elektromos, elektronikus és távközlési készülékek aktiválásához szükséges zsetonok; memóriakártyák; adatközlő készülékek és eszközök; modemek; információk, adatok, képek és hangtárolására szolgáló hordozók; számítógép szoftver, számítógépes adathordozók; számítógépek, beleértve laptopok és notebookok is; tudományos célra szolgáló, tengerészeti, elektronikus, fényképészeti, mozgóképi és optikai berendezések és felszerelésekföldmérési, megfigyelési, súlymérési, egyéb mérési, jelzési, ellenőrzési (felügyeleti) és életmentési célokra; elektronikus kommunikációs berendezések és felszerelések telekommunikációs és számítógépes kommunikációs célokra; elektronikus berendezések ésfelszerelések, ideértve a kijelző egységgel felszerelt számítógépeket, amelyek adatok kezelésére, rögzítésére, tárolására, átvitelére, fogadására, megjelenítésére és/vagy kinyomtatására szolgálnak; számok felismerésére és szintetizálására szolgálókészülékek; elektronikus interfészek; telefon üzenetrögzítők; közlekedési módok keresésére, azonosítására és lokalizálásra szolgáló eszközök és készülékek; eszközök és készülékek elektronikus üzleti tranzakciókhoz és elektronikus kereskedelmi célra;online információk távoli elérését biztosító elektronikus berendezések és felszerelések; telefon üzenetrögzítők visszajátszására és/vagy telefonos szolgáltatások elérésére szolgáló elektronikus berendezések és felszerelések; adatok, hang és beszéd,valamint információk kódolására/dekódolására szolgáló, valamint videó és fax kódoló/dekódoló berendezések; digitális adatok feldolgozására és kezelésére szolgáló eszközök és memóriakészülékek; modemkártyák, hálózati kártyák, faxkártyák, telefonkártyák,fiókkártyák és okos kártyák; távolsági kábelek (hálózati kábelek), jeladók, vevőkészülékek, kapcsolók, alapállomások, csatlakozások, elektronikus és optikai jelátvivő kábelek; adatok, hangok és/vagy képek rögzítésére, többszörözésére, tárolására,kezelésére, fogadására, átvitelére, módosítására, tömörítésére és rádiós átvitelére szolgáló berendezések és felszerelések; álló és mobil kommunikációs berendezések és felszerelések, nevezetesen antennák, jeladók és vevőkészülékek; tanítási és oktatásiberendezések és felszerelések; a fent említett termékek alkatrészei és tartozékai.
16 Papír, karton és ezen anyagokból készült termékek; nyomdaipari termékek és nyomtatott publikációk, nevezetesen kézikönyvek, tanítási és oktatási anyagok, tanítási segédletek és brosúrák, valamennyi olyan fent felsorolt áru, melyeket számítógép éstelekommunikációs eszközök felhasználóinak szánnak; katalógusok.
35 Segítségnyújtás üzletvezetéshez és kereskedelmi adminisztrációhoz; irodai munkák; információkezelés számítógépen tárolt információkkal kapcsolatban; számítógép alapú adatkezelés; számítógép alapú adatbázis kezelés; számítógép alapú fájlkezelés; üzletiinformációk számítógép alapú gyűjtése és szolgáltatása; üzleti

interaktív adatbázis információs szolgáltatás; információk számítógépes adatbázisokba való rendezése; online számítógép alapú információk számítógép alapú szolgáltatása, nyilvántartása,kezelése, osztályozása és rendezése; információ tárolása számítógépen; reklámozás; reklámanyagok digitális előállítása és publikálása.

37 Informatikai, telekommunikációs és kommunikációs hálózati felszerelések és berendezések fel- és beszerelése, karbantartása, szervize, javítása; építési, javítási és szerelési tevékenységek; technikailag összetett elektronikus berendezések hibaelhárításaés karbantartása valamint rendszerberendezések mérése.

38 Távközlés, mobil és telepített távközlés, valamint távközlés telefonon, műholdon, cellarendszerű és rádiós távközlési rendszeren, kábelen keresztül; távközlő eszközök, adatközlés rádión keresztül, távközlés és műhold segítségével; távközlő készülékekbérbeadása azok meghibásodása, elvesztése, ellopása esetén információk, számítógépprogramok és egyéb adatok távközlése; elektronikus levelezés; biztonságos hírközlő csatorna használatának biztosítása; telefonokkal és távközlő készülékekkel és eszközökkelösszefüggő, illetve azonosításukkal kapcsolatos tájékoztatás; üzenetekkel kapcsolatos szolgáltatások, így üzenetküldés, üzenetfogadás és üzenettovábbítás szöveg, hangfelvétel, grafikus kép, videofelvétel, illetve ezek kombinációjának formájában;számítógépes és rádiós kommunikációs szolgáltatások; műsorterjesztéshez, telekommunikációhoz, számítógépes kommunikációhoz és rádiós kommunikációhoz kapcsolódó információs és tanácsadási szolgáltatások; elektronikus levelezéshez kapcsolódószolgáltatások; adatbázis információk küldése, átvitele és fogadása telekommunikációs hálózaton keresztül; telefonos, számítógépes és rádiós kommunikációs rendszerek és felszerelések bérbeadása; online kommunikációs és kommunikációs tevékenységekglobális számítógépes hálózaton keresztül; számítógépes hálózatokhoz való felhasználói hozzáférés biztosításával kapcsolatos szolgáltatások; számítógépes kommunikációs és telekommunikációs szolgáltatások optikai üvegszálas hálózatokon keresztül;adatcsomag hálózati átvitel működtetése, műholdas átviteli szolgáltatások; online számítógép alapú információk átvitele; a fent említett szolgáltatásokra vonatkozó tájékoztatás.

42 Számítógépes adatbázisokhoz, fórumokhoz, számítógépes hálózatokhoz és interaktív számítógépes hírközlő hálózatokhoz való hozzáférés biztosítása és hozzáférési idő bérbeadása; számítógépek bérbeadása; számítógépes konzultáció; információ technológia ésadatkezelés területén tanácsadás, számítógép programozás és szoftverek tervezése; adathálózat szolgáltatások; online tájékoztatás számítógépes adatbázisról vagy az internetről, valamint üzleti jellegű vagy otthoni használatra szolgáló információkmegjelenítése vagy rendelkezésre bocsátása számítógépes adatbankból; számítógépszoftverek és programok karbantartása és frissítése; weboldalak létrehozása és karbantartása; szoftverek telepítése és karbantartása; internethez, számítógépes hálózatokhoz ésszámítógépes adatbázisokhoz való hozzáférés biztosítása, távközlési eszközök, számítógépi hardver és szoftver, illetve új termékek fejlesztésével kapcsolatos tanácsadás.

---

(111) 221.064

(151) 2017.03.28.

(210) M 17 00526

(220) 2017.02.16.

(732) Ripost Média Szolgáltató és Kommunikációs Kft., Budapest (HU)

(740) dr. Gombási Izabella, Budapest

(541) Ripost

(511) 16 Papír és karton; nyomdaipari termékek; könyvkötészeti anyagok; fényképek; papíráruk és irodaszerek, bútorok kivételével; papíripari vagy háztartási ragasztóanyagok; anyagok művészek számára és rajzeszközök; ecsetek; tanítási és oktatási anyagok; műanyaglapok, fóliák és tasakok csomagoláshoz; nyomdabetűk, klisék (az osztály betűrend szerinti jegyzékében szereplő valamennyi áru).

35 Reklámozás; kereskedelmi ügyletek; kereskedelmi adminisztráció; irodai munkák (az osztály betűrend szerinti jegyzékében szereplő valamennyi szolgáltatás).

38 Távközlés (az osztály betűrend szerinti jegyzékében szereplő valamennyi szolgáltatás).

41 Nevelés; szakmai képzés; szórakoztatás; sport- és kulturális tevékenységek (az osztály betűrend szerinti jegyzékében szereplő valamennyi szolgáltatás).

---

(111) 221.065
(151) 2017.03.28.
(210) M 17 00527
(220) 2017.02.16.
(732) Ripost Média Szolgáltató és Kommunikációs Kft., Budapest (HU)
(740) dr. Gombási Izabella, Budapest
(541) ripost.hu
(511) 16 Papír és karton; nyomdaipari termékek; könyvkötészeti anyagok; fényképek; papíráruk és irodaszerek, bútorok kivételével; papíripari vagy háztartási ragasztóanyagok; anyagok művészek számára és rajzeszközök; ecsetek; tanítási és oktatási anyagok; műanyaglapok, fóliák és tasakok csomagoláshoz; nyomdabetűk, klisék (az osztály betűrend szerinti jegyzékében szereplő valamennyi áru).
35 Reklámozás; kereskedelmi ügyletek; kereskedelmi adminisztráció; irodai munkák (az osztály betűrend szerinti jegyzékében szereplő valamennyi szolgáltatás).
38 Távközlés (az osztály betűrend szerinti jegyzékében szereplő valamennyi szolgáltatás).
41 Nevelés; szakmai képzés; szórakoztatás; sport- és kulturális tevékenységek (az osztály betűrend szerinti jegyzékében szereplő valamennyi szolgáltatás).

---

(111) 221.066
(151) 2017.03.28.
(210) M 17 00528
(220) 2017.02.16.
(732) Ripost Média Szolgáltató és Kommunikációs Kft., Budapest (HU)
(740) dr. Gombási Izabella, Budapest
(546)

(511) 16 Papír és karton; nyomdaipari termékek; könyvkötészeti anyagok; fényképek; papíráruk és irodaszerek, bútorok kivételével; papíripari vagy háztartási ragasztóanyagok; anyagok művészek számára és rajzeszközök; ecsetek; tanítási és oktatási anyagok; műanyaglapok, fóliák és tasakok csomagoláshoz; nyomdabetűk, klisék (az osztály betűrend szerinti jegyzékében szereplő valamennyi áru).
35 Reklámozás; kereskedelmi ügyletek; kereskedelmi adminisztráció; irodai munkák (az osztály betűrend szerinti jegyzékében szereplő valamennyi szolgáltatás).
38 Távközlés (az osztály betűrend szerinti jegyzékében szereplő valamennyi szolgáltatás).
41 Nevelés; szakmai képzés; szórakoztatás; sport- és kulturális tevékenységek (az osztály betűrend szerinti jegyzékében szereplő valamennyi szolgáltatás).

---

(111) 221.067
(151) 2017.03.28.
(210) M 17 00529
(220) 2017.02.16.
(732) Ripost Média Szolgáltató és Kommunikációs Kft., Budapest (HU)
(740) dr. Gombási Izabella, Budapest
(546)

(511) 16 Papír és karton; nyomdaipari termékek; könyvkötészeti anyagok; fényképek; papíráruk és irodaszerek, bútorok kivételével; papíripari vagy háztartási ragasztóanyagok; anyagok művészek számára és rajzeszközök; ecsetek; tanítási és oktatási anyagok; műanyaglapok, fóliák és tasakok csomagoláshoz; nyomdabetűk, klisék (az osztály betűrend szerinti jegyzékében szereplő valamennyi áru).

35 Reklámozás; kereskedelmi ügyletek; kereskedelmi adminisztráció; irodai munkák (az osztály betűrend szerinti jegyzékében szereplő valamennyi szolgáltatás).

38 Távközlés (az osztály betűrend szerinti jegyzékében szereplő valamennyi szolgáltatás).

41 Nevelés; szakmai képzés; szórakoztatás; sport- és kulturális tevékenységek (az osztály betűrend szerinti jegyzékében szereplő valamennyi szolgáltatás).

---

(111) 221.068

(151) 2017.03.28.

(210) M 17 00530

(220) 2017.02.16.

(732) Ripost Média Szolgáltató és Kommunikációs Kft., Budapest (HU)

(740) dr. Gombási Izabella, Budapest

(546)

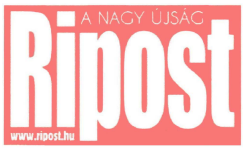

(511) 16 Papír és karton; nyomdaipari termékek; könyvkötészeti anyagok; fényképek; papíráruk és irodaszerek, bútorok kivételével; papíripari vagy háztartási ragasztóanyagok; anyagok művészek számára és rajzeszközök; ecsetek; tanítási és oktatási anyagok; műanyaglapok, fóliák és tasakok csomagoláshoz; nyomdabetűk, klisék (az osztály betűrend szerinti jegyzékében szereplő valamennyi áru).

35 Reklámozás; kereskedelmi ügyletek; kereskedelmi adminisztráció; irodai munkák (az osztály betűrend szerinti jegyzékében szereplő valamennyi szolgáltatás).

38 Távközlés (az osztály betűrend szerinti jegyzékében szereplő valamennyi szolgáltatás).

41 Nevelés; szakmai képzés; szórakoztatás; sport- és kulturális tevékenységek (az osztály betűrend szerinti jegyzékében szereplő valamennyi szolgáltatás).

A rovat 6 darab közlést tartalmaz.

Lajstromozott védjegyek

(111) 220.355
(151) 2017.01.04.
(210) M 16 00337
(220) 2016.02.08.
(732) Chemcore Impex Kft., Budapest (HU)
(740) Kristófné Gondi Eszter, Budapest
(541) SCUDO
(511) 3 Tisztító és illatosító készítmények; mosószerek, mosóporok háztartási használatra; mosószerek, mosóporok nem gyártási műveletekre és nem gyógyászati használatra.

---

(111) 220.356
(151) 2017.01.04.
(210) M 16 01728
(220) 2016.05.20.
(732) WAPPtech Kft., Budapest (HU)
(740) Szabó Zsolt Tamás, Budapest
(541) WAPP
(511) 7 Aprítógépek, ásványvíz gyártásához készülékek, centrifugák, centrifugálszivattyúk, csigasor, emelőcsigák; csigák [géprészek], dezintegrátorok, fúvógépek, fúvógépek gázok kompressziójára, elszívására, szállítására; iszapgyűjtők [gépek], kések [géprészek], kosárprések, kotrógépek, meghajtó szerkezetek, nem szárazföldi járművekhez; szemétaprító [hulladékaprító] gépek, szennyvízporlasztók, szeparátorok, olajszeparátorok, sziták, rosták [gépek vagy géprészek]; szivattyúk [gépek], szivattyúmembránok, tágulási tartályok [géprészek], víztelenítő gépek, zúzógépek, aprítógépek ipari használatra; zúzógépek, törőgépek.
11 Berendezések házi szennyvíz tisztítására, élelmiszerek szerves anyagainak víztelenítésére szolgáló készülékek, fertőtlenítő készülékek, ionizáló készülékek a levegő vagy a víz kezelésére, öblítőtartályok, polimerizációs berendezések, szabályozó és biztonsági tartozékok vízszolgáltató berendezésekhez, szintszabályozó szelepek tartályokhoz, szűrők [háztartási vagy ipari berendezések részei], szűrők ivóvízhez, tengervíz-sótlanító berendezések, automata vízellátási berendezések, vízellátó berendezések, vízelosztó berendezések, vízkivételi készülékek, vízlágyító készülékek és berendezések, vízszűrő berendezések; víztisztító berendezések, vízderítő berendezések; víztisztító készülékek és gépek; vízvezeték berendezések, vízsterilizáló berendezések.
37 Építés; gépek üzembe helyezése, karbantartása és javítása; szivattyújavítás.
42 Építési tervkészítés, építészeti konzultáció, fizikai kutatások, környezetvédelmi kutatás, tanácsadás; műszaki kutatás, műszaki szakértői tevékenység, műszaki tervtanulmányok készítése, szakvélemények adása mérnöki munkákkal kapcsolatban, vízelemzés.

---

(111) 220.357
(151) 2017.01.04.
(210) M 15 03589
(220) 2015.12.01.
(732) UNIX AUTÓ Autó- és Alkatrészkereskedelmi Kft., Budapest (HU)
(740) Réti, Antall és Társai Ügyvédi Iroda, Budapest
(546)

(511) 1 Égést elősegítő készítmények (vegyi adalékanyagok motorüzemanyagokhoz; desztillált víz detergens

adalékok bezinhez; fagyálló anyagok; fékfolyadékok; felületaktív anyagok; folyadékok sebességváltóműbe; gépkocsi-karosszéria töltőanyagok; gumiabroncsbelsők javítására szolgáló kompozíciók; gumiabroncsok javítására szolgáló készítmények; gumik [ragasztók], nem papíripari vagy háztartási használatra; gumiragasztók oldószerei; habzásgátló oldatok akkumulátorokhoz; hűtőanyagok járműmotorokhoz; szervokormány-folyadékok; vegyi adalékanyagok motorüzemanyagokhoz; vegyi adalékanyagok olajokhoz.
4 Ipari olaj; kenőanyagok; kenőolaj; motorolaj.
6 Anyacsavarok fémből; bilincsek; csapszegek, csavarok fémből; csavaralátétek, alátétgyűrűk fémből; fémáruk (kisméretűek); fémcsavarok; fémcsövek; fémhuzalok; gyűrűs(fejű) csavarok; karmantyúk, hüvelyek [fémtömegcikk].
7 Befecskendezők motorokhoz; csapágyak [géprészek]; csapágyak tengelyekhez; csapok [gépek vagy motorok részei]; csapószelepek, szelepcsappantyúk [géprészek]; dugattyúgyűrűk; dugattyúk [gépek vagy motorok részei]; dugattyúk hengerekhez; dugattyúk motorokhoz; ékszíjak motorok ventilátoraihoz; forgattyúházak, karterek gépekhez és motorokhoz; forgattyúk [géprészek]; forgattyús tengelyek, főtengelyek; golyóscsapágyak; golyóscsapágy-gyűrűk; görgőscsapágyak; gyújtógyertyák belső égésű motorokhoz; hajtószíjak motorokhoz; hengerek motorokhoz; hengerfejek motorokba; hűtők motorokhoz; indítóberendezések, starterek motorokhoz; izzítógyertyák dízelmotorokhoz; katalizátorok; kipufogódobok, hangtompítók motorokhoz; kipufogó-gyűjtőcsövek motorokhoz; motorhengerek; pumpák [gépek vagy motorok részei]; sebességszabályozók, fordulatszám-szabályozók; gépekhez és motorokhoz; szelepek [géprészek]; szűrők [gépek vagy motorok részei]; ventilátorok motorokhoz.
8 Csákányok, fejtőkalapácsok [kéziszerszámok]; csavarhúzók; csavarkulcsok, villáskulcsok [kéziszerszámok]; csavarmenetvágók [kéziszerszámok]; csigafúrók [kéziszerszámok]; csipeszek, fogók; csiszolókorongok; csiszolókorongok [kéziszerszámok]; csiszolóreszelék; csődaraboló eszközök; csővágók [kéziszerszámok]; drótcsupaszítók [kéziszerszámok]; drót- és fémszalag-feszítők [kéziszerszámok] (1); drót- és fémszalag-feszítők [kéziszerszámok] (2); emelők; emelőrudak; fakalapácsok [kéziszerszámok]; fejszék; fejszék, bárdok; fejtőkések, faragókések; fémfúrók [kéziszerszámok]; fogók; formázóvasak; fúrófejek [kéziszerszámok]; fúrók, kézifúrók; fúróperselyek; fúróvasak [szerszámok részei]; fűrészek [kéziszerszámok]; fűrészkeretek; fűrészlapok [kéziszerszámok részei]; gravírozó tűk; gyaluvasak; gyémántok üvegvágáshoz (kéziszerszámok részei); gyertyakoppantók [ollók]; hobbi kések (szikék); hornyolókalapácsok [kéziszerszámok]; hosszabbítók menetfúrókhoz; keretek kézifűrészekhez; kerti szerszámok, kézzel működtetett; kések; kézi emelők; kézi fúrók; kézzel működtetett kéziszerszámok; körkések [szerszámok]; lapátok [kéziszerszámok]; levegőpumpák, kézi; lyukasztóeszközök; lyukasztógépek [kéziszerszámok]; lyukasztók [kéziszerszámok]; lyukjelölő tűk [kéziszerszámok]; marógépek [kéziszerszámok]; mérőszalagok [kéziszerszámok]; ollók; öntőkanalak; öntőkanalak, öntőüstök [szerszámok]; pengék [kéziszerszámok]; pumpák [kéziszerszámok]; reszelék [kéziszerszámok]; reteszek, rögzítőhorgok [kéziszerszámok]; simítóvasak; spatulák, simítólapátok [szerszámok]; számbeütő szerszámok; szegecselőgépek [kéziszerszámok]; szegecselőkalapácsok [kéziszerszámok]; szegecselők [kéziszerszámok]; szerszámövek [tartók]; szöghúzók [kéziszerszámok]; szögkiemelők; szögmérők [szerszámok]; tágító eszközök [kéziszerszámok]; tokmányok, kaszakőtokok; üreges fúrók [kéziszerszámok]; vágóeszközök [kéziszerszámok); vágórudak [kéziszerszámok]; vágószerszámok; vágószerszámok, forgácsolószerszámok [kéziszerszámok]; vésőszerszámok [kéziszerszámok].
9 Gépjárművekhez kapcsolódó adatfeldolgozó készülékek, chipek [integrált áramkörök], csatolók [adatfeldolgozó berendezés], interfészek [informatika], járművek üzemképtelenségére figyelmeztető háromszögek, mikroprocesszorok, számítógépprogramok rögzített, szoftverek rögzített.
11 Fényszórók gépkocsikhoz; járműfényszórók; jármű reflektorok; jegesedésgátló fűtőszerkezetek járművekhez; lámpák gépkocsikhoz; lámpák gépkocsik irányjelzőihez; lámpák járművekhez; világítótestek járművekhez.
12 Abroncsok járműkerekekhez; belső gumiabroncstömlők; dísztárcsák [kerekekre]; elektromos járművek; fékbetétek gépkocsikhoz; fékek járművekhez; fékfogasívek járművekhez; fékgarnitúrák járművekhez; fékpofák járművekhez; féktárcsák járművekhez; felfüggesztéses lengéscsillapítók járművekhez; fényszóró-törlők;

fogaskerekek szárazföldi járművekhez; fordulatszám-csökkentő áttételek szárazföldi járművekhez; forgattyúházak, karterek mint szárazföldi járművek alkatrészei, a motorok kivételével; gépkocsialvázak; gépkocsi gumiabroncsok; gépkocsi karosszériák; gépkocsiláncok; gépkocsi lengéscsillapítók; gépkocsi lökhárítók; gépkocsi motorházfedelek; hajtóláncok szárazföldi járművekhez; hajtóműtengelyek szárazföldi járművekhez; hajtóművek szárazföldi járművekhez; hátrameneti jelzők járművekhez; huzatok járművek kormánykerekeire; irányjelzők járművekhez; járműablakok; járműajtók; járműalvázak; jármű gumiabroncsok; jármű karosszériák; járműkerekek; járműülések; járművek belső kárpitjai; járművek hidraulikus hálózatai; járművek kerékküllői; járművek lökhárítói; javítókészletek belső gumiabroncstömlőkhöz; kerékagyak járművekhez; kerékagy süvegek; kerékkiegyenlítő súlyok; kocsialvázak járművekhez; kormánykerekek járművekhez; kürtök járművekhez; légszivattyúk [járműtartozékok]; légzsákok [biztonsági felszerelések gépkocsikba]; lengéscsillapító rugók járművekhez; lopásgátló riasztók járművekhez; lopásgátló szerkezetek járművekhez; motorfelfüggesztések szárazföldi járművekhez; motorházfedelek; motorok szárazföldi járművekhez; napellenzők gépkocsikba; nyeregtakarók kerékpárokhoz vagy motorkerékpárokhoz; nyergek kerékpárokhoz vagy motorkerékpárokhoz; nyomatékváltók szárazföldi járművekhez; összekötő rudak szárazföldi járművekhez, nem motoralkatrészek; párásodás elleni készülékek járművekhez; pneumatikus gumiabroncs köpenyek; pótkerék-takarók; pótkocsi-csatlakoztatók járművekhez; rugók járművek felfüggesztéséhez; sebességváltók, fogaskerekes hajtóművek szárazföldi járművekhez; sebességváltók szárazföldi járművekhez; síléctartók gépkocsikhoz; spoilerek járművekhez [légterelők]; szabadonfutók szárazföldi járművekhez; szelepek járműabroncsokhoz; szélvédők; szélvédőtörlők; szivargyújtók gépkocsikba; tanksapkák járművekhez; targoncák hajlékony csövek szállításához; tengelyek [járművekhez]; tengelykapcsolók földi járművekhez; tengelykapcsolók szárazföldi járművekhez; tengelyvégek; torziós rudak v. rugók járművekhez; üléshuzatok járművekhez; védőhuzatok járművekhez; visszapillantó tükrök.

16 Gépjárművekhez kapcsolódó brosúrák, vékony fűzött könyvek, cégtáblák papírból vagy kartonból, folyóiratok, formanyomtatványok, űrlapok, grafikus ábrázolások, katalógusok, kézikönyvek, naptárak, noteszok, nyomtatott publikációk, nyomtatványok, prospektusok, szórólapok.

25 Atlétatrikók; bodyk [alsóruházat]; bőrruházat; cipők; csecsemőkelengyék, babakelengyék; csecsemőnadrágok [ruházat]; díszzsebkendők [ruházat]; dzsekik; dzsömper ruhák; dzsörzék [ruházat]; egyenruhák; elasztikus (sztreccs) nadrágok; felsőkabátok, felöltők; felsőruházat; fürdőköpenyek; fürdőnadrágok, úszónadrágok; fürdőpapucsok; fürdőruhák; fürdősapkák; fürdőszandálok, fürdőcipők; fűzős bakancsok; fűzővédők; hosszúnadrágok; hurkolt/kötöttáruk; ingek; kabátok; kalapok; készruhák; kesztyűk [ruházat); kezeslábasok [felsőruházat]; kosztümök; köntösök, pongyolák; kötények [ruházat]; kötöttáruk; lábbelik; magas szárú cipők; magas szárú lábbelik; mellények; munkaruhák, munkaköpenyek; műbőr ruházat; női ruhák; nyakkendők; nyaksálak [sálak]; övek [ruházat]; papucsok; partedlik, nem papírból; pelerinek; pénztartó övek [ruházat]; pizsamák; pólók; ruházat gépkocsivezetőknek; ruházat, ruhaneműk; sálak; sapkák; sportcipők; sportlábbelik; sportmezek; strandlábbelik; strandruhák; szandálok; szemellenzők [fejfedők]; szoknyák; szőrmebéléses kabátok; szőrmék [ruházat]; szvetterek; tarka selyemkendők [nyaksálak]; térdnadrágok.

35 Gépjárművekhez kapcsolódó adatgyűjtés kereskedelmi ügyletekről, adatok frissítése és karbantartása számítógépes adatbázisokban, áruk bemutatása kommunikációs médiában kiskereskedelmi célokból, bérszámfejtés, információ és tanácsadás fogyasztóknak [fogyasztói tanácsadás], információknak számítógépes adatbázisokba való szerkesztése, információk számítógépes adatbázisokba való rendezése, kereskedelmi vagy reklámcélú kiállítások szervezése, kereskedelmi vagy reklámcélú vásárok szervezése; könyvelés, számlázás.

39 Áruk raktározása; áruszállítás; gépkocsival történő szállítás; raktározás, tárolás; szállítási logisztikai szolgáltatások; szállítmányozás.

42 Gépjárművekhez kapcsolódó elektronikus adattárolás, számítógépprogramok kidolgozása, számítógépprogramok korszerűsítése, számítógép-programozás, számítógép-szoftver fenntartása, számítógép szoftver tanácsadás.

(111) 220.756

(151) 2017.02.14.
(210) M 15 03852
(220) 2015.12.23.
(732) Katus Attila, Budapest (HU)
(740) Dr. Galambos L. Eszter Ügyvédi Iroda, Budapest
(546) KATUS FOOD BODY

(511) 5 Acetátok gyógyszerészeti használatra; akonitin; albumintartalmú élelmiszerek gyógyászati alkalmazásra; albumintartalmú készítmények gyógyászati alkalmazásra; aldehidek gyógyszerészeti alkalmazásra; algicidek; alginátok gyógyszerészeti használatra; alkaloidák gyógyászati használatra; alkáli-jodidok gyógyszerészeti használatra; alkohol, orvosi; altatószerek; alumínium-acetát gyógyszerészeti használatra; aminosavak állatgyógyászati használatra; aminosavak humángyógyászati használatra; angosztúrakéreg gyógyászati használatra; antibiotikumok; antioxidáns pirulák; anyarozs gyógyszerészeti használatra; aranyat tartalmazó fogászati amalgámok; aranyér elleni készítmények; atkairtó szerek; állatgyógyászati gyógyszerek; állatgyógyászati készítmények; állatok lemosására szolgáló szerek; áloé vera készítmények gyógyszerészeti célokra; ásványvíz-sók; bakteriológiai készítmények humán- és állatgyógyászati használatra; baktériumkészítmények humán- és állatgyógyászati használatra; baktériumtartalmú mérgek; balzsamdióhéj gyógyszerészeti használatra; balzsamkészítmények gyógyászati használatra; balzsamok gyógyászati használatra; barnító pirulák; bedörzsölőszerek; bébinadrágok papírból vagy cellulózból eldobhatók; biocidok; biológiai készítmények állatgyógyászati használatra; biológiai készítmények humángyógyászati célra; biológiai szövetkultúrák állatgyógyászati célokra; biológiai szövetkultúrák gyógyászati célokra; bizmutkészítmények gyógyszerészeti használatra; bizmut-szubnitrát gyógyszerészeti használatra; borkő gyógyszerészeti használatra; borogatások; borogatások (meleg); bőrápoló gyógyszerkészítmények; bőrkeményedés elleni készítmények; bróm gyógyszerészeti használatra; cellulózészterek gyógyszerészeti használatra; cellulózéterek gyógyszerészeti használatra; cement állatok patáinak kezelésére; cédrusfa rovarriasztókénti használatra; citromfűtea gyógyszerészeti használatra; cukrászati gyógytermékek; csersav (galluszsav) gyógyszerészeti használatra; csíramentes vatta; csontcement sebészeti vagy ortopédiai használatra; dezodorok nem személyes vagy állatok általi használatra; dezodorok ruházathoz és textilanyagokhoz; diabetikus kenyér gyógyászati használatra; diagnosztikai készítmények; diasztáz gyógyászati használatra; diétás anyagok gyógyászati használatra; diétás italok gyógyászati használatra; digitalin; dohánykivonatok [rovarirtó szerek]; dohánymentes cigaretták gyógyászati használatra; drogok gyógyászati használatra; egérirtó szerek; egészségügyi betétek inkontinenciában szenvedőknek; egészségügyi kendők; egészségügyi kötszerek; egészségügyi nadrágok nőknek; egészségügyi nedvszívó nadrágok inkontinenciában szenvedőknek; elixírek [gyógyszerészeti készítmények]; elsősegély gyógyszerdobozok; emésztést elősegítő szerek gyógyszerészeti használatra; enzimek állatgyógyászati használatra; enzimek gyógyászati használatra; enzimek gyógyszerészeti használatra; enzimkészítmények állatgyógyászati használatra; enzimkészítmények gyógyászati használatra; erősítő szerek [gyógyszerek]; eukaliptol gyógyszerészeti használatra; eukaliptusz gyógyszerészeti használatra; édesgyökér gyógyszerészeti használatra; édesgyökér nyalókák gyógyszerészeti használatra; égési sérülések kezelésére szolgáló készítmények; élesztő gyógyszerészeti használatra; érzéstelenítőszerek, anesztetikumok; észterek gyógyszerészeti használatra; éterek gyógyszerészeti használatra; étrend-kiegészítő enzimek; étrend-kiegészítők állatok számára; étvágycsökkentő pirulák; étvágycsökkentő szerek gyógyászati használatra; fagyás okozta gyulladás elleni termékek; fagyást (testrészé) gyógyító kenőcs gyógyszerészeti használatra; faszén gyógyszerészeti használatra; fájdalomcsillapítók; fejfájás (migrén) elleni készítmények; fenol gyógyszerészeti használatra; fertőtlenítő [csíraölő] szerek; fertőtlenítő füstölő készítmények gyógyászati használatra; fertőtlenítő készítmények; fertőtlenítő szerek vegyi vécékhez; fertőtlenítő vatta; fertőtlenítőszerek egészségügyi használatra; fertőzésgátló (antiszeptikus) szerek; féreghajtó; féregirtó szerek; filoxéra kezelésére szolgáló vegyi termékek; fogászati amalgámok; fogászati csiszolószerek;

fogászati lakkok; fogászati lenyomatanyagok; fogászati masztixok; fogcementek; fogsorragasztók; fogtömő anyagok; fogzást elősegítő készítmények; fogyasztó pirulák; formaldehid gyógyszerészeti használatra; foszfátok gyógyszerészeti használatra; főzetek gyógyszerészeti használatra; fürdősók; fürdősók gyógyászati használatra; füstölőrudak; füvek füstölésre, gyógyászati használatra; gabonafélék feldolgozásának melléktermékei, étrendi vagy gyógyászati használatra; gabonaüszög kezelésére szolgáló vegyi termékek; gázok gyógyászati használatra; géz kötésekhez; gipszek orvosi célra; glicerin gyógyászati használatra; glicerofoszfátok; gombaölő szerek, fungicidek; guajokol gyógyszerészeti használatra; gumi gyógyászati használatra; gumigutti, gumigyanta gyógyászati használatra; gyógyászati fogyasztószerek; gyógyhatású adalékanyagok; gyógyhatású hajnövesztő szerek; gyógyitalok; gyógynövények; gyógyszerek fogászati használatra; gyógyszerek humángyógyászati használatra; gyógyszeres fürdőkészítmények; gyógyszeres infúziók; gyógyszeres táskák, töltve; gyógyszerészeti készítmények; gyógyszervegyészeti készítmények; gyomirtó szerek, herbicidek; gyöngyházpor gyógyászati célokra; gyűrűk lábtyúkszemekre; gyűrűk reuma ellen; hajkenőcsök gyógyászati használatra; hajtószerek; halliszt gyógyszerészeti használatra; hashajtók; hematogén szerek; hemoglobin; herbateák gyógyászati használatra; hidrasztin; hidrasztinin; hidrogén-peroxid gyógyászati használatra; higany-klorid, kalomel; higanytartalmú kenőcsök; higiéniai tamponok; hólyaghúzó szerek; hormonok gyógyászati használatra; hörghurut elleni készítmények; húgyúti bántalmak elleni készítmények; húsleves táptalaj mikroorganizmus tenyészetekhez; hűtő spray-k gyógyászati használatra; hüvelyöblítő készítmények; hüvelyöblítő készítmények gyógyászati használatra; idegerősítő szerek; ír moha gyógyászati használatra; iszap fürdőkhöz; iszap, orvosi; izotópok gyógyászati használatra; izzadás elleni gyógyszerek; jalapa [gyökér]; jód gyógyszerészeti használatra; jodidok gyógyszerészeti használatra; jodoform; jódtinktúra; kandiscukor gyógyászati használatra; kaporolaj gyógyászati használatra; kapszulák gyógyszerekhez; karbonil [parazitaölő szer]; karkötők gyógyászati használatra; karkötők reuma ellen; kasu gyógyszerészeti használatra; kaucsuk fogászati használatra; káliumsók gyógyászati használatra; kámfor gyógyászati használatra; kámforolaj gyógyászati használatra; kártékony állatok irtására szolgáló készítmények; keményítő diétás vagy gyógyszerészeti használatra; kendők gyógyszeres lemosószerekkel átitatva; kenőcsök gyógyszerészeti használatra; kénrudacskák fertőtlenítésre; kénvirág gyógyszerészeti használatra; készítmények a szexuális aktivitás csökkentésére; készítmények gyógyfürdő terápiához; kínafakéreg gyógyászati használatra; kinin gyógyászati használatra; kinolin gyógyászati használatra; klorál-hidrát gyógyszerészeti használatra; kloroform; kokain; kollírium [szemvíz]; kollódium gyógyszerészeti használatra; komlókivonatok gyógyszerészeti használatra; komlóliszt, lupulin gyógyszerészeti használatra; kondurangókéreg, gyógyászati használatra; kontaktlencse-tisztító készítmények; korhadást okozó gombák elleni készítmények; korpás fejbőr kezelésére szolgáló gyógyszerészeti készítmények; kőrisbogárpor; kötés, pólya kötözésre; kötszer, mullpólya, sebkötő géz; kötszerek (orvosi) sebkötözésre; kreozot gyógyszerészeti használatra; kriptogámiás betegségek elleni szerek; krotonkéreg, tejfűkéreg; kúpok (végbél- vagy hüvely-); kuráre; kutya lemosószerek [öblítő]; kutya mosdatószerek; kvassziafa gyógyászati használatra; kvebrácsófa gyógyászati használatra; lábizzadás elleni gyógyszerek; lárvairtó szerek; lázcsillapító szerek; lecitin étrend-kiegészítők; lecitin gyógyászati használatra; lemosószerek állatgyógyászati használatra; lemosószerek gyógyszerészeti használatra; lenmag étrend-kiegészítők; lenmag gyógyszerészeti használatra; lenmagliszt gyógyszerészeti használatra; levegő szagtalanító készítmények; légtisztító készítmények; légyfogó enyv; légyfogó papír; légyirtó készítmények; liszt gyógyszerészeti használatra; magnézium-oxid-por gyógyszerészeti használatra; maláta gyógyszerészeti használatra; malátás tejitalok gyógyászati használatra; mangrovefakéreg gyógyszerészeti használatra; maró ceruzák; maróanyagok gyógyszerészeti használatra; menstruációs betétek; menta gyógyszerészeti használatra; meztelen csigák irtására szolgáló szerek; méhpempő gyógyászati használatra; mérgek; mésztartalmú készítmények gyógyszerészeti használatra; migrén elleni ceruzák; mikroorganizmus kultúrák gyógyászati és állatgyógyászati használatra; mintázóviasz fogászati használatra; moleszkin [bőrutánzat] gyógyászati használatra; molyirtó papír; molyirtó szerek; morzsi kapor; mustár gyógyszerészeti használatra; mustárolaj gyógyászati használatra; mustártapaszok; napfény okozta leégés elleni kenőcsök; napszúrás elleni készítmények gyógyszerészeti használatra; narkotikumok; nátriumsók gyógyászati használatra; nedvszívó tampon; nemesfém ötvözetek fogászati célokra; növényi gyökerek, orvosi használatra; növényi kérgek gyógyszerészeti használatra; nyakörvek állatoknak

paraziták ellen; nyomelemkészítmények emberi és állati fogyasztásra; nyugtatók; olajok gyógyászati használatra; oldatok kontaktlencsékhez; oldószerek ragtapaszok eltávolítására; ólomvíz, gulárvíz; ópium; ópiumos pépek; opodeldok; opoterápiára szolgáló termékek; ostyák gyógyszerészeti használatra; oxigén gyógyászati használatra; oxigénfürdők; őssejtek állatgyógyászati használatra; őssejtek gyógyászati használatra; övek havikötőkhöz; papír mustártapaszokhoz; parazitaölő készítmények; parazitaölő szerek; pasztillák gyógyszerészeti használatra; patkánymérgek; párnák szoptatáshoz; pektin gyógyszerészeti használatra; pelenkák [bébiknek]; pepszinek gyógyszerészeti használatra; peptonok gyógyászati használatra; peronoszpóra/liszttharmat kezelésére szolgáló vegyi termékek; peszticidek (kártevő irtószerek); piócák gyógyászati használatra; porcelán fogászati protézisekhez; propolisz gyógyszerészeti célokra; protein táplálékkiegészítők állatoknak; radioaktív anyagok gyógyászati használatra; radiológiai kontrasztanyagok gyógyászati használatra; ragtapasz; ragtapasz orvosi célokra; rádium gyógyászati használatra; rebarbaragyökér gyógyszerészeti használatra; repülősók; ricinusolaj gyógyászati használatra; rovarirtó szerek, inszekticidek; rovarriasztó füstölőszerek; rovarriasztó szerek kutyáknak; rovarriasztók; savak gyógyszerészeti használatra; sebészeti beültetett anyagok [élő szövetek]; sebészeti kötözőanyagok; sebészeti szövetek; sebszivacsok (gyógyító); sók gyógyászati használatra; sperma mesterséges megtermékenyítéshez; szarszaparilla gyógyászati használatra; szarvasmarha lemosására szolgáló szerek; szájápoló szerek gyógyászati használatra; szárító- [nedvszívó] szerek, szikkatívok gyógyászati használatra; személyes szexuális síkosítószerek; szemölcs elleni ceruzák; szemtapaszok gyógyászati használatra; szem vizek; szeroterápiás gyógyszerek; székrekedés elleni orvosságok; szérumok; szirupok gyógyszerészeti használatra; szódabikarbóna gyógyszerészeti használatra; szőlő betegségeinek kezelésére szolgáló vegyi termékek; szteroidok; sztrichnin; szulfonamidok [gyógyszerek]; talajfertőtlenítő készítmények; tampon gyógyászati használatra; tápanyag adalékok; tápanyagok mikroorganizmusok számára; tárnics, genciána gyógyszerészeti használatra; tejcukor [laktóz] gyógyszerészeti használatra; tejes liszt csecsemők részére; tejfermentumok gyógyszerészeti használatra; tengervíz gyógyfürdőhöz; terhesség megállapítására vegyi készítmények; termálvizek; terpentin gyógyszerészeti használatra; terpentinolaj gyógyszerészeti használatra; timol gyógyszerészeti használatra; tinktúrák gyógyászati használatra; tisztítószerek gyógyászati használatra; tisztított borkő gyógyszerészeti használatra; tyúkszemirtó szerek; tyúkszem-tapaszok; vakcinák [oltóanyagok]; vatta gyógyászati használatra; vazelin gyógyászati használatra;vállövek sebészeti használatra; vegyi fogamzásgátlók; vegyi készítmények állatgyógyászati használatra; vegyi készítmények gyógyászati használatra; vegyi reagensek humán vagy állatgyógyászati használatra; vegyi termékek gyógyszerészeti használatra; vegyi vezetők elektrokardiográf (EKG) elektródákhoz; védőnadrágok [egészségügyi termékek]; vér gyógyászati használatra; vérplazma; vértisztító szerek; vérzéscsillapító készítmények; vérzéscsillapító rudak; vietnami balzsam gyógyászati használatra; vitaminkészítmények; zselatin; zsírok állatgyógyászati használatra; zsírok fejéshez; zsírok gyógyászati használatra.

25 Ruházati cikkek, cipők, kalapáruk (az osztály betűrend szerinti jegyzékében szereplő valamennyi áru).

---

(111) 220.832

(151) 2017.02.28.

(210) M 16 02310

(220) 2016.07.11.

(732) Noitavonne Kft., Budapest (HU)

(546)

(511) 9 Laptop, telefon.

11 Lámpa, háztartási gépek, világítás.

---

(111) 220.833
(151) 2017.02.28.
(210) M 16 02311
(220) 2016.07.11.
(732) Noitavonne Kft., Budapest (HU)
(591)

(511) 9 Laptop, telefon.
11 Lámpa, háztartási gépek, világítás.

---

(111) 220.834
(151) 2017.02.28.
(210) M 16 02460
(220) 2016.07.27.
(732) Farkas Mónika, Budapest (HU)
(546)

(511) 35 Fodrászati cikkek kereskedelme, hajak kereskedelme.
44 Szépségszalonok, fodrászat, hajvágás, hajpótlás, hajhosszabítás.

---

(111) 220.836
(151) 2017.02.28.
(210) M 16 02171
(220) 2016.06.24.
(732) Független Ingatlan Közvetítők Szövetsége, Budapest (HU)
(740) Majoros János, Budapest
(541) FIKSZ-FÜGGETLEN INGATLAN KÖZVETÍTŐK SZÖVETSÉGE
(511) 36 Ingatlanügyletek.

---

(111) 220.837
(151) 2017.02.28.
(210) M 16 02066
(220) 2016.06.15.
(732) M-Gel Hungary Video-Delikát Kft., Budapest (HU)
(740) SBGK Ügyvédi Iroda, Budapest
(546)

(511) 29 Hús, hal-, baromfi- és vadhús; húskivonatok; tartósított, szárított és főzött gyümölcsök és zöldségek; zselék, lekvárok (dzsemek), kompótok; tojások; tej és tejtermékek; étkezési olajok és zsírok (az osztály betűrend szerinti jegyzékében szereplő valamennyi áru).
30 Kávé, tea, kakaó és kávépótló szerek; rizs; tápióka és szágó; lisztek és más gabonakészítmények; kenyér, péksütemények és cukrászsütemények; fagylaltok; cukor, méz, melaszszirup; élesztő, sütőporok; só; mustár; ecet,

fűszeres mártások; fűszerek; jég (az osztály betűrend szerinti jegyzékében szereplő valamennyi áru).

32 Sörök; ásványvizek és szénsavas vizek és egyéb alkoholmentes italok; gyümölcsitalok és gyümölcslevek; szörpök és más készítmények italokhoz (az osztály betűrend szerinti jegyzékében szereplő valamennyi áru).

---

(111) 220.838
(151) 2017.02.28.
(210) M 16 02107
(220) 2016.06.17.
(732) Heineken Hungária Sörgyárak Zrt., Sopron (HU)
(740) Dr. Túri László, Sopron
(541) Nature Remix
(511) 33 Alkoholtartalmú italok (sörök kivételével).(az osztály betűrend szerinti jegyzékében szereplő valamennyi áru)

---

(111) 220.839
(151) 2017.02.28.
(210) M 16 02159
(220) 2016.06.22.
(732) Omerta 07 Kft., Százhalombatta (HU)
(541) Cégőr
(511) 45 Jogi szolgáltatások; biztonsági szolgáltatások személyek és vagyontárgyak védelmére; mások által egyéni igényeknek megfelelően nyújtott személyes és társadalmi jellegű szolgáltatások (az osztály betűrend szerinti jegyzékében szereplő valamennyi szolgáltatás).

---

(111) 220.840
(151) 2017.02.28.
(210) M 16 02161
(220) 2016.06.23.
(732) Középeurópai Bányászati Fejlesztése lroda Kft., Budapest (HU)
(740) Macera Bt, Budapest
(546)

(511) 42 Tudományos és műszaki szolgáltatások, valamint az idetartozó tervezői és kutatói tevékenység; ipari elemző és kutató szolgáltatások; számítástechnikai hardver és szoftver tervezés és fejlesztés (az osztály betűrend szerinti jegyzékében szereplő valamennyi szolgáltatás).

---

(111) 220.841
(151) 2017.02.28.
(210) M 16 01762
(220) 2016.05.23.
(732) Yurii Chashshyn, Hajdúszoboszló (HU)
(546)

(511) 16 Papír, karton; nyomdaipari termékek; könyvkötészeti anyagok; fényképek; papíripari cikkek; papíripari vagy háztartási ragasztóanyagok; anyagok művészek részére; ecsetek; írógépek és irodai cikkek (bútorok kivételével); tanítási és oktatási anyagok (készülékek kivételével); műanyagok csomagolásra; nyomdabetűk; klisék.

25 Ruházati cikkek, cipők, kalapáruk.

43 Vendéglátás (élelmezés); időleges szállásadás (az osztály betűrend szerinti jegyzékében szereplő valamennyi szolgáltatás).

---

(111) 220.842

(151) 2017.02.28.

(210) M 16 01774

(220) 2016.05.24.

(732) Tálos Gergő Imre, Győr (HU)

Pottyondi Ákos, Pannonhalma (HU)

(740) dr. Rákosfalvy Zoltán, Győr

(546)

(511) 41 Nevelés; szakmai képzés; szórakoztatás; sport- és kulturális tevékenységek.

---

(111) 220.843

(151) 2017.02.28.

(210) M 16 01605

(220) 2016.05.10.

(732) Központi Statisztikai Hivatal, Budapest (HU)

(740) dr. Láng Dóra, Budapest

(546)

(511) 16 Papír, karton és ezen anyagokból készült termékek, amelyek nem tartoznak más osztályokba; nyomdaipari termékek; könyvkötészeti anyagok; fényképek; papíripari cikkek; papíripari vagy háztartási ragasztóanyagok; anyagok művészek részére; ecsetek; írógépek és irodai cikkek (bútorok kivételével); tanítási és oktatási anyagok (készülékek kivételével); csomagolásra szolgáló műanyagok (amelyek nem tartoznak más osztályokba); nyomdabetűk; klisék (az osztály betűrend szerinti jegyzékében szereplő valamennyi áru).

18 Aktatáskák, bevásárlótáskák, bordák esernyőkhöz vagy napernyőkhöz, bőrlemezek, bőr, nyers vagy félig megmunkált állapotban, bőröndök, kézitáskák, bőröndök, utazóládák [poggyász], dobozok bőrből vagy műbőrből, ernyők, esernyők, erszények, pénztárcák, esernyőbehúzó anyagok, esernyőnyelek, esernyőfogók, gyűrűk esernyőkhöz, hátizsákok, hitelkártyatartók [levéltárcák], irattáskák, aktatáskák, irhák [állatbőrök], iskolatáskák, kerekekkel ellátott bevásárlótáskák, kézitáskák, kézitáska vázak, kikészített bőrök, kofferek [kis utazóládák], kottamappák, kottatokok, moleszkin [bőrutánzat], műbőr, napernyők, névjegykártyatartók, névjegytartók, kártyatartók, oldaltáskák, tarisznyák, piperetáskák üresen, ruhatáskák utazáshoz, sporttáskák, strandtáskák, szarvasbőr, nem tisztítási célokra, táskák, táskák [zacskók, tasakok] csomagolásra, bőrből, utazókészletek [bőráruk], utazóládák, útitáskák, vadásztáskák [vadászkellékek], vállszíjak bőrből, vázak esernyőkhöz vagy napernyőkhöz, zsákok hegymászóknak, zsákok táborozóknak.

25 Ruházati cikkek, cipők, kalapáruk (az osztály betűrend szerinti jegyzékében szereplő valamennyi áru).

28 Játékok, játékszerek; testnevelési és sportcikkek, amelyek nem tartoznak más osztályokba;

karácsonyfadíszek (az osztály betűrend szerinti jegyzékében szereplő valamennyi áru).

35 Reklámozás; kereskedelmi ügyletek; kereskedelmi adminisztráció; irodai munkák (az osztály betűrend szerinti jegyzékében szereplő valamennyi szolgáltatás).

41 Nevelés; szakmai képzés; szórakoztatás; sport- és kulturális tevékenységek (az osztály betűrend szerinti jegyzékében szereplő valamennyi szolgáltatás).

---

(111) 220.844

(151) 2017.03.09.

(210) M 16 04071

(220) 2011.09.16.

(732) Shanghai Feixum Communication Co., Ltd., Songjiang District, Shanghai (CN)

(740) SBGK Ügyvédi Iroda, Budapest

(546) PHICOMM

(511) 38 Számítógépes terminálokon történő kommunikációs szolgáltatások; üzenetek és képek továbbítása számítógép segítségével; telekommunikációra vonatkozó tájékoztatás; üzenetküldő készülékek bérbeadása; optikai szálas hálózatokon történő kommunikáció; telekommunikációs kapcsolatok biztosítása globális számítógépes hálózathoz; telekommunikációs kapcsolási és csatlakozási szolgáltatások; felhasználói hozzáférés biztosítása globális számítógépes hálózathoz (szolgáltatás-biztosítás); cellarendszerű telefonos kommunikáció.

---

(111) 220.845

(151) 2017.03.02.

(210) M 16 01007

(220) 2016.03.24.

(732) Budapest Főváros XVII. kerület Rákosmente Önkormányzata, Budapest (HU)

(740) Dr. Deák József Sámuel Ügyvédi Iroda, Budapest

(546)

(511) 16 Dobozok kartonból vagy dobozból.

24 Törölközők.

25 Csecsemőkelengyék; sapkák; partedlik, nem papírból.

---

(111) 220.846

(151) 2017.03.03.

(210) M 16 01258

(220) 2016.04.14.

(732) ExPanda Számítástechnikai Kft., Budapest (HU)

(740) dr. Petruska Emil, Budapest

(546)

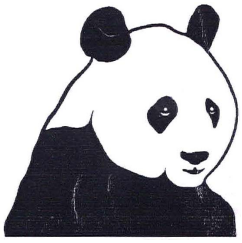

(511) 42 Tudományos és műszaki szolgáltatások, valamint az idetartozó tervezői és kutatói tevékenység; ipari elemző

és kutató szolgáltatások; számítástechnikai hardver és szoftver tervezés és fejlesztés.

---

(111) 220.847
(151) 2017.03.02.
(210) M 16 01500
(220) 2016.05.03.
(732) Media Factory Kft., Budapest (HU)
(546)

(511) 35 Reklámozás; kereskedelmi ügyletek; kereskedelmi adminisztráció; irodai munkák (az osztály betűrend szerinti jegyzékében szereplő valamennyi szolgáltatás).
41 Nevelés; szakmai képzés; szórakoztatás; sport- és kulturális tevékenységek (az osztály betűrend szerinti jegyzékében szereplő valamennyi szolgáltatás).
42 Tudományos és műszaki szolgáltatások, valamint az idetartozó tervezői és kutatói tevékenység; ipari elemző és kutató szolgáltatások; számítástechnikai hardver és szoftver tervezés és fejlesztés (az osztály betűrend szerinti jegyzékében szereplő valamennyi szolgáltatás).

---

(111) 220.848
(151) 2017.03.02.
(210) M 16 01501
(220) 2016.05.03.
(732) Médiaszolgáltatás-támogató és Vagyonkezelő Alap, Budapest (HU)
(740) dr. Gubucz Ágnes, Budapest
(546)

(511) 35 Reklámozás; kereskedelmi ügyletek; kereskedelmi adminisztráció; irodai munkák (az osztály betűrend szerinti jegyzékében szereplő valamennyi szolgáltatás).
38 Távközlés (az osztály betűrend szerinti jegyzékében szereplő valamennyi szolgáltatás).
41 Nevelés; szakmai képzés; szórakoztatás; sport- és kulturális tevékenységek (az osztály betűrend szerinti jegyzékében szereplő valamennyi szolgáltatás).

---

(111) 220.849
(151) 2017.03.03.
(210) M 16 01603
(220) 2016.05.10.
(732) Nagyatádi Triatlon és Szabadidő Sportegyesület, Nagyatád (HU)
(740) Dr. Matarits Ügyvédi Iroda, Budapest
(546)

(511) 16 Bélyegzők, pecsétek, bélyegzőpárnák, bélyegző, (pecsét) tartó dobozok, bélyegzőtartók, borítékok, papíráruk, brossúrák, vékony fűzött könyvek, cégtáblák papírból vagy kartonból, címkék nem szövetből, cserélhető betétlapos (iratokra ráhúzható) fedőlapok, dossziék, értesítések (papíráruk), folyóiratok, formanyomtatványok, űrlapok, hirdetőtáblák papírból vagy kartonból, hírlevelek, indigópapír, iratgyűjtők, dossziék, iratkapcsok, iratfűzők, írótollak, jegyek, katalógusok, képek, kézikönyvek, könyvecskék, füzetek,

levélpapír, magazinok, revük (időszaki lapok), naptárak, noteszok, nyomtatott publikációk, nyomtatványok, poszterek, prospektusok, transzparensek (papíráruk).

25 Sportcipők; sportlábbelik; ruházat, ruhaneműk; sapkák; sportmezek.

26 Rajtszámok versenyzőknek.

---

(111) 220.850

(151) 2017.03.02.

(210) M 16 01604

(220) 2016.05.10.

(732) Nagyatádi Triatlon és Szabadidő Sportegyesület, Nagyatád (HU)

(740) Dr. Matarits Ügyvédi Iroda, Budapest

(546)

(511) 16 Bélyegzők, pecsétek, bélyegzőpárnák, bélyegző, (pecsét) tartó dobozok, bélyegzőtartók, borítékok, papíráruk, brossúrák, vékony fűzött könyvek, cégtáblák papírból vagy kartonból, címkék nem szövetből, cserélhető betétlapos (iratokra ráhúzható) fedőlapok, dossziék, értesítések (papíráruk), folyóiratok, formanyomtatványok, űrlapok, hirdetőtáblák papírból vagy kartonból, hírlevelek, indigópapír, iratgyűjtők, dossziék, iratkapcsok, iratfűzők, írótollak, jegyek, katalógusok, képek, kézikönyvek, könyvecskék, füzetek, levélpapír, magazinok, revük (időszaki lapok), naptárak, noteszok, nyomtatott publikációk, nyomtatványok, poszterek, prospektusok, transzparensek (papíráruk).

25 Sportcipők; sportlábbelik; ruházat, ruhaneműk; sapkák; sportmezek.

26 Rajtszámok versenyzőknek.

---

(111) 220.851

(151) 2017.03.02.

(210) M 16 01780

(220) 2016.05.24.

(732) IN MEDIO Bt., Budapest (HU)

(740) DR. Sütő Ágota Ügyvédi Iroda, Budapest

(541) IN MEDIO

(511) 16 Papír és karton; nyomdaipari termékek; könyvkötészeti anyagok; fényképek; papíripari cikkek; papíripari vagy háztartási ragasztóanyagok; anyagok művészek részére; ecsetek; írógépek és irodai cikkek (bútorok kivételével); tanítási és oktatási anyagok (készülékek kivételével); műanyagok csomagolásra; nyomdabetűk; klisék (az osztály betűrend szerinti jegyzékében szereplő valamennyi áru).

35 Reklámozás; kereskedelmi ügyletek; kereskedelmi adminisztráció; irodai munkák (az osztály betűrend szerinti jegyzékében szereplő valamennyi szolgáltatás).

36 Biztosítás; pénzügyi ügyletek; valutaügyletek; ingatlanügyletek (az osztály betűrend szerinti jegyzékében szereplő valamennyi szolgáltatás).

---

(111) 220.852

(151) 2017.03.02.

(210) M 16 02063

(220) 2016.06.15.

(732) M.C. Holding Kft., Budapest (HU)

(740) Fekete Emese Ügyvédi Iroda, Budapest

(546)

(511) 35 Reklámozás; kereskedelmi ügyletek; kereskedelmi adminisztráció; irodai munkák (az osztály betűrend szerinti jegyzékében szereplő valamennyi szolgáltatás).

41 Nevelés; szakmai képzés; szórakoztatás; sport- és kulturális tevékenységek (az osztály betűrend szerinti jegyzékében szereplő valamennyi szolgáltatás).

---

(111) 220.853

(151) 2017.03.02.

(210) M 16 02163

(220) 2016.06.24.

(732) Lakatos József, Balatonszepezd (HU)

(554)

(511) 28 Csalétkek vadászathoz és halászathoz; mesterséges csalik horgászathoz.

35 Reklámozás; kereskedelem.

39 Áruk csomagolása és raktározása.

---

(111) 220.854

(151) 2017.03.02.

(210) M 16 02169

(220) 2016.06.24.

(732) Steinhoff Service GmbH, Westerstede (DE)

(740) Dr. Gál Zsuzsanna Ügyvédi Iroda, Budapest

(546)

(511) 8 Kéziszerszámok és kézzel működtetett eszközök; evőeszközök; vágó- és szúrófegyverek; borotvák (az osztály betűrend szerinti jegyzékében szereplő valamennyi áru).

9 Tudományos célra szolgáló, tengerészeti, földmérő, fényképészeti, mozgóképi, optikai, súlymérő, egyéb mérő-, jelző-, ellenőrző (felügyeleti), életmentő és oktatóberendezések és felszerelések; elektromos energia vezetésére, kapcsolására, átalakítására, tárolására, szabályozására vagy ellenőrzésére szolgáló készülékek és berendezések; hangok vagy képek rögzítésére, továbbítására, másolására szolgáló készülékek; mágneses adathordozók, hanglemezek; cd-k (kompakt lemezek), dvd-k és egyéb, digitális rögzítésű média; szerkezetek érmebedobással működő készülékekhez; regiszteres pénztárgépek, számológépek, adatfeldolgozó berendezések,

számítógépek; számítógépes szoftverek; tűzoltó készülékek (az osztály betűrend szerinti jegyzékében szereplő valamennyi áru).

11 Világító-, fűtő-, gőzfejlesztő, főző-, hűtő-, szárító-, szellőztető-, vízszolgáltató és egészségügyi berendezések (az osztály betűrend szerinti jegyzékében szereplő valamennyi áru).

20 Bútorok, tükrök, keretek; megmunkálatlan vagy félig megmunkált csont, szaru, elefántcsont, halcsont vagy gyöngyház; kagylóhéj; tajték; sárga ámbra (az osztály betűrend szerinti jegyzékében szereplő valamennyi áru).

21 Eszközök, edények és tartályok háztartási és konyhai célokra; fésűk és szivacsok; kefék (az ecsetek kivételével); kefegyártáshoz használt anyagok; takarítóeszközök; vasforgács; nyers vagy félig megmunkált üveg (kivéve az építéshez használt üveget); üveg-, porcelán- és fajanszáruk (az osztály betűrend szerinti jegyzékében szereplő valamennyi áru).

24 Textíliák és pótanyagaik; ágyneműk; asztalneműk (az osztály betűrend szerinti jegyzékében szereplő valamennyi áru).

27 Szőnyegek, lábtörlők (szalmából), gyékények és nádfonatok, linóleum és más padlóburkolatok; nem textil falikárpitok (az osztály betűrend szerinti jegyzékében szereplő valamennyi áru).

28 Játékok, játékszerek; testnevelési és sportcikkek; karácsonyfadíszek (az osztály betűrend szerinti jegyzékében szereplő valamennyi áru).

35 Reklámozás; kereskedelmi ügyletek; kereskedelmi adminisztráció; irodai munkák (az osztály betűrend szerinti jegyzékében szereplő valamennyi szolgáltatás).

---

(111) 220.855
(151) 2017.03.02.
(210) M 16 02170
(220) 2016.06.24.
(732) Advance Magazine Publishers Inc., New York (US)
(740) Dr. Hatházi Vera Ügyvédi Iroda, Budapest
(541) GLAMOUR NAPOK
(511) 35 Hirdetési, reklámozási, marketing, promóciós és PR szolgáltatások; mások termékeinek és szolgáltatásainak promotálása reklámok terjesztése audio, video, szöveges üzenetek és e-mailek útján vezeték nélküli és mobil eszközök igénybe vételével; képviseleti és ügynökségi szolgáltatások művészek, írók, színészek, modellek, előadóművészek, fényképészek valamint a szórakoztató-, divat- és médiaipar más szereplői számára; hirdetési, reklámozási, marketing, promóciós és pr és ismertető anyagok terjesztése; piackutató szolgáltatások; terjesztés (áruminta); kiállítások és szakmai vásárok szervezése reklámozási és promóciós célokra; árverésvezetési szolgáltatások; irodai munkák; üzleti management szolgáltatások; üzleti tájékoztatás, kutatás, segítségnyújtás és tanácsadás; számvételi szolgáltatások; adatfeldolgozási szolgáltatások; személyzeti szolgáltatások; munkaerő-toborzás; eladási szolgáltatások, kiskereskedelmi szolgáltatások, posta rendelési szolgáltatások az alábbi termékek tekintetében: ruházati cikkek, lábbelik, fejfedők, ruházati kiegészítők, divat, szépségápolás, táskák, bőröndök, esernyők, ápolási eszközök, ékszerek, játékok, játékszerek, sport, egészség, fitness és élelmiszerek; a fent említettekkel kapcsolatos tájékoztatás, tanácsadás és segítségnyújtás; beleértve, de nem kizárólagosan az interneten, a világhálón és/vagy kommunikációs rendszerek útján nyújtott fenti szolgáltatásokat.

---

(111) 220.856
(151) 2017.03.02.
(210) M 16 02304
(220) 2016.07.08.
(732) Viasat Hungária Szolgáltató Zrt., Budapest (HU)
(740) dr. Bálint Andrea, Budapest
(541) Flúgos Futam
(511) 35 Árubemutatás; on-line hirdetési tevekenység számítógépes hálózaton; reklámanyag naprakész állapotba

hozása; reklámanyagok kölcsönzése; reklámanyagok (röplapok, prospektusok, nyomtatványok, áruminták) terjesztése; reklámanyagok terjesztése; reklámfilmek előállítása; reklámozás; reklámszövegek publikálása; reklámszövegek szerkesztese; reklámügynökségek, hirdető ügynökségek; szabadtéri hirdetés; szponzorok felkutatása; telemarketing szolgáltatások; televíziós reklámozás.

38 Elektronikus hirdetőtábla szolgáltatás (távközlési szolgáltatás); elektronikus levelezés, e-mail; fórumok biztosítása az interneten; hangposta szolgáltatások; kábeltelevíziós műsorszorás; műholdas átvitel; számítógépes terminálok közötti összeköttetések; távközlési csatornák biztosítása távvásárláshoz; televíziós műsorszorás; telexszolgáltatások; üdvözlőkártyák továbbítása online; üzenetek és képek továbbítasa számítógépek segítségével; üzenetek küldése.

41 Alkotóműhelyek szervezése és lebonyolítása; diszkók szolgáltatásai; divatbemutatók szervezése szórakoztatási célokból; egészségvedő klubok szolgáltatásai (egészségügyi és fitnesz trening); elektronikus könyvek és folyóiratok on-line kiadása; előadoműveszek szolgáltatásai; feliratozása-filmek; filmszínházi előadasok; fogadások tervezése (szórakoztatás); fotóriportok készítése; helyfoglalás show műsorral; játékfelszerelések bérbeadása; játékkaszinók szolgáltatásai; játékkölcsönzés; jegyirodai szolgáltatások (szórakoztatás); karaoke szolgáltatások nyújtása; klubszolgáltatások (szórakoztatás vagy oktatás), konferenciák szervezése és lebonyolítása; kongresszusok szervezése és lebonyolítása; könyvkiadás; könyvtári kölcsönzés, kulturális vagy nevelesi célú kiállítások szervezése; lemezlovasok szolgáltatásai; mozifilmek kölcsönzése; oktatás; on-line elérhető elektronikus publikációk, nem letölthetők,; on-line játékok szolgáltatása számítógépes hálozatból; rádió- és televizió készülékek kölcsönzése; rádió- és televízióprogramok készítése; riporteri szolgáltatások; show műsorok; show-műsorok szervezése (impresszáriók szolgáltatásai); sportjátékok lebonyolítása; szerencsejátékok; szinkronizálás; szórakoztatás; szórakoz(tat)ási tárgyú információk; szövegek kiadása (nem reklmmcélú); televiziós szórakoztatás; versenyek szervezése (oktatás vagy szórakoztatás); videofilmezés; videofilmgyártás; videokamerák kölcsönzése; zene összeállítása.

---

(111) 220.857
(151) 2017.03.02.
(210) M 16 03172
(220) 2016.10.06.
(732) BaseWalk Kft., Budapest (HU)
(740) Gödölle, Kékes, Mészáros & Szabó Szabadalmi és Védjegy Iroda, Budapest
(541) TASKFIT
(511) 9 Munkafolyamat-szoftverek, munkafolyamat-alkalmazások, feladatkezelő szoftverek, projektkezelő szoftverek, időnapló-kezelő szoftverek, időbeosztáskezelő szoftverek, időelszámolást készítő szoftverek, fájlkezelő szoftverek, erőforrás-kezelő szoftverek, számítógépes szoftverek információk kezeléséhez, felhasználói hatékonyságot növelő szoftverek, csoportmunkát segítő szoftverek, mindezek letölthető és rögzített formában, mobil eszközök és nem-mobil számítógépek számára.

---

(111) 220.858
(151) 2017.03.06.
(210) M 16 01203
(220) 2016.04.08.
(732) Székesfehérvári Regionális Vállalkozásfejlesztési Alapítvány, Székesfehérvár (HU)
(740) dr. Vörös Zsolt, Székesfehérvár
(546) HMN HUNGARIAN MICROFINANCE NETWORK
(511) 36 Pénzügyi ügyletek.

---

(111) 220.860

(151) 2017.03.06.
(210) M 17 00297
(220) 2012.10.30.
(732) Carshare Ventures B.V., AL Utrecht (NL)
(740) PINTZ ÉS TÁRSAI Szabadalmi, Védjegy és Jogi Iroda Kft., Budapest
(541) SNAPPCAR
(511) 35 Adatállományok összeállítása és kezelése; áruk egybegyűjtése harmadik fél számára, hogy könnyedén megtekinthesse és megvásárolhassa, piactér formájában, fogyasztási cikkek bérbeadására, például de nem kizárólag szállítóeszközök területén.
38 Távközlés; internetes oldalakhoz való hozzáférés biztosítása; keresőprogramokhoz való hozzáférés biztosítása; internetes csevegőszobák biztosítása; portálok biztosítása az interneten; adatbankokban lévő számítógépes programokhoz hozzáférés biztosítása; internetes információkhoz való hozzáférés biztosítása; hozzáférés biztosítása számítógépes és kommunikációs hálózatokhoz, beleértve az internetet is, szövegekhez, elektronikus dokumentumokhoz, adatbázisokhoz, diagramokhoz és audiovizuális információkhoz; üzenetközvetítő szolgáltatások a világhálón, nevezetten üzenetek továbbítása internetcímekre; üzenetek és képek továbbítása számítógépek segitségével; adatok, hangok vagy képek továbbítási szolgáltatása; adatkommunikáció az interneten; telekommunikáció platformok és portálok által, az interneten; a fenti szolgáltatások szállítóeszközök bérlése és bérbeadása területén internetes felületen, amelyen a felhasználók a saját szállítóeszközüket bérbeadhatják, vagy másokét bérelhetik.
39 Utazásszervezés; szállítóeszközök, szárazföldi járművek, kerékpárok, motorkerékpárok, szárazföldi, légi vagy vízi járművek bérbeadása, lízingje, rendelkezésre bocsátása; szállítóeszközök, szárazföldi járművek, kerékpárok, motorkerékpárok, szárazföldi, légi vagy vízi járművek berendezéseinek, kiegészítőinek és alkatrészeinek bérbeadása, lízingje, rendelkezésre bocsátása; szolgáltatások a carsharing területén; szabályozások felkínálása szállítóeszközök, szárazföldi járművek, kerékpárok, motorkerékpárok, szárazföldi, légi vagy vízi járművek megosztottan történő felhasználása során; foglalási szolgáltatások szállítóeszközök, szárazföldi járművek, kerékpárok, motorkerékpárok, szárazföldi, légi vagy vízi járművek bérbeadása, lízingje, rendelkezésre bocsátása, valamint carsharing területén; mobilitási megoldások kínálata; parkolók és garázsok bérbeadása; sofőrszolgáltatás; taxivállalat által nyújtott szolgáltatások; járműállomány menedzselése; tanácsadás, konzultáció és információnyújtás az előbb felsorolt szolgáltatásokkal kapcsolatosan; az előbb felsorolt szolgáltatások egyben elektronikus hálózatokon, úgymint interneten keresztül is.

---

(111) 220.861
(151) 2017.03.06.
(210) M 16 02174
(220) 2016.06.27.
(732) TV2 Média Csoport Kft., Budapest (HU)
(740) Mándics és Társa Ügyvédi Iroda, Budapest
MKB Bank Zrt., Budapest
(546)

(511) 9 Tudományos célra szolgáló, tengerészeti, földmérő, fényképészeti, mozgóképi, optikai, súlymérő, egyéb mérő-, jelző-, ellenőrző (felügyeleti), életmentő és oktatóberendezések és felszerelések; elektromos energia vezetésére, kapcsolására, átalakítására, tárolására, szabályozására vagy ellenőrzésére szolgáló készülékek és berendezések; hangok vagy képek rögzítésére, továbbítására, másolására szolgáló készülékek; mágneses adathordozók; hanglemezek; CD-k (kompakt lemezek), DVD-k és egyéb, digitális rögzítésű média; szerkezetek

érmebedobással működő készülékekhez; regiszteres pénztárgépek; számológépek, adatfeldolgozó berendezések, számítógépek; számítógépes szoftverek; tűzoltó készülékek (az osztály betűrend szerinti jegyzékében szereplő valamennyi áru).

16 Papír, karton és ezen anyagokból készült termékek, amelyek nem tartoznak más osztályokba; nyomdaipari termékek; könyvkötészeti anyagok; fényképek; papíripari cikkek; papíripari vagy háztartási ragasztóanyagok; anyagok művészek részére; ecsetek; írógépek és irodai cikkek (bútorok kivételével); tanítási és oktatási anyagok (készülékek kivételével); csomagolásra szolgáló műanyagok (amelyek nem tartoznak más osztályokba); nyomdabetűk; klisék (az osztály betűrend szerinti jegyzékében szereplő valamennyi áru).

21 Eszközök, edények és tartályok háztartási és konyhai célokra; fésűk és szivacsok; kefék (az ecsetek kivételével); kefegyártáshoz használt anyagok; takarító eszközök; vasforgács; nyers vagy félig megmunkált üveg (kivéve az építéshez használt üveget); üveg-, porcelán- és fajanszáruk, amelyek nem tartoznak más osztályokba (az osztály betűrend szerinti jegyzékében szereplő valamennyi áru).

25 Ruházati cikkek, cipők, kalapáruk (az osztály betűrend szerinti jegyzékében szereplő valamennyi áru).

28 Játékok, játékszerek; testnevelési és sportcikkek, amelyek nem tartoznak más osztályokba; karácsonyfadíszek (az osztály betűrend szerinti jegyzékében szereplő valamennyi áru).

35 Reklámozás; kereskedelmi ügyletek; kereskedelmi adminisztráció; irodai munkák (az osztály betűrend szerinti jegyzékében szereplő valamennyi szolgáltatás).

38 Távközlés (az osztály betűrend szerinti jegyzékében szereplő valamennyi szolgáltatás).

41 Nevelés; szakmai képzés; szórakoztatás; sport- és kulturális tevékenységek (az osztály betűrend szerinti jegyzékében szereplő valamennyi szolgáltatás).

42 Tudományos és műszaki szolgáltatások, valamint az idetartozó tervezői és kutatói tevékenység; ipari elemző és kutató szolgáltatások; számítástechnikai hardver és szoftver tervezés és fejlesztés (az osztály betűrend szerinti jegyzékében szereplő valamennyi szolgáltatás).

---

(111) 220.862
(151) 2017.03.06.
(210) M 16 01198
(220) 2016.04.08.
(732) Huang Zufang, Budapest (HU)
(740) Barabás László, Budapest
(541) EUROKAISER
(511) 3 Tisztítószer, súrolóporok, súrolókrémek, folyékony súrolók (vegyi); illatszer; sampon, balzsam, zselé, fixáló hab, kondícionálók, hajlakk, tusfürdő, habfürdő, folyékony szappan, pipereszappan, testápoló krém és olaj, aromaolaj, masszázsolaj, hidratálóolaj, arckrém, kézápoló, lábápoló krém, feszesítő krém, fogkrém, nap- és fényvédő krém, ajakápoló, szájfény, rúzs, szemkontúr ceruza, szepillaspirál, alapozó krémek, szőrtelenítő krém, körömlakk.

21 Kefék, partvis, felmosó mop, felmosó vödör, cirokseprű, szemétlapát, mosogató szivacsok; üvegpoharak (boros, üdítő, egyéb), befőttes üveg, kávékiöntő, fűszer és sótartó.

25 Ruhák, fehérneműk, cipők, lábbelik.

30 Kávé, tea, kakaó, sütőpor, fűszer, mártás, mustár.

---

(111) 220.863
(151) 2017.03.06.
(210) M 16 02173
(220) 2016.06.27.
(732) TV2 Média Csoport Kft., Budapest (HU)
(740) Mándics és Társa Ügyvédi Iroda, Budapest
MKB Bank Zrt., Budapest

(546)

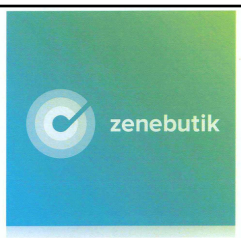

(511) 9 Tudományos célra szolgáló, tengerészeti, földmérő, fényképészeti, mozgóképi, optikai, súlymérő, egyéb mérő-, jelző-, ellenőrző (felügyeleti), életmentő és oktatóberendezések és felszerelések; elektromos energia vezetésére, kapcsolására, átalakítására, tárolására, szabályozására vagy ellenőrzésére szolgáló készülékek és berendezések; hangok vagy képek rögzítésére, továbbítására, másolására szolgáló készülékek; mágneses adathordozók; hanglemezek; CD-k (kompakt lemezek), DVD-k és egyéb, digitális rögzítésű média; szerkezetek érmebedobással működő készülékekhez; regiszteres pénztárgépek; számológépek, adatfeldolgozó berendezések, számítógépek; számítógépes szoftverek; tűzoltó készülékek (az osztály betűrend szerinti jegyzékében szereplő valamennyi áru).

16 Papír, karton és ezen anyagokból készült termékek, amelyek nem tartoznak más osztályokba; nyomdaipari termékek; könyvkötészeti anyagok; fényképek; papíripari cikkek; papíripari vagy háztartási ragasztóanyagok; anyagok művészek részére; ecsetek; írógépek és irodai cikkek (bútorok kivételével); tanítási és oktatási anyagok (készülékek kivételével); csomagolásra szolgáló műanyagok (amelyek nem tartoznak más osztályokba); nyomdabetűk; klisék (az osztály betűrend szerinti jegyzékében szereplő valamennyi áru).

21 Eszközök, edények és tartályok háztartási és konyhai célokra; fésűk és szivacsok; kefék (az ecsetek kivételével); kefegyártáshoz használt anyagok; takarító eszközök; vasforgács; nyers vagy félig megmunkált üveg (kivéve az építéshez használt üveget); üveg-, porcelán- és fajanszáruk, amelyek nem tartoznak más osztályokba (az osztály betűrend szerinti jegyzékében szereplő valamennyi áru).

25 Ruházati cikkek, cipők, kalapáruk (az osztály betűrend szerinti jegyzékében szereplő valamennyi áru).

28 Játékok, játékszerek; testnevelési és sportcikkek, amelyek nem tartoznak más osztályokba; karácsonyfadíszek (az osztály betűrend szerinti jegyzékében szereplő valamennyi áru).

35 Reklámozás; kereskedelmi ügyletek; kereskedelmi adminisztráció; irodai munkák (az osztály betűrend szerinti jegyzékében szereplő valamennyi szolgáltatás).

38 Távközlés (az osztály betűrend szerinti jegyzékében szereplő valamennyi szolgáltatás).

41 Nevelés; szakmai képzés; szórakoztatás; sport- és kulturális tevékenységek (az osztály betűrend szerinti jegyzékében szereplő valamennyi szolgáltatás).

42 Tudományos és műszaki szolgáltatások, valamint az idetartozó tervezői és kutatói tevékenység; ipari elemző és kutató szolgáltatások; számítástechnikai hardver és szoftver tervezés és fejlesztés (az osztály betűrend szerinti jegyzékében szereplő valamennyi szolgáltatás).

---

(111) 220.864

(151) 2017.03.06.

(210) M 16 01334

(220) 2016.04.21.

(732) Ghimán Márius Lajos, Kisoroszi (HU)

(740) dr. Bajusz Krisztina Ilona, Budapest

(546)

(511) 37 Autómosás; biztonsági zárak javítása; égőfejek karbantartása és javítása; elektromos berendezések felszerelése és javítása; elektromos berendezések zavarmentesítése; elhasznált vagy megsemmisült motorok felújítása; fényesítés dörzspapírral; fényesítés horzsakővel; gépek üzembe helyezése, karbantartása és javítása; gépjármű-akkumulátorok töltése; gépkocsik karbantartása és javítása; gumiabroncs-centírozás; gumiabroncsok (újra)futózása; gumiabroncsok vulkanizálása (javítás); járműjavító műhelyek (üzemanyag-utántöltés és

karbantartás); járműfényezés; járműmosás; járművek karbantartása; járművek kenése; járművek rozsda elleni kezelése; járművek tisztítása; javítási tárgyú információk; kárpit(ozás) javítása; lopás elleni riasztók felszerelése és javítása; rozsdamentesítés; segítségnyújtás elromlott járművekhez (javítás); számítógépek üzembe helyezése, karbantartása és javítása.

39 Szállítás; áruk csomagolása és raktározása; utazásszervezés (az osztály betűrend szerinti jegyzékében szereplő valamennyi szolgáltatás).

42 Tudományos és műszaki szolgáltatások, valamint az idetartozó tervezői és kutatói tevékenység; ipari elemző és kutató szolgáltatások; számítástechnikai hardver és szoftver tervezés és fejlesztés (az osztály betűrend szerinti jegyzékében szereplő valamennyi szolgáltatás).

---

(111) 220.865
(151) 2017.03.06.
(210) M 16 01332
(220) 2016.04.21.
(732) Lipovit Kft., Budapest (HU)
(546) LIPOVIT
Liposzómás Vitaminok
(511) 5 Egészségügyi készítmények gyógyászati használatra, étrend-kiegészítők emberek számára, gyógyhatású adalékanyagok, vitaminkészítmények.

35 Reklámozás; kereskedelmi ügyletek; kereskedelmi adminisztráció; irodai munkák (az osztály betűrend szerinti jegyzékében szereplő valamennyi szolgáltatás).

44 Orvosi szolgáltatások; állatgyógyászati szolgáltatások; higiéniai és szépségápolási szolgáltatások emberek és állatok részére; mezőgazdasági, kertészeti és erdészeti szolgáltatások (az osztály betűrend szerinti jegyzékében szereplő valamennyi szolgáltatás).

---

(111) 220.866
(151) 2017.03.06.
(210) M 16 01204
(220) 2016.04.08.
(732) Székesfehérvári Regionális Vállalkozásfejlesztési Alapítvány, Székesfehérvár (HU)
(740) dr. Vörös Zsolt, Székesfehérvár
(546) MMH
MAGYAR MIKROFINANSZÍROZÁSI HÁLÓZAT
(511) 36 Pénzügyi ügyletek.

---

(111) 220.867
(151) 2017.03.06.
(210) M 16 01450
(220) 2016.04.27.
(732) Do-Do MM Kft., Kiskőrös (HU)
(740) Török Antal, Győr
(546) MaXX
ENERGY DRINK
(511) 32 Energiaitalok, az emberi szervezet anyagcseréjét, az ébrenlétet és a teljesítőképességet fokozó üdítőitalok.

35 Kis- és nagykereskedelem, reklámozás az energiaitalok, az emberi szervezet anyagcseréjét, az ébrenlétet és a teljesítőképességet fokozó üdítőitalok termékkörében.

---

(111) 220.868
(151) 2017.03.06.
(210) M 16 01848
(220) 2016.05.31.
(732) AUTÓKER HOLDING Zrt., Budapest (HU)
(740) SBGK Ügyvédi Iroda, Budapest
(546)

(511) 36 Biztosítás; pénzügyi ügyletek; valutaügyletek; ingatlanügyletek.
37 Építkezés; lakóingatlanokkal kapcsolatos javítás és lakóingatlanokkal kapcsolatos szerelési szolgáltatások.
45 Jogi szolgáltatások; biztonsági szolgáltatások személyek és vagyontárgyak védelmére.

---

(111) 220.869
(151) 2017.03.06.
(210) M 16 01847
(220) 2016.05.31.
(732) AUTÓKER HOLDING Zrt., Budapest (HU)
(740) SBGK Ügyvédi Iroda, Budapest
(546)

(511) 36 Biztosítás; pénzügyi ügyletek; valutaügyletek; ingatlanügyletek.
37 Építkezés; lakóingatlanokkal kapcsolatos javítás és lakóingatlanokkal kapcsolatos szerelési szolgáltatások.
45 Jogi szolgáltatások; biztonsági szolgáltatások személyek és vagyontárgyak védelmére.

---

(111) 220.870
(151) 2017.03.06.
(210) M 16 01842
(220) 2016.05.31.
(732) AUTÓKER HOLDING Zrt., Budapest (HU)
(740) SBGK Ügyvédi Iroda, Budapest
(541) MARINA BAY
(511) 36 Biztosítás; pénzügyi ügyletek; valutaügyletek; ingatlanügyletek.
37 Építkezés; lakóingatlanokkal kapcsolatos javítás és lakóingatlanokkal kapcsolatos szerelési szolgáltatások.
45 Jogi szolgáltatások; biztonsági szolgáltatások személyek és vagyontárgyak védelmére.

---

(111) 220.871
(151) 2017.03.06.
(210) M 16 01841
(220) 2016.05.31.
(732) AUTÓKER HOLDING Zrt., Budapest (HU)
(740) SBGK Ügyvédi Iroda, Budapest
(541) MARINA PART
(511) 36 Biztosítás; pénzügyi ügyletek; valutaügyletek; ingatlanügyletek.
37 Építkezés; lakóingatlanokkal kapcsolatos javítás és lakóingatlanokkal kapcsolatos szerelési szolgáltatások.
45 Jogi szolgáltatások; biztonsági szolgáltatások személyek és vagyontárgyak védelmére.

---

(111) 220.872

(151) 2017.03.06.
(210) M 15 03640
(220) 2015.12.04.
(732) MIK Magyar Ingatlan Központ Kft., Budapest (HU)
(740) Palásthy és Társai Ügyvédi Iroda, Budapest
(541) magyar ingatlan központ
(511) 42 Számítástechnikai hardver és szoftver tervezés és fejlesztés.

---

(111) 220.873
(151) 2017.03.06.
(210) M 16 02428
(220) 2016.07.25.
(732) UNILEVER N.V., AL Rotterdam (NL)
(740) SBGK Ügyvédi Iroda, Budapest
(546)

(511) 3 Mosó- és tisztítószerek; készítmények és szerek mosáshoz és mosodai használatra; szövetkondicionáló készítmények; fehérítő készítmények; tisztító-, fényesítő-, súroló- és csiszolószerek; készítmények mosogatás céljára; szappanok; kézmosó szerek; tisztító és fényesítő készítményekkel és anyagokkal átitatott kendők.

---

(111) 220.874
(151) 2017.03.06.
(210) M 16 02276
(220) 2016.07.06.
(732) Máté Miklós, Budapest (HU)
(740) Dr. B. Horváth Ágnes Ügyvédi Iroda, Budapest
(541) SERATUS
(511) 36 Biztosítás; pénzügyi ügyletek; valutaügyletek; ingatlanügyletek.

---

(111) 220.875
(151) 2017.03.06.
(210) M 16 01996
(220) 2016.06.08.
(732) Paulinus Rendszertechnika Kft., Nagykanizsa (HU)
(740) Kálmán és Kálmán Ügyvédi Iroda, Budapest
(541) Green Diamond-Zöld Gyémánt
(511) 3 Kozmetikai cikkek.
5 Étrendkiegészítők emberek és állatok számára.
29 Algakivonatok élelmiszerként.
31 Alga emberi vagy állati fogyasztásra; tengeri moszatok emberi vagy állati fogyasztásra.

---

(111) 220.876
(151) 2017.03.06.
(210) M 16 01853
(220) 2016.05.31.

(732) Lévai Flórián, Mór (HU)

(546)

(511) 29 Hús, hal-, baromfi- és vadhús; húskivonatok; tartósított, fagyasztott, szárított és főzött gyümölcsök és zöldségek; zselék, lekvárok (dzsemek), kompótok; tojások; tej és tejtermékek; étkezési olajok és zsírok.

30 Kávé, tea, kakaó és kávépótló szerek; rizs; tápióka és szágó; lisztek és más gabonakészítmények; kenyér, péksütemények és cukrászsütemények; fagylaltok; cukor, méz, melaszszirup; élesztő, sütőporok; só; mustár; ecet, fűszeres mártások; fűszerek; jég.

31 Mezőgazdasági, kertészeti és erdészeti termékek; élő állatok; friss gyümölcsök és zöldségek; élő növények és virágok; tápanyagok állatok számára; maláta; nyers és feldolgozatlan magok és vetőmagok.

---

(111) 220.883

(151) 2017.03.06.

(210) M 16 02695

(220) 2016.08.22.

(732) Tematic Media Group Kft., Budapest (HU)

(740) Lendvai és Szörényi Ügyvédi Iroda, Budapest

(546)

(511) 35 Reklámozás; kereskedelmi ügyletek; kereskedelmi adminisztráció; irodai munkák (az osztály betűrend szerinti jegyzékében szereplő valamennyi szolgáltatás).

38 Távközlés (az osztály betűrend szerinti jegyzékében szereplő valamennyi szolgáltatás).

41 Nevelés; szakmai képzés; szórakoztatás; sport- és kulturális tevékenységek (az osztály betűrend szerinti jegyzékében szereplő valamennyi szolgáltatás).

---

(111) 220.884

(151) 2017.03.08.

(210) M 16 02696

(220) 2016.08.22.

(732) Tematic Media Group Kft., Budapest (HU)

(740) Lendvai és Szörényi Ügyvédi Iroda, Budapest

(546)

(511) 35 Reklámozás; kereskedelmi ügyletek; kereskedelmi adminisztráció; irodai munkák (az osztály betűrend szerinti jegyzékében szereplő valamennyi szolgáltatás).

38 Távközlés (az osztály betűrend szerinti jegyzékében szereplő valamennyi szolgáltatás).

41 Nevelés; szakmai képzés; szórakoztatás; sport- és kulturális tevékenységek (az osztály betűrend szerinti jegyzékében szereplő valamennyi szolgáltatás).

---

(111) 220.885

(151) 2017.03.08.

(210) M 16 02708

(220) 2016.08.23.

(732) Dr. Willmar Schwabe GmbH & Co., Karlsruhe (DE)
(740) SBGK Ügyvédi Iroda, Budapest
(541) Enoba
(511) 5 Gyógyszerészeti és állatgyógyászati készítmények; egészségügyi készítmények gyógyászati használatra; gyógyászati vagy állatgyógyászati használathoz adaptált diétás élelmiszerek és anyagok; bébiételek; étrend-kiegészítők emberek és állatok számára; tapaszok, kötszeranyagok; fogtömő anyagok és fogászati mintázóanyagok; fertőtlenítőszerek; kártékony állatok irtására szolgáló készítmények; gombaölő szerek (fungicidek), gyomirtó szerek (herbicidek) (az osztály betűrend szerinti jegyzékében szereplő valamennyi áru).

---

(111) 220.886
(151) 2017.03.08.
(210) M 16 02709
(220) 2016.08.23.
(732) Dr. Willmar Schwabe GmbH & Co., Karlsruhe (DE)
(740) SBGK Ügyvédi Iroda, Budapest
(541) Imoba
(511) 5 Gyógyszerészeti és állatgyógyászati készítmények; egészségügyi készítmények gyógyászati használatra; gyógyászati vagy állatgyógyászati használathoz adaptált diétás élelmiszerek és anyagok; bébiételek; étrend-kiegészítők emberek és állatok számára; tapaszok, kötszeranyagok; fogtömő anyagok és fogászati mintázóanyagok; fertőtlenítőszerek; kártékony állatok irtására szolgáló készítmények; gombaölő szerek (fungicidek), gyomirtó szerek (herbicidek) (az osztály betűrend szerinti jegyzékében szereplő valamennyi áru).

---

(111) 220.887
(151) 2017.03.08.
(210) M 16 02710
(220) 2016.08.23.
(732) Dr. Willmar Schwabe GmbH & Co., Karlsruhe (DE)
(740) SBGK Ügyvédi Iroda, Budapest
(541) Tentobe
(511) 5 Gyógyszerészeti és állatgyógyászati készítmények; egészségügyi készítmények gyógyászati használatra; gyógyászati vagy állatgyógyászati használathoz adaptált diétás élelmiszerek és anyagok; bébiételek; étrend-kiegészítők emberek és állatok számára; tapaszok, kötszeranyagok; fogtömő anyagok és fogászati mintázóanyagok; fertőtlenítőszerek; kártékony állatok irtására szolgáló készítmények; gombaölő szerek (fungicidek), gyomirtó szerek (herbicidek) (az osztály betűrend szerinti jegyzékében szereplő valamennyi áru).

---

(111) 220.888
(151) 2017.03.08.
(210) M 16 02256
(220) 2016.07.04.
(732) Roll-Lamell Kft., Dunakeszi (HU)
(740) Dr. Csépány Gergely, Budapest
(541) A nap ajándék, az árnyék innováció!
(511) 22 Kötelek és zsinegek; párnázó és tömőanyagok (papír, karton, gumi és műanyagok kivételével); nyers textilrostok; sátrak, ponyvák és vitorlavásznak; hálók; vitorlák; zsákok.
35 Reklámozás; kereskedelmi ügyletek; kereskedelmi adminisztráció; irodai munkák.
37 Építkezés; javítás; szerelési szolgáltatások.

---

(111) 220.889
(151) 2017.03.08.

(210) M 16 02257
(220) 2016.07.04.
(732) Roll-Lamell Kft., Dunakeszi (HU)
(740) Dr. Csépány Gergely, Budapest
(541) Árnyékolás gördülékenyen!
(511) 18 Bőr és bőrutánzatok; állatbőrök és irhák; utazótáskák és bőröndök; esernyők és napernyők; sétapálcák; ostorok, hámok, nyergek és lószerszámok (az osztály betűrend szerinti jegyzékében szereplő valamennyi áru).
22 Kötelek és zsinegek; párnázó és tömőanyagok (papír, karton, gumi és műanyagok kivételével); nyers textilrostok; sátrak, ponyvák és vitorlavásznak; hálók; vitorlák; zsákok (az osztály betűrend szerinti jegyzékében szereplő valamennyi áru).
35 Reklámozás; kereskedelmi ügyletek; kereskedelmi adminisztráció; irodai munkák (az osztály betűrend szerinti jegyzékében szereplő valamennyi szolgáltatás).

---

(111) 220.890
(151) 2017.03.08.
(210) M 16 02274
(220) 2016.07.06.
(732) Prémium Hotel Kft., Budapest (HU)
(740) Darvas Zoltán, Budapest
(541) Prémium Hotel Panoráma****
(511) 43 Szállodai szolgáltatások.

---

(111) 220.891
(151) 2017.03.08.
(210) M 16 02275
(220) 2016.07.06.
(732) Nautis-Hotel Kft., Budapest (HU)
(740) Darvas Zoltán, Budapest
(541) Vital Hotel Nautis****
(511) 43 Szállodai szolgáltatások.

---

(111) 220.892
(151) 2017.03.08.
(210) M 16 02405
(220) 2016.07.20.
(732) Biopont Kereskedelmi és Szolgáltató Kft., Ercsi (HU)
(740) dr. Gősi Georgina Emese, Budapest
(546)

(511) 29 Hús, hal-, baromfi- és vadhús; húskivonatok; tartósított, szárított és főzött gyümölcsök és zöldségek; zselék, lekvárok (dzsemek), kompótok; tojások; tej és tejtermékek; étkezési olajok és zsírok (az osztály betűrend szerinti jegyzékében szereplő valamennyi áru).
30 Kávé, tea, kakaó és kávépótló szerek; rizs; tápióka és szágó; lisztek és más gabonakészítmények; kenyér, péksütemények és cukrászsütemények; fagylaltok; cukor, méz, melaszszirup; élesztő, sütőporok; só; mustár; ecet, fűszeres mártások; fűszerek; jég (az osztály betűrend szerinti jegyzékében szereplő valamennyi áru).
31 Gabonamagvak, mezőgazdasági, kertészeti, erdészeti termékek és magok, amelyek nem tartoznak más

osztályokba; élő állatok; friss gyümölcsök és zöldségek; vetőmagok, élő növények és virágok; tápanyagok állatok számára; maláta (az osztály betűrend szerinti jegyzékében szereplő valamennyi áru).

32 Sörök; ásványvizek és szénsavas vizek és egyéb alkoholmentes italok; gyümölcsitalok és gyümölcslevek; szörpök és más készítmények italokhoz (az osztály betűrend szerinti jegyzékében szereplő valamennyi áru).

---

(111) 220.893
(151) 2017.03.08.
(210) M 16 02411
(220) 2016.07.19.
(732) Natkat Kft., Szentendre (HU)
(546)

(511) 29 Hús, hal-, baromfi- és vadhús; húskivonatok; tartósított, szárított és főzött gyümölcsök és zöldségek; zselék, lekvárok (dzsemek), kompótok; tojások; tej és tejtermékek; étkezési olajok és zsírok (az osztály betűrend szerinti jegyzékében szereplő valamennyi áru).

32 Sörök; ásványvizek és szénsavas vizek és egyéb alkoholmentes italok; gyümölcsitalok és gyümölcslevek; szörpök és más készítmények italokhoz (az osztály betűrend szerinti jegyzékében szereplő valamennyi áru).

43 Vendéglátás (élelmezés); időleges szállásadás (az osztály betűrend szerinti jegyzékében szereplő valamennyi szolgáltatás).

---

(111) 220.894
(151) 2017.03.08.
(210) M 16 02692
(220) 2016.08.19.
(732) Moodio Kft. 100%, Öskü (HU)
(740) Kálóczy, Bagi és Wittner Ügyvédi Iroda, Budapest
(541) Moodio
(511) 6 Nem nemesfémek és ezek ötvözetei; fém építőanyagok; hordozható fémszerkezetek; fémanyagok vasúti vágányokhoz; nem elektromos fémkábelek és fémvezetékek; lakatosipari termékek, fém tömegcikkek; fémcsövek és csővezetékek; páncélszekrények; ércek.

35 Reklámozás; kereskedelmi ügyletek; kereskedelmi adminisztráció; irodai munkák.

37 Építkezés; javítás; szerelési szolgáltatások.

---

(111) 220.895
(151) 2017.03.08.
(210) M 15 02860
(220) 2015.10.20.
(732) Major Dezső, Tata (HU)
(740) Kovári György, ADVOPATENT Szabadalmi Iroda, Budapest
(546) **Tatai**
„Öreg-tavi nagy halászat”

(511) 29 Halhús; halból készített ételek; halfilé; nem élő hal.

31 Élő halak.

41 Szórakoztatás; kulturális tevékenységek; előadóművészek szolgáltatásai; élő előadások bemutatása; fesztiválok szervezése; halászati tevékenység bemutatása; nagyvízen történő látványhalászat, halétel-készítő versenyek; halfőző versenyek.

43 Vendéglátás (élelmezés); ételszobrászat; kantinok, büfék, étkezdék; éttermek; székek, asztalok, asztalterítők, üvegáruk kölcsönzése; vendéglátóipar, ország különböző tájegységeiből érkező halfőző mesterek által készített halételek és azok értékesítése.

---

(111) 220.896

(151) 2017.03.08.

(210) M 16 00317

(220) 2016.02.05.

(732) Noll Andrea Nandu, Budapest (HU)

(541) bábaház

(511) 16 Albumok; brosúrák, vékony fűzött könyvek; folyóiratok; formanyomtatványok, űrlapok; füzetek; hírlevelek; kártyák; képregények; kézikönyvek; könyvecskék, füzetek; könyvek; könyvjelzők; magazinok, revük (időszaki lapok); prospektusok.

41 Akadémiák (oktatás); alkotóműhelyek szervezése és lebonyolítása; coaching (tréning); egészségvédő klubok szolgáltatásai (egészségügyi és fitnesz tréning); előadóművészek szolgáltatásai; élő előadások bemutatása; eszmecserék, kollokviumok szervezése és lebonyolítása; feliratozása (filmek-); filmek gyártása, ivéve a reklámfilmeket; gyakorlati képzés (szemléltetés); iskolai szolgáltatások (képzés); játékkölcsönzés; klubszolgáltatások (szórakoztatás vagy oktatás); konferenciák szervezése és lebonyolítása; kongresszusok szervezése és lebonyolítása; könyvkiadás; kulturális vagy nevelési célú kiállítások szervezése; levelező tanfolyamok; mentorálás; oktatás; oktatási tárgyú információk; oktatási vizsgáztatás; on-line elérhető elektronikus publikációk, nem letölthetők; on-line játékok szolgáltatása számítógépes hálózatból; online, nem letölthető videók biztosítása; rádió- és televízióprogramok készítése; rádiós szórakoztatás; szakmai újraképzés; szemináriumok rendezése és vezetése; szimpóziumok szervezése és lebonyolítása; szövegek kiadása, (nem reklámcélú-).

44 Alternatív orvosi szolgáltatások; aromaterápiás szolgáltatások; betegápolási szolgáltatások; egészségügyi berendezések kölcsönzése; egészségügyi szolgáltatások; egészségügyi tanácsadás; fizi(k)oterápia; gyógyászati berendezések bérbeadása; hátgerincmasszázzsal gyógyítás; klinikák; kórházi szolgáltatások; laboratóriumi megtermékenyítési szolgáltatások; masszázs; mesterséges megtermékenyítési szolgáltatások; orvosi klinikák szolgáltatásai; orvosi rendelők; orvosi szolgáltatások; orvosi tanácsadás fogyatékkal élők számára; otthonok lábadozók utókezelésére; pszichológus szolgáltatásai; szülésznők szolgáltatásai; távgyógyászati szolgáltatások; terápiás szolgáltatások; vérbanki szolgáltatások.

---

(111) 220.897

(151) 2017.03.08.

(210) M 16 02113

(220) 2016.06.20.

(732) Aizelman Alexander, Veresegyház (HU)

(740) Hajduné Bogatova Galina, Budapest

(546)

(511) 35 Kereskedelmi ügyletek.

43 Vendéglátás (élelmezés).

---

(111) 220.898

(151) 2017.03.08.
(210) M 16 02115
(220) 2016.06.20.
(732) M.Son Hungary Kft., Mosonmagyaróvár (HU)
(740) Garamhegyi Ügyvédi Iroda, Budapest
(546) ecoPONT AUTOMATA BENZINKÚTHÁLÓZAT A TANKOLÁS ÚJ KORSZAKA
(511) 4 Ipari olajok és zsírok; kenőanyagok; porfelszívó, portalanító és porlekötő termékek; tüzelőanyagok (beleértve a motorbenzineket) és világítóanyagok; viaszgyertyák, gyertyabelek.
35 Reklámozás; kereskedelmi ügyletek; kereskedelmi adminisztráció; irodai munkák.

---

(111) 220.899
(151) 2017.03.08.
(210) M 16 02116
(220) 2016.06.20.
(732) M.Son Hungary Kft., Mosonmagyaróvár (HU)
(740) Garamhegyi Ügyvédi Iroda, Budapest
(541) ecoPONT
(511) 4 Ipari olajok és zsírok; kenőanyagok; porfelszívó, portalanító és porlekötő termékek; tüzelőanyagok (beleértve a motorbenzineket) és világítóanyagok; viaszgyertyák, gyertyabelek.
35 Reklámozás; kereskedelmi ügyletek; kereskedelmi adminisztráció; irodai munkák.

---

(111) 220.900
(151) 2017.03.08.
(210) M 16 00194
(220) 2016.01.22.
(732) Fortis Hungarorum Kulturális Egyesület, Budapest (HU)
(740) Szöllősi Ügyvédi Iroda, Budapest
(546)

(511) 41 Nevelés; szakmai képzés; szórakoztatás; sport- és kulturális tevékenységek (az osztály betűrend szerinti jegyzékében szereplő valamennyi szolgáltatás).

---

(111) 220.901
(151) 2017.03.08.
(210) M 16 02700
(220) 2016.08.23.
(732) Dorogi Péter, Balatonszárszó (HU)
Gálos Ádám, Budapest (HU)
Nádasdi János, Budapest (HU)
(740) Bérczes Ügyvédi Iroda, Taliándörögd
(541) INTIM TORNA ILLEGÁL
(511) 9 Elektronikus mágneses adathordozó, CD, DVD.
25 Ruházati termékek.

41 Zenés szórakoztatás; zenés kulturális tevékenység; zenés programok; zenés előadások.

---

(111) 220.902
(151) 2017.03.08.
(210) M 16 02694
(220) 2016.08.22.
(732) Tematic Media Group Kft., Budapest (HU)
(740) Lendvai és Szörényi Ügyvédi Iroda, Budapest
(541) Retro FM
(511) 35 Reklámozás; kereskedelmi ügyletek; kereskedelmi adminisztráció; irodai munkák (az osztály betűrend szerinti jegyzékében szereplő valamennyi szolgáltatás).
38 Távközlés (az osztály betűrend szerinti jegyzékében szereplő valamennyi szolgáltatás).
41 Nevelés; szakmai képzés; szórakoztatás; sport- és kulturális tevékenységek (az osztály betűrend szerinti jegyzékében szereplő valamennyi szolgáltatás).

---

(111) 220.904
(151) 2017.03.08.
(210) M 16 02416
(220) 2016.07.21.
(732) Köteles Attila, Békéscsaba (HU)
(740) Török Antal, Győr
(546)

(511) 9 Szemüvegek, napszemüvegek, kontaktlencsék.
28 Sportfelszerelések.
35 Reklám, marketing, kis- és nagykereskedelmi szolgáltatások online felületen is, szemüvegek, napszemüvegek és kontaktlencsék, sportfelszerelések vonatkozásában.

---

(111) 220.905
(151) 2017.03.08.
(210) M 16 02697
(220) 2016.08.22.
(732) Tematic Media Group Kft., Budapest (HU)
(740) Lendvai és Szörényi Ügyvédi Iroda, Budapest
(541) Retro TV
(511) 35 Reklámozás; kereskedelmi ügyletek; kereskedelmi adminisztráció; irodai munkák (az osztály betűrend szerinti jegyzékében szereplő valamennyi szolgáltatás).
38 Távközlés (az osztály betűrend szerinti jegyzékében szereplő valamennyi szolgáltatás).
41 Nevelés; szakmai képzés; szórakoztatás; sport- és kulturális tevékenységek (az osztály betűrend szerinti jegyzékében szereplő valamennyi szolgáltatás).

---

(111) 220.906
(151) 2017.03.08.
(210) M 16 02982
(220) 2016.09.21.
(732) MOL Magyar Olaj- és Gázipari Nyilvánosan Működő Részvénytársaság, Budapest (HU)
(740) SBGK Szabadalmi Ügyvivői Iroda, Budapest
(541) MOL FRESH
(511) 16 Nyomtatott folyóiratok, magazinok, revük (időszakos lapok), ingyenes magazinok.

(111) 220.907
(151) 2017.03.08.
(210) M 16 02707
(220) 2016.08.23.
(732) Dr. Willmar Schwabe GmbH & Co., Karlsruhe (DE)
(740) SBGK Ügyvédi Iroda, Budapest
(541) Deprobe
(511) 5 Gyógyszerészeti és állatgyógyászati készítmények; egészségügyi készítmények gyógyászati használatra; gyógyászati vagy állatgyógyászati használathoz adaptált diétás élelmiszerek és anyagok; bébiételek; étrend-kiegészítők emberek és állatok számára; tapaszok, kötszeranyagok; fogtömő anyagok és fogászati mintázóanyagok; fertőtlenítőszerek; kártékony állatok irtására szolgáló készítmények; gombaölő szerek (fungicidek), gyomirtó szerek (herbicidek) (az osztály betűrend szerinti jegyzékében szereplő valamennyi áru).

---

(111) 220.908
(151) 2017.03.08.
(210) M 16 02706
(220) 2016.08.23.
(732) A3Z Invest Zártkörűen Működő Rt., Budapest (HU)
(740) dr. Sziebert György, Budapest
(541) MAKESPACE
(511) 39 Raktározás; teher(áru)-szállítás.

---

(111) 220.909
(151) 2017.03.08.
(210) M 16 02401
(220) 2016.07.20.
(732) Tóth Rudolf, Nyíradony (HU)
(546)

(511) 32 Alkoholmentes italok.

---

(111) 220.910
(151) 2017.03.08.
(210) M 16 02407
(220) 2016.07.21.
(732) Sidó Adrienn, Budapest (HU)
(546)

(511) 26 Csipkék és hímzések, szalagok és zsinórok; gombok, ruhakapcsok és fűzőlyukak; gombostűk és tűk; művirágok.
31 Gabonamagok, mezőgazdasági, kertészeti, erdészeti termékek és magok, amelyek nem tartoznak más osztályokba; élő állatok; friss gyümölcsök és zöldségek; vetőmagok, élő növények és virágok; tápanyagok állatok számára; maláta.
39 Szállítás; áruk csomagolása és raktározása; utazásszervezés.

---

(111) 220.911
(151) 2017.03.08.

(210) M 16 02410
(220) 2016.07.19.
(732) Tóth Tamásné, Törökbálint (HU)
(546) AIM'S
(511) 25 Ruházat, ruhaneműk.

---

(111) 220.912
(151) 2017.03.08.
(210) M 16 01828
(220) 2016.05.28.
(732) LA-GA-TRI Kft., Pécs (HU)
(740) Rácz és Pál Ügyvédi Iroda, Budapest
(546)

(511) 3 Körömápoláshoz kapcsolódó termékek.

---

(111) 220.913
(151) 2017.03.08.
(210) M 16 02262
(220) 2016.07.05.
(732) Invitel Távközlési Zrt., Budaörs (HU)
(740) dr. Varga Virág, Budaörs
(541) A mi világunk
(511) 35 Reklámozás; kereskedelmi ügyletek; kereskedelmi adminisztráció; irodai munkák (az osztály betűrend szerinti jegyzékében szereplő valamennyi szolgáltatás).
38 Távközlés (az osztály betűrend szerinti jegyzékében szereplő valamennyi szolgáltatás).
42 Tudományos és műszaki szolgáltatások, valamint az idetartozó tervezői és kutatói tevékenység; ipari elemző és kutató szolgáltatások; számítástechnikai hardver és szoftver tervezés és fejlesztés (az osztály betűrend szerinti jegyzékében szereplő valamennyi szolgáltatás).

---

(111) 220.914
(151) 2017.03.08.
(210) M 16 02267
(220) 2016.07.05.
(732) NEXTENT Informatika Zrt., Budapest (HU)
(740) Dr. Balázs Réka, Budapest
(541) PickaPrinter
(511) 35 Kereskedelmi adminisztráció; irodai munkák.
42 Tudományos és műszaki szolgáltatások, valamint az idetartozó tervezői és kutatói tevékenység; számítástechnikai hardver és szoftver tervezés és fejlesztés.

---

(111) 220.915
(151) 2017.03.08.
(210) M 16 00486
(220) 2016.02.16.
(732) Hoya Lens Hungary Zrt. 100%, Budapest (HU)

(740) Dr. Barabás-Katona Adrienn,Viszmeg Ügyvédi Iroda, Budapest

(541) InShop

(511) 42 Tudományos és műszaki szolgáltatások, valamint az idetartozó tervezői és kutatói tevékenység; ipari elemző és kutató szolgáltatások; számítástechnikai hardver és szoftver tervezés és fejlesztés (az osztály betűrend szerinti jegyzékében szereplő valamennyi szolgáltatás).

44 Orvosi szolgáltatások; állatgyógyászati szolgáltatások; higiéniai és szépségápolási szolgáltatások emberek és állatok részére; mezőgazdasági, kertészeti és erdészeti szolgáltatások (az osztály betűrend szerinti jegyzékében szereplő valamennyi szolgáltatás).

---

(111) 220.917

(151) 2017.03.08.

(210) M 16 01490

(220) 2016.05.03.

(732) TV2 Média Csoport Kft., Budapest (HU)

(740) Mándics És Társa Ügyvédi Iroda, Budapest
MKB Bank Zrt., Budapest

(541) Izaura TV

(511) 35 Reklámozás; kereskedelmi ügyletek; kereskedelmi adminisztráció; irodai munkák (az osztály betűrend szerinti jegyzékében szereplő valamennyi szolgáltatás).

41 Nevelés; szakmai képzés; szórakoztatás; sport- és kulturális tevékenységek (az osztály betűrend szerinti jegyzékében szereplő valamennyi szolgáltatás).

42 Tudományos és műszaki szolgáltatások, valamint az idetartozó tervezői és kutatói tevékenység; ipari elemző és kutató szolgáltatások; számítástechnikai hardver és szoftver tervezés és fejlesztés (az osztály betűrend szerinti jegyzékében szereplő valamennyi szolgáltatás).

---

(111) 220.918

(151) 2017.03.08.

(210) M 16 02331

(220) 2016.07.13.

(732) Akzo Nobel Coatings International B. V., Arnhem (NL)

(740) Danubia Szabadalmi és Jogi Iroda Kft., Budapest

(541) ÉS A FÉM ÉLETRE KEL

(511) 2 Festékek, bevonatok, mázak, lakkok, festékszárító anyagok, színezőanyagok, mindezek, mint adalékanyagok festékekhez, lakkfestékekhez és lakkokhoz, anyagok rozsda ellen és fakonzerváló szerek; színezékek alapozófestéshez; fafestékek.

---

(111) 220.919

(151) 2017.03.08.

(210) M 16 02191

(220) 2016.06.23.

(732) LIVOLO Hungary Kft., Győr (HU)

(740) Török Antal, Győr

(541) LIVOLO

(511) 9 Elektromos energia vezetésére, kapcsolására, átalakítására, szabályozására vagy ellenőrzésére szolgáló készülékek és berendezések; betörésgátló elektromos felszerelések, betörésgátló riasztókészülékek, csengők [riasztóberendezések], csatlakozók, konnektorok [elektromosság], dugaszolóaljzatok, dugaszok, elektromos csatlakozások, elosztódobozok [elektromosság], elektromos kapcsolók, távirányító készülékek, távmegszakítók, távkapcsolók.

21 Üvegkeretek és üveglapok háztartási, dekorációs célra, beépített vékony elektromos vezetékekkel.

35 Reklám, marketing, kis- és nagykereskedelmi szolgáltatások a következő termékek vonatkozásában: elektromos energia vezetésére, kapcsolására, átalakítására, szabályozására vagy ellenőrzésére szolgáló készülékek és berendezések, betörésgátló elektromos felszerelések, betörésgátló riasztókészülékek, csengők [riasztóberendezések], csatlakozók, konnektorok [elektromosság], dugaszolóaljzatok, dugaszok, elektromos csatlakozások, elosztódobozok [elektromosság], elektromos kapcsolók, távirányító készülékek, távmegszakítók, távkapcsolók, üvegkeretek és üveglapok háztartási, dekorációs célra, beépített vékony elektromos vezetékekkel.

---

(111) 220.920
(151) 2017.03.08.
(210) M 16 02049
(220) 2016.06.14.
(732) Sága Foods Zrt., Sárvár (HU)
(740) Danubia Szabadalmi és Jogi Iroda Kft., Budapest
(541) ROYAL Sága
(511) 29 Húsok; hústermékek; húsételek; sonka, felvágottak.
30 Szendvicsek; tésztaételek.

---

(111) 220.921
(151) 2017.03.08.
(210) M 16 02048
(220) 2016.06.14.
(732) Sága Foods Zrt., Sárvár (HU)
(740) Danubia Szabadalmi és Jogi Iroda Kft., Budapest
(546)

(511) 29 Húsok; hústermékek; húsételek; sonka, felvágottak.
30 Szendvicsek; tésztaételek.

---

(111) 220.922
(151) 2017.03.08.
(210) M 16 02336
(220) 2016.07.13.
(732) BHE Bonn Hungary Elektronikai Kft. 100%, Budapest (HU)
(740) Erdős Anett, Budapest
(546)

(511) 9 Tudományos célra szolgáló, tengerészeti, földmérő, fényképészeti, mozgóképi, optikai, súlymérő, egyéb mérő-, jelző-, ellenőrző (felügyeleti), életmentő és oktatóberendezések és felszerelések; elektromos energia vezetésére, kapcsolására, átalakítására, tárolására, szabályozására vagy ellenőrzésére szolgáló készülékek és berendezések; hangok vagy képek rögzítésére, továbbítására, másolására szolgáló készülékek; mágneses adathordozók; hanglemezek; CD-k (kompakt lemezek), DVD-k és egyéb, digitális rögzítésű média; szerkezetek érmebedobással működő készülékekhez; regiszteres pénztárgépek; számológépek, adatfeldolgozó berendezések, számítógépek; számítógépes szoftverek; tűzoltó készülékek (az osztály betűrend szerinti jegyzékében szereplő valamennyi áru).
12 Járművek; szárazföldi, légi vagy vízi közlekedési eszközök (az osztály betűrend szerinti jegyzékében szereplő valamennyi áru).
42 Tudományos és műszaki szolgáltatások, valamint az idetartozó tervezői és kutatói tevékenység; ipari elemző

és kutató szolgáltatások; számítástechnikai hardver és szoftver tervezés és fejlesztés (az osztály betűrend szerinti jegyzékében szereplő valamennyi szolgáltatás).

---

(111) 220.923
(151) 2017.03.08.
(210) M 16 02335
(220) 2016.07.13.
(732) Eastar Kft., Somogyvár (HU)
(546)

(511) 18 Bőr és bőrutánzatok, ezen anyagokból készült olyan termékek, amelyek nem tartoznak más osztályokba; állatbőrök és irhák; utazótáskák és bőröndök; esernyők és napernyők; sétapálcák; ostorok, hámok, nyergek és lószerszámok (az osztály betűrend szerinti jegyzékében szereplő valamennyi áru).
24 Textíliák és textiláruk, amelyek nem tartoznak más osztályokba; ágyneműk, asztalneműk (az osztály betűrend szerinti jegyzékében szereplő valamennyi áru).
25 Ruházati cikkek, cipők, kalapáruk (az osztály betűrend szerinti jegyzékében szereplő valamennyi áru).

---

(111) 220.924
(151) 2017.03.08.
(210) M 16 02334
(220) 2016.07.13.
(732) Eastar Kft., Somogyvár (HU)
(546)

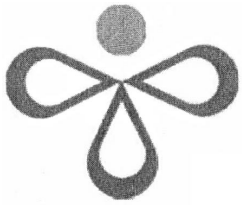

(511) 14 Nemesfémek és ötvözeteik, valamint az ilyen anyagokból készült, vagy ezekkel bevont termékek, amelyek nem tartoznak más osztályokba; ékszerek, drágakövek; órák és más időmérő eszközök (az osztály betűrend szerinti jegyzékében szereplő valamennyi áru).
18 Bőr és bőrutánzatok, ezen anyagokból készült olyan termékek, amelyek nem tartoznak más osztályokba; állatbőrök és irhák; utazótáskák és bőröndök; esernyők és napernyők; sétapálcák; ostorok, hámok, nyergek és lószerszámok (az osztály betűrend szerinti jegyzékében szereplő valamennyi áru).
25 Ruházati cikkek, cipők, kalapáruk (az osztály betűrend szerinti jegyzékében szereplő valamennyi áru).

---

(111) 220.926
(151) 2017.03.08.
(210) M 16 02332
(220) 2016.07.12.
(732) Profikomp Környezettechnika Zrt. 100%, Gödöllő (HU)
(546)

(511) 7 Gépek és szerszámgépek; motorok (a szárazföldi járműmotorok kivételével); tengelykapcsolók és erőátviteli elemek (a szárazföldi járművek céljára készültek kivételével); nem kézi működtetésű mezőgazdasági eszközök,

keltetőgépek; árusító automaták (az osztály betűrend szerinti jegyzékében szereplő valamennyi áru).

22 Kötelek, zsinegek, hálók, sátrak, ponyvák, vitorlavásznak, vitorlák, zsákok és táskák (amelyek nem tartoznak más osztályokba); párnázó és tömőanyagok (gumi és műanyagok kivételével); nyers textilrostok (az osztály betűrend szerinti jegyzékében szereplő valamennyi áru).

42 Tudományos és műszaki szolgáltatások, valamint az idetartozó tervezői és kutatói tevékenység; ipari elemző és kutató szolgáltatások; számítástechnikai hardver és szoftver tervezés és fejlesztés (az osztály betűrend szerinti jegyzékében szereplő valamennyi szolgáltatás).

---

(111) 220.928
(151) 2017.03.08.
(210) M 16 02770
(220) 2016.08.31.
(732) Bergland Hungária Kft., Debrecen (HU)
(546)

(511) 5 Gyógyszerészeti és állatgyógyászati készítmények; egészségügyi készítmények gyógyászati használatra; gyógyászati vagy állatgyógyászati használathoz adaptált diétás élemiszerek és anyagok; bébiételek; étrend-kiegészítők emberek és állatok számára; tapaszok, kötszeranyagok; fogtömő anyagok és fogászati mintázóanyagok; fertőtlenítőszerek; kártékony állatok irtására szolgáló készítmények; gombaölő szerek (fungicidek), gyomirtó szerek (herbicidek) (az osztály betűrend szerinti jegyzékében szereplő valamennyi áru).

20 Bútorok, tükrök, keretek; fából, parafából, nádból, gyékényből, fűzfavesszőből, szaruból, csontból, elefántcsontból, halcsontból, kagylóhéjból, ámbrából, gyöngyházból, tajtékból, és mindezek pótanyagaiból, vagy műanyagokból készült termékek, amelyek nem tartoznak más osztályokba (az osztály betűrend szerinti jegyzékében szereplő valamennyi áru).

30 Kávé, tea, kakaó és kávépótló szerek; rizs; tápióka és szágó; lisztek és más gabonakészítmények; kenyér, péksütemények és cukrászsütemények; fagylaltok; cukor, méz, melaszszirup; élesztő, sütőporok; só; mustár; ecet, fűszeres mártások; fűszerek; jég (az osztály betűrend szerinti jegyzékében szereplő valamennyi áru).

---

(111) 220.931
(151) 2017.03.08.
(210) M 16 02339
(220) 2016.07.13.
(732) metaloBox Kereskedelmi és Szolgáltató Kft., Székesfehérvár (HU)
(740) dr. Ugrin Tamás, Budapest
(546) suliBox®

(511) 6 Nem nemesfémek és ezek ötvözetei; fém építőanyagok; hordozható fémszerkezetek; fémanyagok vasúti vágányokhoz; nem elektromos fémkábelek és fémvezetékek; lakatosipari termékek, fém tömegcikkek; fémcsövek és csővezetékek; páncélszekrények; egyéb fémtermékek, amelyek nem tartoznak más osztályokba; ércek (az osztály betűrend szerinti jegyzékében szereplő valamennyi áru).

42 Tudományos és műszaki szolgáltatások, valamint az idetartozó tervezői és kutatói tevékenység; ipari elemző és kutató szolgáltatások; számítástechnikai hardver és szoftver tervezés és fejlesztés (az osztály betűrend szerinti jegyzékében szereplő valamennyi szolgáltatás).

---

(111) 220.932
(151) 2017.03.08.
(210) M 16 02337

(220) 2016.07.13.

(732) MEGGLE AG 100%, Wasserburg (DE)

(740) Oppenheim Ügyvédi Iroda, Budapest

(546) Mesterkrém

Creme Cuisine

(511) 29 Tej; tejtermékek; étkezési olajok; étkezési zsírok; tejszín; tejföl; tejszín termékek; növényi tejszín; növényi tejszín termékek.

---

(111) 220.933

(151) 2017.03.08.

(210) M 16 01888

(220) 2016.06.02.

(732) ATV Első Magyar Magántelevíziós Zrt., Budapest (HU)

(740) Kelemen, Mészáros, Sándor és Társai Ügyvédi Iroda, Budapest

(541) Humorbajnokság

(511) 9 Tudományos célra szolgáló, ellenőrző (felügyeleti), oktatóberendezések és felszerelések; hangok vagy képek rögzítésére, továbbítására, másolására szolgáló készülékek; mágneses adathordozók; hanglemezek; digitális rögzítésű média.

38 Távközlés (az osztály betűrend szerinti jegyzékében szereplő valamennyi szolgáltatás).

41 Nevelés; szakmai képzés; szórakoztatás; sport- és kulturális tevékenységek (az osztály betűrend szerinti jegyzékében szereplő valamennyi szolgáltatás).

---

(111) 220.934

(151) 2017.03.08.

(210) M 16 01894

(220) 2016.06.03.

(732) Clearwater Kereskedelmi és Szolgáltató Kft., Dunakeszi (HU)

(546) DISTRICT 7 A LOCAL BREWING CO.

(511) 32 Sörök; ásványvizek és szénsavas vizek és egyéb alkoholmentes italok; gyümölcsitalok és gyümölcslevek; szörpök és más készítmények italokhoz (az osztály betűrend szerinti jegyzékében szereplő valamennyi áru).

33 Alkoholtartalmú italok (a sörök kivételével)(az osztály betűrend szerinti jegyzékében szereplő valamennyi áru).

43 Vendéglátás, ezen belül bár szolgáltatások; ételszobrászat; étkezdék; éttermek; gyorséttermek; ivóvíz-automaták bérbeadása; kantinok, büfék, étkezdék; kávéházak; önkiszolgáló éttermek; vendéglátóipar.

---

(111) 220.935

(151) 2017.03.08.

(210) M 16 02323

(220) 2016.07.12.

(732) Szarvasi Mozzarella Kft., Budaörs (HU)

(740) Gödölle, Kékes, Mészáros & Szabó Szabadalmi és Védjegy Iroda, Budapest

(546)

(511) 29 Mozzarella sajtok.

---

(111) 220.937

(151) 2017.03.08.

(210) M 16 02330

(220) 2016.07.13.

(732) Spring Messe Management GmbH, Mannheim (DE)

(740) PINTZ ÉS TÁRSAI Szabadalmi, Védjegy és Jogi Iroda Kft., Budapest

(546)

PERSONAL HUNGARY®

(511) 16 Tanítási és oktatási anyagok.

35 Reklám célú kiállítások szervezése és lebonyolítása; tanácsadói szolgáltatások kereskedelmi vonatkozású ügyletek és reklám célú kiállítások szervezése vagy lebonyolítása céljából; kiállítások szervezésében való részvétel; cégek tevékenységének bemutatása; eladási promóciók és kereskedelmi kapcsolatok közvetítése Interneten keresztül is; reklámfelületek és standok biztosítása és rendelkezésre bocsátása a szükséges felszerelésekkel, ebbe az osztályba; közönségszolgálati szolgáltatások; reklámozás; hirdetési helyek kezelése; piackutatás; piaci tanulmányok készítése és elemzése; kiállítások szervezésében való részvétel.

41 Oktatási és kulturális célú előadások és kiállítások szervezése és vezetése; kulturális célú bemutatók rendezése; kulturális, oktatási célú versenyek rendezése; konferenciák, szemináriumok, szakosított kollokviumok szervezése és vezetése; kongresszusok és szimpóziumok; nyomtatványok kiadása, különösen magazinok, katalógusok, poszterek és fényképek; szakmai közlemények kiadása az Interneten (nem hirdetési célból).

42 Internetes oldalak létrehozása; műszaki tanácsadási szolgáltatások előadások és kiállítások szervezése és lebonyolítása alatt.

---

(111) 220.939

(151) 2017.03.08.

(210) M 16 02327

(220) 2016.07.12.

(732) Discover Financial Services (Delaware államban bejegyzett cég), Riverwoods (US)

(740) Danubia Szabadalmi és Jogi Iroda Kft., Budapest

(546) DISCOVER GLOBAL NETWORK

(511) 36 Pénzügyi szolgáltatások; hitelkártyák, betéti (debit) kártya és fizetőkártya szolgáltatások; elektronikus hitel- és betét tranzakciók; banki szolgáltatások; számlafizetési és- bemutatási szolgáltatások; elektronikus alapátutalási szolgáltatások; hitelkezeléshez kapcsolódó szolgáltatások; világhálózaton keresztül terjeszett pénzügyi információ.

---

(111) 220.940

(151) 2017.03.08.

(210) M 16 02765
(220) 2016.08.29.
(732) TELESYS Kereskedelmi és Szolgáltató Korlátolt Felelősségű Társaság 100%, Veszprém (HU)
(740) Dr.Miskolczi Mária, Budapest
(546)

(511) 9 Tudományos célra szolgáló, tengerészeti, földmérő, fényképészeti, mozgóképi, optikai, súlymérő, egyéb mérő-, jelző-, ellenőrző (felügyeleti), életmentő és oktatóberendezések és felszerelések; elektromos energia vezetésére, kapcsolására, átalakítására, tárolására, szabályozására vagy ellenőrzésére szolgáló készülékek és berendezések; hangok vagy képek rögzítésére, továbbítására, másolására szolgáló készülékek; mágneses adathordozók; hanglemezek; CD-k (kompakt lemezek), DVD-k és egyéb, digitális rögzítésű média; szerkezetek érmebedobással működő készülékekhez; regiszteres pénztárgépek; számológépek, adatfeldolgozó berendezések, számítógépek; számítógépes szoftverek; tűzoltó készülékek. (az osztály betűrend szerinti jegyzékében szereplő valamennyi áru)

11 Világító-, fűtő-, gőzfejlesztő, főző-, hűtő-, szárító-, szellőztető-, vízszolgáltató és egészségügyi berendezések. (az osztály betűrend szerinti jegyzékében szereplő valamennyi áru)

35 Reklámozási, marketing és promóciós szolgáltatások; Kereskedelmi és vásárlói információs szolgáltatások; Termékbemutatók és termék megjelenítési szolgáltatások; Üzleti konzultációs és tanácsadási szolgáltatások; nagykereskedelmi és kiskereskedelmi tevékenység és szolgáltatás világítástechnikai és villanyszerelési termékekkel kapcsolatban, beleértve a globális interneten történő értékesítést is.

---

(111) 220.941
(151) 2017.03.08.
(210) M 16 02073
(220) 2016.06.16.
(732) Main Street Kft., Budapest (HU)
(546)

(511) 35 Reklámozás; kereskedelmi ügyletek; kereskedelmi adminisztráció; irodai munkák (az osztály betűrend szerinti jegyzékében szereplő valamennyi szolgáltatás).

36 Biztosítás; pénzügyi ügyletek; valutaügyletek; ingatlanügyletek (az osztály betűrend szerinti jegyzékében szereplő valamennyi szolgáltatás).

43 Vendéglátás (élelmezés); időleges szállásadás (az osztály betűrend szerinti jegyzékében szereplő valamennyi szolgáltatás).

---

(111) 220.942
(151) 2017.03.08.
(210) M 16 02227
(220) 2016.07.04.
(732) Némethné Székely Zsuzsa, Mándok (HU)
(740) dr. Varga Roland ügyvéd, Budapest

(546)

(511) 35 Könyvelés; üzletszervezési és üzletvezetési tanácsadás; adatok frissítése és karbantartása számítógépes adatbázisokban.

---

(111) 220.943
(151) 2017.03.08.
(210) M 16 02228
(220) 2016.07.04.
(732) LifeTime Media Korlátolt Felelősségű Társaság, Budapest (HU)
(740) dr. Juhász Zsuzsanna, Budapest
(546) LITERATURA MEDICA ANNO 1990

(511) 16 Papír, karton és ezen anyagokból készült termékek, amelyek nem tartoznak más osztályokba; nyomdaipari termékek; könyvkötészeti anyagok; fényképek; papíripari cikkek; papíripari vagy háztartási ragasztóanyagok; anyagok művészek részére; ecsetek; írógépek és irodai cikkek (bútorok kivételével); tanítási és oktatási anyagok (készülékek kivételével); csomagolásra szolgáló műanyagok (amelyek nem tartoznak más osztályokba); nyomdabetűk; klisék (az osztály betűrend szerinti jegyzékében szereplő valamennyi áru).
35 Reklámozás; kereskedelmi ügyletek; kereskedelmi adminisztráció; irodai munkák (az osztály betűrend szerinti jegyzékében szereplő valamennyi szolgáltatás).
41 Nevelés; szakmai képzés; szórakoztatás; sport- és kulturális tevékenységek (az osztály betűrend szerinti jegyzékében szereplő valamennyi szolgáltatás).
42 Tudományos és műszaki szolgáltatások, valamint az idetartozó tervezői és kutatói tevékenység; ipari elemző és kutató szolgáltatások; számítástechnikai hardver és szoftver tervezés és fejlesztés (az osztály betűrend szerinti jegyzékében szereplő valamennyi szolgáltatás).

---

(111) 220.944
(151) 2017.03.08.
(210) M 16 02229
(220) 2016.07.04.
(732) Leveleki Miklós, Baja (HU)
(740) dr. Krajnyák & Társa Ügyvédi Iroda, Budapest
(541) VESTER
(511) 18 Bőr és bőrutánzatok, ezen anyagokból készült olyan termékek, amelyek nem tartoznak más osztályokba; állatbőrök és irhák; utazótáskák és bőröndök; esernyők és napernyők; sétapálcák; ostorok, hámok, nyergek és lószerszámok (az osztály betűrend szerinti jegyzékében szereplő valamennyi áru).

---

(111) 220.945
(151) 2017.03.08.
(210) M 16 02230
(220) 2016.07.04.
(732) Pharmatéka Preventive Kft., Budapest (HU)
(541) DSP Plus
(511) 5 Állatgyógyászati készítmények, takarmányadalékok, takarmány kiegészítők, alomkezelő készítmények, elsősorban sertések bakteriális fertőzésének megelőlegezésére.

---

(111) 220.946
(151) 2017.03.08.

(210) M 16 02231
(220) 2016.07.04.
(732) TEBIKE Kft., Győr (HU)
(740) Benkőné Csillag Lucia, Budapest
(541) TEBIKE
(511) 29 Tej; tejtermékek; sajtok; tehén-, juh-, kecsketej-alapú termékek.
35 Kereskedelmi ügyletek; tej-felvásárlás; tejtermékek kis- és nagykereskedelme.

---

(111) 220.947
(151) 2017.03.08.
(210) M 16 02232
(220) 2016.07.04.
(732) TEBIKE Kft., Győr (HU)
(740) Benkőné Csillag Lucia, Budapest
(546)

(511) 29 Sajtok.

---

(111) 220.948
(151) 2017.03.08.
(210) M 16 00661
(220) 2016.02.29.
(732) MY77 Gyártó Kereskedelmi és Szolgáltató Kft., Budapest (HU)
(740) Dr. Kelecsényi Beáta Ügyvédi Iroda, Budapest
(546) BUNNY77
(511) 25 Ruházati cikkek, cipők, kalapáruk (az osztály betűrend szerinti jegyzékében szereplő valamennyi áru).
35 Reklámozás; kereskedelmi ügyletek; kereskedelmi adminisztráció; irodai munkák (az osztály betűrend szerinti jegyzékében szereplő valamennyi szolgáltatás).
41 Nevelés; szakmai képzés; szórakoztatás; sport- és kulturális tevékenységek (az osztály betűrend szerinti jegyzékében szereplő valamennyi szolgáltatás).

---

(111) 220.949
(151) 2017.03.08.
(210) M 16 02233
(220) 2016.07.04.
(732) Little Caesar Enterprises, Inc., Detroit, Michigan (US)
(740) Gödölle, Kékes, Mészáros & Szabó Szabadalmi és Védjegy Iroda, Budapest
(541) CRAZY BREAD
(511) 29 Hús, hal, szárnyas és vadhús; tartósított, szárított és főzött gyümölcsökés zöldségek; sajtok; saláták; főzőolajok; húsfeltétek, csirkehús feltétek, sajtfeltétek, gyümölcs feltétek és zöldség feltétek pizzákhoz.
30 Kenyérrudacskák, kenyérpálcikák; salátaöntetek.
43 Vendéglátási (étel és ital) szolgáltatások; éttermi szolgáltatások, kávéházi szolgáltatások, étkezdei szolgáltatások, gyorsétermi (snack bar) szolgáltatások, elvitelre kész ételek és italok szolgáltatása.

---

(111) 220.950
(151) 2017.03.08.
(210) M 16 02388
(220) 2016.07.20.

(732) Lakatos István, Balatonszepezd (HU)

(554)

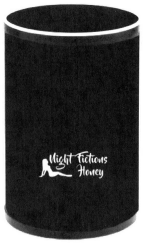

(511) 32 Méz alapú alkoholmentes italok; alkoholmentes afrodiziákumok.
33 Alkoholos esszenciák.
39 Áruk csomagolása.

---

(111) 220.951

(151) 2017.03.08.

(210) M 16 02389

(220) 2016.07.20.

(732) Lakatos István, Balatonszepezd (HU)

(546)

(511) 3 Méz alapú kozmetikai bőrápoló szerek.
30 Méz.
33 Mézsör.

---

(111) 220.957

(151) 2017.03.08.

(210) M 16 02382

(220) 2016.07.19.

(732) TV2 Média Csoport Kft., Budapest (HU)

(740) Mándics és Társa Ügyvédi Iroda, Budapest
MKB Bank Zrt., Budapest

(546)

(511) 35 Reklámozás; kereskedelmi ügyletek; kereskedelmi adminisztráció; irodai munkák (az osztály betűrend szerinti jegyzékében szereplő valamennyi szolgáltatás).
41 Nevelés; szakmai képzés; szórakoztatás; sport- és kulturális tevékenységek (az osztály betűrend szerinti jegyzékében szereplő valamennyi szolgáltatás).
42 Tudományos és műszaki szolgáltatások, valamint az idetartozó tervezői és kutatói tevékenység; ipari elemző és kutató szolgáltatások; számítástechnikai hardver és szoftver tervezés és fejlesztés (az osztály betűrend szerinti jegyzékében szereplő valamennyi szolgáltatás).

---

(111) 220.960

(151) 2017.03.09.

(210) M 16 02889

(220) 2016.09.09.

(732) Star Network MCN Szolgáltató Korlátolt Felelősségű Társaság 100%, Csomád (HU)

(740) Kocsis és Szénássy Ügyvédi Iroda, Budapest

(541) MineCinema

(511) 16 Papír és karton; nyomdaipari termékek; könyvkötészeti anyagok; fényképek; papíripari cikkek; papíripari vagy háztartási ragasztóanyagok; anyagok művészek részére; ecsetek; írógépek és irodai cikkek (bútorok kivételével); tanítási és oktatási anyagok (készülékek kivételével); műanyagok csomagolásra; nyomdabetűk; klisék (az osztály betűrend szerinti jegyzékében szereplő valamennyi áru).

21 Eszközök, edények és tartályok háztartási és konyhai célokra; fésűk és szivacsok; kefék (az ecsetek kivételével); kefegyártáshoz használt anyagok; takarítóeszközök; vasforgács; nyers vagy félig megmunkált üveg (kivéve az építéshez használt üveget); üveg-, porcelán- és fajanszáruk (az osztály betűrend szerinti jegyzékében szereplő valamennyi áru).

25 Ruházati cikkek, cipők, kalapáruk (az osztály betűrend szerinti jegyzékében szereplő valamennyi áru).

41 Nevelés; szakmai képzés; szórakoztatás; sport- és kulturális tevékenységek (az osztály betűrend szerinti jegyzékében szereplő valamennyi szolgáltatás).

---

(111) 220.961

(151) 2017.03.09.

(210) M 16 02344

(220) 2016.07.14.

(732) Soft Revolution Kft., Kistarcsa (HU)

(541) SR regiszter

(511) 42 Számítástechnikai hardver és szoftver tervezés és fejlesztés.

---

(111) 220.962

(151) 2017.03.09.

(210) M 16 02320

(220) 2016.07.12.

(732) Precup Nicolae, Budapest (HU)

(740) Dr. Magasházy Katalin Ügyvédi Iroda, Budapest

(541) MCS MARCOSTAR

(511) 18 Bőr és bőrutánzatok, ezen anyagokból készült olyan termékek, amelyek nem tartoznak más osztályokba; állatbőrök és irhák; utazótáskák és bőröndök; esernyők és napernyők; sétapálcák; ostorok, hámok, nyergek és lószerszámok (az osztály betűrend szerinti jegyzékében szereplő valamennyi áru).

24 Textíliák és textiláruk, amelyek nem tartoznak más osztályokba; ágyneműk, asztalneműk (az osztály betűrend szerinti jegyzékében szereplő valamennyi áru).

25 Ruházati cikkek, cipők, kalapáruk (az osztály betűrend szerinti jegyzékében szereplő valamennyi áru).

---

(111) 220.963

(151) 2017.03.09.

(210) M 16 02317

(220) 2016.07.11.

(732) Csala Vilmos, Békéscsaba (HU)

(546)

(511) 16 Grafikus ábrázolások.

35 Hirdetés és reklámozás.

45 Internet alapú társkereső, partnerkereső és ismerkedési szolgáltatások.

---

(111) 220.964

(151) 2017.03.09.

(210) M 16 02022

(220) 2016.06.09.

(732) Zenit Home Korlátolt Felelősségű Társaság, Budapest (HU)

(740) Hódy és Társai Ügyvédi Iroda, Budapest

(541) Zenit Home

(511) 6 Nem nemesfémek és ezek ötvözetei; fém építőanyagok; hordozható fémszerkezetek; fémanyagok vasúti vágányokhoz; nem elektromos fémkábelek és fémvezetékek; lakatosipari termékek, fém tömegcikkek; fémcsövek és csővezetékek; páncélszekrények; ércek.

19 Nem fém építőanyagok; nem fémből készült merev építési csövek; aszfalt, szurok és bitumen; nem fémből készült hordozható szerkezetek; emlékművek nem fémből.

20 Bútorok, tükrök, keretek; megmunkálatlan vagy félig megmunkált csont, szaru, elefántcsont, halcsont vagy gyöngyház; kagylóhéj; tajték; sárga ámbra.

35 Reklámozás; kereskedelmi ügyletek; kereskedelmi adminisztráció; irodai munkák.

37 Ablakok és ajtók beszerelése, bútorok kárpitozása, építés, építési tárgyú információk, építkezések felügyelete[irányítás], építőipari gépek kölcsönzése, konzultáció konstrukciókról, konyhai felszerelések üzembe helyezése, kőműves munkák, külső és belső festés, légkondicionáló berendezések felszerelése és javítása, nyílászárók beszerelése, raktárak építése és javítása, szigetelési szolgáltatások[építés], tapétázás, tetőfedő munkák, vízszigetelés[építőipar].

42 Tudományos és műszaki szolgáltatások, valamint az idetartozó tervezői és kutatói tevékenység; ipari elemző és kutató szolgáltatások; számítástechnikai hardver és szoftver tervezés és fejlesztés.

---

(111) 220.965

(151) 2017.03.09.

(210) M 16 02064

(220) 2016.06.15.

(732) Mága Zoltán, Budapest (HU)

(740) dr. Kovács Annamária, Budapest

(541) BUDAPESTI ÚJÉVI KONCERT

(511) 41 Zenei produkció.

---

(111) 220.967

(151) 2017.03.09.

(210) M 17 00081

(220) 1998.02.18.

(732) X-Technology Swiss GmbH, Wollerau (CH)

(300) 397 40 311.9 1997.08.22. DE

(740) Oppenheim Ügyvédi Iroda, Budapest

(541) X-Socks

(511) 25 Ruházati cikkek; lábbelik; kalapáruk; tornaruhák; harisnyák.

---

(111) 220.968

(151) 2017.03.09.

(210) M 16 01372

(220) 2016.04.22.

(732) Aradi László 100%, Budapest (HU)

(740) Madarassy Ügyvédi Iroda, Budapest

(546)

NEXUS GROUP
VAGYONKEZELŐ ZRT.

(511) 35 Reklámozás; kereskedelmi ügyletek; kereskedelmi adminisztráció; irodai munkák (az osztály betűrend szerinti jegyzékében szereplő valamennyi szolgáltatás).

36 Biztosítás; pénzügyi ügyletek; valutaügyletek; ingatlanügyletek. (az osztály betűrend szerinti jegyzékében szereplő valamennyi szolgáltatás)

45 Jogi szolgáltatások; biztonsági szolgáltatások személyek és vagyontárgyak védelmére; mások által egyéni igényeknek megfelelően nyújtott személyes és társadalmi jellegű szolgáltatások. (az osztály betűrend szerinti jegyzékében szereplő valamennyi szolgáltatás)

---

(111) 220.969

(151) 2017.03.09.

(210) M 16 01631

(220) 2016.05.12.

(732) ÖKO-Pack Kft., Budapest (HU)

(740) dr. Nagy Nóra, Miskolc

(541) Hulladék Akadémia

(511) 35 Reklámozás; kereskedelmi ügyletek; kereskedelmi adminisztráció; irodai munkák (az osztály betűrend szerinti jegyzékében szereplő valamennyi szolgáltatás).

41 Nevelés; szakmai képzés; szórakoztatás; sport- és kulturális tevékenységek (az osztály betűrend szerinti jegyzékében szereplő valamennyi szolgáltatás).

42 Tudományos és műszaki szolgáltatások, valamint az idetartozó tervezői és kutatói tevékenység; ipari elemző és kutató szolgáltatások; számítástechnikai hardver és szoftver tervezés és fejlesztés (az osztály betűrend szerinti jegyzékében szereplő valamennyi szolgáltatás).

---

(111) 220.970

(151) 2017.03.09.

(210) M 16 00867

(220) 2016.03.11.

(732) CL Sweet & Food Zrt., Zsámbék (HU)

(546)

(511) 30 Csokoládék.

35 Reklámozás; kereskedelmi ügyletek; kereskedelmi adminisztráció; irodai munkák (az osztály betűrend szerinti jegyzékében szereplő valamennyi szolgáltatás).

39 Szállítás; áruk csomagolása és raktározása.

---

(111) 220.971

(151) 2017.03.09.

(210) M 16 02649

(220) 2016.08.16.

(732) NEXT MOVE Kft., Budapest (HU)

(546)

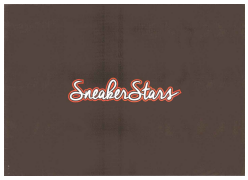

(511) 25 Ruházati cikkek, cipők, kalapáruk (az osztály betűrend szerinti jegyzékében szereplő valamennyi áru).

35 Reklámozás; kereskedelmi ügyletek; kereskedelmi adminisztráció; irodai munkák (az osztály betűrend szerinti jegyzékében szereplő valamennyi szolgáltatás).

41 Nevelés; szakmai képzés; szórakoztatás; sport- és kulturális tevékenységek (az osztály betűrend szerinti jegyzékében szereplő valamennyi szolgáltatás).

---

(111) 220.972

(151) 2017.03.09.

(210) M 16 02204

(220) 2016.06.29.

(732) Milkovics Pál Péter, Brüsszel (BE)

(740) Göczey Ügyvédi Iroda, Budapest

(541) VAU

(511) 35 Reklámozás; kereskedelmi ügyletek; kereskedelmi adminisztráció; irodai munkák (az osztály betűrend szerinti jegyzékében szereplő valamennyi szolgáltatás).

38 Távközlés (az osztály betűrend szerinti jegyzékében szereplő valamennyi szolgáltatás).

41 Nevelés; szakmai képzés; szórakoztatás; sport- és kulturális tevékenységek (az osztály betűrend szerinti jegyzékében szereplő valamennyi szolgáltatás).

---

(111) 220.973

(151) 2017.03.09.

(210) M 16 02202

(220) 2016.06.28.

(732) Hód-Mezőgazda Zrt., Hódmezővásárhely (HU)

(740) Dr. Simonffy Ildikó, Szeged

(546)

(511) 1 Ipari, tudományos, fényképészeti, mezőgazdasági, kertészeti, erdészeti vegyi termékek; feldolgozatlan műgyanták, műanyagok; trágyák; vegyi tűzoltó szerek; fémek edzésére és hegesztésére szolgáló készítmények; élelmiszerek tartósítására szolgáló vegyi anyagok; cserzőanyagok; ipari rendeltetésű ragasztóanyagok (az osztály betűrend szerinti jegyzékében szereplő valamennyi áru).

31 Gabonamagvak, mezőgazdasági, kertészeti, erdészeti termékek és magok, amelyek nem tartoznak más osztályokba; élő állatok; friss gyümölcsök és zöldségek; vetőmagok, élő növények és virágok; tápanyagok állatok számára; maláta (az osztály betűrend szerinti jegyzékében szereplő valamennyi áru).

35 Reklámozás; kereskedelmi ügyletek; kereskedelmi adminisztráció; irodai munkák (az osztály betűrend szerinti jegyzékében szereplő valamennyi szolgáltatás).

---

(111) 220.974

(151) 2017.03.09.

(210) M 16 02201

(220) 2016.06.28.

(732) Hód-Mezőgazda Zrt., Hódmezővásárhely (HU)

(740) Dr. Simonffy Ildikó, Szeged

(546)

(511) 1 Ipari, tudományos, fényképészeti, mezőgazdasági, kertészeti, erdészeti vegyi termékek; feldolgozatlan műgyanták, műanyagok; trágyák; vegyi tűzoltó szerek; fémek edzésére és hegesztésére szolgáló készítmények; élelmiszerek tartósítására szolgáló vegyi anyagok; cserzőanyagok; ipari rendeltetésű ragasztóanyagok (az osztály betűrend szerinti jegyzékében szereplő valamennyi áru).

31 Gabonamagvak, mezőgazdasági, kertészeti, erdészeti termékek és magok, amelyek nem tartoznak más osztályokba; élő állatok; friss gyümölcsök és zöldségek; vetőmagok, élő növények és virágok; tápanyagok állatok számára; maláta (az osztály betűrend szerinti jegyzékében szereplő valamennyi áru).

35 Reklámozás; kereskedelmi ügyletek; kereskedelmi adminisztráció; irodai munkák (az osztály betűrend szerinti jegyzékében szereplő valamennyi szolgáltatás).

---

(111) 220.975

(151) 2017.03.09.

(210) M 16 02493

(220) 2016.07.29.

(732) Merck KGaA, Darmstadt (DE)

(740) Danubia Szabadalmi és Jogi Iroda Kft., Budapest

(541) LYPSTANA

(511) 5 Gyógyszerészeti készítmények.

---

(111) 220.976

(151) 2017.03.09.

(210) M 16 02214

(220) 2016.06.29.

(732) Fekete Noémi, Budapest (HU)

(740) Dr. Fodor János, Budapest

(546)

(511) 41 Szórakoztatás.

43 Vendéglátás (élelmezés).

---

(111) 220.977

(151) 2017.03.09.

(210) M 16 02213

(220) 2016.06.29.

(732) Vinum Praemium Alapítvány, Budaörs (HU)

(740) dr. Prónay Bence, Budapest

(546)

BORÁSZOK BORÁSZA

(511) 16 Papír és karton; nyomdaipari termékek; könyvkötészeti anyagok; fényképek; papíripari cikkek; papíripari

vagy háztartási ragasztóanyagok; anyagok művészek részére; ecsetek; írógépek és irodai cikkek (bútorok kivételével); tanítási és oktatási anyagok (készülékek kivételével); műanyagok csomagolásra; nyomdabetűk; klisék (az osztály betűrend szerinti jegyzékében szereplő valamennyi áru).

36 Biztosítás; pénzügyi ügyletek; valutaügyletek; ingatlanügyletek (az osztály betűrend szerinti jegyzékében szereplő valamennyi szolgáltatás).

41 Nevelés; szakmai képzés; szórakoztatás; sport- és kulturális tevékenységek (az osztály betűrend szerinti jegyzékében szereplő valamennyi szolgáltatás).

---

(111) 220.978

(151) 2017.03.09.

(210) M 16 02212

(220) 2016.06.29.

(732) NEXT Ingatlanforgalmazási és Kereskedelmi Kft., Budapest (HU)

(740) dr. Prónay Bence, Budapest

(546)

(511) 36 Biztosítás; pénzügyi ügyletek; valutaügyletek; ingatlanügyletek.

41 Nevelés; szakmai képzés; szórakoztatás; sport- és kulturális tevékenységek.

43 Vendéglátás (élelmezés); időleges szállásadás.

---

(111) 220.979

(151) 2017.03.09.

(210) M 15 03195

(220) 2015.11.20.

(732) DUNAPANDA Kereskedelmi Kft., Budapest (HU)

(740) dr. Törköly Éva, Budapest

(546) dunapanda

(511) 3 Fehérítőkészítmények és egyéb, mosásra szolgáló anyagok; tisztító-, fényesítő-, súroló-, és csiszolószerek; szappanok; illatszerek, illóolajok, kozmetikai cikkek, hajmosó szerek; fogkrémek; dörzsölő szerek, olajesszenciák és aromakivonatok, szabó-és cipészviaszok, testápolási cikkek, tisztító és illatosító készítmények, állatápolási készítmények, csiszolószerek.

8 Kéziszerszámok és kézzel működtetett eszközök; evőeszközök; vágó- és szúrófegyverek; borotvák; higiéniai és szépségápoló eszközök emberek és állatok részére, kéziszerszámok és kézi eszközök anyagmegmunkáláshoz építéshez, javításhoz, karbantartáshoz, ételkészítési eszközök, konyhai kések és evőeszközök.

11 Világító-, fűtő-, gőzfejlesztő, főző-, hűtő-, szárító-, szellőztető-, vízszolgáltató és egészségügyi berendezések; egészségügyi készülékek, vízellátó és közegészségügyi berendezések, fűtő, hűtő, szellőztető, légkondicionáló és tisztítóberendezések (szobai) hűtő és fagyasztó berendezések, személyi fűtő-, és szárító felszerelések, szárítóberendezések, világítókészülékek, reflektorok, étel és ital készítéséhez főző, melegítő, hűtő és feldolgozó berendezések.

14 Ékszerek, drágakövek; órák és más időmérő eszközök; drágakövek, gyöngyök és nemesfémek, beleértve utánzataikat is, nemesfémből, drága-vagy féldrágakőből vagy ezek utánzataiból készült vagy bevont díszek, nemesfémből, drága-, vagy féldrágakőből, vagy ezek utánzataiból készük vagy bevont szobrok és kisplasztikák, apró disz tárgyak bronzból, azonosító karkötők (ékszerek), dobozok nemesfémből, dísztárgyak (bizsuk, ékszerek) személyes használatra, ezüst ötvözetek, félnemesfém amulettek, fityegők (charm), kulcskarikák nemesfémből,

kulcskarikák és a hozzájuk tartozó díszek, kulcstartók bőrből; kulcstartók fémből, kulcstartók közönséges fémből, kulcstartók műbőrből, kulcstartók nemesfémből, nemesfém charmok, nemesfém kulcskarikák (csecsebecsék és fityegők), nemesfémből készült díszdobozok, nemesfémből készült kulcstartók, nemesfémmel bevont apró dísztárgyak, nemesfémmel bevont kulcstartók (gyűrűk).

16 Nyomdaipari termékek; könyvkötészeti anyagok; fényképek; papíripari cikkek; papíripari vagy háztartási ragasztóanyagok; anyagok művészek részére; ecsetek; írógépek; dekorációs és művészeti anyagok és hordozók, eldobható papírtermékek, irodai és oktatási segédanyagok, művészeti alkotások és szobrocskák papírból és kartonból, építészmodellek, nyomtatványok, papír, karton, papírból készült szűrőanyagok, papírból, kartonból vagy műanyagból készült tasakok és cikkek áruházi csomagoláshoz és tároláshoz, pénztárolók, ragasztók irodai és otthoni célokra.

20 Bútorok, tükrök, keretek; fából, parafából, nádból, gyékényből, fűzfavesszőből, szaruból, csontból, elefántcsontból, halcsontból, kagylóhéjból, ámrából, gyöngyházból, tajtékból, és mindezek pótanyagaiból, vagy műanyagokból készült termékek, amelyek nem tartoznak más osztályokba (az osztály betűrend szerinti jegyzékébe tartozó valamennyi áru).

21 Eszközök, edények és tartályok háztartási és konyhai célokra; fésűk és szivacsok; kefék (az ecsetek kivételével); kefegyártáshoz használt anyagok; takarító eszközök; vasforgács; nyers vagy félig megmunkált üveg (kivéve az építéshez használt üveget); üveg-, porcelán- és fajanszáruk, amelyek nem tartoznak más osztályokba asztalneműk, főzőedények és tárolók, feldolgozatlan és félig feldolgozott üveg nem meghatározott célra, agyag virágcserepek, beltéri terráriumok (növénytermesztéshez); beltéri terráriumok (vivárium ok); cserép virágtartók, csővégek öntözőcsövekhez, fazekasáru (kaspók, cserepek), kaspók, nem papírból, kerti fecskendők, kerti locsolókhoz csatlakoztatott locsolófejek, kerti öntözők, kertészeti kesztyűk, komposztttartályok háztartási használatra, kötözőkarók cserepes növényekhez, locsolók/ öntözőberendezések, locsolókannák, öntözőkannák, műanyagfedelek virágcserepekhez, műanyag virágcserepek, növényfecskendők, növénytartó kosarak, növénytálak, átültető tartályok növényekhez, öntözőberendezések, öntözőfejek locsolókannákhoz, virágállványok (virágok elrendezésére), vázák, öntözők virágok és más növények locsolásához, öntözőrudak kerti locsolókhoz, üveg virágtartók, üvegből készült díszcserepek, üvegházban használt fecskendők, üvegvázák, vízfecskendő növények permetezésére, palántázó tálcák, permetező fejek műanyagból, szórófejek öntözőcsőhöz, tálak virágdekorációhoz, virágcserepek, virágcserepek porcelánból, virágcserép alátétek, virágcserép tartók, virágfecskendők, virágkosarak, virágláda ablakba, virágtartók, virágtálak, virágtálak nemesfémből, virágvázák, virágvázák nemesfémből.

24 Textíliák és textiláruk, amelyek nem tartoznak más osztályokba; ágyneműk, asztalneműk; bútorhuzatok, falvédők, függönyök, váznak, textilcikkek és azok helyettesítői.

25 Ruházati cikkek, cipők, kalapáruk; kalapáruk, lábbelik, ruházati cikkek.

27 Szőnyegek, lábtörlők (szalmából), gyékények és nádfonatok, linóleum és más padlóburkolatok; nem textil falikárpitok; falborítások, falburkolatok műanyagból, falburkolatok papírból, falburkolatok parafából, fal-és mennyezetborítások, padlóburkolatok, mesterséges burkolatok.

28 Játékok, játékszerek; testnevelési és sportcikkek, amelyek nem tartoznak más osztályokba; karácsonyfadíszek; játékok, játékszerek, ajándéktárgyak, sportcikkek és felszerelések, ünnepi díszítések és mesterséges karácsonyfák.

35 Reklámozás; kereskedelmi ügyletek; kereskedelmi adminisztráció; irodai munkák; adatgyűjtés kereskedelmi ügyletekről; kereskedelmi és vásárlói információs szolgáltatások, reklámozási, marketing és promóciós szolgáltatások, üzleti, elemzési, kutatás és információs szolgáltatások, üzleti segítségnyújtás, menedzseri és adminisztratív szolgáltatások.

39 Szállítás; áruk csomagolása és raktározása; utazásszervezés; áruk csomagolása és tárolása.

43 Vendéglátás, élelmezés, időleges szállásadás: ideiglenes szállásbiztosítás, étel és italellátás.

---

(111) 220.980

(151) 2017.03.09.

(210) M 14 03424
(220) 2014.11.13.
(732) E-Business Group Kft., Sopron (HU)
(740) Dr. Csorba Sándor ügyvéd, Sopron
(546) Foglalj.hu
(511) 35 Kereskedelmi adminisztráció; eladási propaganda.

---

(111) 220.981
(151) 2017.03.09.
(210) M 16 02495
(220) 2016.07.29.
(732) Merck KGaA, Darmstadt (DE)
(740) Danubia Szabadalmi és Jogi Iroda Kft., Budapest
(541) PREGULOR
(511) 5 Gyógyszerészeti készítmények.

---

(111) 220.982
(151) 2017.03.09.
(210) M 16 02494
(220) 2016.07.29.
(732) Merck KGaA, Darmstadt (DE)
(740) Danubia Szabadalmi és Jogi Iroda Kft., Budapest
(541) PRENURO
(511) 5 Gyógyszerészeti készítmények.

---

(111) 220.983
(151) 2017.03.09.
(210) M 16 02211
(220) 2016.06.29.
(732) NEXT Ingatlanforgalmazási és Kereskedelmi Kft., Budapest (HU)
(740) dr. Prónay Bence ügyvéd, Budapest
(541) Hotel Museum Budapest
(511) 36 Biztosítás; pénzügyi ügyletek; valutaügyletek; ingatlanügyletek.
41 Nevelés; szakmai képzés; szórakoztatás; sport- és kulturális tevékenységek.
43 Vendéglátás (élelmezés); időleges szállásadás.

---

(111) 220.984
(151) 2017.03.09.
(210) M 16 02197
(220) 2016.06.28.
(732) Törley Pezsgőpincészet Kft., Budapest (HU)
(740) Fazekas & Társai Ügyvédi Iroda, Budapest
(546) HUNGARIA
(511) 33 Borok, pezsgők.

---

(111) 220.985
(151) 2017.03.09.

(210) M 16 01843
(220) 2015.11.10.
(732) Tradisco Kft., Budapest (HU)
(740) dr. Rádi Péter, Budapest
(541) Tradisco
(511) 1 Mezőgazdasági, kertészeti termékek.
31 Gabonamagvak, mezőgazdasági, kertészeti, erdészeti termékek és magok.
35 Reklámozás; kereskedelmi ügyletek.

---

(111) 220.986
(151) 2017.03.09.
(210) M 16 02206
(220) 2016.06.29.
(732) Leveleki Miklós, Baja (HU)
(740) Dr. Krajnyák & Társa Ügyvédi Iroda, Budapest
(546) GREEN DEED
(511) 18 Bőr és bőrutánzatok, ezen anyagokból készült olyan termékek, amelyek nem tartoznak más osztályokba; állatbőrök és irhák; utazótáskák és bőröndök; esernyők és napernyők; sétapálcák; ostorok, hámok, nyergek és lószerszámok (az osztály betűrend szerinti jegyzékében szereplő valamennyi áru).

---

(111) 220.987
(151) 2017.03.09.
(210) M 16 02203
(220) 2016.06.29.
(732) Reinas Consulting Kft., Budapest (HU)
(740) Molnár & Banczerowski Ügyvédi Iroda, Budapest
(546)
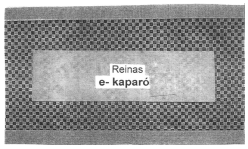

(511) 35 Reklámozás; kereskedelmi ügyletek; kereskedelmi adminisztráció; irodai munkák; marketing; reklámozás; reklámeszközök tervezése és formatervezése.
38 Távközlés; elektronikus hirdetőtábla szolgáltatás [távközlési szolgáltatás]; digitális fájlok továbbítása; üzenetek és képek továbbítása számítógépek segítségével.
42 Tudományos és műszaki szolgáltatások, valamint az idetartozó tervezői és kutatói tevékenység; ipari elemző és kutató szolgáltatások; számítástechnikai hardver és szoftver tervezés és fejlesztés; számítógépes rendszerek tervezése; szoftverek, mint szolgáltatások [SaaS]; számítógépprogramok kidolgozása.

---

(111) 220.988
(151) 2017.03.09.
(210) M 16 02198
(220) 2016.06.28.
(732) Törley Pezsgőpincészet Kft., Budapest (HU)
(740) Fazekas & Társai Ügyvédi Iroda, Budapest
(546)

(511) 33 Borok, pezsgők.

(111) 220.989
(151) 2017.03.09.
(210) M 16 02930
(220) 2016.09.15.
(732) Boncz Gábor, Budapest (HU)
Pál Dorottya, Budapest (HU)
(541) Insured Loyalty Pro-Insurance
(511) 36 Biztosítási statisztikai szolgáltatások; bankügyletek; alkuszi/ügynöki tevékenység; tőkekihelyezés, tőkeberuházás; hitelirodák; pénzalapok elektronikus átutalása; vagyonkezelés; pénzügyi elemzések; pénzügyi tanácsadás; pénzügyi értékbecslés [biztosítás, bankügyletek, ingatlan]; pénzügyi információk nyújtása; pénzügyi menedzsment; pénzügyi szponzorálás, támogatás; finanszírozási szolgáltatások; részletfizetéses hitelnyújtás; biztosítási ügynöki tevékenység; biztosítási tanácsadás; információk nyújtása biztosítási ügyekben; biztosítások; életbiztosítás; kölcsön [finanszírozás]; jelzálog-hitelezés; online banki szolgáltatások; gyűjtések szervezése; pénzügyi információk nyújtása weboldalon keresztül.

---

(111) 220.991
(151) 2017.03.09.
(210) M 16 02497
(220) 2016.07.29.
(732) Merck KGaA, Darmstadt (DE)
(740) Danubia Szabadalmi és Jogi Iroda Kft., Budapest
(541) RELEZIM
(511) 5 Gyógyszerészeti készítmények.

---

(111) 220.992
(151) 2017.03.09.
(210) M 16 02496
(220) 2016.07.29.
(732) Merck KGaA, Darmstadt (DE)
(740) Danubia Szabadalmi és Jogi Iroda Kft., Budapest
(541) TREGALIN
(511) 5 Gyógyszerészeti készítmények.

---

(111) 220.994
(151) 2017.03.13.
(210) M 15 01932
(220) 2015.07.16.
(732) DR. IMMUN KFT:, Hatvan (HU)
(541) 25 gyógynövényes
(511) 3 Hajspray, hajszeszek, samponok kedvtelésből tartott állatoknak, száraz samponok, szemöldök ápolására szolgáló kozmetikai szerek.
5 Balzsamok gyógyászati használatra, bedörzsölő szerek, gyógyhatású hajnövesztő szerek, hajkenőcsök gyógyászati használatra, korpás fejbőr kezelésére szolgáló gyógyszerészeti készítemények.
35 Árubemutatás, árubemutatása kommunikciós médiában(kiskereskedelmi célból), áruminták terjesztése, gyógyszerészeti, állatgyógyászati és higiéniai készítmények valamint gyógyászati eszközök kis-és nagykereskedelme, import-export ügynökségek, kereskedelmi tranzakciók tárgyalása és megállapodások kötése harmadik fél számára, kereskedelmi vagy reklámcélú kiállítások szervezése, kereskedelmi vásárok szervezése, kirakatrendezés, közvéleménykutatás, marketing, mások árui és szolgáltatásai engedélyezésének kereskedelmi

adminisztrációja, piackutatás, rádiós reklámozás, reklámanyagok (röplapok, prospektusok, nyomtatványok, áruminták) terjesztése, reklámanyagok terjesztése, reklámozás, reklámszövegek publikálása, reklámszövegek szerkesztése, telemarketing szolgáltatások, televíziós reklámozás.

42 Kozmetikai kutatás.

44 Állatkozmetika, fodrászszalonok, hajbeültetés, szépségszalonok.

A rovat 141 darab közlést tartalmaz.

Védjegyoltalom megszűnése

Védjegyoltalom megszűnése megújítás nélküli lejárat miatt

(111) 147.809
(210) M 96 02294
(180) 2016.07.12.

(111) 148.860
(210) M 96 02241
(180) 2016.07.05.

(111) 148.880
(210) M 96 02555
(180) 2016.07.31.

(111) 148.881
(210) M 96 02556
(180) 2016.07.31.

(111) 148.885
(210) M 96 02560
(180) 2016.07.31.

(111) 148.887
(210) M 96 02551
(180) 2016.07.31.

(111) 148.959
(210) M 96 02301
(180) 2016.07.12.

(111) 148.972
(210) M 96 02436
(180) 2016.07.18.

(111) 149.170
(210) M 96 02183
(180) 2016.07.01.

(111) 149.219
(210) M 96 02190
(180) 2016.07.01.

(111) 149.394
(210) M 96 02212
(180) 2016.07.03.

(111) 149.592
(210) M 96 02217

(180) 2016.07.03.

(111) 149.785
(210) M 96 02263
(180) 2016.07.09.

(111) 149.786
(210) M 96 02264
(180) 2016.07.09.

(111) 149.787
(210) M 96 02265
(180) 2016.07.09.

(111) 149.788
(210) M 96 02266
(180) 2016.07.09.

(111) 149.789
(210) M 96 02252
(180) 2016.07.08.

(111) 149.792
(210) M 96 02279
(180) 2016.07.11.

(111) 149.793
(210) M 96 02280
(180) 2016.07.11.

(111) 149.842
(210) M 96 02255
(180) 2016.07.08.

(111) 149.898
(210) M 96 02261
(180) 2016.07.09.

(111) 149.901
(210) M 96 02262
(180) 2016.07.09.

(111) 149.905
(210) M 96 02270
(180) 2016.07.10.

(111) 150.156
(210) M 96 02191
(180) 2016.07.01.

(111) 150.341

(210) M 96 02524
(180) 2016.07.26.

(111) 150.353
(210) M 96 02523
(180) 2016.07.26.

(111) 150.356
(210) M 96 02522
(180) 2016.07.26.

(111) 150.390
(210) M 96 02235
(180) 2016.07.05.

(111) 150.417
(210) M 96 02288
(180) 2016.07.11.

(111) 150.543
(210) M 96 02511
(180) 2016.07.25.

(111) 150.544
(210) M 96 02510
(180) 2016.07.25.

(111) 151.380
(210) M 96 02561
(180) 2016.07.31.

(111) 152.456
(210) M 96 02509
(180) 2016.07.25.

(111) 152.723
(210) M 96 02492
(180) 2016.07.24.

(111) 152.820
(210) M 96 02441
(180) 2016.07.19.

(111) 152.849
(210) M 96 02481
(180) 2016.07.24.

(111) 152.882
(210) M 96 02462
(180) 2016.07.23.

(111) 152.929
(210) M 96 02163
(180) 2016.07.01.

(111) 153.016
(210) M 96 02435
(180) 2016.07.18.

(111) 153.018
(210) M 96 02460
(180) 2016.07.22.

(111) 153.105
(210) M 96 02276
(180) 2016.07.10.

(111) 153.384
(210) M 96 02295
(180) 2016.07.12.

(111) 153.512
(210) M 96 02471
(180) 2016.07.23.

(111) 154.775
(210) M 96 02535
(180) 2016.07.29.

(111) 155.645
(210) M 96 02275
(180) 2016.07.10.

(111) 155.650
(210) M 96 02484
(180) 2016.07.24.

(111) 155.651
(210) M 96 02527
(180) 2016.07.26.

(111) 155.958
(210) M 96 02205
(180) 2016.07.02.

(111) 156.419
(210) M 96 02238
(180) 2016.07.05.

(111) 157.240
(210) M 96 02480
(180) 2016.07.24.

(111) 187.283
(210) M 06 02430
(180) 2016.07.14.

(111) 187.294
(210) M 06 02428
(180) 2016.07.14.

(111) 187.892
(210) M 06 02561
(180) 2016.07.25.

(111) 187.893
(210) M 06 02549
(180) 2016.07.25.

(111) 187.894
(210) M 06 02558
(180) 2016.07.25.

(111) 187.895
(210) M 06 02567
(180) 2016.07.25.

(111) 187.896
(210) M 06 02574
(180) 2016.07.25.

(111) 187.900
(210) M 06 02562
(180) 2016.07.25.

(111) 187.901
(210) M 06 02571
(180) 2016.07.25.

(111) 187.903
(210) M 06 02578
(180) 2016.07.25.

(111) 187.905
(210) M 06 02577
(180) 2016.07.25.

(111) 187.906
(210) M 06 02557
(180) 2016.07.25.

(111) 187.907
(210) M 06 02575

(180) 2016.07.25.

(111) 187.908
(210) M 06 02572
(180) 2016.07.25.

(111) 187.909
(210) M 06 02570
(180) 2016.07.25.

(111) 187.910
(210) M 06 02566
(180) 2016.07.25.

(111) 188.005
(210) M 06 02440
(180) 2016.07.18.

(111) 188.008
(210) M 06 02448
(180) 2016.07.18.

(111) 188.017
(210) M 06 02459
(180) 2016.07.18.

(111) 188.018
(210) M 06 02464
(180) 2016.07.18.

(111) 188.019
(210) M 06 02445
(180) 2016.07.18.

(111) 188.020
(210) M 06 02452
(180) 2016.07.18.

(111) 188.021
(210) M 06 02461
(180) 2016.07.18.

(111) 188.112
(210) M 06 02598
(180) 2016.07.27.

(111) 188.158
(210) M 06 02595
(180) 2016.07.26.

(111) 188.163

(210) M 06 02344
(180) 2016.07.10.

(111) 188.167
(210) M 06 02358
(180) 2016.07.11.

(111) 188.335
(210) M 06 02563
(180) 2016.07.25.

(111) 188.336
(210) M 06 02551
(180) 2016.07.25.

(111) 189.614
(210) M 06 01233
(180) 2016.04.10.

(111) 189.618
(210) M 06 01236
(180) 2016.04.10.

(111) 189.619
(210) M 06 01237
(180) 2016.04.10.

(111) 189.620
(210) M 06 01234
(180) 2016.04.10.

(111) 189.714
(210) M 06 02051
(180) 2016.07.18.

(111) 189.938
(210) M 06 01235
(180) 2016.04.10.

(111) 189.980
(210) M 06 02564
(180) 2016.07.25.

(111) 189.997
(210) M 06 02353
(180) 2016.07.10.

(111) 190.000
(210) M 06 02350
(180) 2016.07.10.

(111) 190.022
(210) M 06 01930
(180) 2016.07.17.

(111) 190.047
(210) M 06 02450
(180) 2016.07.18.

(111) 190.049
(210) M 06 02442
(180) 2016.07.18.

(111) 190.060
(210) M 06 02443
(180) 2016.07.18.

(111) 190.062
(210) M 06 02471
(180) 2016.07.18.

(111) 190.064
(210) M 06 02311
(180) 2016.07.05.

(111) 190.066
(210) M 06 02308
(180) 2016.07.05.

(111) 190.085
(210) M 06 02313
(180) 2016.07.05.

(111) 190.105
(210) M 06 02309
(180) 2016.07.05.

(111) 190.106
(210) M 06 02310
(180) 2016.07.05.

(111) 190.112
(210) M 06 02312
(180) 2016.07.05.

(111) 190.197
(210) M 06 02355
(180) 2016.07.11.

(111) 190.210
(210) M 06 02529
(180) 2016.07.24.

(111) 190.211
(210) M 06 02362
(180) 2016.07.11.

(111) 190.222
(210) M 06 02547
(180) 2016.07.25.

(111) 190.223
(210) M 06 02545
(180) 2016.07.25.

(111) 190.224
(210) M 06 02544
(180) 2016.07.25.

(111) 190.228
(210) M 06 02540
(180) 2016.07.25.

(111) 190.231
(210) M 06 02536
(180) 2016.07.25.

(111) 190.238
(210) M 06 02534
(180) 2016.07.25.

(111) 190.239
(210) M 06 02532
(180) 2016.07.25.

(111) 190.240
(210) M 06 02535
(180) 2016.07.25.

(111) 190.241
(210) M 06 02531
(180) 2016.07.25.

(111) 190.252
(210) M 06 02539
(180) 2016.07.25.

(111) 190.291
(210) M 06 02330
(180) 2016.07.07.

(111) 190.307
(210) M 06 02317

(180) 2016.07.06.

(111) 190.309
(210) M 06 02319
(180) 2016.07.06.

(111) 190.310
(210) M 06 02320
(180) 2016.07.06.

(111) 190.312
(210) M 06 02322
(180) 2016.07.06.

(111) 190.313
(210) M 06 02323
(180) 2016.07.06.

(111) 190.314
(210) M 06 02484
(180) 2016.07.19.

(111) 190.317
(210) M 06 02483
(180) 2016.07.19.

(111) 190.318
(210) M 06 02485
(180) 2016.07.19.

(111) 190.371
(210) M 06 02342
(180) 2016.07.10.

(111) 190.373
(210) M 06 02347
(180) 2016.07.10.

(111) 190.378
(210) M 06 02513
(180) 2016.07.21.

(111) 190.379
(210) M 06 02515
(180) 2016.07.21.

(111) 190.380
(210) M 06 02516
(180) 2016.07.21.

(111) 190.386

(210) M 06 02518
(180) 2016.07.21.

(111) 190.448
(210) M 06 02370
(180) 2016.07.12.

(111) 190.457
(210) M 06 02533
(180) 2016.07.25.

(111) 190.464
(210) M 06 02374
(180) 2016.07.12.

(111) 190.472
(210) M 06 02367
(180) 2016.07.12.

(111) 190.473
(210) M 06 02371
(180) 2016.07.12.

(111) 190.527
(210) M 06 02636
(180) 2016.07.31.

(111) 190.532
(210) M 06 02634
(180) 2016.07.31.

(111) 190.533
(210) M 06 02637
(180) 2016.07.31.

(111) 190.542
(210) M 06 02638
(180) 2016.07.31.

(111) 190.551
(210) M 06 02508
(180) 2016.07.20.

(111) 190.560
(210) M 06 02491
(180) 2016.07.20.

(111) 190.563
(210) M 06 02338
(180) 2016.07.07.

(111) 190.570
(210) M 06 02509
(180) 2016.07.20.

(111) 190.571
(210) M 06 02521
(180) 2016.07.24.

(111) 190.574
(210) M 06 02490
(180) 2016.07.20.

(111) 190.575
(210) M 06 02492
(180) 2016.07.20.

(111) 190.576
(210) M 06 02332
(180) 2016.07.07.

(111) 190.577
(210) M 06 02337
(180) 2016.07.07.

(111) 190.581
(210) M 06 02363
(180) 2016.07.11.

(111) 190.588
(210) M 06 02528
(180) 2016.07.24.

(111) 190.612
(210) M 06 02478
(180) 2016.07.19.

(111) 190.683
(210) M 06 02024
(180) 2016.07.05.

(111) 190.804
(210) M 06 02470
(180) 2016.07.18.

(111) 190.834
(210) M 06 02472
(180) 2016.07.18.

(111) 190.846
(210) M 06 02473
(180) 2016.07.18.

(111) 190.848
(210) M 06 02368
(180) 2016.07.12.

(111) 190.888
(210) M 06 02146
(180) 2016.07.07.

(111) 190.891
(210) M 06 02433
(180) 2016.07.14.

(111) 190.892
(210) M 06 02427
(180) 2016.07.14.

(111) 190.894
(210) M 06 02416
(180) 2016.07.14.

(111) 190.895
(210) M 06 02414
(180) 2016.07.14.

(111) 190.896
(210) M 06 02409
(180) 2016.07.14.

(111) 190.897
(210) M 06 02394
(180) 2016.07.14.

(111) 190.902
(210) M 06 02281
(180) 2016.07.03.

(111) 190.903
(210) M 06 02278
(180) 2016.07.03.

(111) 191.003
(210) M 06 02305
(180) 2016.07.04.

(111) 191.131
(210) M 06 02378
(180) 2016.07.13.

(111) 191.139
(210) M 06 02379

(180) 2016.07.13.

(111) 191.148
(210) M 06 02375
(180) 2016.07.13.

(111) 191.156
(210) M 06 02594
(180) 2016.07.26.

(111) 191.186
(210) M 06 02506
(180) 2016.07.20.

(111) 191.188
(210) M 06 02499
(180) 2016.07.20.

(111) 191.189
(210) M 06 02340
(180) 2016.07.07.

(111) 191.190
(210) M 06 02336
(180) 2016.07.07.

(111) 191.227
(210) M 06 02542
(180) 2016.07.25.

(111) 191.296
(210) M 06 02395
(180) 2016.07.14.

(111) 191.297
(210) M 06 02599
(180) 2016.07.27.

(111) 191.298
(210) M 06 02613
(180) 2016.07.27.

(111) 191.300
(210) M 06 02611
(180) 2016.07.27.

(111) 191.301
(210) M 06 02610
(180) 2016.07.27.

(111) 191.303

(210) M 06 02606
(180) 2016.07.27.

(111) 191.304
(210) M 06 02605
(180) 2016.07.27.

(111) 191.305
(210) M 06 02604
(180) 2016.07.27.

(111) 191.308
(210) M 06 02601
(180) 2016.07.27.

(111) 191.309
(210) M 06 02600
(180) 2016.07.27.

(111) 191.329
(210) M 06 02385
(180) 2016.07.13.

(111) 191.334
(210) M 06 02580
(180) 2016.07.26.

(111) 191.337
(210) M 06 02579
(180) 2016.07.26.

(111) 191.367
(210) M 06 02386
(180) 2016.07.13.

(111) 191.374
(210) M 06 02384
(180) 2016.07.13.

(111) 191.384
(210) M 06 02359
(180) 2016.07.11.

(111) 191.429
(210) M 06 02616
(180) 2016.07.28.

(111) 191.437
(210) M 06 02628
(180) 2016.07.28.

(111) 191.443
(210) M 06 02620
(180) 2016.07.28.

(111) 191.444
(210) M 06 02625
(180) 2016.07.28.

(111) 191.460
(210) M 06 02437
(180) 2016.07.17.

(111) 191.461
(210) M 06 02624
(180) 2016.07.28.

(111) 191.509
(210) M 06 02295
(180) 2016.07.04.

(111) 191.535
(210) M 06 02373
(180) 2016.07.12.

(111) 191.547
(210) M 06 02541
(180) 2016.07.25.

(111) 191.565
(210) M 06 02314
(180) 2016.07.05.

(111) 191.571
(210) M 06 02639
(180) 2016.07.31.

(111) 191.735
(210) M 06 02627
(180) 2016.07.28.

(111) 191.745
(210) M 06 02629
(180) 2016.07.28.

(111) 191.749
(210) M 06 02622
(180) 2016.07.28.

(111) 191.754
(210) M 06 02301
(180) 2016.07.04.

(111) 191.757
(210) M 06 02438
(180) 2016.07.17.

(111) 191.862
(210) M 06 02291
(180) 2016.07.04.

(111) 191.979
(210) M 06 02510
(180) 2016.07.20.

(111) 192.099
(210) M 06 02621
(180) 2016.07.28.

(111) 192.101
(210) M 06 02434
(180) 2016.07.14.

(111) 192.192
(210) M 06 02290
(180) 2016.07.04.

(111) 192.352
(210) M 06 02335
(180) 2016.07.07.

(111) 192.557
(210) M 06 02423
(180) 2016.07.14.

(111) 192.567
(210) M 06 02586
(180) 2016.07.26.

(111) 192.710
(210) M 06 02327
(180) 2016.07.07.

(111) 192.711
(210) M 06 02326
(180) 2016.07.07.

(111) 195.126
(210) M 06 02582
(180) 2016.07.26.

(111) 195.127
(210) M 06 02583

(180) 2016.07.26.

(111) 195.206
(210) M 08 00027
(180) 2016.07.11.

(111) 195.846
(210) M 06 02339
(180) 2016.07.07.

(111) 202.207
(210) M 10 01826
(180) 2016.07.14.

A rovat 219 darab közlést tartalmaz.

Védjegyoltalom törlése

(111) 193.803
(732) Böngyik Tamás, Pécs (HU)

(111) 208.571
(732) VIANNI Kereskedelmi és Szolgáltató Kft., Budapest (HU)

A rovat 2 darab közlést tartalmaz.

Védjegyoltalom megújítása

(111) 118.719
(732) Unilever N.V., Rotterdam (NL)

(111) 118.755
(732) Esco-European Salt Company GmbH & Co.KG, Hannover (DE)

(111) 118.993
(732) Alcoa Inc. (Pennsylvania állam törvényei szerint működő vállalat), Pittsburgh, Pennsylvania (US)

(111) 119.427
(732) Alimak AB, SE-931 27 Skelleftea (SE)

(111) 119.433
(732) LANXESS Corporation, Pittsburgh (US)

(111) 126.472
(732) LG Corp., Szöul (KR)

(111) 126.984
(732) Empresa Cubana del Tabaco, trading as CUBATABACO, municipio Cerro, provincia La Habana (CU)

(111) 143.782
(732) Médiaszolgáltatás-támogató és Vagyonkezelő Alap, Budapest (HU)

(111) 150.297
(732) UNILEVER N.V.,, Rotterdam (NL)

(111) 150.950
(732) SANOFI, Paris (FR)

(111) 151.152
(732) Seiko Seisakusho Co., Ltd., Osaka (JP)

(111) 151.318
(732) AstraZeneca AB, Södertälje (SE)

(111) 151.379
(732) Shiseido Company, Ltd., Tokió (JP)

(111) 151.613
(732) Merck Sharp & Dohme Corp., New Jersey (US)

(111) 151.811
(732) Unilever BCS Europe B.V., Rotterdam (NL)

(111) 151.984
(732) Icon Health & Fitness, Inc. (Delaware állam törvényei szerint működő cég), Logan, Utah (US)

(111) 151.985

(732) Icon Health & Fitness, Inc. (Delaware állam törvényei szerint működő cég), Logan, Utah (US)

(111) 151.987

(732) Icon Health & Fitness, Inc. (Delaware állam törvényei szerint működő cég), Logan, Utah (US)

(111) 152.008

(732) Warner Bros. Entertainment Inc. (a Delaware Corporation), Burbank, California (US)

(111) 152.009

(732) Warner Bros. Entertainment Inc. (a Delaware Corporation), Burbank, California (US)

(111) 152.010

(732) Warner Bros. Entertainment Inc. (a Delaware Corporation), Burbank, California (US)

(111) 152.463

(732) Icon Health & Fitness, Inc. (Delaware állam törvényei szerint működő cég), Logan, Utah (US)

(111) 152.515

(732) Warner Bros. Entertainment Inc. (a Delaware Corporation), Burbank, California (US)

(111) 152.516

(732) Warner Bros. Entertainment Inc. (a Delaware Corporation), Burbank, California (US)

(111) 153.493

(732) Chr. Hansen A/S, Horsholm (DK)

(111) 154.795

(732) GLOBUS Konzervipari Zrt., Debrecen (HU)

(111) 157.010

(732) Aventisub LLC, Greenville, Delaware (US)

(111) 157.033

(732) Dow AgroSciences LLC (Delaware állam törvényei szerint működő vállalat), Indianapolis, Indiana (US)

(111) 183.862

(732) Kräuterhaus Sanct Bernhard KG, Bad Ditzenbach (DE)

(111) 190.776

(732) Richter Gedeon Nyrt., Budapest (HU)

(111) 190.906

(732) Richter Gedeon Nyrt., Budapest (HU)

(111) 190.907

(732) Richter Gedeon Nyrt., Budapest (HU)

(111) 191.067

(732) Richter Gedeon Nyrt., Budapest (HU)

(111) 191.399

(732) Poller Roland, Bonyhád (HU)

(111) 191.401
(732) Poller Roland, Bonyhád (HU)

(111) 191.403
(732) Poller Roland, Bonyhád (HU)

(111) 191.506
(732) Sumitomo Chemical Co. Ltd., Tokyo (JP)

(111) 191.525
(732) MAHIR Zrt., Budapest (HU)

(111) 191.540
(732) MAHIR Zrt., Budapest (HU)

(111) 191.792
(732) BSX Gyártó, Szolgáltató és Kereskedelmi Kft., Komló (HU)

(111) 191.850
(732) Sumitomo Chemical Co. Ltd., Tokyo (JP)

(111) 191.967
(732) Richter Gedeon Nyrt., Budapest (HU)

(111) 191.968
(732) Richter Gedeon Nyrt., Budapest (HU)

(111) 192.321
(732) Béres Gyógyszergyár Zrt., Budapest (HU)

(111) 192.373
(732) Visa International Service Association (Delaware állam törvényei szerint működő vállalat), Foster City, California (US)

(111) 192.500
(732) Dolhay Klinika Egészségügyi Kft., Budapest (HU)

(111) 192.628
(732) The Coca-Cola Company, Atlanta, Georgia (US)

(111) 192.893
(732) ITK Holding Zrt., Budapest (HU)

(111) 193.110
(732) Celgene Corporation, Summit, New Jersey (US)

(111) 193.495
(732) Richter Gedeon Nyrt., Budapest (HU)

(111) 194.107
(732) Richter Gedeon Vegyészeti Gyár Nyrt., Budapest (HU)

(111) 194.419

(732) INTERVET INTERNATIONAL B.V., AN Boxmeer (NL)

(111) 194.760

(732) Corporation Habanos, S.A., Guanabacoa, La Habana (CU)

(111) 194.985

(732) Richter Gedeon Nyrt., Budapest (HU)

A rovat 54 darab közlést tartalmaz.

Vegyes védjegyközlemények - Lajstromozott védjegyeket érintő közlemények

Jogutódlás

(111) 137.195
(732) KABUSHIKI KAISHA HITACHI SEISAKUSHO (d/b/a Hitachi, Ltd.), Tokyo (JP)

(111) 143.782
(732) Médiaszolgáltatás-támogató és Vagyonkezelő Alap, Budapest (HU)

(111) 163.391
(732) Pápai Hús Korlátolt Felelősségű Társaság, Pápa (HU)

(111) 164.067
(732) Invitech Megoldások Zrt., Budaörs (HU)

(111) 167.819
(732) Invitech Megoldások Zrt., Budaörs (HU)

(111) 167.820
(732) Invitech Megoldások Zrt., Budaörs (HU)

(111) 175.073
(732) TV2 Média Csoport Zrt., Budapest (HU)

(111) 176.421
(732) TV2 Média Csoport Zrt., Budapest (HU)

(111) 178.408
(732) Reál Védjegyhasznosító Korlátolt Felelősségű Társaság, Budapest (HU)

(111) 178.626
(732) Invitel Központi Szolgáltatások Zrt., Budaörs (HU)

(111) 181.219
(732) Pápai Hús Korlátolt Felelősségű Társaság, Pápa (HU)

(111) 183.311
(732) TV2 Média Csoport Zrt., Budapest (HU)

(111) 188.047
(732) TV2 Média Csoport Zrt., Budapest (HU)

(111) 188.606
(732) TV2 Média Csoport Zrt., Budapest (HU)

(111) 190.524
(732) Pápai Hús Korlátolt Felelősségű Társaság, Pápa (HU)

(111) 192.845
(732) Reál Védjegyhasznosító Korlátolt Felelősségű Társaság, Budapest (HU)

(111) 192.972
(732) Pápai Hús Korlátolt Felelősségű Társaság, Pápa (HU)

(111) 193.779
(732) Invitel Központi Szolgáltatások Zrt., Budaörs (HU)

(111) 195.405
(732) Reál Védjegyhasznosító Korlátolt Felelősségű Társaság, Budapest (HU)

(111) 195.411
(732) Reál Védjegyhasznosító Korlátolt Felelősségű Társaság, Budapest (HU)

(111) 195.684
(732) TV2 Média Csoport Zrt., Budapest (HU)

(111) 196.401
(732) TV2 Média Csoport Zrt., Budapest (HU)

(111) 197.065
(732) TV2 Média Csoport Zrt., Budapest (HU)

(111) 197.138
(732) N-Vogue Kereskedelmi és Szolgáltató Kft., Veresegyház (HU)

(111) 197.407
(732) Invitel Központi Szolgáltatások Zrt., Budaörs (HU)

(111) 197.431
(732) Invitel Központi Szolgáltatások Zrt., Budaörs (HU)

(111) 197.826
(732) Reál Védjegyhasznosító Korlátolt Felelősségű Társaság, Budapest (HU)

(111) 199.046
(732) Reál Védjegyhasznosító Korlátolt Felelősségű Társaság, Budapest (HU)

(111) 199.053
(732) Reál Védjegyhasznosító Korlátolt Felelősségű Társaság, Budapest (HU)

(111) 199.100
(732) Pápai Hús Korlátolt Felelősségű Társaság, Pápa (HU)

(111) 199.543
(732) TV2 Média Csoport Zrt., Budapest (HU)

(111) 199.544
(732) TV2 Média Csoport Zrt., Budapest (HU)

(111) 199.545
(732) TV2 Média Csoport Zrt., Budapest (HU)

(111) 199.601
(732) Reál Védjegyhasznosító Korlátolt Felelősségű Társaság, Budapest (HU)

(111) 201.483
(732) Pápai Hús Korlátolt Felelősségű Társaság, Pápa (HU)

(111) 201.494
(732) Pápai Hús Korlátolt Felelősségű Társaság, Pápa (HU)

(111) 201.729
(732) Reál Védjegyhasznosító Korlátolt Felelősségű Társaság, Budapest (HU)

(111) 202.034
(732) Reál Védjegyhasznosító Korlátolt Felelősségű Társaság, Budapest (HU)

(111) 202.035
(732) Reál Védjegyhasznosító Korlátolt Felelősségű Társaság, Budapest (HU)

(111) 202.036
(732) Reál Védjegyhasznosító Korlátolt Felelősségű Társaság, Budapest (HU)

(111) 202.662
(732) Reál Védjegyhasznosító Korlátolt Felelősségű Társaság, Budapest (HU)

(111) 203.316
(732) Reál Védjegyhasznosító Korlátolt Felelősségű Társaság, Budapest (HU)

(111) 204.089
(732) TV2 Média Csoport Zrt., Budapest (HU)

(111) 204.373
(732) Reál Védjegyhasznosító Korlátolt Felelősségű Társaság, Budapest (HU)

(111) 204.374
(732) Reál Védjegyhasznosító Korlátolt Felelősségű Társaság, Budapest (HU)

(111) 204.402
(732) TV2 Média Csoport Zrt., Budapest (HU)

(111) 204.881
(732) Reál Védjegyhasznosító Korlátolt Felelősségű Társaság, Budapest (HU)

(111) 205.676
(732) TV2 Média Csoport Zrt., Budapest (HU)

(111) 205.870
(732) TV2 Média Csoport Zrt., Budapest (HU)

(111) 206.542
(732) Marketforce Hungary Kft. 100%, Budapest (HU)

(111) 207.172

(732) Reál Védjegyhasznosító Korlátolt Felelősségű Társaság, Budapest (HU)

(111) 207.174

(732) Reál Védjegyhasznosító Korlátolt Felelősségű Társaság, Budapest (HU)

(111) 207.482

(732) Reál Védjegyhasznosító Korlátolt Felelősségű Társaság, Budapest (HU)

(111) 208.155

(732) Invitech Megoldások Zrt., Budaörs (HU)

(111) 209.038

(732) Pápai Hús Korlátolt Felelősségű Társaság, Pápa (HU)

(111) 211.688

(732) Reál Védjegyhasznosító Korlátolt Felelősségű Társaság, Budapest (HU)

(111) 211.840

(732) Reál Védjegyhasznosító Korlátolt Felelősségű Társaság, Budapest (HU)

(111) 211.916

(732) Invitel Központi Szolgáltatások Zrt., Budaörs (HU)

(111) 212.541

(732) Marketforce Hungary Kft. 100%, Budapest (HU)

(111) 212.566

(732) Reál Védjegyhasznosító Korlátolt Felelősségű Társaság, Budapest (HU)

(111) 213.226

(732) TV2 Média Csoport Zrt., Budapest (HU)

(111) 213.382

(732) Pápai Hús Korlátolt Felelősségű Társaság, Pápa (HU)

(111) 213.385

(732) Pápai Hús Korlátolt Felelősségű Társaság, Pápa (HU)

(111) 214.012

(732) Reál Védjegyhasznosító Korlátolt Felelősségű Társaság, Budapest (HU)

(111) 214.343

(732) Marketforce Hungary Kft. 100%, Budapest (HU)

(111) 215.173

(732) TV2 Média Csoport Zrt., Budapest (HU)

(111) 215.954

(732) Invitech Megoldások Zrt., Budaörs (HU)

(111) 215.955

(732) Invitech Megoldások Zrt., Budaörs (HU)

(111) 215.956
(732) Invitech Megoldások Zrt., Budaörs (HU)

(111) 215.966
(732) Invitech Megoldások Zrt., Budaörs (HU)

(111) 216.206
(732) TV2 Média Csoport Zrt., Budapest (HU)

(111) 216.627
(732) TV2 Média Csoport Zrt., Budapest (HU)

(111) 216.642
(732) TV2 Média Csoport Zrt., Budapest (HU)

(111) 216.808
(732) TV2 Média Csoport Zrt., Budapest (HU)

(111) 216.809
(732) TV2 Média Csoport Zrt., Budapest (HU)

(111) 217.133
(732) TV2 Média Csoport Zrt., Budapest (HU)

(111) 217.389
(732) Reál Védjegyhasznosító Korlátolt Felelősségű Társaság, Budapest (HU)

(111) 218.129
(732) Reál Védjegyhasznosító Korlátolt Felelősségű Társaság, Budapest (HU)

(111) 219.831
(732) TV2 Média Csoport Zrt., Budapest (HU)

(111) 219.862
(732) Invitech Megoldások Zrt., Budaörs (HU)

(111) 219.869
(732) Invitech Megoldások Zrt., Budaörs (HU)

(111) 219.916
(732) Invitech Megoldások Zrt., Budaörs (HU)

(111) 219.917
(732) Invitech Megoldások Zrt., Budaörs (HU)

(111) 219.918
(732) Invitech Megoldások Zrt., Budaörs (HU)

(111) 219.926
(732) TV2 Média Csoport Zrt., Budapest (HU)

(111) 220.254
(732) Reál Védjegyhasznosító Korlátolt Felelősségű Társaság, Budapest (HU)

(111) 220.399
(732) Invitech Megoldások Zrt., Budaörs (HU)

(111) 220.508
(732) Reál Védjegyhasznosító Korlátolt Felelősségű Társaság, Budapest (HU)

(111) 220.509
(732) Reál Védjegyhasznosító Korlátolt Felelősségű Társaság, Budapest (HU)

(111) 220.510
(732) Reál Védjegyhasznosító Korlátolt Felelősségű Társaság, Budapest (HU)

A rovat 90 darab közlést tartalmaz.

Képviseleti megbízás

(111) 130.914
(732) Twentieth Century Fox Film Corporation, Los Angeles, California (US)
(740) dr. Tilk Rita ügyvéd, Budapest

(111) 133.188
(732) Twentieth Century Fox Film Corporation, Los Angeles, California (US)
(740) dr. Tilk Rita ügyvéd, Budapest

(111) 137.382
(732) Twentieth Century Fox Film Corp., Los Angeles, Kalifornia (US)
(740) dr. Tilk Rita ügyvéd, Budapest

(111) 141.511
(732) Twentieth Century Fox Film Corporation (Delaware állam törvényei szerint működő vállalat), Los Angeles, Kalifornia (US)
(740) dr. Tilk Rita ügyvéd, Budapest

(111) 144.470
(732) Zoetis Services LLC, New Jersey (US)
(740) DANUBIA Szabadalmi és Jogi Iroda Kft., Budapest

(111) 145.518
(732) Zoetis Services LLC, New Jersey (US)
(740) DANUBIA Szabadalmi és Jogi Iroda Kft, Budapest

(111) 146.114
(732) Zoetis Services LLC, New Jersey (US)
(740) DANUBIA Szabadalmi és Jogi Iroda Kft., Budapest

(111) 151.811
(732) Unilever BCS Europe B.V., Rotterdam (NL)

(740) SBGK Ügyvédi Iroda, Budapest

---

(111) 152.614
(732) Zoetis Services LLC, New Jersey (US)
(740) DANUBIA Szabadalmi és Jogi Iroda Kft., Budapest

---

(111) 154.824
(732) TWENTIETH CENTURY FOX FILM CORPORATION (Delaware állam törvényei szerint működő vállalat), LOS ANGELES, Kalifornia állam (US)
(740) dr. Tilk Rita ügyvéd, Budapest

---

(111) 160.526
(732) Mundipharma AG., Basel (CH)
(740) SBGK Ügyvédi Iroda, Budapest

---

(111) 160.597
(732) Zoetis Services LLC, New Jersey (US)
(740) DANUBIA Szabadalmi és Jogi Iroda Kft., Budapest

---

(111) 165.922
(732) Zoetis Services LLC, New Jersey (US)
(740) DANUBIA Szabadalmi és Jogi Iroda Kft., Budapest

---

(111) 175.820
(732) Zoetis Services LLC, New Jersey (US)
(740) DANUBIA Szabadalmi és Jogi Iroda Kft., Budapest

---

(111) 176.136
(732) Zoetis Services LLC, New Jersey (US)
(740) DANUBIA Szabadalmi és Jogi Iroda Kft., Budapest

---

(111) 178.949
(732) Zoetis Services LLC, New Jersey (US)
(740) DANUBIA Szabadalmi és Jogi Iroda Kft., Budapest

---

(111) 179.280
(732) WIZZ Air Hungary Légiközlekedési Korlátolt Felelősségű Társaság, Budapest (HU)
(740) Oppenheim Ügyvédi Iroda, Budapest

---

(111) 179.428
(732) WIZZ Air Hungary Légiközlekedési Korlátolt Felelősségű Társaság, Budapest (HU)
(740) Oppenheim Ügyvédi Iroda, Budapest

---

(111) 179.429
(732) WIZZ Air Hungary Légiközlekedési Korlátolt Felelősségű Társaság, Budapest (HU)
(740) Oppenheim Ügyvédi Iroda, Budapest

---

(111) 183.074
(732) Zoetis Services LLC, New Jersey (US)
(740) DANUBIA Szabadalmi és Jogi Iroda Kft., Budapest

---

(111) 197.903
(732) WIZZ Air Hungary Légiközlekedési Korlátolt Felelősségű Társaság, Budapest (HU)
(740) Oppenheim Ügyvédi Iroda, Budapest

---

(111) 200.385
(732) Twentieth Century Fox Film Corporation, Los Angeles, California 90035 (US)
(740) dr. Tilk Rita ügyvéd, Budapest

---

(111) 200.501
(732) TWENTIETH CENTURY FOX FILM CORPORATION, Los Angeles, (US)
(740) dr. Tilk Rita ügyvéd, Budapest

---

(111) 200.510
(732) Twentieth Century Fox Film Corporation, Los Angeles, 90035 California (US)
(740) dr. Tilk Rita ügyvéd, Budapest

---

(111) 210.897
(732) TWENTIETH CENTURY FOX FILM CORPORATION (Delaware állam törvényei szerint működő vállalat), LOS ANGELES, Kalifornia állam (US)
(740) dr. Tilk Rita ügyvéd, Budapest

---

(111) 211.556
(732) MUNDIPHARMA AG,, Basel (CH)
(740) SBGK Ügyvédi Iroda, Budapest

---

(111) 213.325
(732) Zoetis Services LLC, New Jersey (US)
(740) DANUBIA Szabadalmi és Jogi Iroda Kft., Budapest

---

(111) 214.360
(732) Mundipharma AG., Basel (CH)
(740) SBGK Ügyvédi Iroda, Budapest

---

(111) 214.389
(732) Mundipharma AG., Basel (CH)
(740) SBGK Ügyvédi Iroda, Budapest

---

(111) 214.390
(732) Mundipharma AG., Basel (CH)
(740) SBGK Ügyvédi Iroda, Budapest

---

(111) 216.020
(732) WIZZ Air Hungary Kft., Budapest (HU)
(740) Oppenheim Ügyvédi Iroda, Budapest

---

(111) 216.030
(732) WIZZ Air Hungary Kft., Budapest (HU)
(740) Oppenheim Ügyvédi Iroda, Budapest

---

(111) 216.031
(732) WIZZ Air Hungary Kft., Budapest (HU)

(740) Oppenheim Ügyvédi Iroda, Budapest

(111) 219.354
(732) Zoetis Services LLC, New Jersey (US)
(740) DANUBIA Szabadalmi és Jogi Iroda Kft., Budapest

A rovat 34 darab közlést tartalmaz.

Képviselet megszűnése

(111) 130.914
(732) Twentieth Century Fox Film Corporation, Los Angeles, California (US)

(111) 133.188
(732) Twentieth Century Fox Film Corporation, Los Angeles, California (US)

(111) 137.382
(732) Twentieth Century Fox Film Corp., Los Angeles, Kalifornia (US)

(111) 141.511
(732) Twentieth Century Fox Film Corporation (Delaware állam törvényei szerint működő vállalat), Los Angeles, Kalifornia (US)

(111) 144.470
(732) Zoetis Services LLC, New Jersey (US)

(111) 145.518
(732) Zoetis Services LLC, New Jersey (US)

(111) 146.114
(732) Zoetis Services LLC, New Jersey (US)

(111) 152.614
(732) Zoetis Services LLC, New Jersey (US)

(111) 154.824
(732) TWENTIETH CENTURY FOX FILM CORPORATION (Delaware állam törvényei szerint működő vállalat), LOS ANGELES, Kalifornia állam (US)

(111) 160.526
(732) Mundipharma AG., Basel (CH)

(111) 160.597
(732) Zoetis Services LLC, New Jersey (US)

(111) 165.922
(732) Zoetis Services LLC, New Jersey (US)

(111) 175.820
(732) Zoetis Services LLC, New Jersey (US)

(111) 176.136
(732) Zoetis Services LLC, New Jersey (US)

(111) 178.949
(732) Zoetis Services LLC, New Jersey (US)

(111) 179.280
(732) WIZZ Air Hungary Légiközlekedési Korlátolt Felelősségű Társaság, Budapest (HU)

(111) 179.428
(732) WIZZ Air Hungary Légiközlekedési Korlátolt Felelősségű Társaság, Budapest (HU)

(111) 179.429
(732) WIZZ Air Hungary Légiközlekedési Korlátolt Felelősségű Társaság, Budapest (HU)

(111) 183.074
(732) Zoetis Services LLC, New Jersey (US)

(111) 192.279
(732) dr. Akszjonovics Igor, Eger (HU)

(111) 192.513
(732) Esztertáska Alapítvány, Budapest (HU)

(111) 192.822
(732) Negyven Plusz Kft., Budapest (HU)

(111) 197.903
(732) WIZZ Air Hungary Légiközlekedési Korlátolt Felelősségű Társaság, Budapest (HU)

(111) 200.385
(732) Twentieth Century Fox Film Corporation, Los Angeles, California 90035 (US)

(111) 200.501
(732) TWENTIETH CENTURY FOX FILM CORPORATION, Los Angeles, (US)

(111) 200.510
(732) Twentieth Century Fox Film Corporation, Los Angeles, 90035 California (US)

(111) 210.897
(732) TWENTIETH CENTURY FOX FILM CORPORATION (Delaware állam törvényei szerint működő vállalat), LOS ANGELES, Kalifornia állam (US)

(111) 211.556
(732) MUNDIPHARMA AG,, Basel (CH)

(111) 213.325
(732) Zoetis Services LLC, New Jersey (US)

(111) 214.339
(732) Vitawater Korlátolt Felelősségű Társaság, Hajdúszoboszló (HU)

(111) 214.360
(732) Mundipharma AG., Basel (CH)

(111) 214.389
(732) Mundipharma AG., Basel (CH)

(111) 214.390
(732) Mundipharma AG., Basel (CH)

(111) 216.020
(732) WIZZ Air Hungary Kft., Budapest (HU)

(111) 216.030
(732) WIZZ Air Hungary Kft., Budapest (HU)

(111) 216.031
(732) WIZZ Air Hungary Kft., Budapest (HU)

(111) 219.354
(732) Zoetis Services LLC, New Jersey (US)

A rovat 37 darab közlést tartalmaz.

Név-, illetve címváltozás

(111) 113.997
(732) Mitsubishi Rayon Co. Ltd., Chiyoda-ku, Tokyo (JP)

(111) 126.984
(732) Empresa Cubana del Tabaco, trading as CUBATABACO, municipio Cerro, provincia La Habana (CU)

(111) 130.645
(732) Advance Magazine Publishers Inc., New York, NY 10007 (US)

(111) 144.470
(732) Zoetis Services LLC, New Jersey (US)

(111) 145.217
(732) Zoetis Services LLC, New Jersey (US)

(111) 145.518
(732) Zoetis Services LLC, New Jersey (US)

(111) 146.114
(732) Zoetis Services LLC, New Jersey (US)

(111) 149.571
(732) Plasti-Kote Co., Inc., Minneapolis, Minnesota (US)

(111) 152.614
(732) Zoetis Services LLC, New Jersey (US)

(111) 152.867
(732) Advance Magazine Publishers Inc., New York, NY 10007 (US)

(111) 153.315
(732) Advance Magazine Publishers Inc., New York, NY 10007 (US)

(111) 155.384
(732) Advance Magazine Publishers Inc., New York, NY 10007 (US)

(111) 156.140
(732) Advance Magazine Publishers Inc., New York, NY 10007 (US)

(111) 160.585
(732) Advance Magazine Publishers Inc., New York, NY 10007 (US)

(111) 160.597
(732) Zoetis Services LLC, New Jersey (US)

(111) 165.922
(732) Zoetis Services LLC, New Jersey (US)

(111) 175.820
(732) Zoetis Services LLC, New Jersey (US)

(111) 176.136
(732) Zoetis Services LLC, New Jersey (US)

(111) 178.949
(732) Zoetis Services LLC, New Jersey (US)

(111) 179.280
(732) WIZZ Air Hungary Légiközlekedési Korlátolt Felelősségű Társaság, Budapest (HU)

(111) 179.428
(732) WIZZ Air Hungary Légiközlekedési Korlátolt Felelősségű Társaság, Budapest (HU)

(111) 179.429
(732) WIZZ Air Hungary Légiközlekedési Korlátolt Felelősségű Társaság, Budapest (HU)

(111) 183.074
(732) Zoetis Services LLC, New Jersey (US)

(111) 184.786
(732) Advance Magazine Publishers Inc., New York, NY 10007 (US)

(111) 194.760
(732) Corporation Habanos, S.A., Guanabacoa, La Habana (CU)

(111) 195.089
(732) Advance Magazine Publishers Inc., New York, NY 10007 (US)

(111) 195.090

(732) Advance Magazine Publishers Inc., New York, NY 10007 (US)

---

(111) 196.331

(732) Advance Magazine Publishers Inc., New York, NY 10007 (US)

---

(111) 197.903

(732) WIZZ Air Hungary Légiközlekedési Korlátolt Felelősségű Társaság, Budapest (HU)

---

(111) 213.325

(732) Zoetis Services LLC, New Jersey (US)

---

(111) 216.020

(732) WIZZ Air Hungary Kft., Budapest (HU)

---

(111) 216.030

(732) WIZZ Air Hungary Kft., Budapest (HU)

---

(111) 216.031

(732) WIZZ Air Hungary Kft., Budapest (HU)

---

(111) 219.354

(732) Zoetis Services LLC, New Jersey (US)

A rovat 34 darab közlést tartalmaz.

Vegyes védjegyközlemények - Védjegybejelentéseket érintő közlemények

Jogutódlás

(210) M 16 03678
(731) InCash Ügyvitel Zrt., Budapest (HU)

(210) M 17 00383
(731) Herman Ottó Társaság, Budapest (HU)

(210) M 17 00384
(731) Herman Ottó Társaság, Budapest (HU)

A rovat 3 darab közlést tartalmaz.

Képviseleti megbízás

(210) M 15 01938
(731) Kovács Benjáminné, Kenderes (HU)
(740) Dr. Belukács Ferenc ügyvéd, Szolnok

A rovat 1 darab közlést tartalmaz.

Képviselet változás

(210) M 16 03521
(731) International Ltd, Group Corp., Panama City, El Dorado (PA)
(740) Kucserák Ügyvédi Iroda, Budapest

(210) M 16 03566
(731) Győri Likőrgyár Zrt., Győr (HU)
(740) Dr. Bercsényi Erika, Győr

A rovat 2 darab közlést tartalmaz.

Név-, illetve címváltozás

(210) M 16 02961
(731) Menedzserek Országos Szövetsége, Budapest (HU)

A rovat 1 darab közlést tartalmaz.

Jelzálogjog alapítás/megszűnés

(210) M 16 01380
(731) TV2 Média Csoport Kft., Budapest (HU)
(740) Mándics és Társa Ügyvédi Iroda, Budapest

(210) M 16 01571
(731) TV2 Média Csoport Kft., Budapest (HU)
(740) Mándics és Társa Ügyvédi Iroda, Budapest

---

(210) M 99 05019
(731) Pápai Hús Korlátolt Felelősségű Társaság, Pápa (HU)

---

(210) M 00 04314
(731) TV2 Média Csoport Zrt., Budapest (HU)
(740) dr. Péntek Zoltán ügyvéd, Budapest

---

(210) M 01 06390
(731) TV2 Média Csoport Zrt., Budapest (HU)
(740) Mándics és Társa Ügyvédi Iroda, Budapest

---

(210) M 03 04573
(731) Pápai Hús Korlátolt Felelősségű Társaság, Pápa (HU)

---

(210) M 04 00016
(731) TV2 Média Csoport Zrt., Budapest (HU)
(740) dr. Péntek Zoltán ügyvéd, Budapest

---

(210) M 04 04073
(731) TV2 Média Csoport Zrt., Budapest (HU)
(740) dr. Péntek Zoltán ügyvéd, Budapest

---

(210) M 05 02616
(731) TV2 Média Csoport Zrt., Budapest (HU)
(740) dr. Péntek Zoltán ügyvéd, Budapest

---

(210) M 06 00943
(731) TV2 Média Csoport Korlátolt Felelősségű Társaság, Budapest (HU)
(740) Mándics és Társa Ügyvédi Iroda, Budapest

---

(210) M 06 02750
(731) Pápai Hús Korlátolt Felelősségű Társaság, Pápa (HU)

---

(210) M 07 02694
(731) Pápai Hús Korlátolt Felelősségű Társaság, Pápa (HU)

---

(210) M 08 00502
(731) TV2 Média Csoport Zrt., Budapest (HU)
(740) dr. Péntek Zoltán ügyvéd, Budapest

---

(210) M 08 00588
(731) TV2 Média Csoport Zrt., Budapest (HU)
(740) dr. Péntek Zoltán ügyvéd, Budapest

---

(210) M 08 02462
(731) TV2 Média Csoport Zrt., Budapest (HU)

---

(210) M 09 03634
(731) TV2 Média Csoport Zrt., Budapest (HU)

(210) M 09 03635
(731) TV2 Média Csoport Zrt., Budapest (HU)

(210) M 09 03651
(731) TV2 Média Csoport Zrt., Budapest (HU)

(210) M 10 03634
(731) TV2 Média Csoport Zrt., Budapest (HU)
(740) dr. Péntek Zoltán ügyvéd, Budapest

(210) M 11 00739
(731) TV2 Média Csoport Zrt., Budapest (HU)
(740) dr. Péntek Zoltán ügyvéd, Budapest

(210) M 11 01931
(731) TV2 Média Csoport Zrt., Budapest (HU)
(740) dr. Péntek Zoltán ügyvéd, Budapest

(210) M 11 00656
(731) TV2 Média Csoport Zrt., Budapest (HU)
(740) dr. Péntek Zoltán ügyvéd, Budapest

(210) M 13 00781
(731) TV2 Média Csoport Zrt., Budapest (HU)

(210) M 15 00368
(731) TV2 Média Csoport Zrt., Budapest (HU)
(740) Mándics és Társa Ügyvédi Iroda, Budapest

(210) M 14 02415
(731) TV2 Média Csoport Zrt., Budapest (HU)

(210) M 15 00369
(731) TV2 Média Csoport Zrt., Budapest (HU)

(210) M 15 00058
(731) TV2 Média Csoport Zrt., Budapest (HU)

(210) M 15 00259
(731) TV2 Média Csoport Zrt., Budapest (HU)
(740) Mándics és Társa Ügyvédi Iroda, Budapest

(210) M 15 00260
(731) TV2 Média Csoport Zrt., Budapest (HU)
(740) Mándics és Társa Ügyvédi Iroda, Budapest

(210) M 15 00479
(731) TV2 Média Csoport Zrt., Budapest (HU)

(740) Mándics és Társa Ügyvédi Iroda, Budapest

(210) M 16 00638

(731) TV2 Média Csoport Zrt., Budapest (HU)

(210) M 16 00636

(731) TV2 Média Csoport Zrt., Budapest (HU)

A rovat 32 darab közlést tartalmaz.

NEMZETKÖZI VÉDJEGYKÖZLEMÉNYEK

Védjegybejelentések meghirdetése

(111) 289.780
(541) DILATOFLEX
(511) 17
(580) 2016.12.15.
(450) GAZ 49/2016

---

(111) 792.205
(546)

(511) 1, 17
(580) 2016.12.15.
(450) GAZ 49/2016

---

(111) 898.783
(546)

(511) 25
(580) 2016.12.22.
(450) GAZ 50/2016

---

(111) 949.544
(546)

(511) 9, 18, 35, 39
(580) 2016.12.22.
(450) GAZ 50/2016

---

(111) 966.454
(546)

(511) 7-9, 11, 16, 21, 35
(580) 2016.12.22.
(450) GAZ 50/2016

---

(111) 1.076.555
(541) YOU By Salveco
(511) 3, 5, 21

(580) 2016.12.15.
(450) GAZ 49/2016

---

(111) 1.085.853
(541) Goldstream
(511) 5, 10
(580) 2016.12.15.
(450) GAZ 49/2016

---

(111) 1.101.735
(541) CUORICINI
(511) 30
(580) 2016.12.15.
(450) GAZ 49/2016

---

(111) 1.218.412
(546)

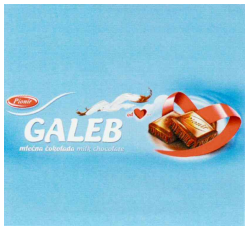

(511) 30
(580) 2016.12.22.
(450) GAZ 50/2016

---

(111) 1.218.413
(546)

(511) 30
(580) 2016.12.22.
(450) GAZ 50/2016

---

(111) 1.225.153
(541) MEDGATE
(511) 9-10, 35, 38, 42, 44-45
(580) 2016.12.22.
(450) GAZ 50/2016

---

(111) 1.228.736
(546)

(511) 23
(580) 2016.12.22.
(450) GAZ 50/2016

---

(111) 1.287.195

(541) TOREO
(511) 5
(580) 2016.12.15.
(450) GAZ 49/2016

---

(111) 1.305.432
(541) DONUT WORRY, BE HAPPY
(511) 30
(580) 2016.12.22.
(450) GAZ 50/2016

---

(111) 1.319.678
(541) #MY_DENTITY
(511) 3
(580) 2016.12.22.
(450) GAZ 50/2016

---

(111) 1.319.679
(541) MYDENTITY
(511) 3
(580) 2016.12.22.
(450) GAZ 50/2016

---

(111) 1.323.210
(541) DIGISMART
(511) 9, 35-36
(580) 2016.12.15.
(450) GAZ 49/2016

---

(111) 1.323.242
(541) SpeedCEM Plus
(511) 5
(580) 2016.12.15.
(450) GAZ 49/2016

---

(111) 1.323.309
(546)

(511) 3, 5, 10
(580) 2016.12.15.
(450) GAZ 49/2016

---

(111) 1.323.354

(546)

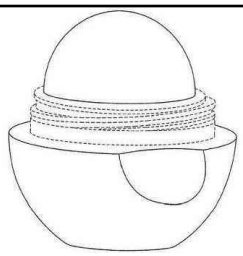

(511) 3, 5
(580) 2016.12.15.
(450) GAZ 49/2016

---

(111) 1.323.377
(546)

(511) 19
(580) 2016.12.15.
(450) GAZ 49/2016

---

(111) 1.323.383
(546)

(511) 19, 35, 37, 42
(580) 2016.12.15.
(450) GAZ 49/2016

---

(111) 1.323.477
(541) ALPERITIF
(511) 32-33
(580) 2016.12.15.
(450) GAZ 49/2016

---

(111) 1.323.537
(541) LA GUAJIRA
(511) 33
(580) 2016.12.15.
(450) GAZ 49/2016

---

(111) 1.323.651
(546)

(511) 29, 35
(580) 2016.12.15.
(450) GAZ 49/2016

---

(111) 1.323.652

(546) MI HOLIDAY

(511) 30

(580) 2016.12.15.

(450) GAZ 49/2016

---

(111) 1.323.663

(546)

(511) 32-33

(580) 2016.12.15.

(450) GAZ 49/2016

---

(111) 1.323.783

(546)

(511) 35, 41-42

(580) 2016.12.15.

(450) GAZ 49/2016

---

(111) 1.323.820

(546)

(511) 9, 38, 42

(580) 2016.12.15.

(450) GAZ 49/2016

---

(111) 1.323.850

(546)

(511) 11

(580) 2016.12.15.

(450) GAZ 49/2016

---

(111) 1.323.896
(541) TETRIC N-FLOW BULK FILL
(511) 5
(580) 2016.12.15.
(450) GAZ 49/2016

---

(111) 1.323.927
(546)

(511) 9, 35, 38
(580) 2016.12.15.
(450) GAZ 49/2016

---

(111) 1.323.969
(541) TRIPLERENZ
(511) 5
(580) 2016.12.15.
(450) GAZ 49/2016

---

(111) 1.323.974
(541) b365
(511) 9, 35-36, 38, 41
(580) 2016.12.15.
(450) GAZ 49/2016

---

(111) 1.323.990
(541) NETSCALER
(511) 9, 35, 38, 42
(580) 2016.12.15.
(450) GAZ 49/2016

---

(111) 1.324.002
(546)

(511) 41
(580) 2016.12.15.
(450) GAZ 49/2016

---

(111) 1.324.015
(541) BELKA AND STRELKA
(511) 33
(580) 2016.12.15.
(450) GAZ 49/2016

---

(111) 1.324.075
(546)
(511) 30
(580) 2016.12.15.
(450) GAZ 49/2016

---

(111) 1.324.081
(541) WE CASABLANCA
(511) 16, 35, 38, 41
(580) 2016.12.15.
(450) GAZ 49/2016

---

(111) 1.324.104
(546)

(511) 29-30, 32, 35
(580) 2016.12.15.
(450) GAZ 49/2016

---

(111) 1.324.122
(546)

(511) 9
(580) 2016.12.15.
(450) GAZ 49/2016

---

(111) 1.324.196
(541) Polyvision
(511) 10
(580) 2016.12.15.
(450) GAZ 49/2016

---

(111) 1.324.203
(546)

(511) 5, 29-30
(580) 2016.12.15.

(450) GAZ 49/2016

---

(111) 1.324.314
(541) MILEMORE
(511) 12
(580) 2016.12.22.
(450) GAZ 50/2016

---

(111) 1.324.346
(546)

德仕集团
DESHI GROUP

(511) 1
(580) 2016.12.22.
(450) GAZ 50/2016

---

(111) 1.324.349
(541) BekoSan
(511) 31
(580) 2016.12.22.
(450) GAZ 50/2016

---

(111) 1.324.372
(541) D-LIFE
(511) 9
(580) 2016.12.22.
(450) GAZ 50/2016

---

(111) 1.324.393
(546) LUXI 鲁西
(511) 1
(580) 2016.12.22.
(450) GAZ 50/2016

---

(111) 1.324.459
(546) ECONOMY CAR RENTALS
(511) 39
(580) 2016.12.22.
(450) GAZ 50/2016

---

(111) 1.324.511
(546)

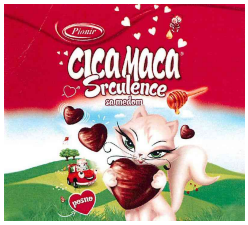

(511) 30
(580) 2016.12.22.
(450) GAZ 50/2016

---

(111) 1.324.512
(546)

(511) 30
(580) 2016.12.22.
(450) GAZ 50/2016

---

(111) 1.324.515
(546)

(511) 30
(580) 2016.12.22.
(450) GAZ 50/2016

---

(111) 1.324.517
(546)

(511) 30
(580) 2016.12.22.
(450) GAZ 50/2016

---

(111) 1.324.519
(546)

(511) 30
(580) 2016.12.22.
(450) GAZ 50/2016

---

(111) 1.324.520

(546)

(511) 30

(580) 2016.12.22.

(450) GAZ 50/2016

---

(111) 1.324.521

(546)

(511) 30

(580) 2016.12.22.

(450) GAZ 50/2016

---

(111) 1.324.522

(546)

(511) 30

(580) 2016.12.22.

(450) GAZ 50/2016

---

(111) 1.324.524

(546)

(511) 30

(580) 2016.12.22.

(450) GAZ 50/2016

---

(111) 1.324.525

(546)

(511) 30

(580) 2016.12.22.

(450) GAZ 50/2016

---

(111) 1.324.526

(546)

(511) 30

(580) 2016.12.22.

(450) GAZ 50/2016

---

(111) 1.324.527

(546)

(511) 30

(580) 2016.12.22.

(450) GAZ 50/2016

---

(111) 1.324.529

(546)

(511) 30

(580) 2016.12.22.

(450) GAZ 50/2016

---

(111) 1.324.540

(546)

(511) 30

(580) 2016.12.22.

(450) GAZ 50/2016

---

(111) 1.324.545

(546)

HISTOMER

(511) 3

(580) 2016.12.22.

(450) GAZ 50/2016

---

(111) 1.324.596
(546) Venus' Temptation
维纳斯的诱惑

(511) 25
(580) 2016.12.22.
(450) GAZ 50/2016

---

(111) 1.324.720
(546) YSVAVG

(511) 25
(580) 2016.12.22.
(450) GAZ 50/2016

---

(111) 1.324.746
(546)

(511) 25
(580) 2016.12.22.
(450) GAZ 50/2016

---

(111) 1.324.762
(546) Jojomi

(511) 30
(580) 2016.12.22.
(450) GAZ 50/2016

---

(111) 1.324.814
(541) SCast
(511) 9
(580) 2016.12.22.
(450) GAZ 50/2016

---

(111) 1.324.991
(541) ANTICO ITALIANO
(511) 33
(580) 2016.12.22.
(450) GAZ 50/2016

---

(111) 1.325.023

(546)

(511) 30, 35, 41
(580) 2016.12.22.
(450) GAZ 50/2016

---

(111) 1.325.039
(546) LDNIO

(511) 9
(580) 2016.12.22.
(450) GAZ 50/2016

---

(111) 1.325.059
(546)

(511) 3, 5, 16, 29-34
(580) 2016.12.22.
(450) GAZ 50/2016

---

(111) 1.325.070
(546)

(511) 18, 25, 35
(580) 2016.12.22.
(450) GAZ 50/2016

---

(111) 1.325.109
(546)

(511) 6-9, 11, 17, 19
(580) 2016.12.22.
(450) GAZ 50/2016

---

(111) 1.325.179

(546)

(511) 3, 5, 16, 29-34
(580) 2016.12.22.
(450) GAZ 50/2016

A rovat 76 darab közlést tartalmaz.

Bejegyzések a kiegészítő lajstromba

Védjegybejelentések magyarországi oltalmának elismerése

(111) 891.779
(151) 2017.03.14.

(111) 892.088
(151) 2017.03.14.

(111) 1.196.761
(151) 2017.03.02.

(111) 1.223.860
(151) 2017.03.14.

(111) 1.304.052
(151) 2017.03.02.

(111) 1.304.120
(151) 2017.03.02.

(111) 1.304.131
(151) 2017.03.02.

(111) 1.304.223
(151) 2017.03.02.

(111) 1.304.244
(151) 2017.03.02.

(111) 1.304.247
(151) 2017.03.02.

(111) 1.304.376
(151) 2017.03.02.

(111) 1.304.391
(151) 2017.03.02.

(111) 1.304.407
(151) 2017.03.02.

(111) 1.304.443
(151) 2017.03.02.

(111) 1.304.451
(151) 2017.03.02.

(111) 1.304.469
(151) 2017.03.02.

(111) 1.304.538
(151) 2017.03.02.

(111) 1.304.544
(151) 2017.03.02.

(111) 1.304.597
(151) 2017.03.02.

(111) 1.304.611
(151) 2017.03.02.

(111) 1.304.612
(151) 2017.03.02.

(111) 1.304.621
(151) 2017.03.02.

(111) 1.305.465
(151) 2017.03.14.

(111) 1.305.506
(151) 2017.03.14.

(111) 1.305.631
(151) 2017.03.14.

(111) 1.305.632
(151) 2017.03.14.

(111) 1.305.751
(151) 2017.03.14.

(111) 1.305.769
(151) 2017.03.14.

(111) 1.305.818
(151) 2017.03.14.

(111) 1.305.868
(151) 2017.03.14.

(111) 1.306.077
(151) 2017.03.14.

(111) 1.306.155
(151) 2017.03.14.

(111) 1.306.156
(151) 2017.03.14.

A rovat 33 darab közlést tartalmaz.

INTÉZMÉNYI KÖZLEMÉNYEK

Hirdetményi úton történő kézbesítés

A döntés ügyszáma és az intézkedés száma:	**M 03 02929 / 8**
A döntés tárgya:	Jogutódlás és képviseleti megbízás tudomásulvétele
A címzett(ek) neve(i) és utolsó ismert címe:	Spirits International B.V., Strassen, 1445 1A, rue Thomas Edison (LU)

A döntés ügyszáma és az intézkedés száma:	**M 03 02930 / 8**
A döntés tárgya:	Jogutódlás és képviseleti megbízás tudomásulvétele
A címzett(ek) neve(i) és utolsó ismert címe:	Spirits International B.V., Strassen, 1445 1A, rue Thomas Edison (LU)

A döntés ügyszáma és az intézkedés száma:	**M 05 01685 / 11**
A döntés tárgya:	Jogutódlás tudomásulvétele
A címzett(ek) neve(i) és utolsó ismert címe:	Peszlen Zoltán, Peszlen és Mészáros Ügyvédi Iroda, Budapest, 1092 Ráday u. 43. (HU)

A döntés ügyszáma és az intézkedés száma:	**M 06 04071 / 7**
A döntés tárgya:	Név- és címváltozás tudomásulvétele
A címzett(ek) neve(i) és utolsó ismert címe:	Maróti Kinga jogtanácsos, Budapest, 1087 Könyves Kálmán kft 76. (HU)
A döntés ügyszáma és az intézkedés száma:	**M 06 04071 / 8**
A döntés tárgya:	Név- és címváltozás tudomásulvétele
A címzett(ek) neve(i) és utolsó ismert címe:	Maróti Kinga jogtanácsos, Budapest, 1087 Könyves Kálmán kft 76. (HU)
A döntés ügyszáma és az intézkedés száma:	**M 06 04071 / 9**
A döntés tárgya:	Védjegyoltalom megújítása
A címzett(ek) neve(i) és utolsó ismert címe:	Maróti Kinga jogtanácsos, Budapest, 1087 Könyves Kálmán kft 76. (HU)

A döntés ügyszáma és az intézkedés száma:	**M 06 04073 / 7**
A döntés tárgya:	Név- és címváltozás tudomásulvétele
A címzett(ek) neve(i) és utolsó ismert címe:	Maróti Kinga jogtanácsos, Budapest, 1087 Könyves Kálmán kft 76. (HU)
A döntés ügyszáma és az intézkedés száma:	**M 06 04073 / 8**
A döntés tárgya:	Név- és címváltozás tudomásulvétele
A címzett(ek) neve(i) és utolsó ismert címe:	Maróti Kinga jogtanácsos, Budapest, 1087 Könyves Kálmán kft 76. (HU)
A döntés ügyszáma és az intézkedés száma:	**M 06 04073 / 9**
A döntés tárgya:	Védjegyoltalom megújítása
A címzett(ek) neve(i) és utolsó ismert címe:	Maróti Kinga jogtanácsos, Budapest, 1087 Könyves Kálmán kft 76. (HU)

A döntés ügyszáma és az intézkedés száma:	**M 07 03909 / 7**
A döntés tárgya:	Jogutódlás tudomásulvétele
A címzett(ek) neve(i) és utolsó ismert címe:	VOLT Produkció Korlátolt Felelősségű Társaság, Budapest, 1072 Klauzál tér 14. fsz. (HU)

A döntés ügyszáma és az intézkedés száma:	**M 07 03910 / 7**
A döntés tárgya:	Jogutódlás tudomásulvétele
A címzett(ek) neve(i) és utolsó ismert címe:	VOLT Produkció Korlátolt Felelősségű Társaság, Budapest, 1072 Klauzál tér 14. fsz. (HU)

A döntés ügyszáma és az intézkedés száma:	**M 15 00212 / 15**
A döntés tárgya:	Védjegyoltalom megszűnése lemondás következtében
A címzett(ek) neve(i) és utolsó ismert címe:	Brandcontrol Kft., Budapest, 1143 Hungária körút 116-118. I. em. (HU)

A döntés ügyszáma és az intézkedés száma:	**M 15 02659 / 31**
A döntés tárgya:	A bejelentő beadványának megküldése és felhívás nyilatkozattételre felszólalás tárgyában
A címzett(ek) neve(i) és utolsó ismert címe:	Kerda Élelmiszer Kereskedelmi és Gyártó Kft., Budapest, 1756 Pf.:78. (HU)

A döntés ügyszáma és az intézkedés száma:	**M 15 02875 / 19**
A döntés tárgya:	Védjegy lajstromozása
A címzett(ek) neve(i) és utolsó ismert címe:	Dr. Gerbár és Dr. Kálmán Ügyvédi Iroda, Budapest, 1119 Fehérvári út 84/A. (HU)

A döntés ügyszáma és az intézkedés száma:	**M 16 02187 / 7**
A döntés tárgya:	Védjegy lajstromozása
A címzett(ek) neve(i) és utolsó ismert címe:	Fazekas Péter, Budapest, 1062 Nagymező u. 32. I/13. (HU)

A döntés ügyszáma és az intézkedés száma:	**M 16 02188 / 7**
A döntés tárgya:	Védjegy lajstromozása
A címzett(ek) neve(i) és utolsó ismert címe:	Fazekas Péter, Budapest, 1062 Nagymező u. 32. I/13. (HU)

A döntés ügyszáma és az intézkedés száma:	**M 16 03037 / 8**
A döntés tárgya:	Felhívás nyilatkozattételre
A címzett(ek) neve(i) és utolsó ismert címe:	Bérczes Ügyvédi Iroda, Taliándörögd, 8295 Petőfi u. 2. (HU)

A döntés ügyszáma és az intézkedés száma:	**M 17 00015 / 5**
A döntés tárgya:	Gyorsított eljárás lefolytatására irányuló kérelem visszavontnak tekintése
A címzett(ek) neve(i) és utolsó ismert címe:	Szende Attila, Budapest, 1037 Bécsi út 314/B. II/1. (HU)

A döntés ügyszáma és az intézkedés száma:	**P 03 04095 / 45**
A döntés tárgya:	Végleges szabadalmi oltalom megszűnése díjfizetés elmulasztása miatt
A címzett(ek) neve(i) és utolsó ismert címe:	Németh György, Debrecen, 4032 Nagyerdei krt. 60. (HU)

A döntés ügyszáma és az intézkedés száma:	**U 13 00177 / 5**
A döntés tárgya:	Használati mintaoltalmi bejelentés visszavontnak tekintése
A címzett(ek) neve(i) és utolsó ismert címe:	Csizmadia László, Kaposvár, 7400 Raktár u. 20/8. (HU)

A döntés ügyszáma és az intézkedés száma:	**U 14 00162 / 12**
A döntés tárgya:	Használati mintaoltalom megszűnése díjfizetés elmulasztása miatt
A címzett(ek) neve(i) és utolsó ismert címe:	Kristóf László, Nyíregyháza, 4400 Ér u. 1/7. (HU)

A rovat 21 darab közlést tartalmaz.

SZABADALMI KÖZLÖNY ÉS VÉDJEGYÉRTESÍTŐ

a Szellemi Tulajdon Nemzeti Hivatalának hivatalos lapja

Webcím: http://www.sztnh.gov.hu/kiadv/szkv/

Felelős kiadó: Farkas Szabolcs

Szerkesztőség: Szellemi Tulajdon Nemzeti Hivatala
1081 Budapest, II. János Pál pápa tér 7.
Telefon: (1) 312 4400
Levélcím: 1438 Budapest, Pf. 415.
E-mail: sztnh@hipo.gov.hu
http://www.sztnh.gov.hu

Felelős vezető: Szabó Richárd
Telefon: (1) 474 5761

HU ISSN 1588–0974