Tartalomjegyzék

A tárca nélküli miniszter 2/2008. (VIII. 22.) TNM rendelete az iparjogvédelmi szakképesítésről 101
A hatósági közlemények rovataiban alkalmazott kódok és rendezési elvek 111

SZABADALMI KÖZLEMÉNYEK
Adatközlés szabadalmi bejelentésekről P313
Szabadalmi bejelentések közzététele P317
Külön tájékoztatás újdonságkutatásról P329
Megadott szabadalmak P332
Megtekinthetővé vált szabadalmi leírások P338
Közzétételt megelőzően megszüntetett szabadalom-engedélyezési eljárások . . . . . –
Szabadalmi oltalom megszűnése és újra érvénybe helyezése
Ideiglenes szabadalmi oltalom megszűnése elutasítás miatt . . . . . –
Ideiglenes szabadalmi oltalom megszűnése díjfizetés hiányában P340
Ideiglenes szabadalmi oltalom megszűnése lemondás vagy lemondottnak tekintés miatt P342
Ideiglenes szabadalmi oltalom megszűnése utólagos vizsgálat hiányában . . . . . –
Végleges szabadalmi oltalom megszűnése lejárat miatt . . . . . –
Végleges szabadalmi oltalom megszűnése díjfizetés hiányában P342
Végleges szabadalmi oltalom megszűnése lemondás miatt . . . . . –
Szabadalom megsemmisítése . . . . . –
Szabadalom korlátozása . . . . . –
Szabadalmi oltalom újra érvénybe helyezése P344
Szabadalmi oltalom megszűnését megállapító határozat visszavonása . . . . . –
Vegyes szabadalmi közlemények
Halasztott vizsgálatú szabadalmi bejelentések utólagos vizsgálata . . . . . –
Jogutódlás P345
Képviseleti megbízás P346
Képviselet megszűnése P346
Szerzőség változása . . . . . –
Név-, illetve címváltozás P346
Hasznosítási szerződés . . . . . –
Hatósági tájékoztatás hatálytalanítása . . . . . –
Határozat kijavítása, kicserélése . . . . . –
Helyreigazítás . . . . . –

EURÓPAI SZABADALMI KÖZLEMÉNYEK
Európai szabadalmi bejelentések igénypont fordításának közzététele E177
Európai szabadalmi bejelentések igénypontjai fordítás-kijavításának közzététele . . . . . –
Európai szabadalmak szövege fordításának benyújtása E178
Európai szabadalmak szövege fordítás-kijavításának közzététele . . . . . –
Vegyes európai szabadalmi közlemények
Jogutódlás E203
Képviseleti megbízás E203
Képviselet megszűnése . . . . . –
Szerzőség változása . . . . . –
Név-, illetve címváltozás E203
Hasznosítási szerződés . . . . . –

Contents

Order No. 2/2008 (VIII. 22.) TNM of the Minister without portfolio on the professional qualification in industrial property 101
Codes and principles of arrangement applied in the columns of official publications 111

PATENT PUBLICATIONS
Communication of patent application data P313
Publication of patent applications P317
Separate information on novelty search P329
Granted patents P332
Patent specifications available for inspection P338
Patent granting procedures terminated prior to publication . . . . . –
Lapse and restoration of patent protection
Lapse of provisional patent protection due to refusal . . . . . –
Lapse of provisional patent protection due to non-payment of fees P340
Lapse of provisional patent protection due to surrender or protection considered surrendered P342
Lapse of provisional patent protection failing subsequent examination . . . . . –
Lapse of definitive patent protection due to expiration of term . . . . . –
Lapse of definitive patent protection due to non-payment of fees P342
Lapse of definitive patent protection due to surrender . . . . . –
Revocation of patents . . . . . –
Limitation of patents . . . . . –
Restoration of patent protection P344
Withdrawal of decision on the lapse of patent protection . . . . . –
Diverse patent publications
Subsequent examination of patent applications with deferred examination . . . . . –
Succession in title P345
Appointment of a representative P346
Termination of representation P346
Change in (the share of) authorship . . . . . –
Change of names, addresses P346
Exploitation contracts . . . . . –
Cancellation of official information . . . . . –
Correction or change of decisions . . . . . –
Errata . . . . . –

EUROPEAN PATENT PUBLICATIONS
Publication of the translation of the claims of European patent applications E177
Publication of the corrected translation of the claims of European patent applications . . . . . –
Filing of the translation of the text of European patents E178
Publication of the corrected translation of the text of European patents . . . . . –
Diverse European patent publications
Succession in title E203
Appointment of a representative E203
Termination of representation . . . . . –
Change in (the share of) authorship . . . . . –
Change of names, addresses E203
Exploitation contracts . . . . . –

Hatósági tájékoztatás hatálytalanítása . . . . . –
Határozat kijavítása, kicserélése . . . . . –
Helyreigazítás E203

KIEGÉSZÍTŐ OLTALMI TANÚSÍTVÁNYRA VONATKOZÓ KÖZLEMÉNYEK

Tájékoztatás kiegészítő oltalmi tanúsítványra vonatkozó bejelentésekről. S15
Megadott kiegészítő oltalmi tanúsítványok . . . . . –
Megadást megelőzően megszüntetett eljárások
Visszavontnak tekintés díjfizetés hiányában . . . . . –
Visszavonás . . . . . –
Elutasítás . . . . . –
Kiegészítő oltalmi tanúsítvány megszűnése és újra érvénybe helyezése
Megszűnés az oltalomról történő lemondás miatt . . . . . –
Megszűnés díjfizetés hiányában . . . . . –
Megszűnés a termék forgalomba hozatali engedélyének visszavonása következtében . . . . . –
Érvénytelenség, mert a közösségi rendelet 3. cikke alapján nem lett volna kiadható a tanúsítvány . . . . . –
Érvénytelenség az alapszabadalom szabadalmi oltalmának oltalmi idő lejárata előtti megszűnése következtében . . . . . –
Érvénytelenség az alapszabadalom megsemmisítése vagy az alapszabadalom korlátozása következtében . . . . . –
Kiegészítő oltalmi tanúsítvány újra érvénybe helyezése. . . . . –
Vegyes kiegészítő oltalmi tanúsítvány közlemények
Jogutódlás . . . . . –
Képviseleti megbízás . . . . . –
Képviselet megszűnése . . . . . –
Név-, illetve címváltozás . . . . . –
Hasznosítási szerződés . . . . . –
Hatósági tájékoztatás hatálytalanítása . . . . . –
Határozat kijavítása, kicserélése . . . . . –
Helyreigazítás . . . . . –

NÖVÉNYFAJTA-OLTALMI KÖZLEMÉNYEK

Adatközlés növényfajta-oltalmi bejelentésekről . . . . . –
Növényfajta-oltalmi bejelentések közzététele F15
Megadott növényfajta-oltalmak F16
Nyomtatásban megjelent növényfajta-oltalmi leírások . . . . . –
Közzétételt megelőzően megszüntetett növényfajtaoltalom-engedélyezési eljárások . . . . . –
Növényfajta-oltalom megszűnése és újra érvénybe helyezése
Ideiglenes növényfajta-oltalom megszűnése elutasítás miatt –
Ideiglenes növényfajta-oltalom megszűnése díjfizetés hiányában . . . . . –
Ideiglenes növényfajta-oltalom megszűnése lemondás vagy lemondottnak tekintés miatt . . . . . –
Végleges növényfajta-oltalom megszűnése lejárat miatt . . . –
Végleges növényfajta-oltalom megszűnése díjfizetés hiányában . . . . . –
Végleges növényfajta-oltalom megszűnése lemondás miatt . . . . . –
Növényfajta-oltalom megsemmisítése . . . . . –
Növényfajta-oltalom megszüntetése . . . . . –
Növényfajta-oltalom fajtanév törlése . . . . . –
Növényfajta-oltalom újra érvénybe helyezése . . . . . –
Növényfajta-oltalom megszűnését megállapító határozat visszavonása . . . . . –
Vegyes növényfajta-oltalmi közlemények
Jogutódlás . . . . . –
Képviseleti megbízás . . . . . –
Képviselet megszűnése . . . . . –
Igényjogosultság (arány)változás . . . . . –

PUBLICATIONS ON SUPPLEMENTARY PROTECTION CERTIFICATES

Information on applications for a supplementary protection certificate S15
Granted supplementary protection certificates . . . . . –
Proceedings terminated before grant
Application considered withdrawn in lack of payment of the filing fee. . . . . –
Withdrawal . . . . . –
Rejection . . . . . –
Lapse or restoration of supplementary protection certificates
Lapse by reason of surrender of protection . . . . . –
Lapse by reason of lack of payment of the annual fee . . . . . –
Lapse as a consequence of withdrawal of the authorization to place the product on the market . . . . . –
Invalidity by reason of a grant contrary to the provisions of Article 3 of the Community Regulation . . . . . –
Invalidity as a consequence of lapse of the basic patent before the expiry of its lawful term . . . . . –
Invalidity as a consequence of revocation or limitation of the basic patent. . . . . –
Restoration of a supplementary protection certificate
Diverse publications on supplementary protection certificates
Succession in title . . . . . –
Appointment of a representative . . . . . –
Termination of representation . . . . . –
Change of names, addresses . . . . . –
Exploitation contracts . . . . . –
Cancellation of official information . . . . . –
Correction or change of decisions . . . . . –
Errata. . . . . –

PLANT BREEDERS'S RIGHT PUBLICATIONS

Communication of breeder's right application data . . . . . –
Publication of breeder's right applications F15
Granted breeder's rights F16
Printed breeder's right specifications . . . . . –
Breeder's right granting procedures terminated prior to publication . . . . . –
Lapse and restoration of breeder's right
Lapse of provisional breeder's right due to refusal . . . . . –
Lapse of provisional breeder's right due to non-payment of fees . . . . . –
Lapse of provisional breeder's right due to surrender or protection considered surrendered . . . . . –
Lapse of definitive breeder's right due to expiration of term –
Lapse of definitive breeder's right due to non-payment of fees . . . . . –
Lapse of definitive breeder's right due to surrender . . . . . –
Nullity of breeder's right. . . . . –
Cancellation of breeder's right . . . . . –
Cancellation of variety denomination . . . . . –
Restoration of breeder's right . . . . . –
Withdrawal of decision on the lapse of breeder's right . . . . . –
Diverse breeder's right publications
Succession in title . . . . . –
Appointment of a representative . . . . . –
Termination of representation . . . . . –
Change in (the share of) authorship . . . . . –

Név-, illetve címváltozás . . . . . –
Hasznosítási szerződés . . . . . –
Hatósági tájékoztatás hatálytalanítása F18
Határozat kijavítása, kicserélése . . . . . –
Helyreigazítás . . . . . –

Change of names, addresses . . . . . –
Exploitation contracts . . . . . –
Cancellation of official information F18
Correction or change of decisions . . . . . –
Errata . . . . . –

HASZNÁLATI MINTA KÖZLEMÉNYEK

Adatközlés használati mintaoltalmi bejelentésekről U67
Megadott használati mintaoltalmak U69
Megszüntetett használati minta engedélyezési eljárások . . . . . –
Használati mintaoltalom megszűnése és újra érvénybe helyezése
Használati mintaoltalom megszűnése lejárat miatt . . . . . –
Használati mintaoltalom megszűnése díjfizetés hiányában U75
Használati mintaoltalom megszűnése lemondás miatt U75
Használati mintaoltalom megsemmisítése és korlátozása . . –
Használati mintaoltalom újra érvénybe helyezése . . . . . –
Használati mintaoltalom megszűnését megállapító határozat visszavonása . . . . . –
Vegyes használati mintaoltalmi közlemények
Jogutódlás U76
Képviseleti megbízás U76
Képviselet megszűnése U76
Szerzőség változása . . . . . –
Név-, illetve címváltozás . . . . . –
Hasznosítási szerződés U76
Hatósági tájékoztatás hatálytalanítása . . . . . –
Határozat kijavítása, kicserélése . . . . . –
Helyreigazítás . . . . . –

UTILITY MODEL PUBLICATIONS

Communication of data of utility model applications U67
Granted utility model protection U69
Terminated utility model procedures . . . . . –
Lapse and restoration of utility model protection
Lapse of utility model protection due to expiration . . . . . –
Lapse of utility model protection due to non-payment of fees U75
Lapse of utility model protection due to surrender U75
Revocation and limitation of utility model protection . . . . . –
Restoration of utility model protection . . . . . –
Withdrawal of decision on the lapse of utility model protection. . . . . –
Diverse utility model publications
Succession in title U76
Appointment of a representative U76
Termination of representation U76
Change in (the share of) authorship . . . . . –
Change of names, addresses . . . . . –
Exploitation contracts U76
Cancellation of official information . . . . . –
Correction or change of decisions . . . . . –
Errata. . . . . –

FORMATERVEZÉSI MINTAOLTALMI KÖZLEMÉNYEK

Adatközlés formatervezési mintaoltalmi bejelentésekről D91
Formatervezési mintaoltalmi bejelentések közzététele D92
Megadott formatervezési mintaoltalmak D98
Közzétételt megelőzően megszüntetett formatervezési mintaoltalmi engedélyezési eljárások . . . . . –
Formatervezési mintaoltalom megszűnése . . . . . –
Formatervezési mintaoltalom megújítása D100
Vegyes formatervezési mintaoltalmi közlemények
Jogutódlás . . . . . –
Képviseleti megbízás . . . . . –
Képviselet megszűnése . . . . . –
Szerzőség változása . . . . . –
Név-, illetve címváltozás . . . . . –
Hasznosítási szerződés . . . . . –
Hatósági tájékoztatás hatálytalanítása . . . . . –
Határozat kijavítása, kicserélése . . . . . –
Helyreigazítás . . . . . –

DESIGN PUBLICATIONS

Communication of data of design applications D91
Publication of design applications D92
Granted design protection. D98
Design procedures terminated prior to publication . . . . . –
Lapse of design protection . . . . . –
Renewal of design protection D100
Diverse design publications
Succession in title . . . . . –
Appointment of a representative . . . . . –
Termination of representation . . . . . –
Change in (the share of) authorship . . . . . –
Change of names, addresses . . . . . –
Exploitation contracts . . . . . –
Cancellation of official information . . . . . –
Correction or change of decisions . . . . . –
Errata. . . . . –

NEMZETI VÉDJEGYKÖZLEMÉNYEK I.

Védjegybejelentések meghirdetése I. M921
Védjegybejelentés meghirdetése és védjegy lajstromozása különleges gyorsított eljárásban I. M940
Lajstromozott védjegyek I. M941
Megszüntetett lajstromozási eljárások I.
Védjegybejelentés visszavonása . . . . . –
Védjegybejelentés visszavontnak tekintése. . . . . –
Védjegybejelentés elutasítása . . . . . –
Védjegybejelentés módosítása I. . . . . –
Védjegybejelentés megosztása I. . . . . –
Védjegyoltalom megszűnése I.
Védjegyoltalom megszűnése megújítás nélküli lejárat miatt. M955

NATIONAL TRADEMARK PUBLICATIONS I.

Publication of trademark applications I. M921
Publication of trademark applications and registration of trademarks in special accelerated procedure I. M940
Registered trademarks I. M941
Terminated trademark procedures I.
Withdrawal of trademark applications . . . . . –
Trademark application considered withdrawn . . . . . –
Refusal of trademark applications. . . . . –
Amendment of trademark applications I. . . . . –
Division of trademark applications I. . . . . –
Lapse of trademark protection I.
Lapse of trademark protection failing renewal M955

Védjegyoltalom megszűnése lemondás miatt . . . . . –
Védjegyoltalom megszűnése használat hiánya miatt . . . . . –
Védjegyoltalom megszűnése megkülönböztető képesség elvesztése vagy megtévesztővé válás miatt . . . . . –
Védjegyoltalom megszűnése a védjegyjogosult jogutód nélküli megszűnése miatt . . . . . –
Védjegyoltalom törlése . . . . . –
Védjegyoltalom részleges megszűnése I. . . . . –
Védjegyoltalom megszűnése megújítás nélküli lejárat miatt . . . . . –
Védjegyoltalom megszűnése lemondás miatt . . . . . –
Védjegyoltalom megszűnése használat hiánya miatt . . . . . –
Védjegyoltalom megszűnése megkülönböztető képesség elvesztése vagy megtévesztővé válás miatt . . . . . –
Árujegyzék korlátozása . . . . . –
Védjegyoltalom megújítása I. M959
Vegyes védjegyközlemények I.
Jogutódlás M963
Képviseleti megbízás M965
Képviselet megszűnése M965
Név-, illetve címváltozás M965
Használati szerződés . . . . . –
Hatósági tájékoztatás hatálytalanítása . . . . . –
Határozat kijavítása, kicserélése . . . . . –
Lajstromozó határozat visszavonása különleges gyorsított eljárásban . . . . . –
Helyreigazítás . . . . . –
Közösségi védjegy nemzeti bejelentéssé való átalakítása I. . . . . –
Nemzetközi lajstromozás átalakítása nemzeti védjegybejelentéssé I. . . . . –

Lapse of trademark protection due to surrender . . . . . –
Lapse of trademark protection due to lack of use . . . . . –
Lapse of trademark protection due to loss of distinctive character or due to becoming deceptive . . . . . –
Lapse of trademark protection by reason of dissolution of the proprietor without successor in title . . . . . –
Cancellation of trademark protection . . . . . –
Partial lapse of trademark protection I. . . . . –
Lapse of trademark protection failing renewal . . . . . –
Lapse of trademark protection due to surrender . . . . . –
Lapse of trademark protection due to lack of use . . . . . –
Lapse of trademark protection due to loss of distinctive character or due to becoming deceptive . . . . . –
Limitation of the list of goods or services . . . . . –
Renewal of trademark protection I. M959
Diverse trademark publications I.
Succession in title M963
Appointment of a representative M965
Termination of representation M965
Change of names, addresses M965
Licenses . . . . . –
Cancellation of official information . . . . . –
Correction or change of decisions . . . . . –
Withdrawal of decisions ordering registration in special accelerated procedure . . . . . –
Errata . . . . . –
Conversion of a Community trademark into national application I. . . . . –
Transformation of an international registration into national application I. . . . . –

NEMZETI VÉDJEGYKÖZLEMÉNYEK II.

Védjegybejelentések meghirdetése II. M967
Védjegybejelentés meghirdetése és védjegy lajstromozása különleges gyorsított eljárásban II. M975
Lajstromozott védjegyek II. M977
Megszüntetett lajstromozási eljárások II.
Védjegybejelentés visszavonása . . . . . –
Védjegybejelentés visszavontnak tekintése . . . . . –
Védjegybejelentés elutasítása . . . . . –
Védjegybejelentés módosítása II. . . . . –
Védjegybejelentés megosztása II. . . . . –
Védjegyoltalom megszűnése II.
Védjegyoltalom megszűnése megújítás nélküli lejárat miatt M1003
Védjegyoltalom megszűnése lemondás miatt . . . . . –
Védjegyoltalom megszűnése használat hiánya miatt . . . . . –
Védjegyoltalom megszűnése megkülönböztető képesség elvesztése vagy megtévesztővé válás miatt . . . . . –
Védjegyoltalom megszűnése a védjegyjogosult jogutód nélküli megszűnése miatt . . . . . –
Védjegyoltalom törlése . . . . . –
Védjegyoltalom részleges megszűnése II. . . . . –
Védjegyoltalom megszűnése megújítás nélküli lejárat miatt . . . . . –
Védjegyoltalom megszűnése lemondás miatt . . . . . –
Védjegyoltalom megszűnése használat hiánya miatt . . . . . –
Védjegyoltalom megszűnése megkülönböztető képesség elvesztése vagy megtévesztővé válás miatt . . . . . –
Árujegyzék korlátozása . . . . . –
Védjegyoltalom megújítása II. M1008
Vegyes védjegyközlemények II.
Jogutódlás M1009
Képviseleti megbízás M1009
Képviselet megszűnése M1009
Név-, illetve címváltozás M1010

NATIONAL TRADEMARK PUBLICATIONS II.

Publication of trademark applications II. M967
Publication of trademark applications and registration of trademarks in special accelerated procedure II. M975
Registered trademarks II. M977
Terminated trademark procedures II.
Withdrawal of trademark applications . . . . . –
Trademark application considered withdrawn . . . . . –
Refusal of trademark applications . . . . . –
Amendment of trademark applications II. . . . . –
Division of trademark applications II. . . . . –
Lapse of trademark protection II.
Lapse of trademark protection failing renewal M1003
Lapse of trademark protection due to surrender . . . . . –
Lapse of trademark protection due to lack of use . . . . . –
Lapse of trademark protection due to loss of distinctive character or due to becoming deceptive . . . . . –
Lapse of trademark protection by reason of dissolution of the proprietor without successor in title . . . . . –
Cancellation of trademark protection . . . . . –
Partial lapse of trademark protection II. . . . . –
Lapse of trademark protection failing renewal . . . . . –
Lapse of trademark protection due to surrender . . . . . –
Lapse of trademark protection due to lack of use . . . . . –
Lapse of trademark protection due to loss of distinctive character or due to becoming deceptive . . . . . –
Limitation of the list of goods or services . . . . . –
Renewal of trademark protection II. M1008
Diverse trademark publications II.
Succession in title M1009
Appointment of a representative M1009
Termination of representation M1009
Change of names, addresses M1010

Használati szerződés . . . . . –
Hatósági tájékoztatás hatálytalanítása . . . . . –
Határozat kijavítása, kicserélése . . . . . –
Lajstromozó határozat visszavonása különleges gyorsított eljárásban . . . . . –
Helyreigazítás M1010
Közösségi védjegy nemzeti bejelentéssé való átalakítása II. . . . . –
Nemzetközi lajstromozás átalakítása nemzeti védjegybejelentéssé II. . . . . –

Licenses . . . . . –
Cancellation of official information . . . . . –
Correction or change of decisions . . . . . –
Withdrawal of decisions ordering registration in special accelerated procedure . . . . . –
Errata. M1010
Conversion of a Community trademark into national application II. . . . . –
Transformation of an international registration into national application II. . . . . –

NEMZETKÖZI VÉDJEGYKÖZLEMÉNYEK I.

Védjegybejelentések meghirdetése I. W327
Bejegyzések a kiegészítő lajstromba I.
A védjegybejelentés magyarországi oltalmának elismerése I. W339
Védjegyoltalom visszaható hatályú megszűnése I. . . . . –
Védjegyoltalom megszűnése megújítás nélküli lejárat miatt . . . . . –
Védjegyoltalom megszűnése lemondás miatt . . . . . –
Védjegyoltalom megszűnése használat hiánya miatt . . . . –
Védjegyoltalom megszűnése megkülönböztető képesség elvesztése vagy megtévesztővé válás miatt . . . . –
Védjegyoltalom megszűnése a védjegyjogosult jogutód nélküli megszűnése miatt . . . . . –
Védjegyoltalom törlése . . . . . –
Védjegyoltalom visszaható hatályú részleges megszűnése I. . . . . –
Védjegyoltalom megszűnése megújítás nélküli lejárat miatt . . . . . –
Védjegyoltalom megszűnése lemondás miatt . . . . . –
Védjegyoltalom megszűnése használat hiánya miatt . . . . –
Védjegyoltalom megszűnése megkülönböztető képesség elvesztése vagy megtévesztővé válás miatt . . . . –
Árujegyzék korlátozása . . . . . –
Használati szerződés, ha nem a Nemzetközi Irodán keresztül történik a feljegyzés I. . . . . –
Képviseleti megbízás I. . . . . –
Képviselet megszűnése I. . . . . –
Alhasználati engedély Magyarország területére I. . . . . –
Hatósági tájékoztatás hatálytalanítása I. . . . . –
Határozat kijavítása, kicserélése I. . . . . –
Helyreigazítás I. . . . . –

INTERNATIONAL TRADEMARK PUBLICATIONS I.

Publication of trademark applications I. W327
Entries in the Supplementary Register I.
Recognition in Hungary of trademark protection I. W339
Lapse of trademark protection with retroactive effect I. . . . . –
Lapse of trademark protection failing renewal . . . . . –
Lapse of trademark protection due to surrender . . . . . –
Lapse of trademark protection due to lack of use . . . . . –
Lapse of trademark protection due to loss of distinctive character or due to becoming deceptive . . . . . –
Lapse of trademark protection by reason of dissolution of the proprietor without successor in title . . . . . –
Cancellation of trademark protection . . . . . –
Partial lapse of trademark protection with retroactive effect I. . . . . –
Lapse of trademark protection failing renewal . . . . . –
Lapse of trademark protection due to surrender . . . . . –
Lapse of trademark protection due to lack of use . . . . . –
Lapse of trademark protection due to loss of distinctive character or due to becoming deceptive . . . . . –
Limitation of the list of goods or services . . . . . –
Licence contract if the recordal was not made through the intermediary of the International Bureau I. . . . . –
Appointment of a representative I. . . . . –
Termination of representation I. . . . . –
Sub-licences for the territory of Hungary I. . . . . –
Cancellation of official information I. . . . . –
Correction or change of decisions I. . . . . –
Errata I. . . . . –

NEMZETKÖZI VÉDJEGYKÖZLEMÉNYEK II.

Védjegybejelentések meghirdetése II. W345
Bejegyzések a kiegészítő lajstromba II.
A védjegybejelentés magyarországi oltalmának elismerése II. W357
Védjegyoltalom visszaható hatályú megszűnése II. . . . . –
Védjegyoltalom megszűnése megújítás nélküli lejárat miatt . . . . . –
Védjegyoltalom megszűnése lemondás miatt . . . . . –
Védjegyoltalom megszűnése használat hiánya miatt . . . . –
Védjegyoltalom megszűnése megkülönböztető képesség elvesztése vagy megtévesztővé válás miatt . . . . –
Védjegyoltalom megszűnése a védjegyjogosult jogutód nélküli megszűnése miatt . . . . . –
Védjegyoltalom törlése . . . . . –
Védjegyoltalom visszaható hatályú részleges megszűnése II. . . . . –
Védjegyoltalom megszűnése megújítás nélküli lejárat miatt . . . . . –
Védjegyoltalom megszűnése lemondás miatt . . . . . –
Védjegyoltalom megszűnése használat hiánya miatt . . . . –

INTERNATIONAL TRADEMARK PUBLICATIONS II.

Publication of trademark applications II. W345
Entries in the Supplementary Register II.
Recognition in Hungary of trademark protection II. W357
Lapse of trademark protection with retroactive effect II. . . . –
Lapse of trademark protection failing renewal . . . . . –
Lapse of trademark protection due to surrender . . . . . –
Lapse of trademark protection due to lack of use . . . . . –
Lapse of trademark protection due to loss of distinctive character or due to becoming deceptive . . . . . –
Lapse of trademark protection by reason of dissolution of the proprietor without successor in title . . . . . –
Cancellation of trademark protection . . . . . –
Partial lapse of trademark protection with retroactive effect II. . . . . –
Lapse of trademark protection failing renewal . . . . . –
Lapse of trademark protection due to surrender . . . . . –
Lapse of trademark protection due to lack of use . . . . . –

Védjegyoltalom megszűnése megkülönböztető képesség elvesztése vagy megtévesztővé válás miatt . . . . –
Árujegyzék korlátozása . . . . . –
Használati szerződés, ha nem a Nemzetközi Irodán keresztül történik a feljegyzés II. . . . . –
Képviseleti megbízás II. . . . . –
Képviselet megszűnése II. . . . . –
Alhasználati engedély Magyarország területére II. . . . . –
Hatósági tájékoztatás hatálytalanítása II. . . . . –
Határozat kijavítása, kicserélése II. . . . . –
Helyreigazítás II. . . . . –

Lapse of trademark protection due to loss of distinctive character or due to becoming deceptive . . . . . –
Limitation of the list of goods or services . . . . . –
Licence contract if the recordal was not made through the intermediary of the International Bureau II. . . . –
Appointment of a representative II. . . . . –
Termination of representation II. . . . . –
Sub-licences for the territory of Hungary II. . . . . –
Cancellation of official information II. . . . . –
Correction or change of decisions II. . . . . –
Errata II. . . . . –

FÖLDRAJZI ÁRUJELZŐKRE VONATKOZÓ KÖZLEMÉNYEK

Adatközlés földrajzi árujelzőre vonatkozó bejelentésekről . . . –
Lajstromozott földrajzi árujelzők . . . . . –
Megszüntetett lajstomozási eljárások . . . . . –
Földrajzi árujelző bejelentés visszavonása . . . . . –
Földrajzi árujelző bejelentés visszavontnak tekintése . . . . . –
Földrajzi árujelző bejelentés elutasítása . . . . . –
Földrajzi árujelzőre vonatkozó oltalom megszűnése
Földrajzi árujelzőre vonatkozó oltalom megszűnése lemondás miatt . . . . . –
Földrajzi árujelzőre vonatkozó oltalom megszűnése használat hiánya miatt . . . . . –
Földrajzi árujelzőre vonatkozó oltalom megszűnése megkülönböztető képesség elvesztése vagy megtévesztővé válása miatt . . . . . –
Földrajzi árujelzőre vonatkozó oltalom törlése . . . . . –
Vegyes közlemények
Képviseleti megbízás . . . . . –
Képviselet megszűnése . . . . . –
Név-, illetve címváltozás . . . . . –
Hatósági tájékoztatás hatálytalanítása . . . . . –
Határozat kijavítása, kicserélése . . . . . –
Helyreigazítás . . . . . –

GEOGRAPHICAL INDICATION PUBLICATIONS

Communication of geographical indication aplications data . . –
Registered geographical indication . . . . . –
Terminated procedures . . . . . –
Withdrawal of application for the registration of geographical indication . . . . . –
Application for the registration of geographical indication considered withdrawn . . . . . –
Refusal of application for the registration of geographical indication . . . . . –
Lapse of protection concerning geographical indication
Lapse of protection due to surrender . . . . . –
Lapse of protection due to lack of use . . . . . –
Lapse of protection due to loss of distinctive character or due to becoming deceptive . . . . . –
Cancellation of geographical indication protection . . . . . –
Diverse publications concerning geographical indication
Appointment of a representative . . . . . –
Termination of representation . . . . . –
Change of names, addresses . . . . . –
Cancellation of official information . . . . . –
Correction or change of decisions . . . . . –
Errata . . . . . –

NEMZETKÖZI EREDETMEGJELÖLÉS-KÖZLEMÉNYEK

Nemzetközi eredetmegjelölés-bejelentések meghirdetése . . . . . –
Nemzetközi eredetmegjelölés magyarországi oltalmának elismerése . . . . . –

PUBLICATIONS ON INTERNATIONAL APPELLATIONS OF ORIGIN

Publication of applications for the international registration of appellations of origin . . . . . –
Recognition in Hungary of the protection of an international appellation of origin . . . . . –

INTÉZMÉNYI KÖZLEMÉNYEK

Hirdetményi úton történő kézbesítés K27
Kötelező közzétételek
Az államháztartási törvény 15/A §-a szerinti közzétételek . . . . . –
Az államháztartási törvény 15/B §-a szerinti közzétételek . . . . . –

INSTITUTIONAL PUBLICATIONS

Communication by notice K27
Obligatory publications
Publications under Article 15/A of the Act on Public Finances . . . . . –
Publications under Article 15/B of the Act on Public Finances . . . . . –

A tárca nélküli miniszter 2/2008. (VIII. 22.) TNM rendelete

az iparjogvédelmi szakképesítésről

A szabadalmi ügyvivőkről szóló 1995. évi XXXII. törvény 40. §-ának (2) bekezdésében kapott felhatalmazás alapján a kormányhivatalokat felügyelő miniszterek kijelöléséről szóló 8/2006. (XII. 23.) ME rendelet 1. §-ának *f)* pontjában meghatározott feladatkörömben eljárva – a szociális és munkaügyi miniszter feladat- és hatásköréről szóló 170/2006. (VII. 28.) Korm. rendelet 1. §-ának *a)* és *g)* pontjában meghatározott feladatkörében eljáró szociális és munkaügyi miniszterrel, valamint a Magyar Szabadalmi Hivatal elnökével egyetértésben – a következőket rendelem el:

Az iparjogvédelmi szakképesítés megszerzése

1. §

Alap-, közép- és felsőfokú iparjogvédelmi szakképesítés a Magyar Szabadalmi Hivatal (a továbbiakban: MSZH) által szervezett felnőttképzési tanfolyam elvégzését követően, az MSZH által szervezett szakvizsga letételével szerezhető.

Felvétel iparjogvédelmi tanfolyamra

2. §

(1) Alap- és középfokú iparjogvédelmi tanfolyamra az jelentkezhet, aki legalább középfokú iskolai végzettséggel rendelkezik.

(2) Felsőfokú iparjogvédelmi tanfolyamra az jelentkezhet, aki

a) felsőfokú iskolai végzettséggel rendelkezik; vagy

b) felsőoktatási intézményben felsőfokú végzettségi szintet biztosító mesterképzésben vesz részt.

(3) Az előírt iskolai végzettséget vagy – a (2) bekezdés *b)* pontja esetében – a felsőoktatási intézménnyel fennálló hallgatói jogviszonyt az iparjogvédelmi tanfolyamra történő jelentkezéskor igazolni kell.

3. §

(1) Az alap-, közép- és felsőfokú iparjogvédelmi tanfolyamra az MSZH-nál kell jelentkezni az *1. számú melléklet* szerinti, kitöltött jelentkezési lap, továbbá a 2. § (3) bekezdésében foglaltakat igazoló okiratok benyújtásával.

(2) A tanfolyam helyét, időbeosztását és a tanfolyammal kapcsolatos egyéb fontos információkat tartalmazó tájékoztatót az MSZH a honlapján közzéteszi.

(3) Az MSZH gondoskodik a tanfolyamok lebonyolításának technikai feltételeiről, valamint az oktatóknak az iparjogvédelmi szakértelemmel vagy az iparjogvédelemmel kapcsolatos tevékenységi területen szakismerettel rendelkező személyek közül történő felkéréséről.

4. §

(1) Az alapfokú iparjogvédelmi tanfolyam díja 30 000 forint, amelyet a tanfolyam kezdetéig kell megfizetni.

(2) A középfokú iparjogvédelmi tanfolyam díja 80 000 forint, amelyet a tanfolyam kezdetéig kell megfizetni.

(3) A felsőfokú iparjogvédelmi tanfolyam díja 360 000 forint, amelyet három egyenlő részletben – a tanfolyam kezdetén, 90 befejezett tanórát követően és 180 befejezett tanórát követően – kell megfizetni.

(4) Az (1)–(3) bekezdések szerinti díjakat az MSZH-nak a Magyar Államkincstárnál vezetett 10032000-01731842-00000000 számú előirányzat-felhasználási keretszámlájára kell megfizetni

a) az MSZH pénztárában készpénzben vagy bankkártyával POS-terminál útján adott fizetési rendelkezéssel,

b) banki átutalással, vagy

c) készpénz-átutalási megbízás útján.

Képzési idő az iparjogvédelmi tanfolyamon, a tantárgyak

5. §

(1) Az alapfokú iparjogvédelmi tanfolyam képzési ideje 20 óra.

(2) Az alapfokú iparjogvédelmi tanfolyam tantárgyai a következők:

a) szabadalmi jog;

b) védjegyjog;

c) formatervezésiminta- és használatiminta-oltalmi jog;

d) nemzetközi és európai uniós iparjogvédelmi jog;

e) iparjogvédelmi tájékoztatás.

(3) A (2) bekezdés szerinti tantárgyak keretében oktatandó témaköröket a *2. számú melléklet* tartalmazza.

(4) A tanfolyam résztvevőjének kérelmére az alapfokú iparjogvédelmi tanfolyam a tantermi képzés tantárgyainak és témaköreinek megfelelő tartalmú, az MSZH által e célra biztosított internetes felületen hozzáférhető távoktatás formájában, a tanórákon való személyes megjelenés nélkül is elvégezhető. Ebben az esetben

a) a tanfolyam egészének távoktatási formában történő biztosítása esetén a távoktatási tananyag a tanfolyam teljes képzési idejével egyező tanóra-ekvivalensnek felel meg;

b) az egyes tantárgyak távoktatási formában történő biztosítása esetén a távoktatási tananyag az adott tantárgy óraszámával egyező tanóra-ekvivalensnek felel meg;

c) a tanfolyam, illetve az egyes tantárgyak távoktatás útján történő elvégzéséhez az MSZH biztosítja a tanfolyam résztvevője számára az internetes felülethez való hozzáférést, a tananyag távoktatási formában történő elsajátításához szükséges felhasználói kézikönyvet, valamint konzultációs lehetőséget a 3. § (3) bekezdése szerinti oktatók útján.

6. §

(1) A középfokú iparjogvédelmi tanfolyam képzési ideje 60 óra.

(2) A középfokú iparjogvédelmi tanfolyam tantárgyai a következők:

a) szabadalmi jog;

b) védjegyjog;

c) formatervezésiminta- és használatiminta-oltalmi jog;

d) nemzetközi és európai uniós iparjogvédelmi jog;

e) iparjogvédelmi tájékoztatás;

f) innováció-menedzsment, a vállalkozások iparjogvédelmi feladatai és versenyjog.

(3) A (2) bekezdés szerinti tantárgyak keretében oktatandó témaköröket a *3. számú melléklet* tartalmazza.

(4) A tanfolyam résztvevőjének kérelmére a középfokú iparjogvédelmi tanfolyam a tantermi képzés tantárgyainak és témaköreinek megfelelő tartalmú, az MSZH által e célra biztosított internetes felületen hozzáférhető távoktatás formájában, a tanórákon való személyes megjelenés nélkül is elvégezhető. Ebben az esetben

a) a tanfolyam egészének távoktatási formában történő biztosítása esetén a távoktatási tananyag a tanfolyam teljes képzési idejével egyező tanóra-ekvivalensnek felel meg;

b) az egyes tantárgyak távoktatási formában történő biztosítása esetén a távoktatási tananyag az adott tantárgy óraszámával egyező tanóra-ekvivalensnek felel meg;

c) a tanfolyam, illetve az egyes tantárgyak távoktatás útján történő elvégzéséhez az MSZH biztosítja a tanfolyam résztvevője számára az internetes felülethez való hozzáférést, a tananyag távoktatási formában történő elsajátításához szükséges felhasználói kézikönyvet, valamint konzultációs lehetőséget a 3. § (3) bekezdése szerinti oktatók útján.

7. §

(1) A felsőfokú iparjogvédelmi tanfolyam képzési ideje 270 óra.

(2) A felsőfokú iparjogvédelmi tanfolyam tantárgyai a következők:

a) az iparjogvédelem gazdasági és jogi alapjai;

b) nemzeti szabadalmi jog;

c) külföldi, európai és nemzetközi szabadalmi jog;

d) használatiminta-oltalmi jog;

e) nemzeti védjegyjog és az egyéb árujelzők oltalma;

f) nemzetközi és európai közösségi védjegyjog;

g) nemzeti, európai közösségi és nemzetközi formatervezésiminta-oltalmi jog;

h) szerzői jog;

i) versenyjog;

j) bírósági eljárás iparjogvédelmi ügyekben és perekben;

k) iparjogvédelmi tájékoztatás;

l) innováció-menedzsment, a vállalkozások iparjogvédelmi feladatai, iparjogvédelmi ügyfélképviselet.

(3) A (2) bekezdés szerinti tantárgyak keretében oktatandó témaköröket a *4. számú melléklet* tartalmazza.

(4) A tanfolyam résztvevőjének kérelmére a felsőfokú iparjogvédelmi tanfolyam a tantermi képzés tantárgyainak és témaköreinek megfelelő tartalmú, az MSZH által e célra biztosított internetes felületen hozzáférhető távoktatás formájában, a tanórákon való személyes megjelenés nélkül is elvégezhető. Ebben az esetben

a) a tanfolyam egészének távoktatási formában történő biztosítása esetén a távoktatási tananyag a tanfolyam teljes képzési idejével egyező tanóra-ekvivalensnek felel meg;

b) az egyes tantárgyak távoktatási formában történő biztosítása esetén a távoktatási tananyag az adott tantárgy óraszámával egyező tanóra-ekvivalensnek felel meg;

c) a tanfolyam, illetve az egyes tantárgyak távoktatás útján történő elvégzéséhez az MSZH biztosítja a tanfolyam résztvevője számára az internetes felülethez való hozzáférést, a tananyag távoktatási formában történő elsajátításához szükséges felhasználói kézikönyvet, valamint konzultációs lehetőséget a 3. § (3) bekezdése szerinti oktatók útján.

Az iparjogvédelmi szakvizsga

8. §

(1) Az alapfokú iparjogvédelmi tanfolyam elvégzését követően a résztvevők alapfokú, a középfokú iparjogvédelmi tanfolyam elvégzését követően a résztvevők középfokú iparjogvédelmi szakvizsgát tesznek.

(2) Az alapfokú iparjogvédelmi szakvizsgát írásban kell letenni.

(3) A középfokú iparjogvédelmi szakvizsga írásbeli és szóbeli részből áll.

(4) Az alap- és középfokú iparjogvédelmi szakvizsgát a tanfolyam befejezését követően, legkésőbb hat hónapon belül kell letenni. A középfokú iparjogvédelmi szakvizsgát háromtagú vizsgabizottság előtt kell letenni. A vizsgabizottság tagjait és elnökét az MSZH elnöke kéri fel az iparjogvédelmi szakértelemmel vagy az iparjogvédelemmel kapcsolatos tevékenységi területen szakismerettel rendelkező személyek közül.

(5) A vizsgázó kérheti a (4) bekezdésben meghatározott határidő lejártáig e határidő egy alkalommal, hat hónappal történő meghosszabbítását.

9. §

(1) A felsőfokú iparjogvédelmi szakvizsga a tanfolyam tárgyaiból tett vizsgákból, valamint a tanfolyam elvégzését követően a megírt szakdolgozat megvédéséből áll.

(2) A felsőfokú tanfolyamon a tantárgyi vizsgákat az adott tárgy befejezését követően, legkésőbb a következő félév megkezdéséig, az utolsó félévi vizsgákat a szakdolgozat benyújtásáig a tantárgy tanfolyami előadója előtt kell írásban vagy szóban letenni.

(3) A szakdolgozatot a tanfolyam befejezését követően, legkésőbb hat hónapon belül kell benyújtani az MSZH-hoz a vizsgabizottság előtti, a szakdolgozat benyújtásától számított hat hónapon belül történő megvédésre. A vizsgabizottság háromtagú, elnöke az MSZH elnöke vagy az MSZH elnöke által felkért személy. A vizsgabizottság tagjait és – ha a vizsgabizottságot más elnökli – elnökét az MSZH elnöke kéri fel az iparjogvédelmi szakértelemmel vagy az iparjogvédelemmel kapcsolatos tevékenységi területen szakismerettel rendelkező személyek közül.

(4) A vizsgázó kérheti a (3) bekezdésben meghatározott határidők lejártáig e határidők egy alkalommal, hat hónappal történő meghosszabbítását.

(5) A 2. § (2) bekezdésének *b)* pontja esetében a felsőfokú tanfolyam tárgyaiból a vizsgák a felsőfokú tanulmányok befejezését igazoló oklevél megszerzését megelőzően is letehetők, a szakdolgozat a felsőfokú tanulmányok befejezését igazoló oklevél megszerzését megelőzően is benyújtható és megvédhető.

(6) A tanfolyam résztvevője a tanfolyam halasztását egy alkalommal legfeljebb három évre kérheti. A képzés a halasztás időtartamának lejártát követő legközelebbi alkalommal indított felsőfokú iparjogvédelmi tanfolyamhoz kapcsolódva folytatható. A legközelebbi alkalommal indított felsőfokú iparjogvédelmi tanfolyam kezdetét harminc nappal megelőzően a tanfolyam kezdő időpontjáról az MSZH elnöke írásban értesíti a tanfolyam résztvevőjét.

Az iparjogvédelmi szakvizsga értékelése, a bizonyítvány

10. §

(1) Az alap- és középfokú iparjogvédelmi szakvizsgán, valamint a felsőfokú iparjogvédelmi tanfolyam tantárgyi vizsgáin és a szakdolgozat megvédése során a vizsgázó felkészültségét jeles (5), jó (4), közepes (3), elégséges (2) vagy elégtelen (1) osztályzattal kell értékelni.

(2) Elégtelen osztályzat esetén az alap- és középfokú iparjogvédelmi szakvizsgát, illetve a felsőfokú tanfolyamon a tantárgyi vizsgát és a szakdolgozat megvédését egy alkalommal, a sikertelen vizsgát követő hat hónapon belül lehet megismételni.

(3) Az alap- és középfokú iparjogvédelmi szakvizsgán elért osztályzatot a vizsgajegyzőkönyvbe, a felsőfokú iparjogvédelmi tanfolyam tantárgyi vizsgái és a szakdolgozat megvédése során elért osztályzatokat pedig a leckekönyvbe kell bejegyezni.

11. §

(1) Az iparjogvédelmi szakképesítés megszerzéséről az MSZH bizonyítványt állít ki, amelyben a minősítést az alap- és középfokú szakvizsga eredménye vagy a felsőfokú iparjogvédelmi tanfolyam tantárgyi vizsgái és a szakdolgozat osztályzatainak átlaga szerint számított eredmény alapján kell feltüntetni. Ha az eredmény eléri a 4,8-at, a minősítés: kiválóan megfelelt; ez alatti, de a 3,8-at elérő eredmény esetén: jól megfelelt; a 2,0-t elérő, de 3,8 alatti eredmény esetén: megfelelt.

(2) Az iparjogvédelmi szakképesítés megszerzéséről szóló bizonyítványt az *5. számú melléklet* tartalmazza.

(3) A 9. § (5) bekezdésében meghatározott esetben a bizonyítvány az iparjogvédelmi szakképesítésről a felsőfokú tanulmányok befejezését igazoló oklevél megszerzésének az MSZH előtti igazolását követően állítható ki.

(4) Az iparjogvédelmi szakképesítésről kiállított bizonyítvány iskolai végzettséget és államilag elismert szakképzettséget nem tanúsít.

Záró rendelkezések

12. §

(1) Ez a rendelet a kihirdetését követő 8. napon lép hatályba; rendelkezéseit a hatálybalépését követően indított iparjogvédelmi tanfolyamokra kell alkalmazni.

(2) E rendelet nem érinti a hatálybalépése előtt érvényes rendelkezések alapján kiállított, iparjogvédelmi szakképesítésről szóló bizonyítványok érvényességét.

(3) E rendelet hatálybalépésével egyidejűleg hatályát veszti az iparjogvédelmi szakképesítésről szóló 78/1995. (XII. 29.) IKM rendelet.

Dr. Molnár Károly s. k.,
kutatás-fejlesztésért felelős tárca nélküli miniszter

1. számú melléklet a 2/2008. (VIII. 22.) TNM rendelethez

JELENTKEZÉSI LAP

iparjogvédelmi tanfolyamra az iparjogvédelmi szakképesítésről szóló 2/2008. (VIII. 22.) TNM rendelet alapján

1. A jelentkező

– neve:

– születési helye és ideje:

– lakóhelye:

– anyja neve:

– munkáltatójának neve és címe:

2. A tanfolyam megnevezése:

☐ alapfokú iparjogvédelmi tanfolyam

☐ középfokú iparjogvédelmi tanfolyam

☐ felsőfokú iparjogvédelmi tanfolyam

3. A 2/2008. (VIII. 22.) TNM rendelet 2. §-ának (3) bekezdése alapján csatolt mellékletek száma és megnevezése:

Kelt ....., ... év ..... hó ..... napján.

.....
a jelentkező aláírása

2. számú melléklet a 2/2008. (VIII. 22.) TNM rendelethez

Az alapfokú iparjogvédelmi tanfolyam tantárgyainak témakörei

1. Szabadalmi jog:
– a szabadalmi oltalom tárgya
– a találmányból és a szabadalmi oltalomból eredő jogok és kötelezettségek
– a szabadalomhasznosítási szerződés
– találmány- és szabadalombitorlás
– a szabadalmi oltalom megszűnése
– bírósági eljárás szabadalmi ügyekben

2. Védjegyjog:
– a védjegyoltalom tárgya
– a védjegyhasználati szerződés
– védjegybitorlás
– a védjegy lajstromozására irányuló eljárás
– bírósági eljárás védjegyügyekben
– a földrajzi árujelzők oltalma

3. Formatervezésiminta- és használatiminta-oltalmi jog:
– a formatervezésiminta-oltalom tárgya és tartalma
– a használatiminta-oltalom tárgya és tartalma
– az MSZH eljárása mintaoltalmi ügyekben
– bírósági eljárás mintaoltalmi ügyekben és perekben

4. Nemzetközi és európai uniós iparjogvédelmi jog:
– az ipari tulajdon oltalmára létesült Párizsi Uniós Egyezmény
– a Szabadalmi Együttműködési Szerződés
– a védjegyek nemzetközi lajstromozásáról szóló Madridi Megállapodás és az ahhoz kapcsolódó Jegyzőkönyv
– az ipari minták nemzetközi lajstromozásáról szóló Hágai Megállapodás
– az Európai Unió iparjogvédelmi joga

5. Iparjogvédelmi tájékoztatás:
– az iparjogvédelmi információ szerepe és jelentősége
– a szabadalmi hatósági publikáció formái
– bibliográfiai, szöveges és képmás-adatbázisok optikai lemezen
– kutatási gyakorlatok

3. számú melléklet a 2/2008. (VIII. 22.) TNM rendelethez

A középfokú iparjogvédelmi tanfolyam tantárgyainak témakörei

1. Szabadalmi jog:
– a szabadalmi oltalom tárgya
– a találmányból és a szabadalmi oltalomból eredő jogok és kötelezettségek
– a szabadalomhasznosítási szerződés
– szabadalmi kényszerengedély
– találmány- és szabadalombitorlás
– a szabadalmi oltalom megszűnése
– a szabadalmi eljárások általános szabályai
– szabadalmi nyilvántartások, hatósági tájékoztatás
– a szabadalom megadására irányuló eljárás
– egyéb szabadalmi eljárások
– bírósági eljárás szabadalmi ügyekben

2. Védjegyjog:
– a védjegyoltalom tárgya
– a védjegyhasználati szerződés
– védjegybitorlás
– az MSZH eljárása védjegyügyekben
– a védjegy lajstromozására irányuló eljárás
– egyéb védjegyeljárások
– bírósági eljárás védjegyügyekben
– a földrajzi árujelzők oltalma

3. Formatervezésiminta- és használatiminta-oltalmi jog:
– a formatervezésiminta-oltalom tárgya és tartalma
– a használatiminta-oltalom tárgya és tartalma
– a minta és a mintaoltalom bitorlása
– az MSZH eljárása mintaoltalmi ügyekben
– bírósági eljárás mintaoltalmi ügyekben és perekben

4. Nemzetközi és európai uniós iparjogvédelmi jog:
– az Európai Szabadalmi Egyezmény
– az ipari tulajdon oltalmára létesült Párizsi Uniós Egyezmény
– a Szabadalmi Együttműködési Szerződés
– a védjegyek nemzetközi lajstromozásáról szóló Madridi Megállapodás és az ahhoz kapcsolódó Jegyzőkönyv
– az ipari minták nemzetközi lajstromozásáról szóló Hágai Megállapodás
– az Európai Unió iparjogvédelmi joga

5. Iparjogvédelmi tájékoztatás:
– az iparjogvédelmi információ szerepe és jelentősége
– a szabadalmi hatósági publikáció formái
– bibliográfiai, szöveges és képmás-adatbázisok optikai lemezen
– kutatási gyakorlatok

6. Innováció-menedzsment, a vállalkozások iparjogvédelmi feladatai és versenyjog:
– az innováció fogalma és folyamata
– a nemzeti innovációs rendszer
– az iparjogvédelmi tevékenység szervezése
– a találmányok ügyintézésének vállalati rendje
– versenyjogi alapismeretek és jogesetek

4. számú melléklet a 2/2008. (VIII. 22.) TNM rendelethez

A felsőfokú iparjogvédelmi tanfolyam tantárgyainak témakörei

1. Az iparjogvédelem gazdasági és jogi alapjai:
– az iparjogvédelmi szabályozási rendszer kialakulása és fejlődése, a hatályos szabályozás bemutatása
– az iparjogvédelem szerepe és jelentősége a gazdaságban, különös tekintettel az innovációra és a kutatás-fejlesztésre

2. Nemzeti szabadalmi jog:
– a szabadalmi oltalom tárgya
– a találmányból és a szabadalmi oltalomból eredő jogok és kötelezettségek
– a szabadalmi igény
– a szabadalmi oltalom keletkezése, tartalma, korlátjai, időtartama, fenntartása, terjedelme
– a szabadalomhasznosítási szerződés
– szabadalmi kényszerengedély
– találmány- és szabadalombitorlás
– a nemleges megállapítás
– a szabadalmi oltalom megszűnése
– a szabadalmi oltalom újra érvénybe helyezése
– a szabadalom megsemmisítése és korlátozása
– az MSZH eljárása szabadalmi ügyekben
– határidők, igazolások, képviselet, nyilvánosság
– szabadalmi nyilvántartások, hatósági tájékoztatás
– a szabadalom megadására irányuló eljárás
– a találmány feltárása, az igénypont és a kivonat
– a bejelentés benyújtását követő vizsgálat
– érdemi vizsgálat
– egyéb szabadalmi eljárások
– bírósági eljárás szabadalmi ügyekben
– megváltoztatási kérelem, hatáskör és illetékesség, nyilvánosság, kizárás, képviselet, mulasztás, igazolás, határozatok
– szabadalmi perek
– a növény- és állatfajták szabadalmi oltalma

3. Külföldi, európai és nemzetközi szabadalmi jog:
– az ipari tulajdon oltalmára létesült Párizsi Uniós Egyezmény szabadalmi jogi rendelkezései
– a Szellemi Tulajdon Világszervezetének (WIPO) jogállása, feladatai, szervezete, működése
– a Szabadalmi Együttműködési Szerződés
– az Európai Szabadalmi Egyezmény
– a szellemi tulajdonjogok kereskedelmi vonatkozásairól szóló TRIPS-megállapodás szabadalmakra vonatkozó előírásai
– a nemzetközi szabadalmi osztályozásról szóló Strasbourgi Megállapodás
– egyes fejlett ipari országok (USA, Japán) szabadalmi rendszere

4. Használatiminta-oltalmi jog:
– a használatiminta-oltalom tárgya és tartalma
– a minta és a mintaoltalom bitorlása
– a nemleges megállapítás
– a mintaoltalom megszűnése
– az MSZH hatásköre és eljárása mintaoltalmi ügyekben
– a mintaoltalmi bejelentés vizsgálata
– a mintaoltalmi ügyek intézése
– bírósági eljárás mintaoltalmi ügyekben és perekben

5. Nemzeti védjegyjog és az egyéb árujelzők oltalma:
– a védjegyoltalom tárgya
– a védjegyoltalomból eredő jogok és kötelezettségek
– a védjegyoltalom keletkezése, időtartama, tartalma, korlátjai, kimerülése
– a védjegyhasználat elmulasztása
– a védjegy és oltalma a vagyoni forgalomban
– a védjegyhasználati szerződés
– védjegybitorlás
– a védjegyoltalom megszűnése, lemondás a védjegyoltalomról, a védjegy törlése, megszűnés a használat hiánya miatt
– az MSZH hatásköre és eljárása védjegyügyekben, döntések, határidők, igazolások, képviselet, nyilvánosság
– a védjegyügyek nyilvántartása, hatósági tájékoztatás
– a védjegy lajstromozására irányuló eljárás
– egyéb védjegyeljárások
– bírósági eljárás védjegyügyekben
– a földrajzi árujelzők oltalma

6. Nemzetközi és európai közösségi védjegyjog:
– az ipari tulajdon oltalmára létesült Párizsi Uniós Egyezmény védjegyjogi rendelkezései
– a védjegyek nemzetközi lajstromozásáról Madridi Megállapodás és az ahhoz kapcsolódó Jegyzőkönyv
– a szellemi tulajdonjogok kereskedelmi vonatkozásairól szóló TRIPS-megállapodás védjegyekre vonatkozó előírásai
– a gyári vagy kereskedelmi védjegyekkel ellátható termékek és szolgáltatások nemzetközi osztályozásáról szóló Nizzai Megállapodás
– a védjegyek ábrás elemei nemzetközi osztályozásának létrehozásáról szóló Bécsi Megállapodás
– az eredetmegjelölések oltalmáról és nemzetközi lajstromozásáról szóló Lisszaboni Megállapodás
– a közösségi védjegyrendszer, a Belső Piaci Harmonizációs Hivatal és a közösségi védjegyrendelet alapján lajstromozott közösségi védjegy

7. Nemzeti, európai közösségi és nemzetközi formatervezésiminta-oltalmi jog:
– a formatervezésiminta-oltalom tárgya
– a mintából és a mintaoltalomból eredő jogok és kötelezettségek
– a mintaoltalmi igény
– a mintaoltalom keletkezése, tartalma, korlátjai, kimerülése, időtartama, terjedelme
– a mintaoltalom megszűnése
– a minta és a mintaoltalom bitorlása
– az MSZH eljárása mintaoltalmi ügyekben
– mintaoltalmi nyilvántartások, hatósági tájékoztatás
– a mintaoltalom megadására irányuló eljárás
– egyéb mintaoltalmi eljárások

– bírósági eljárás mintaoltalmi ügyekben és perekben
– az ipari minták nemzetközi lajstromozásáról szóló Hágai Megállapodás
– az ipari tulajdon oltalmára létesült Párizsi Uniós Egyezmény mintaoltalmi szabályai
– az ipari minták nemzetközi osztályozásáról szóló Locarnói Megállapodás
– a szellemi tulajdonjogok kereskedelmi vonatkozásairól szóló TRIPS-megállapodás formatervezési mintákkal kapcsolatos szabályai
– a közösségi formatervezésiminta-oltalmi rendszer

8. Szerzői jog:
– a szerzői jogi védelem alanya és tárgya
– a szerzői jogi védelemből eredő jogok és azok korlátai
– a védelmi idő
– a felhasználási szerződés tartalmi elemei
– közös jogkezelés és a közös jogkezelő szervezetek, a jogdíjak
– szerzői jogi perek

9. Versenyjog:
– a versenyjogi szabályozás tárgya, rendszere
– a tisztességtelen verseny tilalma
– a fogyasztók megtévesztésének tilalma
– a közösségi versenyjogi rendszer, az iparjogvédelmi oltalom kimerülésének versenyjogi összefüggései

10. Bírósági eljárás iparjogvédelmi ügyekben és perekben:
– a Fővárosi Bíróság hatásköre és illetékessége
– a szabadalmi kényszerengedéllyel, az előhasználati és a továbbhasználati joggal kapcsolatos perek
– bitorlási perek

11. Iparjogvédelmi tájékoztatás:
– iparjogvédelmi nyilvántartások, hatósági tájékoztatás
– az iparjogvédelmi információ szerepe és jelentősége
– az iparjogvédelmi dokumentáció nemzetközi előírásai
– a Szabadalmi Tár feladatköre és gyakorlata
– a szabadalmi hatósági publikáció formái
– bibliográfiai, szöveges és képmás-adatbázisok optikai lemezen
– az on-line adatbankok kínálata
– az iparjogvédelmi tájékoztatás nemzetközi műhelyei
– kutatási gyakorlatok

12. Innováció-menedzsment, a vállalkozások iparjogvédelmi feladatai, iparjogvédelmi ügyfélképviselet:
– a nemzeti innovációs rendszer
– versenyképesség és technológiamenedzsment
– a kockázati tőke szerepe az innováció finanszírozásában
– az innováció és a vállalati stratégia
– az iparjogvédelmi tevékenység szervezése
– a találmányok ügyintézésének vállalati rendje
– a találmányok, know-how vétele, értékesítése
– a szabadalmi ügyvivői működésre vonatkozó jogszabályi előírások

5. számú melléklet a 2/2008. (VIII. 22.) TNM rendelethez

Magyar Szabadalmi Hivatal

Felnőttképzési nyilvántartási szám:

A bizonyítvány sorszáma:

BIZONYÍTVÁNY

A Magyar Szabadalmi Hivatal tanúsítja, hogy

.....,
(név)

született .....
(születési hely és idő)

a 2/2008. (VIII. 22.) TNM rendelet alapján

FELSŐFOKÚ/KÖZÉPFOKÚ/ALAPFOKÚ* IPARJOGVÉDELMI SZAKKÉPESÍTÉST
szerzett.

A szakképesítés megszerzésének minősítése:

E bizonyítvány iskolai végzettséget és államilag elismert szakképzettséget nem tanúsít.

Kelt Budapesten, ...

.....
a vizsgabizottság elnöke

az MSZH hivatalos bélyegzője

* A megfelelő aláhúzandó.

A hatósági közlemények rovataiban alkalmazott kódok és rendezési elvek

Az iparjogvédelmi dokumentumokat kibocsátó egyes országokat és egyes nemzetközi szervezeteket azonosító kódok (a WIPO 3. szabványa szerint)

AD	Andorra
AE	Egyesült Arab Emirátusok
AF	Afganisztán
AG	Antigua és Barbuda
AI	Anguilla
AL	Albánia
AM	Örményország
AN	Holland Antillák
AO	Angola
AP	Afrikai Országok Iparjogvédelmi Szervezete (ARIPO)
AR	Argentína
AT	Ausztria
AU	Ausztrália
AW	Aruba
AZ	Azerbajdzsán
BA	Bosznia-Hercegovina
BB	Barbados
BD	Banglades
BE	Belgium
BF	Burkina Faso
BG	Bulgária
BH	Bahrein
BI	Burundi
BJ	Benin
BM	Bermuda
BN	Brunei
BO	Bolívia
BR	Brazília
BS	Bahama-szigetek
BT	Bhután
BV	Bouvet-sziget
BW	Botswana
BX	Benelux Védjegy Hivatal (BBM) és Benelux Ipari Minta Hivatal (BBDM)
BY	Belorusszia
BZ	Belize
CA	Kanada
CD	Kongói Demokratikus Köztársaság
CF	Közép-afrikai Köztársaság
CG	Kongó
CH	Svájc
CI	Elefántcsontpart
CK	Cook-szigetek
CL	Chile
CM	Kamerun
CN	Kína
CO	Kolumbia
CR	Costa Rica
CU	Kuba
CV	Zöld-foki Köztársaság
CY	Ciprus
CZ	Csehország
DE	Németország
DJ	Dzsibuti
DK	Dánia
DM	Dominikai Közösség
DO	Dominikai Köztársaság
DZ	Algéria
EA	Eurázsiai Szabadalmi Szervezet (EAP)
EC	Ecuador
EE	Észtország
EG	Egyiptom
EH	Nyugat-Szahara
EM	Belső Piaci Harmonizációs Hivatal (védjegy és ipari minta) (OHIM)
EP	Európai Szabadalmi Hivatal (EPO)
ER	Eritrea
ES	Spanyolország
ET	Etiópia
EU	Európai Unió
FI	Finnország
FJ	Fidzsi-szigetek
FK	Falkland-szigetek
FO	Faröer-szigetek
FR	Franciaország
GA	Gabon
GB	Nagy-Britannia
GC	Az Öböl menti Arab Államok Együttműködési Tanácsának Szabadalmi Hivatala (GCC)
GD	Grenada
GE	Grúzia
GH	Ghána
GI	Gibraltár
GL	Grönland
GM	Gambia
GN	Guinea
GQ	Egyenlítői-Guinea
GR	Görögország
GS	Dél-Georgia és a Dél-Sandwich-szigetek
GT	Guatemala
GW	Bissau-Guinea
GY	Guyana
HK	Hongkong
HN	Honduras
HR	Horvátország
HT	Haiti
HU	Magyarország
ID	Indonézia
IE	Írország
IL	Izrael
IN	India
IQ	Irak
IR	Irán
IS	Izland
IT	Olaszország
JM	Jamaica
JO	Jordánia
JP	Japán
KE	Kenya
KG	Kirgizisztán
KH	Kambodzsa
KI	Kiribati
KM	Comore-szigetek
KN	Saint Christopher és Nevis
KP	Koreai Népi Demokratikus Köztársaság
KR	Koreai Köztársaság
KW	Kuvait
KY	Kajmán-szigetek
KZ	Kazahsztán
LA	Laosz
LB	Libanon
LC	Saint Lucia
LI	Liechtenstein
LK	Srí Lanka
LR	Libéria
LS	Lesotho
LT	Litvánia
LU	Luxemburg
LV	Lettország
LY	Líbia
MA	Marokkó
MC	Monaco
MD	Moldova
ME	Montenegró
MG	Madagaszkár
MK	Macedónia
ML	Mali
MM	Mianmar
MN	Mongólia
MO	Makao
MP	Észak-Marina-szigetek
MR	Mauritánia
MS	Montserrat
MT	Málta
MU	Mauritius
MV	Maldív-szigetek
MW	Malawi
MX	Mexikó
MY	Malajzia
MZ	Mozambik
NA	Namíbia
NE	Niger
NG	Nigéria
NI	Nicaragua
NL	Hollandia
NO	Norvégia
NP	Nepál
NR	Nauru
NZ	Új-Zéland
OA	Szellemi Tulajdon Afrikai Szervezete (OAPI)
OM	Omán
PA	Panama
PE	Peru
PG	Pápua Új-Guinea
PH	Fülöp-szigetek
PK	Pakisztán
PL	Lengyelország
PT	Portugália
PW	Palau

PY Paraguay
QA Katar
RO Románia
RS Szerbia
RU Oroszország
RW Ruanda
SA Szaúd-Arábia
SB Salamon-szigetek
SC Seychelle-szigetek
SD Szudán
SE Svédország
SG Szingapúr
SH Szent Ilona
SI Szlovénia
SK Szlovákia
SL Sierra Leone
SM San Marino
SN Szenegál
SO Szomália
SR Suriname
ST São Tomé és Principe
SV Salvador
SY Szíria
SZ Szváziföld
TC Turks- és Caicos-szigetek
TD Csád
TG Togo
TH Thaiföld
TJ Tádzsikisztán
TM Türkmenisztán
TN Tunézia
TO Tonga
TR Törökország
TT Trinidad és Tobago
TV Tuvalu
TW Tajvan (Kínai Köztársaság)
TZ Tanzánia
UA Ukrajna
UG Uganda
US Amerikai Egyesült Államok
UY Uruguay
UZ Üzbegisztán
VA Vatikán
VC Saint Vincent
VE Venezuela
VG Brit Virgin-szigetek
VN Vietnam
VU Vanuatu
WO Szellemi Tulajdon Világszervezete (WIPO) Nemzetközi Irodája
WS Nyugat-Szamoa
YE Jemen
ZA Dél-afrikai Köztársaság
ZM Zambia
ZR Zaire
ZW Zimbabwe

Szabadalom, kiegészítő oltalmi tanúsítvány, növényfajta-oltalom, használati minta és formatervezési minta adatok azonosítói (INID-kódok a WIPO 9. szabványa szerint)

(10) Lajstromozási és közzétételi adatok
- (11) a dokumentum száma: szabadalmi és növényfajta-oltalmi rovatokban közzétételi szám vagy lajstromszám; használati minta és formatervezési minta rovatokban lajstromszám; a megadott szabadalmak, a megadott növényfajta-oltalmak, a megadott használati minta oltalmak és a megadott formatervezési mintaoltalmak rovatokban a lajstromszámhoz kapcsolt dátum a megadó határozat kelte
- (13) a publikáció fajtája a WIPO 16. szabványa szerint

(20) Bejelentési adatok
- (21) a bejelentés ügyszáma
- (22) a bejelentés napja
- (23) a kiállítási elsőbbség vagy kedvezmény, illetve a módosítási elsőbbség napja
- (24) a tanúsítvány oltalmi idejének kezdete

(30) Uniós elsőbbség adatai, illetve UPOV Egyezmény szerinti elsőbbség adatai

(40) A közzététel napja

(50) Műszaki adatok
- (51) Nemzetközi Szabadalmi Osztályozás (szabadalmi, illetve használati minta rovatokban);
  Locarnói Megállapodás szerinti osztályozás (formatervezési minta rovatokban)
  UPOV-kód (növényfajta-oltalmi rovatokban)
- (53) növényfajta fajtaneve
- (54) a találmány, illetve a szabadalom címe, a növényfajta fajneve, latin neve, a használati minta címe, a formatervezési minta megnevezése
- (55) a növényfajta fényképe, illetve a formatervezési minta fényképe vagy rajza
- (57) szabadalmi rovatokban a kivonat, használati minta rovatokban a főigénypont (a jellemző ábrával)

(60) Összefüggő bejelentések, szabadalmak, kiegészítő oltalmi tanúsítványok, növényfajta-oltalmak, használati minták adatai
- (62) megosztás esetén a korábbi szabadalmi, növényfajta-oltalmi, illetve használati minta bejelentés ügyszáma
- (65) közzétételi szám (megadott szabadalmakkal kapcsolatban)
- (66) belső elsőbbség napja
- (67) származtatást megalapozó irat adatai
- (68) az alapszabadalom lajstromszáma

(70) A jogosult, a feltaláló és a képviselő adatai
- (71) bejelentő
- (72) feltaláló, szerző, nemesítő
- (73) szabadalmas, jogosult
- (74) képviselő

(80) A Budapesti Szerződés és a Szabadalmi Együttműködési Szerződés szerinti adatok
- (83) a mikroorganizmus törzs (biológiai anyag) letétbe helyezésének adatai
- (84) szekvencialista, illetve táblázat
- (86) a nemzetközi (PCT) bejelentés száma
- (87) a nemzetközi (PCT) bejelentés közzétételi száma

(90) Az Európai Szabadalmi Egyezmény szerinti adatok, valamint a kiegészítő oltalmi tanúsítványra vonatkozó adatok
- (92) a termék első magyarországi forgalomba hozatali engedélyének száma és kelte, valamint az engedélyezett termék neve
- (93) a termék első közösségi forgalomba hozatali engedélyének száma és kelte
- (94) a tanúsítvány oltalmi idejének lejárta
- (95) a kiegészítő oltalmi tanúsítvány címe (a termék megnevezése) és a termék típusa
- (96) az európai (EP) bejelentés adatai
- (97) az európai (EP) bejelentés közzétételi adatai;
  az európai szabadalom megadásának az Európai Szabadalmi Közlönyben történt meghirdetési adatai

A publikáció fajtája (a WIPO 16. szabványa szerint)

A 1996. január 1-je előtti bejelentési nappal rendelkező szabadalmi bejelentések közzététele, illetve közzététel nélkül megadott szabadalmak meghirdetése
A1 1996. január 1-je utáni bejelentési nappal rendelkező szabadalmi bejelentések közzététele és tájékoztatás az elvégzett újdonságkutatásról
A2 1996. január 1-je utáni bejelentési nappal rendelkező szabadalmi bejelentések, növényfajta-oltalmak közzététele
A3 Külön tájékoztatás az 1996. január 1-je utáni bejelentési nappal rendelkező szabadalmi bejelentésekben a közzétételt követően elvégzett újdonságkutatásokról
B1 Megadott szabadalmak, növényfajta-oltalmak
B2 Korlátozott szabadalmak
B8 Helyreigazítás a szabadalmi leírások bibliográfiai adataiban
B9 Helyreigazítás a szabadalmi leírásokban
T1 Európai szabadalmi bejelentések igénypont fordításának közzététele
T2 Tájékoztatás európai szabadalmak szövege fordításának benyújtásáról
T3 Európai szabadalmi bejelentések igénypontjai fordítás-kijavításának közzététele
T4 Európai szabadalmak szövege fordítás-kijavításának közzététele

T5 Tájékoztatás az Európai Szabadalmi Egyezmény szerinti felszólalási vagy korlátozási eljárásban módosítással fenntartott európai szabadalmak szövege fordításának benyújtásáról
T6 Tájékoztatás a Magyar Köztársaságban hatálytalannak tekintett európai szabadalmakról
T7 Korlátozott európai szabadalom
T8 Helyreigazítás európai szabadalmak szövege fordításának bibliográfiai adataiban
T9 Helyreigazítás európai szabadalmak szövege fordításában

Védjegy és földrajzi árujelző adatok azonosítói
(INID-kódok a WIPO 60. szabványa szerint)

(100) Lajstromozási és megújítási adatok
- (111) lajstromszám
- (141) a lajstromozási eljárás és az oltalom megszűnésének napja
- (151) a lajstromozás napja
- (156) a megújítás napja
- (180) a lejárat napja

(200) Bejelentési adatok
- (210) a bejelentés ügyszáma
- (220) a bejelentés napja
- (230) a kiállítási elsőbbség adatai

(300) Uniós elsőbbség adatai
(400) A Nemzetközi Iroda részéről történő közzététel adatai
- (450) a Nemzetközi Irodánál a közzétételt tartalmazó lap száma

(500) Egyéb adatok
- (511) az árujegyzék vagy a termékjegyzék a Nizzai Megállapodás szerint, adatközlésnél csak az osztályok száma szerepel
- (540) a földrajzi árujelző megnevezése
- (541) a megjelölés közönséges írásmóddal
- (546) a megjelölés ábrával, illetve a közönségestől eltérő írásmóddal
- (551) együttes vagy tanúsító védjegy
- (554) térbeli megjelölés
- (555) hologrammegjelölés
- (556) hangmegjelölés
- (580) a Nemzetközi Iroda hivatalos lapjában történő közzététel napja
- (591) szín- vagy színes megjelölés

(600) Összefüggő bejelentések, védjegyek adatai
- (641) megosztás esetén a korábbi bejelentés ügyszáma
- (646) megosztás esetén a korábbi védjegy lajstromszáma
- (660) a belső elsőbbség adatai

(700) A jogosult, a képviselő és az engedélyes adatai
- (731) bejelentő
- (732) védjegyjogosult, a nemzetközi lajstrom szerinti jogosult vagy a lajstromozási eljárásban résztvevő bejelentő
- (740) képviselő
- (791) engedélyes

A rovatok rendezési elvei

A szabadalmi és a használati mintaoltalmi bejelentések, illetve a megadott szabadalmak és használati mintaoltalmak adatai NSZO-szekciónként, a formatervezési mintaoltalmi bejelentések, illetve a megadott formatervezési mintaoltalmak adatai a Locarnói Megállapodás szerinti osztályonként csoportosítva, az első helyen szereplő bejelentők nevének betűrendjében, a növényfajta-oltalmi bejelentések ügyszám szerinti sorrendben jelennek meg.

Az egyes rovatcímek mellett feltüntetett négyjegyű kódok az adott rovatok tartalmára utalnak a WIPO 17. szabványa szerint.

A szabadalmi bejelentések közzététele című rovatban a T betűvel kezdődő dokumentumszám az 1996. január 1-je előtti bejelentési nappal rendelkező teljes vizsgálatú, a H betűvel kezdődő dokumentumszám halasztott vizsgálatú szabadalmi bejelentésre utal.

Kiegészítő oltalmi tanúsítvány iránti bejelentések az ügyszám, a megadott kiegészítő oltalmi tanúsítványok a lajstromszám szerinti sorrendben jelennek meg.

A védjegy és földrajzi árujelző bejelentések a bejelentők nevének betűrendjében, a lajstromozások lajstromszám szerinti sorrendben jelennek meg.

SZABADALMI KÖZLEMÉNYEK

Adatközlés szabadalmi bejelentésekről

A – SZEKCIÓ
KÖZSZÜKSÉGLETI CIKKEK

(21) P 08 00453 (22) 2008.07.22.
(71) dr. Czimbalmos-Kozma Ferenc, Mecseknádasd, 7695 Mező u. 13. (HU);
dr. Papp Erika, Mecseknádasd, 7695 Mező u. 13. (HU)
(54) Castanea sativa Mill. (szelídgesztenye) kivonatok és az ezekből vagy ezekben található hatóanyagokból készült oldatok, infúziós oldatok, injekciók, tabletták, szirupok és egyéb gyógyszerformák alkalmazása rosszindulatú daganatsejt kultúrák in vitro gátlására és rosszindulatú daganatos betegségek kezelésére

(21) P 08 00435 (22) 1999.09.24.
(71) DIABACT AB, Uppsala (SE)
(54) Gyógyszerkészítmény akut rendellenességek kezelésére
(62) P0103856 1999.09.24. HU
(74) Frankné dr. Machytka Daisy, Gödölle, Kékes, Mészáros & Szabó Szabadalmi és Védjegy Iroda, Budapest

(21) P 08 00460 (22) 2008.07.23.
(71) dr. Gergely Tamás, Dunakeszi, 2120 Kagyló u. 15. (HU)
(54) Többcélú, füstmentesítő, dohányzásra szolgáló készülék
(74) Kormos Ágnes, egyéni szabadalmi ügyvivő, Budapest

(21) P 08 00468 (22) 2008.07.25.
(71) Glaxo Group Limited, Greenford, Middlesex (GB)
(54) Inhalálással beadható gyógyászati készítmény, valamint az ezt tartalmazó készülék és edény
(74) dr. Fehérvári Flóra, DANUBIA Szabadalmi és Jogi Iroda Kft., Budapest

(21) P 08 00440 (22) 2008.07.17.
(71) Huszár András 80%, Szeged, 6729 Verseci u. 11. (HU);
ifj. Huszár András 10%, Szeged, 6729 Gyölvi út 44. (HU);
Koszó Gábor 5%, Szeged, 6710 Bazsalikom u. (HU);
Nyegre András 5%, Szeged, 6729 Verseci u. 7. (HU)
(54) Gyors összekapcsolás egy rögzített és egy rögzítendő anyag vagy két párhuzamos irányt követő tárgy között

(21) P 08 00445 (22) 2008.07.18.
(71) Hóbor Miklós, Becsehely, 8866 Vihar u. 13. (HU)
(54) Személyhez kötődő fogsorprotézis és eljárás annak előállítására
(74) Rónaszéki Tibor szabadalmi ügyvivő, Budapest

(21) P 08 00491 (22) 2008.08.04.
(71) Junior Vendéglátó Zrt., Budapest, 1095 Mester u. 29–31. (HU)
(54) Nyomáskiegyenlítő szelep, különösen ételhordó edényekhez
(74) dr. Gedeon Sándor, Pintz és Társai Szabadalmi és Védjegy Iroda 1. sz. aliroda, Budapest

(21) P 08 00465 (22) 2008.07.25.
(71) Kádár Miklós, Tab, 8660 Táncsics M. u. 18. (HU)
(54) Négyféle, egyedi kialakítású, azonos külső méretű értékmegőrző modul és ideiglenesen is telepíthető komplex biztonságtechnikai és bűnmegelőzési feladatot ellátó értékmegőrző berendezés
(74) Kormos Ágnes egyéni szabadalmi ügyvivő, Budapest

(21) P 08 00446 (22) 2008.07.18.
(71) Pintér Eszter Katalin, Budapest, 1043 Tél u. 36. (HU)
(54) Szivargyújtóra csatlakoztatható hajvasaló használatára

(21) P 08 00423 (22) 2008.07.11.
(71) Pázmány Péter Katolikus Egyetem, Budapest, 1088 Szentkirályi u. 28. (HU)
(54) Gázzal hajtott gömbrobot
(74) Kereszty Marcell, Gödölle, Kékes, Mészáros & Szabó Szabadalmi és Védjegy Iroda, Budapest

(21) P 08 00505 (22) 2008.08.08.
(71) Soltész Nagy Tamás 25%, Miskolc, 3530 Király u. 8. 5/1. (HU);
dr. Soltész Nagy Attila 25%, Miskolc, 3530 Hunyadi u. 14. (HU);
Soltész Nagy Attila 50%, Miskolc, 3532 Gálffy Ignác u. 8. (HU)
(54) Napozólámpa elrendezés
(74) Mák András, S.B.G. & K. Szabadalmi Ügyvivői Iroda, Budapest

(21) P 08 00464 (22) 2008.07.24.
(71) Szilák Labor Bioinformatikai és Molekulatervező Kft., Szeged, 6723 Gém u. 14. (HU)
(54) Szindekán-4 a Rac1-GTP modulátor
(74) Lengyel Zsolt, DANUBIA Szabadalmi és Jogi Iroda Kft., Budapest

(21) P 08 00471 (22) 2008.07.29.
(71) Török Sándor, Budapest, 1144 Kőszeg u. 2/c (HU)
(54) Eljárás légkondenzációs és/vagy változtatható légsebességű szárításra

B – SZEKCIÓ
IPARI MŰVELETEK ÁLTALÁBAN ÉS SZÁLLÍTÁS

(21) P 08 00497 (22) 2008.08.05.
(71) Fémtechnika Kft., Hódmezővásárhely, 6801 Pf.: 51. (HU)
(54) Megfogó eszköz
(74) Erdély Péter, DANUBIA Szabadalmi és Jogi Iroda Kft., Budapest

(21) P 08 00421 (22) 2008.07.10.
(71) Füzesi Attila, Telki, 2089 Erdő u. 4/a (HU)
(54) Drótkartonból készült csomagolási eszköz

(21) P 08 00459 (22) 2008.07.23.
(71) Kyoung, Dea KIM, Gwangmyeong-si Gyeonggi-do, 157–871 (KR)
(54) Automatikus forrasztópaszta-adagoló tartály pasztanyomtatóhoz
(30) 1020080050364 2008.05.29. KR
(74) Pintz György, Pintz és Társai Szabadalmi, Védjegy és Jogi Iroda, Budapest

---

(21) P 08 00499 (22) 2008.08.07.
(71) Metner Lajos, Budapest, 1133 Kárpát u. 24. (HU)
(54) Páros végprofilozó gép
(74) Pintz György, Pintz és Társai Szabadalmi, Védjegy és Jogi Iroda, Budapest

---

(21) P 08 00444 (22) 2008.07.17.
(71) Moldován György, Budapest, 1126 Nárcisz u. 2/b (HU)
(54) Berendezés gumiabroncsok és más elasztikus anyagok szabályozható finomőrléshez ultra nagynyomású folyadéksugaras eljárással
(74) Kocsis Péter, S.B.G. & K. Szabadalmi Ügyvivői Iroda, Budapest

---

(21) P 08 00454 (22) 2008.07.22.
(71) Mészáros István, Domony, 2182 Fő út 93. (HU)
(54) Utasszállító

---

(21) P 08 00443 (22) 2008.07.17.
(71) Sztankovics József, Szeged, 6791 Bródy Mihály u. 60. (HU)
(54) Kónuszos reszelő

---

(21) P 08 00485 (22) 2008.08.01.
(71) Unirol FM Kereskedelmi és Szolgáltató Kft., Budapest, 1032 San Marco u. 64. (HU)
(54) Perforálógép
(74) dr. Schlotthauer Péter ügyvéd, Nagykovácsi

C – SZEKCIÓ
VEGYÉSZET ÉS KOHÁSZAT

---

(21) P 08 00495 (22) 2008.08.05.
(71) Kelemen István, Apostag, 6088 Duna u. 24/a (HU)
(54) Folyékonyfa

---

(21) P 08 00437 (22) 2008.07.16.
(71) MTA Anyag- és Környezetkémiai Intézete, Budapest, 1025 Pusztaszeri út 59–67. (HU)
(54) Folyamatos eljárás zsírsav alkilészterek előállítására

---

(21) P 08 00463 (22) 2008.07.24.
(71) Uwatech Környezet- és Víztechnikai Kft. 49%, Cserszegtomaj, 8372 Majori u. 37. (HU);
Mecsekérc Környezetvédelmi Zártkörűen Működő Részvénytársaság 51%, Pécs, 7633 Esztergár Lajos u. 19. (HU)
(54) Szennyvíztisztító berendezés

---

(21) P 08 00474 (22) 2008.07.30.
(71) Richter Gedeon Nyrt., Budapest, 1103 Gyömrői út 19–21. (HU)
(54) Eljárás etiszteron előállítására

---

(21) P 08 00478 (22) 2008.07.31.
(71) Sanofi-Aventis, Paris, 75013 174, Avenue de France (FR)
(54) Új vegyületek

---

(21) P 08 00383 (22) 2008.06.19.
(71) Sváner Sándor Róbert, Buj, 4483 Petőfi út 48. (HU)
(54) Etil-alkohol-lepárló berendezés hűtőgéppel kombinálva

---

(21) P 08 00466 (22) 2008.07.25.
(71) ThalesNano Nanotechnológiai Zrt., Budapest, 1031 Záhony u. 7. (HU)
(54) Eljárás ciklo-hexanon-oxim előállítására
(74) Domán György, Budapest

D – SZEKCIÓ
TEXTIL, PAPÍR

---

(21) P 08 00506 (22) 2008.08.11.
(71) Rope-Tex Kft., Gyomaendrőd, 5502 Fő út 21. (HU)
(54) Eljárás szövött kötél előállítására

E – SZEKCIÓ
HELYHEZ KÖTÖTT LÉTESÍTMÉNYEK

---

(21) P 08 00449 (22) 2008.07.22.
(71) Bodnár György, Kisvárda, 4600 Hunyadi u. 29. (HU)
(54) Dísztégla burkoló építőelem szilárd falszerkezethez ragasztott technológiával történő, főleg külső falburkolathoz fugázás nélküli beépítéssel
(74) dr. Seszták Miklós ügyvéd, Kisvárda

---

(21) P 08 00439 (22) 2008.07.16.
(71) Bukovics István, Budapest, 1114 Bukarest u. 7. I. em. 4. (HU)
(54) Biztonsági rögzítőszerkezet nyílászárókhoz, különösen bejárati ajtókhoz

---

(21) P 08 00469 (22) 2008.07.28.
(71) Fővárosi Vízművek Zrt. 60%, Budapest, 1134 Váci út 23–27. (HU);
Duna-Kút Kft. 40%, Budapest, 1134 Váci út 23–27. (HU)
(54) Csápos kút és eljárás csápos kút építésére vagy javítására

---

(21) P 08 00429 (22) 2008.01.23.
(71) Horváth László Illés, Bátaszék, 7140 Platánsor 4. (HU);
Kaló Ernő, Budapest, 1149 Kövér Lajos u. 56/b 1/1. (HU)
(54) Jelzőegység betörésvédelmi rendszerhez
(74) Varga Tamás Péter, VTPatent Iparjogvédelmi és Innovációs Iroda Kft., Budapest

---

(21) P 08 00456 (22) 2008.07.23.
(71) Kozma Károly, Budapest, 1046 Nádor u. 6. (HU)
(54) Autópályákon történt balesetek kikerülését biztosító és a biztonságos kerékpározásra is alkalmas középút

---

(21) P 08 00457 (22) 2008.07.23.
(71) Kozma Károly, Budapest, 1046 Nádor u. 6. (HU)
(54) Elemekből gyorsan felépíthető ideiglenes lakóházak katasztrófák helyszínére

---

(21) P 08 00458 (22) 2008.07.23.
(71) Kozma Károly, Budapest, 1046 Nádor u. 6. (HU)
(54) Mobilizálható elemes gyorsgát árvíz ellen

---

(21) P 08 00489 (22) 2008.08.01.
(71) Perl Miklós, Budapest, 1124 Dobsinai u. 11. (HU)
(54) Használt gumiabroncsok másodlagos hasznosítása
(74) Tóth-Szabó István szabadalmi ügyvivő, Budapest

F – SZEKCIÓ
MECHANIKA, VILÁGÍTÁS, FŰTÉS

(21) P 08 00493 (22) 2008.08.05.
(71) Berzsényi Barna, Solymár, 2083 Mátyás király út 86. (HU); Berzsényi Dániel, Érd, 2030 Vörösmarty M. u. 9. (HU)
(54) Célrögzítő

(21) P 08 00427 (22) 2008.07.14.
(71) Betegh Károly Miklós, Budapest, 1144 Vezér u. 53/d IV. 17. (HU)
(54) Táblás forgószalag által hajtott vízerőgép, főleg elektromos energia nyerésére

(21) P 08 00473 (22) 2008.07.29.
(71) Bálint Zoltán, Sóskút, 2038 Ibolya u. 6. (HU)
(54) Robbanómotoroknál keletkező kipufogógáz nyomás-, mozgás-, hő- és utóégésből adódó energiájának mozgásenergiává alakítása

(21) P 08 00504 (22) 2008.08.08.
(71) Fenyvesi János, Budapest, 1151 Platán u. 32. (HU)
(54) Eljárás és alkalmazás indirekt energiatárolásra fémek, földfémek és alkáli földfémek alkalmazásával, különösen szélerőművekhez

(21) P 08 00425 (22) 2008.07.14.
(71) Jakab Szilárd, Békés, 5630 Veres Péter tér 6/a V. em. 15. (HU)
(54) Hatásfoknövelő kiegészítés hajtórúd-forgattyústengely szerkezetekhez

(21) P 08 00431 (22) 2008.07.14.
(71) Kerox Ipari és Kereskedelmi Kft., Diósd, 2049 Homokbánya út 77. (HU)
(54) Egykaros, forgatással működtetett keverő csaptelep betét
(74) Kovács Ivánné, DANUBIA Szabadalmi és Jogi Iroda Kft., Budapest

(21) P 08 00461 (22) 2008.07.24.
(71) Kovács Sándor, Szeged, 6725 Gólya u. 7/a (HU)
(54) Megújuló geoenergia hasznosítású elektromos és hőenergia előállítás

(21) P 08 00422 (22) 2008.07.11.
(71) Sváner Sándor Róbert, Buj, 4483 Petőfi út 48. (HU)
(54) Konduktív gabonaszárító berendezés

(21) P 08 00487 (22) 2008.08.01.
(71) Sándor János István, Tiszasziget, 6756 Aradi u. 48. (HU)
(54) Led-magic fénycsövek

(21) P 08 00447 (22) 2008.07.18.
(71) Takács István, Kazincbarcika, 3700 Mikszáth K. u. 23. 2/3. (HU)
(54) Napkollektor

(21) P 08 00442 (22) 2008.02.04.
(71) Tér László 2/3%, Szombathely, 9700 Szabadka u. 15. (HU); Tér Alíz 1/3%, Szombathely, 9700 Batsányi J. u. 4. (HU)
(54) Térmobil berendezés, pemotér eljárással; mechanikai energia előállítása környezeti hőenergiából

(21) P 08 00472 (22) 2008.07.29.
(71) Török Sándor, Budapest, 1144 Kőszeg u. 2/c (HU)
(54) Eljárás ammóniagázzal működő belső égésű motor üzemeltetésére

G – SZEKCIÓ
FIZIKA

(21) P 08 00432 (22) 2008.07.15.
(71) Dudás Ferenc Zsolt, Budapest, 1076 Thököly út 21. (HU); Murvai Katalin, Budapest, 1089 Diószeghy S. u. 1. III/30. (HU)
(54) Pontvilágító test élvilágításhoz

(21) P 08 00490 (22) 2008.08.01.
(71) Elipszilon Kulturális Szolgáltató Bt., Budapest, 1074 Rákóczi út 68. II/14. (HU)
(54) Térbeli elhelyezkedést detektáló rendszer és eljárás ahhoz
(74) dr. Kereszty Marcell, Gödölle, Kékes, Mészáros & Szabó Szabadalmi és Védjegy Iroda, Budapest

(21) P 08 00433 (22) 2008.07.15.
(71) Femtonics Kft., Budapest, 1083 Szigony u. 43. (HU)
(54) 3 dimenziós pályagörbe menti pásztázásra szolgáló lézer pásztázó mikroszkóp
(74) Kacsuk Zsófia, ADVOPATENT Szabadalmi és Védjegy Iroda, Budapest

(21) P 08 00470 (22) 2008.07.25.
(71) ifj. Kun József, Pécs, 7625 Testvériség u. 5. (HU)
(54) Optimalizált adatbeviteli eljárás, berendezés és számítógépes szoftver

(21) P 08 00438 (22) 2008.07.16.
(71) Mészáros István, Domony, 2182 Fő út 93. (HU)
(54) Időgép

(21) P 08 00448 (22) 2008.07.21.
(71) Pécsi Tudományegyetem, Pécs, 7633 Szántó Kovács János u. 1/b (HU)
(54) Szisztémás autoimmun betegségek elkülönítésére szolgáló laboratóriumi diagnosztikum
(74) dr. Svingor Ádám, DANUBIA Szabadalmi és Jogi Iroda Kft., Budapest

(21) P 08 00424 (22) 2008.07.11.
(71) dr. Renneczéder Éva, Budapest, 1142 Rákospatak park 5. X. em. 30. (HU); Rosenbecher Roland, Budapest, 1188 Tigriskő u. 9/2. (HU)
(54) Rendszer és eljárás csoportazonosítók továbbítására kártyával kezdeményezett tranzakciókban
(74) dr. Harangozó Gábor, DANUBIA Szabadalmi és Jogi Iroda Kft., Budapest

(21) P 08 00441 (22) 2008.07.17.
(71) Subert István, Érd, 2030 Rizling u. 26. (HU)
(54) Eljárás szemcsés anyagrétegek tömörségének helyszíni meghatározásához, valamint készülék az eljárás végrehajtására
(74) Rónaszéki Tibor szabadalmi ügyvivő, Budapest

(21) P 08 00496 (22) 2008.08.05.
(71) Várhalmi Miklós, Baja, 6500 Szarvas G. u. 3. (HU)
(54) Kapcsolási elrendezés elsősorban audiojel-kezelő és adatbankrendszer működtetésére
(74) dr. Antalffy-Zsiros András, DANUBIA Szabadalmi és Jogi Iroda Kft., Budapest

H – SZEKCIÓ
VILLAMOSSÁG

(21) P 08 00481 (22) 2008.07.31.
(71) Kovács Tamás, Budapest, 1025 Csévi u. 16. (HU)
(54) Elektrokémiai cella elektromos energia előállítására és elektrokémiai cellákkal felépített erőmű, továbbá eljárás az erőmű üzemeltetésére
(74) Király György JUREX Iparjogvédelmi Iroda, Budapest

A rovat 59 db közlést tartalmaz.

Szabadalmi bejelentések közzététele

A – SZEKCIÓ
KÖZSZÜKSÉGLETI CIKKEK

(51) ***A41D 31/00*** *(2006.01)* **(13) A1**
(21) P 04 02008 **(22) 2002.11.07.**
(71) KERMEL, Colmar (FR)
(72) Thiriot, Laurent, Andolsheim (FR)
(54) Hőszigetelő rétegelt szövet
(30) 01/14573 2001.11.07. FR
(86) PCT/FR 02/03804 (87) WO 03/039281
(74) Kacsuk Zsófia, DANUBIA Szabadalmi és Védjegy Iroda Kft., Budapest

(57) A találmány szerinti hőszigetelő rétegelt textil különösen védőruházat készítésére alkalmas. A rétegelt textil szőtt vagy kötött szerkezetű, legalább két falat (P1, P2) tartalmaz, amelyek egymástól távolságban vannak és több, alapesetben elfekvő, összekötőfonállal (F) vannak egymással összekapcsolva, úgy, hogy alaphelyzetben a falak (P1, P2) közti távolság kisebb, mint az összekötőfonalak (F) hossza. A találmány lényege, hogy a falak (P1, P2) egyike – különösen a hőhatásnak először kitett fal (P1) – hő hatására zsugorodásra képes, és az összekötőfonalak (F) a fal (P1) zsugorodásának hatására felállónak, és ezáltal a falak (P1, P2) közti távolságot (e) megnövelik, és a falak (P1, P2) teljesen vagy részben hőstabilitással rendelkeznek. (4. ábra)

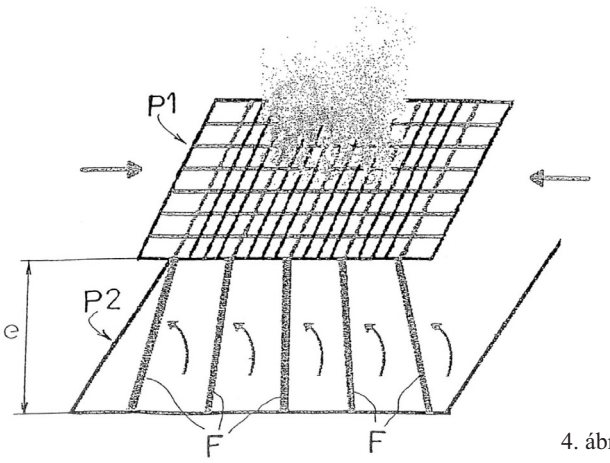

4. ábra

(51) ***A45F 5/02*** *(2006.01)*
A45F 5/00 *(2006.01)*
H04M 1/02 *(2006.01)* **(13) A1**
(21) P 06 00187 **(22) 2006.03.08.**
(71) (72) Schiavoné dr. Nacsa Rita, Szeged (HU)
(54) Rögzítőegység hordozható eszközökhöz
(74) Rónaszéki Tibor szabadalmi ügyvivő, Budapest

(57) A találmány tárgya rögzítőegység hordozható eszközökhöz, különösen mobilkommunikációs készülékek ideiglenes rögzítéséhez, amely a hordozható eszköz egyik csatlakozószervéhez hozzákapcsolható másik csatlakozószervet, valamint a másik csatlakozószervvel összeköttetésben álló csíptető részegységet tartalmaz, a csíptető részegység egyik billenő taggal, valamint az egyik billenő taghoz elfordíthatóan csatlakoztatott másik billenő taggal, továbbá az egyik billenő tag és a másik billenő tag közé beiktatott, legalább részben rugalmas anyagból készült energiatároló elemmel rendelkezik, az energiatároló elemnek pedig a csíptető részegység egyik billenő tagjával összeköttetésben álló egyik támaszkodó nyúlványa, a csíptető részegység másik billenő tagjával érintkező másik támaszkodó nyúlványa, valamint az egyik támaszkodó nyúlvány és a másik támaszkodó nyúlvány között húzódó, azokat egymással összekötő kapcsolósávja van.

A megoldás jellegzetessége, hogy az egyik billenő tag (11) és a másik billenő tag (13) közé egy vagy több csapból (22) és az adott csappal (22) együttműködő hüvelyből (21) összeállított tájoló szerelvény (20) van beiktatva, az egyik billenő tag (11) és a másik billenő tag (13) közül az egyik a hüvellyel (21), míg az egyik billenő tag (11) és a másik billenő tag (13) közül a másik a hüvellyel (21) együttműködő csappal (22) van ellátva, és az egyik billenő tag (11) a tájoló szerelvény (20) segítségével a tájoló szerelvény (20) tengelyvonala (23) körül elfordíthatóan van a másik billenő taggal (13) összekapcsolva, továbbá a kapcsolósávnak (33) az egyik támaszkodó nyúlvány (31) csatlakozó részétől (31a) kiinduló és a másik támaszkodó nyúlványnak (32) az egyik támaszkodó nyúlvány (31) csatlakozó részével (31a) átellenes helyzetű csatlakozó részéhez (32b) érkező átkötőszalagja (33a) van.

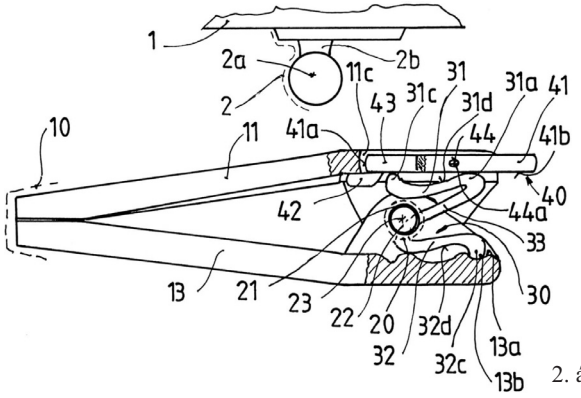

2. ábra

(51) ***A61F 6/14*** *(2006.01)* **(13) A1**
(21) P 07 00202 **(22) 2007.03.08.**
(71) (72) Havas Thyra, Budapest (HU); Vajdovich Nóra, Törökbálint (HU)
(54) Méhen belüli fogamzásgátló eszköz

(57) A találmány tárgya méhen belüli elhelyezésre alkalmas, műanyag karokkal és hordozótesttel (1), valamint titán-oxiddal borított felületű titán vagy titán és rokonfémek ötvözetéből kialakított röntgensugarat, illetve ultrahangot elnyelő ún. árnyékadó egységet tartalmazó (2) fogamzásgátló eszköz.

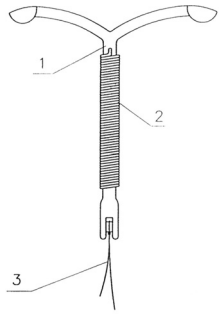

1. ábra

(51) ***A61K 31/423*** *(2006.01)*
A61K 31/444 *(2006.01)*
A61P 3/04 *(2006.01)* **(13) A2**
(21) P 06 00864 **(22) 2006.11.23.**
(71) (72) dr. Hazay Balázs, Remeteszőlős (HU)
(54) Gyógyászati készítmény az elhízás csökkentésére

(57) A találmány tárgya valamely (I) általános képletű vegyületnek ahol

Aril jelentése fenilcsoport, naftilcsoport vagy piridilcsoport,

X jelentése halogénatom és ekkor Y jelentése hidroxilcsoport vagy

X jelentése nitrogénatom és ekkor Y jelentése vegyértékkötés e nitrogénatom és az Y-nal szomszédos szénatom között, ezáltal hattagú oxadiazingyűrű jön létre,

R és R_1 a szomszédos nitrogénatommal együtt 5–7-tagú, telített heterociklusos csoportot képez,

vagy a vegyület N-oxidjának vagy ezek gyógyászatilag alkalmas savaddíciós sójának felhasználása súlynövekedést gátló vagy elhízást csökkentő gyógyászati készítmény előállítására.

Szintén a találmány tárgya egy pszichotróp hatású gyógyászati készítmény csökkentett mellékhatással, amely egy pszichotróp hatású hatóanyagot vagy kívánt és lehetséges esetben gyógyászatilag alkalmas savaddíciós sóját és egy (I) általános képletű vegyületet vagy N-oxidját vagy ezek gyógyászatilag alkalmas savaddíciós sóját tartalmazza a gyógyszerkészítésnél szokásosan alkalmazott vivőanyag(ok) mellett.

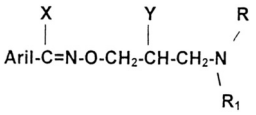

(I)

---

(51) ***A61K 31/47*** *(2006.01)*
A61P 1/00 *(2006.01)* **(13) A1**
(21) P 07 00051 **(22) 2007.01.17.**
(71) Szegedi Tudományegyetem, Szeged (HU)
(72) prof. Vécsei László, Szeged (HU);
prof. Boros Mihály, Szeged (HU);
Kaszaki József, Szeged (HU)
(54) Kinurénsav és származékai alkalmazása a gyomor-bél traktus hipermotilitással és gyulladással járó állapotainak és köszvénynek a kezelésére alkalmas gyógyszerkészítmény előállítására.
(74) Ravadits Imre, DANUBIA Szabadalmi és Védjegy Iroda Kft., Budapest

(57) A találmány tárgyát képezi a kinurénsav (KYNA) és származékai alkalmazása a gyomor-bél traktus hipermotilitással és gyulladással járó állapotainak kezelésére, a fokozott gasztrointesztinális motilitással és a gyomor-bél traktus xanthin oxido-reduktáz/xantinoxidáz fokozott aktivitásával járó kórállapotok kezelésére, illetve köszvény kezelésére alkalmas gyógyszer előállítására.

A találmány tárgyát képezik az (I) általános képletű kinurénsavszármazékok, valamint ezek gyógyászatilag elfogadható sói – ahol az (I) általános képletben

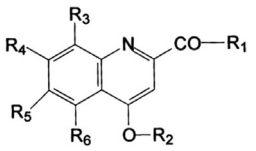

(I)

– R_1 jelentése hidroxilcsoport, NH-R_2, NR_2R_2, 1–10 szénatomos egyenes vagy elágazó láncú alkoxicsoport vagy glicerilcsoport,
– R_2 jelentése egymástól függetlenül hidrogénatom, vagy 1–10 szénatomos egyenes vagy elágazó láncú alkilcsoport,
– R_3–R_6 jelentése egymástól függetlenül hidrogénatom, adott esetben halogénatommal szubsztituált 1–10 szénatomos alkil-, alkenil- vagy alkinil-csoport vagy halogénatom –,

alkalmazása a gyomor-bél traktus hipermotilitással és gyulladással járó állapotainak illetve köszvénynek a kezelésére használható gyógyszerkészítmény előállítására.

---

(51) ***A61K 31/501*** *(2006.01)*
A61P 25/00 *(2006.01)*
A61P 25/28 *(2006.01)* **(13) A2**
(21) P 06 00555 **(22) 2006.07.03.**
(71) EGIS Gyógyszergyár Nyrt., Budapest (HU)
(72) Gacsályi István 20%, Budapest (HU);
Gigler Gábor 18%, Budapest (HU);
dr. Ágoston Márta 8%, Budapest (HU);
Kompagne Hajnalka 8%, Budapest (HU);
dr. Kertész Szabolcs 8%, Fót (HU);
Móricz Krisztina 8%, Budapest (HU);
dr. Lévay György 5%, Budakeszi (HU);
dr. Szénási Gábor 5%, Üröm (HU);
dr. Hársing László Gábor 2%, Budapest (HU);
dr. Barkóczi József 12%, Budapest (HU);
dr. Simig Gyula 6%, Budapest (HU)
(54) 4-Klór-5-{2-[4-(6-fluor-1,2-benzizoxazol-3-il)piperidin-1-il]etil-amino}-2-metil-3-(2H) piridazinon felhasználása kognitív funkció befolyásolására és neuroprotektív hatás kiváltására alkalmas gyógyászati készítmények előállítására

(57) A találmány tárgya az (I) képletű 4-klór-5-{2-[4-(6-fluor-1,2-benz[d]izoxazol-3-il)piperidin-1-il]etil-amino}-2-metil-3-(2H) piridazinon és gyógyászatilag alkalmas savaddíciós sói alkalmazása kognitív funkció befolyásolására és neuroprotektív hatás kiváltására felhasználható gyógyásszati készítmények előállítására.

Az (I) képletű 4-klór-5-{2-[4-(6-fluor-1,2-benz[d]izoxazol-3-il)piperidin 1-il]etil-amino}-2metil-3-(2H) piridazinon vagy valamely gyógyászatilag elfogadható sóját tartalmazó gyógyászati készítmények idegsejtelhalás, neuronpusztulás, mentális hanyatlás, szklerózis multiplex, Creuzfeld–Jacobs-féle kór, Huntington-szindróma, amiotróp laterális szklerózis, Parkinson-betegség, emlékezetzavar vagy emlékezetkiesés stroke megelőzésére vagy kezelésére, emlékezési és tanulási képesség javítására használhatók.

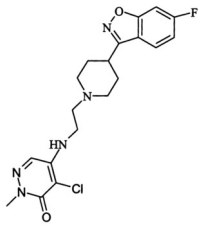

(I)

---

(51) ***A61M 3/02*** *(2006.01)* **(13) A1**
(21) P 07 00025 **(22) 2007.01.11.**
(71) (72) Yoo, Byung Eun, Daegu (KR)
(54) Automatikus öblítővíz-tároló készülék öblítővíz-továbbító tömlővel
(30) 20-2006-0000832 2006.01.11. KR
(74) dr. Gödölle István, Gödölle, Kékes, Mészáros & Szabó Szabadalmi és Védjegy Iroda, Budapest

(57) Automatikus öblítővíz-tároló készülék, amely öblítőfolyadékot, például öblítővizet szolgáltat hordozható öblítővíz-továbbító tömlőbe, amely vastagbél vagy női hüvely belsejének öblítésére használható, Az öblítővíz-tároló készülék tartalmaz külső házat (8), amelyen egy csuklópánt tengelye (2) körül csuklósan elforduló és a külső ház (8) nyitott tetejét lezáró fedél (3) van, megfogó mélyedéseket (4) és hőmérséklet műszertáblát, amelyek a külső ház (8) magasságának közepénél vannak kialakítva, és amely hőmérséklet műszertáblán hálózati kapcsoló (5) és hőmérséklet-beállító gombok (6) vannak, a külső házba (8) behelyezett, szűrővel (9) ellátott szűrőkosarat (10), és a külső ház (8) alá szerelt tartó alapot (15), amely tartalmaz a szűrő (9) alsó felületével érintkező, a szűrőkosáron (10) átmenő öblítővizet melegítő fűtőelemet (11), valamint

vízszintérzékelőt (12) és hőmérséklet-érzékelőt (13) az öblítővíz szintjének és hőmérsékletének érzékelésére, továbbá kivezető csövet (14), amely az öblítővíz-továbbító tömlőhöz (101) csatlakoztatható egyérintéses csatlakozóval (17). A tartó alapban (15) lévő kivezető csőhöz (14) csatlakozó cső (24) által pumpa (23) van csatlakoztatva, amely pumpa (23) egy transzformátorhoz (21) is csatlakoztatva van. Az öblítővíz-továbbító tömlőre (101) pumpálószerv (26) van felszerelve, amely úgy van kialakítva, hogy a tartó alapban (15) lévő lapátkerékre (22) nyomással hasson, így be- és kikapcsolja a lapátkereket (22). A tartó alapban (15) érzékelő (27) van, amely észlelve, hogy a lapátkerék (22) be- vagy kikapcsolt állapotban van, a pumpa (23) működését be/ki kapcsolja.

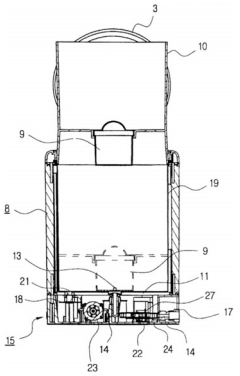

2. ábra

B – SZEKCIÓ
IPARI MŰVELETEK ÁLTALÁBAN ÉS SZÁLLÍTÁS

(51) ***B01D 47/14*** *(2006.01)* **(13) A1**
(21) P 06 00507 **(22) 2006.06.20.**
(71) (72) Sváner Sándor Róbert, Buj (HU)
(54) Levegőtisztító berendezés

(57) A találmány a sóbarlangok analógiájával tisztítja a levegőt az élet számos területén (lakóházak, közintézmények, közterületek, állattartó telepek) úgy, hogy sok esetben eddig is használatos berendezések (hűtő-fűtő és világító készülékek) ún. hulladék energiáját felhasználva tisztítja a keringtetett levegőt.

A találmány lényege, hogy a keringtetett levegő kőlabirintus (4) halad át, mely folyamatosan nedves állapotban van tartva sós vízzel, ahol a lassú áramlás és a labirint miatt a levegő szennyeződései szinte maradéktalanul megtapadnak a többszöri átáramlás következtében.

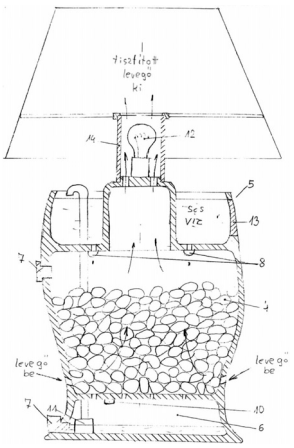

2. ábra

(51) ***B02C 19/06*** *(2006.01)*
B26D 1/00 *(2006.01)*
B26F 3/00 *(2006.01)* **(13) A1**
(21) P 07 00019 **(22) 2007.01.10.**
(71) Balikó László, Miskolc (HU);
Moldován György, Budapest (HU)
(72) Moldován György, Budapest (HU);
Balikó László, Miskolc (HU)
(54) Eljárás elasztomerek szabályozható finomőrlésére ultra nagynyomású folyadéksugaras lefejtéssel
(74) Kocsis Péter, S.B.G. & K. Szabadalmi Ügyvivői Iroda, Budapest

(57) A találmány tárgya eljárás magas felületi aktivitással rendelkező finom elasztomer-őrlemény szabályozható szemcseméretű előállítására ultra nagynyomású folyadéksugaras lefejtéssel és a lefejtéssel együtt megvalósuló őrléssel. Az eljárásra jellemző, hogy a lefejtő folyamat irányadó technológiai paramétereit, úgymint a folyadéksugár-nyomás lefejtési határértékét, valamint a folyadéksugár és a lefejtendő munkadarab egymáshoz viszonyított pozíciójának és mozgásának jellemző paramétereit az őrlendő elasztomer anyagjellemzőiből határozzák meg.

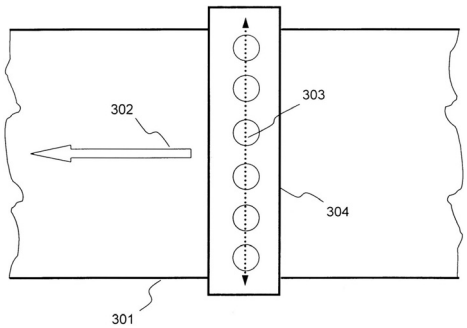

3. ábra

(51) ***B09B 3/00*** *(2006.01)*
C05F 3/00 *(2006.01)*
C05F 15/00 *(2006.01)*
C05F 17/00 *(2006.01)* **(13) A1**
(21) P 06 00391 **(22) 2006.05.10.**
(71) (72) Esztó Bernát, Budapest (HU);
Bogó Péter Tibor, Budaörs (HU)
(54) Eljárás erőművi melléktermékek hasznosítására
(74) dr. Kereszty Marcell, Gödölle, Kékes, Mészáros & Szabó Szabadalmi és Védjegy Iroda, Budapest

(57) A találmány eljárás erőművi melléktermékek hasznosítására, amelynek során biogáz-fermentáció alapját képező mezőgazdasági és/vagy kommunális hulladékot biogáz előállítására szolgáló fermentorba (3) helyezik és a fermentort (3) fűtve biogázt állítanak elő, ahol a hulladékot erőművi salakkal és/vagy pernyével keverik. A találmányt az jellemzi, hogy a hulladékhoz a fermentáció megkezdése előtt keverik a salakot és/vagy a pernyét, és a fermentor fűtését erőművi hűtővízzel végzik.

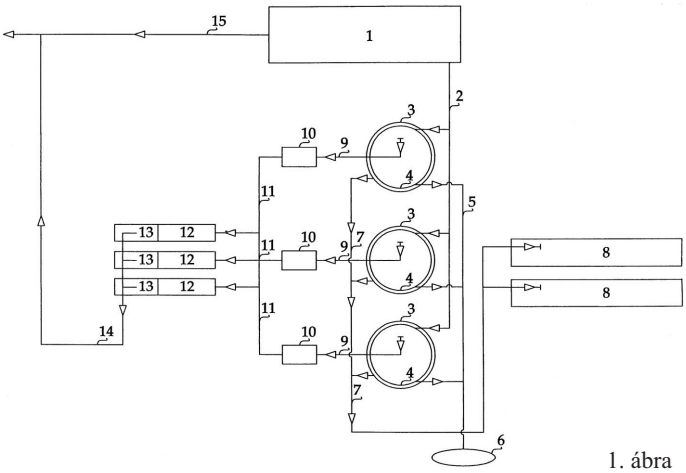

1. ábra

(51) ***B24D 18/00*** *(2006.01)* **(13) A2**
(21) P 08 00227 **(22) 2008.04.09.**
(71) (72) Sprick, Jens Peter, Oldenburg (DE)
(54) Eljárás üreges csiszolótestek előállítására
(74) Horváthné Faber Enikő, ADVOPATENT Szabadalmi és Védjegy Iroda, Budapest

(57) Üreges csiszolótestek előállításához kiszabnak egy szövött vagy fonott hordozóanyagot, majd formatestre (13) húzzák és feszítik. Ezután impregnáló folyadékkal impregnálást végeznek, majd az impregnált hordozóanyagot (2) megszárítják. Fenolgyanta réteg felvitele után csiszolószemcséket (3) hordanak fel. Ezután hőközléssel kikeményítést végeznek. A formatestről (13) levett csiszolótest-nyersdarabot üreges csiszolótestté vágják.

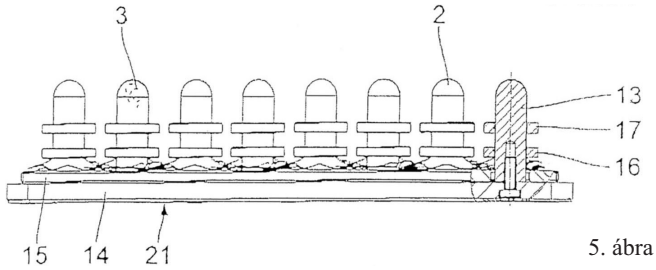

5. ábra

(51) ***B26F 3/12*** *(2006.01)*
B23C 1/16 *(2006.01)* **(13) A1**
(21) P 07 00123 **(22) 2007.02.05.**
(71) (72) Fajta Péter, Taksony (HU);
Pintér László, Taksony (HU);
Tóth Gábor, Pilisszentkereszt (HU)
(54) Eljárás nagyméretű anyagok megmunkálására, valamint az eljárás foganatosítására szolgáló berendezés

(57) A találmány tárgya eljárás nagyméretű anyagok megmunkálására, valamint az eljárás foganatosítására szolgáló berendezés, amely lehetővé teszi, hogy nagyméretű anyagok marógéppel történő megmunkálása előtt adott esetben a marás elvégzésére szolgáló berendezésen elhelyezhető térbeli szkenner segítségével az adott nagyméretű tárgyról elektronikus térbeli modellt készítsenek, majd szintén a marás elvégzésére szolgáló berendezésen elhelyezett szerkezet segítségével a marási folyamatot megelőzően a megmunkálandó anyagtömbből eltávolítsák a nagyobb mennyiségű anyagfeleslegeket, ezzel tehermentesítve és gyorsítva a marási eljárást.

A találmány szerinti eljárás során a megmunkálandó anyagot (10) előnagyolással előmunkálják, majd ezt követően végmegmunkálással alakítják ki a végleges munkadarab pontos formáját, és az eljárás során a megmunkálandó anyagot egy erre a célra kialakított munkatérben (9) helyezik el és ott rögzítik, majd ezt követően a megmunkált anyagról az előnagyolással előre meghatározott helyekről vagy részekről anyagot távolítanak el. Az eljárás jellemzője, hogy az előmunkálási, előnagyolási folyamat során a megmunkálandó anyagból (10) huzalos előmunkáló (8) segítségével egy közbenső munkadarabot alakítanak ki, amelyből végmegmunkálás során marással alakítják ki a végleges munkadarabot.

A találmány szerinti berendezésnek előmunkáló egysége, valamint marással működő végmegmunkáló egysége van, jellemzője, hogy az előmunkáló egység egy olyan huzalos előmunkáló, amely a marással működő végmegmunkáló mechanikus szerkezetén van elhelyezve, oly módon, hogy a végmegmunkáló alapszerkezetét egy híddaru mechanikai szerkezetéhez hasonló kialakítású, három irányban mozgatható sínrendszer képezi, amelyen egy kéttengelyes szabadságfokú karon (4) van rögzítve a végmegmunkáló egység marófeje, és oldalt helyezkedik el az előnagyoló mechanika függőleges vagy más irányú mozgatását végző gördülő elemes egyenesbe vezető kombinált sín, amely előnyösen egy kis súrlódással működő görgős papucs.

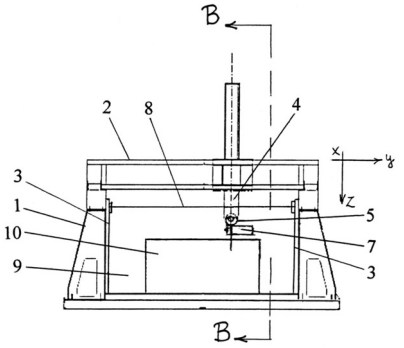

3. ábra

(51) ***B60N 2/26*** *(2006.01)*
A47D 7/04 *(2006.01)* **(13) A1**
(21) P 05 01210 **(22) 2005.12.28.**
(71) (72) dr. Magai István, Biatorbágy (HU);
dr. Magai Istvánné, Biatorbágy (HU)
(54) Biztonsági gyermekágy gépkocsiba

(57) A találmány tárgya biztonsági gyermekágy gépkocsiba, amely alkalmas kisgyermek fekvő helyzetben történő biztonságos elhelyezésére. Biztonsági gyermekágy gépkocsiba fekvőfelülettel, biztonsági rögzítővel azzal jellemezve, hogy a fekvőfelület (4) olyan módon van elhelyezve a gépkocsi belső terében, célszerűen az ülés hátsó felülete (3) mögött, hogy a használaton kívüli, zárt állapotban a fekvőfelület (4) szabadon hagyja a lábteret (8), illetve használati helyzetben a vízszintes fekvőfelületre (4) elhelyezett gyermeket a biztonsági rögzítő (5) biztonságosan helyben tartja.

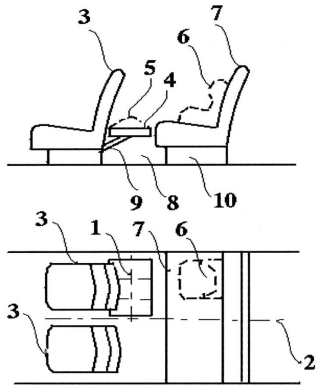

1. ábra

(51) ***B65G 1/00*** *(2006.01)*
E04H 6/18 *(2006.01)* **(13) A1**
(21) P 06 00280 **(22) 2006.04.06.**
(71) (72) Friwaldszky Gyula 70%, Budapest (HU);
Friwaldszky Gyuláné 30%, Budapest (HU)
(54) Fémanyagú építőelemekből összeállított gépesített raktárépület
(74) Rónaszéki Tibor szabadalmi ügyvivő, Budapest

(57) A találmány tárgya fémanyagú építőelemekből összeállított gépesített raktárépület egységrakományok, különösen járművek tárolására, amely több egymás fölött elhelyezkedő raktározószinttel, és az egyes raktározószintenként több egymáshoz viszonyítva sugarasan elrendezett tárolóhellyel rendelkező alaptestet, az alaptest középső részén húzódó, a tárolóhelyek által legalább részben közrefogott központi aknát, továbbá a központi aknában föl-le mozgatható emelőberendezést és ahhoz hozzárendelt mozgatóegységet tartalmaz, ahol az emelőberendezés az egységrakomány megtartására alkalmas támasztótesttel annak a központi aknában történő megvezetésére szolgáló csúsztatószerkezettel, valamint a csúsztatószerkezet és a támasztótest közé beillesztett forgatómechanizmussal van ellátva, a központi aknához pedig az egységrakománynak az alaptestbe juttatására és abból történő eltávolítására szolgáló legalább egy darab átvezető járat van csatlakoztatva.

A megoldás jellegzetessége, hogy a központi aknában (11) az egyik emelőberendezéstől (20) függetlenül elmozgatható másik emelőberendezés (30) van elhelyezve, továbbá a mozgatóegység (40) az egyik emelőberendezéshez (20) kapcsolódó egyik mozgató részegységgel (41) és a másik emelőberendezéshez (30) kapcsolódó másik mozgató részegységgel (42) rendelkezik, ahol az egyik mozgató részegység (41) és a másik mozgató részegység (42) mozgásirányító központ (43) útján van egymással összeköttetésben, a központi akna (11) pedig az egyik emelőberendezés (20) és a másik emelőberendezés (30) legalább egyikének befogadására szolgáló, a központi aknának (11) a raktározószintek (16) alatt és/vagy fölött elhelyezkedő szakaszán szervizakna nyúlvánnyal (12, 13) van kiegészítve.

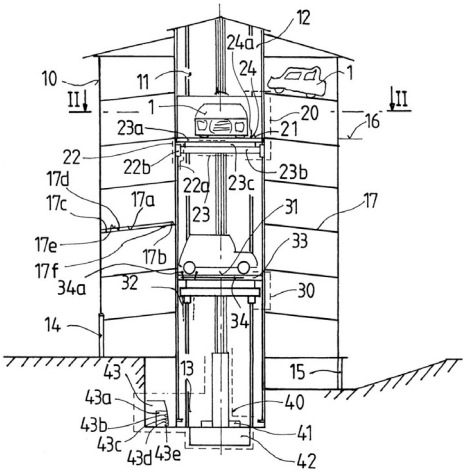

1. ábra

C – SZEKCIÓ
VEGYÉSZET ÉS KOHÁSZAT

(51) ***C02F 1/00*** *(2006.01)*
C02F 1/72 *(2006.01)*
C02F 3/00 *(2006.01)*
C02F 3/02 *(2006.01)*
C02F 3/28 *(2006.01)*
C02F 3/30 *(2006.01)* **(13) A1**
(21) P 06 00550 **(22) 2006.06.30.**
(71) BorsodChem Zrt., Kazincbarcika (HU)
(72) Farkas László 15%, Kazincbarcika (HU);
Fodor Károly 15%, Miskolc (HU);
Papp István 15%, Miskolc (HU);
Szűcs Ambrus 13%, Kazincbarcika (HU);
dr. Csuták János 12%, Ózd (HU);
Kovács F.László 10%, Kazincbarcika (HU);
Hargitai László 8%, Kazincbarcika (HU);
Fehér Tamás 6%, Fony (HU);
dr. Ábrahám József 6%, Kazincbarcika (HU)
(54) Eljárás (toxikus) biológiai úton nem, illetve nehezen kezelhető nitro- és/vagy aminocsoporttal (csoportokkal) szubsztituált aromás komponenseket tartalmazó ipari szennyvizek kombinált kémiai/biológiai kezelésére
(74) Kerény Judit, DANUBIA Szabadalmi és Védjegy Iroda Kft., Budapest

(57) A találmány tárgya eljárás (toxikus) biológiai úton nem, illetve nehezen kezelhető nitro- és/vagy aminocsoporttal (csoportokkal) szubsztituált aromás komponenseket tartalmazó ipari szennyvizek kombinált kémiai/biológiai kezelésére oly módon, hogy nitro- és/vagy aminocsoporttal (csoportokkal) szubsztituált aromás komponenseket tartalmazó ipari szennyvizeket átmeneti fém, előnyösen vas katalizátor jelenlétében kémiai hidrogénperoxidos oxidációs előkezelésnek vetnek alá, és ezt az oxidációt csak olyan fokig folytatják, hogy a kapott, már nem toxikus vizet ismert biológiai aerob és/vagy anaerob rendszerekben lebontják.

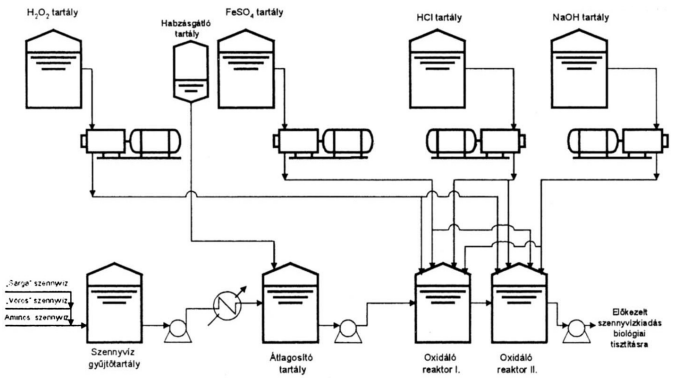

1. ábra

(51) ***C02F 9/00*** *(2006.01)*
C01C 1/16 *(2006.01)*
C02F 1/00 *(2006.01)* **(13) A1**
(21) P 06 00509 **(22) 2006.06.20.**
(71) Kristály-99 Kft., Debrecen (HU)
(72) dr. Soós János György, Monostorpályi (HU)
(54) Eljárás ammóniumsókat tartalmazó veszélyes hulladékok kezelésére és ártalmatlanítására
(74) dr. Soós János György, Monostorpályi

(57) A találmány tárgya egy a környezetkémiai technikák körébe tartozó eljárás, amely a címben megnevezett veszélyes hulladékok ártalmatlanítására, ill. hasznosítására szolgál. A találmány szerint az ammóniumsókat tartalmazó vizes oldatot anioncserés módszerrel ammónium-kloriddá alakítják, ezt az oldatból szilárd állapotban kinyerik, szárítják és hőbomlásos szublimációval tisztítják meg maradék szennyeződéseitől. Ezt követően a már tiszta ammónium-kloridot igény szerint egyéb ammóniumsóvá alakíthatják vízben való oldást követő újabb anioncserés módszerrel.

(51) ***C07D 333/20*** *(2006.01)*
A61K 31/381 *(2006.01)*
A61P 25/24 *(2006.01)* **(13) A2**
(21) P 06 00198 **(22) 2006.03.13.**
(71) EGIS Gyógyszergyár NyRt., Budapest (HU)
(72) dr. Mezei Tibor 36%, Budapest (HU);
dr. Simig Gyula 16%, Budapest (HU);
Molnár Enikő 12%, Érd (HU);
dr. Szabó Miklós 8%, Gödöllő (HU);
dr. Lukács Gyula 8%, Budapest (HU);
dr. Porcs-Makkay Márta 8%, Pomáz (HU);
Szilágyi Erika 6%, Tura (HU);
Bakó Tibor 6%, Budapest (HU)
(54) Gyógyászati készítmény előállítására alkalmas duloxetine sók, előállításuk, alkalmazásuk és szennyezéseik

(57) A találmány tárgya az (I) képletű duloxetin új, szerves savakkal képzett sói, eljárás ezek előállítására és az ezeket tartalmazó gyógyászati készítmények. A találmány szerinti, a (II) képletű, szennyező vegyülettől lényegében mentes új sók oly módon állíthatók elő, hogy a duloxetin bázist alkalmas szerves oldószerben ekvimoláris vagy kis feleslegben vett szerves savval, előnyösen fumársavval, citromsavval vagy (-) mandulasavval reagáltatják, majd a eletkező kristályos terméket izolálják.

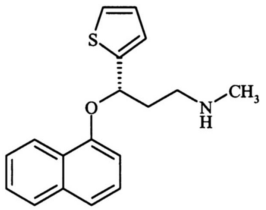

(I)

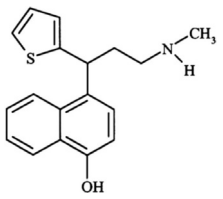

(II)

(51) ***C07D 405/06*** *(2006.01)*
A61K 31/505 *(2006.01)*
C07D 405/14 *(2006.01)*
A61P 31/04 *(2006.01)* **(13) A2**
(21) P 07 00556 **(22) 2005.12.13.**
(71) ARPIDA AG, Reinach (CH)
(72) Greiveldinger-Poenaru, Sorana, Rheinfelden (CH);
Islam, Kalid, Reinach (CH);
Gillessen, Dieter, Pratteln (CH);
Burri, Kaspar, Binningen (CH)
(54) Benzofurán-származékok, eljárás előállításukra, intermedierjeik és az ezeket tartalmazó gyógyszerkészítmények
(30) PCT/EP200500072 2005.01.07. EU
(86) PCT/EP 05/13344 (87) WO 06/072370
(74) dr. Jalsovszky Györgyné ügyvéd, Budapest

(57) A találmány új 2,4-diamino-5-szubsztituált-pirimidinekre, az ezeket tartalmazó gyógyászati készítményekre, a vegyületek és a gyógyászati készítmények előállítására szolgáló eljárásokra, a vegyülek szintézisének (X), (XVI) és (XVII) általános képletű közbenső termékeire, valamint a vegyületek mikrobiális fertőzések kezelésében való felhasználására vonatkozik.

A találmány szerinti vegyületek az (I) általános képletnek felelnek meg – a képletben

R^1 (a) vagy (b) általános képletű csoportot jelent;

R^2 és R^3 egymástól függetlenül hidrogénatomot vagy 1–3 szénatomos rövid szénláncú alkilcsoportot jelent, vagy együtt az oxigénatomokat összekapcsoló, és a kapcsolódó atomokkal együtt öt-, hat- vagy héttagú gyűrűt képező 1–3 szénatomos rövid szénláncú alkiléncsoportot alkotnak; és

R^4 hidrogénatomot vagy 1–4 szénatomos rövid szénláncú alkilcsoportot jelent.

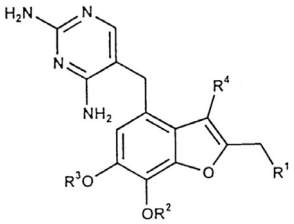

(I)

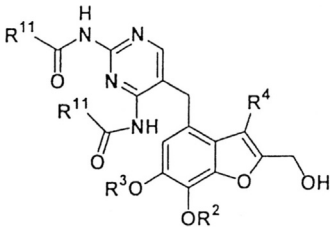

(X)

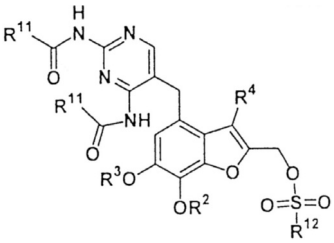

(XVI)

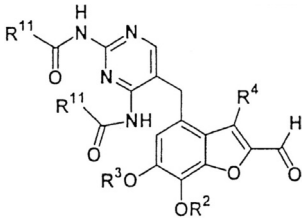

(XVII)

(51) ***C07D 417/12*** *(2006.01)*
C07D 209/34 *(2006.01)* **(13) A2**
(21) P 06 00347 **(22) 2006.05.02.**
(71) Richter Gedeon Nyrt., Budapest (HU)
(72) Neu József 70%, Budapest (HU);
Törley József 20%, Budapest (HU);
Garadnay Sándor 10%, Esztergom (HU)
(54) Eljárás 5 {2-[4-(1,2-benzizotiazol-3-il)-1-piperazinil]-etil}-6-klór- 1,3-dihidro-2H-indol-5-on (Ziprasidon) előállítására és intermedierje

(57) A találmány tárgya iparilag könnyen megvalósítható, gazdaságos eljárás az alábbi (II) szerkezeti képletű 5-{2-[4-(1,2-benzizotiazol-3-il)-1-piperazinil]-etil}-6-klór-1,3-dihidro-2H-indol-5-on (Ziprasidon) hatóanyagnak az alábbi reakcióséma szerint történő előállítására.

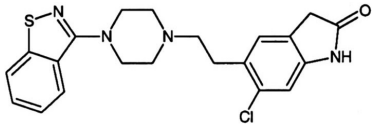

(II)

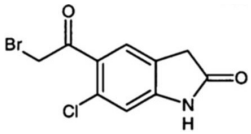

III)

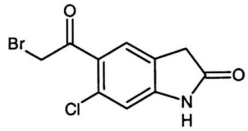

(IV)

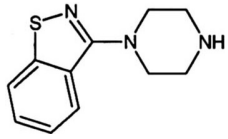

(V)

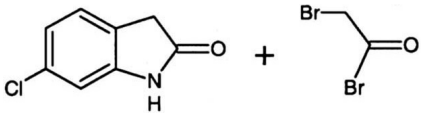

(VII)

A találmány alapján a (III) képlet szerinti 5-(2-bróm-etil)-6-klór-1,3-dihidro-2H-indol-5-on intermediert a (IV) képletű 5-(2-bróm- acetil)-6-klór-1,3-dihidro-2H-indol-5-onból állítják elő. A nagy tisztaságú, a (II) képlet szerinti Ziprasidont a (VI) képlet szerinti 3-piperazinil-1,2-benzizotiazolnak és a (III) képlet szerinti 5-(2-bróm-etil)-6-klór-1,3-dihidro-2H-indol-5-onnak valamely szerves oldószerben vagy szerves oldószer keverékben kivitelezett reakciójában nyerik. A találmány tárgyát képezi a (III) képletű intermedier és annak előállítása is.

(51) ***C07D 417/12*** *(2006.01)*
A61K 31/496 *(2006.01)*
A61P 25/18 *(2006.01)*
C07D 209/34 *(2006.01)* **(13) A2**
(21) P 06 00868 **(22) 2006.11.24.**

(71) Richter Gedeon Nyrt., Budapest (HU)
(72) Neu József 40%, Budapest (HU);
dr. Demeter Ádám 16%, Budapest (HU);
Varga Zoltán 14%, Budapest (HU);
dr. Havasi Balázs 12%, Budapest (HU);
Garadnay Sándor 10%, Esztergom (HU);
dr. Hegedűs Béla 8%, Budapest (HU)

(54) 5{2-[4-(1,2-benzizotiazol-3-il)-1-piperazinil]-etil}-6-klór-1,3-dihidro-2H-indol-2-on-hidrogén-bromid polimorf módosulatok és eljárás azok előállítására

(57) A találmány az alábbi (I) szerkezeti képletű, 5-{2-[4-(1,2-benzizotiazol-3-il)-1-piperazinil]-etil}-6-klór-1,3-dihidro-2H-indol-2-on kémiai nevű, nemzetközi szabad néven ziprasidone-nak nevezett hatóanyag neuroleptikus aktivitással rendelkező, hidrogénbromiddal képzett só változataival, polimorf módosulataival foglalkozik.

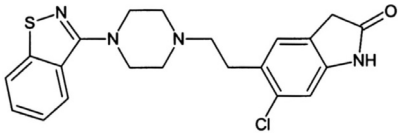

(I)

A találmány feltár új ziprasidone-hidrogénbromid vegyületeket; ziprasidone-hidrobromid monohidrátot, a kristályos ziprasidone-hidrobromid anhidrátot, a ziprasidone-hidrobromid amorf változatát, a ziprasidone-hidrobromid hemihidrátot, ziprasidone-szeszkvihidrobromid hemiformiátot. A találmány feltárja az új ziprasidone-hidrobromid polimorf módosulatokat (ziprasidone-hidrobromid Form I–V), és azok elállítási módszereit.

A különböző polimorf módosulatok kedvező stabilitást mutatnak, előnyös tulajdonságokkal formálhatók gyógyászati készítménnyé, és választék bővítésével változatos lehetőségeket nyújtanak a fokozott formulálási és biológiai hasznosítási követelmények kielégítésére.

---

(51) ***C07D 417/12*** *(2006.01)* **(13) A2**
(21) P 06 00517 **(22) 2006.06.23.**
(71) Richter Gedeon Nyrt., Budapest (HU)
(72) dr. Czibula László 22%, Budapest (HU);
Sebők Ferenc 20%, Mezőkovácsháza (HU);
Dobay László 20%, Budapest (HU);
Werkné Papp Éva 11%, Budapest (HU);
dr. Deutschné Juhász Ida 11%, Budapest (HU);
Nagyné Bagdy Judit 11%, Budapest (HU);
Überhardt Tamásné 5%, Budapest (HU)

(54) Eljárás benzilidén-rosiglitazon bázis előállítására

(57) Eljárás az I. képletű 5-{4-[N-metil-N-(2-piridil)-amino-etoxi]-benzilidén}-tiazolidin-2,4-dion, nemzetközi szabad nevén benzilidén-rosiglitazon vegyület előállítására

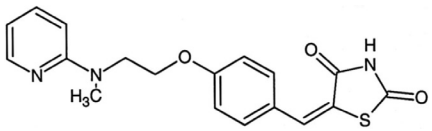

(I)

a) lépésben 2-klór-piridin és 2-(N-metil-amino)-etanol reakciója,
b) lépésben a kapott a III. képletű vegyület 4-fluor-benzaldehiddel végzett reakciója,
c) lépésben a kapott IV. képletű benzaldehid tiazolidin-2,4-dionnal történő reakciója útján,

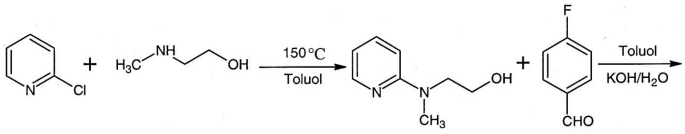

(III)

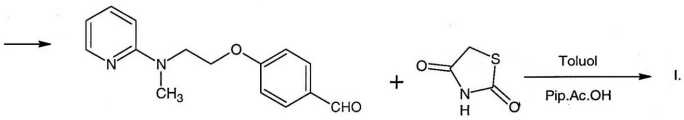

(IV)

úgy, hogy az

a) lépésben kapott III. képletű 4-{2-[N-metil-N-(2-piridil)amino]-etanolt toluolban oldják és izolálás nélkül viszik tovább a b) lépésbe,
b) lépésben a III. képletű vegyület toluolos oldatát vizes alkáli-hidroxid oldat és fázistranszfer katalizátor jelenlétében 25–50 °C-on reagáltatják 4-fluorbenzaldehiddel,
c) lépésben a b) lépésben kapott IV. képletű benzaldehid-származék toluolos oldatát izolálás nélkül reagáltatják tovább, majd a kívánt terméket izolálják.

---

(51) ***C11D 7/02*** *(2006.01)*
C11D 7/44 *(2006.01)* **(13) A1**
(21) P 06 00433 **(22) 2006.05.25.**
(71) (72) Kelemen István, Apostag (HU)

(54) Ablak, illetve üvegfelület-tisztító módszer

(57) A találmány szerinti üvegtisztító technológia, elsősorban üvegfelületek tisztítására, ezenkívül fajanszáruk, illetve zománcozott tárgyak szennyeződéstől való megszabadítására alkalmazható.

Az ablakmosó technológia úgy fejti ki hatását, hogy a felületre lerakódott port, rovaroktól származó különböző fehérjeeredetű és más váladékokat, valamint az emberi kézről az üvegre került zsírokat első lépésben feloldják, második lépésben elszappanosítják, majd harmadik lépésként az elszappanosított anyagot megkötik egy szuszpenzált porban.

Mivel az erre a célra alkalmazott porból készült szuszpenziónak az egyik eleme illékony, 98 V%-os alkohol, ezért az ahogy megköti az elszappanosított szennyeződést, úgy szinte majd egy időben elillan a felületről, és csak a száraz por marad hátra.

.

---

(51) ***C12Q 1/26*** *(2006.01)*
G01N 27/27 *(2006.01)*
G01N 27/327 *(2006.01)* **(13) A1**
(21) P 06 00851 **(22) 2006.11.20.**
(71) EGER INNOVATIONS Kutatás-Fejlesztési Nonprofit Korlátolt Felelősségű Társaság, Eger (HU)
(72) dr. Csutorás Csaba 45%, Eger (HU);
dr. Kiss Attila 45%, Eger (HU);
Víg Attila 10%, Békés (HU)

(54) C-vitamin enzimatikus módszerű, átfolyós cellás, folyamatos üzemű amperometriás bioszenzoros meghatározása új kísérleti berendezéssel

(74) dr. Kovács Gergely András ügyvéd, Eger

(57) Aszkorbinsav meghatározására számos módszer található a szakirodalomban, melyek pontosak, viszont időigényesek és költségesek, ami miatt sorozatelemzésekben nem használhatók kellő hatékonysággal.

C-vitamin meghatározására építenek ki amperometriás, átfolyó rendszerű bioszenzort aszkorbát-oxidáz enzim felhasználásával, amely nagyfokú szubsztrátspecifitást és érzékenységet mutatott. A rendszer moduláris bővíthetősége feltétlenül előrelépést jelent a jelen pillanatban rendelkezésre álló, kizárólag egy-egy komponens vizsgálatára alkalmas bioszenzorokhoz viszonyítva.

A rendszer felépítése eltér a szokásos bioszenzor rendszerektől: az enzimcella és az elektrokémiai mérőcella egymás után van kötve a folyamatos folyadékáramban. Az enzimcella és az elektrokémiai mérőcella közé beépítettek egy másik manuális injektort. Így a háttér egy-

szerűen elkülöníthető a mérni kívánt jeltől, ami az aszkorbinsavjel-fogyás mérésekor különösen fontosnak bizonyult. A FIA rendszerű fejlesztés során az enzimreakció hatására bekövetkező aszkorbinsavjel-csökkenést mérik, az eddig mások által alkalmazott oxigénfogyással ellentétben.

A kifejlesztett műszer kisméretű, sorozatmérésre használható, és költségkímélő megoldást jelent élelmiszer-ipari, gyógyászati minták analízisénél.

F – SZEKCIÓ
MECHANIKA, VILÁGÍTÁS, FŰTÉS

(51) ***F02G 1/04*** *(2006.01)*
F01C 1/063 *(2006.01)* **(13) A1**
(21) P 07 00030 **(22) 2007.01.15.**
(71) (72) Mátraházi János, Budapest (HU)
(54) Külső égésű hőerőgép körbejáró munkaközeggel

(57) A találmány tárgya olyan külső égésű hőerőgép, amely egy hengerben forgó két ívdugattyú által határolt térben a csatlakozó előmelegítő, gázhevítő, hőcserélő és hűtő berendezésekkel együtt olyan Carnot-körfolyamatot valósít meg, amelyben a munkaközeg a henger →hőcserélő→hűtő→előmelegítő→gázhevítő→henger egységekben mindig egy irányba, körbe-körbe mozog.

A találmány tárgyát az jellemzi, hogy egy henger alakú házban (1) különböző, váltakozó sebességgel mozgó, belső (3) és külső (2) tengelyekhez rögzített ívdugattyúk táguló és összemenő tereket hoznak létre, mely terekben történik a munkaközeg gáz tágulása és sűrítése. A hengerből (1) kilépő munkát végzett gáz egy gáz-gáz hőcserélő (5) lehűlési oldalán halad át, ahonnan tovább menve egy folyadékhűtéses hőcserélőben (6) lehűl, majd egy előmelegítőn (7) keresztül visszajut a gáz-gáz hőcserélő (5) fűtési oldalára, ahol a lehűlt gáz tovább melegszik, és továbbmegy a gázhevítőbe (4), ahonnan a hengerbe visszajutva tágulással újabb ciklust kezd meg.

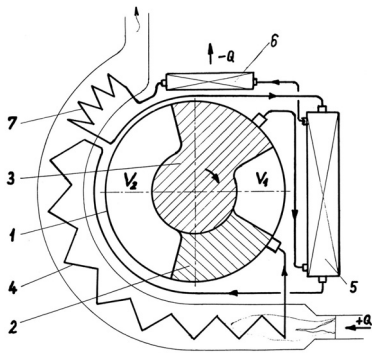

1. ábra

(51) ***F28D 1/02*** *(2006.01)*
F28D 9/00 *(2006.01)*
F28F 3/08 *(2006.01)*
F28F 9/26 *(2006.01)* **(13) A1**
(21) P 07 00775 **(22) 2006.05.05.**
(71) Dana Canada Corporation, Oakville, Ontario (CA)
(72) Kozdras, Mark S., Fergus, Ontario (CA);
So, Allan K., Mississauga, Ontario (CA)
(54) Hőcserélő
(30) 60/684,037 2005.05.24. US
(86) PCT/CA 06/00719 (87) WO 06/130951
(74) Farkas Tamás, DANUBIA Szabadalmi és Jogi Iroda Kft., Budapest

(57) A találmány tárgya hőcserélő (10) amelyben: számos egymásra helyezett hőcserélő modul (12) van elrendezve, amelyek mindegyike első primer hőátadó felülettel kialakított első közegjárattal, továbbá második primer hőátadó felülettel kialakított második közegjárattal van ellátva, valamint az első primer hőátadó felület termikusan csatlakoztatva van a második primer hőátadó felülethez, továbbá harmadik primer hőátadó felülettel kialakított harmadik közegjárattal (58) van ellátva, és a harmadik primer hőátadó felület termikusan csatlakoztatva van mind az első, mind pedig a második primer hőátadó felülethez úgy, hogy a hő közegjáratok bármelyike és minden egyes másik közegjárat között átadható.

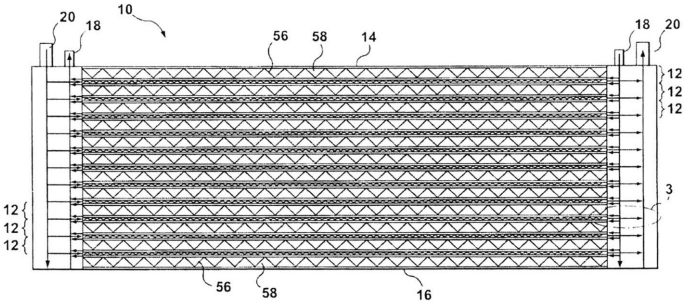

1. ábra

(51) ***F28F 1/40*** *(2006.01)*
F28D 1/04 *(2006.01)*
F28F 3/02 *(2006.01)*
F28F 13/08 *(2006.01)* **(13) A1**
(21) P 07 00774 **(22) 2006.04.28.**
(71) Dana Canada Corporation, Oakville, Ontario (CA)
(72) Chu, Stanley, Mississauga, Ontario (CA);
Cheong, Alex S., Mississauga, Ontario (CA);
Zurawel, Peter, Mississauga, Ontario (CA);
Mach, Paul T., Mississauga, Ontario (CA)
(54) Változó magasságú kanyarulatokat tartalmazó örvénykeltő elemekkel ellátott hőcserélő
(30) 2,506,009 2005.04.29. CA
(86) PCT/CA 06/00688 (87) WO 06/116857
(74) dr. Harangozó Gábor, DANUBIA Szabadalmi és Jogi Iroda Kft., Budapest

(57) A találmány szerinti hőcserélő tartalmaz legalább egy hőcserélő csövet vagy lemezpárt (44), amely egy üreges, folyadékot továbbító áramlási járatot (46) határoz meg, amelynek magassága le van csökkentve a szélességének egy része mentén. Egy örvénykeltő elem (48) van a folyadékot továbbító áramlási járat (46) belsejében elhelyezve, ahol az örvénykeltő elem (48) legalább egy sorban elrendezett kanyarulatokat (50) tartalmaz, amelyek kis nyomásesést vagy nagy nyomásesést előidéző módon vannak elrendezve. Az örvénykeltő elem (48) csökkentett magasságú kanyarulatokat (50A) is tartalmaz annak érdekében, hogy legalább részben ki lehessen tölteni a folyadékot továbbító áramlási járat (46) csökkentett magasságú részeit és ezáltal csökkenteni lehessen az átvezető áramlást. A találmány egyes kiviteli alakjainál a hőcserélő csövek vagy lemezpárok olyan áramlási járatokat határoznak meg, amelyek a szélek mentén csökkentett magasságúak, és ennek megfelelően az örvénykeltő elem is csökkentett magasságú a szélek mentén.

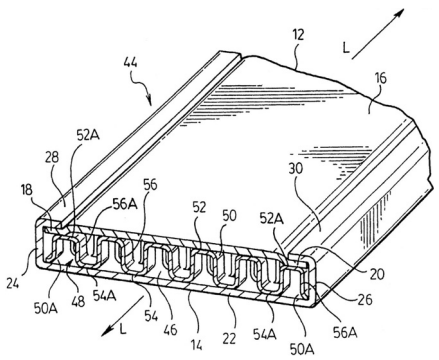

4. ábra

G – SZEKCIÓ
FIZIKA

(51) ***G01M 3/00*** *(2006.01)*
G01M 3/08 *(2006.01)*
G01M 3/26 *(2006.01)* **(13) A1**
(21) P 07 00094 **(22) 2007.01.29.**
(71) (72) Bokor István 70%, Budapest (HU);
Bokor Péter 20%, Budapest (HU);
Gulyás Elemér 10%, Budapest (HU)
(54) Szivárgásiteszt-készülék autókba beépítendő kábelkorbácsok vízzáró alkatrészeinek szerelés utáni ellenőrzésére

(57) A találmány szivárgásiteszt készülék autókba beépítendő kábelkorbácsok tömeggyártásánál a vízzáró alkatrészek szivárgásának ellenőrzésére, amely a szivárgások detektálására fojtást alkalmaz és az alkatrész szivárgási megfelelőségi jeleinek előállítására képes vezérlő és jelfeldolgozó elektronikája van. A találmány lényege, hogy az alkatrészt (2) magában foglaló adapterre (3) a stabilizált nyomású tesztlevegőt. Egy előre kalibrált pneumatikus ellenállású fojtón (4) keresztül pneumatikusan és villamosan az adapterhez (3) kötött vezérlő és jelfeldolgozó elektronika (6) kapcsolja egy mágnesszelep (5) segítségével, és az elektronika (6) alkalmas az aktuálisan kialakuló nyomás és az előzetesen az alkatrész-adapter (2–3) állandó és megengedett szivárgási levegőáramainak segítségével meghatározott és letárolt küszöbnyomás összehasonlítására, és ennek alapján az alkatrészek szivárgási tulajdonságainak minősítésére.

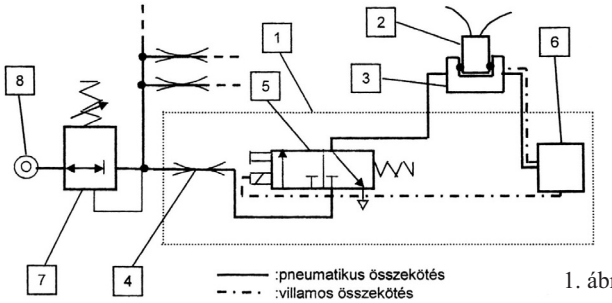

1. ábra

(51) ***G10B 3/02*** *(2006.01)* **(13) A1**
(21) P 05 01174 **(22) 2005.12.20.**
(71) Fraunhofer-Gesellschaft zur Förderung der angewandten Forschung e.V., München (DE)
(72) Sedlbauer, Klaus, Holzkirchen (DE);
dr. Angster, Judit, Stuttgart (DE)
(54) Szerkezet az orgonaszél bevezetésére
(30) 102004063359.2 2004.12.30. DE
(74) Sipos József, DANUBIA Szabadalmi és Védjegy Iroda Kft., Budapest

(57) A találmány tárgya szerkezet orgonaszél bevezetésére, amely olyan eszközöket tartalmaz, amelyek az orgonához bevezetendő orgonaszelet úgy befolyásolják, hogy elkerülhető legyen a víz kiválása a szélellátó rendszer farészein és/vagy az orgonasípok felmelegedése. A találmány tárgyát képezi továbbá egy eljárás, amelynek lényege az, hogy a vízkiválás és/vagy az orgona (8) felmelegedésének megakadályozása érdekében a bevezetendő orgonaszelet legalább két részáramból állítják össze.

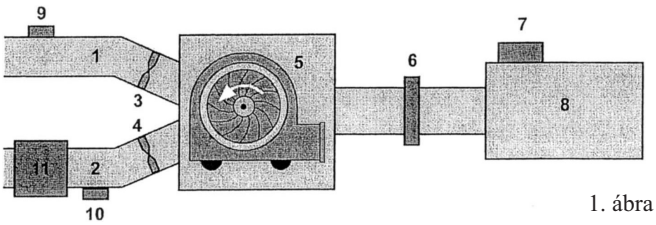

1. ábra

H – SZEKCIÓ
VILLAMOSSÁG

(51) ***H02G 3/04*** *(2006.01)*
H02G 9/04 *(2006.01)*
H02G 9/06 *(2006.01)* **(13) A1**
(21) P 07 00413 **(22) 2007.01.02.**
(71) (72) Beofsics György, Budapest (HU)
(54) Segédeszköz jeltovábbító vezetékek kábelcsatornákban történő mozgatásának megkönnyítésére
(74) Rónaszéki Tibor szabadalmi ügyvivő, Budapest

(57) A találmány tárgya segédeszköz jeltovábbító vezetékek kábelcsatornákban történő mozgatásának megkönnyítésére, amelynek határolóteste (10), valamint a határolótesttel (10) körülzárt fogadójárata van.

A megoldás jellegzetessége, hogy a határolótestet (10) legalább részben műanyag szálakból, szövéssel összeállított textilszalag (11) alkotja, ahol a textilszalagnak (11) egyik hosszanti határolópereme (11a) és másik hosszanti határolópereme (11b) van, a textilszalag (11) az egyik hosszanti határolóperem (11a) és a másik hosszanti határolóperem (11b) környezetében, azok mentén húzódó, a két határolóperemet (11a, 11b) összefogó egyesítő idom (20) segítségével zárt munkateret (12a) körülzáró textiltömlővé (12) van összefogva, a textiltömlőnek (12) a zárt munkateret (12a) körülfogó belső felülete (12b) pedig légzáró bevonóréteggel (30) van beborítva.

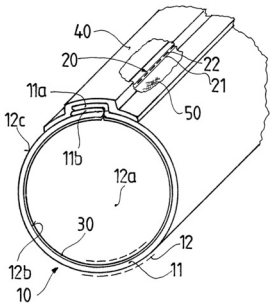

1. ábra

(51) ***H02G 7/05*** *(2006.01)* **(13) A1**
(21) P 06 00948 **(22) 2006.12.29.**
(71) (72) Tárczy Péter, Budapest (HU)
(54) Nagyfeszültségű villamos távvezetékek átviteli kapacitásának növelése az áramvezetők védővezetőhöz való felfüggesztésével

(57) A találmány lényege az, hogy megközelítőleg egymás fölött elhelyezkedő áramvezetőkkel (2) szerelt távvezetékek esetén növelhető a távvezeték átviteli kapacitása azáltal, ha az áramvezetőket (2) az oszlopközben egy vagy több helyen felfüggesztő szigetelőkkel (4) hozzáerősítik a védővezetőhöz (1), mert ez a konstrukció behatárolja a magasabb hőmérséklet miatt megnyúló áramvezető (2) belógásának növekedését. Az áramvezető (4) húzófeszültsége (előfeszítettsége) nem kerül csökkentésre a szokásos értékekhez képest, megengedett hőmérséklete pedig elérheti az anyagjellemzők által megengedett azon maximális értéket, amikor a szakítószilárdság még nem csökken a megengedhető érték alá.

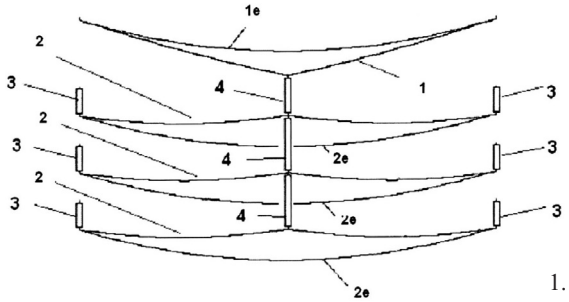

1. ábra

(51) ***H02G 7/05*** *(2006.01)* **(13) A1**
(21) P 06 00949 **(22) 2006.12.29.**
(71) (72) Tárczy Péter, Budapest (HU)
(54) Nagyfeszültségű villamos távvezetékek átviteli kapacitásának növelése az áramvezetők oszlopközben való szigetelt összekötésével

(57) A találmány lényege az, hogy megközelítőleg egymás fölött elhelyezkedő középső áramvezetővel (1) és alsó áramvezetővel (2) szerelt távvezetékek esetén növelhető a távvezeték átviteli kapacitása azáltal, hogy azokat az oszlopközben egy vagy több helyen összekötő szigetelővel (4) egymáshoz erősítik oly módon, hogy az alsó áramvezető (2) megemelkedik, a középső áramvezető (1) pedig lesüllyed. Sem a középső áramvezető (1) sem az alsó áramvezető (2) húzófeszültsége (előfeszítettsége) nem kerül csökkentésre a szokásos értékekhez képest, megengedett hőmérsékletük pedig jobban megközelítheti az anyagjellemzők által megengedett maximális értéket, miközben betartásra kerülnek a szabványokban előírt biztonsági távolságok.

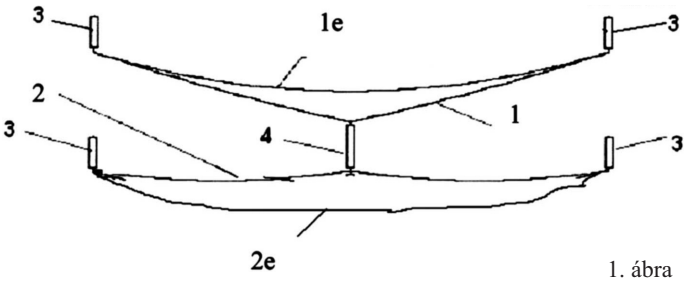

1. ábra

(51) ***H02K 47/02*** *(2006.01)*
H02K 53/00 *(2006.01)* **(13) A1**
(21) P 07 00141 **(22) 2007.02.07.**
(71) (72) Csűrke Zoltán, Kálmánháza (HU);
Beregszászi Pál, Újfehértó (HU)
(54) Különleges takarékos III.f. szinkron-generátor 15pp-tól 50pp-ig tekercselve és/vagy villamoserőműként alkalmazva

(57) Az energiát szolgáltató Különleges Takarékos III. f. Szinkron- Generátor 30 pp-tól 50 pp-ig tekercsezett, de 50 Hz frekvenciát villamos energiát szolgáltat az igényeknek megfelelően akár 1 fázison, akár 3 fázison 50 kW teljesítménytől 50 millió watt teljesítmény határok között.

A generátor forgórészének forgatására lassú fordulatszámra lecsökkentve áttételen keresztül villanymotorok motorcsoportok biztosítják a mechanikus energiát, de a villanymotorok számára villanymotor csoportok számára az „Áttételes Takarékos Törpe Villamoserőmű" szolgáltatja az 50 Hz 3x380 V/220 V kisfogyasztói feszültségen a villamos energiát. Tehát a közép- és nagy teljesítményű villamos erőműben kettő darab szinkrongenerátor üzemel.

Amíg a kis teljesítményű szinkrongenerátor bármilyen energiáról üzemeltethető, addig a nagy és közepes teljesítményű szinkrongenerátor csak villanymotorokkal motorcsoportokról üzemel, amit a Törpe Villamos erőmű generátora termel. Ha mindkét generátor 50 pp tekercselt a kicsi is és a nagy is, akkor 50x50-es villamos energia meghajtóerő-növekedést érnek el. Az áttétel az alapenergiából 2500-szoros. Az „Áttételes Takarékos Törpe Erőmű" generátorának a meghajtó villanymotor teljesítménye megnövekszik 50-szer. A nagy teljesítményű szinkrongenerátor ha 50 pp van tekercselve az is megnövekszik ötvenszeresére a meghajtó villanymotorok motorcsoportok mechanikai ereje, ami biztosítja a névleges teljesítményre méretezve a zavartalan villamos energia ellátását.

(51) ***H02K 53/00*** *(2006.01)* **(13) A1**
(21) P 07 00140 **(22) 2007.02.07.**
(71) (72) Csűrke Zoltán, Kálmánháza (HU);
Beregszászi Pál, Újfehértó (HU)
(54) Frekvenciaváltós foggenerátor 50Hz fordulatszám szabályozással és/vagy annak villamoserőművé alakítása

(57) A villamos energia előállításához szükséges mechanikai forgási energiát áttétel útján + lendítőkerék közbeiktatásával állítják elő.

A generátorban a mágneses energiát a forgórészre elhelyezett 1 db gerjesztőtekercs állítja elő mind a két darab álló- és forgórész számára.

Egy tengelyen van 2 db tekercseletlen, nagy pólusszámú fogazott forgórész pl. 50 pp, 100 db fog, 100 db lyukkal.

A jobb oldali frekvenciaváltós foggenerátor és a bal oldali frekvenciaváltós foggenerátor között helyezkedik el a tengelyen gerjesztő tekercs, ami kigerjeszti a jobb oldali tekercseletlen forgórészt és a baloldalit is.

Az állórészeken elhelyezett tekercsekben a tekercseletlen forgórész pumpál villamos energiát a póluspárok számának megfelelően, az áttételes forgató mechanikai erő segítségével. A két darab foggenerátor egyszerre termel 1 fázisú villamos energiát, amit legvégén átalakít háromfázisú villamos energiává.

(51) ***H02N 11/00*** *(2006.01)*
H02N 3/00 *(2006.01)* **(13) A1**
(21) P 07 00273 **(22) 2007.04.12.**
(71) (72) Matyi István 3%, Hajdúböszörmény (HU);
Pájer Tibor 97%, Veszprém (HU)
(54) Villamos energiát előállító öntápláló plazmacella

(57) A találmány tárgya villamos energiát előállító öntápláló plazmacella, mely hasznosítja az ívkisüléskor keletkező plazma felszabaduló villamos és elektromágneses energiáját.

A találmányra az jellemző, hogy az ideiglenes áramforrás (1) feszültségét feszültségnövelő áramkörrel (2) megnövelve és egyenirányítóval (3) átalakítva lüktető nagyfeszültséget kapnak, melyet kondenzátorban (4) tárolnak. A kondenzátor a szikraköz vagy szikraközök kombinációja (5) által meghatározott feszültséget elérve ívkisülést hoz létre. A gerjesztett ívkisülés során keletkező plazma energiájának egy része villamos energiaként megjelenik a transzformátor (10) primer tekercsén (6), ahonnét részben az elsődleges szekunder tekercsen (7) keresztül táplált fogyasztóra (8), részben pedig a másodlagos szekunder tekercsen (9) keresztül a feszültségnövelő áramkör (2) bemenetére jut. A beindítást követően a berendezés önfenntartóvá válik, és az ideiglenes áramforrás (1) a bemenetről lekapcsolható.

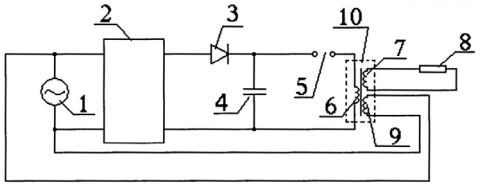

1. ábra

(51) ***H04M 11/00*** *(2006.01)* **(13) A1**
(21) P 07 00155 **(22) 2007.02.13.**
(71) (72) Molnár Z. Tamás, Budapest (HU)
(54) Telekommunikációs készülék és eljárás telekommunikációra

(57) A találmány egy telekommunikációs készülékre vonatkozik, amely egy vagy több tárolt beszédelem hangüzenetként történő továbbítására képes, és ezen hangüzenetek továbbítására szolgáló utasítás adására alkalmas adatbeviteli eszköze(i) van(nak).

A találmány továbbá két vagy több telekommunikációs készülék közötti olyan telekommunikációs eljárásra is vonatkozik, amelynek során egy vagy több tárolt beszédelem hangüzenetként történő továbbítására képes telekommunikációs készüléken a hangüzenetek továbbítására szolgáló utasítás adására alkalmas adatbeviteli eszköze(i) segítségével a tárolt beszédelerneket hangüzenetként továbbítjuk egy vagy több másik telekommunikációs készülékre, adott esetben egy telekommunikációs központ segítségével.

(51) ***H04M 17/00*** *(2006.01)* **(13) A1**
(21) P 07 00142 **(22) 2007.02.08.**
(71) (72) dr. Farkas Gábor 30%, Esztergom (HU);
Mayer Richárd 20%, Visegrád (HU);

Marinov Helga 10%, Szentendre (HU);
Péntek Ádám 20%, Debrecen (HU);
dr. Nagy Balázs 20%, Vecsés (HU)

(54) Eljárás árusító automatákból történő mobiltelefonos vásárlások lebonyolítására, valamint automata vásárlási rendszer az eljárás foganatosítására

(57) A találmány szerinti eljárás során a vásárló Ügyfelek mobiltelefonjukon (mt) „vásárlást kérő SMS”-t küldenek közvetlenül, vagy egy Tartalomszolgáltató rendszeren (T) keresztül egy Mobil Vásárlási rendszer (CMPS) részére, mely utóbbi az Ügyfél mobilszolgáltatójának mobiltelefon-központjában van kiépítve. Hibátlan adatok (termékkód és árusítóautomata kódja), valamint az Ügyfél fizetőképessége esetén a Mobil Vásárlási rendszer (CMPS) „megerősítést kérő SMS”-t küld az Ügyfélnek, majd a „megerősítő SMS” fogadását követően „vásárlást engedélyező parancsot” küld a Tartalomszolgáltató rendszer (T) részére, amely az adott árusítóautomata (AT_n) kommunikációs egységén (1) keresztül a termék kiadását engedélyező jelzést küld, és az árusítóautomata (AT_n) kiadja a terméket, melyről a Tartalomszolgáltató rendszeren (T) keresztül „nyugtát” kap a Mobil Vásárlási rendszer (CMPS) és ennek alapján kiszámlázza a vásárlást, és erről „vásárlást nyugtázó SMS”-t küld Ügyfele részére.

A találmány szerinti vásárlási rendszerben a Tartalomszolgáltató rendszer (T) standard interfészen (I_1) keresztül tart adatátviteli kapcsolatot (pl. GPRS) az egyes árusítóautomatákkal (AT_1, AT_2... AT_n), és egy további standard interfészen (I_2) keresztül, titkosított távközlési csatornán a Mobil Vásárlási rendszerrel (CMPS). A Tartalomszolgáltató rendszer (T) központi adatbázishoz (A) kapcsolódó, egymással integránsan együttműködő Logisztikai (L)-, Szerviz (SZ)-, Karbantartás (K)-, Ügyfélszolgálat (Ü) modulokból, valamint a hozzáférésüket biztosító Jogosultsági rendszerből (J) és a Tartalomszolgáltató rendszerrel (T) való kommunikációt és adatátvitelt biztosító Vásárlás modulból (V) épül fel, és előnyösen további modulokkal, így Reklám (R)-, History (H), valamint egy Megjelenítő modullal (M) rendelkezik.

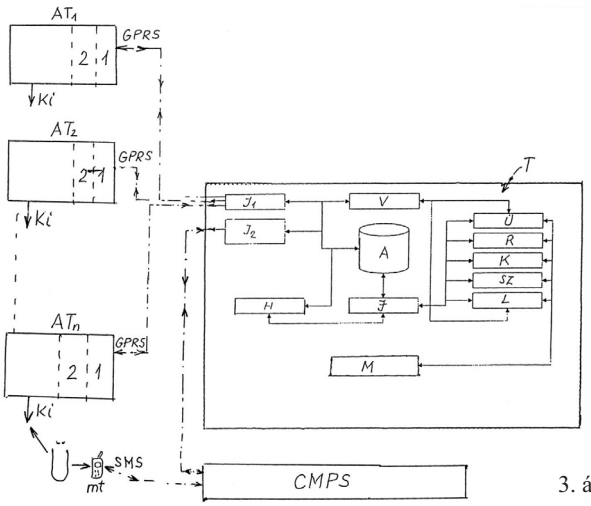

3. ábra

(51) ***H04Q 7/38*** *(2006.01)* **(13) A1**
(21) P 07 00181 **(22) 2007.02.28.**
(71) (72) dr. Németh János Pál, Budapest (HU)

(54) Rendszer és eljárás csoporton belüli kommunikáció támogatására a csoport tagjainak helyzetét meghatározó információval mobil távközlési rendszer SMS szolgáltatásának igénybevételével

(57) A találmány tárgya rendszer, felhasználók (2–6) csoportjain belüli SMS alapú kommunikáció támogatására a csoport tagjainak adott pillanatbeli vagy jövőbeni tartózkodási helyének rögzítésével és publikálásával, mobil távközlési rendszer (7) SMS-szolgáltatásának igénybevételével, amelyben a felhasználók közé egy csoport kommunikációs rendszer (1) van közbeiktatva, amelyben a felhasználók (2–6) mobil távközlési rendszeren (7) keresztül továbbított SMS üzenetét fogadó kommunikációs interfész (8) van, a kommunikációs interfész (8) kimenete egy szolgáltatás logika egységre (9) csatlakozik, amelynek első kimenete egy alrendszerre (10), második kimenete egy SMS adóra (13) csatlakozik, és az SMS-adó (13) kimenete a mobil távközlési rendszeren (7) keresztül egy felhasználóval (2–6) kerül kapcsolatba.

A rendszerben alkalmazott eljárás szerint a felhasználótól (2–6) SMS üzenetben érkezett csoportüzenetet vagy utasítást a csoportkommunikációs rendszerben (1) egy kommunikációs interfésszel (8) veszik és választják szét és a szolgáltatás logika egység (9) alapján egy alrendszerbe (10) irányítják, majd az alrendszer (10) által meghatározott válasz szerinti üzenetet a szolgáltatáslogika egység (9) egy SMS-adón (13) keresztül visszaküldi egy vagy több felhasználónak (2–6).

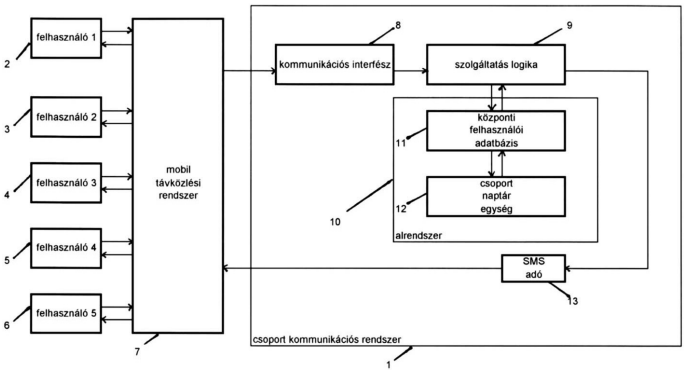

1. ábra

(51) ***H04Q 11/04*** *(2006.01)* **(13) A1**
(21) P 06 00804 **(22) 2006.10.26.**
(71) (72) Gyarmati László, Budapest (HU)

(54) Többutas védelmi eljárás kommunikációs- és adathálózatokhoz

(57) A találmány egy többutas védelmi eljárás (Multi Path Protection – MPP) kommunikációs és adathálózatokhoz, amely a felmerülő igényeket több úton vezeti e1. Az eljárás nemcsak az üzemi kapacitásokat, hanem a védelmi igényeket is több úton foglalja le. Az eljárás biztosítja, hogy a védelmi útvonalak olyan útvonalakon menjenek, ahol üzemi útvonal is halad. Az eljárás biztosítja továbbá, hogy a felmerülő igényt úgy vezessük el a hálózatban, hogy ehhez a lehető legkevesebb kapacitást (üzemi és védelmi együttesen) használjuk fel. Az eljáráshoz nem szükséges, hogy információval rendelkezzen a hálózatban előforduló többi igényről.

(51) ***H05K 13/02*** *(2006.01)*
H01Q 1/24 *(2006.01)*
H01Q 1/38 *(2006.01)* **(13) A1**
(21) P 07 00305 **(22) 2005.09.07.**
(71) Pulse Finland Oy, Kempele (FI)
(72) Kalistaja, Esa, Oulu (FI);
Annamaa, Petteri, Oulunsalo (FI);
Pöytäkangas, Pekka, Oulu (FI);
Virta, Pekka, Oulu (FI);
Anttila, Juha, Liminka (FI);
Anttila, Jouni, Oulu (FI);
Hynönen, Pekka, Oulu (FI)

(54) Eljárás sugárzó elemek csomagolására, valamint egy csomag

(30) 20041218 2004.09.21. FI
(86) PCT/FI 05/50310 (87) WO 06/032728
(74) Kovács Gábor, DANUBIA Szabadalmi és Védjegy Iroda Kft., Budapest

(57) A találmány tárgya egyrészt eljárás sík antennák sugárzóelemeinek csomagolására, amely eljárás alkalmas kisméretű rádióeszközök antenna sugárzóihoz, másrészt csomag, amely ilyen elemeket tartalmaz. Az eljárás során egy szigetelő alapon több sugárzóelemet alakítanak ki, és az ennek eredményéül kapott, sugárzóelemeket hordozó terméket egy csomagoláshoz használt védelemre szolgáló tok méretének megfelelő térbe vagy csomagolótérbe gyűjtik, és a védelemre szolgáló tokba bezárják. A sugárzóelemeket hordozó terméknek a csomagolótérben történő gyűjtését a termék egyenes részeinek egymásra helyezése útján hajtják végre. Ez azt jelenti, hogy a termék az egymásra halmozás után egymásra helyezett egyenes részekből áll. A termék lehet egy folyamatos hajtogatott szalag, avagy részei különálló lapok is lehetnek. A sugárzók a csomagban a szállítás alatt egyenes állapotban megmaradnak, amely csökkenti a végtermékben levő antenna jellemzőinek kézben tartásával kapcsolatos problémákat.

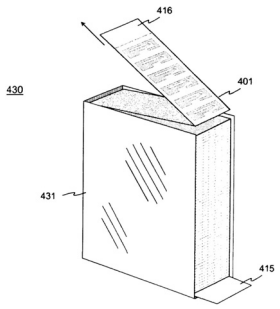

4. ábra

A rovatban meghirdetett teljes vizsgálatú bejelentések száma: 39 db.

Külön tájékoztatás újdonságkutatásról

A – SZEKCIÓ
KÖZSZÜKSÉGLETI CIKKEK

(51) ***A61K 31/4365*** *(2006.01)*
A61K 47/04 *(2006.01)*
A61K 47/38 *(2006.01)*
A61K 47/44 *(2006.01)* **(13) A3**
(21) P 06 00839
(71) EGIS Gyógyszergyár Nyrt., Budapest (HU)
(54) Klopidogrel-hidrogénszulfát polimorf 1 kristálymódosulatú hatóanyagot tartalmazó szilárd gyógyszerkészítmény és eljárás előállítására

---

(51) ***A61K 38/17*** *(2006.01)*
A01N 37/18 *(2006.01)*
C07K 5/00 *(2006.01)*
C07K 16/00 *(2006.01)*
C07K 17/00 *(2006.01)*
C07K 7/00 *(2006.01)*
A61K 38/00 *(2006.01)* **(13) A3**
(21) P 05 00995
(71) Peptera Pharmaceuticals Ltd., Ramat-Gan (IL)
(54) Kazeinből származó peptidek és terápiás alkalmazásuk

C – SZEKCIÓ
VEGYÉSZET ÉS KOHÁSZAT

(51) ***C01B 3/24*** *(2006.01)*
B01J 8/00 *(2006.01)*
B01J 8/08 *(2006.01)*
C10G 9/04 *(2006.01)*
C07C 27/00 *(2006.01)*
B01J 35/02 *(2006.01)* **(13) A3**
(21) P 05 00320
(71) The Regents of the University of California, Oakland, California (US)
(54) Eljárás szintetikus üzemanyag előállítására széntartalmú anyagokból önfenntartó hidro-elgázosítás alkalmazásával

---

(51) ***C07C 17/278*** *(2006.01)*
C07C 19/08 *(2006.01)* **(13) A3**
(21) P 00 02105
(71) SOLVAY (Société Anonyme), Brüsszel (BE)
(54) Eljárás 1,1,1,3,3-pentaklórbután előállítására

---

(51) ***C07C 311/03*** *(2006.01)*
A61K 31/18 *(2006.01)*
A61K 31/63 *(2006.01)*
C07D 209/00 *(2006.01)*
C07D 213/00 *(2006.01)*
C07D 211/00 *(2006.01)*
C07D 207/00 *(2006.01)*
A61P 29/00 *(2006.01)* **(13) A3**
(21) P 06 00809
(71) Richter Gedeon Nyrt., Budapest (HU)
(54) Új bradykinin antagonista hatású fenilszulfamoil-benzamidszármazékok, eljárás előállításukra, az ezeket tartalmazó gyógyászati készítmények és az eljárás köztitermékei

---

(51) ***C07C 311/13*** *(2006.01)*
A61K 31/18 *(2006.01)*
A61K 31/63 *(2006.01)*
C07D 209/00 *(2006.01)*
C07D 213/00 *(2006.01)*
C07D 211/00 *(2006.01)*
C07D 207/00 *(2006.01)*
A61P 29/00 *(2006.01)* **(13) A3**
(21) P 06 00808
(71) Richter Gedeon Nyrt., Budapest (HU)
(54) Új bradykinin antagonista hatású benzamidszármazékok, eljárás előállításukra és az ezeket tartalmazó gyógyászati készítmények

---

(51) ***C07C 311/13*** *(2006.01)*
A61K 31/18 *(2006.01)*
A61K 31/63 *(2006.01)*
C07D 209/00 *(2006.01)*
C07D 213/00 *(2006.01)*
C07D 211/00 *(2006.01)*
C07D 207/00 *(2006.01)*
A61P 29/00 *(2006.01)* **(13) A3**
(21) P 06 00810
(71) Richter Gedeon Nyrt., Budapest (HU)
(54) Új bradykinin antagonista hatású szulfonamidszármazékok, eljárás előállításukra, az ezeket tartalmazó gyógyászati készítmények és az eljárás köztitermékei

---

(51) ***C07D 277/46*** *(2006.01)*
A61K 31/426 *(2006.01)*
A61K 31/427 *(2006.01)*
A61K 31/433 *(2006.01)*
A61K 31/4402 *(2006.01)*
A61K 31/443 *(2006.01)*
A61K 31/4436 *(2006.01)*
C07D 285/135 *(2006.01)*
C07D 409/12 *(2006.01)*
C07D 417/12 *(2006.01)*
C07D 405/12 *(2006.01)*
C07D 277/48 *(2006.01)*
A61K 31/505 *(2006.01)*
A61P 3/04 *(2006.01)*
A61P 3/10 *(2006.01)*
C07D 213/75 *(2006.01)*
C07D 239/42 *(2006.01)* **(13) A3**
(21) P 04 02309
(71) Novo Nordisk A/S, Bagsvaerd (DK)
(54) Glükokináz-aktivátorként szolgáló amidszármazékok és a vegyületeket tartalmazó gyógyászati készítmények

---

(51) ***C07D 401/12*** *(2006.01)*
A61K 31/506 *(2006.01)*
C07D 403/12 *(2006.01)*
C07D 409/12 *(2006.01)*
C07D 413/12 *(2006.01)*
C07D 417/12 *(2006.01)*
C07D 471/04 *(2006.01)* **(13) A3**

(21) P 03 02788
(71) Sanofi-Aventis, Párizs (FR)
(54) Adamantán és azabiciklo-oktán és -nonán-származékok, eljárás előállításukra és alkalmazásuk DPP-IV inhibitorokként

---

(51) ***C07D 487/04*** *(2006.01)*
A61K 31/519 *(2006.01)*
A61P 25/16 *(2006.01)*
A61P 25/28 *(2006.01)* **(13) A3**

(21) P 04 02270
(71) Schering Corp., Kenilworth, New Jersey (US)
(54) [1,2,4]Triazolo[1,5-c]pirimidin-5-il-aminok mint adenozin A2a receptor antagonisták és az ezeket tartalmazó gyógyszerkészítmények

---

(51) ***C07D 487/04*** *(2006.01)*
A61K 31/437 *(2006.01)*
A61K 31/519 *(2006.01)*
A61P 25/00 *(2006.01)*
C07D 471/04 *(2006.01)* **(13) A3**

(21) P 04 02324
(71) Schering Corp., Kenilworth, New Jersey (US)
(54) [1,2,4]-Triazolo[1,5-a]piridin- és [1,2,4]triazolo[1,5-c]pirimidin-származékok mint adenozin A2a receptor antagonisták és az ezeket tartalmazó gyógyszerkészítmények

---

(51) ***C07D 495/04*** *(2006.01)*
A61K 31/519 *(2006.01)*
C07D 513/04 *(2006.01)*
A61P 37/06 *(2006.01)* **(13) A3**

(21) P 04 02336
(71) AstraZeneca AB, Södertälje (SE)
(54) Tieno[2,3-d]pirimidin-2,4-dion-származékok, eljárás előállításukra, alkalmazásuk autoimmun betegségek modulálására és a vegyületeket tartalmazó gyógyszerkészítmények

---

(51) ***C07D 498/04*** *(2006.01)*
A61K 31/5365 *(2006.01)*
A61K 31/553 *(2006.01)*
C07D 498/22 *(2006.01)*
A61P 25/00 *(2006.01)*
A61P 25/28 *(2006.01)* **(13) A3**

(21) P 04 02279
(71) Cortex Pharmaceuticals, Inc., Irvine, Kalifornia (US)
(54) Glutamáterg szinaptikus válaszokat fokozó hatású heterokondenzált benzo[e][1,3]oxazin-4-on-vegyületek és az ezeket tartalmazó gyógyszerkészítmények

---

(51) ***C07H 21/04*** *(2006.01)*
A61K 48/00 *(2006.01)*
C12N 15/85 *(2006.01)*
C12P 19/34 *(2006.01)*
C12Q 1/68 *(2006.01)*
C12N 15/86 *(2006.01)*
C07H 21/02 *(2006.01)* **(13) A3**

(21) P 05 00041
(71) The University of British Columbia, Vancouver, British Columbia (CA)
(54) 2'-O-(2-metoxi)etil módosításokat tartalmazó oligonukleotid és terápiás alkalmazása

---

(51) ***C07K 7/00*** *(2006.01)* **(13) A3**

(21) P 04 01536
(71) Fibrex Medical Research & Development GmbH, Bécs (AT)
(54) Peptidek és/vagy proteinek, valamint terápiás és/vagy megelőző gyógyszerkészítmény előállítására történő alkalmazásuk

---

(51) ***C08F 4/80*** *(2006.01)*
B01J 31/28 *(2006.01)*
C08F 10/00 *(2006.01)*
C08F 4/02 *(2006.01)* **(13) A3**

(21) P 00 03699
(71) ExxonMobil Chemical Patents Inc., Baytown, Texas (US)
(54) Hordozós késői átmenetifém katalizátorrendszerek

---

(51) ***C08G 18/08*** *(2006.01)*
C08G 18/80 *(2006.01)*
C08G 77/00 *(2006.01)* **(13) A3**

(21) P 01 05266
(71) Bayer Corporation, Pittsburgh, Pennsylvania (US)
(54) Poliizocianát kompozíció, eljárás ennek előállítására, eljárás alkalmazásával kis sűrűségű, hajlékony PUR-hab előállítására és a kapott PUR-hab

---

(51) ***C08J 9/14*** *(2006.01)* **(13) A3**

(21) P 00 03832
(71) SOLVAY (Société Anonyme), Brüsszel (BE)
(54) Azeotróp vagy pszeudoazeotróp készítmények és ezek alkalmazása

---

(51) ***C08K 5/43*** *(2006.01)*
C08L 23/10 *(2006.01)* **(13) A3**

(21) P 00 02761
(71) Dow Global Technologies Inc., Midland, Michigan (US)
(54) Eljárás módosított reológiájú poliolefinek előállítására, ezen eljárással előállított kompozíciók és e kompozíciók alkalmazása, valamint e kompozíciókat tartalmazó gyártmányok

---

D – SZEKCIÓ
TEXTIL, PAPÍR

---

(51) ***D02J 1/18*** *(2006.01)*
B65H 23/02 *(2006.01)*
B65H 23/025 *(2006.01)*
D04H 3/04 *(2006.01)*
D04H 18/00 *(2006.01)*
B65H 23/035 *(2006.01)*
B65H 51/005 *(2006.01)* **(13) A3**

(21) P 04 00100
(71) Messier-Bugatti, Velizy Villacoublay (FR)
(54) Berendezés és eljárás textilréteg szétterítésének automatikus szabályozására

---

(51) ***D04H 18/00*** *(2006.01)*
D04H 13/00 *(2006.01)* **(13) A3**

(21) P 04 00097
(71) Messier-Bugatti, Velizy Villacoublay (FR)
(54) Tűzőgép

F – SZEKCIÓ
MECHANIKA, VILÁGÍTÁS, FŰTÉS

(51) ***F41H 5/04*** *(2006.01)*
A41D 31/00 *(2006.01)* **(13) A3**

(21) P 00 01851
(71) Teijin Twaron GmbH, Wuppertal (DE)

(54) Szúrásnak ellenálló anyag, szilárd szemcsékből álló bevonatot hordozó anyag, valamint ezekből készített védőpárna és ruha

A rovat 22 db közlést tartalmaz.

Megadott szabadalmak

A – SZEKCIÓ
KÖZSZÜKSÉGLETI CIKKEK

(51) ***A01N 43/50*** *(2006.01)*
A01N 43/52 *(2006.01)*
A01N 59/26 *(2006.01)* **(13) B1**
(11) 226.358 2008.08.12.
(21) P 00 04197 (22) 2000.10.30.
(40) 2002.08.28.
(73) Magyar Tudományos Akadémia Növényvédelmi Kutatóintézete 10%, Budapest (HU);
VET-PHARMA Állatgyógyászati és Vegyipari Termékeket Gyártó és Forgalmazó Korlátolt Felelősségű Társaság 90%, Budapest (HU)
(72) Detre Tamás, Nagymaros (HU);
Komáromi István, Budapest (HU);
dr. Oros Gyula, Budapest (HU);
Szegő András, Budapest (HU);
Rejtő Lajos, Budapest (HU)
(54) Eljárás új mikrobicid kompozíciók előállítására és alkalmazására

---

(51) ***A23C 15/00*** *(2006.01)* **(13) B1**
(11) 226.354 2008.08.12.
(21) P 00 02098 (22) 2000.06.01.
(40) 2002.05.28.
(73) Magyar Tejgazdasági Kisérleti Intézet Kft., Mosonmagyaróvár (HU)
(72) dr. Schäffer Béla 40%, Pécs (HU);
dr. Szakály Sándor 40%, Pécs (HU);
Szily Béla 10%, Pécs (HU);
dr. Zsinkó Magdolna 10%, Pécs (HU)
(54) Élőflórás vajkrémek és előállításuk
(74) Válas Györgyné dr., DANUBIA Szabadalmi és Védjegy Iroda Kft., Budapest

---

(51) ***A23K 1/10*** *(2006.01)*
A23K 1/18 *(2006.01)*
A23P 1/08 *(2006.01)*
B65D 85/72 *(2006.01)* **(13) B1**
(11) 226.357 2008.08.12.
(21) P 00 01606 (22) 1997.07.17.
(40) 2000.09.28.
(73) Société des Produits NESTLE S.A., Vevey (CH)
(72) May, Stephen, Saint Joseph, Missouri (US);
Dingman, Steven E., Saint Joseph, Missouri (US);
Rayner, Luz, Saint Joseph, Missouri (US)
(54) Többrétegű, dobozolt hobbiállat-táplálék és eljárás az előállítására
(30) 60/022,445 1996.08.06. US
60/036,731 1997.01.24. US
(86) PCT/EP 97/03883 (87) WO 98/05218
(74) dr. Gárdonyi Zoltánné, DANUBIA Szabadalmi és Védjegy Iroda Kft., Budapest

---

(51) ***A23K 1/14*** *(2006.01)*
A23J 3/14 *(2006.01)*
B07B 15/00 *(2006.01)* **(13) B1**
(11) 226.356 2008.08.12.
(21) P 04 00286 (22) 2002.03.30.
(40) 2004.08.30.
(73) (72) Walter, Ulrich, Mettmann (DE)
(54) Eljárás és berendezés extrahált napraforgómag-dara takarmányozási célú feldolgozására
(30) 101 17 421.7 2001.04.06. DE
(86) PCT/EP 02/03565 (87) WO 02/080699
(74) Pintz György, Pintz és Társai Szabadalmi és Védjegy Iroda, Budapest

---

(51) ***A23L 2/00*** *(2006.01)* **(13) B1**
(11) 226.360 2008.08.12.
(21) P 04 01549 (22) 2004.08.04.
(40) 2006.08.28.
(73) (72) dr. Zoltai Mária 17%, Budapest (HU);
dr. Berzsenyi László 17%, Érd (HU);
Szalay Attila 16,5%, Hatvan (HU);
Cserkúti Zsolt 16,5%, Hatvan (HU);
Mihály János 16,5%, Csány (HU);
Nagy József 16,5%, Hatvan (HU)
(54) Berendezés folyadékok molekuláris oxigénnel történő dúsítására, valamint eljárás molekuláris oxigénnel dúsított folyadékok előállítására
(74) Rónaszéki Tibor szabadalmi ügyvivő, Budapest

---

(51) ***A46B 3/16*** *(2006.01)* **(13) B1**
(11) 226.362 2008.08.18.
(21) P 99 01097 (22) 1996.06.11.
(40) 1999.07.28.
(73) Anchor Advanced Products, Inc., Knoxville, Tennessee (US)
(72) Manfred, Fassler, Morristown, Tennessee (US)
(54) Kefe javított sörtepászma-rögzítéssel és az ehhez használt rögzítőhuzal, valamint eljárás a sörték biztos rögzítésére
(30) 08/489,607 1995.06.12. US
(86) PCT/US 96/10062 (87) WO 97/46136
(74) Mészárosné Dónusz Katalin, S.B.G. & K Budapesti Nemzetközi Szabadalmi Iroda, Budapest

---

(51) ***A61B 17/56*** *(2006.01)*
A61B 6/00 *(2006.01)*
A61B 6/03 *(2006.01)*
A61B 18/00 *(2006.01)*
A61N 7/02 *(2006.01)*
A61F 7/00 *(2006.01)*
A61B 6/12 *(2006.01)*
A61B 8/00 *(2006.01)* **(13) B1**
(11) 226.333 2008.07.30.
(21) P 03 03687 (22) 2001.07.16.
(40) 2004.03.01.
(73) Ultrazonix DNT AB, Limhamn (SE)
(72) Lidgren, Lars Åke Alvar, Lund (SE)
(54) Berendezés porckorongbetegség mini-invasiv ultrahangos kezelésére
(30) 0002678-1 2000.07.17. SE

(86) PCT/SE 01/01626 (87) WO 02/05897
(74) Kovács Kinga, DANUBIA Szabadalmi és Védjegy Iroda Kft., Budapest

B – SZEKCIÓ
IPARI MŰVELETEK ÁLTALÁBAN ÉS SZÁLLÍTÁS

(51) ***B01J 2/06*** *(2006.01)*
F25C 1/00 *(2006.01)* **(13) B1**
(11) 226.352 2008.08.12.
(21) P 98 02759 (22) 1998.11.27.
(40) 2001.06.28.
(73) Messer Griesheim GmbH., Frankfurt/Main (DE)
(72) Hoffmanns, Wolfgang, Willich (DE);
Kosock, Stefan, Krefeld (DE)
(54) Eljárás és berendezés folyékony vagy pasztaszerű anyagok pelletálására vagy granulálására
(30) 197 52 465.6 1997.11.27. DE
198 37 600.6 1998.08.19. DE
(74) Weichinger András, DANUBIA Szabadalmi és Védjegy Iroda Kft., Budapest

(51) ***B42B 4/00*** *(2006.01)*
B42C 1/12 *(2006.01)* **(13) B1**
(11) 226.367 2008.08.18.
(21) P 02 01089 (22) 2002.03.28.
(40) 2002.11.28.
(73) GRAPHA-Holding AG, Hergiswil (CH)
(72) Müller, Hans, Zofingen (CH)
(54) Berendezés egy hajtásél mentén összehajtott lapokból álló nyomdai termékek összefűzésére
(30) 01810321.8 2001.03.29. EP
(74) Szabó Zoltán, Gödölle, Kékes, Mészáros & Szabó Szabadalmi és Védjegy Iroda, Budapest

(51) ***B62D 55/275*** *(2006.01)* **(13) B1**
(11) 226.329 2008.07.29.
(21) P 03 00699 (22) 1999.07.31.
(40) 2003.07.28.
(73) Diehl Remscheid GmbH & Co., Remscheid (DE)
(72) Spies, Klaus, Remscheid (DE);
Oertgen, Ekkehard, Radevormwald (DE)
(54) Lánctalptag
(86) PCT/EP 99/05546 (87) WO 01/08964
(74) Pintz György, Pintz és Társai Szabadalmi és Védjegy Iroda, Budapest

(51) ***B64B 1/14*** *(2006.01)*
B64B 1/58 *(2006.01)* **(13) B1**
(11) 226.337 2008.07.30.
(21) P 05 00289 (22) 2005.03.10.
(40) 2006.05.29.
(73) (72) Nehéz Imre, Pápa (HU)
(54) Eljárás léghajók és gázballonok burkolati gázdiffúziójának kezelésére, és burkolat az eljárás foganatosítására
(74) Varga Tamás Péter, VTPatent Iparjogvédelmi és Innovációs Iroda Kft., Budapest

(51) ***B65D 17/28*** *(2006.01)*
B21D 51/38 *(2006.01)* **(13) B1**
(11) 226.349 2008.08.12.
(21) P 98 02582 (22) 1996.04.15.
(40) 1999.03.01.
(73) Impress Metal Packaging S.A., Clichy (FR)
(72) Legresy, Jean-Marc, Saint-Egreve (FR);
Richard, Jean-Pierre, Le Mans (FR);
Langouët, Marc, Saint-Leu-la-Foret (FR)
(54) Eljárás javított bemetszésű dobozfedelek készítésére
(30) 95420100.0 1995.04.14. EP
(86) PCT/FR 96/00571 (87) WO 96/32334
(74) dr. Antalffy-Zsiros András, DANUBIA Szabadalmi és Jogi Iroda Kft., Budapest

(51) ***B65D 71/00*** *(2006.01)* **(13) B1**
(11) 226.355 2008.08.12.
(21) P 00 01755 (22) 1998.01.15.
(40) 2000.09.28.
(73) MeadWestvaco Packaging Systems, LLC, Stamford, Connecticut (US)
(72) Garnier, Jean-Michael, Issoudun (FR);
Le Bras, Philippe, Chateauroux (FR)
(54) Szállító- és tárolóeszköz árucikkek csomagolására, valamint kartondoboz
(30) 9700994.8 1997.01.17. GB
(86) PCT/US 98/00724 (87) WO 98/31601
(74) Antalffy-Zsíros András, DANUBIA Szabadalmi és Védjegy Iroda Kft., Budapest

(51) ***B65D 83/04*** *(2006.01)* **(13) B1**
(11) 226.368 2008.08.25.
(21) P 01 04463 (22) 1999.08.16.
(40) 2003.02.28.
(73) N.V. Organon, Oss (NL)
(72) van Dullemen, Marlies, EN Leiden (NL);
Schulte, Mark Herman Hendrik, VM Leiden (NL)
(54) Készülék tabletták adagolására, valamint a készülékben használt tablettacsomagolás
(30) 1009878 1998.08.17. NL
(86) PCT/NL 99/00519 (87) WO 00/09419
(74) Mészárosné Dónusz Katalin, S.B.G & K. Szabadalmi és Ügyvédi Iroda, Budapest

(51) ***B65G 65/00*** *(2006.01)*
B65H 29/00 *(2006.01)* **(13) B1**
(11) 226.350 2008.08.12.
(21) P 99 02131 (22) 1999.06.23.
(40) 2000.06.28.
(73) Owens-Brockway Glass Container Inc., Toledo, Ohio (US)
(72) Vaughn, James H., Anderson, Indiana (US)
(54) Tolószerkezet
(30) 09/107,155 1998.06.29. US
(74) Szuhai Elemér, DANUBIA Szabadalmi és Védjegy Iroda Kft., Budapest

C – SZEKCIÓ
VEGYÉSZET ÉS KOHÁSZAT

(51) ***C03B 3/02*** *(2006.01)*
C03B 5/00 *(2006.01)* **(13) B1**
(11) 226.372 2008.08.27.
(21) P 01 00230 (22) 1998.12.02.
(40) 2001.06.28.
(73) Rockwool International A/S, Hedehusene (DK)
(72) Jensen, Soren Lund, Holte (DK);
Jensen, Leif Moller, Roskilde (DK);
Maessen, Thomas Joseph, Hedehusene (DK)
(54) Eljárás mesterséges üvegszálak előállítására
(30) 97309671.2 1997.12.02. EP
97309668.8 1997.12.02. EP

(86) PCT/EP 98/07826 (87) WO 99/28250
(74) Derzsi Katalin, S.B.G. & K. Budapesti Nemzetközi Szabadalmi Iroda, Budapest

---

(51) ***C07C 57/145*** *(2006.01)*
C07C 51/43 *(2006.01)*
C07C 57/15 *(2006.01)* **(13) B1**
(11) 226.371 2008.08.27.
(21) P 05 01038 (22) 2005.11.10.
(40) 2006.12.28.
(73) Meta-Szintézis Kft., Budapest (HU)
(72) Überhardt Tamás, Budapest (HU)
(54) Eljárás a maleinsav-anhidrid-gyártás desztillációs üstmaradékának hasznosítására tiszta fumársavként

---

(51) ***C07D 233/00*** *(2006.01)*
A01N 43/00 *(2006.01)*
C07D 235/00 *(2006.01)*
C07D 403/00 *(2006.01)*
A01N 57/00 *(2006.01)* **(13) B1**
(11) 226.359 2008.08.12.
(21) P 01 04528 (22) 2001.10.26.
(40) 2003.10.28.
(73) VET-PHARMA Állatgyógyászati és Vegyipari Termékeket Gyártó és Forgalmazó Korlátolt Felelősségű Társaság 90%, Budapest (HU);
Magyar Tudományos Akadémia Növényvédelmi Kutatóintézete 10%, Budapest (HU)
(72) Detre Tamás, Nagymaros (HU);
Komáromi István, Budapest (HU);
Oros Gyula, Budapest (HU);
Szegő András, Budapest (HU);
Rejtő Lajos, Budapest (HU)
(54) Eljárás biocid hatású benzimidazol- vagy azolszármazékok, és az azokat tartalmazó készítmények előállítására

---

(51) ***C07D 305/14*** *(2006.01)*
C07C 227/22 *(2006.01)*
C07C 231/12 *(2006.01)*
C07D 409/12 *(2006.01)*
C07F 7/18 *(2006.01)*
C07D 407/12 *(2006.01)*
C07C 233/87 *(2006.01)* **(13) B1**
(11) 226.369 2008.08.25.
(21) P 94 00830 (22) 1992.09.22.
(65) T/71 795 (40) 1996.02.28.
(73) Florida State University, Tallahassee, Florida (US)
(72) Holton, Robert A., Tallahassee, Florida (US)
(54) Eljárás szubsztituált izoszerin-észterek előállítására fém-alkoxidok és béta-laktámok felhasználásával
(30) 763 805 1991.09.23. US
862 955 1992.04.03. US
863 840 1992.04.06. US
(86) PCT/US 92/07990 (87) WO 93/06079
(74) ADVOPATENT Szabadalmi Iroda, Budapest

---

(51) ***C07D 401/12*** *(2006.01)*
C07D 235/28 *(2006.01)* **(13) B1**
(11) 226.361 2008.08.12.
(21) P 97 00108 (22) 1995.07.03.
(65) T/76 642 (40) 1997.10.28.
(73) ASTRA Aktiebolag, Södertälje (SE)
(72) Cotton, Hanna Kristina, Ársta (SE);
Larsson, Erik Magnus, Bromma (SE);
Stenhede, Urban Jan, Södertälje (SE);
Sörensen, Henrik, Mölnlycke (SE);
von Unge, Per Oskar Sverker, Fjärs (SE)
(54) Eljárás szubsztituált szulfoxidok előállítására
(30) 9402510-3 1994.07.15. SE
(86) PCT/SE 95/00818 (87) WO 96/02535
(74) dr. Somfai Éva, Somfai és Társai Iparjogi Kft., Budapest

---

(51) ***C07H 15/04*** *(2006.01)*
A61K 31/70 *(2006.01)*
A61P 7/02 *(2006.01)* **(13) B1**
(11) 226.370 2008.08.25.
(21) P 97 00852 (22) 1997.05.06.
(40) 1997.12.29.
(73) Sanofi-Aventis, Paris (FR)
(72) Westerduin, Pieter, Oss (NL);
van Boeckel, Constant Adriaan Anton, Oss (NL)
(54) Antitrombotikus hatású szénhidrátszármazékok és ezeket tartalmazó gyógyszerkészítmények
(30) 96201267.0 1996.05.08. EP
(74) DANUBIA Szabadalmi és Védjegy Iroda Kft., Budapest

---

(51) ***C07K 16/18*** *(2006.01)*
A61K 39/395 *(2006.01)*
C12N 15/13 *(2006.01)* **(13) B1**
(11) 226.330 2008.07.30.
(21) P 99 04199 (22) 1997.10.27.
(40) 2000.04.28.
(73) AVENTIS PHARMA S.A., Antony (FR)
(72) Bracco, Laurent, Párizs (FR);
Debussche, Laurent, Athis Mons (FR)
(54) Egyláncú anti-p53 antitest fragmentumok és alkalmazásuk gyógyszerkészítmények előállítására
(30) 96/13176 1996.10.29. FR
(86) PCT/FR 97/01921 (87) WO 98/18825
(74) dr. Láng Tivadarné, S.B.G. & K. Szabadalmi Ügyvivői Iroda, Budapest

---

(51) ***C12C 7/00*** *(2006.01)* **(13) B1**
(11) 226.353 2008.08.12.
(21) P 03 00249 (22) 2003.01.30.
(40) 2004.12.28.
(73) Agárdi Pálinkafőzde Kft., Agárd (HU)
(72) Pintér Zoltán, Budapest (HU);
Szabó László, Bokod (HU);
Vértes, Tibor, Purbach (AT)
(54) Eljárás italként közvetlenül fogyasztható sörpárlat előállítására

---

(51) ***C12N 9/84*** *(2006.01)*
C07H 21/04 *(2006.01)*
C12N 15/00 *(2006.01)*
C12P 37/00 *(2006.01)*
C12P 35/00 *(2006.01)*
C12N 1/20 *(2006.01)* **(13) B1**
(11) 226.348 2008.07.31.
(21) P 99 04162 (22) 1997.10.31.
(40) 2000.03.28.
(73) BRISTOL-MYERS SQUIBB COMPANY, Princeton, New Jersey (US)
(72) Novotny, Jiri, Princeton, New Jersey (US);
Usher, John J., East Syracuse, New York (US);
White, Brenda J., Jamesville, New York (US);
You, Li, Jamesville, New York (US)
(54) Mutáns G-penicillin-acilázok
(30) 60/030,365 1996.11.05. US

(86) PCT/US 97/20298 (87) WO 98/20120
(74) Ráthonyi Zoltán, S.B.G. & K. Szabadalmi Ügyvivői Iroda, Budapest

---

(51) ***C12N 15/09*** *(2006.01)*
A61K 31/00 *(2006.01)*
A61K 31/70 *(2006.01)*
A61K 31/7088 *(2006.01)*
A61K 31/711 *(2006.01)*
A61K 38/00 *(2006.01)*
A61K 39/395 *(2006.01)*
A61K 45/00 *(2006.01)*
A61K 48/00 *(2006.01)*
A61P 1/00 *(2006.01)*
A61P 1/16 *(2006.01)*
A61P 29/00 *(2006.01)*
A61P 35/00 *(2006.01)*
A61P 37/00 *(2006.01)*
A61P 37/06 *(2006.01)*
A61P 43/00 *(2006.01)*
C07K 14/715 *(2006.01)*
C12N 1/15 *(2006.01)*
C12Q 1/68 *(2006.01)*
C12P 21/02 *(2006.01)*
C12N 15/12 *(2006.01)*
C12N 1/19 *(2006.01)*
C12N 1/21 *(2006.01)*
C12N 5/10 *(2006.01)*
C12N 9/12 *(2006.01)* **(13) B1**
(11) 226.328 2008.07.29.
(21) P 99 02429 (22) 1997.04.01.
(40) 1999.10.28.
(73) Yeda Research and Development Co. Ltd., Rehovot (IL)
(72) Boldin, Mark, Rehovot (IL);
Kovalenko, Andrei, Rehovot (IL);
Malinin, Nikolai, Rehovot (IL);
Mett, Igor, Rehovot (IL);
Wallach, David, Rehovot (IL)
(54) TNF-receptor-asszociált faktor (TRAF), előállítása és alkalmazása
(30) 117800 1996.04.02. IL
119133 1996.08.26. IL
(86) PCT/IL 97/00117 (87) WO 97/37016
(74) dr. Pethő Árpád, DANUBIA Szabadalmi és Védjegy Iroda Kft., Budapest

---

E – SZEKCIÓ
HELYHEZ KÖTÖTT LÉTESÍTMÉNYEK

---

(51) ***E01B 19/00*** *(2006.01)* **(13) B1**
(11) 226.366 2008.08.18.
(21) P 00 02071 (22) 1997.06.11.
(40) 2000.10.30.
(73) Gmundner Fertigteile Gesellschaft mbH & Co. KG., Gmunden (AT)
(72) Neumann, Bernhard, Gmunden (AT)
(54) Sínnel egyező szintű lefedés vágányoknál
(30) A 1015/96 1996.06.11. AT
(86) PCT/AT 97/00122 (87) WO 97/47816
(74) Mészárosné Dónusz Katalin, S.B.G. & K. Szabadalmi Ügyvivői Iroda, Budapest

---

(51) ***E02D 29/14*** *(2006.01)* **(13) B1**
(11) 226.364 2008.08.18.
(21) P 02 04406 (22) 2001.06.18.
(40) 2003.03.28.
(73) Saint-Gobain PAM, Nancy (FR)
(72) Hauer, Jean-Claude, Saulxures les Nancy (FR);
Berthon, Francis, Pompey (FR)
(54) Úthálózati műtárgy, csuklósan felszerelt fedéllel
(30) 00/08834 2000.07.06. FR
(86) PCT/FR 01/01890 (87) WO 02/02878
(74) Sipos József, DANUBIA Szabadalmi és Védjegy Iroda Kft., Budapest

---

(51) ***E02F 3/96*** *(2006.01)*
B02C 1/04 *(2006.01)* **(13) B1**
(11) 226.365 2008.08.18.
(21) P 05 00595 (22) 2002.08.29.
(40) 2005.12.28.
(73) Meccanica Breganzese S.r.l., Fara Vicentino (IT)
(72) Azzolin, Guido, Breganze (IT)
(54) Kőzettörő markolókanál
(86) PCT/IT 02/00555 (87) WO 04/020747
(74) Szuhai Elemér, DANUBIA Szabadalmi és Védjegy Iroda Kft., Budapest

---

(51) ***E03B 9/02*** *(2006.01)* **(13) B1**
(11) 226.363 2008.08.18.
(21) P 03 01418 (22) 2001.07.09.
(40) 2003.08.28.
(73) E. Hawle Armaturenwerke GmbH, Vöcklabruck (AT)
(72) Gruber, Karl, Weyregg/Attersee (AT);
Schlagnitweit, Rupert, Puchkirchen (AT)
(54) Föld feletti tűzcsap
(30) A 1217/2000 2000.07.12. AT
(86) PCT/AT 01/00226 (87) WO 02/04752
(74) Szabó Zoltán, Gödölle, Kékes, Mészáros és Szabó Szabadalmi és Védjegy Iroda, Budapest

---

F – SZEKCIÓ
MECHANIKA, VILÁGÍTÁS, FŰTÉS

---

(51) ***F16H 61/02*** *(2006.01)*
F16H 61/06 *(2006.01)*
G05D 16/04 *(2006.01)* **(13) B1**
(11) 226.339 2008.07.30.
(21) P 02 03912 (22) 2001.09.08.
(40) 2003.03.28.
(73) Robert Bosch GmbH., Stuttgart (DE)
(72) Rapp, Bernd, Hemmingen (DE);
Enrst, Tobias, Waiblingen (DE);
Mueller, Thomas, Leonberg (DE);
Maienberg, Uwe, Leonberg (DE)
(54) Nyomásvezérlő és nyomásvezérlési eljárás beavatkozó szerv programvezérelt működtetésére
(30) 100 52 794.9 2000.10.25. DE
(86) PCT/DE 01/03454 (87) WO 02/35485
(74) dr. Jakab Judit, S.B.G.& K. Szabadalmi Ügyvivői Iroda, Budapest

---

(51) ***F17C 5/06*** *(2006.01)*
F17C 13/06 *(2006.01)* **(13) B1**
(11) 226.351 2008.08.12.
(21) P 99 00776 (22) 1999.03.26.
(40) 2000.05.29.
(73) The BOC Group, plc., Windlesham, Surrey (GB)
(72) Garrett, Michael Ernest, Woking, Surrey (GB)

(54) Eljárás gázpatron nagy nyomású fluidummal való megtöltésére
(30) 9807175.6 1998.04.03. GB
(74) Kovári György, ADVOPATENT Szabadalmi Iroda, Budapest

---

(51) ***F22B 37/42*** *(2006.01)* **(13) B1**
(11) 226.341 2008.07.30.
(21) P 00 02871 (22) 2000.07.24.
(40) 2001.09.28.
(73) GESTRA GmbH, Bremen (DE)
(72) Klattenhoff, Jürgen, Delmenhorst (DE);
dr. Politt, Joachim-Christian, Bremen (DE);
Schmitz, Günter, Oldenburg (DE)
(54) Vezérlőkészülék hőtechnikai berendezés biztonsági áramvezetékéhez
(30) 199 41 022.4 1999.08.28. DE
(74) Kis Kovács Ferencné, DANUBIA Szabadalmi és Védjegy Iroda Kft., Budapest

---

G – SZEKCIÓ
FIZIKA

---

(51) ***G01D 4/00*** *(2006.01)*
G01L 1/24 *(2006.01)* **(13) B1**
(11) 226.346 2008.07.30.
(21) P 98 02908 (22) 1998.12.15.
(40) 1999.11.29.
(73) Owens-Brockway Glass Container Inc., Toledo, Ohio (US)
(72) Ringlien, James A., Maumee, Ohio (US)
(54) Eljárás és berendezés edények optikailag érzékelhető eltéréseinek vizsgálatára, eljárás átlátszó üvegedények belső feszültségeinek és opálosságának vizsgálatára
(30) 08/997,987 1997.12.24. US
(74) dr. Harangozó Gábor, DANUBIA Szabadalmi és Jogi Iroda Kft., Budapest

---

(51) ***G01N 21/90*** *(2006.01)*
G06T 5/50 *(2006.01)*
G06T 7/00 *(2006.01)* **(13) B1**
(11) 226.345 2008.07.30.
(21) P 04 02117 (22) 2002.11.18.
(40) 2005.01.28.
(73) Heineken Technical Services B.V., Amszterdam (NL)
(72) van der Meer, Dan, Delft (NL);
Akkerman, Jensen Peter, Huizen (NL);
van der Zwaan, Sjoerd, Bussum (NL);
van de Stadt, Arend, Huizen (NL);
Endtz, Frederik Nico, Rotterdam (NL);
Landman, Bernardus Cornelis Johannes, Boskoop (NL)
(54) Eljárás referenciakép képzésére, eljárás és berendezés tároló-edények szelektálására, eljárás tárgyprofil készítésére
(30) 1019381 2001.11.16. NL
(86) PCT/NL 02/00750 (87) WO 03/042673
(74) Szuhai Elemér, DANUBIA Szabadalmi és Védjegy Iroda Kft., Budapest

---

(51) ***G09B 11/00*** *(2006.01)*
G09B 17/00 *(2006.01)* **(13) B1**
(11) 226.347 2008.07.30.
(21) P 04 02562 (22) 2004.12.13.
(40) 2006.07.28.
(73) (72) Hrotkó Gábor, Budapest (HU)
(54) Számítógépes oktatórendszer és eljárás kézírás és olvasás oktatására

---

(51) ***G09F 19/18*** *(2006.01)*
G06F 17/30 *(2006.01)* **(13) B1**
(11) 226.342 2008.07.30.
(21) P 02 00524 (22) 2000.02.16.
(40) 2002.06.28.
(73) DHJ MEDIA AB, Stockholm (SE)
(72) Jonason, Joakim, Bälsta (SE);
Dahlgren, Mats, Helsingborg (SE);
Hylin, Mats, Danderyd (SE)
(54) Eljárás és elrendezés bejátszások vagy információblokkok beillesztésére
(30) 9900636-3 1999.02.23. SE
(86) PCT/SE 00/00302 (87) WO 00/51101
(74) dr. Kereszty Marcell, Gödölle, Kékes, Mészáros & Szabó Szabadalmi és Védjegy Iroda, Budapest

---

H – SZEKCIÓ
VILLAMOSSÁG

---

(51) ***H01H 71/40*** *(2006.01)* **(13) B1**
(11) 226.332 2008.07.30.
(21) P 01 03747 (22) 2001.09.19.
(40) 2003.06.30.
(73) Moeller Gebäudeautomation KG, Schrems (AT)
(72) Nyzner, Alfred, Bécs (AT)
(54) Kapcsolómechanizmus védőkapcsolóhoz
(74) Sikos Róbert, DANUBIA Szabadalmi és Védjegy Iroda Kft., Budapest

---

(51) ***H01H 85/11*** *(2006.01)* **(13) B1**
(11) 226.335 2008.07.30.
(21) P 03 00734 (22) 2001.09.11.
(40) 2003.09.29.
(73) Siemens Aktiengesellschaft, München (DE)
(72) Wieser, Helmut, Neutraubling (DE);
Etschmaier, Alexander, Leoben (AT)
(54) Biztosítékbetét és eljárás annak előállítására, valamint forraszanyag
(30) 00119932.2 2000.09.13. EP
(86) PCT/EP 01/10499 (87) WO 02/23575
(74) Mák András, S.B.G. & K. Szabadalmi Ügyvivői Iroda, Budapest

---

(51) ***H01J 37/34*** *(2006.01)* **(13) B1**
(11) 226.344 2008.07.30.
(21) P 03 01016 (22) 2002.06.10.
(40) 2003.09.29.
(73) Tecmachine, Andrezieux-Boutheon (FR)
(72) Heau, Christophe, Saint-Etienne (FR);
Terrat, Jean-Paul, Saint-Etienne (FR)
(54) Berendezés anomális elektromos kisülés áramának erősítésére, valamint az ilyen berendezést tartalmazó, anomális elektromos kisülést hasznosító rendszer
(30) 01/08184 2001.06.21. FR
(86) PCT/FR 02/01975 (87) WO 03/001560
(74) dr. Bokor Tamás, S.B.G. & K. Szabadalmi Ügyvivői Iroda, Budapest

---

(51) ***H02H 9/02*** *(2006.01)*
H03K 17/082 *(2006.01)* **(13) B1**
(11) 226.338 2008.07.30.
(21) P 04 00480 (22) 2004.02.26.
(40) 2005.01.28.
(73) Robert Bosch GmbH., Stuttgart (DE)

(72) Wolf, Bernhard, Baden-Baden (DE);
Messerschmid, Oliver, Achern (DE)
(54) Rövidzárvédett teljesítmény-végfokozat és eljárás annak vezérlésére
(30) 103 08 425.8 2003.02.27. DE
(74) Mák András, S.B.G. & K. Szabadalmi Ügyvivői Iroda, Budapest

---

(51) ***H02M 1/12*** *(2006.01)*
H02J 1/02 *(2006.01)* **(13) B1**
(11) 226.331 2008.07.30.
(21) P 03 00940 (22) 2003.04.10.
(40) 2005.01.28.
(73) (72) Horváth Miklós 60%, Budapest (HU);
dr. Borka József 40%, Budapest (HU)
(54) Eljárás energiamegtakarítást és hálózatszennyezés-csökkentést eredményező villamosenergia-elosztás megvalósítására
(74) dr. Gedeon Sándor, Pintz és Társai Szabadalmi és Védjegy Iroda 1. sz. aliroda, Budapest

---

(51) ***H02M 5/40*** *(2006.01)*
B60L 1/00 *(2006.01)* **(13) B1**
(11) 226.340 2008.07.30.
(21) P 05 00589 (22) 2005.06.14.
(40) 2007.06.28.
(73) Ganz Skoda Közlekedési Zrt., Budapest (HU)
(72) Paál Ernő 60%, Budapest (HU);
Jakab Gábor 40%, Budapest (HU)
(54) Bemeneti védőáramkör villamos meghajtású járművek segédüzemi energiaátalakító készülékeinek tápellátására
(74) Székely Éva egyéni szabadalmi ügyvivő, Budapest

---

(51) ***H02P 6/14*** *(2006.01)*
H02P 6/16 *(2006.01)*
H02P 6/18 *(2006.01)* **(13) B1**
(11) 226.334 2008.07.30.
(21) P 03 02694 (22) 2001.08.27.
(40) 2003.11.28.
(73) Empresa Brasileira de Compressores S.A. - EMBRACO, Joinville, Santa Catarina (BR)
(72) Schwarz, Marcos Guilherme, Joinville, Santa Catarina (BR);
Andrich, Roberto, Joinville, Santa Catarina (BR)
(54) Eljárás és rendszer villamos motor szabályozására, valamint motor
(30) PI 0004062-2 2000.09.08. BR
(86) PCT/BR 01/00107 (87) WO 02/21675
(74) Kovács Kinga, DANUBIA Szabadalmi és Védjegy Iroda Kft., Budapest

---

(51) ***H02P 21/00*** *(2006.01)*
H02P 21/14 *(2006.01)* **(13) B1**
(11) 226.336 2008.07.30.
(21) P 01 01262 (22) 1999.01.29.
(40) 2001.08.28.
(73) (72) dr. Schrödl, Manfred, Sieggraben (AT)
(54) Eljárás mechanikus fordulatszám-jeladó nélküli háromfázisú váltakozó áramú gép szabályozására
(30) A 187/98 1998.01.30. AT
(86) PCT/AT 99/00025 (87) WO 99/39430
(74) Kovács Kinga, DANUBIA Szabadalmi és Védjegy Iroda Kft., Budapest

---

(51) ***H04L 9/32*** *(2006.01)*
H04N 7/167 *(2006.01)* **(13) B1**
(11) 226.343 2008.07.30.
(21) P 01 01641 (22) 1999.03.25.
(40) 2001.09.28.
(73) Canal+ Societe Anonyme, Párizs (FR)
(72) Beuque, Jean-Bernard Gérard Maurice, Bois-Colombes (FR)
(54) Eljárás digitális jelátviteli rendszerben küldött adatok ellenőrzésére, valamint eljárás digitális jelátviteli rendszerben továbbított első és második kapcsolt adategységkészlet ellenőrzésére
(30) 98400686.6 1998.03.25. EP
(86) PCT/IB 99/00621 (87) WO 99/49614
(74) Antalffy-Zsíros András, DANUBIA Szabadalmi és Védjegy Iroda Kft., Budapest

---

A rovatban meghirdetett szabadalmak száma: 45 db.

Megtekinthetővé vált szabadalmi leírások

(11) 226.130
(54) Neuraminsavvegyületek, azokat tartalmazó gyógyszerkészítmények és eljárás e készítmények előállítására

(11) 226.131
(54) Kolloidális szilicium-dioxidot tartalmazó valaciklovirtabletták és eljárás előállításukra

(11) 226.132
(54) Gyorsan oldódó galantamin-hidrobromid-tartalmú tabletta

(11) 226.133
(54) Triazolilcsoportot tartalmazó foszfátok, eljárás előállításukra és ezeket tartalmazó gyógyszerkészítmények

(11) 226.134
(54) Szulfonil- és szulfinil-benzoil-guanidin-származékok és ezeket tartalmazó gyógyszerkészítmények

(11) 226.135
(54) Ondansetron intermedierje és eljárás annak előállítására

(11) 226.136
(54) Többszörös gyógyszerrezisztenciát felfüggesztő aktivitással rendelkező aminosavszármazékok, előállításuk és alkalmazásuk, valamint ezeket tartalmazó gyógyszerkészítmények

(11) 226.137
(54) Eljárás vírusellenes tulajdonságokkal rendelkező 1,3-oxatiolánszármazékok előállítására

(11) 226.138
(54) R-enantiomer N-propargil-1-amino-indán sói, ezeket tartalmazó készítmények és alkalmazásuk

(11) 226.139
(54) Közeg és eljárás biológiai anyagok fagyasztással történő tartósítására

(11) 226.140
(54) A keményítőszintézisben részt vevő enzimeket kódoló DNS-molekulák és az ezen molekulákat tartalmazó vektorok, transzgénikus növényi sejtek és növények

(11) 226.141
(54) Eljárás amino-alkoholok és származékaik előállítására

(11) 226.142
(54) Il-2-szelektív agonisták és antagonisták

(11) 226.143
(54) Új Bacillus thuringiensis törzsek és inszekticid proteinjeik

(11) 226.144
(54) Ecsettörlővel ellátott festékeskanna

(11) 226.145
(54) Eljárás és berendezés személyek és/vagy termékek védelmére levegőben lebegő részecskék ellen

(11) 226.146
(54) Egyszer használatos injekciós eszköz

(11) 226.147
(54) Szerkezet valamely testre ható dinamikus erőhatás rugalmas csillapítására, különösen cipőtalpszerkezet, főként sportcipőhöz

(11) 226.148
(54) Eljárás 2-hidroxi-4-metil-tio-vajsav előállítására nitriláz alkalmazásával

(11) 226.149
(54) Tumornekrózisfaktor-antagonisták és alkalmazásuk endometriózis kezelésére szolgáló gyógyászati készítmények előállítására

(11) 226.150
(54) Antitestek alkalmazása rák elleni vakcinálásra

(11) 226.151
(54) Ásványgyapotból készült hajlékony szigetelőpaplan, eljárás annak előállítására, valamint eljárás a szigetelőpaplan szigetelendő testre történő felhelyezésére

(11) 226.152
(54) Öntőgép és öntési eljárás

(11) 226.153
(54) Tolózár fémolvadék öntéséhez

(11) 226.154
(54) Csontrögzítésre alkalmas implantátum

(11) 226.155
(54) Présformatartót és tálcát tartalmazó szerkezet sajtológépekhez

(11) 226.156
(54) Gáztechnikai készülék, különösen nyomáscsökkentésre

(11) 226.157
(54) Berendezés és eljárás a hűtőlevegő hőmérsékletének szabályozására üveggyártó berendezésekben

(11) 226.158
(54) Porckorongprotézis vagy nukleuspótló protézis

(11) 226.159
(54) Hűtő- vagy mélyhűtő szekrény

(11) 226.160
(54) Szelep mérgező közeget befogadó tartályokhoz

(11) 226.161
(54) Emelőberendezés

(11) 226.162
(54) Eljárás pirazolo[4,3-d]pirimidin-7-on-származékok előállítására, valamint az e célra használható köztitermékek

(11) 226.163
(54) FK-506 jelű vegyületet és származékait tartalmazó gyógyszerkészítmények

(11) 226.164
(54) Magnézium-sztearát alkalmazása inhalálható száraz porkészítményekben és inhalálható száraz porkészítmények

(11) 226.165
(54) Antiepilektikumokat és nem szteroid gyulladáscsökkentőket tartalmazó fájdalomcsillapító készítmények

(11) 226.166
(54) Buprenorfintartalmú orális gyógyszerkészítmények

(11) 226.167
(54) Olanzapin-dihidrát D, előállítása és az azt tartalmazó gyógyszerkészítmények

(11) 226.168
(54) A keratinocita növekedési faktor analógjai, az analógokat kódoló nukleinsavak, valamint az analógok előállítása és alkalmazása

(11) 226.169
(54) Eljárás nikotinsav előállítására

(11) 226.170
(54) Többcélú favédő kompozíció

(11) 226.171
(54) Eljárás és berendezés nedves sörtörköly termikus hasznosítására

(11) 226.172
(54) LGR20 fajtanevű, beltenyésztett napraforgóvonal (Helianthus annuus L.)

(11) 226.173
(54) Limumm2 fajtanevű, beltenyésztett kukoricavonal (Zea mays L.)

A rovat 44 db közlést tartalmaz.

Szabadalmi oltalom megszűnése és újra érvénybe helyezése

Ideiglenes szabadalmi oltalom megszűnése díjfizetés hiányában **FD9A**

(11) T/72 665 (21) P 95 02117
(54) Eljárás temozolomid hatásfokozására emberi daganatsejtekben

(11) T/76 282 (21) P 96 01849
(54) Benzazepin- és benzodiazepinszármazékok, ezeket tartalmazó gyógyászati készítmények, eljárás előállításukra és alkalmazásuk

(21) P 00 00137
(54) Szabályozott hatóanyag-felszabadulású analgetikumot tartalmazó gyógyszerkészítmény

(21) P 00 00140
(54) Tárolással szemben stabil felszabadulásprofillal rendelkező retard tramadolkészítmények és eljárás ezek előállítására

(21) P 00 00141
(54) Eljárás legfeljebb 90 tömeg% gyógyhatású anyagot tartalmazó pelletek előállítására

(21) P 00 00912
(54) Hatásfokozó port tartalmazó mosdószappan-kompozíció és eljárás előállítására

(21) P 00 00965
(54) Foszfolipáz A2 inhibitor hatású pirrolidinszármazékok és az ezeket tartalmazó gyógyszerkészítmények

(21) P 00 01037
(54) Eljárás kedvező hatású adalék leválásának fokozására mosdószappanból, valamint ilyen módon előállított mosdószappan

(21) P 00 01308
(54) Antipszichotikus szerként használható (4-piperidinil)-1H-2-benzopirán-származékok, eljárás előállításukra és az ezeket tartalmazó gyógyszerkészítmények

(21) P 01 00072
(54) Fenoxazin-, fentiazinszármazékok, alkalmazásuk a gyógyászatban; előállításukra szolgáló eljárás és az ezeket tartalmazó gyógyszerészeti készítmények

(21) P 01 00255
(54) Biztonsági fékpedálszerkezet gépjárművekhez

(21) P 01 00584
(54) Triazepinonok, eljárás a vegyületek előállítására és gyógyászati alkalmazásuk

(21) P 01 00890
(54) Zsírmegkötő polimerek

(21) P 01 01133
(54) Eljárás parafatartalmú anyag és parafa kezelésére

(21) P 01 01739
(54) Nyújtott hatású tiagabin készítmények csökkentett mellékhatásokkal

(21) P 01 05010
(54) Vizes peroxid emulziók

(21) P 01 05176
(54) Benzolszulfonamidszármazékok és alkalmazásuk

(21) P 01 05420
(54) Bulímia nervosa kezelésére szolgáló antikonvulzív származékok

(21) P 02 00021
(54) 4-(Heterociklikus szulfonamido)-5-metoxi-6-(2-metoxi-fenoxi)-2-fenil- vagy -piridil-pirimidinek, mint endothelin receptor antagonisták, eljárás az előállításukra és ezeket tartalmazó gyógyszerkészítmények

(21) P 02 00197
(54) Kettős fémcianid katalizátorok poliéter-poliolok előállítására

(21) P 02 00538
(54) Passzív, nagy hőmérsékletálló ellenálláselem a hőmérséklet érzékelésére személy- és teherautókban

(21) P 02 00560
(54) BHV-1 géndeletált vírusvakcina

(21) P 02 02649
(54) Ötletes adagolóberendezés

(21) P 02 03965
(54) Indazolvegyületek és ilyen vegyületeket tartalmazó gyógyászati készítmények

(21) P 02 04040
(54) Enoxaparin új gyógyászati alkalmazása

(21) P 02 04059
(54) Fémszubsztrátum felületek bevonására alkalmas eljárás

(21) P 02 04071
(54) Nitrogéntartalmú gyűrűs vegyületek és ezen vegyületeket tartalmazó gyógyászati készítmények és alkalmazásuk

(21) P 02 04095
(54) Szubsztituált benzoilguanidinek, eljárás előállításukra, gyógyszerként vagy diagnosztikai szerként történő alkalmazásuk és a vegyületeket tartalmazó gyógyszerkészítmények

(21) P 02 04150
(54) A cisz-lítium-4-ciano-4-[3-(ciklopentil-oxi)-4-metoxi-fenil]-ciklohexánkarboxilát monohidrátja, eljárás az előállítására és ezt tartalmazó gyógyszerkészítmény

(21) P 02 04270
(54) Eljárás ciklohexánkarbonitril-származékok és intermedierjeik előállítására

(21) P 03 00314
(54) Elektronikus kromoszóma

(21) P 03 01010
(54) A koleszteril-észter és a viaszészter szintézisét egyaránt gátló vegyületek faggyúmirigy-betegségek kezeléséhez és ezeket tartalmazó gyógyszerkészítmények

(21) P 03 01078
(54) Készülék hordozószalagra film alakjában felvitt anyag átviteléhez egy hordozófelületre

(21) P 03 01490
(54) Kondenzált ciklusos vegyületek és gyógyászati alkalmazásuk

(21) P 03 01635
(54) Folyamatos eljárás optikailag tiszta (S)-béta-hidroxi-gamma-butirolakton előállítására

(21) P 03 02196
(54) Szolubilizált izzadságátló hatóanyagot és illékony szilikont tartalmazó egyfázisú izzadságátló készítmények

(21) P 03 02538
(54) 3,7-diaza-biciklo[3.3.0]oktán-vegyületek, eljárás az előállításukra, ezeket tartalmazó gyógyszerkészítmények és felhasználásuk szívritmuszavarok kezelésére

(21) P 03 02632
(54) Antigesztagének alkalmazása gyorsított endometriális érés gátlására meddőségi kezelés alatt

(21) P 03 02805
(54) Kétrétegű felépítésű védőbevonatok

(21) P 03 02851
(54) Készülék folyadéksugár kijuttatására, valamint eljárás a készülék működtetésére

(21) P 03 02857
(54) Gyógyszerészeti kiszerelés

(21) P 03 03192
(54) Perfluor-szulfonil-halogenidek és hasonló vegyületek polimerből készült hordozók módosítására

(21) P 03 03800
(54) Gyógyszerkészítmények, adagolási formák epotilonok orális beadására

(21) P 04 00078
(54) Eljárás és készülék postai küldeményekre felvitt bérmentesítések ellenőrzésére

(21) P 04 00260
(54) Eljárás alkoholmentes bor, borból, alkoholmentes gyümölcs- és/vagy gyógynövénybor gyümölcs- és/vagy gyógynövényborból membránszeparációs eljárással történő előállítására

(21) P 04 00289
(54) Készítmény vizelet-visszatartási képtelenség kezelésére

(21) P 04 00767
(54) Javított eljárás tiszta ondansetron-hidroklorid-dihidrát előállítására

(21) P 04 01971
(54) Mosóberendezés PET-hulladék újrahasznosításához és intenzív mosó ehhez

(21) P 04 01977
(54) Anyagcsere-szabályozott fermentálás a karbamoil-tobramycin előállítására

(21) P 04 02306
(54) Sajtolólemez nyomtatóberendezéshez

(21) P 04 02421
(54) Mátrix-metalloproteinázokat gátló készítmény neopláziás betegségek kezelésére

(21) P 04 02572
(54) Hipertermiás kezelőberendezés asztma kezelésére

(21) P 04 02593
(54) Kariporidból és ramiprilből álló kombinációs készítmény és alkalmazása

(21) P 04 02688
(54) Eljárás a nátrium-klorid oldat vas-, mangán- és ammóniatartalmának eltávolítására, valamint kalcium- és magnéziumtartalmának csökkentésére

(21) P 05 00031
(54) Piridazinon diabéteszellenes vegyületek előállítása és az eljárás köztitermékei

(21) P 05 00052
(54) Áramütésmentes hajszárító

(21) P 05 00119
(54) Késleltetett hatású gyógyszerkészítmények, ezekben alkalmazható hordozóanyagok és eljárás a hordozóanyagok előállítására

(21) P 05 00224
(54) Bio szőlőlé nagyüzemi megvalósítása

(21) P 05 00364
(54) Eljárás és elrendezés kondenzációs gőz körfolyamatok, elsősorban erőművi elrendezések munkaközegének hibrid hűtésére

(21) P 05 01026
(54) Eljárás postai küldeményre felvitt bérmentesítés ellenőrzésére

(21) P 06 00069
(54) Eljárás nitrogénelimináló baktériumkészítmény létrehozása céljából

(21) P 06 00070
(54) Eljárás és konténer-üzemi fermentáció mikrobiális oltóanyagok létrehozása céljából

(21) P 06 00376
(54) Vákuumos eljárás és berendezés szilárd anyagok dinamikai tulajdonságainak helyszíni meghatározására pontos kinetikus peremfeltételekkel

(21) P 06 00411
(54) Pneu-expanziós kétfázisú regionális energetikai rendszer

(21) P 06 00415
(54) Fényáteresztő anyagból készült redőny

(21) P 06 00472
(54) Műtéti segédeszköz

(21) P 98 00112
(54) Ciánamido-szulfonil-bifonil-metil-helyettesített imidazolszármazékok, alkalmazásuk gyógyszerkészítmények előállítására, valamint a vegyületeket tartalmazó gyógyszerkészítmények

(21) P 99 00187
(54) Univerzális információs tábla kialakítás

(21) P 99 01156
(54) Teljesen zárt gyűjtőkarton

(21) P 99 01180
(54) Eljárás mosószer előállítására

(21) P 99 01473
(54) 2,3-Benzodiazepin-származékok, ezek előállítási eljárása és ezeket tartalmazó gyógyszerkészítmények

(21) P 99 03291
(54) Eljárás szilárduló olvadt fém hőkezelésére, plazmagenerátor az eljárás megvalósításához, valamint elektród ilyen plazmagenerátorhoz

A rovat 72 db közlést tartalmaz.

Ideiglenes szabadalmi oltalom megszűnése lemondás vagy lemondottnak tekintés miatt **FA9A**

(21) P 00 00770
(54) Eljárás szubsztituált p-nitro-difenil-éterek tisztítására

(21) P 00 02674
(54) Felső megfogásos típusú karton, nyersdarab annak kialakítására, valamint csomagolás

(21) P 01 04428
(54) Eljárás csőtestek folyamatos előállítására

(21) P 02 02750
(54) Fehérnemű cikkek, nevezetesen melltartó és nadrág, amelyek cső alakú kötött anyagból vannak kialakítva, valamint eljárás a melltartó előállítására

(21) P 02 02760
(54) Eljárás szálak egyesítésére

(21) P 02 03530
(54) Cipőipari bélés és eljárás ennek előállítására

(21) P 02 03898
(54) Fehérneműzsák

(21) P 02 04284
(54) Hegesztési eljárás és hegesztőberendezés

(21) P 03 03237
(54) Légelosztó fedél természetes vagy mesterséges konvekciójú fűtő- vagy légkondicionáló egység által kibocsátott levegő elosztására

(21) P 03 03433
(54) Italtermék, valamint eljárás pezsgő italfolyadék előállítására

(21) P 04 00489
(54) Eszközkészlet közvetlen információforgalom interneten keresztül történő biztonságos lebonyolítására

(21) P 04 01123
(54) Galantamin alkalmazása a központi idegrendszer kóros tüneteinek kezelésére pszichotróp anyagokkal történő mérgezés esetén

(21) P 05 00322
(54) Eljárás különleges élvezeti értékű pezsgő előállítására

(21) P 06 00428
(54) Vitaminkészítmény

(21) P 06 00571
(54) Szabványos izzófoglalatú, kompatibilis lámpák, nagy fényerejű, radiálisan elhelyezett LED diódákkal

(21) P 06 00577
(54) Interaktív hirdetőegység

(21) P 98 02522
(54) Svédcsepp jellegű, növényi kivonatokat tartalmazó vizes-alkoholos oldat

(21) P 98 02523
(54) Növényi kivonatokat tartalmazó vizes-alkoholos oldat

A rovat 18 db közlést tartalmaz.

Végleges szabadalmi oltalom megszűnése díjfizetés hiányában **MM4A**

(11) 205.114 (21) 140/90
(54) Eljárás 1,8-benzonaftiridin-származékok előállítására

(11) 205.901 (21) 326/91
(54) Eljárás 2-klór-5-metil-piridin előállítására

(11) 206.501 (21) 142/90
(54) Eljárás új 1,8-benzonaftiridin-származékok és ezeket tartalmazó gyógyszerkészítmények előállítására

(11) 206.510 (21) 427/89
(54) Lebontott keményítőből és legalább egy szintetikus, hőre lágyuló polimerből készült olvadékkompozíciók és eljárás azok előállítására

(11) 207.473 (21) 151/90
(54) Eljárás és berendezés fémlemez alakítására, főleg katódcső maszkjának előállítására

(11) 207.994 (21) 151/91
(54) Eljárás szubsztituált 2-klór-piridinek előállítására

(11) 208.258 (21) 51/90
(54) Eljárás vírusmentes természetes anyagok előállítására

(11) 209.381 (21) 1124/90
(54) Eljárás magas SiO_2:K_2O mólarányú kálium-szilikát oldatok hidrotermális előállítására

(11) 210.707 (21) P 92 02173
(54) Készülék forgó tengely tengelyirányú és sugárirányú játékának a megszüntetésére

(11) 212.719 (21) P 94 00100
(54) GK 57 fajtanevű, szárazságtűrő kukoricavonal (Zea mays L.)

(11) 214.098 (21) P 94 00159
(54) Eljárás 2-alkil-4-(fluor-metil)-tiazolkarbonsav-alkil-észterek előállítására

(11) 214.510 (21) P 94 01348
(54) Műanyag fúvóformázó gép és eljárás annak vezérlésére

(11) 214.773 (21) P 95 02189
(54) Eljárás poliszacharidot tartalmazó termék előállítására, poliszacharid kompozíciók és poliszacharidot tartalmazó tárgy

(11) 214.796 (21) P 95 00149
(54) Eljárás különböző típusú rádiólokátorok párhuzamos figyelésére, rádiólokátort és indikátort választó berendezés

(11) 214.929 (21) P 96 00089
(54) Eljárás és berendezés bevont üvegáram továbbítására üveg gyártásánál

(11) 215.188 (21) P 92 00092
(54) Eljárás rekombináns IgA-proteáz előállítására

(11) 216.501 (21) P 94 02060
(54) Berendezés és eljárás pontosan szabályozható világítás előállítására, berendezés távoli célfelület több, egymástól élesen elhatárolódóan különböző fényerősséggel való megvilágítására, valamint eljárás és rendszer versenypálya világítására

(11) 217.291 (21) P 92 02991
(54) Forgócsapos gömbcsap

(11) 218.430 (21) P 95 02330
(54) Eljárás sertés reproduktív és légzésiszindróma-vírus (PRRSV) tenyésztésére, és annak alkalmazása vakcinában

(11) 218.696 (21) P 95 00220
(54) Hirdetőberendezés

(11) 219.238 (21) P 96 01892
(54) Gyűrűs poliaminok, eljárás előállításukra és ezeket tartalmazó gyógyszerkészítmények

(11) 219.437 (21) P 98 00444
(54) Csípővédő eszköz

(11) 219.439 (21) P 98 00447
(54) Nadrág csípővédőkkel

(11) 219.649 (21) P 96 02518
(54) Szűrőköpeny folyadékok szilárd anyagoktól való elkülönítésére szolgáló prések elvezetőeleméhez

(11) 219.838 (21) P 97 00117
(54) Eljárás profil vagy hasonló test rúdsajtolására préstuskóból, valamint berendezés az eljárás megvalósítására

(11) 219.858 (21) P 98 00099
(54) Takarmányadalék és/vagy itatóvízadalék-kompozíció, továbbá eljárás ennek előállítására

(11) 220.034 (21) P 97 00292
(54) VASILICA fajtanevű, kétvonalas hibridkukorica (Zea mays L.)

(11) 220.137 (21) P 95 02029
(54) Biológiailag lebontható poliészterek és biológiailag aktív polipeptidek ionos molekuláris konjugátumai, eljárás ezek előállítására, és eljárás mikrorészecskék előállítására

(11) 220.484 (21) P 96 01079
(54) Építőpanel, panelgyártási eljárás, épületszerkezeti alapozáspanel, épületalapozás, eljárás burkolóelem utószilárduló anyagú felületre történő rögzítésére, épületszerkezet, többszintes épület, valamint háromdimenziós szerkezet

(11) 220.914 (21) P 99 00967
(54) Kézi készülék film átvitelére hordozófóliáról szubsztrátumra

(11) 221.128 (21) P 96 00115
(54) Poliamidbázisú töltelékáruhéjak és eljárás előállításukra

(11) 222.193 (21) P 00 00169
(54) Helytakarékos plombaszerkezet

(11) 222.292 (21) P 98 00122
(54) Nagy érzékenységű relé, eljárás nagy érzékenységű relé érintkezőfelületének bevonására

(11) 222.610 (21) P 98 01657
(54) Gyűjtőkarton és a gyűjtőkartonnal kialakított gyűjtőcsomag

(11) 222.721 (21) P 98 00851
(54) Automatikus recirkulációs szelep

(11) 222.961 (21) P 98 01118
(54) Kompozíció és eljárás újrafelhasználáshoz pépesíthető paraszigetelő bevonat előállítására flexibilis csomagolóanyaghoz

(11) 223.079 (21) P 99 00155
(54) Eljárás szerves diszulfidok és poliszulfidok előállítására

(11) 223.373 (21) P 98 02081
(54) Tampont felhelyező eszköz nők számára, higiéniai célokra

(11) 223.383 (21) P 02 00118
(54) Egy izomonoolefin és egy vinil aromás monomer szilánnal ojtott kopolimerei, és eljárás előállításukra

(11) 223.583 (21) P 97 02433
(54) Tömítőszerkezet betonhézagok tömítésére

(11) 223.789 (21) P 98 00411
(54) Eljárás emlősökből kinyert szövetek és tenyésztett szövetekvivalensek hidegtartósítására és tárolására

(11) 223.985 (21) P 01 01667
(54) Eljárás optimális optikai törlő- és íróteljesítmény meghatározására, és az eljárás foganatosítására szolgáló regisztrálóberendezés

(11) 224.155 (21) P 02 00654
(54) Induktív érzékelő, különösen fordulatszám-érzékelő

(11) 224.329 (21) P 03 00220
(54) Biztonsági csomagolás kitenni szándékozott termékhez

(11) 224.509 (21) P 03 00200
(54) Hőenergia-számláló termooszloppal

(11) 224.541 (21) P 01 05088
(54) Szálerősítésű kerámiatest, eljárás annak előállítására, továbbá féktárcsa, és eljárás annak előállítására

(11) 224.574 (21) P 01 02628
(54) Világítótest mind közvetlen, mind közvetett megvilágításhoz

(11) 224.612 (21) P 98 00299
(54) GnRH-leukotoxin kimérák

(11) 224.632 (21) P 00 02616
(54) Tárolódoboz italokhoz vagy más folyadékokhoz kiugró csutorával, valamint alaptag

(11) 224.903 (21) P 03 00014
(54) Földfelszín fölé emelt egysínű kötött pályás közlekedési rendszer

(11) 225.190 (21) P 02 04408
(54) Izzítógyertya belső égésű motorhoz

(11) 225.219 (21) P 96 00116
(54) Benzofenontartalmú fungicid készítmény, eljárás a hatóanyagok előállítására és fitopatogén gombák pusztítására szolgáló eljárás

(11) 225.298 (21) P 02 04111
(54) Új eljárás alfa-(2,4-diszulfo-fenil)-N-terc-butil-nitron és gyógyszerészetileg elfogadható sói előállítására

(11) 225.364 (21) P 04 00556
(54) Ütőfej-elrendezés

(11) 225.920 (21) P 96 01967
(54) Pirrolo[2,3-d] piridazin-származékok, eljárás előállításukra és az ezeket tartalmazó gyógyszerkészítmények

A rovat 55 db közlést tartalmaz.

Szabadalmi oltalom újra érvénybe helyezése **NF4A**

(11) 212.536 (21) P 92 03673
(54) Csomómentesítő készülék, valamint portovábbító berendezés

(11) 218.313 (21) P 96 03021
(54) Gépesített gépjárműtároló berendezés automatizált parkolóházak előnyös kialakításához

(11) 219.556 (21) P 97 02010
(54) Hamvasztóberendezés

(21) P 03 03412
(54) Eljárás és berendezés termálvíz gyógysótartalmának koncentrálására

(21) P 04 02374
(54) Környezetkímélő baktériumkeverék és eljárás annak alkalmazására, különösen a napraforgó termesztésében

A rovat 5 db közlést tartalmaz.

Vegyes szabadalmi közlemények

Jogutódlás **GB9A**

(11) 212.928 (21) P 92 03258
(73) Elan Pharmaceuticals, Inc, San Francisco, California (US)
(74) S.B.G. & K. Szabadalmi és Ügyvédi Iroda, Budapest

(11) 219.556 (21) P 97 02010
(73) KOREA-PARTS Autóalkatrész Kereskedelmi és Szolgáltató Korlátolt Felelősségű Társaság, Budapest (HU)
(74) dr. Kardos Éva ügyvéd, Budapest

(11) 226.092 (21) P 05 00465
(73) Honvédelmi Minisztérium Fejlesztési és Logisztikai Ügynökség 60%, Budapest (HU);
VIDEOTON VT-Rendszertechnika Kft. 40%, Székesfehérvár (HU)

(11) 226.214 (21) P 01 00058
(73) University of Groningen 1/2%, Groningen (NL);
Solvay Biologicals B.V. 1/2%, Weesp (NL)
(74) S.B.G. & K. Szabadalmi Ügyvivői Iroda, Budapest

(21) P 00 01625
(73) Rexam Closure Systems Inc., Perrysburg, Ohio (US)
(74) Kalmár Henriette, DANUBIA Szabadalmi és Védjegy Iroda Kft., Budapest

(21) P 00 03108
(73) Boehringer Ingelheim Vetmedica GmbH, Ingelheim (DE)
(74) DANUBIA Szabadalmi és Jogi Iroda Kft., Budapest

(21) P 01 00538
(73) Solvay Biologicals B.V., 1381 CP Weesp (NL)
(74) S.B.G. & K. Szabadalmi Ügyvivői Iroda, Budapest

(21) P 01 04620
(73) LABORATORIOS ALMIRALL, S.A., Barcelona (ES)
(74) Ráthonyi Zoltán, S.B.G. & K. Szabadalmi Ügyvivői Iroda, Budapest

(21) P 02 01180
(73) SIEMENS AKTIENGESELLSCHAFT, München (DE)
(74) Mák András szabadalmi ügyvivő, S.B.G. & K. Szabadalmi Ügyvivői Iroda, Budapest

(21) P 02 02100
(73) LABORATORIOS ALMIRALL, S.A., Barcelona (ES)
(74) ifj. Szentpéteri Ádám, S.B.G. & K. Szabadalmi Ügyvívői Iroda, Budapest

(21) P 02 02900
(73) SIEMENS AKTIENGESELLSCHAFT, München (DE)
(74) Mák András szabadalmi ügyvivő, S.B.G. & K. Szabadalmi Ügyvivői Iroda, Budapest

(21) P 02 03498
(73) Rexam Closure Systems Inc., Perrysburg, Ohio (US)
(74) Farkas Tamás, DANUBIA Szabadalmi és Védjegy Iroda Kft., Budapest

(21) P 02 03883
(73) Holcim Technology Ltd., Jona (CH)
(74) Szentpéteri Zsolt, S.B.G. & K. Szabadalmi Ügyvivői Iroda, Budapest

(21) P 02 04067
(73) Rexam Closure Systems Inc., Perrysburg, Ohio (US)
(74) DANUBIA Szabadalmi és Jogi Iroda Kft., Budapest

(21) P 02 04193
(73) SIEMENS AKTIENGESELLSCHAFT, München (DE)
(74) Mák András szabadalmi ügyvivő, S.B.G. & K. Szabadalmi Ügyvivői Iroda, Budapest

(21) P 02 04409
(73) Roche Palo Alto LLC, Palo Alto, California (US)
(74) DANUBIA Szabadalmi és Jogi Iroda Kft., Budapest

(21) P 03 01285
(73) Holcim Technology Ltd, Jona CH-8645 (CH)
(74) S.B.G. & K. Szabadalmi Ügyvivői Iroda, Budapest

(21) P 03 02670
(73) Cadorit AG, Muttenz (CH)
(74) DANUBIA Szabadalmi és Jogi Iroda Kft., Budapest

(21) P 03 03055
(73) MEDA AB, Solna (SE)
(74) DANUBIA Szabadalmi és Jogi Iroda Kft., Budapest

(21) P 04 01027
(73) Inbicon A/S, Fredericia (DK)
(74) DANUBIA Szabadalmi és Jogi Iroda Kft., Budapest

(21) P 06 00676
(73) ContiTech Rubber Industrial Gumiipari Korlátolt Felelősségű Társaság, Szeged (HU)
(74) Derzsi Katalin szabadalmi ügyvivő, S.B.G. & K. Szabadalmi Ügyvivői Iroda, Budapest

(21) P 96 03275
(73) MEDA AB, Solna (SE)
(74) DANUBIA Szabadalmi és Jogi Iroda Kft., Budapest

(21) P 98 00802
(73) Solvay Biologicals B.V., 1381 CP Weesp (NL)
(74) S.B.G. & K. Szabadalmi Ügyvivői Iroda, Budapest

(21) P 98 02992
(73) Rexam Closure Systems Inc., Perrysburg, Ohio (US)
(74) Farkas Tamás, DANUBIA Szabadalmi és Védjegy Iroda Kft., Budapest

(21) P 99 03791
(73) MEDA Pharma GmbH & Co. KG, Bad Homburg (DE)
(74) DANUBIA Szabadalmi és Jogi Iroda Kft., Budapest

(21) P 99 04368
(73) Georgiades Biotech Limited, Road Town/Tortola, British Virgin Islands (GB)
(74) Kovári György, ADVOPATENT Szabadalmi és Védjegy Iroda, Budapest

A rovat 26 db közlést tartalmaz.

Képviseleti megbízás **FH9A**

(21) P 97 01955
(73) Aplicator System AB., Mölnlycke (SE)
(74) DANUBIA Szabadalmi és Jogi Iroda Kft., Budapest

(21) P 98 02908
(73) Owens-Brockway Glass Container Inc., Toledo, Ohio (US)
(74) dr. Harangozó Gábor, DANUBIA Szabadalmi és Jogi Iroda Kft., Budapest

(21) P 00 04590
(73) Abbott GmbH & Co. KG, Wiesbaden (DE)
(74) dr. Láng Tivadarné, S.B.G. & K. Szabadalmi Ügyvivői Iroda, Budapest

(21) P 01 03418
(73) BASF SE, Ludwigshafen/Rhein (DE)
(74) Ráthonyi Zoltán S.B.G.& K. Szabadalmi Ügyvivő Iroda, Budapest

(21) P 04 00891
(73) Szolcsányi János 21%, Pécs (HU);
Kéri György 15%, Budapest (HU);
Wáczek Frigyes 15%, Budapest (HU);
dr. Őrfi László 15%, Budapest (HU);
dr. Pintér Erika 11%, Pécs (HU);
dr. Helyes Zsuzsanna 8%, Pécs (HU);
dr. Szűts Tamás 8%, Budapest (HU);
dr. Németh József 7%, Pécs (HU)
(74) Kerény Judit, DANUBIA Szabadalmi és Jogi Iroda Kft., Budapest

A rovat 5 db közlést tartalmaz.

Képviselet megszűnése **FH9A**

(21) P 97 01955
(73) Aplicator System AB., Mölnlycke (SE)
(74) Mester Tamás, SWORKS Nemzetközi Szabadalmi Ügyvivői Iroda Kft., Budapest

(21) P 05 00465
(73) Honvédelmi Minisztérium Fejlesztési és Logisztikai Ügynökség 60%, Budapest (HU);
VIDEOTON VT-Rendszertechnika Kft. 40%, Székesfehérvár (HU)
(74) Weichinger András, DANUBIA Szabadalmi és Védjegy Iroda Kft., Budapest

(21) P 98 02908
(73) Owens-Brockway Glass Container Inc., Toledo, Ohio (US)
(74) DANUBIA Szabadalmi és Védjegy Iroda Kft., Budapest

(21) P 00 04590
(73) Abbott GmbH & Co. KG, Wiesbaden (DE)
(74) Beliczay László, S.B.G. & K. Budapesti Nemzetközi Szabadalmi Iroda, Budapest

(21) P 01 03418
(73) BASF SE, Ludwigshafen/Rhein (DE)
(74) Beliczay László, S.B.G. & K. Budapesti Nemzetközi Szabadalmi Iroda, Budapest

A rovat 5 db közlést tartalmaz.

Név-, illetve címváltozás **HC9A**

(11) 217.881 (21) P 95 01487
(54) Eljárás és hengerpár hidegen hengerelt bordázott lemez előállítására, valamint bordás lemez
(73) HADLEY INDUSTRIES OVERSEAS HOLDINGS LIMITED, Smethwick, West Midlands (GB)

(11) 218.298 (21) P 97 00029
(54) 2-[(Dihidro)pirazo-3'-il-oxi-metil]-anilid-származékok, intermedierjeik, előállításuk, a vegyületeket tartalmazó állatikártevő-irtó és gombaölő készítmények és alkalmazásuk
(73) BASF SE, Ludwigshafen/Rhein (DE)

(11) 221.994 (21) P 99 02638
(54) Eljárás vékony, merev lemezanyag előállítására, és az eljárás megvalósítására szolgáló hengerkészlet
(73) HADLEY INDUSTRIES OVERSEAS HOLDINGS LIMITED, Smethwick, West Midlands (GB)

(11) 225.015 (21) P 98 00725
(54) 4-Benzoil-pirazol-származékok, és eljárás előállításukra és alkalmazásukra
(73) BASF SE, Ludwigshafen/Rhein (DE)

(21) P 01 03418
(54) Szinergikus hatású herbicidkeverékek és alkalmazásuk
(73) BASF SE, Ludwigshafen/Rhein (DE)

(21) P 01 04620
(54) 2-fenil-pirán-4-on-származékok, eljárás az előállításukra és ezeket tartalmazó gyógyszerkészítmények
(73) LABORATORIOS ALMIRALL, S.A., Barcelona (ES)

(21) P 02 04328
(54) Szürkevíz-hasznosító berendezés
(71) Ökrös Pál, Trier (DE)

(21) P 03 00730
(54) Eljárás instabil angina pectoris kezelésére
(73) CSL Behring AG, Bern (CH)

(21) P 07 00127
(54) Gyógyszerkombináció cukorbetegség kezelésére
(73) Actavis Hungary Kft., Debrecen (HU)

A rovat 9 db közlést tartalmaz.

EURÓPAI SZABADALMI KÖZLEMÉNYEK

Európai szabadalmi bejelentések igénypont fordításának közzététele

(21) E 06 794236
(96) EP 20060794236 2006.07.27.
(97) EP 1910233 A1 2007.02.08.
(71) SUEZ ENVIRONNEMENT, Paris (FR);
DEGREMONT, Rueil-Malmaison (FR)
(72) Martin, Samuel, Paris (FR);
Gonzalez Ospina, Adriana, Le Pecq (FR)
(74) Kovári György, ADVOPATENT Szabadalmi és Védjegy Iroda, Budapest
(54) Eljárás nitrogénben koncentrált szennyvíz kezelésére
(51) ***C02F 3/12*** *(2006.01)*
G05B 15/00 *(2006.01)* **(13) T1**

A rovat 1 db közlést tartalmaz.

Európai szabadalmak szövege fordításának benyújtása

(11) E003315
(21) E 05 018458
(96) EP 20050018458 2005.08.25.
(97) EP 1640251 A1 2006.03.29.
EP 1640251 B1 2007.11.14.
(73) MAN Nutzfahrzeuge Österreich AG, Wien (AT)
(72) Ebert, Rudolf;
Götz, Dieter;
Ribo, Franz
(74) Sipos József, DANUBIA Szabadalmi és Jogi Iroda Kft., Budapest
(54) Haszonjármű aggregátállvánnyal és felépítménykerettel
(51) ***B62D 21/12*** *(2006.01)* **(13) T2**
(30) 20040001601 2004.09.24. AT

---

(11) E003398
(21) E 03 811249
(96) EP 20030811249 2003.11.05.
(97) EP 1565132 A1 2004.05.27.
EP 1565132 B1 2008.01.16.
(73) KCI Licensing, Inc., San Antonio, Texas (US)
(72) Beard, Mark;
Whyte, David;
Stacy, Peter;
Coward, Chris
(74) Farkas Tamás, DANUBIA Szabadalmi és Jogi Iroda Kft., Budapest
(54) Személyhűtő rendszer
(51) ***A61F 7/00*** *(2006.01)*
A47K 13/00 *(2006.01)* **(13) T2**
(30) 20020290938 2002.11.08. US

---

(11) E003351
(21) E 04 724556
(96) EP 20040724556 2004.03.31.
(97) EP 1608268 A1 2004.10.14.
EP 1608268 B1 2007.11.21.
(73) Copan Innovation Limited, Limerick (IE)
(72) Triva, Daniele
(74) Kovács Gábor, DANUBIA Szabadalmi és Jogi Iroda Kft., Budapest
(54) Mintavevő tampon biológiai minták vételéhez
(51) ***A61B 10/00*** *(2006.01)*
A61M 35/00 *(2006.01)*
B01L 3/00 *(2006.01)*
C12M 1/30 *(2006.01)* **(13) T2**
(30) 2003MI00643 2003.04.01. IT

---

(11) E003320
(21) E 04 744169
(96) EP 20040744169 2004.07.29.
(97) EP 1654270 A1 2005.02.10.
EP 1654270 B1 2007.12.26.
(73) Archimica S.r.l., Milano (IT)
(72) Bertolini, Giorgio;
Deleo, Maurizio;
Velati, Maurizio;
Frigerio, Marco;
Castoldi, Patrizia
(74) dr. Valyon Józsefné, DANUBIA Szabadalmi és Jogi Iroda Kft., Budapest
(54) Eljárás 2',3'-didehidro-2',3'-didezoxinukleozidok és 2',3'-didezoxinukleozidok előállítására
(51) ***C07H 19/06*** *(2006.01)*
C07H 19/16 *(2006.01)* **(13) T2**
(30) 2003MI01610 2003.08.05. IT

---

(11) E003396
(21) E 04 721591
(96) EP 20040721591 2004.03.18.
(97) EP 1611385 A1 2004.09.30.
EP 1611385 B1 2007.12.26.
(73) Heliswirl Technologies Limited, London (GB)
(72) Caro, Colin Gerald;
Watkins, Nicholas V.;
Birch, Philip;
Yacoub, Magdi
(74) Farkas Tamás, DANUBIA Szabadalmi és Jogi Iroda Kft., Budapest
(54) Csővezeték többfázisú áramláshoz
(51) ***F16L 11/12*** *(2006.01)*
A61F 2/06 *(2006.01)*
E21B 17/18 *(2006.01)*
F16L 9/00 *(2006.01)* **(13) T2**
(30) 20030006179 2003.03.18. GB
20030006180 2003.03.18. GB
20030006176 2003.03.18. GB

---

(11) E003312
(21) E 04 076966
(96) EP 20040076966 2004.07.07.
(97) EP 1495957 A2 2005.01.12.
EP 1495957 B1 2007.11.28.
(73) Piaggio & C. S.p.A., Pontedera (Pisa) (IT)
(72) Bagnoli, Alessandro
(74) Mészárosné Dónusz Katalin, S.B.G. & K. Szabadalmi Ügyvivői Iroda, Budapest
(54) Gépjármű váza és motorblokkja közötti tengelykapcsolórendszer
(51) ***B62M 7/02*** *(2006.01)*
B62K 11/04 *(2006.01)* **(13) T2**
(30) 2003MI01400 2003.07.09. IT

---

(11) E003357
(21) E 05 711714
(96) EP 20050711714 2005.01.19.
(97) EP 1706008 A1 2005.08.04.
EP 1706008 B1 2007.12.12.
(73) L&P Property Management Company, South Gate, California (US)
(72) Liu, Jintao
(74) Karácsonyi Béla, ADVOPATENT Szabadalmi és Védjegy Iroda, Budapest
(54) Zajtalan működtetőszerkezet ergonomikus támaszokhoz

(51) ***A47C 7/46*** *(2006.01)* **(13) T2**
(30) 20040760942 2004.01.20. US

---

(11) E003318
(21) E 03 785816
(96) EP 20030785816 2003.12.13.
(97) EP 1692901 A1 2005.06.30.
EP 1692901 B1 2007.12.05.
(73) Telefonaktiebolaget LM Ericsson (publ), Stockholm (SE)
(72) Lundin, Niklas
(74) dr. Köteles Zoltán, S.B.G. & K. Szabadalmi Ügyvivői Iroda, Budapest
(54) Rendszer, elrendezés és eljárás adatkommunikációt támogató telekommunikációs rendszerekben mozgómobil állomás csatlakozásának kezeléséhez
(51) ***H04Q 7/38*** *(2006.01)* **(13) T2**

---

(11) E003339
(21) E 05 814028
(96) EP 20050814028 2005.07.25.
(97) EP 1776091 A1 2006.04.06.
EP 1776091 B1 2007.12.19.
(73) Allergan, Inc., Irvine, California (US)
(72) Shiah, Jane Guo;
Bhagat, Rahul;
Nivaggioli, Thierry;
Peng, Lin;
Chou, David;
Weber, David A.;
Blanda, Wendy M.
(74) dr. Molnár István, DANUBIA Szabadalmi és Jogi Iroda Kft, Budapest
(54) Kétszeres extrudálással készült okuláris implantátum
(51) ***A61K 9/16*** *(2006.01)* **(13) T2**
(30) 20040918597 2004.08.13. US

---

(11) E003373
(21) E 03 015076
(96) EP 20030015076 2003.07.03.
(97) EP 1380606 A1 2004.01.14.
EP 1380606 B1 2008.01.30.
(73) Hexion Speciality Chemicals GmbH, Iserlohn-Letmathe (DE)
(72) Suren, Josef
(74) Ravadits Imre, DANUBIA Szabadalmi és Jogi Iroda Kft., Budapest
(54) Polikondenzációs termékek alkalmazása
(51) ***C08G 8/08*** *(2006.01)* **(13) T2**
(30) 20021031851 2002.07.12. DE

---

(11) E003425
(21) E 05 015290
(96) EP 20050015290 2005.07.14.
(97) EP 1743832 A1 2007.01.17.
EP 1743832 B1 2007.11.07.
(73) Bayerische Motoren Werke Aktiengesellschaft, München (DE)
(72) Theobald, Markus
(74) dr. Jalsovszky Györgyné és dr. Miskolczi Mária ügyvédek, Budapest
(54) Motorkerékpár
(51) ***B62M 7/02*** *(2006.01)*
B62K 11/04 *(2006.01)*
B62K 25/28 *(2006.01)* **(13) T2**

---

(11) E003427
(21) E 05 745748
(96) EP 20050745748 2005.05.09.
(97) EP 1745464 A1 2005.11.24.
EP 1745464 B1 2007.10.10.
(73) m2any GmbH, Garching (DE)
(72) Herre, Jürgen;
Allamanche, Eric;
Hellmuth, Oliver;
Kastner, Thorsten
(74) dr. Antalffy-Zsiros András, DANUBIA Szabadalmi és Jogi Iroda Kft., Budapest
(54) Készülék és eljárás információs jel elemzésére
(51) ***G10L 11/00*** *(2006.01)* **(13) T2**
(30) 200410023436 2004.05.10. DE

---

(11) E003374
(21) E 03 727343
(96) EP 20030727343 2003.04.23.
(97) EP 1503848 A1 2003.11.20.
EP 1503848 B1 2008.02.13.
(73) SFC Umwelttechnik GmbH, Salzburg (AT)
(72) Demoulin, Gunnar
(74) Kis-Kovács Annemarie, DANUBIA Szabadalmi és Jogi Iroda Kft., Budapest
(54) Üreges szálas membrános szűrőberendezés és ennek alkalmazása szennyvíz tisztítása során, valamint membrán bioreaktor
(51) ***B01D 65/02*** *(2006.01)*
B01D 61/20 *(2006.01)*
B01D 63/02 *(2006.01)*
C02F 1/44 *(2006.01)*
C02F 3/12 *(2006.01)*
C02F 3/06 *(2006.01)*
B01D 65/08 *(2006.01)*
B01D 63/04 *(2006.01)* **(13) T2**
(30) 20021029016 2002.05.10. DE

---

(11) E003369
(21) E 05 729362
(96) EP 20050729362 2005.04.19.
(97) EP 1740241 A1 2005.11.03.
EP 1740241 B1 2007.12.19.
(73) TecPharma Licensing AG, Burgdorf (CH)
(72) Kirchhofer, Fritz
(74) dr. Jakab Judit, S.B.G. & K. Szabadalmi Ügyvivői Iroda, Budapest
(54) Primáló funkciós beadókészülék
(51) ***A61M 5/315*** *(2006.01)* **(13) T2**
(30) 200410019325 2004.04.21. DE

---

(11) E003319
(21) E 03 809728
(96) EP 20030809728 2003.10.22.
(97) EP 1559195 A1 2004.05.13.
EP 1559195 B1 2008.01.09.
(73) BSH Bosch und Siemens Hausgeräte GmbH, München (DE)
(72) Adam, Paul;
Grauvogl, Erwin;
Puchta, Ralf;
Sams, Walter
(74) dr. Köteles Zoltán, S.B.G. & K. Szabadalmi Ügyvivői Iroda, Budapest
(54) Kapacitív közelítő és/vagy érintkező szenzor, valamint ilyen szenzorhoz vezetőképes műanyagtest

(51) ***H03K 17/96*** *(2006.01)* **(13) T2**
(30) 20021050395 2002.10.29. DE

---

(11) E003428
(21) E 03 815132
(96) EP 20030815132 2003.08.07.
(97) EP 1588105 A1 2004.07.29.
EP 1588105 B1 2007.10.17.
(73) Solel Solar System Ltd., Jerusalem (IL)
(72) Barkai, Menashe;
Klapwald, Shmuel;
Schwartzman, Yoel;
Mandelberg, Eli;
Ezer, Rami
(74) Mák András, S.B.G. & K. Szabadalmi Ügyvivői Iroda, Budapest
(54) Napkollektor-rendszer gettertartó szerelvénnyel
(51) ***F24J 2/05*** *(2006.01)*
F24J 2/46 *(2006.01)* **(13) T2**
(30) 20030153872 2003.01.09. IL

---

(11) E003343
(21) E 03 808287
(96) EP 20030808287 2003.12.24.
(97) EP 1590618 A1 2004.08.12.
EP 1590618 B1 2008.02.27.
(73) S.A.T. Swiss Arms Technology AG, Neuhausen (CH)
(72) Zeh, Meinrad
(74) Sikos Róbert, DANUBIA Szabadalmi és Jogi Iroda Kft., Budapest
(54) Szerkezet egy célzó távcsőnek egy fegyverre való felszerelésére
(51) ***F41G 1/387*** *(2006.01)* **(13) T2**
(30) 20031003002 2003.01.27. DE

---

(11) E003354
(21) E 03 721127
(96) EP 20030721127 2003.04.30.
(97) EP 1511541 A1 2005.03.09.
EP 1511541 B1 2007.11.07.
(73) Slovie Co., Ltd., Geumcheon-gu Seoul (KR)
(72) Gang, Singi
(74) Kovári György, ADVOPATENT Szabadalmi és Védjegy Iroda, Budapest
(54) Gördeszka önbeálló kerékegységgel
(51) ***A63C 17/01*** *(2006.01)* **(13) T2**
(30) 20020023890 2002.05.01. KR
20030025663 2003.04.23. KR

---

(11) E003317
(21) E 04 004872
(96) EP 20040004872 2004.03.02.
(97) EP 1469369 A2 2004.10.20.
EP 1469369 B1 2007.12.12.
(73) Microsoft Corporation, Redmond, Washington (US)
(72) Alabraba, Ferdinand Jay;
Hughes, Aidan T.;
Gunyakti, Caglar
(74) Szuhai Elemér, DANUBIA Szabadalmi és Jogi Iroda Kft., Budapest
(54) Eljárás hardverazonosító generálására és szoftvertermék használatának engedélyezésére másik számítógéprendszerben
(51) ***G06F 1/00*** *(2006.01)* **(13) T2**
(30) 20030378346 2003.03.03. US

---

(11) E003386
(21) E 05 718497
(96) EP 20050718497 2005.04.21.
(97) EP 1740892 A1 2005.11.03.
EP 1740892 B1 2008.01.09.
(73) Cooltech Applications Impasse Antoine Imbs, Holtzheim (FR)
(72) Muller, Christian;
Dupin, Jean-Louis;
Heitzler, Jean-Claude
(74) Pintz György, Pintz és Társai Szabadalmi és Védjegy Iroda, Budapest
(54) Magnetokalorikus anyagú, hőáramot előállító berendezés és eljárás
(51) ***F25B 21/00*** *(2006.01)* **(13) T2**
(30) 20040004306 2004.04.23. FR

---

(11) E003365
(21) E 05 735993
(96) EP 20050735993 2005.04.22.
(97) EP 1766156 A1 2005.11.03.
EP 1766156 B1 2008.01.02.
(73) Metal Screed (SC) Limited, Mahe/SC (SC)
(72) Krzowski, Jean-Paul
(74) Kovács Gábor, DANUBIA Szabadalmi és Jogi Iroda Kft., Budapest
(54) Irányléc
(51) ***E04F 15/14*** *(2006.01)*
E04F 21/05 *(2006.01)* **(13) T2**
(30) 20040009216 2004.04.24. GB

---

(11) E003309
(21) E 03 011394
(96) EP 20030011394 2003.05.20.
(97) EP 1366654 A1 2003.12.03.
EP 1366654 B1 2007.11.14.
(73) Deere & Company, Moline, Illinois (US)
(72) Viaud, Jean
(74) Mészárosné Dónusz Katalin, S.B.G. & K. Szabadalmi Ügyvivői Iroda, Budapest
(54) Körbálázó prés
(51) ***A01F 15/08*** *(2006.01)* **(13) T2**
(30) 20021024394 2002.06.01. DE

---

(11) E003311
(21) E 04 104715
(96) EP 20040104715 2004.09.28.
(97) EP 1639881 A1 2006.03.29.
EP 1639881 B1 2007.11.14.
(73) Deere & Company, Moline, Illinois (US)
(72) Viaud, Jean
(74) Mészárosné Dónusz Katalin, S.B.G. & K. Szabadalmi Ügyvivői Iroda, Budapest
(54) Körbálázó
(51) ***A01F 15/07*** *(2006.01)* **(13) T2**

---

(11) E003341
(21) E 05 718354
(96) EP 20050718354 2005.05.05.
(97) EP 1735253 A2 2005.10.20.
EP 1735253 B1 2007.12.05.
(73) Holcim Ltd., Zürich (CH)

(72) Ko, Suz-Chung;
Baalbaki, Moussa;
Gebauer, Juraj
(74) Derzsi Katalin, S.B.G. & K. Szabadalmi Ügyvivői Iroda, Budapest
(54) Eljárás nagy szilárdságú, saválló beton előállítására
(51) ***C04B 28/08*** *(2006.01)*
C04B 7/21 *(2006.01)* **(13) T2**
(30) 20040000599 2004.04.05. AT

---

(11) E003391
(21) E 03 447235
(96) EP 20030447235 2003.09.24.
(97) EP 1518614 A1 2005.03.30.
EP 1518614 B1 2007.11.14.
(73) ODS International S.A., Maillen (BE)
(72) Lesuisse, Philippe
(74) Karácsonyi Béla, ADVOPATENT Szabadalmi és Védjegy Iroda, Budapest
(54) Talajvíztisztító berendezés és eljárás
(51) ***B09C 1/00*** *(2006.01)*
B01D 21/00 *(2006.01)*
B08B 9/02 *(2006.01)* **(13) T2**

---

(11) E003345
(21) E 06 016676
(96) EP 20060016676 2006.08.10.
(97) EP 1754519 A1 2007.02.21.
EP 1754519 B1 2007.12.19.
(73) Minimax Mobile Services GmbH & Co. KG, Bad Urach (DE)
(72) Schütze, Fried
(74) dr. Jakab Judit, S.B.G. & K. Szabadalmi Ügyvivői Iroda, Budapest
(54) Tűzoltó készülék
(51) ***A62C 13/66*** *(2006.01)* **(13) T2**
(30) 200510039514 2005.08.20. DE

---

(11) E003324
(21) E 05 773325
(96) EP 20050773325 2005.08.05.
(97) EP 1776015 A1 2006.02.23.
EP 1776015 B1 2008.01.02.
(73) Südzucker Aktiengesellschaft Mannheim/Ochsenfurt, Mannheim (DE)
(72) Arenz, Margit;
Bernard, Jörg
(74) Faber Miklós, ADVOPATENT Szabadalmi és Védjegy Iroda, Budapest
(54) Érzékszervileg javított és különösen stabil tárolású kemény karamellák
(51) ***A23G 3/00*** *(2006.01)* **(13) T2**
(30) 200410038689 2004.08.10. DE

---

(11) E003393
(21) E 04 798611
(96) EP 20040798611 2004.11.20.
(97) EP 1608808 A1 2005.09.22.
(73) John Ward Ceylon (Private) Limited, Katunayake (LK)
(72) Taylor, John Arthur;
Mendis, Agampodi Sunil Shantha;
Abdeen, Mohamed Fazal;
Goth, Howard William Thomas
(74) Kovári György, ADVOPATENT Szabadalmi és Védjegy Iroda, Budapest
(54) Polimer ruházati anyag
(51) ***D06N 3/00*** *(2006.01)*
A41D 31/00 *(2006.01)*
B29C 41/14 *(2006.01)*
B29C 41/20 *(2006.01)*
B29C 41/22 *(2006.01)* **(13) T2**
(30) 20040007210 2004.03.31. GB

---

(11) E003372
(21) E 03 772641
(96) EP 20030772641 2003.10.08.
(97) EP 1583983 A2 2005.10.12.
EP 1583983 B1 2007.12.12.
(73) Sciocchetti, Giuliano, Roma (IT)
(72) Sciocchetti, Giuliano;
Soldano, Elvio;
Pagliari, Massimo
(74) Sári Tamás Gusztáv, DANUBIA Szabadalmi és Jogi Iroda Kft., Budapest
(54) Gázdetektáló készülék zárkészülékkel
(51) ***G01N 1/24*** *(2006.01)*
G01N 1/22 *(2006.01)*
G01N 33/00 *(2006.01)* **(13) T2**
(30) 2002TO00868 2002.10.08. IT

---

(11) E003368
(21) E 05 102565
(96) EP 20050102565 2005.03.31.
(97) EP 1710356 A1 2006.10.11.
EP 1710356 B1 2008.01.09.
(73) Dutch Docklands International B.V., Egmond aan Zee (NL)
(72) Olthius, Jan Koen
(74) Farkas Tamás, DANUBIA Szabadalmi és Jogi Iroda Kft., Budapest
(54) Eljárás úszó alapzat készítésére
(51) ***E02D 27/06*** *(2006.01)* **(13) T2**

---

(11) E003367
(21) E 06 005226
(96) EP 20060005226 2004.11.10.
(97) EP 1674220 A1 2006.06.28.
EP 1674220 B1 2008.01.02.
(73) Knowledge & Merchandising, Inc. Limited, Buckinghamshire, Chesham (GB)
(72) King, William Ashley
(74) Kocsis Péter, S.B.G. & K. Szabadalmi Ügyvivői Iroda, Budapest
(54) Borotvanyél
(51) ***B26B 21/52*** *(2006.01)*
B26B 21/22 *(2006.01)* **(13) T2**
(30) 20030026772 2003.11.17. GB

---

(11) E003401
(21) E 05 104639
(96) EP 20050104639 2005.05.31.
(97) EP 1627955 A2 2006.02.22.
EP 1627955 B1 2008.02.13.
(73) Franz Plasser Bahnbaumaschinen-Industriegesellschaft m.b.H., Wien (AT)
(72) Theurer, Josef;
Brands, Helmar
(74) Horváthné Faber Enikő, ADVOPATENT Szabadalmi és Védjegy Iroda, Budapest
(54) Vágányépítő berendezés

(51) ***E01B 27/00*** *(2006.01)* **(13) T2**
(30) 20040060620U 2004.08.09. AT

---

(11) E003308
(21) E 05 729754
(96) EP 20050729754 2005.03.02.
(97) EP 1754399 A1 2005.11.10.
EP 1754399 B1 2008.01.30.
(73) Siemens Home and Office Communication Devices GmbH & Co. KG, München (DE)
(72) Busch, Georg
(74) Mák András, S.B.G. & K. Szabadalmi Ügyvivői Iroda, Budapest
(54) Eljárás furatgalvanizálások előállítására nyomtatott áramköri lapoknál
(51) ***H05K 3/38*** *(2006.01)*
H05K 1/03 *(2006.01)*
H05K 3/00 *(2006.01)* **(13) T2**
(30) 200410021063 2004.04.29. DE

---

(11) E003347
(21) E 05 006692
(96) EP 20050006692 2005.03.26.
(97) EP 1591375 A2 2005.11.02.
EP 1591375 B1 2008.01.02.
(73) Horn & Bauer GmbH & Co. KG, Schwalmstadt (DE)
(72) Jörg, Horn
(74) Kocsis Péter, S.B.G. & K. Szabadalmi Ügyvivői Iroda, Budapest
(54) Berendezés flexibilis fogyasztási cikkek szállítására, tárolására és kiadására autószerelő műhelyekben
(51) ***B65D 83/08*** *(2006.01)* **(13) T2**
(30) 200410016269 2004.04.02. DE

---

(11) E003360
(21) E 04 779340
(96) EP 20040779340 2004.07.29.
(97) EP 1662957 A1 2005.04.21.
EP 1662957 B1 2008.01.02.
(73) SCA Tissue North America LLC, Neenah, Wisconsin (US)
(72) Hochtritt, Robert C.;
Conger, Andrew M.
(74) Kovács Ivánné, DANUBIA Szabadalmi és Jogi Iroda Kft., Budapest
(54) Adagoló hajtogatott abszorbenslap termékekhez
(51) ***A47K 10/42*** *(2006.01)* **(13) T2**
(30) 20030660659 2003.09.12. US

---

(11) E003330
(21) E 03 762698
(96) EP 20030762698 2003.07.04.
(97) EP 1537238 A1 2004.01.15.
EP 1537238 B1 2008.01.16.
(73) VALTION TEKNILLINEN TUTKIMUSKESKUS, Espoo (FI)
(72) Söderlund, Hans;
Satokari, Reetta;
Kataja, Kari;
Takkinen, Kristiina
(74) Faber Miklós, ADVOPATENT Szabadalmi és Védjegy Iroda, Budapest
(54) Eljárás polinukleotidok mennyiségi meghatározásához egy keverékben
(51) ***C12Q 1/68*** *(2006.01)* **(13) T2**
(30) 20020001325 2002.07.05. FI

---

(11) E003349
(21) E 04 017577
(96) EP 20040017577 2004.07.24.
(97) EP 1516971 A2 2005.03.23.
EP 1516971 B1 2007.12.19.
(73) M + S Silicon GmbH & Co. KG, Dortmund (DE)
(72) Siedler, Jürgen;
Schaal, Joachim
(74) dr. Gödölle István, Gödölle, Kékes, Mészáros & Szabó Szabadalmi és Védjegy Iroda, Budapest
(54) Hézagtömítés
(51) ***E04B 1/68*** *(2006.01)*
A47K 3/00 *(2006.01)* **(13) T2**
(30) 20031043718 2003.09.20. DE

---

(11) E003332
(21) E 04 023772
(96) EP 20040023772 2004.10.06.
(97) EP 1564473 A1 2005.08.17.
EP 1564473 B1 2008.01.23.
(73) HENCO Industries NV, Herentals (BE)
(72) Hendrickx, Willy
(74) Pintz György, Pintz és Társai Szabadalmi és Védjegy Iroda, Budapest
(54) Rögzítőgyűrűvel ellátott dugaszolható szerelvény
(51) ***F16L 37/091*** *(2006.01)*
F16L 33/22 *(2006.01)*
F16L 37/092 *(2006.01)* **(13) T2**
(30) 200410007745 2004.02.16. DE

---

(11) E003362
(21) E 04 075379
(96) EP 20040075379 2004.02.05.
(97) EP 1561736 A1 2005.08.10.
EP 1561736 B1 2007.12.19.
(73) Optos Optimale Oszillationstechnik GmbH, Warburg (DE)
(72) Ahmet, Sadikovic
(74) dr. Molnár István, DANUBIA Szabadalmi és Jogi Iroda Kft, Budapest
(54) Eljárás építőanyag előállítására
(51) ***C04B 28/08*** *(2006.01)*
C04B 7/153 *(2006.01)* **(13) T2**

---

(11) E003476
(21) E 05 745439
(96) EP 20050745439 2005.05.11.
(97) EP 1751138 A1 2005.11.17.
EP 1751138 B1 2007.12.26.
(73) EGIS Gyógyszergyár Nyilvánosan Működő Részvénytársaság, Budapest (HU)
(72) Volk Balázs;
Barkóczy József;
Simig Gyula;
Mezei Tibor;
Kapillerné Dezsőfi Rita;
Gacsályi István;
Pallagi Katalin;
Gigler Gábor;
Lévay György;
Móricz Krisztina;
Leveleki Csilla;
Sziray Nóra;

Szénási Gábor;
Egyed András;
Hársing László Gábor

(74) Karácsonyi Béla, ADVOPATENT Szabadalmi és Védjegy Iroda, Budapest

(54) Indol-2-on-származékok központi idegrendszeri rendellenességek, gasztrointesztinális rendellenességek és kardiovaszkuláris rendellenességek kezelésére

(51) ***C07D 401/06*** *(2006.01)*
A61K 31/404 *(2006.01)*
C07D 409/06 *(2006.01)* **(13) T2**

(30) P0400955 2004.05.11. HU
P0500463 2005.05.05. HU

---

(11) E003366
(21) E 04 786896
(96) EP 20040786896 2004.09.29.
(97) EP 1667743 A2 2005.04.14.
EP 1667743 B1 2008.01.02.

(73) Hemoteq AG, Würselen (DE)

(72) Horres, Roland;
Hoffmann, Michael;
Faust, Volker;
Hoffmann, Erika;
Di Biase, Donato

(74) Lengyel Zsolt, DANUBIA Szabadalmi és Jogi Iroda Kft., Budapest

(54) Orvosi eszköz biokompatibilis, biostabil bevonata

(51) ***A61L 27/00*** *(2006.01)* **(13) T2**

(30) 20031045132 2003.09.29. DE
20030516295P 2003.11.03. US
200410020856 2004.04.28. DE
20040571582P 2004.05.17. US

---

(11) E003376
(21) E 03 768126
(96) EP 20030768126 2003.11.27.
(97) EP 1572565 A2 2004.06.17.
EP 1572565 B1 2008.01.02.

(73) Fabio Perini S.p.A., Lucca (IT)

(72) Biagiotti, Guglielmo;
Bonacchi, Raffaello;
Benvenuti, Angelo

(74) Kocsis Péter, S.B.G. & K. Szabadalmi Ügyvivői Iroda, Budapest

(54) Felcsévélő berendezés anyagtekercsek előállítására

(51) ***B65H 19/22*** *(2006.01)*
B65H 19/28 *(2006.01)*
B65H 19/30 *(2006.01)* **(13) T2**

(30) 2002FI00236 2002.12.03. IT
2003FI00157 2003.05.30. IT

---

(11) E003378
(21) E 05 291533
(96) EP 20050291533 2005.07.18.
(97) EP 1619069 A1 2006.01.25.
EP 1619069 B1 2008.03.12.

(73) Alstom Transport S.A., Levallois-Perret (FR)

(72) Cornic, Daniel;
Moreau, Patrice

(74) dr. Harangozó Gábor, DANUBIA Szabadalmi és Jogi Iroda Kft., Budapest

(54) Elektromos áramellátó rendszer és alállomás vontatási hálózathoz

(51) ***B60M 3/00*** *(2006.01)* **(13) T2**

(30) 20040008083 2004.07.21. FR

---

(11) E003390
(21) E 05 016168
(96) EP 20050016168 2005.07.26.
(97) EP 1621303 A1 2006.02.01.
EP 1621303 B1 2008.01.02.

(73) Black & Decker Inc., Newark, Delaware (US)

(72) McDaniel, Steven;
Behne, Rockne W.;
Willard, Matthew C.

(74) Mészárosné Dónusz Katalin, S.B.G. & K. Szabadalmi Ügyvivői Iroda, Budapest

(54) Befogókészülék

(51) ***B27F 1/12*** *(2006.01)*
B27C 1/10 *(2006.01)* **(13) T2**

(30) 20040592734P 2004.07.30. US
20050664053P 2005.03.22. US
20050186408 2005.07.21. US

---

(11) E003371
(21) E 05 770722
(96) EP 20050770722 2005.07.30.
(97) EP 1778812 A1 2006.02.16.
EP 1778812 B1 2008.01.16.

(73) BASF SE, Ludwigshafen (DE)

(72) Weinkötz, Stephan;
Fuegger, Klaus

(74) Ráthonyi Zoltán, S.B.G. & K. Szabadalmi Ügyvivői Iroda, Budapest

(54) Aminoplaszt-gyantákat, legalább egy, részlegesen vagy teljesen elszappanosított polivinil-észterből és aldehidből származó acetált és savat tartalmazó kötőanyagrendszer

(51) ***C09J 161/32*** *(2006.01)* **(13) T2**

(30) 200410038785 2004.08.09. DE

---

(11) E003399
(21) E 04 722633
(96) EP 20040722633 2004.03.23.
(97) EP 1606554 A2 2004.10.07.
EP 1606554 B1 2007.11.27.

(73) NoNOx Ltd., London (GB)

(72) Abate, Valerio;
Conti, Alberto;
Bianchi, Maria Michael

(74) dr. Harangozó Gábor, DANUBIA Szabadalmi és Jogi Iroda Kft., Budapest

(54) Eljárás és eszköz égéstermékben lévő szennyezőanyagok mennyiségének csökkentésére

(51) ***F23J 15/08*** *(2006.01)*
B01D 53/74 *(2006.01)* **(13) T2**

(30) 20030001712003.03.24. IT

---

(11) E003313
(21) E 04 804174
(96) EP 20040804174 2004.12.20.
(97) EP 1694555 A1 2005.06.30.
EP 1694555 B1 2007.12.12.

(73) PIAGGIO & C. S.P.A., Pontedera (Pisa) (IT)

(72) Marcacci, Maurizio

(74) Kocsis Péter, S.B.G. & K. Szabadalmi Ügyvivői Iroda, Budapest

(54) Négykerekű jármű

(51) ***B62K 5/08*** *(2006.01)*
B62D 9/02 *(2006.01)* **(13) T2**
(30) 2003MI02532 2003.12.19. IT
2004MI02341 2004.12.06. IT

---

(11) E003364
(21) E 05 425133
(96) EP 20050425133 2005.03.09.
(97) EP 1701594 A1 2006.09.13.
EP 1701594 B1 2008.01.09.
(73) Patent-Treuhand-Gesellschaft für elektrische Glühlampen mbH, 81543 München (DE);
OSRAM S.P.A. - SOCIETA' RIUNITE OSRAM EDISON CLERICI, 20144 Milano (IT)
(72) Faccin, Marco
(74) Mák András, S.B.G. & K. Szabadalmi Ügyvivői Iroda, Budapest
(54) Túláramvédő elrendezés áramváltókhoz, például halogénlámpákhoz
(51) ***H05B 39/04*** *(2006.01)*
H02H 7/122 *(2006.01)*
H02M 7/5383 *(2006.01)* **(13) T2**

---

(11) E003340
(21) E 04 018644
(96) EP 20040018644 2004.08.06.
(97) EP 1526317 A2 2005.04.27.
EP 1526317 B1 2008.01.02.
(73) Veritas AG, Gelnhausen (DE)
(72) Cöl, Isa
(74) dr. Gödölle István, Gödölle, Kékes, Mészáros & Szabó Szabadalmi és Védjegy Iroda, Budapest
(54) Tömlőperemmel ellátott tömlővéggel
(51) ***F16L 33/02*** *(2006.01)*
F16L 33/08 *(2006.01)*
F16L 35/00 *(2006.01)* **(13) T2**
(30) 20031049527 2003.10.22. DE

---

(11) E003353
(21) E 04 769277
(96) EP 20040769277 2004.09.02.
(97) EP 1663077 A1 2005.03.24.
EP 1663077 B1 2008.01.09.
(73) Mariasal Investment N.V., Curaao (AN)
(72) RAGBIR, Sheila
(74) Erdély Péter, DANUBIA Szabadalmi és Jogi Iroda Kft., Budapest
(54) Mobil nyakrész készlet csípőprotézis szárba történő beillesztéséhez
(51) ***A61F 2/36*** *(2006.01)* **(13) T2**
(30) 20030001599 2003.09.18. CH

---

(11) E003503
(21) E 05 707232
(96) EP 20050707232 2005.09.23.
(97) EP 17162 60 2006.11.02.
EP 1716260 B1 2008.01.09.
(73) Maschinenfabrik Alfing Kessler GmbH, 73433 Aalen-Wasseralfingen (DE)
(72) REEB, Alfons;
SCHMIDT, Jochen;
BÖMCKE, Alexis
(74) Varannai Csaba, ADVOPATENT Szabadalmi és Védjegy Iroda, Budapest
(54) Eljárás forgattyústengelyek kifáradási lengőszilárdságának, különösen hajlítószilárdságának és csavarószilárdságának növelésére
(51) ***C21D 7/04*** *(2006.01)*
B21K 1/08 *(2006.01)*
B23P 9/04 *(2006.01)*
B24B 39/04 *(2006.01)* **(13) T2**
(30) 200410008728 2004.02.23. DE

---

(11) E003361
(21) E 05 778877
(96) EP 20050778877 2005.06.17.
(97) EP 1756830 A1 2006.01.19.
EP 1756830 B1 2008.01.09.
(73) Montreuil Offset, 72000 Le Mans (FR)
(72) GIRAUD, Charles-Henri
(74) dr. Harangozó Gábor, DANUBIA Szabadalmi és Jogi Iroda Kft., Budapest
(54) Csomagolóeszköz ferde helyzetben tárolt adatlemezek számára
(51) ***G11B 33/04*** *(2006.01)* **(13) T2**
(30) 20040006588 2004.06.17. FR

---

(11) E003400
(21) E 05 796937
(96) EP 20050796937 2005.10.12.
(97) EP 1714246 A1 2006.05.11.
EP 1714246 B1 2008.01.09.
(73) European Central Bank, 60311 Frankfurt am Main (DE)
(72) JORDAN, Frédéric;
KUTTER, Martin;
RUDAZ, Nicolas;
GILLES, Jean-Claude ECB;
DURANT, Pierre ECB
(74) dr. Gödölle István, Gödölle, Kékes, Mészáros & Szabó Szabadalmi és Védjegy Iroda, Budapest
(54) Egydimenziós jelfeldolgozással felismerhető nyomtatott biztonsági képet tartalmazó bankjegyek
(51) ***G06T 1/00*** *(2006.01)* **(13) T2**
(30) 05101116 2005.02.15. EP

---

(11) E003464
(21) E 04 802023
(96) EP 20040802023 2004.12.30.
(97) EP 1711982 A1 2005.08.04.
EP 1711982 B1 2008.02.27.
(73) Moeller Gebäudeautomation GmbH, 3943 Schrems (AT)
(72) TETIK, Adolf
(74) Kis-Kovács Annemarie, DANUBIA Szabadalmi és Jogi Iroda Kft., Budapest
(54) Oldható szorítókapocs
(51) ***H01R 4/36*** *(2006.01)* **(13) T2**
(30) 1042004 2004.01.27. AT

---

(11) E003450
(21) E 04 805341
(96) EP 20040805341 2004.10.29.
(97) EP 1682395 A1 2005.05.12.
EP 1682395 B1 2008.02.27.
(73) Société Nationale des Chemins de Fer Franais, 75014 Paris (FR)
(72) MALLY, Alain
(74) dr. Kereszty Marcell, Gödölle, Kékes, Mészáros & Szabó Szabadalmi és Védjegy Iroda, Budapest
(54) Munkavonatok közlekedését segítő eljárás és rendszer

(51) ***B61L 27/02*** *(2006.01)*
B61L 23/22 *(2006.01)* **(13) T2**
(30) 20030012683 2003.10.29. FR

---

(11) E003439
(21) E 05 787140
(96) EP 20050787140 2005.08.23.
(97) EP 1781588 A1 2007.05.09.
EP 1781588 B1 2008.03.12.
(73) Evonik Oxeno GmbH, 45772 Marl (DE)
(72) NIERLICH, Franz;
BORGMANN, Cornelia;
RÖTTGER, Dirk;
HOUBRECHTS, Stephan;
MASCHMEYER, Dietrich
(74) ifj. Szentpéteri Ádám, S.B.G. & K. Szabadalmi Ügyvivői Iroda, Budapest
(54) Eljárás 2,7-oktadienil származékok előállítására
(51) ***C07C 41/06*** *(2006.01)*
C07C 29/36 *(2006.01)*
C07C 67/04 *(2006.01)*
C07C 209/60 *(2006.01)* **(13) T2**
(30) 102004041778 2004.08.28. DE
102005036039 2005.08.01. DE

---

(11) E003509
(21) E 06 100194
(96) EP 20060100194 2006.01.10.
(97) EP 1681534 A2 2006.07.19.
EP 1681534 B1 2008.03.12.
(73) Black & Decker, Inc., Newark, DE 19711 (US)
(72) Bascom, James P;
Horky, John K.;
McKibben, John;
Lopano, Daniel N;
Howard, Geoffrey S;
Nelson, Michael A;
Wenig, John C
(74) dr. Köteles Zoltán, S.B.G.& K. Szabadalmi Ügyvivői Iroda, Budapest
(54) Lézeres szintező
(51) ***G01C 15/00*** *(2006.01)* **(13) T2**
(30) 346962005.01.13. US

---

(11) E003479
(21) E 05 782179
(96) EP 20050782179 2005.06.30.
(97) EP 1797572 A1 2007.06.20.
EP 1797572 B1 2008.04.09.
(73) EPCOS AG, München (DE)
(72) Feist, Günter
(74) Mák András, S.B.G. & K. Szabadalmi Ügyvivői Iroda, Budapest
(54) Berendezés potenciál leválasztására, gyűrűs fojtótekercs és eljárás annak előállítására
(51) ***H01F 17/06*** *(2006.01)*
H01F 27/06 *(2006.01)*
H01F 27/26 *(2006.01)*
H01F 27/32 *(2006.01)*
H01F 41/12 *(2006.01)* **(13) T2**
(30) 200410048966 2004.10.07. DE

---

(11) E003441
(21) E 05 707695
(96) EP 20050707695 2005.03.03.
(97) EP 1740534 A1 2007.01.10.
EP 1740534 B1 2008.05.07.
(73) Syngenta Participations AG, Basel (CH)
(72) Benke, Alan Henry;
Wichert, Julie Marie
(74) dr. Jalsovszky Györgyné és dr. Miskolczi Mária ügyvédek, Budapest
(54) Eljárás mezotrion tisztítására
(51) ***C07C 315/06*** *(2006.01)*
C07C 317/24 *(2006.01)* **(13) T2**
(30) 20040006894 2004.03.26. GB

---

(11) E003408
(21) E 05 795374
(96) EP 20050795374 2005.10.18.
(97) EP 1803267 A1 2006.04.27.
EP 1803267 B1 2008.02.06.
(73) Ebuzon B.V., 1183 CV Amstelveen (NL)
(72) PLOOIJ, Teunis;
LEONS, Nico, Samuel
(74) Kovács Gábor, DANUBIA Szabadalmi és Jogi Iroda Kft., Budapest
(54) Eljárás és rendszer elektronikus levél hálózaton át történő küldéséhez
(51) ***H04L 12/58*** *(2006.01)*
H04L 29/06 *(2006.01)* **(13) T2**
(30) 1027274 2004.10.18. NL

---

(11) E003331
(21) E 03 723782
(96) EP 20030723782 2003.03.20.
(97) EP 1490025 A2 2003.10.02.
EP 1490025 B1 2008.02.13.
(73) Elan Pharma International Limited, Shannon,County Clare (IE)
(72) BOSCH, William, H.;
CARY, Greta, G.;
HOVEY, Douglas, C.;
JAIN, Rajeev, A.;
KLINE, Laura, J.;
MERISKO-LIVERSIDGE, Elaine;
OSTRANDER, Kevin, D.
(74) dr. Pethő Árpád, DANUBIA Szabadalmi és Jogi Iroda Kft., Budapest
(54) MAP-kináz inhibitorokat tartalmazó nanorészecske-készítmények
(51) ***A61K 9/00*** *(2006.01)* **(13) T2**
(30) 20020365524P 2002.03.20. US

---

(11) E003433
(21) E 05 292579
(96) EP 20050292579 2005.12.06.
(97) EP 1675234 A1 2006.06.28.
EP 1675234 B1 2008.02.27.
(73) LEGRAND FRANCE, 87000 Limoges (FR);
LEGRAND SNC, 87000 Limoges (FR)
(72) Robert, Michel;
Roth, Jean Paul;
Cliquennois, Patrice;
Favalessa, Thierry
(74) Sipos József, DANUBIA Szabadalmi és Jogi Iroda Kft., Budapest
(54) Védőszárnyas aljzatú villamosszerelvény-szerkezet

(51) ***H02G 3/08*** *(2006.01)* **(13) T2**
(30) 0413824 2004.12.23. FR

---

(11) E003385
(21) E 05 708138
(96) EP 20050708138 2005.01.28.
(97) EP 1709548 A1 2005.08.11.
EP 1709548 B1 2008.02.27.
(73) Nokia Corporation, 02150 Espoo (FI)
(72) SAHINOJA, Mikko;
PIISPANEN, Jussi
(74) Sári Tamás Gusztáv, DANUBIA Szabadalmi és Jogi Iroda Kft., Budapest
(54) Csomópontok meghatározása eszközmenedzsment rendszerben
(51) ***G06F 15/177*** *(2006.01)*
H04L 12/24 *(2006.01)*
H04Q 7/32 *(2006.01)* **(13) T2**
(30) 20040141 2004.01.30. FI

---

(11) E003424
(21) E 05 850082
(96) EP 20050850082 2005.07.18.
(97) EP 1771741 A1 2006.03.02.
EP 1771741 B1 2007.11.28.
(73) Valeo Etudes Electroniques, Créteil Cédex (FR)
(72) Iacovella, Rocco;
Martin, Gerard-Marie;
Bathellier, Laurent;
Dutrieux, Laurent;
Prieur, Philippe
(74) dr. Harangozó Gábor, DANUBIA Szabadalmi és Jogi Iroda Kft., Budapest
(54) Berendezés és eljárás elektromos áramköri elem és nyomtatott áramkör közötti elektromos összeköttetést képező legalább egy vezető kötés tesztelésére
(51) ***G01R 31/04*** *(2006.01)*
G01R 31/28 *(2006.01)* **(13) T2**
(30) 20040008193 2004.07.23. FR

---

(11) E003358
(21) E 03 791745
(96) EP 20030791745 2003.08.26.
(97) EP 1542904 A1 2004.03.11.
EP 1542904 B1 2008.01.16.
(73) SCHERING CORPORATION, Kenilworth, New Jersey 07033-0530 (US)
(72) CHAUDHRY, Saeed;
SHARPE, Stefan, A.;
BERRY, Julianne;
SEQUEIRA, Joel, A.
(74) Ráthonyi Zoltán, S.B.G. & K. Szabadalmi Ügyvivői Iroda, Budapest
(54) Eljárás kimért dózisú inhalációs formák előállítására
(51) ***B65B 31/00*** *(2006.01)* **(13) T2**
(30) 406127 P 2002.08.27. US
422436 P 2002.10.30. US

---

(11) E003356
(21) E 04 019986
(96) EP 20040019986 2004.08.23.
(97) EP 1630298 A1 2006.03.01.
EP 1630298 B1 2008.01.16.
(73) BAUER Maschinen GmbH, 86529 Schrobenhausen (DE)
(72) Arzberger, Maximilian;
Seitle, Ignaz Anton;
Peyerl, Andreas Florian
(74) Weichinger András, DANUBIA Szabadalmi és Jogi Iroda Kft., Budapest
(54) Berendezés és eljárás résfal előállítására talajban
(51) ***E02D 19/16*** *(2006.01)*
E02D 17/13 *(2006.01)*
E02D 19/18 *(2006.01)* **(13) T2**

---

(11) E003431
(21) E 04 075766
(96) EP 20040075766 2004.03.10.
(97) EP 1538105 A1 2005.06.08.
EP 1538105 B1 2008.01.16.
(73) Guala Pack S.p.A., 15073 Castellazzo Bormida AL (IT)
(72) Tacchella, Andrea. c/o Guala Pack S.p.A
(74) Kovács Ivánné, DANUBIA Szabadalmi és Jogi Iroda Kft., Budapest
(54) Tasakszerű tartály tömítetten lezárt kiöntőcsővel
(51) ***B65D 75/58*** *(2006.01)*
B65D 77/28 *(2006.01)* **(13) T2**
(30) MI20030569 U 2003.12.04. IT

---

(11) E003333
(21) E 03 792260
(96) EP 20030792260 2003.08.05.
(97) EP 1536796 A1 2005.06.08.
EP 1536796 B1 2008.02.13.
(73) JANSSEN PHARMACEUTICA N.V., 2340 Beerse (BE)
(72) MEERPOEL, Lieven Janssen Pharmaceutica N.V.;
BACKX, Leo, Jacobus, Jozef;
ROEVENS, Peter, Walter, Maria
(74) ifj. Szentpéteri Ádám, S.B.G. & K. Szabadalmi Ügyvivői Iroda, Budapest
(54) N-aril-piperidinnel helyettesített bifenilkarboxamidok, mint az apolipoprotein B szekréció inhibitorai
(51) ***A61K 31/445*** *(2006.01)*
A61P 3/06 *(2006.01)*
A61P 9/10 *(2006.01)*
C07D 211/34 *(2006.01)*
C07D 211/62 *(2006.01)* **(13) T2**
(30) 02078309 2002.08.12. EP

---

(11) E003392
(21) E 03 796964
(96) EP 20030796964 2003.12.11.
(97) EP 1579258 A1 2005.09.28.
EP 1579258 B1 2008.02.13.
(73) 3M Innovative Properties Company, St. Paul, MN 55133-3427 (US)
(72) BERGLUND, Sidney, J.;
PARIKH, Rutesh, D.;
BALL, Shirley, E.
(74) Mák András, S.B.G.& K. Szabadalmi és Ügyvédi Irodák, Budapest
(54) Telekommunikációs csatlakozás
(51) ***G02B 6/44*** *(2006.01)*
H02G 5/06 *(2006.01)* **(13) T2**
(30) 331969 2002.12.30. US

---

(11) E003430
(21) E 05 756429
(96) EP 20050756429 2005.06.30.
(97) EP 1771071 A1 2007.04.11.

EP 1771071 B1 2008.02.27.
(73) Bayer CropScience AG, 40789 Monheim (DE)
(72) HACKER, Erwin;
ROSE, Eckhard;
DIETRICH, Hansjörg
(74) Schläfer László, DANUBIA Szabadalmi és Jogi Iroda Kft., Budapest
(54) Herbicid készítmények
(51) ***A01N 43/68*** *(2006.01)* **(13) T2**
(30) 200410034571 2004.07.17. DE

---

(11) E003326
(21) E 05 763197
(96) EP 20050763197 2005.07.21.
(97) EP 1773810 A1 2006.02.02.
EP 1773810 B1 2008.02.27.
(73) Richter Gedeon Vegyészeti Gyár Rt., 1103 Budapest X (HU)
(72) Borza, István;
Horváth, Csilla;
Farkas, Sándor;
Gyertyán, István;
Nagy, József;
Kolok, Sándor;
Galgóczy, Kornél;
Sághy, Katalin
(74) Kőszegi Béla, Richter Gedeon Nyrt., Budapest
(54) Új 4-benzilidén-piperidin-származékok
(51) ***C07D 401/12*** *(2006.01)*
A61K 31/445 *(2006.01)*
C07D 413/12 *(2006.01)*
C07D 417/12 *(2006.01)*
A61P 25/28 *(2006.01)* **(13) T2**
(30) 0401522 2004.07.29. HU

---

(11) E003448
(21) E 06 000349
(96) EP 20060000349 2006.01.10.
(97) EP 1683588 A1 2006.07.26.
EP 1683588 B1 2008.02.27.
(73) Siemag GmbH, 57250 Netphen (DE)
(72) Dreisbach, Günther;
Fingerle, Bernd-Uwe;
Büdenbender, Bernd;
Klein, Bernd;
Peschke, Jürgen
(74) Weichinger András, DANUBIA Szabadalmi és Jogi Iroda Kft., Budapest
(54) Berendezés fémkötegek szállítására palettákon
(51) ***B21C 47/24*** *(2006.01)*
B21B 39/00 *(2006.01)* **(13) T2**
(30) 200510002661 2005.01.19. DE
20051060212 2005.12.14. DE

---

(11) E003407
(21) E 06 000763
(96) EP 20060000763 2006.01.14.
(97) EP 1688278 A1 2006.08.09.
EP 1688278 B1 2008.02.27.
(73) HÜBNER GmbH, 34123 Kassel (DE)
(72) Koch, Robert
(74) Sikos Róbert, DANUBIA Szabadalmi és Jogi Iroda Kft., Budapest
(54) Harmonikás átjárószerkezet szövetrétege
(51) ***B60D 5/00*** *(2006.01)*
B61D 17/22 *(2006.01)* **(13) T2**
(30) 102005005621 2005.02.08. DE

---

(11) E003477
(21) E 03 766236
(96) EP 20030766236 2003.07.18.
(97) EP 1532132 A1 2004.02.12.
EP 1532132 B1 2008.03.19.
(73) F.HOFFMANN-LA ROCHE AG, 4070 Basel (CH)
(72) ALANINE, Alexander;
BLEICHER, Konrad;
GUBA, Wolfgang;
HAAP, Wolfgang;
KUBER, Dagmar;
LUEBBERS, Thomas;
PLANCHER, Jean-Marc;
ROGERS-EVANS, Mark;
SCHNEIDER, Gisbert;
ZUEGGE, Jochen;
ROCHE, Olivier
(74) dr. Jalsovszky Györgyné és dr. Miskolczi Mária ügyvédek, Budapest
(54) Új benzodioxolok
(51) ***C07D 317/62*** *(2006.01)*
A61K 31/36 *(2006.01)*
C07D 405/12 *(2006.01)*
C07D 451/06 *(2006.01)*
C07D 317/54 *(2006.01)* **(13) T2**
(30) 02016831 2002.07.29. EP

---

(11) E003521
(21) E 03 813551
(96) EP 20030813551 2003.10.18.
(97) EP 1572769 A1 2005.09.14.
EP 1572769 B1 2008.03.19.
(73) Evonik Röhm GmbH, 64293 Darmstadt (DE)
(72) SCHULTES, Klaus;
SÜFKE, Thomas;
MÜLLER, Reiner;
SCHIKOWSKY, Hartmut;
HÖSS, Werner
(74) Szentpéteri Zsolt, S.B.G.& K. Szabadalmi Ügyvivői Iroda, Budapest
(54) Eljárás vizes diszperziók előállítására
(51) ***C08F 285/00*** *(2006.01)*
C08L 25/12 *(2006.01)*
C08L 33/08 *(2006.01)*
C08L 51/00 *(2006.01)* **(13) T2**
(30) 10260089 2002.12.19. DE

---

(11) E003462
(21) E 04 821085
(96) EP 20040821085 2004.12.07.
(97) EP 1706305 A2 2006.10.04.
EP 1706305 B1 2008.04.02.
(73) Franz Plasser Bahnbaumaschinen-Industriegesellschaft m.b.H., Wien (AT)
(72) Theurer, Josef;
Gruber, Leopold
(74) Horváthné Faber Enikő, ADVOPATENT Szabadalmi és Védjegy Iroda, Budapest
(54) Jármű munkaállvánnyal

(51) ***B61D 15/00*** *(2006.01)* **(13) T2**
(30) 20040000030 2004.01.13. AT

---

(11) E003494
(21) E 05 290310
(96) EP 20050290310 2005.02.11.
(97) EP 1564205 A1 2005.08.17.
EP 1564205 B1 2008.05.14.
(73) Les Laboratories Servier, Courbevoie Cedex (FR)
(72) Souvie, Jean-Claude;
Gonzalez Blanco, Isaac
(74) Baranyi Éva, DANUBIA Szabadalmi és Jogi Iroda Kft., Budapest
(54) Új eljárás(7-metoxi-1-naftil)acetonitril előállítására és alkalmazása agomelatin előállítására
(51) ***C07C 253/30*** *(2006.01)* **(13) T2**
(30) 20040001437 2004.02.13. FR

---

(11) E003342
(21) E 03 765054
(96) EP 20030765054 2003.07.18.
(97) EP 1523598 A1 2004.01.29.
EP 1523598 B1 2007.11.07.
(73) Maurer Söhne GmbH & Co. KG, München (DE)
(72) Braun, Christian;
Segerer, Hans
(74) Kovács Gábor, DANUBIA Szabadalmi és Jogi Iroda Kft., Budapest
(54) Csúszósaru építőipari célra és hozzá való anyag
(51) ***E01D 19/04*** *(2006.01)* **(13) T2**
(30) WO2002EP08087 2002.07.19. EP

---

(11) E003344
(21) E 04 106499
(96) EP 20040106499 2004.12.13.
(97) EP 1555365 A1 2005.07.20.
EP 1555365 B1 2008.02.13.
(73) Aug. Winkhaus GmbH & Co. KG, Telgte (DE)
(72) Halver, Thomas;
Hayessen, Jacob
(74) Sikos Róbert, DANUBIA Szabadalmi és Jogi Iroda Kft., Budapest
(54) Működtetőrudas zár
(51) ***E05B 63/20*** *(2006.01)*
E05B 47/00 *(2006.01)*
E05C 9/02 *(2006.01)* **(13) T2**
(30) 200410002270 2004.01.16. DE

---

(11) E003409
(21) E 04 790790
(96) EP 20040790790 2004.10.23.
(97) EP 1697018 A1 2005.07.14.
EP 1697018 B1 2008.02.20.
(73) Ettlinger Kunststoffmaschinen GmbH, 86343 Königsbrunn (DE)
(72) ETTLINGER, Roderich
(74) Weichinger András, DANUBIA Szabadalmi és Jogi Iroda Kft., Budapest
(54) Berendezés anyagkeverékek folyamatos szűrésére
(51) ***B01D 33/073*** *(2006.01)*
B01D 33/46 *(2006.01)*
B29C 47/68 *(2006.01)* **(13) T2**
(30) 2003019752 U 2003.12.20. DE

---

(11) E003438
(21) E 04 767205
(96) EP 20040767205 2004.05.28.
(97) EP 1633813 A1 2006.03.15.
EP 1633813 B1 2008.02.20.
(73) ARKEMA FRANCE, 92700 Colombes (FR)
(72) AUBERT, Thierry
(74) Szentpéteri Zsolt, S.B.G.& K. Szabadalmi Ügyvivői Iroda, Budapest
(54) Kapcsolóágens erősítő töltőanyagot tartalmazó elasztomer kompozíció számára
(51) ***C08K 5/548*** *(2006.01)*
C08J 3/20 *(2006.01)*
C08K 3/36 *(2006.01)* **(13) T2**
(30) 0307193 2003.06.16. FR

---

(11) E003352
(21) E 04 716386
(96) EP 20040716386 2004.03.02.
(97) EP 1606470 A1 2005.12.21.
EP 1606470 B1 2008.01.16.
(73) Ubbink B.V., 6980 AA Doesburg (NL)
(72) VAN SCHELLEBEEK, Dirk, Johannes
(74) Farkas Tamás, DANUBIA Szabadalmi és Jogi Iroda Kft., Budapest
(54) Tetőfedő anyag
(51) ***E04D 13/147*** *(2006.01)* **(13) T2**
(30) 1022827 2003.03.03. NL

---

(11) E003456
(21) E 04 254583
(96) EP 20040254583 2004.07.30.
(97) EP 1502545 A1 2005.02.02.
EP 1502545 B1 2008.02.13.
(73) Biosense Webster, Inc., Diamond Bar, CA 91765 (US)
(72) Govari, Assaf
(74) Kovács Gábor, DANUBIA Szabadalmi és Jogi Iroda Kft., Budapest
(54) Eljárás és készülék helyzetérzékelő kalibrálásához
(51) ***A61B 5/06*** *(2006.01)*
A61B 5/07 *(2006.01)*
A61B 19/00 *(2006.01)* **(13) T2**
(30) 633299 2003.08.01. US

---

(11) E003321
(21) E 04 728563
(96) EP 20040728563 2004.04.21.
(97) EP 1617827 A1 2004.11.11.
EP 1617827 B1 2008.02.13.
(73) Bayer Schering Pharma Aktiengesellschaft, 13353 Berlin (DE)
(72) FRANKE, Patrick
(74) Szentpéteri Zsolt, S.B.G. & K. Szabadalmi Ügyvivői Iroda, Budapest
(54) Hatóanyagok transzdermális bejuttatására szolgáló, hidrogél formájú gyógyászati készítmény
(51) ***A61K 9/70*** *(2006.01)*
A61K 31/565 *(2006.01)*
A61K 47/14 *(2006.01)* **(13) T2**
(30) 03008856 2003.04.28. EP

---

(11) E003454
(21) E 06 100324
(96) EP 20060100324 2006.01.13.
(97) EP 1726507 A1 2006.11.29.
EP 1726507 B1 2008.02.27.

(73) ZF Lenksysteme GmbH, 73527 Schwäbisch Gmünd (DE)
(72) Heintschel, Manfred;
Kogel, Walter;
Dieterle, Günter
(74) Mészárosné Dónusz Katalin, S.B.G. & K. Szabadalmi Ügyvivői Iroda, Budapest
(54) Kormánytengely állandó szögsebességű csuklóval
(51) ***B62D 1/16*** *(2006.01)*
B62D 1/20 *(2006.01)* **(13) T2**
(30) 102005024280 2005.05.27. DE

---

(11) E003346
(21) E 03 019812
(96) EP 20030019812 2003.08.30.
(97) EP 1420136 A1 2004.05.19.
EP 1420136 B1 2007.12.19.
(73) SIEGENIA-AUBI KG, Wilnsdorf (DE)
(72) Gersdorf, Oliver;
Geffert, Ansgar;
Otto, Erich;
Rotger Steigemann, Carmen;
Sassmannshausen, Jürgen;
Stünn, Christoph
(74) Kovács Gábor, DANUBIA Szabadalmi és Jogi Iroda Kft., Budapest
(54) Hajtórudas szerelvény kétszárnyú, középoszlop nélküli ablak vagy ajtó alul záródó szárnyához és eljárás hajtórudas szerelvény automatikus vagy részben automatikus szereléséhez
(51) ***E05C 9/00*** *(2006.01)*
B23P 21/00 *(2006.01)*
E05C 1/06 *(2006.01)*
E05C 7/04 *(2006.01)* **(13) T2**
(30) 20021052884 2002.11.12. DE

---

(11) E003348
(21) E 03 709550
(96) EP 20030709550 2003.04.14.
(97) EP 1626684 A1 2004.10.21.
EP 1626684 B1 2007.12.19.
(73) Synthes GmbH, Oberdorf (CH)
(72) Baumgartner, Daniel;
Wymann, Martin;
Gago Ho, Mario;
Burri, Adrian
(74) dr. Kereszty Marcell, Gödölle, Kékes, Mészáros & Szabó Szabadalmi és Védjegy Iroda, Budapest
(54) Csigolyaközi implantátum
(51) ***A61F 2/44*** *(2006.01)* **(13) T2**

---

(11) E003350
(21) E 04 765905
(96) EP 20040765905 2004.10.08.
(97) EP 1673183 A1 2005.05.06.
EP 1673183 B1 2007.11.07.
(73) Crown Packaging Technology Inc., Alsip, Illinois (US)
(72) Woulds, William
(74) Horváthné Faber Enikő, ADVOPATENT Szabadalmi és Védjegy Iroda, Budapest
(54) Dobozgyártás
(51) ***B21D 22/28*** *(2006.01)*
B21D 37/16 *(2006.01)* **(13) T2**
(30) 20030256515 2003.10.15. EP

---

(11) E003363
(21) E 05 716915
(96) EP 20050716915 2005.03.04.
(97) EP 1728277 A1 2005.09.22.
EP 1728277 B1 2008.01.30.
(73) Robert Bosch GmbH, Stuttgart (DE)
(72) Wetzel, Gerhard
(74) dr. Köteles Zoltán, S.B.G. & K. Szabadalmi Ügyvivői Iroda, Budapest
(54) Elektromos kapcsolás, különösen vezérlőkészülék házára és eljárás a ház tömítésére
(51) ***H01L 23/10*** *(2006.01)*
H01L 23/047 *(2006.01)* **(13) T2**
(30) 200410013890 2004.03.16. DE
200410021365 2004.04.30. DE

---

(11) E003370
(21) E 05 764217
(96) EP 20050764217 2005.07.21.
(97) EP 1774099 A1 2006.02.16.
EP 1774099 B1 2008.01.09.
(73) SCA Hygiene Products GmbH, Mannheim (DE)
(72) Storsberg, Joachim;
Bruzzano, Stefano;
Laschewsky, André;
Sieverling, Narhalie;
Eichhorn, Stephan;
Stapel, Siegfried
(74) Ravadits Imre, DANUBIA Szabadalmi és Jogi Iroda Kft., Budapest
(54) Megnövelt relatív nedves szakítószilárdságú és lágyságú papírtermék, eljárás ennek előállítására és alkalmazására
(51) ***D21H 21/20*** *(2006.01)* **(13) T2**
(30) 200410038132 2004.08.05. DE

---

(11) E003377
(21) E 05 778822
(96) EP 20050778822 2005.06.20.
(97) EP 1778574 A1 2006.02.09.
EP 1778574 B1 2008.01.02.
(73) Georgia Pacific France, Kunheim (FR)
(72) Neveu, Jean-Louis;
Cattacin, Gilles
(74) Kocsis Péter, S.B.G. & K. Szabadalmi Ügyvivői Iroda, Budapest
(54) Adagolórendszer magszerű alkotóelemekre felcsévélt termékekhez
(51) ***B65H 75/18*** *(2006.01)* **(13) T2**
(30) 20040007472 2004.07.06. FR

---

(11) E003380
(21) E 03 757944
(96) EP 20030757944 2003.10.09.
(97) EP 1551370 A1 2004.04.22.
EP 1551370 B1 2007.12.19.
(73) IDEA AG, München (DE)
(72) Cevc Gregor;
Vierl, Ulrich
(74) Frankné dr. Machytka Daisy, Gödölle, Kékes, Mészáros & Szabó Szabadalmi és Védjegy Iroda, Budapest
(54) Legalább három amfipatikus anyagot tartalmazó, megnövelt alakíthatóságú aggregátum félig áteresztő védőrétegeken keresztül történő szállítás javítására és gyógyszerek nem-invazív beadására in vivo, különösen a bőrön át

(51) ***A61K 9/127*** *(2006.01)*
A61K 31/195 *(2006.01)* **(13) T2**
(30) 2002417847P 2002.10.11. US
20033576172003.02.04. US
20033576182003.02.04. US

---

(11) E003511
(21) E 05 752791
(96) EP 20050752791 2005.05.13.
(97) EP 1753652 A1 2007.02.21.
EP 1753652 B1 2008.04.16.
(73) Jost-Werke GmbH, Neu-Isenburg (DE)
(72) Richter, Martin;
Strütt, Achim;
Eiermann, Michael;
Algüera, José Manuel
(74) Sikos Róbert, DANUBIA Szabadalmi és Jogi Iroda Kft., Budapest
(54) Dugaszoló csatlakozások
(51) ***B62D 53/12*** *(2006.01)* **(13) T2**
(30) 200410024333 2004.05.14. DE

---

(11) E003411
(21) E 03 715187
(96) EP 20030715187 2003.04.18.
(97) EP 1497747 A2 2005.01.19.
EP 1497747 B1 2008.04.16.
(73) Nokia Corporation, Espoo (FI)
(72) Reponen, Erika
(74) dr. Harangozó Gábor, DANUBIA Szabadalmi és Jogi Iroda Kft., Budapest
(54) Rendszer és eljárás számítógépi programokban történő navigálásra grafikus felhasználói interfész felhasználásával
(51) ***G06F 17/00*** *(2006.01)*
G06F 3/033 *(2006.01)*
H04M 1/247 *(2006.01)*
H04M 1/725 *(2006.01)* **(13) T2**
(30) 20020126624 2002.04.22. US

---

(11) E003328
(21) E 04 791875
(96) EP 20040791875 2004.10.01.
(97) EP 1796517 A1 2006.04.13.
EP 1796517 B1 2008.01.16.
(73) Hausbrandt Trieste 1892 SPA, 31040 Nervesa della Battaglia (treviso) (IT)
(72) ZANETTI, Martino
(74) dr. Gödölle István, Gödölle, Kékes, Mészáros & Szabó Szabadalmi és Védjegy Iroda, Budapest
(54) Berendezés és eljárás kapszulás kiszerelésű nyersanyagból ital készítésére és kiadagolására
(51) ***A47J 31/40*** *(2006.01)* **(13) T2**

---

(11) E003485
(21) E 04 806279
(96) EP 20040806279 2004.12.17.
(97) EP 1699332 A1 2005.07.07.
EP 1699332 B1 2008.02.13.
(73) (72) Kovacs, Laszlo, 1121 Budapest (HU)
(74) Sári Tamás Gusztáv, DANUBIA Szabadalmi és Jogi Iroda Kft., Budapest
(54) Eljárás és vezérlőelrendezés olajjal meg nem töltött olajsütő készülék véletlen bekapcsolásának megszüntetésére
(51) ***A47J 37/12*** *(2006.01)* **(13) T2**
(30) 0304104 2003.12.22. HU

---

(11) E003404
(21) E 04 822047
(96) EP 20040822047 2004.12.10.
(97) EP 1744637 A1 2005.12.08.
EP 1744637 B1 2008.02.13.
(73) Tipper Tie technopack GmbH, 21509 Glinde (DE)
(72) PLEWA, Manfred;
JÄCKEL, Gunnar
(74) dr. Köteles Zoltán, S.B.G. & K. Szabadalmi Ügyvivői Iroda, Budapest
(54) Berendezés kolbászgyártáshoz való csomagológépek automatizált felügyeletére
(51) ***A22C 11/02*** *(2006.01)* **(13) T2**
(30) 20040007789U 2004.05.12. DE

---

(11) E003305
(21) E 03 727432
(96) EP 20030727432 2003.05.05.
(97) EP 1501499 A1 2003.11.13.
EP 1501499 B1 2008.03.05.
(73) SCHWARZ PHARMA AG, 40789 Monheim/Rhld. (DE)
(72) LAUTERBACH, Thomas;
SCHOLLMAYER, Erwin
(74) Szentpéteri Zsolt, S.B.G. & K. Szabadalmi Ügyvivői Iroda, Budapest
(54) Transzepikután beadásra szánt készítmény a nyugtalanláb szindróma kezelésére
(51) ***A61K 31/381*** *(2006.01)*
A61K 31/045 *(2006.01)* **(13) T2**
(30) 10220230 2002.05.06. DE

---

(11) E003440
(21) E 04 804250
(96) EP 20040804250 2004.12.23.
(97) EP 1696905 A1 2005.07.14.
EP 1696905 B1 2008.03.19.
(73) SCHWARZ PHARMA AG, 40789 Monheim/Rhld. (DE)
(72) SCHELLER, Dieter;
DRESSEN, Frank
(74) Szentpéteri Zsolt, S.B.G. & K. Szabadalmi Ügyvivői Iroda, Budapest
(54) Szubsztituált 2-aminotetralinok alkalmazása a Parkinson-kór megelőző kezelésére
(51) ***A61K 31/381*** *(2006.01)*
A61P 25/16 *(2006.01)* **(13) T2**
(30) 10361258 2003.12.24. DE

---

(11) E003389
(21) E 04 360032
(96) EP 20040360032 2004.03.26.
(97) EP 1580889 A1 2005.09.28.
EP 1580889 B1 2007.12.05.
(73) Senstronic, S.A., Saverne (FR)
(72) Kirchdoerffer, Rémy;
Frolov, Vladimir
(74) Kovári György, ADVOPATENT Szabadalmi és Védjegy Iroda, Budapest
(54) Induktív közelítésérzékelő
(51) ***H03K 17/95*** *(2006.01)* **(13) T2**

---

(11) E003397
(21) E 04 025167
(96) EP 20040025167 2004.10.22.
(97) EP 1650375 A1 2006.04.26.
EP 1650375 B1 2007.12.26.
(73) Välinge Innovation AB, Viken (SE)
(72) Pervan, Darko;
Hakansson, Niclas;
Nygren, Per
(74) Mészárosné Dónusz Katalin, S.B.G. & K. Szabadalmi Ügyvivői Iroda, Budapest
(54) Padlólapkészlet
(51) ***E04F 15/02*** *(2006.01)*
E05C 19/06 *(2006.01)*
F16B 5/00 *(2006.01)* **(13) T2**

---

(11) E003405
(21) E 05 776722
(96) EP 20050776722 2005.08.01.
(97) EP 1789727 A1 2006.02.09.
EP 1789727 B1 2007.12.19.
(73) Magaldi Power S.P.A., Salerno (IT)
(72) Magaldi Mario
(74) Karácsonyi Béla, ADVOPATENT Szabadalmi és Védjegy Iroda, Budapest
(54) Száraz mechanikus szállítóberendezés pirithez és szénporhoz
(51) ***F23K 3/00*** *(2006.01)* **(13) T2**
(30) 2004MI01632 2004.08.06. IT

---

(11) E003423
(21) E 03 769608
(96) EP 20030769608 2003.09.10.
(97) EP 1537342 A1 2004.03.25.
EP 1537342 B1 2008.02.20.
(73) Fonderie de Gentilly, 91130 Ris-Orangis (FR)
(72) LE MOAL, Gilles;
COULAUD, Alain
(74) Kocsis Péter, S.B.G. & K. Szabadalmi Ügyvivői Iroda, Budapest
(54) Kerékkiegyensúlyozó eszköz cink vagy cinkötvözet anyagból, kiegyensúlyozó eszközkészlet, ilyennel szerelt kerék, és eljárás az eszköz előállítására
(51) ***F16F 15/32*** *(2006.01)* **(13) T2**
(30) WO2004025139 2004.03.25. EP
0211208 2002.09.10. FR

---

(11) E003426
(21) E 05 014709
(96) EP 20050014709 2005.07.06.
(97) EP 1619935 A2 2006.01.25.
EP 1619935 B1 2007.11.28.
(73) Patent-Treuhand-Gesellschaft für elektrische Glühlampen mbH, München (DE)
(72) Huber, Andreas
(74) Mák András, S.B.G. & K. Szabadalmi Ügyvivői Iroda, Budapest
(54) Tartalékvilágítás-kapcsolóelem digitálisan címezhető vezérlő interfésszel
(51) ***H05B 37/02*** *(2006.01)*
H02J 9/00 *(2006.01)*
H05B 41/00 *(2006.01)* **(13) T2**
(30) 200410035678 2004.07.22. DE

---

(11) E003395
(21) E 05 025754
(96) EP 20050025754 2005.11.25.
(97) EP 1670294 A2 2006.06.14.
EP 1670294 B1 2008.03.19.
(73) Patent-Treuhand-Gesellschaft für elektrische Glühlampen mbH, 81543 München (DE)
(72) Breuer, Christian;
Weidemann, Ralf, Dr.
(74) dr. Köteles Zoltán, S.B.G. & K. Szabadalmi Ügyvivői Iroda, Budapest
(54) Eszköz és eljárás gázkisüléses lámpák üzemeltetésére
(51) ***H05B 41/38*** *(2006.01)*
H05B 41/288 *(2006.01)* **(13) T2**
(30) 102004058921 2004.12.07. DE

---

(11) E003335
(21) E 05 425323
(96) EP 20050425323 2005.05.13.
(97) EP 1721528 A1 2006.11.15.
EP 1721528 B1 2008.02.13.
(73) BARILLA G. E R. FRATELLI S.p.A., 43100 Parma (IT)
(72) Giovanetti, Marco, Barilla G. e R. Fratelli S.p.A.;
Buriani, Ernesto, Barilla G. e R. Fratelli S.p.A.
(74) dr. Parragh Gáborné, S.B.G & K. Szabadalmi Ügyvivői Iroda, Budapest
(54) Kekszszerű cukrászati élelmiszertermék, valamint eljárás és berendezés az előállítására
(51) ***A21D 13/00*** *(2006.01)*
A23G 3/02 *(2006.01)*
A23G 3/20 *(2006.01)* **(13) T2**

---

(11) E003329
(21) E 05 425856
(96) EP 20050425856 2005.12.01.
(97) EP 1792843 A1 2007.06.06.
EP 1792843 B1 2008.02.13.
(73) Tetra Laval Holdings & Finance SA, 1009 Pully (CH)
(72) Benedetti, Paolo;
Martini, Pietro
(74) Mészárosné Dónusz Katalin, S.B.G. & K. Szabadalmi Ügyvivői Iroda, Budapest
(54) Eljárás kiönthető élelmiszertermékek számára szolgáló, lezárt edények műanyag tetőinek előállítására és az így előállított tető
(51) ***B65D 53/04*** *(2006.01)*
B65D 41/04 *(2006.01)* **(13) T2**

---

(11) E003382
(21) E 05 739399
(96) EP 20050739399 2005.04.22.
(97) EP 1748713 A1 2005.11.10.
EP 1748713 B1 2008.02.13.
(73) NESTEC S.A., 1800 Vevey (CH)
(72) JARISCH, Christian;
YOAKIM, Alfred
(74) Sári Tamás Gusztáv, DANUBIA Szabadalmi és Jogi Iroda Kft., Budapest
(54) Kapszulabetöltő készülék kapszulás kiadagológép táplálására
(51) ***A47F 1/08*** *(2006.01)* **(13) T2**
(30) 04010644 2004.05.05. EP

(11) E003504
(21) E 04 715242
(96) EP 20040715242 2004.02.27.
(97) EP 1600008 A1 2004.09.10.
EP 1600008 B1 2008.03.05.
(73) T-Mobile Deutschland GmbH, 53227 Bonn (DE)
(72) MOSSAKOWSKI, Gerd
(74) dr. Köteles Zoltán, S.B.G. & K. Szabadalmi Ügyvivői Iroda, Budapest
(54) Eljárás képadatok tömörített átvitelére jelenetek és témák 3-dimenziós ábrázolásához
(51) ***H04N 13/00*** *(2006.01)*
H04N 7/24 *(2006.01)*
H04N 7/26 *(2006.01)* **(13) T2**
(30) 10308810 2003.02.27. DE

---

(11) E003457
(21) E 05 708452
(96) EP 20050708452 2005.02.24.
(97) EP 1718860 A1 2005.09.09.
EP 1718860 B1 2008.03.19.
(73) Hyanol Limited, Llandrindod Wells Powys, LD1 6RN (GB)
(72) Collins, Paul, Antony
(74) Farkas Tamás, DANUBIA Szabadalmi és Jogi Iroda Kft., Budapest
(54) Égéslevegő/üzemanyag előkészítése
(51) ***F02M 27/04*** *(2006.01)*
F02M 31/125 *(2006.01)*
F02M 31/14 *(2006.01)* **(13) T2**
(30) 20040004189 2004.02.26. GB

---

(11) E003451
(21) E 05 717707
(96) EP 20050717707 2005.02.08.
(97) EP 1716347 A1 2005.09.01.
EP 1716347 B1 2008.03.19.
(73) VALEO EMBRAYAGES, 80009 Amiens (FR)
(72) CALAIS, Jean-Pierre
(74) Mészárosné Dónusz Katalin, S.B.G. & K. Szabadalmi Ügyvivői Iroda, Budapest
(54) Tökéletesített szerkezetű tengelykapcsoló és eljárás ennek szerelésére
(51) ***F16D 13/58*** *(2006.01)* **(13) T2**
(30) 0450298 2004.02.18. FR

---

(11) E003434
(21) E 04 736893
(96) EP 20040736893 2004.06.15.
(97) EP 1638875 A1 2006.03.29.
EP 1638875 B1 2007.10.17.
(73) Duni AB, Bengtsfors (SE)
(72) Björk, Bengt
(74) dr. Markó József, DANUBIA Szabadalmi és Jogi Iroda Kft., Budapest
(54) Eljárás és berendezés perforált többes tekercsek letekercselésére
(51) ***B65H 16/02*** *(2006.01)*
B65H 18/02 *(2006.01)* **(13) T2**
(30) 20030001723 2003.06.24. SE

---

(11) E003420
(21) E 03 723769
(96) EP 20030723769 2003.03.19.
(97) EP 1539501 A2 2005.06.15.
EP 1539501 B1 2008.02.20.
(73) W.R. GRACE & CO.-CONN., Columbia, MD 21044 (US)
(72) FRUGE, Daniel, Ray;
MICHOS, Demetrius
(74) dr. Molnár István, DANUBIA Szabadalmi és Jogi Iroda Kft., Budapest
(54) Kolloid szilícium-dioxidot tartalmazó bevonat-kompozíció
(51) ***C09D 7/12*** *(2006.01)*
B41M 5/52 *(2006.01)*
C09D 201/00 *(2006.01)*
C08K 3/36 *(2006.01)* **(13) T2**
(30) 365587 P 2002.03.19. US

---

(11) E003453
(21) E 03 734711
(96) EP 20030734711 2003.01.29.
(97) EP 1470307 A1 2003.08.07.
EP 1470307 B1 2008.02.20.
(73) DOM Sicherheitstechnik GmbH & Co KG, D-50321 Bruehl (DE)
(72) BRAUN, Peter
(74) Kocsis Péter, S.B.G. & K. Szabadalmi Ügyvivői Iroda, Budapest
(54) Zárócilinder
(51) ***E05B 27/00*** *(2006.01)* **(13) T2**
(30) 20021003684 2002.01.31. DE
20021020078 2002.05.04. DE

---

(11) E003491
(21) E 04 777151
(96) EP 20040777151 2004.06.25.
(97) EP 1653943 A2 2005.02.03.
EP 1653943 B1 2008.03.05.
(73) The Burnham Institute, La Jolla, CA 92037 (US)
(72) REED, John C.;
PELLECCHIA, Maurizio
(74) dr. Török Ferenc, DANUBIA Szabadalmi és Jogi Iroda Kft., Budapest
(54) Pirokatechin származékok rák kezelésére
(51) ***A61K 31/216*** *(2006.01)*
A61K 31/11 *(2006.01)*
A61P 35/00 *(2006.01)*
A61P 35/02 *(2006.01)* **(13) T2**
(30) 482886 P 2003.06.25. US

---

(11) E003394
(21) E 04 790802
(96) EP 20040790802 2004.10.23.
(97) EP 1692018 A1 2005.07.07.
EP 1692018 B1 2008.03.05.
(73) Carl Freudenberg KG, 69469 Weinheim (DE)
(72) FRANK, Thorsten
(74) Mák András, S.B.G. & K. Szabadalmi Ügyvivői Iroda, Budapest
(54) Kombinált érzékelő- és fűtőelem
(51) ***B60R 21/01*** *(2006.01)*
B60N 2/00 *(2006.01)* **(13) T2**
(30) 20031058793 2003.12.12. DE

---

(11) E003500
(21) E 05 008863
(96) EP 20050008863 2005.04.22.
(97) EP 1595942 A1 2005.11.16.
EP 1595942 B1 2008.03.05.
(73) Glatt Ingenieurtechnik GmbH, D-99427 Weimar (DE)

(72) Rümpler, Karlheinz, Dr.;
Jacob, Michael;
Meiners, Jean-Antoine
(74) Ravadits Imre, DANUBIA Szabadalmi és Jogi Iroda Kft., Budapest
(54) Eljárás mikroorganizmusok kapszulázására, ill. immobilizálására
(51) ***C12N 1/04*** *(2006.01)*
B01J 2/16 *(2006.01)*
C12N 11/04 *(2006.01)* **(13) T2**
(30) 102004023725 2004.05.11. DE

---

(11) E003262
(21) E 05 777976
(96) EP 20050777976 2005.08.09.
(97) EP 1796519 A1 2006.03.09.
EP 1796519 B1 2008.03.19.
(73) BSH Bosch und Siemens Hausgeräte GmbH, 81739 München (DE)
(72) DELOPST, Matjaz;
LESKOVSEK, Peter;
OGRIZEK, Darko;
POGACAR, Toni;
SEDOVSEK, Aleksander
(74) Mák András, S.B.G. & K. Szabadalmi Ügyvivői Iroda, Budapest
(54) Háztartási gép reteszelőelemekkel és reteszelő ellendarabokkal
(51) ***A47J 43/07*** *(2006.01)* **(13) T2**
(30) 102004042086 2004.08.31. DE

---

(11) E003473
(21) E 05 801669
(96) EP 20050801669 2005.11.03.
(97) EP 1815144 A1 2006.05.26.
EP 1815144 B1 2008.03.19.
(73) ITT Manufacturing Enterprises Inc., Wilmington Delaware (US)
(72) LINDSKOG, Martin
(74) Farkas Tamás, DANUBIA Szabadalmi és Jogi Iroda Kft., Budapest
(54) Szivattyú-járókerék
(51) ***F04D 29/24*** *(2006.01)*
F04D 29/18 *(2006.01)* **(13) T2**
(30) 0402840 2004.11.19. SE

---

(11) E003359
(21) E 04 075528
(96) EP 20040075528 2004.02.06.
(97) EP 15553 71 2005.07.20.
EP 1555371 B1 2008.01.23.
(73) Widee Holding GmbH License & Development, 2133 Luxemburg (LU)
(72) De Wilde, Gerrit Jan
(74) Farkas Tamás, DANUBIA Szabadalmi és Jogi Iroda Kft., Budapest
(54) Becsapódás- és rezgéscsillapító
(51) ***E05F 5/02*** *(2006.01)*
E05F 5/08 *(2006.01)* **(13) T2**
(30) 20041025252 2004.01.15. NL

---

(11) E003435
(21) E 04 106258
(96) EP 20040106258 2004.12.03.
(97) EP 1541519 A1 2005.06.15.
EP 1541519 B1 2008.01.23.
(73) INVENTIO AG, CH-6052 Hergiswil (CH)
(72) Blondiau, Dirk;
Stoiber, Gerhard
(74) Sipos József, DANUBIA Szabadalmi és Jogi Iroda Kft., Budapest
(54) Berendezés mozgólépcsők és mozgójárdák előterének megfigyelésére nagyfrekvenciás érzékelőkkel
(51) ***B66B 25/00*** *(2006.01)* **(13) T2**
(30) 20030405878 2003.12.08. EP

---

(11) E003421
(21) E 03 740232
(96) EP 20030740232 2003.06.12.
(97) EP 1515729 A1 2005.03.23.
EP 1515729 B1 2008.02.20.
(73) Novartis AG, 4056 Basel (CH);
Novartis Pharma GmbH, 1230 Wien (AT)
(72) KIS, Georg, Ludwig;
SCHOCH, Christian;
SZEJTLI, Jozsef
(74) Parragh Gáborné dr., S.B.G. & K. Szabadalmi Ügyvivői Iroda, Budapest
(54) Kvatener ammónium-ciklodextrin származékok
(51) ***A61K 31/724*** *(2006.01)*
A61P 31/00 *(2006.01)*
C08B 37/16 *(2006.01)* **(13) T2**
(30) 02013074 2002.06.13. EP
02028554 2002.12.20. EP

---

(11) E003388
(21) E 05 105340
(96) EP 20050105340 2005.06.17.
(97) EP 1650348 A2 2006.04.26.
EP 1650348 B1 2008.03.05.
(73) Franz Plasser Bahnbaumaschinen-Industriegesellschaft m.b.H., 1010 Wien (AT)
(72) Theurer, Josef;
Lichtberger, Bernhard, Dr.;
Wörgötter, Herbert
(74) Horváthné Faber Enikő, ADVOPATENT Szabadalmi Iroda, Budapest
(54) Eljárás vágányhelyzet letapogatására
(51) ***E01B 35/00*** *(2006.01)* **(13) T2**
(30) 20040001588 2004.09.22. AT

---

(11) E003375
(21) E 03 717118
(96) EP 20030717118 2003.02.27.
(97) EP 1497546 A1 2003.10.30.
EP 1497546 B1 2008.03.26.
(73) Federal-Mogul Sealing Systems Bretten GmbH, 75015 Bretten (DE)
(72) STÖCKLE, Thomas;
FERBER, Markus;
BENDL, Klaus;
SCHWARZER, Norbert
(74) dr. Jalsovszky Györgyné ügyvéd, Budapest
(54) Eljárás házfedél előállítására

(51) ***F02F 7/00*** *(2006.01)*
B29C 39/10 *(2006.01)*
F02F 11/00 *(2006.01)*
F16J 15/12 *(2006.01)*
B29C 70/76 *(2006.01)* **(13) T2**

(30) 20021017522 2002.04.19. DE

---

(11) E003455
(21) E 05 796217
(96) EP 20050796217 2005.10.25.
(97) EP 1824721 A1 2006.06.01.
EP 1824721 B1 2008.03.05.
(73) Siemens Schweiz AG, 8047 Zürich (CH)
(72) SCHMID, Rolf
(74) Mák András, S.B.G. & K. Szabadalmi Ügyvivői Iroda, Budapest
(54) Eljárás és rendszer mozgó objektum vezérlésére szolgáló adatátviteli egység ellenőrzésére
(51) ***B61L 3/12*** *(2006.01)* **(13) T2**
(30) 04027960 2004.11.25. EP

---

(11) E003415
(21) E 04 000910
(96) EP 20040000910 2004.01.16.
(97) EP 1462585 A1 2004.09.29.
EP 1462585 B1 2008.04.16.
(73) Friedrich Ossenberg-Schule & Söhne GmbH & Co. KG, Altena (DE)
(72) Kaemper, Jan
(74) dr. Harangozó Gábor, DANUBIA Szabadalmi és Jogi Iroda Kft., Budapest
(54) Viharkapocs
(51) ***E04D 1/34*** *(2006.01)* **(13) T2**
(30) 20031014108 2003.03.28. DE

---

(11) E003338
(21) E 03 773637
(96) EP 20030773637 2003.09.30.
(97) EP 1554517 A1 2005.07.20.
EP 1554517 B1 2008.04.30.
(73) Dürr Ecoclean GmbH, Filderstadt (DE)
(72) Klinkhammer, Norbert
(74) Sikos Róbert, DANUBIA Szabadalmi és Jogi Iroda Kft., Budapest
(54) Tartóeszköz egy folyadékkal ellátandó szerszám részére és egy tartóeszközből és egy folyadékkal ellátandó szerszámból álló kombináció
(51) ***F16L 37/252*** *(2006.01)* **(13) T2**
(30) 20021049708 2002.10.25. DE

---

(11) E003443
(21) E 04 702854
(96) EP 20040702854 2004.01.16.
(97) EP 1586316 A1 2005.10.19.
EP 1586316 B1 2008.04.30.
(73) Senju Pharmaceutical Co., Ltd., Osaka-shi, Osaka (JP)
(72) Sawa, Shirou;
Fujita, Shuhei
(74) Szentpéteri Zsolt, S.B.G. & K. Szabadalmi Ügyvivői Iroda, Budapest
(54) 2-Amino-3-(4-bróm-benzoil)-fenilecetsavat tartalmazó vizes folyadék készítmény
(51) ***A61K 31/196*** *(2006.01)*
A01N 25/02 *(2006.01)*
A01N 33/12 *(2006.01)*
A61K 47/32 *(2006.01)*
A61P 27/02 *(2006.01)*
A61P 29/00 *(2006.01)*
A61K 47/34 *(2006.01)*
A61K 47/18 *(2006.01)*
A61K 9/08 *(2006.01)* **(13) T2**
(30) 20030012427 2003.01.21. JP

---

(11) E003327
(21) E 04 723608
(96) EP 20040723608 2004.03.26.
(97) EP 1610787 A1 2004.10.07.
EP 1610787 B1 2008.01.23.
(73) Nycomed GmbH, 78467 Konstanz (DE)
(72) BUNDSCHUH, Daniela;
WOLLIN, Stefan-Lutz;
WEIMAR, Christian
(74) dr. Jalsovszky Györgyné és dr. Miskolczi Mária ügyvédek, Budapest
(54) Roflumiszlatot és egy tiotrópiumsó típusú antikolinerg szert tartalmazó szinergetikus kombináció légzőszervi betegségek kezelésére
(51) ***A61K 31/46*** *(2006.01)*
A61K 31/44 *(2006.01)*
A61P 11/00 *(2006.01)* **(13) T2**
(30) 03007104 2003.03.28. EP

---

(11) E003381
(21) E 04 251031
(96) EP 20040251031 2004.02.25.
(97) EP 1452458 A2 2004.09.01.
EP 1452458 B1 2008.02.20.
(73) Young's Bluecrest Seafood Limited, Grimsby North East Lincolnshire DN31 3SW (GB)
(72) Peters, Keith c/o Polestar Jowetts Ltd;
Borrill, Vanessa c/o Youngs Bluecrest Seafood Ltd
(74) Kocsis Péter, S.B.G. & K. Szabadalmi Ügyvivői Iroda, Budapest
(54) Élelmiszeripari kartondoboz
(51) ***B65D 81/34*** *(2006.01)*
B65D 5/48 *(2006.01)*
B65D 5/54 *(2006.01)* **(13) T2**
(30) 0304347 2003.02.26. GB

---

(11) E003325
(21) E 04 715921
(96) EP 20040715921 2004.03.01.
(97) EP 1603559 A1 2004.09.23.
EP 1603559 B1 2008.02.20.
(73) Biocis Pharma Oy, 20520 Turku (FI)
(72) LEINO, Lasse;
LAIHIA, Jarmo
(74) dr. Győrffy Béla, DANUBIA Szabadalmi és Jogi Iroda Kft., Budapest
(54) Gyógyászati készítmény cisz-urokánsavval történő intracelluláris savanyításra
(51) ***A61K 31/415*** *(2006.01)*
A61K 31/185 *(2006.01)*
A61P 37/06 *(2006.01)* **(13) T2**
(30) 20030379 2003.03.14. FI

---

(11) E003414
(21) E 04 730881
(96) EP 20040730881 2004.05.03.
(97) EP 1625403 A1 2004.12.02.
EP 1625403 B1 2008.02.20.
(73) Innogenetics N.V., 9052 Gent (BE)
(72) VANDERSTICHELE, Hugo;
VANMECHELEN, Eugeen;
BLENNOW, Kaj;
DE MEYER, Geert;
KOSTANJEVECKI, Vesna
(74) Szentpéteri Zsolt, S.B.G. & K. Szabadalmi Ügyvivői Iroda, Budapest
(54) Eljárás Alzheimer-kór előrejelzésére, diagnosztizálására és differenciál-diagnosztizálására
(51) ***G01N 33/68*** *(2006.01)* **(13) T2**
(30) 03447120 2003.05.22. EP
477621 P 2003.06.11. US

---

(11) E003334
(21) E 04 731379
(96) EP 20040731379 2004.05.06.
(97) EP 1641731 A1 2006.04.05.
EP 1641731 B1 2008.02.20.
(73) Evonik Oxeno GmbH, Marl (DE)
(72) KRISSMANN, Jörg;
RÖTTGER, Dirk;
BORGMANN, Cornelia;
KÄMPER, Kerstin;
NIERLICH, Franz;
KAIZIK, Alfred;
KNIPPENBERG, Udo;
MALZKORN, Rainer
(74) Szentpéteri Zsolt, S.B.G. & K. Szabadalmi Ügyvivői Iroda, Budapest
(54) Eljárás 1-oktén krakk előállítására C4-ből
(51) ***C07C 1/20*** *(2006.01)*
C07C 7/00 *(2006.01)*
C07C 11/02 *(2006.01)* **(13) T2**
(30) 10329042 2003.06.27. DE

---

(11) E003480
(21) E 04 742008
(96) EP 20040742008 2004.07.22.
(97) EP 1651217 A1 2005.02.10.
EP 1651217 B1 2008.02.20.
(73) Nycomed GmbH, 78467 Konstanz (DE)
(72) KOHL, Bernhard;
MUELLER, Bernd;
STURM, Ernst;
HUMMEL, Rolf-Peter
(74) dr. Jalsovszky Györgyné, Budapest
(54) Protonpumpa inhibitorok alkalikus sói
(51) ***A61K 31/4439*** *(2006.01)*
A61P 1/04 *(2006.01)* **(13) T2**
(30) 03016759 2003.07.23. EP
03016760 2003.07.23. EP

---

(11) E003437
(21) E 04 742484
(96) EP 20040742484 2004.04.13.
(97) EP 1615902 A1 2006.01.18.
EP 1615902 B1 2008.02.20.
(73) Aventis Pharma S.A., 92160 Antony (FR)
(72) DIDIER, Eric;
AMOURET, Guy
(74) dr. Kiss Ildikó, DANUBIA Szabadalmi és Jogi Iroda Kft., Budapest
(54) Eljárás 4,10 béta-diacetoxi-2alfa-benzoiloxi-5béta,20-epoxi-1,13alfa-dihidroxi-9-oxo-19-norciklopropa[g]tax-11-én előállítására
(51) ***C07D 305/14*** *(2006.01)* **(13) T2**
(30) 0304613 2003.04.14. FR

---

(11) E003505
(21) E 05 731690
(96) EP 20050731690 2005.04.21.
(97) EP 1743120 A1 2005.12.01.
EP 1743120 B1 2008.03.05.
(73) SCHNEIDER ELECTRIC INDUSTRIES SAS, 92500 Rueil-Malmaison (FR)
(72) LAFAYE, Michel;
SEVERAC, Didier, Schneider Electric Industries SAS
(74) Sipos József, DANUBIA Szabadalmi és Jogi Iroda Kft., Budapest
(54) Reteszelhető jelzőoszlop
(51) ***F21S 8/00*** *(2006.01)*
F21V 21/00 *(2006.01)* **(13) T2**
(30) 0404746 2004.05.04. FR

---

(11) E003463
(21) E 05 743445
(96) EP 20050743445 2005.05.23.
(97) EP 1748916 A1 2005.12.15.
EP 1748916 B1 2008.03.05.
(73) VALEO SYSTEMES D'ESSUYAGE, 78321 La Verriére (FR)
(72) EGNER-WALTER, Bruno;
EPPLE, Klaus
(74) Mészárosné Dónusz Katalin, S.B.G. & K. Szabadalmi Ügyvivői Iroda, Budapest
(54) Hajtóberendezés ablaktörlő berendezés ablaktörlő karjához
(51) ***B60S 1/34*** *(2006.01)* **(13) T2**
(30) 102004026552 2004.05.27. DE

---

(11) E003499
(21) E 05 791411
(96) EP 20050791411 2005.10.20.
(97) EP 1802896 A1 2006.04.27.
EP 1802896 B1 2008.03.05.
(73) HALI Markus Liebherr International AG, 1700 Fribourg (CH)
(72) LIEBHERR, Markus;
HÄGLSPERGER, Josef;
DZIUBA, Peter;
BAUER, Josef;
KIRCHHOFF, Manfred
(74) dr. Jakab Judit, S.B.G. & K. Szabadalmi Ügyvivői Iroda, Budapest
(54) Teljesítményelágazásos hajtómű, valamint eljárás ilyen hajtómű üzemeltetésére
(51) ***F16H 47/04*** *(2006.01)* **(13) T2**
(30) 17332004 2004.10.20. CH

---

(11) E003442
(21) E 05 799114
(96) EP 20050799114 2005.10.06.
(97) EP 1799732 A1 2006.04.20.
EP 1799732 B1 2008.03.05.
(73) BASF SE, 67056 Ludwigshafen (DE)
(72) LUNKWITZ, Ralph;
ROBERT, Alain;
DECHER, Jakob;

HORSTMANN, Tilo;
REIF, Martin;
JAECKH, Christof

(74) Ráthonyi Zoltán, S.B.G. & K. Szabadalmi Ügyvivői Iroda, Budapest

(54) Vizes impregnáló gyantaoldat

(51) ***C08G 12/32*** *(2006.01)*
C08K 5/00 *(2006.01)*
C08K 5/19 *(2006.01)*
C08L 61/28 *(2006.01)* **(13) T2**

(30) 102004049340 2004.10.08. DE
102005029629 2005.06.23. DE

---

(11) E003492
(21) E 06 008049
(96) EP 20060008049 2006.04.19.
(97) EP 1726606 A1 2006.11.29.
EP 1726606 B1 2008.03.05.

(73) Bayer MaterialScience AG, 51368 Leverkusen (DE)

(72) Mundstock, Holger;
Niesten, Meike, Dr.;
Reidenbach, Nicole;
Schmitz, Jörg, Dr.

(74) Kerény Judit, DANUBIA Szabadalmi és Jogi Iroda Kft., Budapest

(54) Poliaszparaginsav-észterekből és szulfonát-módosított poliizocianátokból álló kötőanyagelegyek

(51) ***C08G 18/77*** *(2006.01)*
C08G 18/38 *(2006.01)*
C09D 175/12 *(2006.01)* **(13) T2**

(30) 102005020269 2005.04.30. DE

---

(11) E003418
(21) E 03 000303
(96) EP 20030000303 2003.01.09.
(97) EP 1335095 A2 2003.08.13.
EP 1335095 B1 2008.03.12.

(73) Hermann Gutmann Werke AG, 91781 Weissenburg (DE)

(72) Müller, Werner

(74) dr. Jalsovszky Györgyné ügyvéd, Budapest

(54) Műanyag szegélyelem ablakpárkányokhoz

(51) ***E06B 1/70*** *(2006.01)* **(13) T2**

(30) 20021005277 2002.02.08. DE

---

(11) E003483
(21) E 03 016255
(96) EP 20030016255 2003.07.17.
(97) EP 1391913 A1 2004.02.25.
EP 1391913 B1 2008.03.12.

(73) OSRAM-SYLVANIA INC., 01923 Danvers, MA (US)

(72) Cleary, Louise D.;
Lester, Joseph E.;
Lima, Joseph V.;
Speer, Richard S.

(74) Mák András, S.B.G.& K. Szabadalmi és Ügyvédi Irodák, Budapest

(54) Fénycső és amalgám szerkezet a fénycsőhöz

(51) ***H01J 61/28*** *(2006.01)*
H01J 9/395 *(2006.01)*
H01J 61/72 *(2006.01)*
H01J 65/04 *(2006.01)* **(13) T2**

(30) 225718 2002.08.22. US
226556 2002.08.23. US
230621 2002.08.29. US

---

(11) E003383
(21) E 04 029225
(96) EP 20040029225 2004.12.09.
(97) EP 1614334 A1 2006.01.11.
EP 1614334 B1 2008.03.26.

(73) (72) Willi Auf der Landwehr, 33397 Rietberg (DE)

(74) Kereszty Marcell, Gödölle, Kékes, Mészáros & Szabó Szabadalmi és Védjegy Iroda, Budapest

(54) Talajművelő henger

(51) ***A01B 29/04*** *(2006.01)* **(13) T2**

(30) 202004010697 U 2004.07.07. DE

---

(11) E003336
(21) E 04 732950
(96) EP 20040732950 2004.05.14.
(97) EP 1636223 A1 2006.03.22.
EP 1636223 B1 2008.03.19.

(73) F. Hoffmann-la Roche AG, 4070 Basle (CH)

(72) FLOHR, Alexander;
JAKOB-ROETNE, Roland;
NORCROSS, Roger, David;
RIEMER, Claus

(74) dr. Jalsovszky Györgyné ügyvéd, Budapest

(54) Benzotiazol-származékok mint adenozinreceptor ligandumok

(51) ***C07D 417/14*** *(2006.01)*
A61K 31/428 *(2006.01)*
A61P 25/28 *(2006.01)*
C07D 491/10 *(2006.01)*
C07D 417/04 *(2006.01)* **(13) T2**

(30) 03011039 2003.05.19. EP

---

(11) E003481
(21) E 03 721171
(96) EP 20030721171 2003.05.05.
(97) EP 1501719 A1 2003.11.20.
EP 1501719 B1 2008.03.05.

(73) DK Group N.A. N.V., Curaao (AN)

(72) MATVEEV, Konstantin;
WINKLER, Jorn Paul, DK Group Netherlands B.V.

(74) dr. Antalffy-Zsiros András, DANUBIA Szabadalmi és Jogi Iroda Kft., Budapest

(54) Légüres hajó ék alakú üregekkel, hosszirányban eltolt üregekkel és dőlésszabályozó eszközzel, és eljárás annak megépítésére

(51) ***B63B 1/38*** *(2006.01)* **(13) T2**

(30) 02076817 2002.05.07. EP
02077798 2002.07.10. EP
02080560 2002.12.30. EP

---

(11) E003379
(21) E 05 027145
(96) EP 20050027145 2003.11.18.
(97) EP 1685829 A1 2006.08.02.
EP 1685829 B1 2008.04.09.

(73) Grünenthal GmbH., Aachen (DE)

(72) dr. Schiene, Klaus;
Haase, Günter;
dr. Kögel, Babette Yvonne;
dr. Friderichs, Elmar;
dr. Jahnel, Urich

(74) dr. Jalsovszky Györgyné és dr. Miskolczi Mária ügyvédek, Budapest

(54) (1RS,3RS,6RS)-6-(Dimetil-amino-metil)-1-(3-metoxi-fenil)-ciklohexán-1,3-diol felhasználása gyulladásos fájdalom kezelésére

(51) ***A61K 31/135*** *(2006.01)* **(13) T2**
(30) 20021054785 2002.11.22. DE
20031026103 2003.06.06. DE

---

(11) E003261
(21) E 05 784138
(96) EP 20050784138 2005.09.07.
(97) EP 1784086 A1 2006.03.16.
EP 1784086 B1 2008.01.16.
(73) (72) Vicentini, Tiziano, 38061 Pilcante di Ala (IT)
(74) Kovács Gábor, DANUBIA Szabadalmi és Jogi Iroda Kft., Budapest
(54) Ehető élelmiszertartó és eljárás annak készítésére
(51) ***A23L 1/00*** *(2006.01)* **(13) T2**
(30) VI20040210 2004.09.07. IT

---

(11) E003507
(21) E 05 103819
(96) EP 20050103819 2005.05.09.
(97) EP 1607522 A1 2005.12.21.
EP 1607522 B1 2008.01.23.
(73) Franz Plasser Bahnbaumaschinen-Industriegesellschaft m.b.H., 1010 Wien (AT)
(72) Theurer, Josef;
Brunninger, Manfred
(74) Horváthné Faber Enikő, ADVOPATENT Szabadalmi és Védjegy Iroda, Budapest
(54) Eljárás és gép vasúti aljak egy csoportjának új aljakkal történő kicserélésére
(51) ***E01B 29/10*** *(2006.01)* **(13) T2**
(30) 20040040020U 2004.06.07. AT

---

(11) E003277
(21) E 05 109564
(96) EP 20050109564 2005.10.14.
(97) EP 1774878 A1 2007.04.18.
EP 1774878 B1 2008.01.23.
(73) NESTEC S.A., 1800 Vevey (CH)
(72) Ozanne, Matthieu
(74) Sári Tamás Gusztáv, DANUBIA Szabadalmi és Jogi Iroda Kft., Budapest
(54) Eljárás ital készítésére kapszulából
(51) ***A47J 31/06*** *(2006.01)*
A47J 31/40 *(2006.01)*
B65D 81/00 *(2006.01)* **(13) T2**

---

(11) E003446
(21) E 05 425043
(96) EP 20050425043 2005.02.02.
(97) EP 1689212 A1 2006.08.09.
EP 1689212 B1 2008.01.23.
(73) Patent-Treuhand-Gesellschaft für elektrische Glühlampen mbH, 81543 München (DE)
(72) De Anna, Paolo
(74) Mák András, S.B.G. & K. Szabadalmi Ügyvivői Iroda, Budapest
(54) Eljárás és rendszer fényforrások tompítására
(51) ***H05B 33/08*** *(2006.01)*
H05B 41/392 *(2006.01)* **(13) T2**

---

(11) E003447
(21) E 05 729618
(96) EP 20050729618 2005.03.04.
(97) EP 1747606 A1 2005.11.24.
EP 1747606 B1 2008.01.23.
(73) Robert Bosch GmbH, 70442 Stuttgart (DE)
(72) HEITZ, Robert
(74) dr. Köteles Zoltán, S.B.G. & K. Szabadalmi Ügyvivői Iroda, Budapest
(54) Szénkefe villanymotorhoz
(51) ***H01R 39/39*** *(2006.01)* **(13) T2**
(30) 200410023398 2004.05.12. DE

---

(11) E003412
(21) E 05 735906
(96) EP 20050735906 2005.04.18.
(97) EP 1740433 A1 2005.10.27.
EP 1740433 B1 2008.01.23.
(73) Knorr-Bremse Rail Systems (UK) Limited, Wiltshire, SN12 6TL (GB)
(72) BRADLEY, Ross;
THOMAS, Alan;
HEMMINGS, Mark
(74) dr. Jakab Judit, S.B.G. & K. Szabadalmi Ügyvivői Iroda, Budapest
(54) Védőfal és védőfalajtó vasúti peronra
(51) ***B61B 1/02*** *(2006.01)*
E01F 13/02 *(2006.01)* **(13) T2**
(30) 0408555 2004.04.16. GB

---

(11) E003403
(21) E 05 016623
(96) EP 20050016623 2005.07.29.
(97) EP 1749751 A1 2007.02.07.
EP 1749751 B1 2008.02.20.
(73) Kraft Foods R & D, Inc. Zweigniederlassung München, 81737 München (DE)
(72) Bellmann, Joachim;
Flieger, Jürgen
(74) Mészárosné Dónusz Katalin, S.B.G. & K. Szabadalmi Ügyvivői Iroda, Budapest
(54) Eljárás és gép kávé csomagolására
(51) ***B65B 61/18*** *(2006.01)*
B65D 75/66 *(2006.01)* **(13) T2**

---

(11) E003470
(21) E 05 252657
(96) EP 20050252657 2005.04.28.
(97) EP 1591079 A1 2005.11.02.
EP 1591079 B1 2008.02.20.
(73) Cordis Corporation, Miami Lakes Florida 33014 (US)
(72) Fleming, James A., III;
Vipul Bhupendra, Dave
(74) Erdély Péter, DANUBIA Szabadalmi és Jogi Iroda Kft., Budapest
(54) Sztent egymáshoz kapcsolódó elemek által alkotott rácsozattal
(51) ***A61F 2/82*** *(2006.01)* **(13) T2**
(30) 834687 2004.04.29. US

---

(11) E003486
(21) E 05 746643
(96) EP 20050746643 2005.05.04.
(97) EP 1753440 A1 2005.12.15.
EP 1753440 B1 2008.02.20.
(73) Merck Patent GmbH, 64293 Darmstadt (DE)
(72) RUDOLPH, Markus;
HENKE, Stefan;
MANNECK, Iris

(74) dr. Kiss Ildikó, DANUBIA Szabadalmi és Jogi Iroda Kft., Budapest

(54) Probiotikus baktériumokat tartalmazó orális adagolási forma

(51) ***A61K 35/74*** *(2006.01)*
A23L 1/03 *(2006.01)*
A23L 1/30 *(2006.01)*
A61K 9/36 *(2006.01)* **(13) T2**

(30) 200410026706 2004.05.28. DE

---

(11) E003322
(21) E 03 738123
(96) EP 20030738123 2003.07.16.
(97) EP 1524967 A1 2004.02.19.
EP 1524967 B1 2008.03.12.

(73) Ratiopharm GmbH, 89070 Ulm (DE)

(72) MUSKULUS, Frank;
KRAASS, Peter;
BURGENMEISTER, Andrea

(74) ifj. Szentpéteri Ádám, S.B.G. & K. Szabadalmi Ügyvivői Iroda, Budapest

(54) Egy benzimidazol vegyületet mikrokristályos cellulózzal együtt tartalmazó gyógyszer és eljárás előállítására

(51) ***A61K 9/50*** *(2006.01)*
A61K 31/4439 *(2006.01)*
A61K 47/38 *(2006.01)* **(13) T2**

(30) 10235475 2002.08.02. DE
400071 P 2002.08.02. US

---

(11) E003429
(21) E 03 779759
(96) EP 20030779759 2003.12.18.
(97) EP 1578738 A1 2004.07.08.
EP 1578738 B1 2008.03.12.

(73) H. LUNDBECK A/S, 2500 Valby-Copenhagen (DK)

(72) MARTEL, Lawrence;
DANCER, Robert;
PETERSEN, Hans;
ELLEGAARD, Peter

(74) Molnár Imre, DANUBIA Szabadalmi és Jogi Iroda Kft., Budapest

(54) Escitalopram-hidrobromid és eljárás előállítására

(51) ***C07D 307/87*** *(2006.01)*
A61K 31/343 *(2006.01)*
A61P 25/00 *(2006.01)*
A61P 25/22 *(2006.01)*
A61P 25/24 *(2006.01)*
A61P 25/30 *(2006.01)* **(13) T2**

(30) 200202005 2002.12.23. DK

---

(11) E003337
(21) E 07 001934
(96) EP 20070001934 2007.01.30.
(97) EP 1815731 A1 2007.08.08.
EP 1815731 B1 2008.04.02.

(73) Amazonen-Werke H. Dreyer GmbH & Co. KG, Hasbergen (DE)

(72) Schanzenbach, Volker;
Johannaber, Stefan Jan

(74) Sikos Róbert, DANUBIA Szabadalmi és Jogi Iroda Kft., Budapest

(54) Mezőgazdasági kombinált megművelő berendezés

(51) ***A01C 15/00*** *(2006.01)* **(13) T2**

(30) 200610004518 2006.02.01. DE

---

(11) E003489
(21) E 04 812732
(96) EP 20040812732 2004.12.02.
(97) EP 1689899 A1 2006.08.16.
EP 1689899 B1 2008.02.27.

(73) TDY Industries, Inc., Pittsburgh, PA 15222 (US)

(72) MIRCHANDANI, Prakash, K.

(74) dr. Fehérvári Flóra, DANUBIA Szabadalmi és Jogi Iroda Kft., Budapest

(54) Vegyes cementált karbidkompozitok

(51) ***C22C 29/08*** *(2006.01)*
C22C 1/05 *(2006.01)*
C22C 29/02 *(2006.01)* **(13) T2**

(30) 735379 2003.12.12. US

---

(11) E003417
(21) E 05 757936
(96) EP 20050757936 2005.05.04.
(97) EP 1751011 A2 2005.11.17.
EP 1751011 B1 2008.01.23.

(73) THE COCA-COLA COMPANY, Atlanta GA 30313 (US)

(72) GRANT, Robert, P.;
BIONDICH, Scott, C.

(74) Kovács Ivánné, DANUBIA Szabadalmi és Jogi Iroda Kft., Budapest

(54) Szénsavas italadagoló

(51) ***B65D 1/02*** *(2006.01)*
B65D 1/20 *(2006.01)* **(13) T2**

(30) 521486 P 2004.05.05. US
908247 2005.05.04. US

---

(11) E003384
(21) E 05 792201
(96) EP 20050792201 2005.09.01.
(97) EP 1799574 A1 2006.03.09.
EP 1799574 B1 2008.01.23.

(73) Creanova Universal Closures Ltd., London EC3A 7NR (GB)

(72) DRUITT, Rodney;
LAGLER, Louis

(74) dr. Antalffy-Zsíros András, DANUBIA Szabadalmi és Jogi Iroda Kft., Budapest

(54) Manipulációjelző eszköz egy lezáráshoz, és manipulációjelző lezárás

(51) ***B65D 41/04*** *(2006.01)* **(13) T2**

(30) 606240 P 2004.09.01. US
655324 P 2005.02.23. US
PCT/EP2005/051575 2005.04.08. WO

---

(11) E003444
(21) E 06 704574
(96) EP 20060704574 2006.01.30.
(97) EP 1750978 A1 2006.10.26.
EP 1750978 B1 2008.01.23.

(73) Eissmann Automotive Deutschland GmbH, 72574 Bad Urach (DE)

(72) KAULBERSCH, Nicole

(74) dr. Gödölle István, Gödölle, Kékes, Mészáros & Szabó Szabadalmi és Védjegy Iroda, Budapest

(54) Légzsák lefedésére szolgáló borítás és eljárás annak előállítására

(51) ***B60R 21/20*** *(2006.01)* **(13) T2**

(30) 20050008603 2005.04.20. EP

(11) E003387
(21) E 05 797304
(96) EP 20050797304 2005.09.27.
(97) EP 1797437 A1 2006.04.06.
EP 1797437 B1 2008.02.20.
(73) Robert Bosch GmbH, 70442 Stuttgart (DE)
(72) KOELLE, Gerhard;
MAZINGUE-DESAILLY, Stephan;
LERICH, Alexander
(74) dr. Köteles Zoltán, S.B.G. & K. Szabadalmi Ügyvivői Iroda, Budapest
(54) Elektromos mennyiségek meghatározására szolgáló műszer
(51) ***G01R 1/20*** *(2006.01)*
G01R 19/00 *(2006.01)* **(13) T2**
(30) 200410049251 2004.09.30. DE

---

(11) E003452
(21) E 03 786196
(96) EP 20030786196 2003.12.05.
(97) EP 1692580 A1 2006.08.23.
EP 1692580 B1 2008.03.12.
(73) (72) Ruga, Manolo, 28024 Gozzano (IT);
Ruga, Osvaldo, 28024 Gozzano (IT)
(74) Farkas Tamás, DANUBIA Szabadalmi és Jogi Iroda Kft., Budapest
(54) Keverőcsap
(51) ***G05D 23/13*** *(2006.01)* **(13) T2**

---

(11) E003466
(21) E 04 106323
(96) EP 20040106323 2004.12.06.
(97) EP 1543715 A1 2005.06.22.
EP 1543715 B1 2008.03.12.
(73) Maschinenfabrik Kemper GmbH & Co. KG, 48973 Stadtlohn (DE)
(72) Brüning, Ulrich
(74) Mészárosné Dónusz Katalin, S.B.G. & K. Szabadalmi Ügyvivői Iroda, Budapest
(54) Gép száras termény kaszálására
(51) ***A01D 43/08*** *(2006.01)* **(13) T2**
(30) 20031060299 2003.12.20. DE

---

(11) E003355
(21) E 04 450154
(96) EP 20040450154 2004.07.23.
(97) EP 1512350 A1 2005.03.09.
EP 1512350 B1 2008.03.12.
(73) Joka-Werke Johann Kapsamer GmbH & Co. KG, 4690 Schwanenstadt (AT)
(72) Schoissengeyer, Manfred
(74) dr. Jakab Judit, S.B.G.& K. Szabadalmi Ügyvivői Iroda, Budapest
(54) Párnázás habanyagból vagy latexből álló belső magja
(51) ***A47C 27/14*** *(2006.01)* **(13) T2**
(30) 13962003 2003.09.05. AT

---

(11) E003416
(21) E 04 743997
(96) EP 20040743997 2004.07.21.
(97) EP 1646906 A1 2005.01.27.
EP 1646906 B1 2008.01.30.
(73) Skeyottica di Kacavenda Milenko, 32044 Pieve Di Cadore (IT)
(72) KACAVENDA, Milan
(74) Farkas Tamás, DANUBIA Szabadalmi és Jogi Iroda Kft., Budapest
(54) Süllyesztett csukló szemüveg szárának rugalmas csatlakoztatására
(51) ***G02C 5/22*** *(2006.01)* **(13) T2**
(30) BL20030011 2003.07.22. IT

---

(11) E003422
(21) E 03 769429
(96) EP 20030769429 2003.10.21.
(97) EP 1558616 A2 2005.08.03.
EP 1558616 B1 2008.02.27.
(73) L. MOLTENI & C. DEI FRATELLI ALITTI SOCIETA' DI ESERCIZIO SOCIETA' PER AZIONI, 50018 Scandicci (Prov. of Florence) (IT)
(72) RONCUCCI, Gabrio;
DEI, Donata;
GIUNTINI, Francesca;
CHITI, Giacomo;
NISTRI, Daniele;
FANTETTI, Lia;
PASCHETTA, Valentina;
COCCHI, Annalisa
(74) Schläfer László, DANUBIA Szabadalmi és Jogi Iroda Kft., Budapest
(54) Mezo-szubsztituált porfirinek
(51) ***C07D 487/22*** *(2006.01)*
A61K 31/409 *(2006.01)*
A61K 49/00 *(2006.01)*
C07D 519/00 *(2006.01)*
A61P 31/00 *(2006.01)*
A61P 35/00 *(2006.01)* **(13) T2**
(30) FI20020200 2002.10.21. IT

---

(11) E003449
(21) E 04 800168
(96) EP 20040800168 2004.11.04.
(97) EP 1684926 A1 2006.08.02.
EP 1684926 B1 2008.03.12.
(73) (72) Massée, Johan, NL-6741 JC Lunteren (NL)
(74) dr. Jakab Judit, S.B.G.& K. Szabadalmi Ügyvivői Iroda, Budapest
(54) Eljárás és formálógép munkadarab alakítására
(51) ***B21D 22/14*** *(2006.01)* **(13) T2**
(30) 1024697 2003.11.04. NL

---

(11) E003314
(21) E 05 024594
(96) EP 20050024594 2005.11.10.
(97) EP 1659835 A1 2006.05.24.
EP 1659835 B1 2008.01.30.
(73) Patent-Treuhand-Gesellschaft für elektrische Glühlampen mbH, 81543 München (DE)
(72) Hirschmann, Günther;
Siessegger, Bernhard
(74) Mák András, S.B.G. & K. Szabadalmi Ügyvivői Iroda, Budapest
(54) Nagy nyomású kisülőlámpa impulzusüzemű gyújtóberendezéssel és üzemeltetési eljárás nagy nyomású kisülőlámpához
(51) ***H05B 41/22*** *(2006.01)* **(13) T2**
(30) 200410056002 2004.11.19. DE

---

(11) E003307
(21) E 05 727236
(96) EP 20050727236 2005.04.01.
(97) EP 1729599 A1 2005.10.13.
EP 1729599 B1 2008.01.30.
(73) „Creta Farm Anonimos Viomichaniki & Emporiki Etaireia", 741 00 Rethymnon (GR)
(72) DOMAZAKIS, Emmanouil
(74) Frankné dr. Machytka Daisy, Gödölle, Kékes, Mészáros & Szabó Szabadalmi és Védjegy Iroda, Budapest
(54) Eljárás húskészítmények előállítására teljes izomszövetből, olívaolaj közvetlen belekeverésével
(51) ***A23L 1/314*** *(2006.01)*
A23B 4/023 *(2006.01)*
A23L 1/317 *(2006.01)* **(13) T2**
(30) 20041001132004.04.01. GR

---

(11) E003419
(21) E 05 740072
(96) EP 20050740072 2005.04.11.
(97) EP 1747569 A1 2005.11.03.
EP 1747569 B1 2008.01.30.
(73) Elettrotec s.r.l., I-20125 Milano (IT)
(72) SARTOR, Adriana
(74) Kereszty Marcell, Gödölle, Kékes, Mészáros & Szabó Szabadalmi és Védjegy Iroda, Budapest
(54) Bimetál termosztát egy érzékelő termosztatikus elem és egy relé között elrendezett nyomtatott áramkörrel
(51) ***H01H 37/54*** *(2006.01)*
H05B 1/02 *(2006.01)* **(13) T2**
(30) MI20040189 U 2004.04.27. IT

---

(11) E003316
(21) E 06 007435
(96) EP 20060007435 2006.04.07.
(97) EP 1715729 A1 2006.10.25.
EP 1715729 B1 2008.01.30.
(73) Patent-Treuhand-Gesellschaft für elektrische Glühlampen mbH, 81543 München (DE)
(72) Heckmann, Markus
(74) Mák András, S.B.G. & K. Szabadalmi Ügyvivői Iroda, Budapest
(54) Elektronikus gyújtóáramkör lámpához
(51) ***H05B 41/285*** *(2006.01)*
H05B 41/298 *(2006.01)* **(13) T2**
(30) 200510017324 2005.04.14. DE

---

(11) E003482
(21) E 03 776299
(96) EP 20030776299 2003.10.14.
(97) EP 1558610 A1 2004.04.29.
EP 1558610 B1 2008.02.27.
(73) JANSSEN PHARMACEUTICA N.V., 2340 Beerse (BE)
(72) BOYD, Robert, E.;
REITZ, Allen, B.
(74) dr. Molnár István, DANUBIA Szabadalmi és Jogi Iroda Kft., Budapest
(54) Szubsztituált aminokvinuklidin vegyületek és ezek alkalmazása delta-opioid receptor ligandumként
(51) ***C07D 453/02*** *(2006.01)*
A61K 31/439 *(2006.01)*
A61P 43/00 *(2006.01)* **(13) T2**
(30) 418603 P 2002.10.15. US

---

(11) E003475
(21) E 03 809304
(96) EP 20030809304 2003.10.22.
(97) EP 1556260 A1 2004.05.06.
EP 1556260 B1 2008.02.27.
(73) VALEO SYSTEMES D'ESSUYAGE, 78321 La Verriére (FR)
(72) EUSTACHE, Jean-Pierre
(74) Mészárosné Dónusz Katalin, S.B.G & K. Szabadalmi Ügyvivői Iroda, Budapest
(54) Biztonsági elrendezés ablaktörlő kar hajtófejének két elemre való szétválasztásához
(51) ***B60S 1/04*** *(2006.01)*
B60S 1/34 *(2006.01)* **(13) T2**
(30) 0213485 2002.10.28. FR

---

(11) E003474
(21) E 05 090321
(96) EP 20050090321 2005.11.21.
(97) EP 1816121 A1 2007.08.08.
EP 1816121 B1 2008.03.12.
(73) Bayer Schering Pharma Aktiengesellschaft, 13353 Berlin (DE)
(72) SKUBALLA, Werner;
BUCHMANN, Bernd;
LINDENTHAL, Bernhard;
LANGER, Gernot;
TOSCHI, Luisella;
GUILFORD, William, J.;
FAULDS, Daryl;
LI, Judy
(74) Szentpéteri Zsolt, S.B.G. & K. Szabadalmi Ügyvivői Iroda, Budapest
(54) 9-Klór-15-dezoxi-prosztaglandin származékok, eljárás azok előállítására és gyógyszerkészítményként való alkalmazásuk
(51) ***C07C 405/00*** *(2006.01)*
A61K 31/5575 *(2006.01)*
A61P 15/08 *(2006.01)*
A61P 19/10 *(2006.01)* **(13) T2**

---

(11) E003413
(21) E 05 820570
(96) EP 20050820570 2005.11.22.
(97) EP 1819880 A1 2006.06.01.
EP 1819880 B1 2008.03.26.
(73) Colbond B.V., 6827 AV Arnhem (NL)
(72) VAN VLIET, Arie, Hendrik, Frans
(74) Ravadits Imre, DANUBIA Szabadalmi és Jogi Iroda Kft., Budapest
(54) Hulladék műanyagokat tartalmazó strukturált lemez és eljárás ilyen lemezek előállítására
(51) ***E02B 11/00*** *(2006.01)*
B29C 47/32 *(2006.01)*
B29C 53/22 *(2006.01)*
B29C 59/04 *(2006.01)*
B29C 69/02 *(2006.01)* **(13) T2**
(30) 04028179 2004.11.26. EP

---

(11) E003402
(21) E 03 765055
(96) EP 20030765055 2003.07.18.
(97) EP 1521600 A2 2004.01.29.
EP 1521600 B1 2008.02.06.
(73) Helmholtz-Zentrum für Infektionsforschung GmbH, 38124 Braunschweig (DE)
(72) MÜHLRADT, Peter;
MORR, Michael

(74) Schläfer László, DANUBIA Szabadalmi és Jogi Iroda Kft., Budapest

(54) Biszaliciloxi-propil-cisztein-konjugátumok és ezek alkalmazása

(51) ***A61K 47/48*** *(2006.01)* **(13) T2**

(30) 02016066 2002.07.19. EP

---

(11) E003484
(21) E 04 460042
(96) EP 20040460042 2004.09.22.
(97) EP 1561940 A2 2005.08.10.
EP 1561940 B1 2008.02.06.

(73) SZADKOWSKI I S-KA, 05-800 Pruszków (PL)
(72) Wieslaw Wiatrak
(74) Pintz György, Pintz & Társai Szabadalmi és Védjegy Iroda, Budapest

(54) Kilépő gáz visszaforgatással támogatott üzemanyag-befecskendező rendszer

(51) ***F02M 25/07*** *(2006.01)*
F02B 19/02 *(2006.01)*
F02M 67/06 *(2006.01)*
F02B 19/18 *(2006.01)* **(13) T2**

---

(11) E003436
(21) E 04 100936
(96) EP 20040100936 2004.03.08.
(97) EP 1574285 A1 2005.09.14.
EP 1574285 B1 2008.02.27.

(73) LNS S.A., 2534 Orvin (CH)
(72) Schärer, Rolf
(74) Sipos József, DANUBIA Szabadalmi és Jogi Iroda Kft., Budapest

(54) Készülék egy rúd két külön hosszirányú továbbítómechanizmusának szabályozására

(51) ***B23Q 7/04*** *(2006.01)*
B23B 13/02 *(2006.01)* **(13) T2**

---

(11) E003469
(21) E 04 405471
(96) EP 20040405471 2004.07.22.
(97) EP 1619007 A1 2006.01.25.
EP 1619007 B1 2008.02.27.

(73) Alcan Technology & Management Ltd., 8212 Neuhausen am Rheinfall (CH)
(72) Walsch, Thomas;
Klenke, Detlev;
Feldmann, Andreas;
Behre, Kurt;
Seidel, Siegfried;
Hermes, Christian
(74) Sipos József, DANUBIA Szabadalmi és Jogi Iroda Kft., Budapest

(54) Eljárás görbített merevítőtest előállítására

(51) ***B29C 53/04*** *(2006.01)*
B60R 13/02 *(2006.01)* **(13) T2**

---

(11) E003465
(21) E 04 728088
(96) EP 20040728088 2004.04.16.
(97) EP 1613216 A1 2004.10.28.
EP 1613216 B1 2008.02.27.

(73) XCounter AB, 182 33 Danderyd (SE)
(72) FRANCKE, Tom;
ULLBERG, Christer
(74) Szabó Zsolt, DANUBIA Szabadalmi és Jogi Iroda Kft., Budapest

(54) Kettős energiájú pásztázáson alapuló sugárzásdetektáló készülék

(51) ***A61B 6/03*** *(2006.01)*
G21K 1/10 *(2006.01)* **(13) T2**

(30) 0301132 2003.04.16. SE

---

(11) E003410
(21) E 04 735154
(96) EP 20040735154 2004.05.27.
(97) EP 1627511 A1 2004.12.09.
EP 1627511 B1 2008.02.27.

(73) Telefonaktiebolaget LM Ericsson (publ), 164 83 Stockholm (SE)
(72) LARSSON, Peter
(74) dr. Köteles Zoltán, S.B.G. & K. Szabadalmi Ügyvivői Iroda, Budapest

(54) Eljárás és architektúra kooperatív közvetítőket alkalmazó vezeték nélküli kommunikációs hálózatok számára

(51) ***H04L 25/52*** *(2006.01)*
H04B 7/14 *(2006.01)*
H04Q 7/32 *(2006.01)* **(13) T2**

(30) 473450 P 2003.05.28. US

---

(11) E003487
(21) E 04 737683
(96) EP 20040737683 2004.07.07.
(97) EP 1646594 A1 2006.04.19.
EP 1646594 B1 2008.02.27.

(73) XEXOS Limited, Kinsealy, Dublin 17 (IE)
(72) MOHAMMAD, Pakiza
(74) dr. Kiss Ildikó, DANUBIA Szabadalmi és Jogi Iroda Kft., Budapest

(54) Foszfát kötőanyagot tartalmazó kompozíció és annak előállítása

(51) ***C04B 28/34*** *(2006.01)* **(13) T2**

(30) PCT/BE03/00121 2003.07.07. WO
821154 2004.04.07. US

---

(11) E003472
(21) E 04 761045
(96) EP 20040761045 2004.09.28.
(97) EP 1676288 A1 2005.04.21.
EP 1676288 B1 2008.02.27.

(73) Moeller Gebäudeautomation Gmbh, 1215 Wien (AT)
(72) TETIK, Adolf
(74) dr. Antalffy-Zsiros András, DANUBIA Szabadalmi és Jogi Iroda Kft., Budapest

(54) Installációs készülék

(51) ***H01H 71/46*** *(2006.01)* **(13) T2**

(30) 16092003 2003.10.13. AT

---

(11) E003323
(21) E 05 700747
(96) EP 20050700747 2005.01.07.
(97) EP 1708713 A1 2005.07.28.
EP 1708713 B1 2008.03.12.

(73) F. Hoffmann-la Roche AG, 4070 Basel (CH)
(72) SUI, Meng;
ZHAO, Shu-Hai
(74) dr. Jalsovszky Györgyné ügyvéd, Budapest

(54) 1-Benzil-5-(piperazin-1-il)-3,4-dihidro-1H-kinazolin-2-on származékok és a megfelelő 1H-benzo[1,2,6]tiadiazin- és 1,4-dihidro-benzo[d][1,3]oxazin-vegyületek mint az 5-hidro-

xi-triptamin receptor (5HT) modulátorai központi idegrendszeri betegségek kezelésére

(51) ***A61K 31/517*** *(2006.01)*
A61K 31/536 *(2006.01)*
A61K 31/5415 *(2006.01)*
A61P 25/18 *(2006.01)*
C07D 239/80 *(2006.01)*
C07D 265/18 *(2006.01)*
C07D 285/16 *(2006.01)*
C07D 405/06 *(2006.01)* **(13) T2**

(30) 537080 P 2004.01.16. US

---

(11) E003478
(21) E 05 758133
(96) EP 20050758133 2005.07.08.
(97) EP 1771157 A1 2006.02.02.
EP 1771157 B1 2008.03.12.
(73) Evonik Röhm GmbH, 64293 Darmstadt (DE)
(72) LIZIO, Rosario;
PETEREIT, Hans-Ulrich;
LANGGUTH, Peter;
KNÖLL, Marcus
(74) Szentpéteri Zsolt, S.B.G. & K. Szabadalmi Ügyvivői Iroda, Budapest
(54) Sokszemcsés gyógyszerforma alacsony oldhatóságú hatóanyagokhoz, valamint a gyógyszerforma előállítására szolgáló eljárás

(51) ***A61K 9/16*** *(2006.01)*
A61K 9/00 *(2006.01)*
A61K 9/20 *(2006.01)*
A61K 9/48 *(2006.01)*
A61K 31/427 *(2006.01)*
A61K 31/506 *(2006.01)*
A61K 31/55 *(2006.01)* **(13) T2**

(30) 102004036437 2004.07.27. DE

---

(11) E003406
(21) E 05 254382
(96) EP 20050254382 2005.07.13.
(97) EP 1744051 A1 2007.01.17.
EP 1744051 B1 2008.04.09.
(73) Delphi Technologies, Inc., Troy, Michigan (US)
(72) Cooke, Michael P.
(74) Mészárosné Dónusz Katalin, S.B.G. & K. Szabadalmi Ügyvivői Iroda, Budapest
(54) Befecskendezőfúvóka

(51) ***F02M 45/08*** *(2006.01)*
F02M 61/18 *(2006.01)* **(13) T2**

---

(11) E003432
(21) E 05 018949
(96) EP 20050018949 2005.08.31.
(97) EP 1643469 A1 2006.04.05.
EP 1643469 B1 2008.04.09.
(73) Patent-Treuhand-Gesellschaft für elektrische Glühlampen mbH, München (DE)
(72) Huber, Andreas;
Schleicher, Gotthard dr.
(74) Mák András, S.B.G. & K. Szabadalmi Ügyvivői Iroda, Budapest
(54) Érzékelőrendszer

(51) ***G08B 5/36*** *(2006.01)*
G08B 13/196 *(2006.01)* **(13) T2**

(30) 200410047962 2004.10.01. DE

---

(11) E003310
(21) E 05 789915
(96) EP 20050789915 2005.09.30.
(97) EP 1799581 A1 2006.04.20.
EP 1799581 B1 2007.12.12.
(73) Friedrich Sanner GmbH & Co. KG, Bensheim (DE)
(72) Metzmann, Freddy
(74) Kis-Kovács Annemarie, DANUBIA Szabadalmi és Jogi Iroda Kft., Budapest
(54) Adagolóelrendezés tartályok számára

(51) ***B65D 51/30*** *(2006.01)*
B65D 83/04 *(2006.01)* **(13) T2**

(30) 200410049349 2004.10.08. DE

---

(11) E003493
(21) E 04 739840
(96) EP 20040739840 2004.06.11.
(97) EP 1638556 A1 2006.03.29.
EP 1638556 B1 2008.04.02.
(73) F.Hoffmann-La Roche AG, Basel (CH)
(72) Nettekoven, Matthias Heinrich;
Roever, Stephan
(74) dr. Jalsovszky Györgyné és dr. Miskolczi Mária ügyvédek, Budapest
(54) 2-Amido-benzotiazolok mint CB1 receptor inverz agonisták

(51) ***A61K 31/428*** *(2006.01)*
A61P 3/04 *(2006.01)*
C07D 277/82 *(2006.01)* **(13) T2**

(30) 20030013403 2003.06.20. EP

---

(11) E003488
(21) E 04 708319
(96) EP 20040708319 2004.02.05.
(97) EP 1589831 A1 2005.11.02.
EP 1589831 B1 2008.04.23.
(73) Cerestar Holding B.V., Sas Van Gent (NL)
(72) Vercauteren, Ronny Leontina Marcel;
Nguyen, Van Sau
(74) Somlai Mária, S.B.G. & K. Szabadalmi Ügyvivői Iroda, Budapest
(54) Eljárás meghosszabított szénláncú, alacsony glykaemiás indexű izomalto-oligoszacharidok előállítására

(51) ***A23L 1/09*** *(2006.01)*
C07H 3/06 *(2006.01)*
C12P 19/18 *(2006.01)* **(13) T2**

(30) 20030002894 2003.02.08. GB

A rovat 192 db közlést tartalmaz.

Vegyes európai szabadalmi közlemények

Jogutódlás

(11) E.000.814 (21) E03076144
(73) COPPERWELD BIMETALLICS, LLC, Fayetteville, Tennessee (US)

A rovat 1 db közlést tartalmaz.

Képviseleti megbízás

(21) E03076144
(73) COPPERWELD BIMETALLICS, LLC, Fayetteville, Tennessee (US)

A rovat 1 db közlést tartalmaz.

Név-, illetve címváltozás

(11) E.002.927 (21) E05018053
(54) Eljárás oldalredőkkel ellátott fóliatasakok előállítására
(73) Nordenia Deutschland Halle GmbH, Halle (DE)

A rovat 1 db közlést tartalmaz.

Helyreigazítás

(11) E 002.288 (21) E04731271 (13) T8
(54) Összehajtogatott anyaglapokból álló halmaz, és eljárás az előállítására

(11) E 002.296 (21) E03768399 (13) T9
(54) Eljárás fém-oxid katalizátor hőkezelésével szerves anyag eltávolítására porózus katalizátor előállítására céljából

(11) E 002.548 (21) E05707932 (13) T8
(54) Szinergetikus gombaölő DDAC készítmények

A rovat 3 db közlést tartalmaz.

KIEGÉSZÍTŐ OLTALMI TANÚSÍTVÁNYRA VONATKOZÓ KÖZLEMÉNYEK

Tájékoztatás kiegészítő oltalmi tanúsítványra vonatkozó bejelentésekről

(21) S 08 00008 (22) 2008.07.21.
(71) Boehringer Ingelheim Pharma GmbH, 55216 Ingelheim am Rhein (DE)
(95) Dabigatran-etexilát és sói, különösen a dabigatran-etexilát-mezilát
Termék típusa: Gyógyszer
(68) HU 223754
(54) Diszubsztituált biciklusos, heterociklusos vegyületek, ezeket tartalmazó gyógyszerkészítmények, és eljárás előállításukra
(92) EU/1/08/442/001-008 2008.03.18
Engedélyezett termék neve: Dabigratan-etexilát
(74) Ráthonyi Zoltán, S.B.G. & K. Szabadalmi Ügyvivői Iroda, Budapest

A rovat 1 db közlést tartalmaz.

NÖVÉNYFAJTA-OLTALMI KÖZLEMÉNYEK

Növényfajta-oltalmi bejelentések közzététele

(21) F 06 00001 **(13) A2**
(22) 2006.02.03.
(71) (72) Márk Gergely, Budapest (HU);
Márk Gergelyné, Budapest (HU)
(53) Kempelen Farkas emléke
(54) Rózsa, Rosa L.
(55)

1. ábra

A rovat 1 db közlést tartalmaz.

Megadott növényfajta-oltalmak

(51) HORDE_VUL **(13) B1**
(11) 000060
(21) F 03 00004 (22) 2003.02.10.
(40) 2004.12.28.
(73) Károly Róbert Főiskola Mezőgazdasági Főiskolai Kar, Fleischmann Rudolf Kutatóintézet, Kompolt (HU)
(72) dr. Murányi István 65%, Kompolt (HU); Pap Miklós 23%, Kál (HU); Halmóczki Róbert 12%, Kompolt (HU)
(53) KH TAS
(54) Árpa, Hordeum vulgare L.

---

(51) HORDE_VUL **(13) B1**
(11) 000053
(21) F 03 00006 (22) 2003.02.10.
(40) 2004.12.28.
(73) Károly Róbert Főiskola Mezőgazdasági Főiskolai Kar, Fleischmann Rudolf Kutatóintézet, Kompolt (HU)
(72) dr. Murányi István 65%, Kompolt (HU); Pap Miklós 23%, Kál (HU); Halmóczki Róbert 12%, Kompolt (HU)
(53) KH DÁMA
(54) Árpa, Hordeum vulgare L.

---

(51) HORDE_VUL **(13) B1**
(11) 000054
(21) F 03 00007 (22) 2003.02.10.
(40) 2004.12.28.
(73) Károly Róbert Főiskola Mezőgazdasági Főiskolai Kar, Fleischmann Rudolf Kutatóintézet, Kompolt (HU)
(72) dr. Murányi István 58%, Kompolt (HU); Pap Miklós 15%, Kál (HU); Halmóczki Róbert 15%, Kompolt (HU); Várnai Éva 12%, Eger (HU)
(53) KH MALKO
(54) Árpa, Hordeum vulgare L.

---

(51) MEDIC_SAT **(13) B1**
(11) 000055
(21) F 03 00008 (22) 2003.02.10.
(40) 2004.12.28.
(73) Károly Róbert Főiskola Mezőgazdasági Főiskolai Kar, Fleischmann Rudolf Kutatóintézet, Kompolt (HU)
(72) dr. Bócsa Iván, Kompolt (HU)
(53) KM-MARATON
(54) Lucerna, Medicago sativa L.

---

(51) CANNB_SAT **(13) B1**
(11) 000057
(21) F 03 00009 (22) 2003.02.10.
(40) 2004.12.28.
(73) Károly Róbert Főiskola Mezőgazdasági Főiskolai Kar, Fleischmann Rudolf Kutatóintézet, Kompolt (HU)
(72) dr. Bócsa Iván 70%, Kompolt (HU); Finta Zuzana 20%, Kompolt (HU); Bata Sándor 10%, Kompolt (HU)
(53) LIPKO
(54) Kender, Cannabis sativa L.

---

(51) CANNB_SAT **(13) B1**
(11) 000056
(21) F 03 00010 (22) 2003.02.10.
(40) 2005.01.28.
(73) Károly Róbert Főiskola Mezőgazdasági Főiskolai Kar, Fleischmann Rudolf Kutatóintézet, Kompolt (HU)
(72) dr. Bócsa Iván 70%, Kompolt (HU); Finta Zuzana 20%, Kompolt (HU); Bata Sándor 10%, Kompolt (HU)
(53) CANNAKOMP
(54) Kender, Cannabis sativa L.

---

(51) ORYZA_SAT **(13) B1**
(11) 000058
(21) F 03 00029 (22) 2003.06.30.
(40) 2005.03.29.
(73) (72) Simonné dr. Kiss Ibolya 60%, Szarvas (HU); dr. Pauk János 20%, Szeged (HU); Bobvos Jánosné 10%, Szarvas (HU); Budai Sándorné 10%, Szarvas (HU)
(53) RISABELL
(54) Rizs, Oryza sativa L.

---

(51) HLNTS_ANN **(13) B1**
(11) 000059
(21) F 03 00053 (22) 2003.08.15.
(40) 2005.05.30.
(73) Limagrain Verneuil Holding, Riom (FR)
(72) Morvillier, Luc, Riom (FR)
(53) LG1284B
(54) Napraforgó, Helianthus annuus L.
(74) Várnai Anikó, INTERINNO Szabadalmi Iroda, Budapest

---

(51) HORDE_VUL **(13) B1**
(11) 000052
(21) F 03 00071 (22) 2003.10.30.
(40) 2006.03.28.
(73) Károly Róbert Főiskola Fleischmann Rudolf Kutatóintézete, Kompolt (HU)
(72) dr. Murányi István 75%, Kompolt (HU); Pap Miklós 25%, Kál (HU)
(53) KH Lédi
(54) Árpa, Hordeum vulgare L.

---

(51) HORDE_VUL **(13) B1**
(11) 000051
(21) F 03 00074 (22) 2003.10.30.
(40) 2005.06.28.
(73) Károly Róbert Főiskola Fleischmann Rudolf Kutatóintézete, Kompolt (HU)
(72) dr. Murányi István 75%, Kompolt (HU); Pap Miklós 25%, Kál (HU)

(53) KH TURUL
(54) Árpa, Hordeum vulgare L.

A rovat 10 db közlést tartalmaz.

Vegyes növényfajta-oltalmi közlemények

Hatálytalanítás	**BF9F**
(11) 000059	
(54) LG1284B fajtanevű beltenyésztett napraforgóvonal (Helianthus annus L.)	

A rovat 1 db közlést tartalmaz.

HASZNÁLATI MINTA KÖZLEMÉNYEK

Adatközlés használati mintaoltalmi bejelentésekről

A – SZEKCIÓ
KÖZSZÜKSÉGLETI CIKKEK

(21) U 08 00147 (22) 2008.07.25.
(71) Mecsek Nándor Szilárd, Miskolc, 3535 Székely u. 2. (HU); Békési János Emil, Miskolc, 3534 Kandó K. u. 26. (HU)
(54) Golyós kuttyogató
(74) Békési János Emilné, Miskolc

(21) U 08 00137 (22) 2006.06.22.
(71) Darabos János, Hajdúsámson, 4051 Széchenyi u. 3. (HU)
(54) Gyógyászati segédeszköz főként érszűkület kezelésére
(74) Kiss Sára, EMRI-PATENT Iparjogvédelmi Kft., Debrecen

(21) U 08 00150 (22) 2008.07.31.
(71) Jenei Zsolt, Kistelek, 6760 Molnár János u. 57. (HU)
(54) Tisztító- és védőkesztyű szennyeződések eltávolítására és kivédésére

B – SZEKCIÓ
IPARI MŰVELETEK ÁLTALÁBAN ÉS SZÁLLÍTÁS

(21) U 08 00146 (22) 2008.07.24.
(71) Horváth József, Érd, 2030 Hajnalka u. 57. (HU); Horváth Gábor, Érd, 2030 Hajnalka u. 57. (HU)
(54) Vasúti biztosítóberendezés

(21) U 08 00144 (22) 2008.07.24.
(71) Horváth János, Érd, 2030 Hajnalka út 57. (HU)
(54) Elektrohidraulikus sorompó működtető szerkezet

(21) U 08 00149 (22) 2008.07.31.
(71) Kuthi Zoltán, Iklad, 2181 Csokonai út 27/a (HU)
(54) Eszközkészlet folyadéktároló tartályok megcsapolás elleni védelmére
(74) Rónaszéki Tibor Szabadalmi Ügyvivő, Budapest

(21) U 08 00141 (22) 2008.07.22.
(71) Ziegler István, Bekecs, 3903 Gábor Áron út 3. (HU)
(54) Útitus vagy vándorzuhany, hordozható zuhanykészlet összeállítható kabinok

C – SZEKCIÓ
VEGYÉSZET ÉS KOHÁSZAT

(21) U 08 00140 (22) 2008.07.22.
(71) Pintér Csaba, Tatabánya, 2800 Jegenye u. 76. (HU)
(54) Elrendezés ammónium-ion tartalmú vizek hatékony oxigén telítéséhez
(74) Szilágyi Ildikó, VTPatent Iparjogvédelmi és Innovációs Iroda Kft., Budapest

E – SZEKCIÓ
HELYHEZ KÖTÖTT LÉTESÍTMÉNYEK

(21) U 08 00151 (22) 2008.08.04.
(71) CSOMIÉP Beton és Meliorációs Termékgyártó Kft., Hódmezővásárhely, 6801 Makói út, Csomiép Ipartelep (HU)
(54) Szarkofág
(74) Kovári György, ADVOPATENT Szabadalmi és Védjegy Iroda, Budapest

(21) U 08 00152 (22) 2008.08.04.
(71) CSOMIÉP Beton és Meliorációs Termékgyártó Kft., Hódmezővásárhely, 6801 Makói út, Csomiép Ipartelep (HU)
(54) Vonalas mérnöki műtárgy, különösen közműcsatorna
(74) Kovári György, ADVOPATENT Szabadalmi és Védjegy Iroda, Budapest

(21) U 08 00145 (22) 2008.07.24.
(71) Horváth József, Érd, 2030 Hajnalka u. 61. (HU); Tajti Géza, Budapest, 1163 Egyenes u. 18. (HU)
(54) Biztonsági zárszerkezet

(21) U 08 00136 (22) 2008.07.17.
(71) Lux Kft., Kecskemét, 6000 Technik-Park Heliport (HU)
(54) Nyitó-záró mechanizmus gépjármű-tetőablak mozgatására
(74) dr. Csernus Tibor ügyvéd, Kecskemét

F – SZEKCIÓ
MECHANIKA, VILÁGÍTÁS, FŰTÉS

(21) U 08 00139 (22) 2008.07.20.
(71) Kelemen László, Budapest, 1183 Pozsony u. 39. (HU)
(54) Olvasztókemence háztartási mikrohullámú sütőhöz

(21) U 08 00148 (22) 2008.07.25.
(71) Panol-Plusz Ipari és Kereskedelmi Kft., Csongrád, 6640 Szegedi út 1. (HU)
(54) Könnyített tűzvédelmi és füstelvezető zsalu
(74) Erdély Péter, DANUBIA Szabadalmi és Jogi Iroda Kft., Budapest

G – SZEKCIÓ
FIZIKA

(21) U 08 00142 (22) 2008.07.23.
(71) Prochazka Ivo, Ostrava (CZ); Janda, Milan, Ostrava (CZ)
(54) Berendezés csomagoláson belüli szeszes italok mennyiségének mérésére
(30) 200719046U 2007.07.27. CZ
(74) Mészáros Katalin, BUDAPATENT Szabadalmi és Védjegy Iroda Kft., Budapest

(21) U 08 00138 (22) 2008.07.21.
(71) Sipos József, Andornaktálya, 3395 Rákóczi út 2/10. (HU)
(54) Trafóőr

(21) U 08 00143 (22) 2008.07.24.
(71) Tóth Richárd, Szekszárd, 7100 Bródy S. u. 24. (HU);
Szalay Zsolt, Budaörs, 2040 Kőszikla u. 13. (HU)
(54) Autós egység, különösen a jogszabályi előírásoknak megfelelő, hiteles méréseken alapuló egységes gyakorlati gépjárművezető-képzés/vizsgáztatás megvalósításához
(66) U0700168 2007.10.05. HU

A rovat 17 db közlést tartalmaz.

Megadott használati mintaoltalmak

A – SZEKCIÓ
KÖZSZÜKSÉGLETI CIKKEK

(51) ***A01B 49/00*** *(2006.01)*
(11) **003481** 2008.08.07.
(21) **U 06 00227** **(22)** **2006.10.10.**
(73) AGRIKON KAM Kft. Kiskőrösi Gyára, Kiskőrös (HU)
(72) Oláh Menhért, Kecskemét (HU);
Czugéber Sándor, Kiskőrös (HU)
(54) **Többcélú kombinált talajművelőgép**

(57) Többcélú kombinált talajművelőgép, amely vonórúddal (1) szerelt kiemelőkerekes hidraulikus vonókocsival (2), vagy hárompont függesztő adapterrel (3) kapcsolódik a vontató erőgéphez és legalább két keresztgerendás hegesztett gépvázhoz kapcsolt, két sorban elrendezett, kör kerület mentén elhelyezkedő munkavégző éllel rendelkező talajhajtású forgó eszközei vannak, amely sorok között kultivátoros lazítókapák helyezkednek el, azzal jellemezve, hogy az első sorban elrendezett, kör kerület mentén kialakított munkavégző élű, talajhajtású forgó eszköz (T) billenő konzollal (4) kapcsolódik a gép vázának mellső, gerendáján (34) lévő csapokhoz (33), a kiválasztott kultivátoros lazító kapák (13, 14, 15) csavarkötéssel vannak a gép vázának mellső (34), és második gerendájára (35) szerelve, a kultivátoros lazítókapák (13, 14, 15) mögött ismét a kör kerület mentén kialakított munkavégző élű talajhajtású forgó eszköz (T) csatlakozik a gép vázának hátsó gerendáján lévő csapokhoz (33) a hátsó billenő karokkal (5), amelyek állítható hosszúságú tolórúddal (6) vannak összekötve a mellső talajhajtású forgó eszköz (T) billenő konzoljaival, a kultivátoros lazítókapák (13, 14, 15) mögötti talajhajtású forgó eszköz (T) keretéhez parallelkarokkal (7) kapcsolódik, húzórugóval (47) a talajra feszített, felszínt egyengető-tömörítő eszköz. (F)

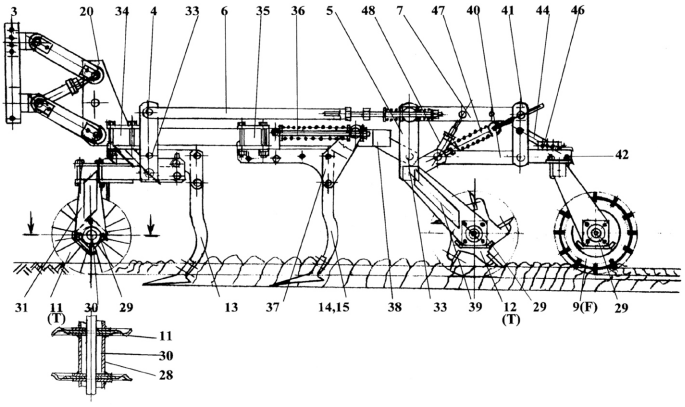

2. ábra

(51) ***A61M 1/00*** *(2006.01)*
(11) **003471** 2008.08.06.
(21) **U 07 00224** **(22)** **2007.12.19.**
(73) Illés Csók és Társa Kft., Budapest (HU)
(72) Lenkei Balázs, Budapest (HU)
(54) **Porszívókhoz csatlakoztatható orrszívó készülék**
(74) Mészárosné Dónusz Katalin, S.B.G. & K. Szabadalmi Ügyvivői Iroda, Budapest

(57) Porszívóhoz csatlakoztatható orrszívó készülék, amelynek szívófejrésszel (9) ellátott és az összegyűjtött váladékot befogadó – oldalfalában furattal (16) rendelkező – tartállyal (6) ellátott felső szívóelemrésze (2), egy, a porszívóhoz csatlakozó csatlakozóeleme (3), valamint a felső szívórészt (2) és a csatlakozóelemet (3) összekapcsoló flexibilis összekötőeleme (4) van, azzal jellemezve, hogy felső szívórésze (2) egy gyűjtőtartályt (6) befogadó, két részből (5a, 5b) összetett burkolatból (5), és a felső szívórész (2) szabad végétől a gyűjtőtartályba (6) csatlakozó szívófejszárból (9), a szívófejszárat (9) és ezzel együtt a felső szívórészt (2) lezáró záróvégelemből (10) van kialakítva, továbbá a szívófejszár (9) és a záróvégelem (10) közé helyezhető, a felső szívórészből (2) kinyúló legalább egy toldalékeleme (11) van.

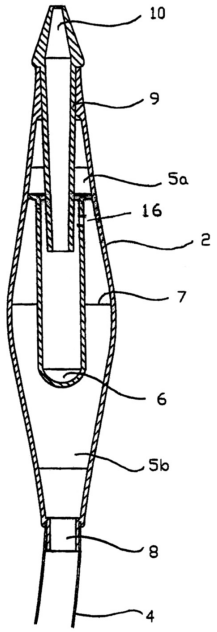

2. ábra

(51) ***A61M 1/00*** *(2006.01)*
(11) **003472** 2008.08.06.
(21) **U 07 00225** **(22)** **2007.12.19.**
(73) Illés Csók és Társa Kft., Budapest (HU)
(72) Lenkei Balázs, Budapest (HU)
(54) **Porszívókhoz csatlakoztatható orrszívó készülék**
(74) Mészárosné Dónusz Katalin, S.B.G. & K. Szabadalmi Ügyvivői Iroda, Budapest

(57) Porszívóhoz csatlakoztatható orrszívó készülék, amelynek szívófejrésszel (9) és az összegyűjtött váladékot befogadó – oldalfalában furattal (16) rendelkező – tartállyal (6) ellátott felső szívóelem része (2), egy, a porszívóhoz csatlakozó csatlakozóeleme (3), valamint a felső szívórészt (2) és a csatlakozóelemet (3) összekapcsoló flexibilis összekötőeleme (4) van, azzal jellemezve, hogy szívófejrésze (2) gyűjtőtartályt (6) és szívófejszárat (9) magába foglaló két részből (5a, 5b) összetett egy közös egységet képező burkolatból (5) van kialakítva és a szívófejszárat (9) egy záróvégelem (10) zárja le, továbbá a szívófejszár és a záróvég eleme (10) közé beiktatható legalább egy toldalék eleme (11) van.

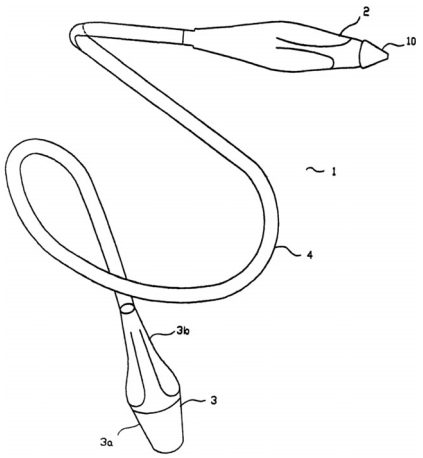

1. ábra

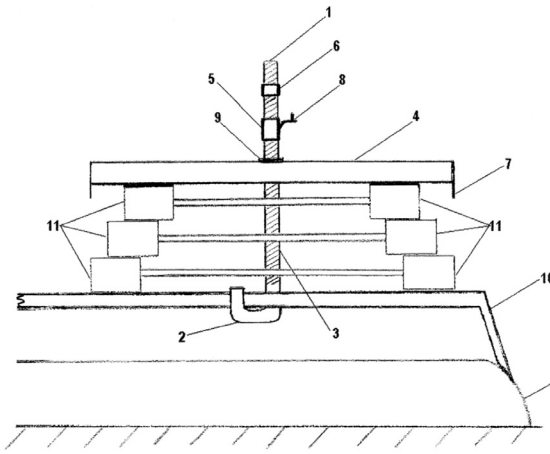

2. ábra

B – SZEKCIÓ
IPARI MŰVELETEK ÁLTALÁBAN ÉS SZÁLLÍTÁS

(51) ***B32B 7/10*** *(2006.01)*
B29B 11/14 *(2006.01)*
(11) 003486 2008.08.14.
(21) U 06 00101 **(22) 2004.07.09.**
(73) Graham Packaging PET Technologies Inc., Toledo, Ohio (US)
(72) Bourgeois, Philip D., Perrysburg, Ohio (US)
(54) Rétegelcsúszásnak ellenálló műanyag termék
(86) PCT/US 04/22212 (87) WO 06/016875
(74) Farkas Tamás, DANUBIA Szabadalmi és Védjegy Iroda Kft., Budapest

(57) Rétegelcsúszásnak ellenálló műanyag tartály, amelynek többrétegű fala van, és a falban legalább egy poliészter műgyanta réteg (1), továbbá legalább egy gáz, vízpára és ízanyagok áthatolásának ellenálló szigetelő műgyanta réteg (2) van elrendezve, azzal jellemezve, hogy a falban a szigetelő műgyanta réteg (2), valamint a poliészter műgyanta réteg (1) közötti tapadást fokozó tapadásjavító anyag van elrendezve, amely a szigetelő műgyanta réteg (2) és/vagy a poliészter műgyanta réteg (1) anyagába van bekeverve, továbbá a tapadásjavító anyag titán-, cirkon- vagy alumíniumbázisú fémorganikus kapcsolószer.

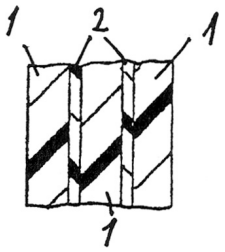

5b. ábra

(51) ***B60R 9/00*** *(2006.01)*
B60R 9/048 *(2006.01)*
(11) 003469 2008.08.06.
(21) U 07 00216 **(22) 2007.12.13.**
(73) (72) Juhász Róbert, Baja (HU)
(54) Létrarögzítő eszköz autós tetőcsomagtartókhoz

(57) Létrarögzítő eszköz autós tetőcsomagtartókhoz, amely autós tetőcsomagtartóhoz kapcsolódik a rögzítőegységgel, valamint lefogató résszel és feszítőszerkezettel van ellátva, azzal jellemezve, hogy a tetőcsomagtartóhoz (10) egyetlen oldható kötéssel kapcsolódik a rögzítő egység (1) kampós vége (2), melyhez anyagfolytonosan kapcsolódik a rögzítőegység (1) menetes szára (3), ami a lefogató rész (4) központi furatán át van vezetve, továbbá a lefogató rész (4) felett, egy azonos menettel, oldhatóan kapcsolódó feszítőszerkezet (5) van a menetes száron (3).

(51) ***B65D 19/34*** *(2006.01)*
(11) 003477 2008.08.06.
(21) U 08 00059 **(22) 2008.03.28.**
(73) (72) Suda László, Budakeszi (HU)
(54) Papír anyagú raklap áruk mozgatására
(74) Rónaszéki Tibor szabadalmi ügyvivő, Budapest

(57) Papíranyagú raklap áruk mozgatására, amely az áruk fogadására szolgáló rakodótestet és a rakodótest alatt elhelyezkedő támasztólábakat tartalmaz, ahol a rakodótestnek fölső tartólemeze és azzal összeerősített alsó tartólemeze, míg a támasztólábak legalább egy részének a rakodótest alsó tartólemezével érintkező, azt alátámasztó csatlakozó tagja, valamint a csatlakozó tag mentén húzódó határoló tagja van, továbbá a rakodótest a támasztólábak irányába lehajló és a támasztólábakhoz hozzáerősített kapcsolóidomokkal rendelkezik, azzal jellemezve, hogy a támasztólábak (20) legalább egy része a határoló tagokon (24) átmenő kibontással (24a) rendelkezik, ahol a kibontást (24a) alulról a támasztólábnak (20) a talajjal érintkező alsó támasztó tagja (25) határolja, továbbá adott esetben a támasztólábak (20) legalább egy részében a határoló tagoknak (24) az alsó támasztó tag (25) környezetébe eső részén szigetelőbevonat (30) van elhelyezve; és/vagy a rakodótest (10) fölső tartólemezének (11) az alsó tartólemez (12) felé eső belső oldala (11a), valamint a rakodótest (10) alsó tartólemezének (12) a fölső tartólemez (11) felé eső belső oldala (12a) közül legalább az egyikbe vezetőváyú (14) van bemélyítve.

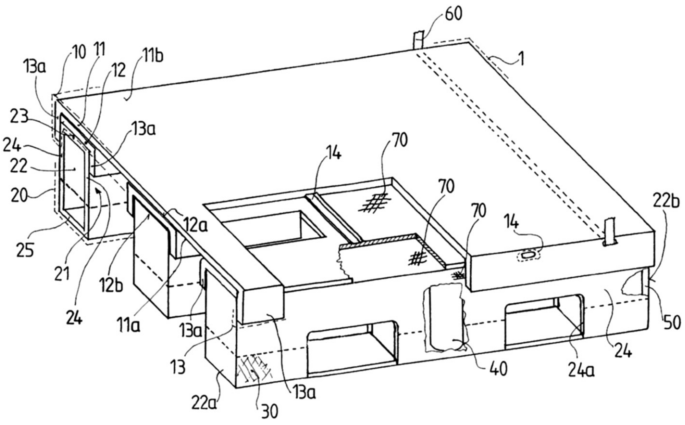

1. ábra

E – SZEKCIÓ
HELYHEZ KÖTÖTT LÉTESÍTMÉNYEK

(51) ***E04B 1/00*** *(2006.01)*
(11) 003474 2008.08.06.
(21) U 07 00229 **(22) 2007.12.27.**
(73) (72) Pető Károly, Debrecen (HU); Varga László, Budapest (HU)
(54) Teherhordó, falazó párkánytégla

(57) Teherhordó, falazó párkánytégla, amely B25, B30, B38, B44 falazótéglákból, falazóblokkból épült falakba közvetlenül beépíthető, külső és belső tartófalat alkotó bekötő kötésű elrendezésben, amelynek anyaga soványító, színező és felületvédő anyagokkal kevert agyag, és cserépipari termékként egyszer vagy kétszer ki van égetve, ismert soklyukú vagy üreges könnyített kivitelben, sík vagy nútféderes oldali illesztő felületekkel, sajtolással vagy préseléssel van kialakítva, azzal jellemezve, hogy a falazótégla vagy falazóblokk (4) szélességében egy, tartófalból kiálló párkányprofilú konzollal (3) meg van növelve, egy párkányszélességnek (Lp) megfelelő mérettel, amely Lp párkányszélesség Lp=Lt/N+b összefüggésnek megfelelő ahol Lt a falazótégla vagy falazóblokk (4) szélessége, N egy empirikus osztó, melynek értéke előnyösen 2 és 3 közötti szám, a b egy támasztósáv (b) szigetelések (5) beépítéséhez, melynek szélessége legalább 5 cm, a teherhordó falazó párkánytégla (1) teljes szélessége (L)L=Lt+Lt/N+b centiméter, továbbá a párkányprofilú konzol (3) kettő vagy három vízszintes és/vagy fügőleges tagolású egyenes vagy íves felületekből van kialakítva, melynek felső felülete (f) 1–3 fokos lejtési szögben (α) kifelé lejt, alsó felületén egy vagy kettő vízdobó horony (2) van, és a felületek lekerekítésekkel kapcsolódnak egymáshoz.

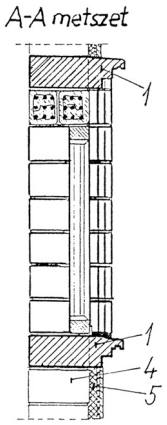

12. ábra

(51) ***E04B 1/00*** *(2006.01)*
(11) 003475 2008.08.06.
(21) U 07 00230 **(22) 2007.12.27.**
(73) (72) Pető Károly, Debrecen (HU); Varga László, Budapest (HU)
(54) Teherhordó, falazó szegély- és pilasztertégla

(57) Teherhordó, falazó szegély- és pilasztertégla, amely 25, 30, 38, 44 cm méretű falazótéglákból, falazóblokkokból épült falakba közvetlenül beépíthető, külső és belső tartófalat alkotó bekötő kötésű elrendezésben, amely téglaagyagból van, adott esetben soványító, színező és felületvédő anyagokkal kezelve, és cserépipari termékként egyszer vagy kétszer kiégetve, soklyukú vagy üreges kivitekben, sík vagy nútféderes oldali illesztő felületekkel, sajtolással vagy préseléssel kialakítva, azzal jellemezve, hogy falirányú hosszmérete másfél tégla méretű, egy normál falazótégla vagy falazóblokk (1) feléből és egy egész falazótéglából vagy falazóblokkból (1) nyers állapotban egyesítve van formázva, ahol az egész téglarész szélességéhez egy kiálló szegélyprofil (4) csatlakozik, amely szegélyprofil (4) szélessége a falazótégla vagy falazóblokk (1) szélességének 1/2 és 1/3 része közötti méretű, és a szegélyprofil (4) függőleges és vízszintes tagolású egyenes és/vagy íves felületekből áll, amely felületek tükörszimmetrikusak a szegélyprofil (4) középvonalára (k), továbbá a szegélyprofil (4) két függőleges oldalfelületén legalább 5 cm széles támasztóváll (b) van kialakítva.

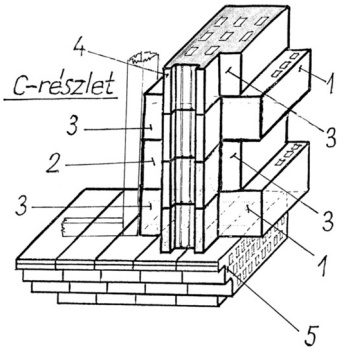

9. ábra

(51) ***E04G 25/00*** *(2006.01)*
E04G 17/00 *(2006.01)*
(11) 003476 2008.08.06.
(21) U 08 00002 **(22) 2008.01.08.**
(73) (72) Fekete Mihály, Budapest (HU)
(54) Oldható rögzítőszerkezet oszlopokhoz vagy oszlopszerű tárgyakhoz
(74) Hergár Jenő szabadalmi ügyvivő, Budapest

(57) Oldható rögzítőszerkezet oszlopokhoz vagy oszlopszerű tárgyakhoz, amely egy rögzített hüvely és egy oszlopszerű tárgy között, kapcsolóelem segítségével jön létre, azzal jellemezve, hogy az oszlopszerű tárgy (1) a hüvelybe (2) süllyeszthető, a kapcsolóelem (12) az oszlopszerű tárgyhoz (1) van rögzítve; a hüvelyben (2) legalább egy, összekapcsolás irányában bepattanó kapcsolatot biztosító fix kapcsoló idom (5) van kialakítva, a kapcsolóelemnek (12) legalább egy szára (7) van, melynek alsó részén egy, a fix kapcsoló idomhoz (5) illeszkedő, egy rugalmas elem (3) segítségével bepattanó, alsó kapcsoló idom (4) van kialakítva.

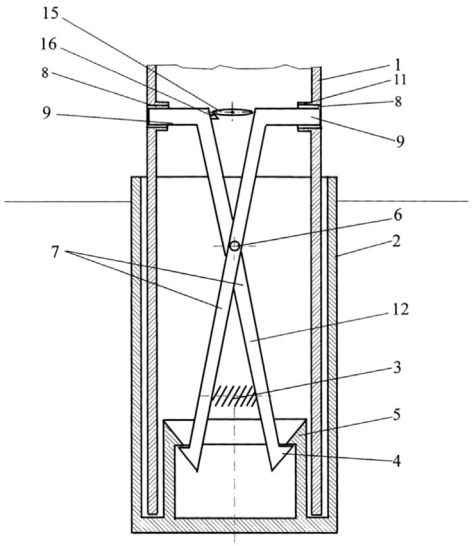

1. ábra

F – SZEKCIÓ
MECHANIKA, VILÁGÍTÁS, FŰTÉS

(51) ***F02B 55/00*** *(2006.01)*
F01C 1/00 *(2006.01)*
(11) 003484 2008.08.08.
(21) U 06 00255 **(22) 2006.07.18.**
(67) P0600591 2006.07.18. HU
(73) (72) Miklós János, Békéscsaba (HU)

(54) Elkülönített égőterű forgódugattyús motor

(57) Elkülönített égőterű forgódugattyús motor, amely nyomatékátadó tengelyt, valamint munkateret magába foglaló dugattyúházat, továbbá a dugattyúházban elhelyezett négy forgódugattyút és a forgódugattyúkat a nyomatékátadó tengellyel összekapcsoló mozgásátadó részegységet tartalmaz, a dugattyúház levegő bevezetésére szolgáló egy darab beömlőnyílással, égéstermék kivezetésére alkalmas egy darab kiömlőnyílással és az elkülönített égéstérbe üzemanyag bevezetésére szolgáló porlasztóval és gyújtógyertyával van ellátva, a dugattyúház munkaterének hossztengelyében lévő nyomatékátadó tengely, és a forgástengely egymással párhuzamos helyzetű, a mozgásátadó részegységnek pedig a dugattyúk számával megegyező mennyiségű elmozduló hengergörgőket hevederrel összekötő csapszegei vannak, azzal jellemezve, hogy a dugattyúház (1) munkaterében a forgódugattyú (2) nyomatékátadó tengely (5) és a forgástengely (6) hevederen (10) keresztül csapszeggel (12) vannak összekapcsolva, a dugattyúk számával megegyező elmozduló hengergörgőkkel (9) felosztva, a hengergörgők (9) elforduló csapszeg (12) biztosítással vannak csatlakoztatva, a nyomatékátadó tengely (5) fogaskereke a forgástengely (6) középponttól eltolt kisebb fogaskereke vezérlő kapcsolatban áll a préseléssel beépített olajszivattyúval (19), a forgódugattyúba (2) és a hengergörgőkbe (9) a tömítő lapok (11) a részükre lévő nútokban hajlított laprugóval és spirál nyomórugóval (30) vannak ellátva, a nyomatékátadó tengely (5) és a forgástengely (6) az előlapba (37) és hátlapba (38) csapággyal (20) kapcsolódik, a dugattyúházba (1) az olaj bemenő (33), olajkifolyó (34), víz bemenő (35), víz kifolyó (36) menetesen kapcsolódik, a dugattyúház (1) előlap (37), hátlap (38) nútjába a munkatér palást (32) oldhatóan van behelyezve, ebben csavarfurat (16) és a víztér (3) üregek vannak, a dugattyúház (1) felső részén az elkülönített égőtér (4) csavarkötéssel kapcsolódik, alatta van a forgódugattyúra (2) sűrített levegő beáramlását és az elégett gáz átömlést biztosító reteszzár (29), a nyomatékátadó tengely (5) végén az adagoló (25) és az ékszíjtárcsa (23) oldhatóan kapcsolódik, a forgástengelyre (6) a lendítőkerék (22) csatlakozik, a tengely végek tömszelencével (31) vannak ellátva, a dugattyúház (1) középső részén alul, levegőbeömlő nyílás (14) és égéstermékkiömlő nyílás (15) van.

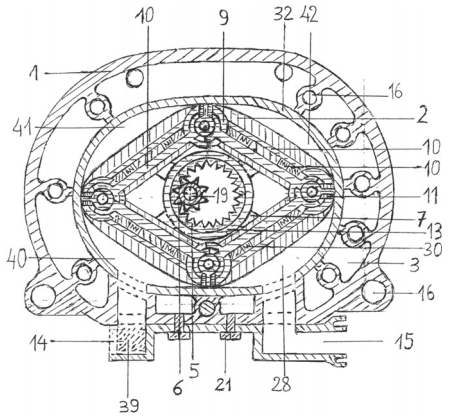

1. ábra

G – SZEKCIÓ
FIZIKA

(51) ***G01N 1/00*** *(2006.01)*
G01N 1/02 *(2006.01)*
G01N 1/18 *(2006.01)*
(11) 003482 2008.08.07.
(21) U 07 00210 **(22) 2007.03.20.**
(67) P0700231 2007.03.20. HU
(73) 3DHISTECH Kft., Budapest (HU)
(72) Virág Tibor 51%, Budapest (HU);
László Attila 15%, Budapest (HU);
dr. Molnár Béla 12%, Budapest (HU);
Angeli Vivien 11%, Dunavarsány (HU);
dr. Krenács Tibor 11%, Szeged (HU)
(54) Berendezés szöveti mikrosorozat blokkok létrehozására
(74) Erdély Péter, DANUBIA Szabadalmi és Jogi Iroda Kft., Budapest

(57) Szöveti mikrosorozat blokkok létrehozását szolgáló berendezés, amely berendezés áll alaplapból (1), az alaplapon rögzített állványból, az állványon keresztirányban mozgatható és mintakitolóval ellátott lyukasztó egységből (12), a lyukasztó tengelyére merőleges síkban előre-hátra mozgatható, és a recipiens blokkokat (4) és/vagy donor blokkokat hordozó asztalból (3) áll, azzal jellemezve, hogy a recipiens blokkok (4) és/vagy donor blokkok egyedi azonosítóval, például vonalkóddal vannak ellátva, az alaplapon (1) az egyedi azonosítókat továbbító tükör (17) van elhelyezve, a lyukasztó egységen (12) az egyedi azonosítót megvilágító lámpa (16) és kamera (15) van, ahol az asztalt (3) és a lyukasztó egységet (12) mozgató hajtóművek és a kamera (15) a donor blokkoknak megfelelő digitális tárgylemezeket tartalmazó számítógép egységgel van összekapcsolva.

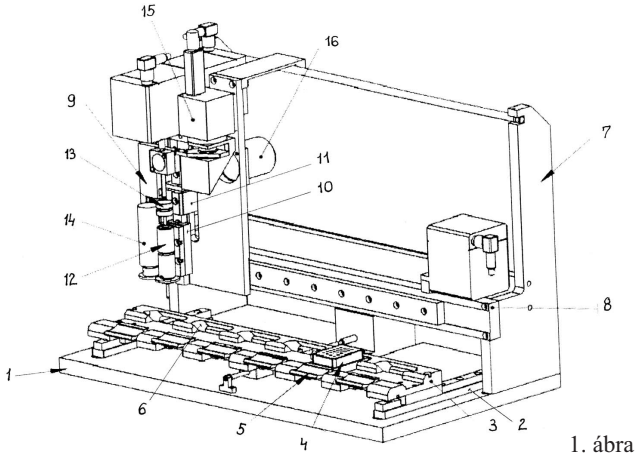

1. ábra

(51) ***G09F 9/00*** *(2006.01)*
(11) 003473 2008.08.06.
(21) U 07 00227 **(22) 2007.12.21.**
(73) Inter Tan-Ker Zrt., Budapest (HU)
(72) Kossa György, Budapest (HU);
Strukla György, Budapest (HU)
(54) Integrált szolgáltató eszköz tömegközlekedési járművek számára
(74) Hergár Jenő szabadalmi ügyvivő, Budapest

(57) Integrált szolgáltató eszköz tömegközlekedési járművek számára, melynél a járműben egy, két processzort tartalmazó fedélzeti számítógép mint központi egység van elhelyezve, amelyhez több modul, többek között egy helymeghatározó GPS-kezelő modul, egy utaskijelző és egy kommunikációs modul kapcsolódik, ezen kívül van egy videójel osztó és erősítő egysége, azzal jellemezve, hogy a központi egységhez (1) további modulok csatlakoznak, így egy bejelentkezési modul (la), amelyhez kapcsolódik egy kártyaolvasó (12); van továbbá egy járműadatgyűjtő (1b) és egy naplózó modul (1d), valamint egy hangvezérlő modul (le) és egy multimédia vezérlő modul (1h); a GPSkezelő modulhoz (1c) van csatlakoztatva egy GPS-antenna (14), az utaskijelző modulhoz (1f) kapcsolódik több utastájékoztató kijelző (24; 25; 26; 27); a kommunikációs modulhoz (1g) egy rövid hatótávolságú adóvevő (13), egy GSM-antenna (15) és egy WiFi-antenna (16) kapcsolódik; a videójel osztó és erősítő egység (28) a multimédia vezérlő modulhoz (1h) van kapcsolva; a járműadatgyűjtő modulba (lb) kapcsolódnak a jármű lényeges adatait tükröző műszerek és kapcsolók adatai, így a gyújtáskapcsoló (17), a hátramenetkapcsoló (18), az összes ajtókapcsoló (19), a futott kilométert mutató ODO-méter (20), a jármű belső működését figyelő, rögzítő CAN – FMS rendszer (21) és a jármű szenzorai (22); a hangvezérlő modulhoz (1e) vannak kötve a belső és külső utastájékoztató hangszórók (10; 11), legalább egy vezetői mikrofon (3), legalább egy vezetői hangszóró (4) és legalább egy rejtett

mikrofon (5) és ide kapcsolódik egy az utastájékoztató hangszórók (10; 11) hangjának hangerő szabályzáshoz szükséges zajmérő (23) is; a videójel osztó és erősítő egységhez (28) kapcsolódnak a reklámok, képek sugárzására szolgáló legalább egy média monitor (29; 30; 31); a központi egységhez (1) közvetlenül kapcsolódik legalább egy közvetlen forgalomirányítási beavatkozó vezető egység (2).

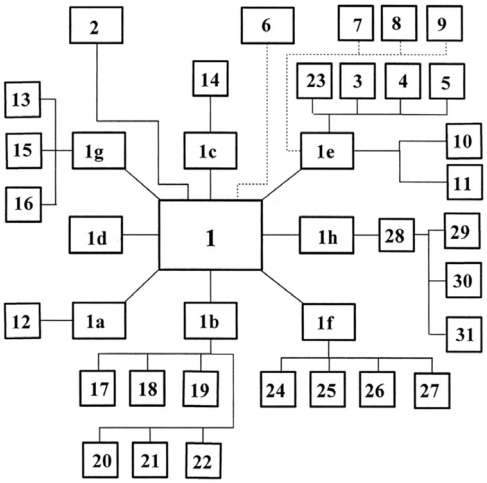

1. ábra

(51) ***G09F 15/00*** *(2006.01)*
G09F 7/00 *(2006.01)*
(11) 003480 2008.08.07.
(21) U 07 00202 **(22) 2007.11.20.**
(73) Günal Aluminyum Sanayi Ve Ticaret Limited Sirketi, Bornova, Izmir (TR)
(72) Gunay, Okyay, Bornova, Izmir (TR)
(54) Zárószerkezet reklámtáblákhoz
(74) Rónaszéki Tibor szabadalmi ügyvivő, Budapest

(57) Zárószerkezet reklámtáblához, amelynek takarószelvénye és tokszelvénye, valamint a takarószelvényen kialakított, annak bezárására és kinyitására szolgáló zár ellenszelvénye van, azzal jellemezve, hogy középpontot (17) és a középpont (17) körül elforgatható záróvéggel (19) ellátott tokzárószelvényt (1), valamint a zár ellenszelvényhez (10) csatlakoztatott és tokzárószelvény (1) záróvégével (19) együttműködő záróvéggel (19) ellátott zárszelvényt (2) tartalmaz, a zárószerkezet (11) alaphelyzetében a tokzárószelvény (1) záróvége (19) és a zárszelvény (2) záróvége (19) össze van kapcsolva, míg a zárószerkezet (11) egy másik helyzetében a tokzárószelvény (1) záróvége (19) és a zárszelvény (2) záróvége (19) egymástól el van fordítva.

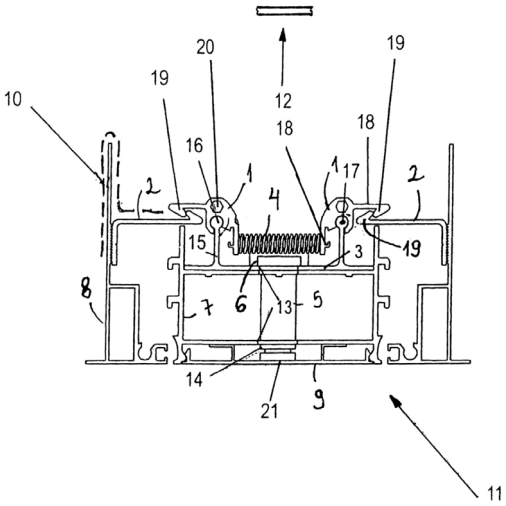

3. ábra

(51) ***G09F 19/00*** *(2006.01)*
G09F 5/00 *(2006.01)*
(11) 003478 2008.08.07.
(21) U 07 00204 **(22) 2007.11.20.**
(73) Günal Aluminyum Sanayi Ve Ticaret Limited Sirketi, Bornova, Izmir (TR)
(72) Arikut, Murat, Bornova, Izmir (TR);
Gunay, Okyay, Bornova, Izmir (TR)
(54) Új üvegtest-tartókeret-hordozóváz kapcsolattal rendelkező hirdetőtábla
(74) Rónaszéki Tibor szabadalmi ügyvivő, Budapest

(57) Új üvegtest-tartókeret-hordozóváz kapcsolattal rendelkező hirdetőtábla plakáthirdetések megjelenítésére, amelynek a plakátot körülfogó üvegteste, az üvegtesthez csatlakoztatott legalább egy darab hordozóváza, valamint a hordozóvázat fogadó háza van, azzal jellemezve, hogy az üvegtest (1) és a hordozóváz (8) közé beillesztett tartókerettel (4) rendelkezik.

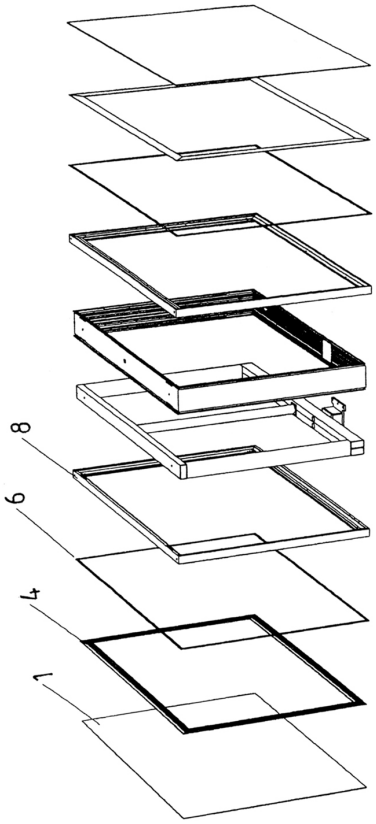

5. ábra

H – SZEKCIÓ
VILLAMOSSÁG

(51) ***H01B 7/00*** *(2006.01)*
(11) 003470 2008.08.06.
(21) U 07 00222 **(22) 2007.12.17.**
(73) VEIKI-VNL Villamos Nagylaboratóriumok Kft., Budapest (HU)
(72) dr. Varga László, Kerepes (HU);
dr. Güntner Ottó, Budapest (HU)
(54) Kompenzált mágneses terű vezetősodrony-szerkezet
(74) Jankura János, DeveloPat Szabadalmi és Védjegy Iroda, Budapest

(57) Kompenzált mágneses terű vezetősodrony-szerkezet, amely villamosan vezető alumínium vagy ötvözött alumínium, valamint a mechanikai teherviselésre szolgáló acél-, horganyzott acél, illetve alumíniumköpenyes acélszálakból van felépítve,
azzal jellemezve, hogy

– elemi szálakból (5) álló acélmagját (1) elemi szálakból (6) álló első vezető réteg (2), elemi szálakból (7) álló második vezető réteg (3), elemi szálakból (8) álló vezető réteggel (4) van körülvéve.

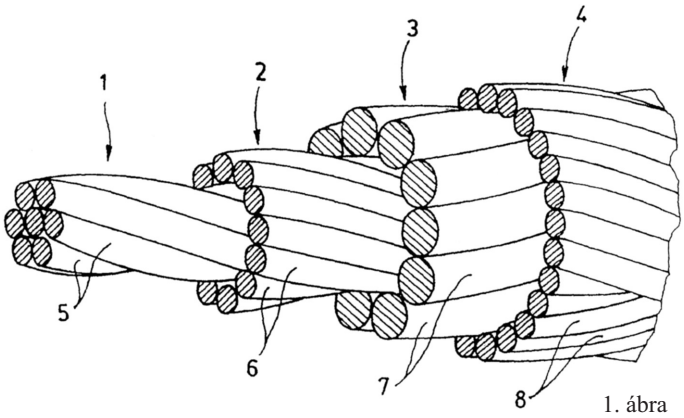

1. ábra

(51) ***H02B 1/00*** *(2006.01)*
H02H 1/00 *(2006.01)*
H02H 3/00 *(2006.01)*

(11) 003479 2008.08.07.

(21) U 07 00203 **(22) 2007.11.20.**

(73) Günal Aluminyum Sanayi Ve Ticaret Limited Sirketi, Bornova, Izmir (TR)

(72) Arikut, Murat, Bornova, Izmir (TR);
Gunay, Okyay, Bornova, Izmir (TR)

(54) Eszköz hirdetőtáblákban keletkező statikus villamos energia földelésére

(74) Rónaszéki Tibor szabadalmi ügyvivő, Budapest

(57) Eszköz hirdetőtáblákban keletkező statikus villamos energia földelésére, amely hirdetés megjelenítésére szolgáló plakátot, a plakát csúsztatására és mozgatására szolgáló hajtóegységet, a csúszó mozgás során a plakáttal kapcsolatban álló vezetőtestet, valamint alapvázat tartalmaz, a vezetőtest pedig az alapvázhoz van hozzáerősítve, azzal jellemezve, hogy legalább egy darab, a vezetőtesthez (2) és/vagy az alapvázhoz csatlakoztatott, villamosan vezető földelő tagot (5) tartalmaz.

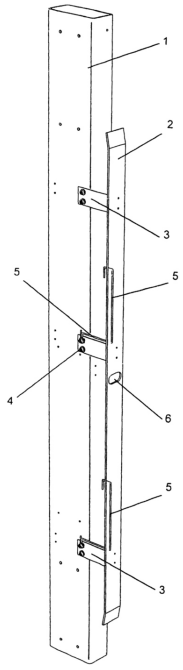

1. ábra

A rovatban meghirdetett használati mintaoltalmak száma: 16 db.

Használati mintaoltalom megszűnése és újra érvénybe helyezése

Használati mintaoltalom megszűnése díjfizetés hiányában **MM3K**

(11) 001764 (21) U 99 00012
(54) Síkbeli logikai játék

(11) 001834 (21) U 00 00014
(54) Egyedi csomagolású édesipari termék

(11) 002428 (21) U 02 00002
(54) Kettőshasznosítású energiatakarékos fürdőkád

(11) 002549 (21) U 03 00017
(54) Mérőeszköz hulladék tömegének meghatározására célszerűen a szelektív hulladékgyűjtés elősegítésére

(11) 002599 (21) U 03 00023
(54) Hirdetőoszlop forgatható reklámhordozó felülettel

(11) 002633 (21) U 03 00001
(54) Többrészes fedőtartó

(11) 002798 (21) U 04 00010
(54) Eszközkészlet térbeli alakzatok, különösen játékok létrehozására

(11) 002845 (21) U 04 00015
(54) Cipőbélés

(11) 002963 (21) U 05 00018
(54) Információs eszköz

(11) 002988 (21) U 05 00007
(54) Ultrahangos kutyapajzs

(11) 003184 (21) U 06 00018
(54) Banki ügyféltájékoztató állvány

(11) 003218 (21) U 06 00001
(54) Erősen nedvszívó, kreppelt anyagú, eldobható WC-ülőke borítólap

A rovat 12 db közlést tartalmaz.

Használati mintaoltalom megszűnése lemondás miatt **MH3K**

(11) 003224 (21) U 06 00111
(54) Eszköz gyógyászati segédeszköz felhelyzésére

A rovat 1 db közlést tartalmaz.

Vegyes használati mintaoltalmi közlemények

Jogutódlás **PC3K**

(11) 003461 (21) U 07 00180
(73) TROPICO PLUS CZ a.s., Roztoky u Jilemnice (CZ)
(74) dr. Gödölle István, Gödölle, Kékes, Mészáros & Szabó Szabadalmi és Védjegy Iroda, Budapest

(11) 003467 (21) U 07 00160
(73) TROPICO PLUS CZ a.s., Roztoky u Jilemnice (CZ)
(74) dr. Gödölle István, Gödölle, Kékes, Mészáros & Szabó Szabadalmi és Védjegy Iroda, Budapest

A rovat 2 db közlést tartalmaz.

Képviseleti megbízás **HH1K**

(11) 002979 (21) U 05 00079
(73) Túra-Truck Kft., Oroszlány (HU)
(74) DANUBIA Szabadalmi és Jogi Iroda Kft., Budapest

A rovat 1 db közlést tartalmaz.

Képviselet megszűnése **HH2K**

(11) 003458 (21) U 07 00215
(73) Vizi Balázs, Budapest (HU)
(74) dr. Kriston Pál szabadalmi ügyvivő, Budapest

A rovat 1 db közlést tartalmaz.

Hasznosítási szerződés **GD1K**

(11) 003381 (21) U 06 00275

A rovat 1 db közlést tartalmaz.

FORMATERVEZÉSI MINTAOLTALMI KÖZLEMÉNYEK

Adatközlés formatervezési mintaoltalmi bejelentésekről

7. OSZTÁLY
HÁZTARTÁSI CIKKEK, AMELYEK NEM TARTOZNAK MÁS OSZTÁLYOKBA

(21) D 08 00213 **(22) 2008.07.18.**
(71) Fucsala Miklós, Encs, 3860 Radnóti út 50. (HU)
(54) Háromlábú csuklós tárcsasütő

8. OSZTÁLY
SZERSZÁMOK, FÉMTÖMEGCIKKEK

(21) D 08 00210 **(22) 2008.07.17.**
(71) Lux Kft., Kecskemét, 6000 Technik-Park Heliport (HU)
(54) Hullámos nyomókar
(74) dr. Csernus Tibor ügyvéd, Kecskemét

(21) D 08 00211 **(22) 2008.07.17.**
(71) Lux Kft., Kecskemét, 6000 Technik-Park Heliport (HU)
(54) Íves nyomókar
(74) dr. Csernus Tibor ügyvéd, Kecskemét

9. OSZTÁLY
CSOMAGOLÓESZKÖZÖK ÉS TARTÁLYOK ÁRUSZÁLLÍTÁS ÉS ÁRUKEZELÉS CÉLJÁRA

(21) D 08 00222 **(22) 2008.08.06.**
(71) Agroplastic Kft., Budapest, 1114 Bartók Béla út 61. (HU)
(54) Szállítórekesz

(21) D 08 00209 **(22) 2008.07.17.**
(71) Brandt Melinda, Sopron, 9400 Deákkúti út 5. (HU)
(54) Szelektív hulladékgyűjtő készlet

(21) D 08 00217 **(22) 2008.07.31.**
(71) Kutasi Szabolcs, Nyírpazony, 4531 József A. út 2/a (HU)
(54) Csomagolóanyag

(21) D 08 00218 **(22) 2008.07.31.**
(71) Kutasi Szabolcs, Nyírpazony, 4531 József A. út 2/a (HU)
(54) Csomagolóanyag

(21) D 08 00219 **(22) 2008.07.31.**
(71) Kutasi Szabolcs, Nyírpazony, 4531 József A. út 2/a (HU)
(54) Csomagolóanyag

(21) D 08 00216 **(22) 2008.07.30.**
(71) Meszlényi Ferenc, Szeged, 6726 Héja u. 7. (HU)
(54) Csomagolódoboz rovarhálóra

(21) D 08 00221 **(22) 2008.08.04.**
(71) Mona Hungary Kft., Budapest, 1033 Szőlőkert u. 4. (HU)
(54) Montice ivójoghurt epres, őszibarack-maracuja

11. OSZTÁLY
DÍSZTÁRGYAK

(21) D 08 00220 **(22) 2008.08.01.**
(71) Ezenwa Katalin Mónika, Kazincbarcika, 3700 Árpád fejedelem tér 12. fszt.3. (HU)
(54) Gyöngyékszer

14. OSZTÁLY
ADATRÖGZÍTŐ, ADATFELDOLGOZÓ, VALAMINT HÍRKÖZLÉS ÉS ADATÁTVITEL CÉLJÁRA SZOLGÁLÓ KÉSZÜLÉKEK

(21) D 08 00214 **(22) 2008.07.21.**
(71) Perlei Károly, Szada, 2111 Ady Endre u. 5 (HU)
(54) Vonós- vagy pengetős hangszer formájú hangsugárzó

19. OSZTÁLY
ÍRÓSZEREK, IRODAI FELSZERELÉSEK, MŰVÉSZETI ÉS OKTATÁSI KELLÉKEK

(21) D 08 00212 **(22) 2008.07.18.**
(71) Fucsala Miklós, Encs, 3860 Radnóti út 50. (HU)
(54) Műanyag palackzsugorító

30. OSZTÁLY
CIKKEK ÁLLATTARTÁS ÉS -GONDOZÁS CÉLJÁRA

(21) D 08 00215 **(22) 2008.07.23.**
(71) Meszlényi Ferenc, Szeged, 6726 Héja u. 7. (HU)
(54) Rovarháló

A rovat 14 db közlést tartalmaz.

Formatervezési mintaoltalmi bejelentések közzététele

6. OSZTÁLY
BÚTORZATOK

(21) D 07 00178 **(22) 2007.12.04.**
(71) Kanizsa Trend Kft., Nagykanizsa (HU)
(72) Miklós Zsolt, Nagykanizsa (HU)
(74) Török Antal, Győr
(54) Sarokgarnitúra
(55)

1/1. ábra

2/1. ábra

3/1. ábra

4/1. ábra

(51) 06-01

(21) D 07 00179 **(22) 2007.12.04.**
(71) Kanizsa Trend Kft., Nagykanizsa (HU)
(72) Miklós Zsolt, Nagykanizsa (HU)
(74) Török Antal, Győr
(54) Sarokgarnitúra
(55)

1/1. ábra

2/1. ábra

3/1. ábra

(51) 06-01

(21) D 07 00180 **(22) 2007.12.04.**
(71) Kanizsa Trend Kft., Nagykanizsa (HU)
(72) Miklós Zsolt, Nagykanizsa (HU)
(74) Török Antal, Győr
(54) Sarokgarnitúra
(55)

1/1. ábra

2/1. ábra

3/1. ábra

(51) 06-01

(21) D 07 00181 **(22) 2007.12.04.**
(71) Kanizsa Trend Kft., Nagykanizsa (HU)
(72) Miklós Zsolt, Nagykanizsa (HU)
(74) Török Antal, Győr
(54) Sarokgarnitúra
(55)

1/1. ábra

2/1. ábra

(51) 06-01

(21) D 07 00182 **(22) 2007.12.04.**
(71) Kanizsa Trend Kft., Nagykanizsa (HU)
(72) Miklós Zsolt, Nagykanizsa (HU)
(74) Török Antal, Győr
(54) Sarokgarnitúra
(55)

1/1. ábra

2/1. ábra

3/1. ábra

4/1. ábra

5/1. ábra

(51) 06-01

---

(21) D 07 00183 **(22) 2007.12.04.**
(71) Kanizsa Trend Kft., Nagykanizsa (HU)
(72) Miklós Zsolt, Nagykanizsa (HU)
(74) Török Antal, Győr
(54) Sarokgarnitúra
(55)

1/1. ábra 2/1. ábra

(51) 06-01

---

(21) D 07 00184 **(22) 2007.12.04.**
(71) Kanizsa Trend Kft., Nagykanizsa (HU)
(72) Miklós Zsolt, Nagykanizsa (HU)
(74) Török Antal, Győr
(54) Sarokgarnitúra
(55)

1/1. ábra 2/1. ábra

3/1. ábra

(51) 06-01

---

(21) D 07 00185 **(22) 2007.12.04.**
(71) Kanizsa Trend Kft., Nagykanizsa (HU)
(72) Miklós Zsolt, Nagykanizsa (HU)
(74) Török Antal, Győr
(54) Sarokgarnitúra
(55)

1/1. ábra 2/1. ábra

(51) 06-01

---

(21) D 07 00186 **(22) 2007.12.04.**
(71) Kanizsa Trend Kft., Nagykanizsa (HU)
(72) Miklós Zsolt, Nagykanizsa (HU)
(74) Török Antal, Győr
(54) Ülőgarnitúra
(55)

1/1 .ábra

(51) 06-01

---

(21) D 07 00187 **(22) 2007.12.04.**
(71) Kanizsa Trend Kft., Nagykanizsa (HU)
(72) Miklós Zsolt, Nagykanizsa (HU)
(74) Török Antal, Győr
(54) Ülőgarnitúra
(55)

1/1. ábra 2/1. ábra

3/1. ábra

(51) 06-01

---

(21) D 07 00188 **(22) 2007.12.04.**
(71) Kanizsa Trend Kft., Nagykanizsa (HU)
(72) Miklós Zsolt, Nagykanizsa (HU)
(74) Török Antal, Győr
(54) Ülőgarnitúra
(55)

1/1. ábra 2/1. ábra

(51) 06-01

---

(21) D 07 00189 **(22) 2007.12.04.**
(71) Kanizsa Trend Kft., Nagykanizsa (HU)
(72) Miklós Zsolt, Nagykanizsa (HU)
(74) Török Antal, Győr
(54) Ülőgarnitúra

(55)

1/1. ábra

2/1. ábra

3/1. ábra 4/1. ábra

(51) 06-01

---

(21) D 07 00190 **(22) 2007.12.04.**
(71) Kanizsa Trend Kft., Nagykanizsa (HU)
(72) Miklós Zsolt, Nagykanizsa (HU)
(74) Török Antal, Győr
(54) Ülőgarnitúra
(55)

1/1. ábra

(51) 06-01

---

(21) D 07 00191 **(22) 2007.12.04.**
(71) Kanizsa Trend Kft., Nagykanizsa (HU)
(72) Miklós Zsolt, Nagykanizsa (HU)
(74) Török Antal, Győr
(54) Ülőgarnitúra
(55)

1/1. ábra 2/1. ábra

(51) 06-01

---

(21) D 07 00192 **(22) 2007.12.04.**
(71) Kanizsa Trend Kft., Nagykanizsa (HU)
(72) Miklós Zsolt, Nagykanizsa (HU)
(74) Török Antal, Győr
(54) Sarok-ülőgarnitúra
(55)

1/1. ábra 2/1. ábra

3/1. ábra 4/1. ábra

5/1. ábra

(51) 06-01

---

(21) D 07 00193 **(22) 2007.12.04.**
(71) Kanizsa Trend Kft., Nagykanizsa (HU)
(72) Miklós Zsolt, Nagykanizsa (HU)
(74) Török Antal, Győr
(54) Sarok-ülőgarnitúra
(55)

1/1. ábra 2/1. ábra

3/1. ábra

(51) 06-01

---

(21) D 07 00194 **(22) 2007.12.04.**
(71) Kanizsa Trend Kft., Nagykanizsa (HU)
(72) Miklós Zsolt, Nagykanizsa (HU)
(74) Török Antal, Győr
(54) Sarok-ülőgarnitúra
(55)

1/1. ábra 2/1. ábra

3/1. ábra

(51) 06-01

(21) D 07 00195 **(22) 2007.12.04.**
(71) Kanizsa Trend Kft., Nagykanizsa (HU)
(72) Miklós Zsolt, Nagykanizsa (HU)
(74) Török Antal, Győr
(54) Bútor karfák és lábak
(55)

1/1. ábra

2/1. ábra

3/1. ábra

4/1. ábra

5/1. ábra

6/1. ábra

7/1. ábra

8/1. ábra

9/1. ábra

10/1. ábra

11/1. ábra

12/1. ábra

13/1. ábra

(51) 06-01 06-02

(21) D 07 00206 **(22) 2007.12.14.**
(71) (72) Som Miklós, Budapest (HU)
(54) Szék
(55)

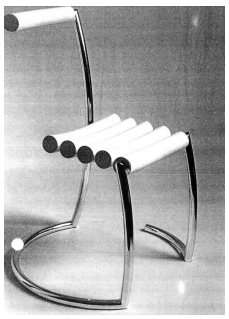
1/1. ábra

(51) 06-01

(21) D 07 00203 **(22) 2007.12.13.**
(71) Nova Hungária Kft., Petőfibánya (HU)
(72) Bátki Braun, Gábor, Faversham, Kent (GB)
(74) Várnai Anikó, INTERINNO Szabadalmi Iroda, Budapest
(30) 4003116 2007.11.07. GB
4003213 2007.11.07. GB
4003115 2007.11.23. GB
(54) Karosszék
(55)

1/1. ábra

2/1. ábra

3/1. ábra

(51) 06-01

(21) D 07 00202 **(22) 2007.12.13.**
(71) Nova Hungária Kft., Petőfibánya (HU)
(72) Bátki Braun, Gábor, Faversham, Kent (GB)
(74) Várnai Anikó, INTERINNO Szabadalmi Iroda, Budapest
(30) 4003117 2007.11.07. GB
4003118 2007.11.07. GB
4003119 2007.11.07. GB
4003120 2007.11.07. GB
4003121 2007.11.07. GB
(54) Asztal

(55)

1/1. ábra

2/1. ábra

3/1. ábra

4/1. ábra

5/1. ábra

(51) 06-03

9. OSZTÁLY
CSOMAGOLÓESZKÖZÖK ÉS TARTÁLYOK
ÁRUSZÁLLÍTÁS ÉS ÁRUKEZELÉS CÉLJÁRA

(21) D 07 00198 **(22) 2007.12.07.**
(71) Compagnie Gervais Danone, Paris (FR)
(72) Kovács Tibor, Pécs (HU)
(74) dr. Bérczes László ügyvéd, Budapest
(54) Csomagolóanyag élelmiszerhez
(55)

1/1. ábra

(51) 09-03

21. OSZTÁLY
JÁTÉKOK, JÁTÉKSZEREK, SÁTRAK
ÉS SPORTCIKKEK

(21) D 08 00107 **(22) 2008.03.20.**
(71) (72) Domján Tibor, Alsóörs (HU);
Keszler István, Várpalota (HU)
(74) Török Antal, Győr
(54) Többfunkciós szabadidős sporteszköz
(55)

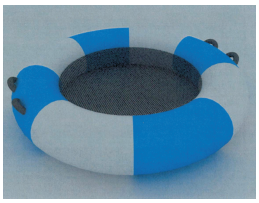

1/1. ábra

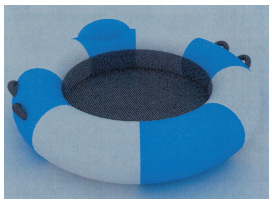

2/1. ábra

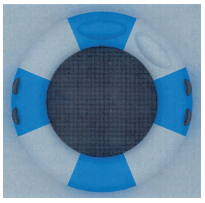

3/1. ábra

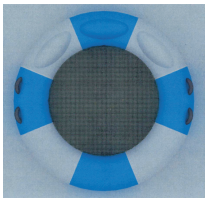

4/1. ábra

(51) 21-02

25. OSZTÁLY
ÉPÜLETSZERKEZETEK, ÉPÍTÉSZETI ELEMEK

(21) D 07 00205 **(22) 2007.12.13.**
(71) (72) Pető Péter, Gyula (HU);
Seres Péter Csaba, Gyula (HU)
(54) Burkolóelem
(55)

1/1. ábra

2/1. ábra

3/1. ábra

4/1. ábra

5/1. ábra

6/1. ábra

7/1. ábra

(51) 25-01

99. OSZTÁLY
EGYEBEK

(21) D 07 00197 **(22) 2007.12.05.**
(71) (72) Vágó Zoltán, Budaörs (HU);
Vágó Zoltánné, Budaörs (HU)
(74) Kormos Ágnes egyéni szabadalmi ügyvivő, Budapest
(54) Személyre szóló szemfedő

(55)

1/1. ábra

2/1. ábra

3/1. ábra

4/1. ábra

5/1. ábra

6/1. ábra

7/1. ábra

8/1. ábra

9/1. ábra

(51) 99-00

A rovat 24 db közlést tartalmaz.

Megadott formatervezési mintaoltalmak

2. OSZTÁLY
RUHÁZATI CIKKEK ÉS RÖVIDÁRUK

(11) 090972 2008.06.25.
(21) D 07 00111 **(22) 2007.07.11.**
(73) (72) Lőrincz Ilona, Budapest (HU)
(74) Lőrincz György, Budapest
(54) Spirális szárú nadrág
(51) 02-02

6. OSZTÁLY
BÚTORZATOK

(11) 090969 2008.06.25.
(21) D 07 00122 **(22) 2007.08.02.**
(73) (72) Sörös Zsolt, Fót (HU)
(74) Mák András, S.B.G. & K. Szabadalmi Ügyvivői Iroda, Budapest
(54) Elektronikus pókerasztal
(51) 06-03

(11) 090967 2008.06.25.
(21) D 07 00134 **(22) 2007.09.04.**
(73) (72) Sörös Zsolt, Fót (HU)
(74) Mák András, S.B.G. & K. Szabadalmi Ügyvivői Iroda, Budapest
(54) Pókerasztal
(51) 06-03 21-01

(11) 090981 2008.06.26.
(21) D 07 00135 **(22) 2007.09.05.**
(73) (72) Bogáthy Attila, Szeged (HU)
(54) 1 oldalas és 2 oldalas polcos állvány ívelt oldalakkal
(51) 06-04

(11) 090968 2008.06.25.
(21) D 07 00124 **(22) 2007.08.13.**
(73) (72) Buza Gábor, Budapest (HU)
(54) Párna
(51) 06-09

9. OSZTÁLY
CSOMAGOLÓESZKÖZÖK ÉS TARTÁLYOK ÁRUSZÁLLÍTÁS ÉS ÁRUKEZELÉS CÉLJÁRA

(11) 090940 2008.05.05.
(21) D 07 00046 **(22) 2007.03.28.**
(73) (72) Szabó Miklós, Ostoros (HU)
(54) Borospalack
(51) 09-01

(11) 090965 2008.06.25.
(21) D 07 00041 **(22) 2007.03.13.**
(73) (72) Vajai László, Kecskemét (HU)
(74) Jurex Iparjogvédelmi Iroda, Budapest
(54) Csomagolódoboz
(51) 09-03

(11) 090979 2008.06.26.
(21) D 07 00200 **(22) 2007.12.10.**
(73) (72) Kutasi Szabolcs, Nyírpazony (HU)
(54) Csomagolódoboz, zsák, vödör tüzelőanyaghoz
(51) 09-03 09-05

(11) 090980 2008.06.26.
(21) D 07 00199 **(22) 2007.12.10.**
(73) (72) Kutasi Szabolcs, Nyírpazony (HU)
(54) Csomagoló zsák, vödör, doboz tüzelőanyaghoz
(51) 09-03 09-05

10. OSZTÁLY
ÓRÁK, TOVÁBBÁ EGYÉB MÉRŐ, ELLENŐRZŐ- ÉS JELZŐBERENDEZÉSEK

(11) 090977 2008.06.25.
(21) D 07 00136 **(22) 2007.09.28.**
(73) (72) Kiss Sándor, Dunaújváros (HU)
(54) Segédeszköz a követési távolság megtartásához
(51) 10-04

11. OSZTÁLY
DÍSZTÁRGYAK

(11) 090973 2008.06.25.
(21) D 07 00049 **(22) 2007.03.29.**
(73) (72) Santák Judit, Zalaegerszeg (HU)
(54) Jegygyűrűkészlet
(51) 11-01

19. OSZTÁLY
ÍRÓSZEREK, IRODAI FELSZERELÉSEK, MŰVÉSZETI ÉS OKTATÁSI KELLÉKEK

(11) 090970 2008.06.25.
(21) D 07 00121 **(22) 2007.08.01.**
(73) (72) Vizi Balázs, Budapest (HU)
(54) Anamorf képek, illusztrációk tükörhenger palástón történő megjelenítésére szolgáló ajándéktárgy és képeslap
(51) 19-01 11-02 19-06

(11) 090966 2008.06.25.
(21) D 05 00184 **(22) 2005.09.14.**
(73) COMPAGNIE GERVAIS DANONE, Paris (FR)
(74) dr. Markó József, DANUBIA Szabadalmi és Védjegy Iroda Kft., Budapest
(54) Csomagoláson alkalmazott grafika
(51) 19-08

(11) 090976 2008.06.25.
(21) D 07 00140 **(22) 2007.09.14.**
(73) (72) Bársony Gergely, Budapest (HU)
(54) Bútorcímke
(51) 19-08

A rovatban meghirdetett formatervezési mintaoltalmak száma: 14 db.

Formatervezési mintaoltalom megújítása

(11) 085684
(21) D 93 00395 **(22) 1993.08.17.**
(54) Fogkefe

(11) 087648
(21) D 98 00303 **(22) 1998.07.21.**
(54) Megfordítható tál/fedél

(11) 087847
(21) D 98 00241 **(22) 1998.06.15.**
(54) Munkaruha-együttes

(11) 088284
(21) D 98 00351 **(22) 1998.09.02.**
(54) Csomagolópapír édességekhez

(11) 088918
(21) D 98 00214 **(22) 1998.05.29.**
(54) Csomagolóeszköz – elsődlegesen édesipari termékekhez

(11) 089973
(21) D 03 00233 **(22) 2003.07.31.**
(54) Érmével működtetett képernyőérintős játékautomata váz

A rovat 6 db közlést tartalmaz.

NEMZETI VÉDJEGYKÖZLEMÉNYEK I.

Védjegybejelentések meghirdetése I.

(210) M 08 01985 **(220) 2008.06.16.**
(731) Ablon Kft., Budapest (HU)
(740) dr. Takács Zoltán ügyvéd Takács Ügyvédi Iroda, Budapest
(541) ROSSLYN
(511) 35 Reklámozás; kereskedelmi ügyletek; kereskedelmi adminisztráció; irodai munkák.

41 Nevelés; szakmai képzés; szórakoztatás; sport- és kulturális tevékenységek.

43 Vendéglátási (élelmezési) szolgáltatások; ideiglenes szállásadás.

---

(210) M 06 00885 **(220) 2006.03.14.**
(731) ACCOR a French société anonyme, Evry (FR)
(740) dr. Szigeti Éva, DANUBIA Szabadalmi és Védjegy Iroda Kft., Budapest
(541) TICKET CULTURE
(511) 9 Elektronikus kiadványok; mágnes-, optikai, memóriakártya és elektronikus mikroprocesszor kapcsolattal (rádiós, infravörös vagy hasonló frekvenciájú) vagy anélkül, amely egyszer használatos vagy feltölthető, valamint előfizetéses vagy bérmentesített módon használható, amely egy vagy több elektronikus pénztárcát tartalmaz, és amely minden típusú alkalmazásban használható, különösen fizikai hozzáférés-vezérlésre, adatfeldolgozó rendszerekhez történő hozzáférés-vezérlésre, hűségkártya-ellenőrzésre.

16 Nyomtatott anyagok, nyomtatványok, fényképek, tollak, papíripari cikkek, matricák (papíráru), prospektusok, brosúrák, jegyek, kuponok papírból vagy kartonból.

36 Bóonok, jegyek, kuponok, szelvények, előre kifizetett kártyák vagy mozgó árfolyamú hitelkártyák vagy egyéb más fizetési eszköz kiadása, kiegyenlítése, visszatérítése, főként adatfeldolgozó hálózattal, engedélyezve a szórakoztatás és szórakozás nyújtásának kifizetését, beleértve a show-műsorokat, mozit és kiállításokat, vagy bármely más terméket, illetve szolgáltatást, utazási csekkek kibocsátása.

41 Szórakoztatással és show-műsorokkal kapcsolatos információk, főként show-műsorok, mozi, koncert, múzeumok; helyfoglalások show-műsorokra, koncertre, mozira, kiállításokra; szórakozási lehetőségek nyújtása, szórakoztatás, vidámparkok és szórakoztató parkok, fesztivál-házigazdák.

---

(210) M 08 02355 **(220) 2008.07.18.**
(731) Adamed Sp. z.o.o., Czosnow (PL)
(740) dr. Szamosi Katalin, S.B.G. & K. Budapesti Ügyvédi Iroda, Budapest
(541) NERUMICOL
(511) 5 Gyógyszerkészítmények.

---

(210) M 08 01201 **(220) 2008.04.08.**
(731) Alba Lux Kft., Székesfehérvár (HU)
(740) Miklós Péter, Budapest
(546)

(511) 19 Nem fém építőanyagok, műanyag nyílászárók, ajtótokok, ablaktokok.

---

(210) M 08 01581 **(220) 2008.05.06.**
(731) Alcatel Lucent, 75008 Paris (FR)
(300) AM 7667/2007 2007.11.06. AT
(740) Varannai Csaba, ADVOPATENT Szabadalmi és Védjegy Iroda, Budapest
(541) SWITCH 2 IP
(511) 9 Telefonok, telekommunikációs kapcsolók és szerverek.

---

(210) M 08 01948 **(220) 2008.06.09.**
(731) Auqua Vital Hungary Kft., Székesfehérvár (HU)
(740) dr. Szabó Kálmán, Szabó Ügyvédi Iroda, Székesfehérvár
(546)

(511) 32 Sörök; ásványvizek, szénsavas vizek és egyéb alkoholmentes italok; gyümölcsitalok és gyümölcslevek; szörpök és más készítmények italokhoz.

---

(210) M 08 02193 **(220) 2008.07.03.**
(731) Axel Springer-Budapest Kiadói Korlátolt Felelősségű Társaság, Budapest (HU)
(740) dr. Sárközy Szabolcs, Kálmán, Szilasi, Sárközy és Társai Ügyvédi Iroda, Budapest
(546)

(511) 16 Papír, karton és ezen anyagokból készült termékek, amelyek nem tartoznak más osztályokba; nyomdaipari termékek; könyvkötészeti anyagok; fényképek; papíripari cikkek, papíripari vagy háztartási ragasztóanyagok; anyagok művészek részére; ecsetek; írógépek és irodai cikkek (bútorok kivételével); tanítási és oktatási anyagok (készülékek kivételével); csomagolásra szolgáló műanyagok (amelyek nem tartoznak más osztályokba); nyomdabetűk; klisék.

35 Reklámozás; kereskedelmi ügyletek; kereskedelmi adminisztráció; irodai munkák.

41 Nevelés; szakmai képzés; szórakoztatás; sport- és kulturális tevékenységek.

---

(210) M 08 00698 **(220) 2008.03.03.**
(731) B&F Kereskedelmi és Szolgáltató Korlátolt Felelősségű Társaság, Győr (HU)
(740) Süsleczné Kiss Zsuzsanna iparjogvédelmi szakértő, Győr
(541) EUSILICONE
(511) 17 Csatlakozócsövek járművek alkatrészeihez; rugalmas csövek nem fémből; csőcsatlakozások; csőtömítések; csőkarmantyúk.

---

(210) M 08 01890 **(220) 2008.06.06.**
(731) Bak István, Budapest (HU)
(546)

(511) 41 Sport, kulturális tevékenység, motoros rendezvények.

---

(210) M 08 01763 **(220) 2008.05.27.**
(731) BitPiac Tanácsadó, Kereskedelmi és Szolgáltató Kft., Budapest (HU)
(740) dr. Barborják Zoltán, Kovács, Barborják és Társai Ügyvédi Iroda, Budapest
(546)

(511) 41 Nevelés; szakmai képzés; szórakoztatás; sport- és kulturális tevékenységek; konferenciák szervezése és lebonyolítása, kongresszusok szervezése és lebonyolítása.

---

(210) M 08 01764 **(220) 2008.05.27.**
(731) BitPiac Tanácsadó, Kereskedelmi és Szolgáltató Kft., Budapest (HU)
(740) dr. Barborják Zoltán, Kovács, Barborják és Társai Ügyvédi Iroda, Budapest
(546)

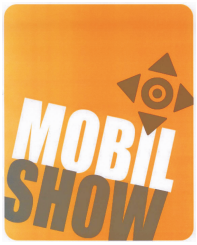

(511) 35 Reklámozás; kereskedelmi ügyletek; kereskedelmi adminisztráció; irodai munkák; kereskedelmi vagy reklámcélú kiállítások szervezése.

---

(210) M 08 01256 **(220) 2008.04.10.**
(731) BRITISH AMERICAN TOBACCO ITALIA S.P.A., Roma (IT)
(740) dr. Sasvári Gabriella, S.B.G. & K. Budapesti Ügyvédi Iroda, Budapest
(541) MS
(511) 34 Dohány; dohánytermékek; öngyújtók; gyufák; dohányosok kiegészítői.

---

(210) M 08 01210 **(220) 2008.04.08.**
(731) British American Tobacco Polska S.A., Augustow (PL)
(740) dr. Sasvári Gabriella, S.B.G. & K. Szabadalmi és Ügyvédi Iroda, Budapest
(541) ALBATROS
(511) 34 Cigaretták; dohány; dohánytermékek; öngyújtók; gyufák; dohányosok kiegészítői.

---

(210) M 08 02277 **(220) 2008.07.11.**
(731) Bécsi Királyi Vendéglátó Kereskedelmi és Szolgáltató Kft., Budapest (HU)
(740) dr. Havasi Zsolt ügyvéd, Budapest
(546)

(511) 43 Vendéglátás (élelmezés), időleges szállásadás.

---

(210) M 08 00809 **(220) 2008.03.10.**
(731) Békési és Fia Bt., Békés (HU)
(554)

(511) 33 Pálinkák.

---

(210) M 08 02014 **(220) 2008.06.18.**
(731) Béres Vagyonkezelő és Fejlesztő Kft., Budapest (HU)
(740) Karácsonyi Béla, ADVOPATENT Szabadalmi és Védjegy Iroda, Budapest
(546)

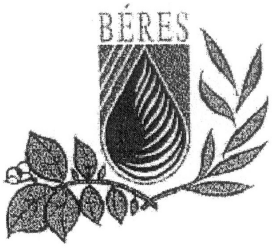

(511) 33 Alkoholtartalmú italok (a sörök kivételével).

---

(210) M 08 01580 **(220) 2008.05.06.**
(731) Caesars World Inc., Las Vegas (US)
(740) Karácsonyi Béla, ADVOPATENT Szabadalmi és Védjegy Iroda, Budapest
(546)

(511) 35 Kereskedelmi adminisztráció és üzletvezetés szállodák, sport- és szórakoztatólétesítmények és események, vendéglátóhelyek és kaszinók területén; szakmai konzultációs szolgáltatások hotelek, vendéglátóhelyek, sport- és szórakoztatólétesítmények és események, továbbá kaszinók vonatkozásában; ösztönző jutalmazási és díjkitűző program adminisztrációja, amely lehetővé teszi tagként részt vevők számára kedvezmények és kiegészítő jutalmak, áruk és szolgáltatások elnyerését; áruk és szolgáltatások bemutatása a közvetítő médiában kiskereskedelmi célokra; reklámozás; segítségnyújtás ipari és kereskedelmi menedzselésben; idegen cégek áruinak és szolgáltatásainak licencnyújtásában kereskedelmi adminisztráció; idegen cégek áruértékesítésének elő-

segítése; személyzeti menedzselésben szakmai konzultáció; kereskedelmi cégek áttelepítése; információk összegyűjtése komputeres adatbázisban; megrendelések adminisztratív feldolgozása; könyvelés; árusítóautomaták kölcsönzése; kiskereskedelmi áruházak és bevásárlóközpontok szolgáltatásai egészségügyi, kozmetikai és gyógyvizes termékek; toalettcikkek, kulcsok és ezek tartozékai, kijelző hirdetőtáblák, optikai termékek, szerencsejátékokkal és szórakoztatótermékekkel kapcsolatos áruk, háztartási, elektromos és elektronikai berendezések, dísztárgyak, emléktárgyak és ajándéktárgyak, ékszerek, órák, karórák, irodaszerek, nyomtatványok, művészeti és fényképészeti áruk, bőráruk, táskák, bőröndök, utazáshoz való termékek, lakáskellékek és lakásfelszerelések, lakás bútorok, háztartási edények és felszerelések, lakástextil, textiláruk, rövidáru, ruházat, lábbeli, fejfedők, szerencsejátékok, sporteszközök, golfeszközök és felszerelések, élelmiszerek, italok, élelmiszer- és italtartályok, dohányneműk vonatkozásában; üzletközpontok és outlet áruházak üzemeltetése és adminisztrációja.

41 Szórakoztatási szolgáltatások, kaszinószolgáltatások, szerencsejáték-létesítmények üzemeltetése; interaktív szerencsejátékok; televíziós szórakoztatási szolgáltatások, szerencsejátékok és versenyek szervezése és üzemeltetése szórakoztatási célra; előbbi tevékenységekhez konzultációs és tanácsadási szolgáltatások; kaszinók menedzselése; éjszakai klubok; diszkók; kabarék; színházi és szórakoztatási szolgáltatások zene, tánc, kabaré, dráma és bűvészi előadások vonatkozásában; egészségmegőrző (rekreációs) és sportklubok; strand- és uszodaklubok; sportlétesítmények üzemeltetése; szórakoztatóparki szolgáltatások; vidámparkok; játéktermek, szórakoztatóközpontok; egészséghelyreállító létesítmények üzemeltetése; szabad területen elhelyezett klubházak sportpályákkal; atlétikai események rendezése és vezetése; atlétikai versenyek és sportesemények rendezése és vezetése; sporttevékenységek és sportversenyek szervezése és promóciója; golftanfolyamok; rádióműsorok készítése, video-, mozi-, audioszalagok, CD-ROM-ok, DVD-k és elektronikus játékok készítése; lóversenyek szervezése; sportlétesítmények és sportesemények menedzselése, testnevelési és gimnasztikai létesítmények üzelmeltetése; show-műsorok készítése; színházi jegyügynökségi szolgáltatások; összejövetelek és konferenciák szervezése; oktatási szolgáltatások, játék-, sport- és szórakoztatási területen információs és oktatási szolgáltatások; hotelmenedzsment oktatása, televíziós műsorok készítése.

---

(210) M 08 02121 **(220) 2008.06.26.**
(731) Chen Ming, Budapest (HU)
(546)

(511) 25 Ruházati cikkek, cipők, kalapáruk.

---

(210) M 08 01942 **(220) 2008.06.10.**
(731) Cine Fest Egyesület, Miskolc (HU)
(546)

(511) 41 Nevelés; szakmai képzés; szórakoztatás; sport- és kulturális tevékenységek.

---

(210) M 08 01996 **(220) 2008.06.17.**
(731) CLT-UFA S.A., Luxembourg (LU)
(740) dr. Zsoldos J. Demeter, Zsoldos Ügyvédi Iroda, Budapest
(541) rtlhírek
(511) 35 Reklámozás; kereskedelmi ügyletek, kereskedelmi adminisztráció; irodai munkák.

38 Távközlés.

41 Nevelés; szakmai képzés; szórakoztatás; sport- és kulturális tevékenységek.

---

(210) M 08 01997 **(220) 2008.06.17.**
(731) CLT-UFA S.A., Luxembourg (LU)
(740) dr. Zsoldos J. Demeter, Zsoldos Ügyvédi Iroda, Budapest
(541) rtlbulvár
(511) 35 Reklámozás; kereskedelmi ügyletek, kereskedelmi adminisztráció; irodai munkák.

38 Távközlés.

41 Nevelés; szakmai képzés; szórakoztatás; sport- és kulturális tevékenységek.

---

(210) M 08 01998 **(220) 2008.06.17.**
(731) CLT-UFA S.A., Luxembourg (LU)
(740) dr. Zsoldos J. Demeter, Zsoldos Ügyvédi Iroda, Budapest
(541) rtlhíradó
(511) 35 Reklámozás; kereskedelmi ügyletek, kereskedelmi adminisztráció; irodai munkák.

38 Távközlés.

41 Nevelés; szakmai képzés; szórakoztatás; sport- és kulturális tevékenységek.

---

(210) M 08 01317 **(220) 2008.04.15.**
(731) Colcon Anstalt, Vaduz (LI)
(740) dr. Fekete Csaba, Fekete Ügyvédi Iroda, Kecskemét
(541) A Malom
(511) 35 Reklámozás; kereskedelmi ügyletek; kereskedelmi adminisztráció; irodai munkák.

---

(210) M 08 00771 **(220) 2008.03.06.**
(731) Company Success Korlátolt Felelősségű Társaság, Veszprém (HU)
(740) dr. Beleznay Zsolt ügyvéd, Budapest
(546)

(511) 41 Nevelés; szakmai képzés; szórakoztatás; sport- és kulturális tevékenységek.

---

(210) M 08 00772 **(220) 2008.03.06.**
(731) Company Success Korlátolt Felelősségű Társaság, Veszprém (HU)
(740) dr. Beleznay Zsolt ügyvéd, Budapest
(541) EGY NYELVET BESZÉLÜNK
(511) 41 Nevelés; szakmai képzés; szórakoztatás; sport- és kulturális tevékenységek.

---

(210) M 08 01625 **(220) 2008.05.09.**
(731) Corvus Design Reklámügynökség Kft., Budapest (HU)
(546)

(511) 5 Gyógyszerészeti és állatgyógyászati készítmények; egészségügyi készítmények gyógyászati használatra; diétás anyagok gyógyászati használatra, bébiételek; tapaszok, kötszeranyagok; fogtömő anyagok és fogászati mintázóanyagok; fertőtlenítőszerek; kártékony állatok és növények irtására szolgáló készítmények; gombaölő szerek, gyomirtó szerek.

35 Reklámozás; kereskedelmi ügyletek, kereskedelmi adminisztráció; irodai munkák.

---

(210) M 08 01522 **(220) 2008.04.29.**
(731) D & B Tanácsadó Kft., Budapest (HU)
(740) Simon Mihály, Budapest
(546)

BOOM & BRASS
BOOM & BRASS
BAR RESTAURANT
BAR RESTAURANT

(511) 43 Vendéglátási (élelmezési) szolgáltatások, ideiglenes szállásadás.

---

(210) M 08 02115 **(220) 2008.06.26.**
(731) Doktor-Alarm Biztonságtechnikai és Informatikai Kft., Szeged (HU)
(546)

(511) 37 Építkezés; javítás; szerelési szolgáltatások.

---

(210) M 08 01854 **(220) 2008.06.03.**
(731) DOMET Ipari és Kereskedelmi Zrt., Szeged (HU)
(546)

DOMET®

(511) 16 Ecsetek.

21 Fésűk és szivacsok; kefék (az ecsetek kivételével); takarítóeszközök.

---

(210) M 08 01520 **(220) 2008.04.29.**
(731) Duna House Brokerage Kft., Budapest (HU)
(541) DUNA HOUSE
(511) 36 Biztosítás; pénzügyi ügyletek; valutaügyletek; ingatlanügyletek.

---

(210) M 08 02016 **(220) 2008.06.18.**
(731) Duna-Dráva Cement Kft., Vác (HU)
(740) Kereszty Marcell szabadalmi ügyvivő Gödölle,Kékes,Mészáros &Szabó Szabadalmi és Védjegy Iroda, Budapest
(554)

(511) 19 Cementek, különösen portlandcementek, kohósalak-portlandcementek, kohósalakcementek, mérsékelten szulfátálló kohósalakcementek, szulfátálló kohósalakcementek, kompozitcementek és kompozit-portlandcementek.

---

(210) M 08 02018 **(220) 2008.06.18.**
(731) Duna-Dráva Cement Kft., Vác (HU)
(740) Kereszty Marcell, Gödölle, Kékes, Mészáros & Szabó Szabadalmi és Védjegy Iroda, Budapest
(546)

DDC

(511) 19 Cementek, különösen portlandcementek, kohósalak-portlandcementek, kohósalakcementek, mérsékelten szulfátálló kohósalakcementek, szulfátálló kohósalakcementek, kompozitcementek és kompozit-portlandcementek.

---

(210) M 08 02017 **(220) 2008.06.18.**
(731) Duna-Dráva Kft., Vác (HU)
(740) Kereszty Marcell, Gödölle, Kékes, Mészáros & Szabó Szabadalmi és Védjegy Iroda, Budapest
(546)

DUNA-DRÁVA CEMENT
HEIDELBERGCEMENT Group

(511) 19 Cementek, különösen portlandcementek, kohósalak-portlandcementek, kohósalakcementek, mérsékelten szulfátálló kohósalakcementek, szulfátálló kohósalakcementek, kompozitcementek és kompozit-portlandcementek.

---

(210) M 08 02310 **(220) 2008.07.15.**
(731) E-TR@iner Kft., Budapest (HU)
(740) dr. Jambrik Gergely, Jambrik Ügyvédi Iroda, Budapest
(541) ONE LEARNING
(511) 9 Számítógépprogramok (letölthető), számítógépek, számítógépes játékprogramok, számítógép-perifériák, számítógépprogramok (rögzített), monitorok (számítógépprogramok), CD-ROM (kompakt) lemezek, szoftverek (rögzített).

41 Szakmai képzés, gyakorlati képzés (szemléltetés), levelező tanfolyamok, oktatás, oktatási tárgyú információk.

---

(210) M 08 02429 **(220) 2008.07.25.**
(731) EGIS Gyógyszergyár NyRt., Budapest (HU)
(541) TINABA
(511) 5 Humán gyógyszerészeti készítmények.

---

(210) M 08 02430 **(220) 2008.07.25.**
(731) EGIS Gyógyszergyár NyRt., Budapest (HU)
(541) ANTROZA
(511) 5 Humán gyógyszerészeti készítmények.

---

(210) M 08 02200 **(220) 2008.07.03.**
(731) Emfesz Kft., Budapest (HU)
(740) dr. Molnár Adél, Bihary, Balassa és Társai Ügyvédi Iroda, Budapest
(546)

gas.hu

(511) 1 Ipari gázok.

4 Gáz üzemanyag és olaj; olajszármazékok; szilárd, folyékony vagy gáznemű hajtóanyagok; ipari olajok és zsírok; kenőanyagok; porleszívó, nedvesítő és lekötő vegyületek; fűtőanyagok (beleértve a motorbenzineket); világítóanyagok.

35 Gáztermékek és azok tárolására alkalmas tartályok, illetve gázszabályozók, világító-, fűtő-, gőzfejlesztő, főző-, hűtő- és szárítóberendezések, valamint mindennemű gázzal működő készülékek nagykereskedelmi és kiskereskedelmi forgalmazása; reklámozás; műszaki reklámtanácsadás; adatgyűjtés kereskedelmi ügyletekről; beszerzői szolgáltatások (áruk illetve szolgáltatások beszerzése mások számára); gazdasági előrejelzések; hirdetések levélben megrendelve; hirdetési oldalak készítése; kereskedelmi információs ügynökségek; kereskedelmi vagy reklámcélú kiállítások szervezése; közvélemény-kutatás; kutatások ügyletekkel kapcsolatban; piaci tanulmányok; piackutatás; rádiós reklámo-

zás; reklámanyag naprakész állapotba hozása; reklámanyagok (röplapok, prospektusok, nyomtatványok, áruminták) terjesztése; reklámanyagok terjesztése; reklámszövegek publikálása; sajtófigyelés; statisztikai információnyújtás; szabadtéri hirdetés; televíziós reklámozás; árubemutatás; árverés; üzleti felvilágosítás, tájékoztatás; üzleti információk.

42 Gáz és olaj kutatásával kapcsolatos szolgáltatások, gázszolgáltatással kapcsolatos tanácsadás; kutatás és fejlesztés; műszaki kutatás, műszaki szakértői tevékenység; szakvélemények adása (mérnöki munkákkal kapcsolatban).

---

(210) M 08 01623 **(220) 2008.05.09.**
(731) Eppel László, Budapest (HU)
(546)

Családi Lakópark

(511) 36 Ingatlanügyletek; ingatlanberuházásokkal kapcsolatos pénzügyi ügyletek, ingatlanlízing; ingatlanügynökségek szolgáltatásai, ingatlanok értékesítése, közvetítése, értékbecslése, hirdetése; ingatlankezelés, társasházi ingatlanok közös képviselete.

37 Építkezések, ingatlanok építése/építtetése, épületekkel kapcsolatos szakipari szolgáltatások, épületek karbantartása.

---

(210) M 08 00759 **(220) 2008.03.06.**
(731) EVM Zrt., Budapest (HU)
(740) Bándy Tamásné, PATENDER Nemzetközi Iparjogvédelmi Kft., Budapest
(541) BIP a mosogatás mestere
(511) 3 Fehérítőkészítmények és egyéb, mosásra szolgáló anyagok; tisztító-, fényesítő-, súroló- és csiszolószerek; szappanok; illatszerek, illóalojak, kozmetikai cikkek, hajmosó szerek, fogkrémek.

---

(210) M 08 01861 **(220) 2008.06.02.**
(731) Exclusive Best Change Kft., Budapest (HU)
(740) dr. Kósa Ferenc, Kósa Ferenc Ügyvédi Iroda, Budapest
(546)

EXCLUSIVE CHANGE
Valuta vétel-eladás

(511) 36 Biztosítás; pénzügyi ügyletek; valutaügyletek; ingatlanügyletek.

---

(210) M 08 01860 **(220) 2008.06.02.**
(731) Exclusive Change Kft., Budapest (HU)
(740) dr. Kósa Ferenc, Kósa Ferenc Ügyvédi Iroda, Budapest
(546)

EXCLUSIVE CHANGE
Valuta vétel-eladás
www.exclusive.hu

(511) 36 Biztosítás; pénzügyi ügyletek; valutaügyletek; ingatlanügyletek.

---

(210) M 08 01933 **(220) 2008.06.10.**
(731) Flagrans Kft., Budapest (HU)
(740) Kroóné dr. Tóth Annamária ügyvéd, 224.sz. Ügyvédi Iroda, Budapest
(546)

2008. szeptember–október
ESKÜVŐ Trend
295 oldal
STÍLUS ELEGANCIA HARMÓNIA

(511) 16 Papír, karton és ezen anyagokból készült termékek, melyek nem tartoznak más osztályokba, nyomdaipari termékek, könyvkötészeti anyagok, fényképek, papíripari cikkek, papíripari vagy háztartási ragasztóanyagok, anyagok művészek részére, ecsetek, írógépek és irodai cikkek (bútorok kivételével), tanítási és oktatási anyagok (készülékek kivételével), csomagolásra szolgáló anyagok (amelyek nem tartoznak más osztályokba), nyomdabetűk, klisék.

25 Ruházati cikkek.

---

(210) M 08 02188 **(220) 2008.07.02.**
(731) Fly Horse Kereskedelmi és Szolgáltató Kft., Budapest (HU)
(740) Mészárosné Dónusz Katalin, S.B.G. & K. Szabadalmi Ügyvivői Iroda, Budapest
(546)

(511) 25 Ruházati cikkek, cipők, kalapáruk.

26 Csipkék és hímzések, szalagok és zsinórok; gombok, ruhakapcsok és fűzőlyukak, gombostűk és tűk; művirágok.

35 Reklámozás; kereskedelmi ügyletek; kereskedelmi adminisztráció; irodai munkák.

---

(210) M 08 01938 **(220) 2008.06.10.**
(731) Forrás Kiadó Kft., Budapest (HU)
(546)

Forrás Kiadó

(511) 16 Könyvek, kiadványok, tankönyvek, szakkönyvek, digitális tananyagok.

---

(210) M 08 02002 **(220) 2008.06.17.**
(731) Fusionext Kereskedelmi és Szolgáltató Korlátolt Felelősségű Társaság, Solymár (HU)
(740) dr. Forczek Erika ügyvéd, Dr. Forczek Erika Ügyvédi Iroda, Budapest
(546)

miracolo
ékszerüzlet

(511) 14 Nemesfémek és ötvözeteik, valamint az ilyen anyagokból készült, vagy ezekkel bevont termékek, amelyek nem tartoznak más osztályokba; ékszerek, drágakövek; órák és más időmérő eszközök.

---

(210) M 08 02007 **(220) 2008.06.17.**
(731) Guangzhou Porainar Garments Co., Ltd., Guangzhou City, Guangdong Province, P.R. (CN)
(740) dr. Sasvári Gabriella, S.B.G. & K. Budapesti Ügyvédi Iroda, Budapest
(546)

porainar

(511) 25 Ruházat; nadrágok; ruhafélék; szoknyák; egyenruhák; munkaruhák, kabátok; babakelengye (ruházat); sapkák (fejfedő); harisnyafélék; lábbelik.

---

(210) M 08 00760 **(220) 2008.03.06.**
(731) Gyermely Zrt., Gyermely (HU)
(740) dr. Nyírán Gergely ügyvéd, Budapest

(546)

(511) 30 Lisztek és más gabonakészítmények.

---

(210) M 08 00761 **(220) 2008.03.06.**
(731) Gyermely Zrt., Gyermely (HU)
(740) dr. Nyírán Gergely ügyvéd, Budapest
(546)

(511) 30 Lisztek és más gabonakészítmények.

---

(210) M 08 01595 **(220) 2008.05.08.**
(731) Gyurkovics Attila József, Balassagyarmat (HU)
(541) MEDITERRÁNKŐ
(511) 35 Reklámozás; kereskedelmi ügyletek; kereskedelmi adminisztráció; irodai munkák.

---

(210) M 08 00819 **(220) 2008.03.10.**
(731) Győri Likőrgyár Zártkörűen Működő Részvénytársaság, Győr (HU)
(740) dr. Bódis Judit ügyvéd, Győr
(554)

(511) 33 Vodkák.

---

(210) M 08 02062 **(220) 2008.06.23.**
(731) Győri Likőrgyár Zártkörűen Működő Részvénytársaság, Győr (HU)
(740) dr. Bódis Judit ügyvéd, Győr
(554)

(511) 33 Szilvapálinka.

---

(210) M 08 00762 **(220) 2008.03.06.**
(731) HARIS KERESKEDŐHÁZ Ingatlanforgalmazó és Szolgáltató Kft., Budapest (HU)
(740) dr. Forczek Erika, Dr. Forczek Erika Ügyvédi Iroda, Budapest
(546)

(511) 43 Vendéglátási (élelmezési) szolgáltatások; ideiglenes szállásadás.

---

(210) M 08 02344 **(220) 2008.07.18.**
(731) Hazai Termék- Hazai Munkahely Alapítvány, Budapest (HU)
(740) Bándy Tamásné szabadalmi ügyvivő, PATENDER KFT., Budapest
(546)

(511) 35 Reklámozás; kereskedelmi ügyletek; kereskedelmi adminisztráció; irodai munkák.

---

(210) M 08 02122 **(220) 2008.06.26.**
(731) Hearst Communications, Inc., New York, New York (US)
(740) dr. Sasvári Gabriella, S.B.G. & K. Budapesti Ügyvédi Iroda, Budapest
(541) COSMOPOLITAN
(511) 43 Éttermi szolgáltatások.

---

(210) M 08 01514 **(220) 2008.04.29.**
(731) Heim Pál, Budapest (HU)
(740) dr. Sárecz Judit, Debrecen
(546)

(511) 42 Tudományos és műszaki szolgáltatások, valamint az idetartozó tervezői és kutatói tevékenység; ipari elemző és kutató szolgáltatások; számítástechnikai hardver- és szoftvertervezés és -fejlesztés.

---

(210) M 07 02789 **(220) 2007.08.07.**
(731) Hetek.Hu Kft., Budapest (HU)
(740) Szobota István, Budapest
(546)

hetek
Országos Közéleti Hetilap

(511) 9 Tudományos célra szolgáló, tengerészeti, földmérő, villamos, fényképészeti, mozgóképi, optikai, súlymérő, egyéb mérő-, jelző-, ellenőrző, (felügyeleti), életmentő és oktatóberendezések és felszerelések; hangok vagy képek rögzítésére, továbbítására, másolására szolgáló készülékek; mágneses adathordozók; hanglemezek; automata elosztóberendezések és szerkezetek érmebedobással működő készülékekhez; regiszteres pénztárgépek; számológépek, adatfeldolgozó berendezések és számítógépek; tűzoltó készülékek; audiovizuális tanítási eszközök, CD-ROM (kompakt) lemezek; hanglemezek; hangrögzítő szalagok; kompaktlemezek (audio-video); magnetofonszalagok; mozifilmek (expenált); videojáték-kazetták, videokazetták; videoszalagok.

16 Papír, papíráru, papírcikk és ezen anyagokból készült termékek, amelyek nem tartoznak más osztályokba, papíripari vagy háztartási ragasztóanyagok; karton és kartoncikkek, valamint ezen anyagokból készült termékek, amelyek nem tartoznak más osztályokba, újságok és folyóiratok, könyvek, albumok, könyvkötészeti cikkek, fényképek, nyomdabetűk, klisék, nyomdai és nyomdaipari termékek, kiadványok, képeslapok, kézikönyvek; könyvecskék, évkönyvek, daloskönyvek, könyvkötészeti anyagok; anyagok művészek részére; ecsetek; írógépek és irodai cikkek (bútorok kivételével); tanítási és oktatási anyagok (készülékek kivételével); csomagolásra szolgáló műanyagok (amelyek nem tartoznak más áruosztályokba); kártyák, földrajzi térképek; füzetek; grafikai nyomatok; grafikai ábrázolások; képek; könyvjelzők; magazinok, revük (időszaki lapok); naptárak; naptárak letéphető lapokkal, efemeridák; noteszok; nyomatok (metszetek); nyomtatványok; oktatási eszközök; plakátok, falragaszok papírból vagy kartonból; poszterek; újságok; üdvözlőlapok/kártyák.

25 Ruházati cikkek, cipők, kalapáruk; dzsekik; futballcipők; fürdőnadrágok, úszónadrágok; fürdőpapucsok; fürdőruhák; fürdősapkák; melegítők, szvetterek; síbakancsok, sícipők; sportcipők, sportlábbelik; sporttrikók; tornacipők; tornaruházat.

35 Reklámozás és ügyletei; kereskedelmi ügyletek, kereskedelmi adminisztráció, irodai munkák, hirdetés, propaganda- és reklámtevékenység, hirdetések levélben megrendelve; hirdetési hely kölcsönzése; hirdetési oldalak készítése, kereskedelmi információs ügynökségek; kereskedelmi vagy reklámcélú kiállítások szervezése; kereskedelmi vagy reklámcélú vásárok szervezése; közvélemény-kutatás, piackutatás; rádiós reklámozás; reklámanyag naprakész állapotba hozása; reklámanyagok terjesztése; reklámszövegek publikálása; reklámügynökségek, hirdetőügynökségek; segítségnyújtás üzletvezetéshez; szabadtéri hirdetés; szövegfeldolgozás, televíziós reklámozás; újság-előfizetések intézése (mások számára), üzletszervezési és üzletvezetési tanácsadás; üzletszervezési tanácsadás; üzletszervezési konzultáció, üzletvezetési tanácsadó szolgáltatások, munkaerő-közvetítés, személyzeti tanácsadás; toborzás, kiválasztás.

38 Távközlés; elektronikus levelezés; hírügynökségek; információszolgáltatás távközlési ügyekben; kábeltelevíziós műsorszórás; mobiltelefon-összeköttetés; műholdas átvitel; rádióadás; számítógép-terminálok közötti összeköttetések; televíziós műsorszórás; tudakozók, információs szolgáltatások; üzenetek és képek továbbítása számítógépek segítségével; üzenetek küldése, távoktatási programok közvetítése, összeköttetések, közlések (értesítések, híradás), rádióműsor-utánközlés.

39 Szállítás, áruk csomagolása és raktározása; utazásszervezés, lap- és könyvterjesztés.

41 Rádióműsor-szerkesztés, újságok, hetilapok, folyóiratok, évkönyvek és eseti lapkiadások, könyv- és zeneműkiadás, filmgyártás, nevelés, szórakoztatás, szakmai képzés, sport- és kulturális tevékenységek; filmgyártás; klubszolgáltatások; könyvkiadás; oktatás; rádió- és televízióprogramok készítése; rádiós szórakoztatás; show-műsorok; show-műsorok szervezése; sorsjátékok lebonyolítása, sportedzőtábori szolgáltatások; sportfelszerelések kölcsönzése (a járművek kivételével); sportlétesítmények üzemeltetése; sportversenyek rendezése; szerencsejátékok; szórakoztatás; szövegek kiadása; televíziós szórakoztatás; testnevelés; tornatanítás, riporteri szolgáltatások.

42 Szerzői jogok kezelése, számítógépes programozás, tudományos és ipari kutatás.

---

(210) M 08 01881 **(220) 2008.06.06.**
(731) Hu Xuexin, Budapest (HU)
(546)

Yes Miss

(511) 25 Ruházati cikkek, cipők.

---

(210) M 08 01943 **(220) 2008.06.11.**
(731) HUN K3 Kereskedelmi és Szolgáltató Kft., Budapest (HU)
(740) Kovács L. László ügyvéd, Budapest
(546)

K3 VIDRA

(511) 11 Világító-, fűtő-, gőzfejlesztő, főző-, hűtő-, szárító-, szellőztető-, vízszolgáltató és egészségügyi berendezések.

---

(210) M 08 01606 **(220) 2008.05.08.**
(731) Hungarian Sport Organization Kereskedelmi Kft., Budapest (HU)
(541) Nagy Hajtás Nemzeti Kulturális és Gazdasági Fesztivál
(511) 41 Kulturális vagy nevelési célú kiállítások szervezése; szabdidős szolgáltatások nyújtása; szórakoztatás; élő előadások bemutatása; gyakorlati képzés (szemléltetés); előadóművészek szolgáltatásai.

---

(210) M 08 01203 **(220) 2008.04.08.**
(731) Hungaro Flotta Kereskedelmi és Szolgáltató Kft., Veszprém (HU)
(546)

NAVON

(511) 9 Hangok vagy képek rögzítésére, továbbítására, másolására szolgáló készülékek.

42 Számítástechnikai hardver- és szoftvertervezés és -fejlesztés.

---

(210) M 08 01900 **(220) 2008.06.06.**
(731) HVG PRESS Nyomdaipari és Információ Szolgáltató Korlátolt Felelősségű Társaság, Budapest (HU)
(740) dr. Hámori Sándor, Hámori Ügyvédi Iroda, Budapest

(546)

(511) 16 Papír, karton és ezen anyagokból készült termékek, amelyek nem tartoznak más osztályokba; nyomdaipari termékek; könyvkötészeti anyagok; fényképek; papíripari cikkek, papíripari vagy háztartási ragasztóanyagok; anyagok művészek részére; ecsetek; írógépek és irodai cikkek (bútorok kivételével); tanítási és oktatási anyagok (készülékek kivételével); csomagolásra szolgáló műanyagok (amelyek nem tartoznak más osztályokba); nyomdabetűk; klisék.

35 Reklámozás; kereskedelmi ügyletek; kereskedelmi adminisztráció; irodai munkák.

---

(210) M 08 01571 **(220) 2008.05.06.**
(731) INFORM MÉDIA Lapkiadó, Információs és Kulturális Kft., Debrecen (HU)
(740) dr. Mikófalvi Gábor ügyvéd, Budapest
(546)

(511) 16 Folyóiratok; katalógusok; magazinok; nyomtatványok; prospektusok; újságok.

---

(210) M 08 01825 **(220) 2008.05.30.**
(731) INFORM MÉDIA Lapkiadó, Információs és Kulturális Kft., Debrecen (HU)
(740) dr. Mikófalvi Gábor ügyvéd, Budapest
(546)

(511) 16 Folyóiratok; katalógusok; magazinok; nyomtatványok; prospektusok; újságok.

35 Reklámozás; kereskedelmi ügyletek.

---

(210) M 08 01815 **(220) 2008.05.27.**
(731) INNOVITAS Kutatás-fejlesztési és Innovációs Közhasznu Társaság, Miskolc (HU)
(546)

(511) 35 Reklámozás; kereskedelmi ügyletek; kereskedelmi adminisztráció; irodai munkák; adatgyűjtés kereskedelmi ügyletekről, adatkutatás számítógépfájlokban, fénymásolás.

41 Nevelés; szakmai képzés; szórakoztatás; sport- és kulturális tevékenységek; alkotóműhelyek szervezése és lebonyolítása (gyakorlat), elektronikus desktop kiadói tevékenység, elektronikus könyvek és folyóiratok online kiadása.

42 Tudományos és műszaki szolgáltatások, valamint az idetartozó tervezői és kutatói tevékenység; ipari elemző és kutató szolgáltatások; számítástechnikai hardver- és szoftvertervezés és -fejlesztés; adatok vagy dokumentumok átalakítása fizikai médiumból elektronikus médiumba, hosting szolgáltatások weboldalakhoz.

---

(210) M 08 01696 **(220) 2008.05.19.**
(731) ISO IMMO Kft., Budapest (HU)
(546)

(511) 28 Játékok, játékszerek; testnevelési és sportcikkek, amelyek nem tartoznak más osztályokba; karácsonyfadíszek.

---

(210) M 08 01577 **(220) 2008.05.06.**
(731) Iványi Attila, Velence (HU)
(740) dr. Szigeti Éva, DANUBIA Szabadalmi és Jogi Iroda Kft., Budapest
(541) FÉLIX
(511) 2 Diszperziós alapozók.

---

(210) M 08 01578 **(220) 2008.05.06.**
(731) Iványi Attila, Velence (HU)
(740) dr. Szigeti Éva, DANUBIA Szabadalmi és Jogi Iroda Kft., Budapest
(541) GRÉTA
(511) 2 Beltéri falfestékek.

---

(210) M 08 01489 **(220) 2008.04.26.**
(731) Jakab Róbert, Budapest (HU)
(740) dr. Antal Árpád, Antal Ügyvédi Iroda, Gyöngyös
(546)

(511) 29 Hús, hal-, baromfi- és vadhús; húskivonatok; tartósított, szárított és főzött gyümölcsök és zöldségek; zselék, lekvárok (dzsemek), kompótok; tojás; tej és tejtermékek; étkezési olajok és zsírok.

---

(210) M 07 02901 **(220) 2007.08.22.**
(731) Kaiser 2000 Kft., Érpatak (HU)
(554)

(511) 33 Alkoholtartalmú ital (kivéve sörök); likőr.

---

(210) M 08 02195 **(220) 2008.07.03.**
(731) KARAMELL-SNACK Élelmiszergyártó Kft., Kalocsa (HU)
(740) dr. Gödölle István, Gödölle, Kékes, Mészáros & Szabó Szabadalmi és Védjegy Iroda, Budapest
(541) ZIZI-TOP
(511) 30 Rizsből készült termékek; puffasztott rizs; puffasztott rizs cukorbevonattal; rizspehely cukordrazsé.

---

(210) M 08 02196 **(220) 2008.07.03.**
(731) KARAMELL-SNACK Élelmiszergyártó Kft., Kalocsa (HU)
(740) dr. Gödölle István, Gödölle, Kékes, Mészáros & Szabó Szabadalmi és Védjegy Iroda, Budapest
(541) ZIZI-ROCK
(511) 30 Rizsből készült termékek; puffasztott rizs; puffasztott rizs cukorbevonattal; rizspehely cukordrazsé.

---

(210) M 08 01755 **(220) 2008.05.26.**
(731) Kia Motors Corporation, Szöul (KR)
(740) dr. Gödölle István, Gödölle, Kékes, Mészáros & Szabó Szabadalmi és Védjegy Iroda, Budapest
(546)

eco_cee'd

(511) 12 Személygépkocsik, tehergépjárművek, autóbuszok, mini- és mikrobuszok, négykerék-meghajtású gépjárművek, ponyvás és zárt rakterű tehergépjárművek, zárt rakterű kisméretű teherszállító gépjárművek (furgonok).

---

(210) M 08 01468 **(220) 2008.04.24.**
(731) KiK Textilien und Non-Food GmbH, Bönen (DE)
(740) dr. Gödölle Tamás, Bogsch & Partners Ügyvédi Iroda, Budapest
(541) kik Ruhavásárlás okosan
(511) 16 Papír, karton és ezen anyagokból készült termékek, amennyiben a 16. osztályba tartoznak; nyomdaipari termékek; könyvkötészeti anyagok; fényképek; írószerek: papíripari vagy háztartási ragasztóanyagok; anyagok művészek részére; ecsetek; írógépek és irodai cikkek (bútorok kivételével); tanítási és oktatási anyagok (készülékek kivételével); csomagolásra szolgáló műanyagok (amennyiben a 16. osztályba tartoznak).

18 Bőrből és bőrutánzatokból készült termékek, azaz táskák és egyéb, meghatározott termékekhez nem kapcsolódó tároló-eszközök, valamint kis, bőrből készült termékek, különösen pénztárcák, levéltárcák, kulcstartók; utazótáskák és bőröndök; esernyők, napernyők és sétapálcák.

24 Textíliák és textiláruk, különösen szövetek, függönyök, sötétítők, háztartási textiláruk, ágy- és asztalneműk: ágy- és asztalterítők.

25 Ruházati cikkek, cipők, kalapáruk.

27 Szőnyegek, lábtörlők, linóleum; gumiból, műanyagból és textilből készült padlóburkolatok; nem textil falikárpitok.

28 Játékok, játékszerek; testnevelési és sportcikkek, karácsonyfadíszek.

35 Textilek, kozmetikumok, játékok, írószerek, háztartási cikkek és más, napi használati cikkek kiskereskedelmével kapcsolatos szolgáltatások, különféle termékek bemutatása harmadik feleknek (a szállításukat kivéve) abból a célból, hogy ezeket a termékeket a fogyasztók megvizsgálhassák, illetve megvásárolhassák.

---

(210) M 08 01759 **(220) 2008.05.27.**
(731) KISTÉR-TÉSZ Kistelek és Térsége Termelői és Értékesítő Szövetkezet, Kistelek (HU)
(740) dr. Szónoky Gabriella egyéni ügyvéd, Szeged
(546)

Pannovit

(511) 16 Címkék, nem szövetből; címerpajzsok (pecsétek papírból); grafikai nyomatok; matricák, lehúzóképek; műanyagfóliák csomagolásra; zacskók csomagolásra (papírból vagy műanyagból); öntapadó címkék (papíripari).

29 Fagyasztott gyümölcsök; gyümölcskonzervek; gyümölcsök, főtt; gyümölcsök, tartósított; gyümölcspép; gyümölcssaláták; gyümölcsszeletkék (apró); paradicsomlé főzéshez; paradicsompüré; szárított zöldségek; zöldségek, főtt; zöldségek, tartósított; zöldségkonzervek; zöldségsaláták.

31 Bab, friss; bogyók (friss gyümölcsök); bors, paprika (növény); borsó, friss; burgonya, friss; citrom; déligyümölcsök; gomba, friss; gyökérzöldségek (táplálék); gyümölcsök, friss; hagymák, friss zöldség; kókuszdió; magvak (vetőmagvak); narancs; palánták; póréhagyma; saláta (fejes); szőlő, friss; tök; uborka; zöldségek, friss.

32 Alkoholmentes gyümölcsitalok; alkoholmentes gyümölcskivonatok; gyümölcslevek; gyümölcsnektárok (alkoholmentes); paradicsomlevek (italok).

---

(210) M 08 01617 **(220) 2008.05.09.**
(731) Klinkó György, Budapest (HU); Laki László, Szentendre (HU)
(740) dr. Nagy Róbert Gábor, Nagy Róbert Gábor Ügyvédi Iroda, Budapest
(546)

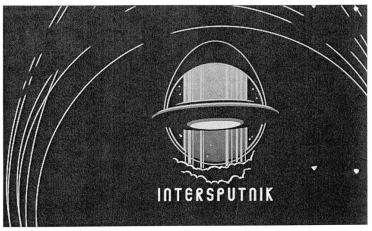

(511) 41 Szórakoztatás; sport- és kulturális tevékenységek.

---

(210) M 08 00351 **(220) 2008.02.28.**
(731) Leli 2002 Kft., Budapest (HU)
(740) dr. Imre András, Imre és Társai Ügyvédi Iroda, Szeged
(541) Hiteles társ a pénzügyekben
(511) 12 Gépkocsik, hajók, háromkerekű kisautók, motortriciklik, háromkerekű szállítójárművek, kerékpárok, kézikocsik, komphajók, lakókocsik, léggömbök, ballonok, légi járművek, mopedek, motorkerékpárok, mozdonyok, oldalkocsik, repülőgépek, sportkocsik, szárazföldi, légi, vízi vagy vasúti helyváltoztató eszközök, személygépkocsik, távolsági autóbuszok, teherautók, kamionok, triciklik, vasúti kocsik, villamoskocsik, vízi járművek.

16 Bélyegzők [pecsétek], borítékok (papíripari), ceruzák, csomagolópapír, dobozok kartonból vagy papírból, dossziék (papírból), ecsetek, fedelek, kötések, borítók (papíráruk), folyóiratok, formanyomtatványok, űrlapok, földgömbök, földrajzi térképek, füzetek, hirdetőtáblák papírból vagy kartonból, hírlevelek, iratgyűjtők, dossziék, iratkapcsok, iratfűzők, irattartók (irodai cikkek), íróeszközök, írószerek, írótollak, könyvjelzők, levelezőlapok, levélpapír, magazinok, revük (időszaki lapok), matricák, lehúzóképek, naptárak, noteszek, nyomtatványok, papír, papíráruk, postabélyegek, poszterek, prospektusok, radírgumik, rajzeszközök, szalvéták, papírból, tűzőgépek (irodai cikkek), újságok, vonalzók rajzoláshoz, zacskók csomagolásra (papírból vagy

műanyagból), zászlók (papírból), öntapadó címkék (papíripari), üdvözlőlapok/kártyák.

18 Ernyők, esernyők, hátizsákok, irattáskák, aktatáskák, kézitáskák, kofferek (kis utazóládák), kulcstartók (bőráru), levéltárcák, napernyők, névjegytartók, kártyatartók, oldaltáskák, tarisznyák, piperetáskák (üresen), strandtáskák, útitáskák.

24 Törülközők textilanyagból, zászlók (nem papírból), zsebkendők textilanyagból, ágyneműk, ágytakarók.

25 Sapkák, zoknik.

34 Gyufásdobozok, nem nemesfémből, hamutartók dohányosoknak (nem nemesfémből), öngyújtók dohányosoknak.

35 Reklámanyagok (röplapok, prospektusok, nyomtatványok, árumintákat) terjesztése, reklámanyagok terjesztése, reklámidő bérlete távközlési médiumban, reklámozás, szabadtéri hirdetés, televíziós reklámozás.

36 Hitelirodák.

---

(210) M 08 01597 **(220) 2008.06.02.**
(731) Leviczki Péter, Nyíregyháza-Sóstóhegy (HU)
(546)

(511) 36 Biztosítás, pénzügyi ügyletek, ingatlanügyletek, valutaügyletek.

---

(210) M 08 01723 **(220) 2008.05.22.**
(731) Lidl Stiftung & Co. KG, Neckarsulm (DE)
(740) dr. Krajnyák András, Dr. Asbóth, dr. Krajnyák & Társa Ügyvédi és Szabadalmi Iroda, Budapest
(546)

(511) 35 Kiskereskedelmi szolgáltatások, melyek élelmiszerekre, alkoholmentes italokra, alkoholos italokra, dohányra és dohánytermékekre, higiéniai cikkekre, mosó- és tisztítószerekre, testápoló készítményekre és kozmetikumokra, gyógyszerekre, háztartási és konyhai használatra szolgáló árukra és felszerelésekre, porcelánokra és evőeszközökre, irodai kellékekre, kézműveskellékekre, dekorációs kellékekre, írószerekre és iskolai felszerelésekre, ruházatra, lábbelire, textiltermékekre, különösen háztartási textilekre, rövidárura, bőrből készült termékekre, utazási cikkekre, elektromos fogyasztói berendezésekre és készülékekre, számítógépekre, telekommunikációs eszközökre, sportcikkekre és játékokra, barkácsszektorban használatos építési, ezermester és kerti termékekre, gépekre, különösen háztartási gépekre és eszközökre, állatok számára készített élelmiszerekre és állatok számára készített kiegészítőkre vonatkoznak; szolgáltatás nyújtására irányuló szerződések megkötése harmadik személyek számára, különösen szerződések megkötése mobiltelefon és harmadik személyek számára mobiltelefonra való csengőhangok szolgáltatásnak nyújtására irányuló szerződések; szerelési és karbantartási szerződések megkötése harmadik személy számára.

36 Megtakarítási és finanszírozási szerződések megkötése.

39 Helyfoglalás utazással kapcsolatban és előjegyzés.

40 Fotólaboratóriumi szolgáltatások, melyek a 40. osztályba tartoznak.

41 Helyfoglalás és jegyeladás eseményekre.

---

(210) M 08 00775 **(220) 2008.03.06.**
(731) Magyar RTL Televízió Zártkörűen Működő Részvénytársaság, Budapest (HU)
(740) dr. Szepesi István, Szepesi és Társai Ügyvédi Iroda, Budapest
(546)

(511) 35 Reklámozás; kereskedelmi ügyletek; kereskedelmi adminisztráció; irodai munkák.

41 Nevelés; szakmai képzés; szórakoztatás; sport- és kulturális tevékenységek.

---

(210) M 08 00522 **(220) 2008.02.20.**
(731) Magyar Televízió Zrt., Budapest (HU)
(740) dr. Gombási Izabella, Budapest
(541) TeleSport
(511) 16 Papír, karton és ezen anyagokból készült termékek, amelyek nem tartoznak más osztályokba; nyomdaipari termékek; könyvkötészeti anyagok; fényképek; papíripari cikkek, papíripari vagy háztartási ragasztóanyagok; anyagok művészek részére; ecsetek; írógépek és irodai cikkek (bútorok kivételével); tanítási és oktatási anyagok (készülékek kivételével); csomagolásra szolgáló műanyagok (amelyek nem tartoznak más osztályokba); nyomdabetűk; klisék.

28 Játékok, játékszerek; testnevelési és sportcikkek, amelyek nem tartoznak más osztályokba; karácsonyfadíszek.

35 Reklámozás; kereskedelmi ügyletek; kereskedelmi adminisztráció; irodai munkák.

38 Távközlés.

41 Nevelés; szakmai képzés; szórakoztatás; sport- és kulturális tevékenységek.

42 Tudományos és műszaki szolgáltatások, valamint az idetartozó tervezői és kutatói tevékenység; ipari elemző és kutató szolgáltatások; számítástechnikai hardver- és szoftvertervezés és -fejlesztés.

---

(210) M 08 02065 **(220) 2008.06.23.**
(731) Magyar Televízió Zrt., Budapest (HU)
(541) Vers mindenkinek
(511) 35 Reklámozás; kereskedelmi ügyletek; kereskedelmi adminisztráció; irodai munkák.

38 Távközlés.

41 Nevelés; szakmai képzés; szórakoztatás; sport- és kulturális tevékenységek.

---

(210) M 08 02173 **(220) 2008.07.02.**
(731) Manor Hungary Kft., Budapest (HU)
(740) Makray Gábor, Budapest
(546)

(511) 37 Építkezés; javítás; szerelési szolgáltatások.

(210) M 08 02012 **(220) 2008.06.18.**
(731) Medi-Ingatlan Kereskedelmi és Szolgáltató Korlátolt Felelősségű Társaság, Hajdúbagos (HU)
(541) Golden Wood
(511) 20 Bútorok, tükrök, keretek; fából, parafából, nádból, gyékényből, fűzfavesszőből, szaruból, csontból, elefántcsontból, halcsontból, kagylóhéjból, ámbrából, gyöngyházból, tajtékból, és mindezek pótanyagaiból, vagy műanyagokból készült termékek, amelyek nem tartoznak más osztályokba.

---

(210) M 08 02013 **(220) 2008.06.18.**
(731) Medi-Ingatlan Kereskedelmi és Szolgáltató Korlátolt Felelősségű Társaság, Hajdúbagos (HU)
(546)

(511) 20 Bútorok, tükrök, keretek; fából, parafából, nádból, gyékényből, fűzfavesszőből, szaruból, csontból, elefántcsontból, halcsontból, kagylóhéjból, ámbrából, gyöngyházból, tajtékból és mindezek pótanyagaiból, vagy műanyagokból készült termékek, amelyek nem tartoznak más osztályokba.

---

(210) M 08 00287 **(220) 2008.01.29.**
(731) Mediatech Kft., Budapest (HU)
(740) dr. Szigeti Éva, DANUBIA Szabadalmi és Jogi Iroda Kft., Budapest
(546)

(511) 16 Nyomdaipari termékek; fényképek; papíripari cikkek; tanítási és oktatási anyagok (készülékek kivételével); csomagolásra szolgáló műanyagok (amelyek nem tartoznak más osztályokba). Papír, karton és ezen anyagokból készült termékek, amelyek nem tartoznak más osztályokba; nyomdaipari termékek; fényképek; papíripari cikkek; tanítási és oktatási anyagok (készülékek kivételével); csomagolásra szolgáló műanyagok (amelyek nem tartoznak más osztályokba).

38 Távközlés; különösen elektronikus hirdetőtábla-szolgáltatás (távközlési szolgáltatás), hozzáférés biztosítása számítógépes világhálóhoz; információszolgáltatás távközlési ügyekben, kábeltelevíziós műsorszórás, közlések üvegszálas hálózatok útján, mobil (celluláris) telefon-összeköttetés, műholdas átvitel, rádióadás, számítógép-terminálok közötti összeköttetések, televíziós műsorszórás, üzenetek és képek továbbítása számítógépek segítségével.

41 Nevelés; szakmai képzés; szórakoztatás; sport- és kulturális tevékenységek; különösen is online elérhető elektronikus publikációk [nem letölthetők], online játékok szolgáltatása [számítógépes hálózatból], szórakoztatás, televíziós szórakoztatás, videofelvevő készülékek kölcsönzése.

---

(210) M 08 01736 **(220) 2008.05.22.**
(731) Mediatech Kft., Budapest (HU)
(740) dr. Szigeti Éva, DANUBIA Szabadalmi és Jogi Iroda Kft., Budapest
(541) A különbség tisztán látszik.
(511) 16 Nyomdaipari termékek; fényképek; papíripari cikkek: tanítási és oktatási anyagok (készülékek kivételével); csomagolásra szolgáló műanyagok (amelyek nem tartoznak más osztályokba).

38 Távközlés; különösen elektronikus hirdetőtábla szolgáltatás (távközlési szolgáltatás), hozzáférés biztosítása számítógépes világhálóhoz; információszolgáltatás távközlési ügyekben, kábeltelevíziós műsorszórás, közlések üvegszálas hálózatok útján, mobil (celluláris) telefon-összeköttetés, műholdas átvitel, rádióadás, számítógép-terminálok közötti összeköttetések, televíziós műsorszórás, üzenetek és képek továbbítása számítógépek segítségével.

41 Nevelés; szakmai képzés; szórakoztatás; sport- és kulturális tevékenységek: különösen is online elérhető elektronikus publikációk (nem letölthetők), online játékok szolgáltatása (számítógépes hálózatból), szórakoztatás, televíziós szórakoztatás, videofelvevő készülékek kölcsönzése.

---

(210) M 08 00768 **(220) 2008.03.06.**
(731) Mineralwater Kft., Göd (HU)
(740) dr. Pálvölgyi Ákos, Pálvölgyi Ügyvédi Iroda, Budapest
(546)

(511) 32 Ásványvizek.

---

(210) M 08 00769 **(220) 2008.03.06.**
(731) Mineralwater Kft., Göd (HU)
(740) dr. Pálvölgyi Ákos, Pálvölgyi Ügyvédi Iroda, Budapest
(546)

(511) 32 Ásványvizek.

---

(210) M 08 00770 **(220) 2008.03.06.**
(731) Mineralwater Kft., Göd (HU)
(740) dr. Pálvölgyi Ákos, Pálvölgyi Ügyvédi Iroda, Budapest
(546)

(511) 32 Ásványvizek.

---

(210) M 08 01992 **(220) 2008.06.16.**
(731) Momert Zrt., Dunaújváros (HU)
(740) Várnai Anikó, INTERINNO Szabadalmi Iroda, Budapest
(541) capriccio
(511) 11 Kávéfőző gép.

(210) M 08 00587 **(220) 2008.02.25.**
(731) MTM-SBS Televízió Zártkörűen Működő Részvénytársaság, Budapest (HU)
(740) dr. Gedey Gábor ügyvéd, Budapest
(546)

(511) 9 Tudományos célra szolgáló, tengerészeti, földmérő, villamos, fényképészeti, mozgóképi, optikai, súlymérő, egyéb mérő-, jelző-, ellenőrző (felügyeleti), életmentő és oktatóberendezések és felszerelések; hangok vagy képek rögzítésére, továbbítására, másolására szolgáló készülékek; mágneses adathordozók, hanglemezek; automata árulosztó berendezések és szerkezetek érmebedobással működő készülékekhez; regiszteres pénztárgépek, számológépek, adatfeldolgozó berendezések és számítógépek; tűzoltó készülékek.

16 Papír, karton és ezen anyagokból készült termékek, amelyek nem tartoznak más osztályokba; nyomdaipari termékek; könyvkötészeti anyagok; fényképek; papíripari cikkek, papíripari vagy háztartási ragasztóanyagok; anyagok művészek részére; ecsetek; írógépek és irodai cikkek (bútorok kivételével); tanítási és oktatási anyagok (készülékek kivételével); csomagolásra szolgáló műanyagok (amelyek nem tartoznak más osztályokba); nyomdabetűk; klisék.

21 Eszközök, edények és tartályok háztartási és konyhai célokra (nem nemesfémből és nem nemesfém bevonattal); fésűk és szivacsok; kefék (az ecsetek kivételével); kefegyártáshoz használt anyagok; takarítóeszközök; vasforgács; nyers vagy félig megmunkált üveg (kivéve az építéshez használt üveget); üveg-, porcelán- és fajanszáruk, amelyek nem tartoznak más osztályokba.

25 Ruházati cikkek, cipők, kalapáruk.

28 Játékok, játékszerek; testnevelési és sportcikkek, amelyek nem tartoznak más osztályokba; karácsonyfadíszek.

35 Reklámozás; kereskedelmi ügyletek; kereskedelmi adminisztráció; irodai munkák.

38 Távközlés.

41 Nevelés; szakmai képzés; szórakoztatás; sport- és kulturális tevékenységek.

42 Tudományos és műszaki szolgáltatások, valamint az idetartozó tervezői és kutatói tevékenység; ipari elemző és kutató szolgáltatások; számítástechnikai hardver- és szoftvertervezés és -fejlesztés.

---

(210) M 08 00588 **(220) 2008.02.25.**
(731) MTM-SBS Televízió Zártkörűen Működő Részvénytársaság, Budapest (HU)
(740) dr. Gedey Gábor ügyvéd, Budapest
(546)

(511) 9 Tudományos célra szolgáló, tengerészeti, földmérő, villamos, fényképészeti, mozgóképi, optikai, súlymérő, egyéb mérő-, jelző-, ellenőrző (felügyeleti), életmentő és oktatóberendezések és felszerelések; hangok vagy képek rögzítésére, továbbítására, másolására szolgáló készülékek; mágneses adathordozók, hanglemezek; automata árulosztó berendezések és szerkezetek érmebedobással működő készülékekhez; regiszteres pénztárgépek, számológépek, adatfeldolgozó berendezések és számítógépek; tűzoltó készülékek.

16 Papír, karton és ezen anyagokból készült termékek, amelyek nem tartoznak más osztályokba; nyomdaipari termékek; könyvkötészeti anyagok; fényképek; papíripari cikkek, papíripari vagy háztartási ragasztóanyagok; anyagok művészek részére; ecsetek; írógépek és irodai cikkek (bútorok kivételével); tanítási és oktatási anyagok (készülékek kivételével); csomagolásra szolgáló műanyagok (amelyek nem tartoznak más osztályokba); nyomdabetűk; klisék.

21 Eszközök, edények és tartályok háztartási és konyhai célokra (nem nemesfémből és nem nemesfém bevonattal); fésűk és szivacsok; kefék (az ecsetek kivételével); kefegyártáshoz használt anyagok; takarítóeszközök; vasforgács; nyers vagy félig megmunkált üveg (kivéve az építéshez használt üveget); üveg-, porcelán- és fajanszáruk, amelyek nem tartoznak más osztályokba.

25 Ruházati cikkek, cipők, kalapáruk.

28 Játékok, játékszerek; testnevelési és sportcikkek, amelyek nem tartoznak más osztályokba; karácsonyfadíszek.

35 Reklámozás; kereskedelmi ügyletek; kereskedelmi adminisztráció; irodai munkák.

38 Távközlés.

41 Nevelés; szakmai képzés; szórakoztatás; sport- és kulturális tevékenységek.

42 Tudományos és műszaki szolgáltatások, valamint az idetartozó tervezői és kutatói tevékenység; ipari elemző és kutató szolgáltatások; számítástechnikai hardver- és szoftvertervezés és -fejlesztés.

---

(210) M 08 01817 **(220) 2008.05.30.**
(731) NATURLAB HUNGARY KERESKEDELMI ÉS SZOLGÁLTATÓ KFT., Deszk (HU)
(546)

(511) 5 Gyógyszerészeti és állatgyógyászati készítmények; egészségügyi készítmények gyógyászati használatra; diétás anyagok gyógyászati használatra; bébiételek; tapaszok, kötszeranyagok; fogtömő anyagok és fogászati mintázóanyagok; fertőtlenítőszerek; kártékony állatok és növények irtására szolgáló készítmények; gombaölő szerek (fungicidek), gyomirtó szerek (herbicidek).

---

(210) M 08 01758 **(220) 2008.05.26.**
(731) NEC Corporation, Tokyo (JP)
(740) dr. Szigeti Éva, DANUBIA Szabadalmi és Jogi Iroda Kft., Budapest
(541) NEC NETWORK ENGINEERING EUROPE
(511) 9 Elektromos és elektronikus eszközök és készülékek; elektromos és elektronikus eszközök és készülékek adatok vételére, továbbítására, tárolására, átjátszására, betáplálására és kiadására; digitális központi hivatali kapcsoló rendszerek, digitális személyi cserélők (digitális PBX), csomagkapcsoló rendszerek, szál-optikás továbbítórendszerek, digitális továbbítórendszerek, multiplexerek, vízalatti kábel rendszerek, CATV (kábeltelevízió) rendszerek, telekonferencia rendszerek, mobil távközlési rendszerek, mikrohullámú távközlési rendszerek, szatelit távközlési rendszerek (a szateliten és a földön telepített távközlési berendezések), lézer távközlési berendezés, televízió- és rádióberendezések, video- és stúdióberendezések, távközlési berendezések, mikrotávközlési berendezések és szatelit távközlési berendezések; vezetékek, antennák, adók, vevők, modemek, mo-

dulátorok, demodulátorok, multiplexerek, monitorkijelzők, videokamerák, telefonok és adatcserélők, relék, routerek (útválasztók), erősítők, hangszórók, telefonok, faxgépek, rádiók, számozók, rádiótelefonok és mobiltelefonok, mobil és hordozható rádiókészülékek, számozók, faxberendezések, személyhívó rendszerek, vezeték nélküli telefonkészülékek, nagyszámítógépek, kis üzleti számítógépek, személyi számítógépek, szuper számítógépek, munkaállomások, számítógépszoftverek, számítógép-perifériák és terminálok, szövegszerkesztő programok, számítógép-kimeneti nyomtatók, merevlemez-meghajtók (HDD), CD-ROM-meghajtók, optikai lemezlejátszók, CAD/CAM és CAE rendszerek, telemetriás és távvezérlő rendszerek, távvezérlő hálózati vezérlőrendszerek, oktatási célú elektronikus készülékek, félvezető-készítő készülékek és vákuumkészülékek, mérő- és tesztelőrendszerek, memóriák, mikroszámítógépek, kapumátrixok, integrált áramkörök (ICk), töltéskapcsolt eszközök, tranzisztorok, gallium-arzenid térvezérlésű tranzisztorok, diódák, optikai félvezető készülékek, hibrid IC-k, tudományos célra szolgáló, tengerészeti, földmérő, elektronikus fényképészeti, mozgóképi, optikai, súlymérő, egyéb mérő-, jelző-, ellenőrző (felügyeleti), életmentő és oktatóberendezések és felszerelések; hangok vagy képek rögzítésére, továbbítására, másolására szolgáló készülékek; mágneses adathordozók; hanglemezek; digitális videolemezek és optikai lemezek, műsoros audiovizuális és digitális videolemezek és optikai lemezek; adatfeldolgozó berendezések és számítógépek.

37 Elektromos és elektronikus készülékek és berendezések építése, javítása, karbantartása, szerelése és telepítése; számítógéphardverek építése, javítása, karbantartása, szerelése és telepítése; számítógépes szoftverprogramok és honlapok javítási szolgáltatásai; építési szolgáltatások.

41 Bármiféle oktatási szolgáltatások; oktatási szolgáltatások, nevezetesen számítógépes szoftverekkel, számítógépes programozással, honlapokkal és számítógépes hálózatrendszerekkel kapcsolatos osztályok, szemináriumok, konferenciák és műhelyek szervezése és irányítása; a számítógép alkalmazásának és működésének gyakorlása; információk biztosítása másoknak a kultúrával, oktatással, művészettel, zenével, sporttal, szórakozással és szabadidő eltöltésével kapcsolatosan; információk biztosítása a helyi és globális számítógépes információs hálózattal kapcsolatosan.

42 Tudományos és műszaki szolgáltatások; számítógépes programozás; számítógépes szolgáltatások; a számítógépes programozással és számítógépes hardverrel kapcsolatos műszaki szolgáltatások és műszaki tanácsadás; számítógépes hardver, számítógépes szoftver, website (honlap) és számítógépes hálózati rendszerek bemutatása; a számítógépes hardver és szoftver alkalmazása a felhasználói igényeknek megfelelően; a számítógépes rendszerek és hálózatok koordinálása; számítógépes hardverekkel és szoftverekkel kapcsolatos információk biztosítása; a számítógépes hálózattal, a számítógépes szoftver működésével, a rendszerelemzéssel és számítógépes hálózat koordinálásával, telepítésével, valamint a számítógép biztonságával és a számítógépes hálózati rendszer tervezésével, működtetésével és optimalizálásával kapcsolatos konzultációs szolgáltatások; a számítógépes szoftverek és website-ok karbantartása és aktualizálása; számítógépes hálózati rendszer elemzése; számítógép-biztonsági szolgáltatások; az elektronikus berendezések és eszközök műszaki felügyelete és karbantartása, beleértve az elektronikus számítógépeket is; elektromos és elektronikus eszközök, készülékek és berendezések kölcsönzésével kapcsolatos szolgáltatások; számítógépes hardverek és szoftverek hibáinak elhárítása telefonon, e-mailen keresztül, személyesen, valamint helyi és globális számítógépes hálózati információk rendelkezésre bocsátása; számítógépes programok biztosítása a helyi és globális számítógépes információs hálózaton keresztül.

---

(210) M 08 01419 **(220) 2008.04.22.**
(731) NEV-ÚT Építőipari, Kereskedelmi és Szolgáltató Kft., Nyíregyháza (HU)
(546)

(511) 37 Építkezés; javítás; szerelési szolgáltatások.

---

(210) M 08 01734 **(220) 2008.05.22.**
(731) Nyerges Krisztián, Budapest (HU)
(546)

(511) 44 Orvosi szolgáltatások; állatgyógyászati szolgáltatások; higiéniai és szépségápolási szolgáltatások emberek és állatok részére; mezőgazdasági, kertészeti és erdészeti szolgáltatások.

---

(210) M 08 02181 **(220) 2008.07.02.**
(731) Palatin Kft., Tatabánya (HU)
(541) PALATIN
(511) 29 Tőkehús, baromfi, hal, vadhús; húskészítmények; étkezési zsírok és olajok, tojás, tej és tejtermékek; tartósított, szárított és főzött gyümölcsök és zöldségek; zselék, lekvárok; kompótok.

31 Mezőgazdasági, kertészeti, erdészeti termékek és magok; élő állatok; friss gyümölcsök, zöldségek, vetőmagok; élő növények és virágok; tápanyagok állatok számára; maláta.

33 Alkoholtartalmú italok (sörök kivételével).

35 Reklámozás, kereskedelmi ügyletek, kereskedelmi adminisztráció, irodai munkák.

---

(210) M 07 01112 **(220) 2007.04.02.**
(731) PAPYRUS HUNGÁRIA Kereskedelmi Zártkörűen Működő Részvénytársaság, Budapest (HU)
(740) dr. Pákay András ügyvéd, Budapest
(546)

(511) 16 Csomagolópapír, dobozok kartonból vagy papírból, fedelek, kötések, borítók, papír, papíráruk.

40 Papírkezelés.

42 Csomagolástervezési szolgáltatások.

---

(210) M 08 01882 **(220) 2008.06.06.**
(731) Peek & Cloppenburg KG, Düsseldorf (DE)
(740) dr. Gödölle Tamás, Bogsch és Társai Ügyvédi Iroda, Budapest
(541) PEEK
(511) 3 Fehérítőkészítmények és egyéb, mosásra szolgáló anyagok; tisztító-, fényesítő-, súroló-, és csiszolószerek; szappanok; illatszerek, illóolajok, kozmetikai cikkek, hajmosó szerek; fogkrémek.

18 Bőr és bőrutánzatok, ezen anyagokból készült termékek (a 18. osztályban) állatbőrök és irhák; utazótáskák és bőröndök; esernyők, napernyők és sétapálcák; ostorok, hámok, nyergek és lószerszámok.

25 Ruházati cikkek, lábbelik, fejfedők.

35 Kiskereskedelmi szolgáltatások fehérítőkészítmények és egyéb, mosásra szolgáló anyagok, tisztító-, fényesítő-, súroló-, és csiszolószerek, szappanok, illatszerek, illóolajok, kozmetikai cikkek, hajmosó szerek, fogkrémek, nemesfémek és ötvözeteik, valamint az ilyen anyagokból készült, vagy ezekkel bevont termékek, melyek a 14 osztályba tartoznak, ékszerek, strassz (drágakőutánzatok), drágakövek, órák és időmérő eszközök, bőr és bőrutánzatok, ezen anyagokból készült termékek (a 18. osztályban), állatbőrök és irhák, utazótáskák és bőröndök, esernyők, napernyők és sétapálcák, ostorok, hámok, nyergek és lószerszámok, ruházati termékek; lábbelik és fejfedők forgalmazásával kapcsolatban.

---

(210) M 07 01744 **(220) 2007.05.10.**
(731) Pharma Agency, s.r.o., Praha 4 (CZ)
(300) 443781 2006.12.14. CZ
(740) dr. Szigeti Éva, DANUBIA Szabadalmi és Védjegy Iroda Kft., Budapest
(541) DOPHILUS
(511) 5 Orvosi és diétás termékek gyógyszerészeti és orvosi célokra, orvosi megelőzés és rehabilitáció céljára, nevezetesen élelmiszer és táplálék-kiegészítők; tejes erjesztés útján készített probiotikus bakteriális és biológiai készítmények emberi és állati használatra; erősítő élelmiszerek és kivonatok orvosi célra gyermekek és felnőttek számára; biológiai termékek gyógyszerészeti célokra; mikroorganizmus-kultúrák és bakteriológiai közegek orvosi célokra, orvosi megelőzés és rehabilitáció céljára; gyógyfüvek.

10 Egészségügyi felszerelések.

35 Ügynöki szolgáltatások gyógyszerészeti és orvosi célokra, orvosi megelőzésre és rehabilitációra használt termékekkel kapcsolatos területen; import- és exportképviselet; üzleti tanácsadás; üzlettel kapcsolatos ügynöki tevékenység; reklám- és propagandatevékenység; üzleti információ biztosítása, nevezetesen multimédia információk reklám- és üzleti célokra, beleértve a kutatást; reklám- és propagandatevékenység, beleértve az online reklámot és a felhasználók megjelenítését az Iinternethálózaton; az internet használata üzleti célokra, nevezetesen kutatási szolgáltatások és e-üzlet; a reklám és/vagy reklámszövegek, nyomtatott reklámanyagok publikálása; a reklámanyagok terjesztése; üzleti kutatás és a piac elemzése; piackutatás; a reklám és a termékekkel, illetve szolgáltatásokkal kapcsolatos üzleti bemutatók szervezése, beleértve a szakkiállításokat és az azokat támogató tevékenységeket; a termékek és nyomtatványok reklámcélú terjesztése; hazai és külföldi cégek és termékek üzleti megjelenítése; üzleti információs szolgáltatás; műszaki konzultáció és konzultációs szolgáltatások.

42 Fejlesztés és kutatás gyógyszerészeti és orvosi célokra, orvosi megelőzésre és rehabilitációra használt termékekkel kapcsolatosan, nevezetesen biológiai, bakteriológiai és vegyészeti kutatások; szakmai információk, tanácsadások és konzultációs szolgáltatások a fenti szakterületre vonatkozóan.

---

(210) M 08 01519 **(220) 2008.04.29.**
(731) PHILIP MORRIS PRODUCTS S.A., Neuchâtel (CH)
(740) dr. Gödölle Tamás, Bogsch és Társai Ügyvédi Iroda, Budapest
(541) GRAND
(511) 34 Nyers vagy feldolgozott dohány; dohánytermékek, ideértve szivarok, cigaretták, szivarkák, dohány saját maga által saját részére sodort cigarettához, pipadohány, bagó, tubák/burnót, kretek: dohánypótlók és -helyettesítők (nem orvosi célra); dohányzási cikkek, ideértve cigarettapapírok és -csövek, cigarettafilterek, dohánydobozok, cigarettatárcák és hamutartók, pipák, zsebkészlet cigarettasodráshoz, öngyújtók; gyufák.

---

(210) M 08 01731 **(220) 2008.05.22.**
(731) PICK SZEGED Szalámigyár és Húsüzem Zrt., Szeged (HU)
(546)

(511) 29 Pulykahúskészítmények.

---

(210) M 08 00758 **(220) 2008.03.06.**
(731) Pilinger Tibor, Budapest (HU)
(740) Bándy Tamásné, PATENDER Nemzetközi Iparjogvédelmi Kft., Budapest
(546)

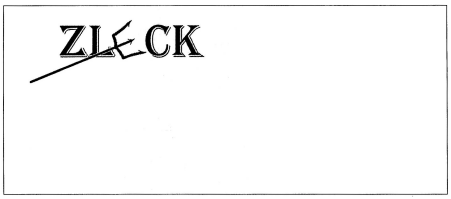

(511) 28 Játékok, játékszerek; testnevelési és sportcikkek, amelyek nem tartoznak más osztályokba; horgászcikkek, horgászfelszerelések, karácsonyfadíszek.

---

(210) M 08 02184 **(220) 2008.07.02.**
(731) POLI-FARBE Vegyipari Kft., Bócsa (HU)
(740) Kereszty Marcell, Gödölle, Kékes, Mészáros & Szabó Szabadalmi és Védjegy Iroda, Budapest
(541) TON IN TON
(511) 2 Festékek, kencék, lakkok; különösen homlokzatfestékek, lábazatfestékek és kerítésfestékek.

19 Nem fém építőanyagok, különösen vakolatok, színezett vakolatok.

---

(210) M 08 00352 **(220) 2008.02.05.**
(731) PR-TELECOM Zrt., Miskolc (HU)
(740) dr. Nagy Nóra ügyvéd, Miskolc
(541) PR-TELECOM
(511) 35 Reklámozás; kereskedelmi ügyletek; kereskedelmi adminisztráció; irodai munkák.

38 Távközlés.

41 Nevelés; szakmai képzés; szórakoztatás; sport- és kulturális tevékenységek.

42 Tudományos és műszaki szolgáltatások, valamint az idetartozó tervezői és kutatói tevékenység; ipari elemző és kutató szolgáltatások; számítástechnikai hardver- és szoftvertervezés és -fejlesztés.

---

(210) M 08 01433 **(220) 2008.04.24.**
(731) Presser Gábor, Budapest (HU)
(546)

(511) 16 Papír, karton és ezen anyagokból készült termékek, nyomdaipari termékek, könyvkötészeti anyagok, fényképek.

41 Nevelés, szakmai képzés, szórakoztatás, kulturális tevékenységek.

---

(210) M 08 01855 **(220) 2008.06.03.**
(731) Print 2000 Nyomda Kft., Kecskemét (HU)
(546)

(511) 1 Ipari, tudományos, fényképészeti, mezőgazdasági, kertészeti, erdészeti vegyi termékek; feldolgozatlan műgyanták, feldolgozatlan műanyagok; trágyák; vegyi tűzoltó szerek; fémek edzésére és hegesztésére szolgáló készítmények; élelmiszerek tartósítására szolgáló vegyi anyagok; cserzőanyagok; ipari rendeltetésű ragasztóanyagok.

16 Papír, karton és ezen anyagokból készült termékek, amelyek nem tartoznak más osztályokba; nyomdaipari termékek; könyvkötészeti anyagok; fényképek; papíripari cikkek, papíripari vagy háztartási ragasztóanyagok; anyagok művészek részére; ecsetek; írógépek és irodai cikkek (bútorok kivételével); tanítási és oktatási anyagok (készülékek kivételével); csomagolásra szolgáló műanyagok (amelyek nem tartoznak más osztályokba); nyomdabetűk; klisék.

39 Szállítás; áruk csomagolása és raktározása; utazásszervezés.

---

(210) M 08 01769 **(220) 2008.05.27.**
(731) Pápai Hús Zrt. F. a., Pápa (HU)
(541) PLATÁN
(511) 29 Hús, vörösáruk, mozaikos húskészítmények, húskonzervek, kolbászok, szalámifélék, hússajtok, hurkafélék, kenhető húskészítmények, pástétomok, aszpikos termékek, pácolt, füstölt, füstölt-főtt, lángolt érlelt, sütött, formázott húsok, formában vagy bélben főtt, pácolt húsok, húskonzervek, gyorsfagyasztott húskészítmények, étkezési szalonnafélék, olvasztási anyagok és termékeik.

---

(210) M 07 03248 **(220) 2007.09.25.**
(731) Rautaruukki Oyj, Helsinki (FI)
(740) dr. Takács Zoltán, Takács Ügyvédi Iroda, Budapest
(541) APRÍTÓGÉPGYÁR
(511) 7 Gépek és szerszámgépek; motorok (a szárazföldi járműmotorok kivételével); tengelykapcsolók és erőátviteli elemek (a szárazföldi járművek céljára készültek kivételével); nem kézi működtetésű mezőgazdasági eszközök; keltetőgépek.

9 Tudományos célra szolgáló, tengerészeti, földmérő, villamos, fényképészeti, mozgóképi, optikai, súlymérő, egyéb mérő-, jelző-, ellenőrző (felügyeleti), életmentő és oktatóberendezések és felszerelések; hangok vagy képek rögzítésére, továbbítására, másolására szolgáló készülékek; mágneses adathordozók, hanglemezek; automata áruelosztó berendezések és szerkezetek érmebedobással működő készülékekhez; regiszteres pénztárgépek, számológépek, adatfeldolgozó berendezések és számítógépek; tűzoltó készülékek.

12 Járművek; szárazföldi, légi vagy vízi közlekedési eszközök.

35 Reklámozás; kereskedelmi ügyletek; kereskedelmi adminisztráció; irodai munkák.

42 Tudományos és műszaki szolgáltatások, valamint az idetartozó tervezői és kutatói tevékenység; ipari elemző és kutató szolgáltatások; számítástechnikai hardver- és szoftvertervezés és -fejlesztés.

---

(210) M 08 01630 **(220) 2008.05.09.**
(731) Sanofi-Aventis, Paris (FR)
(740) dr. Sasvári Gabriella, S.B.G. & K. Budapesti Ügyvédi Iroda, Budapest
(541) Összefogással az Életért
(511) 5 Gyógyszerészeti termékek, higiénikus termékek gyógyszerészeti használatra, diétás termékek gyógyszerészeti használatra, oltóanyagok.

35 Vállalati és üzleti fejlesztési szolgáltatások a gyógyszerészet területén; üzleti marketingtanácsadás nevezetesen tervező és megvalósító stratégiák az egészséggondozástól és üzletektől kezdve a nyomtatott reklámanyagok elosztásán keresztül a programszervezések és értékesítési ösztönző tanácsadásig.

38 Orvosi tárgyú információs kommunikáció, minden módszerre vonatkozóan, beleértve az internetet is.

41 Nevelési szolgáltatások, nevezetesen információs szolgáltatás az egészségügyben, egészséges életmódra nevelés és egészséggel kapcsolatos témák orvosoknak, ápolóknak és betegeknek.

42 Orvosi kutatómunka szolgáltatás; biológiai, gyógyszerészeti és orvosi kutatás; orvosi és gyógyszerészeti információkat szolgáltató internetes oldalak.

44 Orvosi és egészségvédelmi szolgáltatások; gyógyszerészeti és egészségügyi konzultációk.

---

(210) M 08 01683 **(220) 2008.05.16.**
(731) Sanoma Budapest Kiadói Zártkörűen Működő Részvénytársaság, Budapest (HU)
(740) dr. Árva Katalin, Árva Ügyvédi Iroda, Budapest
(546)

(511) 35 Reklámozás; kereskedelmi ügyletek; kereskedelmi adminisztráció; irodai munkák.

38 Távközlés.

41 Nevelés; szakmai képzés; szórakoztatás; sport- és kulturális tevékenységek.

---

(210) M 08 01680 **(220) 2008.05.15.**
(731) SARAR GIYIM TEKSTIL SANAYI VE TICARET ANONIM SIRKETI, ESKISEHIR (TR)
(740) dr. Szigeti Éva, DANUBIA Szabadalmi és Jogi Iroda Kft., Budapest
(546) SARAR
(511) 25 Férfiruházati cikkek, nevezetesen nadrág, zakó, felöltő, kabát, öltöny, hosszú ujjú kötött mellény, mellény, póló, melegítő, rövidnadrág, pulóver, farmernadrág.

(210) M 08 00676 **(220) 2008.02.29.**
(731) SEB S.A., Ecully (FR)
(740) Kovári Zoltán, ADVOPATENT Szabadalmi és Védjegy Iroda, Budapest
(546)

(511) 7 Elektromos konyhai berendezések és gépek élelmiszer darabolására, reszelésére, darálására, őrlésére, préselésére, vágásra, keverésre, emulzifikációra, verésre vagy hámozásra, különösen forgó habverők, mixerek, keverőgépek, citrusprések, gyümölcscentrifugák, kézi darálók, húsdarálók, háztartási robotgépek, elektromos szeletelők, elektromos kések, elektromos kávédarálók, elektromos konzervnyitók, lekvárok és gyümölcszselék előállítására szolgáló berendezések.

9 Online, letölthető kiadványok főzőreceptek, táplálkozás és asztaldekoráció témakörben.

11 Elektromos főző-, fűtő-, gőzfejlesztő, hűtőberendezések, elektromos berendezések italkészítésre, különösen sütők, mikrohullámú sütők, kenyérpirítók, olajsütők (fritőzök), ételpárolók, tésztafőzők, rizsfőzők, rostok, grillsütők, elektromos főzőlapok (indukciós főzőlapok, sugárzó főzőlapok és halogén főzőlapok), sütőnyársak, berendezések élelmiszer sütésére kövön, elektromosan működtetett főzőedények fajanszból; elektromos szószadagoló, lekvárok és gyümölcszselék elkészítésére szolgáló berendezések; elektromos berendezések forrázatok készítéséhez, különösen elektromos kávéfőzők, elektromos teafőzők; elektromos vízforralók; elektromos joghurtkészítők.

16 Szakácskönyvek, könyvek táplálkozás és asztaldekoráció témakörben.

21 Eszközök, edények és tartályok háztartási és konyhai célokra, különösen autoklávok, gyorsfőző fazekak, nyeles serpenyők, főzőedények kültéri használatra (Dutch oven), woksütők, serpenyők, serpenyők zsiradékmentes vagy csökkentett zsiradékmennyiséget használó sütéshez (sauté pan).

41 Könyvkiadás; nem letölthető dokumentumok online elektronikus kiadása.

---

(210) M 07 01647 **(220) 2007.05.02.**
(731) Sió-Eckes Kft., Siófok (HU)
(740) dr. Vass György ügyvéd, Vass és Társai Ügyvédi Iroda, Budapest
(546)

(511) 32 Gyümölcslevek.

---

(210) M 07 01648 **(220) 2007.05.02.**
(731) Sió-Eckes Kft., Siófok (HU)
(740) dr. Vass György ügyvéd, Vass és Társai Ügyvédi Iroda, Budapest
(546)

(511) 32 Gyümölcslevek.

---

(210) M 07 01649 **(220) 2007.05.02.**
(731) Sió-Eckes Kft., Siófok (HU)
(740) dr. Vass György ügyvéd, Vass és Társai Ügyvédi Iroda, Budapest
(546)

(511) 32 Gyümölcslevek.

---

(210) M 08 02316 **(220) 2008.07.16.**
(731) SL1 Ingatlanfejlesztő és Hasznosító Kft., Budapest (HU)
(541) Sasad Liget - A megtartott ígéret
(511) 35 Reklámozás; kereskedelmi ügyletek; kereskedelmi adminisztráció; irodai munkák.

36 Biztosítás; pénzügyi ügyletek; valutaügyletek; ingatlanügyletek.

---

(210) M 08 01939 **(220) 2008.06.09.**
(731) SM-LIAN Kft., Dunaharaszti (HU)
(546)

(511) 44 Orvosi szolgáltatások; állatgyógyászati szolgáltatások; higiéniai és szépségápolási szolgáltatások emberek és állatok részére; mezőgazdasági, kertészeti és erdészeti szolgáltatások.

---

(210) M 08 01576 **(220) 2008.05.06.**
(731) Sopron Holding Vagyonkezelő Zrt., Sopron (HU)
(546)

(511) 35 Reklámozás; kereskedelmi ügyletek; kereskedelmi adminisztráció; irodai munkák, kereskedelmi vagy reklámcélú szolgáltatás (faipari és erdészeti szakkiállítás és vásár szervezése), beszerzői szolgáltatások (áruk illetve szolgáltatások beszerzése mások számára), eladási propaganda (mások számára), hirdetések levélben megrendelve, hirdetési hely kölcsönzése, hirdetési ol-

dalak készítése, információk számítógépes adatbázisokba való rendezése, kereskedelmi vagy reklámcélú kiállítások szervezése, kereskedelmi vagy reklámcélú vásárok szervezése, közönségszolgálat, közvélemény-kutatás, piaci tanulmányok, piackutatás, rádiós reklámozás, reklámanyag naprakész állapotba hozása, reklámanyagok kölcsönzése, reklámanyagok (röplapok, prospektusok, nyomtatványok, áruminták) terjesztése, reklámanyagok terjesztése, reklámozás, reklámszövegek publikálása, szabadtéri hirdetés, televíziós reklámozás, árubemutatás, áruminták terjesztése.

41 Nevelés; szakmai képzés; szórakoztatás; sport- és kulturális tevékenységek, szakmai képzés szolgáltatás: szakmai rendezvénysorozat szervezése, konferenciák szervezése és lebonyolítása, kongresszusok szervezése és lebonyolítása.

---

(210) M 08 01425 **(220) 2008.04.24.**
(731) SUMMA-BAU Ipari, Kereskedelmi és Szolgáltató Kft., Nyíregyháza (HU)
(546)

(511) 20 Bútorok, tükrök, keretek; fából, parafából, nádból, gyékényből, fűzfavesszőből, szaruból, csontból, elefántcsontból, halcsontból, kagylóhéjból, ámbrából, gyöngyházból, tajtékból és mindezek pótanyagaiból, vagy műanyagokból készült termékek, amelyek nem tartoznak más osztályokba.

---

(210) M 07 02005 **(220) 2007.05.29.**
(731) Sutter Home Winery, Inc. (California állam törvényei szerint bejegyzett cég), St. Helena, California (US)
(740) dr. Szigeti Éva, DANUBIA Szabadalmi és Védjegy Iroda Kft., Budapest
(541) MÉNAGE Á TROIS
(511) 33 Bor.

---

(210) M 08 01852 **(220) 2008.06.03.**
(731) Szabó Marcell Antal, Miskolc (HU)
(740) dr. Török Zsolt ügyvéd, Miskolc
(546)

(511) 32 Sörök; ásványvizek és szénsavas vizek, és egyéb alkoholmentes italok; gyümölcsitalok és gyümölcslevek; szörpök és más készítmények italokhoz.

---

(210) M 08 01417 **(220) 2008.04.22.**
(731) Szekeresné Kövécs Éva, Szentkirályszabadja (HU)
(546)

(511) 28 Játékok, játékszerek; testnevelési és sportcikkek, amelyek nem tartoznak más osztályokba; karácsonyfadíszek.

---

(210) M 07 03044 **(220) 2007.09.10.**
(731) Szentkirályi Ásványvíz Termelő és Forgalmazó Kft., Budapest (HU)
(740) dr. Mikófalvi Gábor ügyvéd, Budapest
(541) JÉGVÍZ
(511) 32 Ásványvizek, szénsavas vizek és egyéb alkoholmentes italok.

---

(210) M 08 02187 **(220) 2008.07.02.**
(731) TETOL Kereskedelmi Kft., Budapest (HU)
(740) dr. Bajkai István, S.B.G. & K. Budapesti Ügyvédi Iroda, Budapest
(546)

(511) 2 Festékek, kencék, lakkok; rozsdagátló és fakonzerváló szerek; festőanyagok; maróanyagok; nyers természetes gyanták; fémlapok és fémporok festők, dekorátorok, nyomdászok és képzőművészek részére.

---

(210) M 07 04259 **(220) 2007.12.21.**
(731) The Procter & Gamble Company, Cincinnati, Ohio (US)
(300) 60569 2007.09.02. CH
(740) dr. Sasvári Gabriella, S.B.G. & K. Budapesti Ügyvédi Iroda, Budapest
(546)

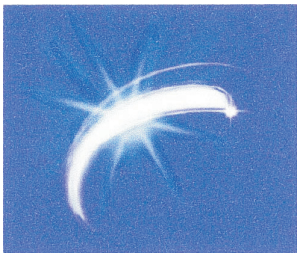

(511) 3 Fehérítőkészítmények és egyéb, mosásra szolgáló anyagok; tisztító-, fényesítő-, súroló- és csiszolószerek; szappanok; minden itt felsorolt árucikk fertőtlenítőszeres és fertőtlenítőszer-mentes.

5 Fertőtlenítőszerek.

---

(210) M 08 01772 **(220) 2008.05.27.**
(731) THE PROCTER & GAMBLE COMPANY, Cincinnati, Ohio 45202 (US)
(740) dr. Sasvári Gabriella, S.B.G.& K. Szabadalmi és Ügyvédi Iroda, Budapest
(546)

(511) 3 Pipereszappanok, illatszerek, kozmetikumok, illóolajok, hajbalzsamok, tisztítókészítmények a bőr, fejbőr és haj tisztítására, ápolására és szépségápolásra, személyes használatra dezodorok és izzadásgátló szerek.

(210) M 08 01624 **(220) 2008.05.09.**
(731) The Regional Environmental Center for Central and Eastern Europe, Szentendre (HU)
(740) dr. Gödölle István, Gödölle, Kékes, Mészáros & Szabó Szabadalmi és Védjegy Iroda, Budapest
(546)

(511) 16 Kiadványok, könyvek, címjegyzékek, kézikönyvek, folyóiratok, atlaszok, térképek, naptárak, poszterek, prospektusok, szórólapok, brosúrák, üdvözlőlapok, tollak, ceruzák, tanítási és oktatási anyagok (készülékek kivételével).

35 Környezetvédelemmel kapcsolatos piackutatás és piaci tanulmányok készítése, környezetvédelmi irányítási rendszerekkel kapcsolatos üzleti és üzletviteli konzultáció és tanácsadás.

41 Konferenciák, szimpóziumok, szemináriumok, gyakorlatok és tanfolyamok szervezése és vezetése; környezet- és természetvédelemmel kapcsolatos oktatási szolgáltatások; környezet- és természetvédelemmel kapcsolatos általános ismeretterjesztés; könyvek és folyóiratok kiadása; videofilmek és CD-ROM-ok készítése; környezet- és természetvédelmi tárgyú kiállítások szervezése; környezet- és természetvédelemmel kapcsolatos információk és adatok nyújtása és terjesztése.

42 Ösztöndíjak nyújtása környezet- és természetvédelemmel kapcsolatos tanulmányok és gyakorlatok folytatására; környezet- és természetvédelemmel kapcsolatos programok és projektek lebonyolítása és támogatása; környezetvédelemmel kapcsolatos kutatások; a környezetvédelmi döntésekben való társadalmi részvétel elősegítése; a kormányzat, a tudományos és nem-kormányzati szervek, valamint az üzleti élet szereplői környezetvédelmi együtműködésének elősegítése; környezet- és természetvédelemmel kapcsolatos tanácsadás; környezet- és természetvédelemmel kapcsolatos számítógépes adatbázisok fenntartása.

---

(210) M 07 03628 **(220) 2007.10.29.**
(731) TÉKOSZ Kereskedelmi Betéti Társaság, Budapest (HU)
(740) dr. Staub Timea ügyvéd, Budapest
(546)

(511) 25 Cipő, ruházat.

35 Textil, cipő, ruházat kiskereskedelme.

---

(210) M 08 02116 **(220) 2008.06.26.**
(731) Tímár és Társa Kft., Pécs (HU)
(546)

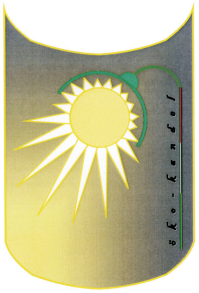

(511) 11 Világító-, fűtő-, gőzfejlesztő, főző-, hűtő-, szárító-, szellőztető-, vízszolgáltató és egészségügyi berendezések.

---

(210) M 08 00543 **(220) 2008.02.20.**
(731) Törőcsik Jenő, Budapest (HU)
(740) dr. Hazai Kinga, Dr. Kéri–dr. Hazai Ügyvédi Iroda, Budapest
(546)

(511) 35 Reklámozás; kereskedelmi ügyletek; kereskedelmi adminisztráció; irodai munkák.

38 Távközlés.

41 Nevelés; szakmai képzés; szórakoztatás; sport- és kulturális tevékenységek.

42 Tudományos és műszaki szolgáltatások, valamint az idetartozó tervezői és kutatói tevékenység; ipari elemző és kutató szolgáltatások; számítástechnikai hardver- és szoftvertervezés és -fejlesztés.

45 Jogi szolgáltatások; biztonsági szolgáltatások személyek és vagyontárgyak védelmére; mások által egyéni igényeknek megfelelően nyújtott személyes és társadalmi jellegű szolgáltatások.

---

(210) M 08 01605 **(220) 2008.05.08.**
(731) V-A-T Kereskedelmi és Szolgáltató Kft., Budapest (HU)
(546)

(511) 43 Vendéglátási (élelmezési) szolgáltatások.

---

(210) M 08 01697 **(220) 2008.05.19.**
(731) Valent János, München (DE)
(740) dr. Szigeti Éva, DANUBIA Szabadalmi és Jogi Iroda Kft., Budapest
(541) GOMA
(511) 16 Papír, karton és ezen anyagokból készült termékek, amelyek nem tartoznak más osztályokba; nyomdaipari termékek; könyvkötészeti anyagok; fényképek; papíripari cikkek, papíripari vagy háztartási ragasztóanyagok; anyagok művészek részére; ecsetek; írógépek és irodai cikkek (bútorok kivételével); tanítási és oktatási anyagok (készülékek kivételével); csomagolásra szolgáló műanyagok (amelyek nem tartoznak más osztályokba); nyomdabetűk; klisék.

28 Játékok, játékszerek; testnevelési és sportcikkek, amelyek nem tartoznak más osztályokba; karácsonyfadíszek.

---

(210) M 08 01200 **(220) 2008.04.07.**
(731) VitaminKosár Gyógytermék Kereskedelmi és Szolgáltató Kft., Budapest (HU)
(740) Varannai Csaba szabadalmi ügyvivő, ADVOPATENT Szabadalmi Iroda, Budapest
(546)

(511) 5 Gyógyszerészeti, állatgyógyászati és egészségügyi termékek: diétás anyagok gyógyászati használatra, bébiételek; tapaszok, kötszeranyagok; fertőtlenítőszerek: biológiai termékek gyógyszerészeti használatra, bőrápoló gyógyszerészeti termékek: elixírek: emésztést elősegítő anyagok gyógyszerészeti használatra, fagyás elleni termékek: fájdalomcsillapítók: gombásodás

elleni termékek: herbateák: idegerősítő szerek: kötések gyógyítás céljára, tapaszok, lázcsillapítók: gyógynövények, regenerálószerek, sók orvosi használatra, vitaminkészítmények.

---

(210) M 08 02236 **(220) 2008.07.08.**
(731) Vivotek, Inc., Taipei County (TW)
(740) dr. Sasvári Gabriella, S.B.G. & K. Szabadalmi Ügyvivői Iroda, Budapest
(546)

(511) 9 Hálózati kamerák; megfigyelő kamerák; digitális videomagnók; hálózati videomagnók; digitális-analóg átalakítók; analóg-digitális átalakítók; video/audio szerverek; video/audio vevőkészülékek; számítógépchipek; integrált áramkörök; számítógépprogramok hálózati kamerák, megfigyelő kamerák, digitális videomagnók, digitális-analóg átalakítók, analóg-digitális átalakítók, video/audio szerverek és video/audio vevőkészülékek vezérlésére; számítógépprogramok video- és audiofelvételek készítéséhez; számítógépprogramok intelligens megfigyeléshez.

---

(210) M 07 03754 **(220) 2007.11.08.**
(731) Vylyan Vinum Kft., Kisharsány (HU)
(541) BOGYÓLÉ
(511) 33 Alkoholos italok (sörök kivételével).

---

(210) M 08 00348 **(220) 2008.02.05.**
(731) Whiteland Kft., Budapest (HU)
(546)

(511) 25 Fehér színű ruházati termékek.
35 Fehér színű ruházati termékek internetes árusítása.

---

(210) M 08 01729 **(220) 2008.05.22.**
(731) Wm. Wrigley Jr. Company, Chicago, Illinois (US)
(740) Kovári Zoltán, ADVOPATENT Szabadalmi és Védjegy Iroda, Budapest
(541) WINTERFRESH FUSION
(511) 30 Cukorkaáruk, nevezetesen rágógumi, felfújható rágógumi, cukorka, és mentolos cukorkák.

---

(210) M 08 01591 **(220) 2008.05.08.**
(731) Wossala Hotels Kft., Balatonalmádi (HU)
(740) Várnai Anikó, INTERINNO Szabadalmi Iroda, Budapest
(541) Ramada...a Balaton másképp
(511) 43 Vendéglátás (élelmezés), időleges szállásadás.

A rovat 139 db közlést tartalmaz.

Védjegybejelentés meghirdetése és védjegy lajstromozása különleges gyorsított eljárásban I.

(111) 195.059 (151) 2008.09.15.
(210) M 08 02416 (220) 2008.07.24.
(732) Helvox Autótechnika Kft., Budapest (HU)
(740) dr. Sorosi Gyula ügyvéd, Budapest
(591) RedPower
(511) 9 Autó-hifi.

A rovat 1 db közlést tartalmaz.
A rovatban meghirdetett lajstromozott védjegyek: 195.059

Lajstromozott védjegyek I.

(111) 168.269 (151) 2002.01.09.
(210) M 00 04971 (220) 2000.09.20.
(732) Magyar Grundy UFA TV Műsorgyártó Kft., Budapest (HU)
(740) dr. Bérczes László, S.B.G. & K. Budapesti Nemzetközi Szabadalmi Iroda, Budapest
(541) RÓZSA BISZTRÓ
(511) 3 Fehérítő készítmények és egyéb mosásra szolgáló anyagok, tisztító-, fényesítő-, súroló- és csiszoló szerek, szappanok, illatszerek, illóolajok, testápoló és szépészeti kozmetikai cikkek, hajmosó szerek; fogtisztítószerek.

11 Világító-, fűtő-, gőzfejlesztő-, főző-, hűtő-, szárító-, szellőztető-, vízszolgáltató és egészségügyi berendezések.

14 Nemesfémek és ötvözeteik, valamint az ilyen anyagokból készült, vagy ezekkel bevont termékek, amelyek nem tartoznak más osztályokba; ékszerek, drágakövek; órák és más időmérő eszközök.

16 Papír, karton és ezen anyagokból készült termékek, amelyek nem tartoznak más osztályokba; nyomdaipari termékek; könyvkötészeti anyagok; fényképek; papíripari cikkek; papíripari vagy háztartási ragasztóanyagok; anyagok művészek részére; ecsetek; írógépek és irodai cikkek (bútorok kivételével); tanítási és oktatási anyagok (készülékek kivételével); csomagolásra szolgáló műanyagok (amelyek nem tartoznak más osztályokba); játékkártyák; nyomdabetűk; klisék.

18 Bőr és bőrutánzatok, ezen anyagokból készült olyan termékek, amelyek nem tartoznak más osztályokba; állatbőrök és irhák; utazó táskák és bőröndök; esernyők, napernyők és sétapálcák; ostorok, hámok, nyergek és lószerszámok.

21 Eszközök, edények és tartályok háztartási és konyhai célokra (nem nemesfémből és nem nemesfém bevonattal); fésűk és szivacsok; kefék (az ecset kivételével), kefegyártáshoz használt anyagok; takarító eszközök; vasforgács; nyers vagy félig megmunkált üveg (kivéve az építéshez használt üveget); üveg-, porcelán- és fajanszáruk, amelyek nem tartoznak más osztályokba.

25 Ruházati cikkek, cipők, kalapáruk.

28 Játékok, játékszerek; testnevelési és sportcikkek, amelyek nem tartoznak más osztályokba; karácsonyfadíszek.

32 Sörök; ásványvizek és szénsavas vizek és egyéb alkoholmentes italok; gyömülcsitalok és gyümölcslevek; szörpök és más készítmények italokhoz.

35 Reklámozás; kereskedelmi ügyletek; kereskedelmi adminisztráció; irodai munkák.

38 Távközlés.

41 Oktatási szolgáltatások; szórakoztatás, különösen rádiós és televíziós szórakoztató műsorok; filmgyártás és sokszorosítás, filmek bemutatása és kölcsönzése, hang és képfelvétel, egyéb, hang és/vagy képrögzítő készülékeken történő gyártása sokszorosítása, ezen hang és/vagy kép felvevőhordozók bemutatása és kölcsönzése; rádiós és televíziós, különösen szórakoztató jellegű műsorok tervezése és elkészítése; stúdiószolgáltatások és stúdiók bérelése, ideértve a film, a rádió és televíziós műsorok elkészítéséhez szükséges felszereléseket, berendezéseket; rádiós és televíziós felvevőkészülékek kölcsönzése; szabadidő és szórakoztató központok; nyilvános szórakoztatás, cirkuszi előadások, állatbemutatók; színházi előadások, musical-ek; koncertek, turnék, színházi, táncos és/vagy zenés előadások szervezése és lebonyolítása; sport és kulturális tevékenységek, valamint versenyek szervezése és lebonyolítása; újságok és folyóiratok kiadása, folyóiratok kölcsönzése; kereskedelmi vásárok oktatási és kulturális célú kiállítások és vásárok szervezése és lebonyolítása.

42 Iparjogvédelmi és szerzői jogi ügyek kezelése és értékelése, így különösen a rádió és televízió műsorok, valamint egyéb hang és képfelvételek vonatkozásában felhasználási jogok és sugárzási jogok engedélyezése, audiovizuális, mechanikai és egyéb felhasználói jogok tekintetében; időjárás előrejelzés; vendéglátás; élelmiszer, ital, valamint ideiglenes elszállásolás szolgáltatása; szobafoglalás; szépségszalonok; divatbemutatók szervezése; számítógépes programozás; számítógépes adatbázisok és adatbázis programok hozzáférési idejének bérbeadása.

---

(111) 193.971 (151) 2008.05.14.
(210) M 07 00550 (220) 2007.02.19.
(732) Dream Family Kft., Székesfehérvár (HU)
(546)

(511) 3 Kozmetikai cikkek; fémek és mikroelemek kolloidjából készült száj- és bőrápoló kozmetikai termékek.

5 Gyógyszerészeti készítmények; egészségügyi készítmények gyógyszerészeti használatra.

32 Készítmények italokhoz, gyümölcslevek, gyümölcsitalok, instant porok különböző gyümölcsökből és zöldségekből, gyógynövényekből, valamint mézből.

---

(111) 194.371 (151) 2008.06.11.
(210) M 04 00660 (220) 2004.02.16.
(732) Szabó János, Debrecen (HU)
(740) Ágni Zsolt szabadalmi ügyvivő, Debrecen
(546)

(511) 25 Ruházati cikkek.

---

(111) 194.372 (151) 2008.06.11.
(210) M 04 00661 (220) 2004.02.16.
(732) Szabó János, Debrecen (HU)
(740) Ágni Zsolt szabadalmi ügyvivő, Debrecen
(541) MATADOR
(511) 25 Ruházati cikkek.

---

(111) 194.457 (151) 2008.06.18.
(210) M 05 01903 (220) 2005.06.01.
(732) HIDROCENTRUM Kft., Budapest (HU)
(740) Pintz György, Pintz és Társai Szabadalmi és Védjegy Iroda, Budapest
(541) FULLMOON
(511) 25 Ruházati cikkek; cipők; kalapáruk; felsőruházat, sportruházat, farmer.

---

(111) 194.459 (151) 2008.06.18.
(210) M 06 03617 (220) 2006.11.06.
(732) Fixlakás.hu Kft., Budapest (HU)
(546)

(511) 36 Biztosítás; pénzügyi ügyletek; valutaügyletek; ingatlanügyletek.

---

(111) 194.460 (151) 2008.06.18.
(210) M 07 03530 (220) 2007.10.18.
(732) Nutritive Kft., Budapest (HU)
(740) dr. Tass Balázs ügyvéd, Pilisszentiván
(546)

(511) 43 Vendéglátás (élelmezés), időleges szállásadás.

---

(111) 194.462 (151) 2008.06.18.
(210) M 07 03919 (220) 2007.11.23.
(732) Gyomaker Kft., Gyomaendrőd (HU)
(740) dr. Rakonczainé dr. Mészáros Gabriella ügyvéd, Békéscsaba
(546)

(511) 43 Vendéglátás (élelmezés); időleges szállásadás.

---

(111) 194.463 (151) 2008.06.18.
(210) M 07 03336 (220) 2007.10.02.
(732) Törley Pezsgőpincészet Kft., Budapest (HU)
(740) dr. Kimmel József, Fazekas & Társai Ügyvédi Iroda, Budapest
(541) MUSCATELLER
(511) 33 Borok, pezsgők.

---

(111) 194.464 (151) 2008.06.18.
(210) M 07 03344 (220) 2003.08.12.
(732) Trocellen Italia S.p.A., Osio Sopra (IT)
(740) dr. Szigeti Éva, DANUBIA Szabadalmi és Jogi Iroda Kft., Budapest
(546)

(511) 17 Szigetelőanyagok, hangszigetelő burkolatok; szigetelőpapír; fémfólia szigetelés céljára; szigetelőszalag; szigetelőmáz; szigetelőtermékek; a hősugárzás elleni védelemre szolgáló készítmények; szigetelőolaj; épületek nedvesség elleni szigetelésére szolgáló anyagok; szigetelőfesték; szigetelők; gumi, guttapercha, gumi, azbeszt, csillám és az ezen anyagokból készült termékek, amelyek nem tartoznak más osztályokba; félkész műanyag termékek; csomagoló-, tároló- és szigetelőanyagok; nem fémből készült tömlők.

19 Tűzbiztos cement burkolatok; szigetelőüveg (épületekhez); nem fémből készült hordozható szerkezetek; nem fémből készült épületek; nem fém építőanyagok; nem fémből készült merev építési csövek; aszfalt, szurok és bitumen; nem fémből készült hordozható szerkezetek; emlékművek nem fémből.

27 Szőnyegek; lábtörlők (szalmából), gyékények és nádfonatok, linóleum és más padlóburkolatok; falikárpitok.

---

(111) 194.465 (151) 2008.06.18.
(210) M 05 02015 (220) 2005.06.13.
(732) Teleste Oyj, Littoinen (FI)
(740) Kovári György, ADVOPATENT Szabadalmi és Védjegy Iroda, Budapest
(541) TELESTE
(511) 42 Számítógépes rendszerekkel kapcsolatos tanácsadás, különösen analóg és digitális jelek fogadására, átvitelére, feldolgozására és elosztására használt berendezéssel és szoftverrel kapcsolatos tanácsadás; berendezés, nevezetesen analóg és digitális jelek fogadására, átvitelére, feldolgozására és elosztására használt számítógép szoftver javítása és üzembe helyezése; analóg és digitális jelek fogadására, átvitelére, feldolgozására és elosztására használt berendezés és szoftver tervezése és fejlesztése mások számára.

---

(111) 194.466 (151) 2008.06.18.
(210) M 07 01839 (220) 2007.05.17.
(732) KVARC-MINERAL Építőanyaggyártó Kft., Budapest (HU)
(740) dr. Garai Péter, Mátyás és Garai Ügyvédi Iroda, Budapest
(546)

(511) 19 Nem fém építőanyagok; nem fémből készült merev építési csövek; aszfalt, szurok és bitumen; nem fémből készült, hordozható szerkezetek.

---

(111) 194.467 (151) 2008.06.18.
(210) M 07 03914 (220) 2007.11.23.
(732) Brauerei Beck GmbH & Co. KG, Bremen (DE)
(740) dr. Szigeti Éva, DANUBIA Szabadalmi és Jogi Iroda Kft., Budapest
(541) Beck'sperience
(511) 36 Támogatás (szponzorálás).
41 Szórakoztatás, élő előadások.

---

(111) 194.468 (151) 2008.06.18.
(210) M 07 01840 (220) 2004.03.11.
(732) Archea GmbH, Hessisch Oldendorf (DE)
(740) dr. Kovári Zoltán szabadalmi ügyvivő, ADVOPATENT Szabadalmi és Védjegy Iroda, Budapest
(541) ARCHEA
(511) 1 Szerves hulladékok, nevezetesen trágyák, trágyalevek.

11 Klímaberendezések, fűtőberendezések, hőcserélők, hűtőberendezések, szárítóberendezések, levegőztető berendezések és ezekből álló folyadékvezető rendszerek.

19 Építőanyagok tisztítóberendezések, elektromos áramot és hőt szolgáltató kombinált erőművek, fermentorok és rothasztótornyok előállításához.

37 Műszaki tervezés és építéstervezés; valamint tisztítóberendezések, fermentorok, elektromos áramot és hőt szolgáltató kombinált erőművek, rothasztótornyok és alternatív energiák széltornyok, biogáz és napsugárzás segítségével történő termelésére szolgáló berendezések készítése.

42 Tudományos és műszaki szolgáltatások a környezetbarát energiatermelés területén.

(111) 194.469 (151) 2008.06.18.
(210) M 08 00120 (220) 2008.01.17.
(732) Firstmed Centers Szolgáltató Kft., Budapest (HU)
(740) dr. Krajnyák András, Dr. Asbóth, dr. Krajnyák & Társa Ügyvédi és Szabadalmi Iroda, Budapest
(546)

(511) 5 Gyógyszerészeti és állatgyógyászati készítmények; egészségügyi készítmények gyógyászati használatra; diétás anyagok gyógyászati használatra, bébiételek; tapaszok, kötszeranyagok; fogtömő anyagok és fogászati mintázóanyagok; fertőtlenítőszerek; kártékony állatok és növények irtására szolgáló készítmények; gombaölő szerek (fungicidek), gyomirtó szerek (herbicidek).

44 Orvosi szolgáltatások; állatgyógyászati szolgáltatások; higiéniai és szépségápolási szolgáltatások emberek és állatok részére; mezőgazdasági, kertészeti és erdészeti szolgáltatások.

---

(111) 194.574 (151) 2008.06.30.
(210) M 07 02280 (220) 2007.06.21.
(732) Philip Morris Products S.A., Neuchatel (CH)
(740) dr. Gödölle Tamás, Bogsch és Társai Ügyvédi Iroda, Budapest
(546)

(511) 34 Nyers vagy feldolgozott dohány; dohánytermékek, ideértve szivarok, cigaretták, szivarkák, dohány saját maga által saját részre sodort cigarettához, pipadohány, bagó, tubák/burnót, kretek; dohánypótlók és -helyettesítők (nem orvosi célra); dohányzási cikkek, ideértve cigarettapapírok és -csövek, cigarettafilterek, dohánydobozok, cigarettatárcák és hamutartók, pipák, zsebkészlet cigarettasodráshoz, öngyújtók; gyufák.

---

(111) 194.575 (151) 2008.06.30.
(210) M 07 00538 (220) 2007.02.16.
(732) PRO-MOT HUNGÁRIA Ingatlanfejlesztő Kft., Budapest (HU)
(740) dr. Szécsényi László ügyvéd, Szécsényi Ügyvédi Iroda, Budapest
(541) Club Aliga
(511) 36 Biztosítás; pénzügyi ügyletek; valutaügyletek; ingatlanügyletek.

37 Építkezés; javítás; szerelési szolgáltatások.

39 Szállítás; áruk csomagolása és raktározása; utazásszervezés.

41 Nevelés; szakmai képzés; szórakoztatás; sport- és kulturális tevékenységek.

43 Vendéglátási (élelmezési) szolgáltatások; ideiglenes szállásadás.

---

(111) 194.576 (151) 2008.06.30.
(210) M 07 01620 (220) 2007.04.27.
(732) Debreceni Hús Zrt., Debrecen (HU)
(740) dr. Aryné dr. Uhri Anna ügyvéd, Debrecen
(546)

(511) 16 P premier megjelöléssel, címkével ellátott papíralapú csomagolóanyag, karton, valamint vákuumcsomagolásra és védőgázas csomagolásra szolgáló műanyag csomagolóanyag.

29 Húsipari termékek, vörösáruk, kolbászfélék, szárazáruk, töltelékáruk, sonka, zsír, baromfi, sertéshús termékek.

---

(111) 194.577 (151) 2008.06.30.
(210) M 07 02278 (220) 2007.07.03.
(732) Csángó Tamás, Budapest (HU)
(546)

(511) 14 Nemesfémek és ötvözeteik, valamint az ilyen anyagokból készült, vagy ezekkel bevont termékek, amelyek nem tartoznak más osztályokba; ékszerek; drágakövek; órák és más időmérő eszközök.

18 Bőr és bőrutánzatok, ezen anyagokból készült olyan termékek, amelyek nem tartoznak más osztályokba; állatbőrök és irhák; utazótáskák és bőröndök; esernyők, napernyők és sétapálcák; ostorok, hámok, nyergek és lószerszámok.

20 Bútorok, tükrök, keretek; fából, parafából, nádból, gyékényből, fűzfavesszőből, szaruból, csontból, elefántcsontból, halcsontból, kagylóhéjból, ámbrából, gyöngyházból, tajtékból és mindezek pótanyagaiból készült termékek, amelyek nem tartoznak más osztályokba.

24 Textíliák és textiláruk, amelyek nem tartoznak más osztályokba; ágy- és asztalneműk.

25 Ruházati cikkek, cipők, kalapáruk.

27 Szőnyegek, lábtörlők (szalmából), gyékények és nádfonatok, linóleum és más padlóburkolatok, nem textil falikárpitok.

---

(111) 194.578 (151) 2008.06.30.
(210) M 07 03735 (220) 2007.11.07.
(732) Agro-Vitál Kft., Budapest (HU)
(541) ARANYBARÁT
(511) 33 Alkoholtartalmú italok a sör kivételével.

---

(111) 194.579 (151) 2008.06.30.
(210) M 07 04291 (220) 2006.04.12.
(732) Payless ShoeSource Worldwide, Inc., Topeka, Kansas (US)
(740) S.B.G. & K. Budapest Nemzetközi Szabadalmi Iroda, Budapest
(546)

(511) 25 Lábbeli, valamint ruházati termékek, így fejfedők, sálak, kendők, kalapok, kesztyűk, övek, zoknik, harisnyák, harisnyanadrágok, térdharisnyák és lábfej nélküli harisnyák.

35 Cipőket és divatkiegészítőket forgalmazó kiskereskedelmi üzletek; lábbeli, ruházat, pénztárcák, kézitáskák és hátitáskák értékesítésével összefüggő online kiskereskedelmi szolgáltatások.

---

(111) 194.580 (151) 2008.06.30.
(210) M 07 02276 (220) 2003.02.06.
(732) Bach Flower Remedies Ltd., Wimbledon, London (GB)
(740) DANUBIA Szabadalmi és Jogi Iroda Kft., Budapest

(546)

(511) 5 Virágból készült gyógyszerek és virágkivonatok orvosi célokra; készítmények és anyagok érzelmi és/vagy pszichológiai állapotok és rendellenességek kezelésére és enyhítésére.

---

(111) 194.620 (151) 2008.07.02.
(210) M 07 03529 (220) 2007.10.17.
(732) Stiefel Laboratories, Inc. (Delaware állam törvényei szerint működő cég), Coral Gables, Florida (US)
(740) dr. Szigeti Éva, DANUBIA Szabadalmi és Jogi Iroda Kft., Budapest
(541) POLYTAR
(511) 5 Gyógyászati készítmények; gyógyászati készítmények bőrbetegségek kezelésére, kondicionálására és a rendellenességek kezelésére; gyógyhatású hidratálószerek; gyógyhatású tisztítókészítmények; gyógyhatású sampon kiütéses, gyulladt és korpás fejbőr kezelésére.

---

(111) 194.621 (151) 2008.07.02.
(210) M 07 03900 (220) 2007.11.22.
(732) Unilever N.V., Rotterdam (NL)
(740) ifj. Szentpéteri Ádám, S.B.G. & K. Szabadalmi Ügyvivői Iroda, Budapest
(546)

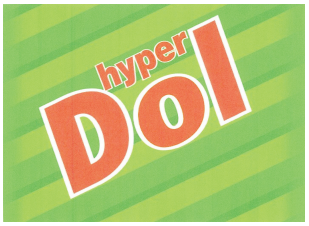

(511) 3 Mosószerek; készítmények és anyagok mosodai célokra; szövetkondicionáló készítmények; fehérítőszerek; tisztító-, fényesítő-, súroló- és dörzsölőkészítmények; készítmények edények mosásához; szappanok; kézmosó szerek; tisztító és fényesítő hatású készítményekkel impregnált kendők.

5 Fertőtlenítőszerek; egészségügyi készítmények; rovar, féreg, és kártékony állatok irtására szolgáló készítmények; fungicidek; csíraölő szerek; baktériumölő készítmények; parazitairtó szerek; algairtó szerek; rovarirtó szerek; gyomirtók; dezodorok és egyéb nem személyi használatra szolgáló ilyen készítmények; légfrissítő szerek; féregelriasztó szerek.

21 Nem elektromos működtetésű készülékek és anyagok tisztítási célokra; tisztító-, portalanító- és fényesítőruhák; tisztító-, portalanító- és fényesítőszerekkel impregnált kendők; adagolókészülékek; kefék; súroló- és tisztítópárnácskák; szivacsok és törlőeszközök.

---

(111) 194.622 (151) 2008.07.02.
(210) M 07 03527 (220) 2007.10.17.
(732) Naturgold Farms Kft., Edelény (HU)
(740) dr. Kimmel József, Fazekas & Társai Ügyvédi Iroda, Budapest
(546)

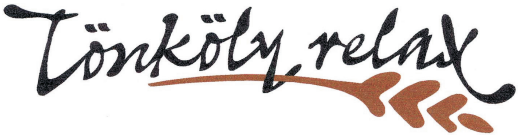

(511) 24 Textíliák és textiláruk, amelyek nem tartoznak más osztályokba; ágy- és asztalneműk, párna.

---

(111) 194.623 (151) 2008.07.02.
(210) M 07 02952 (220) 2007.08.28.
(732) MOLNÁR TV Műsorkészítő és Szolgáltató Kft., Csorna (HU)
(546)

(511) 38 Távközlés.

---

(111) 194.624 (151) 2008.07.02.
(210) M 07 03131 (220) 2007.09.13.
(732) Ingatlanbank Franchise Üzemeltető Korlátolt Felelősségű Társaság, Budapest (HU)
(740) dr. Loványi Róbert ügyvéd, Budapest
(541) IBRED
(511) 35 Reklámozás; kereskedelmi ügyletek; kereskedelmi adminisztráció; irodai munkák.

36 Biztosítás; pénzügyi ügyletek; valutaügyletek; ingatlanügyletek.

41 Nevelés; szakmai képzés; szórakoztatás; sport- és kulturális tevékenységek.

---

(111) 194.625 (151) 2008.07.02.
(210) M 07 03319 (220) 2007.10.01.
(732) Mareco Ingatlan Zrt., Budapest (HU)
(740) Katona Zsuzsanna, Budapest
(546)

(511) 36 Biztosítás; pénzügyi ügyletek; valutaügyletek; ingatlanügyletek.

---

(111) 194.626 (151) 2008.07.02.
(210) M 07 02947 (220) 2007.08.28.
(732) Chemstar Kft., Budapest (HU); F.F.W. Kft., Budapest (HU)
(546)

(511) 25 Ruházati cikkek, cipők, kalapáruk.

---

(111) 194.627 (151) 2008.07.02.
(210) M 07 02813 (220) 2007.02.12.
(732) MEC Holding GmbH, Kriftel (DE)
(300) 30709718.8 2007.02.12. DE
(740) dr. Szigeti Éva, DANUBIA Szabadalmi és Jogi Iroda Kft., Budapest
(541) PROTEC
(511) 6 Nem nemesfémek és ezek ötvözetei; kisebb acéláruk; fémcsövek és fémkábelek; különösen fém öntőforma és védőréteggel ellátott fém öntőforma, elsősorban az üveggyártásban való alkalmazásra.

---

(111) 194.629 (151) 2008.07.02.
(210) M 07 03898 (220) 2007.11.22.
(732) GANZ-SKODA Electric Zrt., Budapest (HU)
(740) dr. Boytháné dr. Füzesséry Éva ügyvéd, Budapest

(541) GANZ-SKODA

(511) 12 Komplett trolibuszok; áramszedők trolibuszokhoz; valamint elektromos hajtásrendszerek, inverterek, áramátalakítók, segédüzemi áramellátó berendezések, szabályozóegységek és egyéb részegységek trolibuszokhoz, villamosokhoz, metróhoz, helyiérdekű vasúthoz, motorvonatokhoz, mozdonyokhoz és vasúti személykocsikhoz.

---

(111) 194.630 (151) 2008.07.02.

(210) M 07 03902 (220) 2007.11.22.

(732) Société des Produits Nestlé S.A., Vevey (CH)

(740) dr. Tompa Gábor, Tompa Ügyvédi Iroda Alirodája, Budapest

(541) ELEVENSÉGBŐL ÖTÖS

(511) 30 Kávé, kávékivonatok, kávéalapú készítmények és italok; jeges kávé; pótkávék, pótkávékivonatok, pótkávé alapú készítmények és italok; cikória, tea, teakivonatok, teaalapú készítmények és italok; jeges tea; malátaalapú készítmények; kakó és kakaóalapú készítmények és italok; csokoládé, csokoládés termékek, csokoládéalapú készítmények és italok; cukorkaáruk, édességek, bonbonok, kandiscukrok; cukor; rágógumi; természetes édesítőszerek; pékáruk, kenyér, élesztő, süteménytészta; kekszek, cukrászsütemények, aprósütemények, ostyák, tejkaramellák, pudingok; fagylalt, jégkrém, vizes jégkrémek, szörbet (fagylalt), fagyasztott cukrászkészítmények, fagyasztott sütemények, lágy jégkrémek, fagyasztott desszertek, fagyasztott joghurtok; kötőanyagok, jégkrémek és/vagy vizes jégkrémek és/vagy vizes szörbet és/vagy fagyasztott cukrászkészítmények és/vagy fagyasztott sütemények és/vagy könnyű jégkrémek és/vagy fagyasztott desszertek és/vagy fagyasztott joghurtok készítéséhez; méz és mézpótlók; gabonafélék reggelire, müzli, kukoricapelyhek, gabonapehely-szeletek, fogyasztásra kész gabonafélék; gabonakészítmények; rizs, tésztafélék, metélt tészta, nudli, galuska; rizs, lisztvagy gabonaalapú élelmiszerek, készételek formájában is; pizzák; szendvicsek; étkezési tésztakeverék és konyhakész kenyértészta; szószok; szójaszósz; ketchup; aromatizáló vagy fűszerező készítmények ételekhez, ehető fűszerek, fűszerek, ízesítők, salátaöntetek, majonéz, méz, mustár, ecet.

41 Nevelés, szakmai képzés, sport- és kulturális tevékenységek; élelmiszer-tudományi és technológiai képzés, főzés és vendéglátóipar; filmkészítés és filmforgalmazás, könyvek, brosúra, újságok, oktatási célra készült video- és hangfelvételek; konferenciaszervezés, lebonyolítás, vezetés, kulturális vagy oktatási célú kongresszus, kiállítás; sportvetélkedők szervezése, versenyek, koncertek, show-műsorok, élő előadások bemutatása; üdülőtáborok szolgáltatásai (szórakoztatás); sportedzőtáborok (tanfolyamok); rádiós szórakoztatás.

43 Éttermek, szállodai szolgáltatások, kávéházak, gyorsétermek és kantinok, büfék, étkezdék; vendéglátóipar; szállásadás, élelmiszer-minőségi vizsgálat és ellenőrzés; élelmiszerekre és italokra vonatkozó tanácsadás.

---

(111) 194.631 (151) 2008.07.02.

(210) M 07 03901 (220) 2007.11.22.

(732) Unilever N.V., Rotterdam (NL)

(740) ifj. Szentpéteri Ádám, S.B.G. & K. Szabadalmi Ügyvivői Iroda, Budapest

(546)

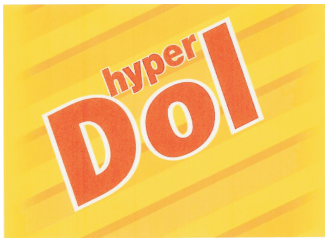

(511) 3 Mosószerek; készítmények és anyagok mosodai célokra; szövetkondicionáló készítmények; fehérítőszerek; tisztító-, fényesítő-, súroló- és dörzsölőkészítmények; készítmények edények mosásához; szappanok; kézmosó szerek; tisztító és fényesítő hatású készítményekkel impregnált kendők.

5 Fertőtlenítőszerek; egészségügyi készítmények; rovar, féreg és kártékony állatok irtására szolgáló készítmények; fungicidek; csíraölő szerek; baktériumölő készítmények; parazitairtó szerek; algairtó szerek; rovarirtó szerek; gyomirtók; dezodorok és egyéb nem személyi használatra szolgáló ilyen készítmények; légfrissítő szerek; féregelriasztó szerek.

21 Nem elektromos működtetésű készülékek és anyagok tisztítási célokra; tisztító-, portalanító- és fényesítőruhák; tisztító-, portalanító- és fényesítőszerekkel impregnált kendők; adagolókészülékek; kefék; súroló- és tisztítópárnácskák; szivacsok és törlőeszközök.

---

(111) 194.632 (151) 2008.07.02.

(210) M 07 03325 (220) 2007.09.28.

(732) Ecoprotect Kft., Szentgotthárd (HU)

(740) dr. Sóvári Miklós, DANUBIA Szabadalmi és Jogi Iroda Kft., Budapest

(541) ECOPROTECT

(511) 11 Fűtéstechnikai és víztisztító berendezések, különösen biomasszát hasznosító fűtéstechnikai berendezések, valamint megújuló energia átalakítására szolgáló berendezések és ilyen elven működő fűtéstechnikai berendezések, illetve biológiai szennyvíztisztító berendezések.

40 Hőenergia előállítása; bioenergia átalakítása; víztisztítás, szennyvíztisztítás; fűtéstechnikai és víztisztító berendezések üzemeltetése.

---

(111) 194.633 (151) 2008.07.02.

(210) M 07 03526 (220) 2007.10.17.

(732) Koczkás Patricia, Győr (HU)

(546)

(511) 16 Papír, karton és ezen anyagokból készült termékek, amelyek nem tartoznak más osztályokba; nyomdaipari termékek; könyvkötészeti anyagok; fényképek; papíripari cikkek, papíripari vagy háztartási ragasztóanyagok; anyagok művészek részére; ecsetek; írógépek és irodai cikkek (bútorok kivételével); tanítási és oktatási anyagok (készülékek kivételével); csomagolásra szolgáló műanyagok (amelyek nem tartoznak más osztályokba); nyomdabetűk; klisék.

---

(111) 194.634 (151) 2008.07.02.

(210) M 07 02948 (220) 2007.08.28.

(732) Chemstar Kft., Budapest (HU); F.F.W. Kft., Budapest (HU)

(546)

(511) 25 Ruházati cikkek, cipők, kalapok.

---

(111) 194.635 (151) 2008.07.02.

(210) M 07 03903 (220) 2007.11.22.

(732) Société des Produits Nestlé S.A., Vevey (CH)

(740) dr. Tompa Gábor, Tompa Ügyvédi Iroda Alirodája, Budapest

(546)

(511) 30 Kávé, kávékivonatok, kávéalapú készítmények és italok; jeges kávé; pótkávék, pótkávékivonatok, pótkávé alapú készítmények és italok; cikória, tea, teakivonatok, teaalapú készítmények és italok; jeges tea; malátaalapú készítmények; kakó és kakaóalapú készítmények és italok; csokoládé, csokoládés termékek, csokoládéalapú készítmények és italok; cukorkaáruk, édességek, bonbonok, kandiscukrok; cukor; rágógumi; természetes édesítőszerek; pékáruk, kenyér, élesztő, süteménytészta; kekszek, cukrászsütemények, aprósütemények, ostyák, tejkaramellák, pudingok; fagylalt, jégkrém, vizes jégkrémek, szörbet (fagylalt), fagyasztott cukrászkészítmények, fagyasztott sütemények, lágy jégkrémek, fagyasztott desszertek, fagyasztott joghurtok; kötőanyagok, jégkrémek és/vagy vizes jégkrémek és/vagy vizes szörbet és/vagy fagyasztott cukrászkészítmények és/vagy fagyasztott sütemények és/vagy könnyű jégkrémek és/vagy fagyasztott desszertek és/vagy fagyasztott joghurtok készítéséhez; méz és mézpótlók; gabonafélék reggelire, müzli, kukoricapelyhek, gabonapehely-szeletek, fogyasztásra kész gabonafélék; gabonakészítmények; rizs, tésztafélék, metélt tészta, nudli, galuska; rizs, liszt- vagy gabonaalapú élelmiszerek, készételek formájában is; pizzák; szendvicsek; étkezési tésztakeverék és konyhakész kenyértészta; szószok; szójaszósz; ketchup; aromatizáló vagy fűszerező készítmények ételekhez, ehető fűszerek, fűszerek, ízesítők, salátaöntetek, majonéz, méz, mustár, ecet.

41 Nevelés, szakmai képzés, sport- és kulturális tevékenységek; élelmiszer-tudományi és technológiai képzés, főzés és vendéglátóipar; filmkészítés és filmforgalmazás, könyvek, brosúra, újságok, oktatási célra készült video- és hangfelvételek; konferenciaszervezés, lebonyolítás, vezetés, kulturális vagy oktatási célú kongresszus, kiállítás; sportvetélkedők szervezése, versenyek, koncertek, show-műsorok, élő előadások bemutatása; üdülőtáborok szolgáltatásai (szórakoztatás); sportedzőtáborok (tanfolyamok); rádiós szórakoztatás.

43 Éttermek, szállodai szolgáltatások, kávéházak, gyorsétermek és kantinok, büfék, étkezdék; vendéglátóipar; szállásadás, élelmiszer-minőségi vizsgálat és ellenőrzés; élelmiszerekre és italokra vonatkozó tanácsadás

---

(111) 194.636 (151) 2008.07.02.
(210) M 07 03720 (220) 2007.11.06.
(732) Reckitt & Colman (Overseas) Limited, Egyesült Királyság-beli cég, Hull (GB)
(740) Frankné dr. Machytka Daisy, Gödölle, Kékes, Mészáros & Szabó Szabadalmi és Védjegy Iroda, Budapest
(546)

(511) 5 Gyógyszerészeti készítmények és anyagok.

---

(111) 194.638 (151) 2008.07.02.
(210) M 07 03323 (220) 2007.10.01.
(732) Millennium & Copthorne International Limited, Singapore (SG)
(740) dr. Gödölle István, Gödölle, Kékes, Mészáros & Szabó Szabadalmi és Védjegy Iroda, Budapest
(546)

GRAND MILLENNIUM

(511) 35 Szállodákkal, motelekkel és egyéb ideiglenes szálláshelyekkel, beleértve a szolgáltatásokkal járó apartmanokat és apartmanszállodákat, kapcsolatos üzletvezetés; ideiglenes szálláshelyekkel, beleértve a szállodákat, kapcsolatos közönségszolgálat; ideiglenes szálláshelyekkel, beleértve a szállodákat, moteleket, szolgáltatásokkal járó apartmanokat és apartmanszállodákat, kapcsolatos marketingtevékenység, beleértve eme szolgáltatások interneten és egyéb globális számítógépes hálózatokon keresztül történő hirdetését és reklámozását.

43 Ideiglenes szállásadási szolgáltatások, ideiglenes szálláshelyek bérbeadása; vendéglátóipar (étel és ital); összejövetelekhez helyiségek bérbeadása; éttermek, kávéházak; ideiglenesszálláshely-foglalások; átmeneti lakhatási lehetőség biztosítása; szolgáltatásokkal járó apartmanok biztosítása; szállodai szolgáltatások.

---

(111) 194.640 (151) 2008.07.02.
(210) M 07 02953 (220) 2007.08.28.
(732) MOLNÁR TV Műsorkészítő és Szolgáltató Kft., Csorna (HU)
(546)

(511) 35 Reklámozás; kereskedelmi ügyletek, adminisztráció; irodai munkák.

---

(111) 194.641 (151) 2008.07.02.
(210) M 07 02950 (220) 2007.08.28.
(732) ZR-Invest Vagyonkezelő Kft., Kecskemét (HU)
(740) dr. Kardos Gyula ügyvéd, Kecskemét
(546)

(511) 41 Nevelés; szakmai képzés; szórakoztatás; sport- és kulturális tevékenységek.

---

(111) 194.642 (151) 2008.07.02.
(210) M 07 02951 (220) 2007.08.28.
(732) Molnár György Miklós, Budapest (HU)
(740) dr. Tomcsányi Tamás, Tomcsányi Tamás Ügyvédi Iroda, Budapest
(541) RUSTICO
(511) 43 Vendéglátási (élelmezési) szolgáltatások; ideiglenes szállásadás.

---

(111) 194.643 (151) 2008.07.02.
(210) M 07 03132 (220) 2007.09.13.
(732) Ragoncsa Zoltán, Szigetvár (HU); Koncz Csaba, Szigetvár (HU)
(740) Kormos Ágnes szabadalmi ügyvivő, Budapest

(546)

(511) 41 Nevelés; szakmai képzés; szórakoztatás; sport- és kulturális tevékenységek.

---

(111) 194.644 (151) 2008.07.02.
(210) M 07 03713 (220) 2007.11.06.
(732) Thera-Team Kft., Budapest (HU)
(546)

(511) 28 Testnevelési és sportcikkek, amelyek nem tartoznak más osztályba.

---

(111) 194.645 (151) 2008.07.02.
(210) M 07 03523 (220) 2007.10.17.
(732) Expositor Kft., Budapest (HU)
(546)

(511) 35 Reklámozás; kereskedelmi ügyletek; kereskedelmi adminisztráció; irodai munkák.

---

(111) 194.722 (151) 2008.07.07.
(210) M 07 03621 (220) 2007.10.27.
(732) Hinner István, Nadap (HU); Zalka Péter, Budapest (HU)
(740) dr. Antalffy-Zsiros András, DANUBIA Szabadalmi és Jogi Iroda Kft., Budapest
(541) SKARPEA
(511) 9 Életmentő és oktatóberendezések és felszerelések; különösen baleset elleni védőkesztyűk, biztonsági felszerelések, búvárálarcok, búvárfelszerelések, búvárkesztyűk, búvároltönyök, búvárruhák, CD-ROM (kompakt) lemezek, csuklótámaszok, diagnosztikai készülékek nem gyógyászati használatra, egyedi fényvisszaverő lemezek közlekedési balesetek megelőzésére, elektromos akkumulátorok járművekhez, elektromos jeladók, elektromos ellenőrző berendezések, gumiabroncsokban lévő nyomás csökkenését automatikusan jelző készülékek, hajtósebesség-mérő műszerek, hajózási jelzőberendezések, hajózási készülékek és műszerek, hodométerek (lépésszámlálók), hőmérsékletjelzők, időregisztráló készülékek, indikátorok, jelzők (villamosság), légzőmaszkok, mentőbóják, mentőcsónakok, mentőkészülékek és felszerelések, mentőmellények, mentőövek, mentőponyvák, műholdas navigációs készülékek, napszemüvegek, orrvédők, pajzsok munkások arcának védelmére, sebességmérő műszerek, sebességmutatók, speciális védőöltözetek repülők részére, számítógép-perifériák, számítógépprogramok, szemellenzők, szemvédő ernyők, szemüvegek, szemüvegkeretek, szemüveglencse üvegjei, szemüvegtokok, szemüvegzsinórok, szélmérők, anemométerek, szélzsákok, szirénák, szűrők légzőmaszkokhoz, tűzvédelmi öltözékek, úszómellények, úszóövek, vakításgátló szemüvegek, védőálarcok, maszkok, védőcipők balesetek, sugárzás és tűz ellen, védőeszközök személyek balesetvédelmére, védőhálók, védőruhák balesetek, sugárzás és tűz ellen, védősisakok, védősisakok sporthoz.

12 Járművek; szárazföldi, légi vagy vízi közlekedési eszközök, különösen abroncsok járműkerekekhez, belső gumiabroncstömlők, fékek járművekhez, fékek kerékpárokhoz, fékpofák járművekhez, fogaskerekek kerékpárokhoz, gumiabroncsok, hajóablakok, ökörszemablakok, hajóbordák, hajócsavarok, hajók, hajtóláncok szárazföldi járművek részére, hajtóláncok szárazföldi járművekhez, hajtóművek szárazföldi járművekhez, háromkerekű kisautók, motortriciklik, irányjelzők járművekhez, irányjelzők, kerékpárokhoz, biciklikhez, stb.; javítókészletek belső gumiabroncstömlőkhöz, járműgumiabroncsok, járműkerekek, járműkerékküllő-rögzítők, járműülések, járművek kerékküllői, kerékagyak járművekhez, kerékkiegyenlítő súlyok, kerékpárhajtókarok, kerékpár-kerékabroncsok, kerékpárkerékagyak, kerékpár-kerékküllők, kerékpár-kitámasztók, kerékpársárvédők, kerékpárcsengők, kerékpárkerekek, kerékpárkormányok, kerékpárnyergek, kerékpárok, kerékpárpedálok, kerékpártámaszok, kerékpárvázak, kosarak kerékpárokhoz, lengéscsillapító rugók járművekhez, légtömlők kerékpárokhoz, lopásgátló riasztók járművekhez, lopásgátló szerkezetek járművekhez, mopedek, motorkerékpárok, motorok kerékpárokhoz, nyeregtakarók kerékpárokhoz vagy motorkerékpárokhoz, nyeregtáskák kerékpárokhoz, rugók járművek felfüggesztéséhez, sebességváltók, fogaskerekes hajtóművek szárazföldi járművekhez, sebességváltók szárazföldi járművekhez, szabadonfutók szárazföldi járművekhez, szelepek, járműabroncsokhoz, szárazföldi, légi, vízi vagy vasúti helyváltoztató eszközök, tengelyek, tengelyvégek, torziós rudak v. rugók járművekhez, tömlő nélküli gumiabroncsok kerékpárokhoz, triciklik, védőhálók kerékpárokhoz, visszapillantó tükrök, vontatók.

25 Ruházati cikkek, cipők, kalapáruk, különösen alsóneműk, csuklyák, kapucnik, csúszásgátlók lábbelikhez, dzsekik, fejfedők, felsőruházat, fülvédők, izzadságfelszívó alsóneműk, izzadságfelszívó harisnyák, kerékpáros-öltözetek, kesztyűk, kezeslábasok, lábbelik, sapkák, sportcipők, tornacipők, tornaruházat, ujjatlan kesztyűk, vízhatlan ruházat, zoknik, övek.

---

(111) 194.723 (151) 2008.07.08.
(210) M 07 04015 (220) 2007.12.03.
(732) Reflexio 2005 Bt., Budapest (HU)
(740) Pintz György, Pintz & Társai Szabadalmi és Védjegy Iroda, Budapest
(541) Tánckoktél Tánciskola
(511) 41 Tánccal összefüggő oktatás, vizsgáztatás, szórakoztatás, klubszolgáltatás, verseny- és rendezvényszervezés, lebonyolítás.

---

(111) 194.724 (151) 2008.07.08.
(210) M 07 04219 (220) 2007.12.19.
(732) Zhejiang Rongpeng Air Tools Co., Ltd., Zhejiang (CN)
(740) dr. Gödölle István, Gödölle, Kékes, Mészáros & Szabó Szabadalmi és Védjegy Iroda, Budapest
(546)

(511) 7 Kéziszerszámok, amelyeket nem kézzel működtetnek; villamos ragasztópisztolyok, hidraulikus kéziszerszámok, pneumatikus kéziszerszámok, pneumatikus szögbelövő pisztolyok, festékszóró pisztolyok, légsűrítő gépek, villamos szögbelövő pisztolyok, sűrített levegővel működő kéziszerszámok.

---

(111) 194.725 (151) 2008.07.08.
(210) M 07 04020 (220) 2007.12.03.
(732) Daewoo International Corporation, Seoul (KR)
(740) dr. Szigeti Éva, DANUBIA Szabadalmi és Jogi Iroda Kft., Budapest

(546) DAEWOO

(511) 36 Pénzügyi szolgáltatások, biztosítási befektetési tanácsadás, kereskedelmi és kereskedői brókerszolgáltatások, ingatlanbefektetési szolgáltatások, lízinggel és értékbecsléssel kapcsolatos szolgáltatások.

---

(111) 194.726 (151) 2008.07.08.
(210) M 07 03828 (220) 2007.11.15.
(732) Dendrite Hungary Szoftver Szolgáltató Korlátolt Felelősségű Társaság, Budapest (HU)
(740) dr. Várnai Rupert, Várnai és Társa Ügyvédi Iroda, Budapest
(546)

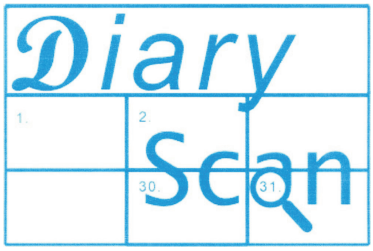

(511) 35 Üzleti, marketing- és reklámpiaci szolgáltatás, konzultáció orvosi, egészségügyi és gyógyszeripari termékeket gyártó/forgalmazó ügyfelek számára.

---

(111) 194.727 (151) 2008.07.08.
(210) M 07 03829 (220) 2007.11.15.
(732) Hungerit Baromfifeldolgozó és Élelmiszeripari Zrt., Szentes (HU)
(740) Kovári György, ADVOPATENT Szabadalmi és Védjegy Iroda, Budapest
(546)

(511) 29 Hús, baromfi és vadhús, különösen darabolt baromfitermékek, baromfi vörösáruk, felvágottak, sonkák, baromfi félszáraz, szárazkolbászok, szalámik, hidegkonyhai készítmények baromfihúsból, panírozott baromfitermékek elősütve, készre sütve, sterilezett baromfitermékek.

---

(111) 194.728 (151) 2008.07.08.
(210) M 07 03830 (220) 2007.11.15.
(732) Szilvás Zoltán, Érd (HU); Szokolay Zsolt, Budapest (HU); Pasta-Fresca Italiana Zrt., Érd (HU)
(546)

(511) 43 Vendéglátási (élelmezési) szolgáltatás.

---

(111) 194.729 (151) 2008.07.08.
(210) M 07 04213 (220) 2007.12.19.
(732) Nyugat-dunántúli Regionális Fejlesztési Ügynökség Kht., Sopron (HU)
(740) Török Antal, Győr
(546)

(511) 38 Online internetes információ- és hírszolgáltatás, hírügynökségi szolgáltatás, üzenetek és képek továbbítása számítógépek segítségével, internetes közösségek számára kommunikációs felületek biztosítása hírportálon; fotó- és sajtótermékek online publikálása a világhálón; események, rendezvények helyszíni közvetítése az interneten; közérdekű információk közzététele a világhálón; EDI (elektronikus adatcsere) szolgáltatás, elektronikus postaláda, elektronikus postafiók, elektronikus levélszekrény szolgáltatások, e-mail.

---

(111) 194.730 (151) 2008.07.08.
(210) M 07 03827 (220) 2007.11.15.
(732) Nótár Mária, Taktaharkány (HU)
(740) dr. Szilágyi István, Dr. Szilágyi István Ügyvédi Iroda, Budapest
(541) Nótár Mary
(511) 9 Tudományos célra szolgáló, tengerészeti, földmérő, villamos, fényképészeti, mozgóképi, optikai, súlymérő, egyéb mérő-, jelző-, ellenőrző (felügyeleti), életmentő és oktatóberendezések és felszerelések; hangok vagy képek rögzítésére, továbbítására, másolására szolgáló készülékek; mágneses adathordozók, hanglemezek; automata árueloszto berendezések és szerkezetek érmebedobással működő készülékekhez; regiszteres pénztárgépek, számológépek, adatfeldolgozó berendezések és számítógépek; tűzoltó készülékek; hangfelvételhordozók, hanglemezek.

35 Reklámozás; kereskedelmi ügyletek; kereskedelmi adminisztráció; irodai munkák; hirdetések levélben megrendelve, reklámanyagok (röplapok, prospektusok, nyomtatványok, árumintákat) terjesztése, reklámanyagok terjesztése, reklámozás, reklámszövegek publikálása, televíziós reklámozás, rádiós reklámozás.

41 Nevelés; szakmai képzés; szórakoztatás; sport- és kulturális tevékenységek; előadóművészek szolgáltatásai, hangfelvételek kölcsönzése, rádiós szórakoztatás, show-műsorok, szabadidős szolgáltatások nyújtása, szórakoztatás, televíziós szórakoztatás.

---

(111) 194.731 (151) 2008.07.08.
(210) M 07 02367 (220) 2007.06.29.
(732) ZENIT Logisztikai Eszközök Kereskedőháza Kft., Budapest (HU)
(740) Kunvári Antal reklámszakértő, Budapest
(546) SALDEX-SYSTEM

(511) 6 Rakodólapok fémből, fémállványzatok, fémépítmények, fémoszlopok, fémrácsok rúdjai, lépcsőpofák, pénzszekrények, teherhordó fémhevederek, építmények acélból, építőelemek fémből.

37 Állványozás, építés, raktárak építése és javítása.

---

(111) 194.732 (151) 2008.07.08.
(210) M 07 03620 (220) 2007.10.27.
(732) Aloe Vera of America, Inc., Dallas, Texas (US)
(740) dr. Hegymegi-Barakonyi Zoltán, Martonyi és Kajtár Baker & McKenzie Ügyvédi Iroda, Budapest
(546)

(511) 3 Szappanok, kozmetikai cikkek, hajszeszek; fogtisztító szerek; nem gyógyászati bőrápolási cikkek, nevezetesen bőrtisztítók,

hidratálókrémek, tonerek, kondicionálók, bőrápoló krémek és arc- és testhámlasztó szerek; bőrfehérítő a sötét elszíneződések csökkentésére; helyi krém a cellulitisz csökkentésére; hajápolási készítmények, nevezetesen sampon, hajkondicionáló, hajzselé, hajspray és hajfixálók; nem gyógyászati testápolási készítmények, fogkrém, szájvíz; kozmetikai termékek, azaz alapozók ajakrúzsok, korrektorok, szemöldökfixálók, szájceruzák, szem- és szemöldökceruzák, szempillafestékek, arcpúderek, szemhéjfestékek, szempúderek, alapozó-, fedőanyagok (conclear), barnító, pirosító, por és/vagy folyékony szemhéjfesték, szájfény, nem gyógyászati ajakbalzsam és sminkeltávolító, többcélú mosószer; általános háztartási tisztítószerek.

---

(111) 194.733 (151) 2008.07.08.
(210) M 08 00230 (220) 2008.01.25.
(732) STADA Arzneimittel AG, Bad Vilbel (DE)
(740) ifj. Szentpéteri Ádám, S.B.G. & K. Szabadalmi Ügyvivői Iroda, Budapest
(541) CHONDROSTAD
(511) 5 Gyógyszerészeti és állatgyógyászati készítmények; egészségügyi készítmények orvosi célokra; diétás anyagok orvosi használatra, bébiételek; ragtapaszok, sebkötöző anyagok; fogtömő anyagok, fogorvosi viaszok; fertőtlenítőszerek, készítmények kártevők pusztítására, fungicidek, herbicidek.

---

(111) 194.734 (151) 2008.07.08.
(210) M 08 00039 (220) 2008.01.09.
(732) AUCTUS Kereskedelmi és Szolgáltató Korlátolt Felelősségű Társaság, Sopron (HU)
(546)

(511) 30 Cukortermékek.

---

(111) 194.735 (151) 2008.07.10.
(210) M 08 00041 (220) 2008.01.09.
(732) Adolf Darbo Aktiengesellschaft, Stans im Unterinntal (AT)
(740) dr. Szalántai Kinga, Sárdy és Társa Ügyvédi Iroda, Budapest
(541) IMKERGOLD
(511) 30 Kávé, tea, kakaó, cukor, rizs, tápióka, szágó, kávépótló szerek; lisztek és más gabonakészítmények, kenyér, péksütemények és cukrászsütemények, fagylaltok; méz, melaszszirup; élesztő, sütőporok; só, mustár; ecet, fűszeres mártások; fűszerek; jég.

---

(111) 194.737 (151) 2008.07.08.
(210) M 07 04022 (220) 2007.12.03.
(732) ITF Pharma Kereskedelmi és Szolgáltató Kft., Budapest (HU)
(740) dr. Szigeti Éva, DANUBIA Szabadalmi és Jogi Iroda Kft., Budapest
(541) FLAVIA
(511) 5 Gyógyszerészeti és állatgyógyászati készítmények; egészségügyi készítmények gyógyászati használatra; diétás anyagok gyógyászati használatra, bébiételek; tapaszok, kötszeranyagok; fogtömő anyagok és fogászati mintázóanyagok; fertőtlenítőszerek; kártékony állatok és növények irtására szolgáló készítmények; gombaölő szerek (fungicidek), gyomirtó szerek (herbicidek).

---

(111) 194.759 (151) 2008.07.08.
(210) M 07 03292 (220) 2007.09.28.
(732) Kiskun Pack Kft., Bugacpusztaháza (HU)
(740) Nyerges Tibor, Kecskemét
(541) EBSITT
(511) 16 Papír, karton és ezen anyagokból készült termékek, amelyek nem tartoznak más osztályokba; nyomdaipari termékek; könyvkötészeti anyagok; fényképek; papíripari cikkek, papíripari vagy háztartási ragasztóanyagok; anyagok művészek részére; ecsetek; írógépek és irodai cikkek (bútorok kivételével); tanítási és oktatási anyagok (készülékek kivételével); csomagolásra szolgáló műanyagok (amelyek nem tartoznak más osztályokba); nyomdabetűk; klisék.

21 Eszközök, edények és tartályok háztartási és konyhai célokra (nem nemesfémből és nem nemesfém bevonattal); fésűk és szivacsok; kefék (az ecsetek kivételével); kefegyártáshoz használt anyagok; takarítóeszközök; vasforgács; nyers vagy félig megmunkált üveg (kivéve az építéshez használt üveget); üveg-, porcelán- és fajanszáruk, amelyek nem tartoznak más osztályokba.

---

(111) 194.760 (151) 2008.07.08.
(210) M 07 03872 (220) 2007.11.21.
(732) Corporation Habanos, S.A., Ciudad de La Habana (CU)
(740) dr. Szigeti Éva, DANUBIA Szabadalmi és Jogi Iroda Kft., Budapest
(546)

(511) 14 Nemesfémek és ötvözeteik, valamint az ilyen anyagokból készült, vagy ezekkel bevont termékek, amelyek nem tartoznak más osztályokba; ékszerek, drágakövek; órák és más időmérő eszközök.

18 Bőr és bőrutánzatok, ezen anyagokból készült olyan termékek, amelyek nem tartoznak más osztályokba; állatbőrök; utazótáskák és bőröndök; esernyők, napernyők és sétapálcák; hámok, nyergek és lószerszámok.

25 Ruházati cikkek, cipők, kalapáruk.

---

(111) 194.761 (151) 2008.07.08.
(210) M 07 03873 (220) 2007.11.21.
(732) Budapesti Piac Kereskedelmi Zrt., Budapest (HU)
(740) dr. Gulya Zsuzsanna ügyvéd, Budapest
(546)

(511) 16 Papír, karton és ezen anyagokból készült termékek, amelyek nem tartoznak más osztályokba; nyomdaipari termékek; könyvkötészeti anyagok; fényképek; papíripari cikkek, papíripari vagy háztartási ragasztóanyagok; anyagok művészek részére; ecsetek;

írógépek és irodai cikkek (bútorok kivételével); tanítási és oktatási anyagok (készülékek kivételével); csomagolásra szolgáló műanyagok (amelyek nem tartoznak más osztályokba); nyomdabetűk; klisék.

35 Reklámozás; kereskedelmi ügyletek; kereskedelmi adminisztráció; irodai munkák.

---

(111) 194.762 (151) 2008.07.08.
(210) M 07 03874 (220) 2007.11.21.
(732) Fükő Zoltánné, Budapest (HU)
(546)

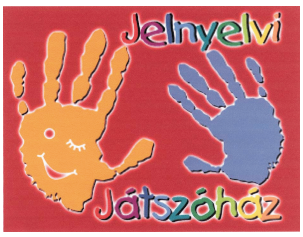

(511) 41 Oktatás, nevelés.

---

(111) 194.763 (151) 2008.07.08.
(210) M 07 03876 (220) 2007.11.21.
(732) Kraft Foods Schweiz Holding AG, Zurich (CH)
(740) dr. Sasvári Gabriella, S.B.G. & K. Szabadalmi Ügyvivői Iroda, Budapest
(541) MILKA BRONZE
(511) 30 Kakaó, csokoládé, kakaós italok, csokoládés italok és az ezek elkészítéséhez szükséges anyagok; péksütemények, kekszek, tészták és cukrászsütemények, különösen cukros és csokoládés cukrászsütemények, tésztakészítmények, gabonapelyhekből és ehető jégből készült termékek.

---

(111) 194.764 (151) 2008.07.08.
(210) M 07 04053 (220) 2007.12.07.
(732) Cheng Zhaoxin, Budapest (HU)
(740) dr. Vörös Ferenc ügyvéd, Budapest
(546)

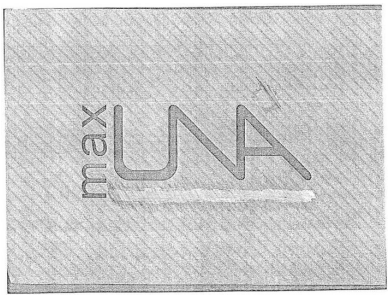

(511) 25 Ruházati cikkek, cipők, kalapáruk.

---

(111) 194.765 (151) 2008.07.08.
(210) M 07 04054 (220) 2007.12.07.
(732) Cheng Zhaoxin, Budapest (HU)
(740) dr. Vörös Ferenc ügyvéd, Budapest
(546)

(511) 6 Nem nemesfémek és ezek ötvözetei; fém építőanyagok; hordozható fémszerkezetek; fémanyagok vasúti vágányokhoz; nem elektromos fémkábelek és fémvezetékek; lakatosipari termékek, fém tömegcikkek; fémcsövek és csővezetékek; páncélszekrények; egyéb fémtermékek, amelyek nem tartoznak más osztályokba; ércek.

20 Bútorok, tükrök, keretek; fából, parafából, nádból, gyékényből, fűzfavesszőből, szaruból, csontból, elefántcsontból, halcsontból, kagylóhéjból, ámbrából, gyöngyházból, tajtékból és mindezek pótanyagaiból, vagy műanyagokból készült termékek, amelyek nem tartoznak más osztályokba.

28 Játékok, játékszerek; testnevelési és sportcikkek, amelyek nem tartoznak más osztályokba; karácsonyfadíszek.

---

(111) 194.766 (151) 2008.07.08.
(210) M 07 04058 (220) 2007.12.07.
(732) Food-Export Kft., Baja (HU)
(546)

(511) 30 Kávé, tea, kakaó, cukor, rizs, kávépótló szerek; lisztek és más gabonakészítmények, kenyér, krémek, keksz, csokoládé, csokoládés készítmények, péksütemények, cukrászsütemények, méz, melaszszirup, élesztő, sütőporok; só, mustár, fűszerek.

---

(111) 194.767 (151) 2008.07.08.
(210) M 07 04059 (220) 2007.12.07.
(732) Humán Centrum Munkaerő-kölcsönző és Közvetítő Kft., Budapest (HU)
(740) dr. Béhm Lajos, Béhm Ügyvédi Iroda, Budapest
(546)

(511) 45 Személyes és társadalmi jellegű szolgáltatások (munkaerő-kölcsönzés és -közvetítés) nyújtása, megrendelése, egyedi igényeknek megfelelően; biztonsági szolgáltatások személyek és vagyontárgyak védelmére.

---

(111) 194.768 (151) 2008.07.08.
(210) M 07 04060 (220) 2007.12.07.
(732) Andok Ferenc, Pécs (HU)
(541) CROSSROAD MAGAZIN
(511) 16 Papír, karton és ezen anyagokból készült termékek, amelyek nem tartoznak más osztályokba; nyomdaipari termékek; könyvkötészeti anyagok; fényképek; papíripari cikkek, papíripari vagy háztartási ragasztóanyagok; anyagok művészek részére; ecsetek; írógépek és irodai cikkek (bútorok kivételével); tanítási és oktatási anyagok (készülékek kivételével); csomagolásra szolgáló műanyagok (amelyek nem tartoznak más osztályokba); nyomdabetűk; klisék.

---

(111) 194.769 (151) 2008.07.08.
(210) M 07 04061 (220) 2007.12.07.
(732) Millennium & Copthorne International Limited, Singapore (SG)
(740) dr. Gödölle István, Gödölle, Kékes, Mészáros & Szabó Szabadalmi és Védjegy Iroda, Budapest

(541) You are the Centre of Our World

(511) 35 Szállodákkal, motelekkel és egyéb ideiglenes szálláshelyekkel, beleértve a szolgáltatásokkal járó apartmanokat és apartmanszállodákat, kapcsolatos üzletvezetés; ideiglenes szálláshelyekkel, beleértve a szállodákat, moteleket, szolgáltatásokkal járó apartmanokat és apartmanszállodákat, kapcsolatos közönségszolgálat; ideiglenes szálláshelyekkel, beleértve a szállodákat, moteleket, szolgáltatásokkal járó apartmanokat és apartmanszállodákat, kapcsolatos marketingtevékenység, beleértve eme szolgáltatások interneten és egyéb globális számítógépes hálózatokon keresztül történő hirdetését és reklámozását.

43 Ideiglenes szállásadási szolgáltatások, ideiglenes szálláshelyek bérbeadása; vendéglátóipar (étel és ital); összejövetelekhez helyiségek bérbeadása; éttermek, kávéházak; ideiglenesszálláshely-foglalások; átmeneti lakhatási lehetőség biztosítása; szolgáltatásokkal járó apartmanok biztosítása; szállodai szolgáltatások.

---

(111) 194.770 (151) 2008.07.08.
(210) M 07 04062 (220) 2007.12.07.
(732) Closed Joint Stock Company Industrial Association „Konti", Donetsk (UA)
(740) dr. Szigeti Éva, DANUBIA Szabadalmi és Jogi Iroda Kft., Budapest
(554)

(511) 30 Aprósütemények, sütemények, cukrásztermékek, mandulás sütemények, édes sütemények, kekszek, cukormassza (cukrásztermékekhez), gyömbéres mézeskalács, csokoládé, zsemlék, péksütemények (molnárkák), ehető díszítések a süteményekhez, cukorka, karamell (cukorka), cukrásztermékek a karácsonyfa díszítéséhez, sütemények, sós kekszek, liszttartalmú élelmiszerek, malomipari termékek, szögletes cukorkák (édességek), makaróni (tészta), marcipán, kerek pasztillák (édességek), sült édestészták, tésztás ételek, töltött tészták, kekszek, teasütemények, piték, pralinék, édességek (cukorkák), ostyák.

---

(111) 194.771 (151) 2008.07.08.
(210) M 07 04063 (220) 2007.12.07.
(732) Mitsubishi Fuso Truck and Bus Corporation, Kawasaki-shi, Kanagawa (JP)
(740) dr. Sasvári Gabriella, S.B.G. & K. Szabadalmi Ügyvivői Iroda, Budapest
(541) FUSO

(511) 7 Motorok, szárazföldijármű-motorok kivételével; szárazföldi járművek alkatrészei; váltakozó áramú motorok és egyenáramú motorok (szárazföldijármű-motorok kivételével, de beleértve a váltakozó áramú motorok és egyenáramú motorok alkatrészeit), generátorok (váltakozó áramú generátorok), egyenáramú generátorok; dinamókefék, tengelyek, keréktengelyek, tengelyorsók (kivéve szárazföldi járművek ezen alkatrészei), csapágyak (nem szárazföldi gépek elemei), tengelykapcsolók illetve csatlakozóelemek (nem szárazföldi járművekhez), csapágyak (nem szárazföldi járművekhez); erőátviteli egységek és meghajtóművek gépekhez (kivéve szárazföldi járművekhez), rugók (nem szárazföldi járművekhez); fékek (nem szárazföldi járművekhez); szelepek (nem szárazföldi járművekhez).

37 Gépkocsijavítás és -karbantartás; (ipari) légkondicionáló berendezések javítása és karbantartása; hűtőberendezések és készülékek javítása és karbantartása; távközlő berendezések és készülékek javítása és karbantartása; építőipari berendezések és készülékek javítása és karbantartása; elektromos világítóberendezések javítása és karbantartása; energiaelosztó, illetve energiaellátó berendezések és készülékek javítása és karbantartása; generátorok javítása és karbantartása, villanymotorok javítása és karbantartása; laboratóriumi készülékek és eszközök javítása és karbantartása; mérő- és ellenőrző berendezések és eszközök javítása és karbantartása.

---

(111) 194.772 (151) 2008.07.08.
(210) M 07 04064 (220) 2007.12.07.
(732) Henkel KGaA, Düsseldorf (DE)
(740) ifj. Szentpéteri Ádám, S.B.G. & K. Szabadalmi Ügyvivői Iroda, Budapest
(541) PERSIL TISZTASÁG, MELY LÁTHATÓ ÉS ÉREZHETŐ

(511) 3 Fehérítőkészítmények és más mosodai célokra szolgáló anyagok, textillágyítók mosodai célokra, öblítők mosodai célokra és asztalneműkhöz, textiltisztító, folteltávolító készítmények; mosodai keményítő; tisztító-, fényesítő-, súroló- és csiszolószerek.

---

(111) 194.773 (151) 2008.07.08.
(210) M 07 04272 (220) 2007.12.27.
(732) Balázs-Diák Taneszközforgalmazó és Szolgáltató Kft., Budapest (HU)
(740) dr. Kamarás Géza, Kamarás, Simonka & Szabó Ügyvédi Iroda, Budapest
(546)

(511) 9 Tudományos célra szolgáló, tengerészeti, földmérő, villamos, fényképészeti, mozgóképi, optikai, súlymérő, egyéb mérő-, jelző-, ellenőrző (felügyeleti), életmentő és oktatóberendezések és felszerelések; hangok vagy képek rögzítésére, továbbítására, másolására szolgáló készülékek; mágneses adathordozók, hanglemezek; automata árueloszto berendezések és szerkezetek érmebedobással működő készülékekhez; regiszteres pénztárgépek, számológépek, adatfeldolgozó berendezések és számítógépek; tűzoltó készülékek.

16 Papír, karton és ezen anyagokból készült termékek, amelyek nem tartoznak más osztályokba; nyomdaipari termékek; könyvkötészeti anyagok; fényképek; papíripari cikkek, papíripari vagy háztartási ragasztóanyagok; anyagok művészek részére; ecsetek; írógépek és irodai cikkek (bútorok kivételével); tanítási és oktatási anyagok (készülékek kivételével); csomagolásra szolgáló műanyagok (amelyek nem tartoznak más osztályokba); nyomdabetűk; klisék.

41 Nevelés; szakmai képzés; szórakoztatás; sport- és kulturális tevékenységek.

---

(111) 194.775 (151) 2008.07.14.
(210) M 06 04175 (220) 2006.12.21.
(732) Cemkut Cementipari Kutató Fejlesztő Kft., Budapest (HU)
(740) dr. Sztankó Ágnes, Budapest
(546)

(511) 19 Nem fém építőanyagok, jellemzően cement-, betonanyagok és szerkezetek, építőelemek betonból és egyéb építőelemek és kö-

vek, tűzálló anyagok és cementvakolatok, zsaluk, zsaluzatok, szilicium-dioxid (kvarc), üveg.

42 Műszaki szolgáltatás, anyag, gyártmány, termék és gyártási eljárás minőség-ellenőrzése; műszaki és biztonságossági előírásoknak való megfelelőségének és minőségének tanúsítása, építési anyagok, gyártmányok, termékek és gyártási eljárások megfelelőségi tanúsítása.

---

(111) 194.777 (151) 2008.07.14.
(210) M 07 04251 (220) 2007.12.21.
(732) Fitochem Kft., Monor (HU)
(541) FULLGRASS
(511) 29 Tartósított, szárított zöldségek, zöldségkeverékek; tartósított, szárított kerti fűszernövények, kerti fűszernövénykeverékek; kerti fűszernövények tartósítószerek készítéséhez; fagyasztott zöldségek; fagyasztott zöldségkeverékek; fagyasztott kerti fűszernövények; fagyasztott kerti fűszernövénykeverékek; fagyasztott zöldségpürék, fagyasztott zöldségkeverékből készült pürék; fagyasztott kerti fűszernövénypürék, fagyasztott kerti fűszernövénykeverékből készült pürék; fagyasztott zöldségzselék; fagyasztott zöldségkeverékből készült zselé; fagyasztott kerti fűszernövényzselék; fagyasztott kerti fűszernövénykeverékből készült zselék; szárított zöldségek; szárított zöldségkeverékek; szárított kerti fűszernövények; szárított kerti fűszernövénykeverékek.

---

(111) 194.778 (151) 2008.07.14.
(210) M 07 04035 (220) 2007.12.05.
(732) Budapest Bortársaság Kereskedelmi és Szolgáltató Korlátolt Felelősségű Társaság, Budapest (HU)
(740) dr. Gubek Nóra ügyvéd, Budapest
(546)

(511) 33 Alkoholtartalmú italok (a sörök kivételével).

---

(111) 194.780 (151) 2008.07.14.
(210) M 07 04248 (220) 2007.12.21.
(732) DFT Hungária Kft., Budapest (HU)
(740) dr. Farnadi Péter, Farnadi Ügyvédi Iroda, Budapest
(546)

(511) 28 Játékok, játékszerek; testnevelési és sportcikkek, amelyek nem tartoznak más osztályba; karácsonyfadíszek.

---

(111) 194.781 (151) 2008.07.14.
(210) M 07 04252 (220) 2007.12.21.
(732) Chantal Team Rendezvényszervező és Szolgáltató Kft., Budapest (HU)
(740) dr. Ormós Zoltán, Ormós Ügyvédi Iroda, Budapest
(546)

(511) 41 Szabadidős szolgáltatások nyújtása, színházi produkciók; versenyek szervezése, zene-összeállítás.

---

(111) 194.782 (151) 2008.07.14.
(210) M 07 04253 (220) 2007.12.21.
(732) dr. Lászlófy Csaba, Budapest (HU)
(740) dr. Márton Judit, Márton Ügyvédi Iroda, Budapest
(541) sanoral
(511) 44 Orvosi szolgáltatás; fogorvosi szolgáltatás; fogászati szolgáltatás; fogszabályozás; szájsebészet; gyermekfogászat; fogfehérítés; szájhigiénés kezelések; fül-orr-gégészet; sebészeti szolgáltatás.

---

(111) 194.783 (151) 2008.07.14.
(210) M 07 04036 (220) 2007.12.05.
(732) Danubius Rádió Műsorszolgáltató Zrt., Budapest (HU)
(740) dr. Zsédely Márta, Zsédely Ügyvédi Iroda, Budapest
(546)

(511) 35 Reklámozás; kereskedelmi ügyletek; kereskedelmi adminisztráció; irodai munkák.

39 Szállítás; áruk csomagolása és raktározása; utazásszervezés.

---

(111) 194.784 (151) 2008.07.14.
(210) M 07 04038 (220) 2007.12.05.
(732) Gáncs Andrea, Budapest (HU); Farkas Róbert, Budapest (HU)
(546)

(511) 41 Nevelés; szakmai képzés; szórakoztatás; sport- és kulturális tevékenységek.

---

(111) 194.785 (151) 2008.07.14.
(210) M 07 03855 (220) 2007.11.19.
(732) Klerna-99 Kft., Budapest (HU)
(541) Rita botta
(511) 18 Bőr és bőrutánzatok, ezen anyagokból készült olyan termékek, amelyek nem tartoznak más osztályokba; állatbőrök és irhák, utazótáskák és bőröndök; esernyők, napernyők és sétapálcák; ostorok, hámok, nyergek és lószerszámok.

25 Ruházati cikkek, cipők, kalapáruk.

35 Reklámozás; kereskedelmi ügyletek, kereskedelmi adminisztráció; irodai munkák.

---

(111) 194.786 (151) 2008.07.14.
(210) M 07 03065 (220) 2007.09.10.
(732) Paul Zsolt, Siklós (HU)
(541) MÉRAY
(511) 12 Járművek, szárazföldi, légi vagy vízi közlekedési eszközök.
18 Bőr és bőrutánzatok, ezen anyagokból készült olyan termékek, amelyek nem tartoznak más osztályokba, állatbőrök és irhák, utazótáskák és bőröndök, esernyők, napernyők és sétapálcák, ostorok, hámok, nyergek és lószerszámok.
25 Ruházati cikkek, cipők, kalapáruk.

---

(111) 194.787 (151) 2008.07.14.
(210) M 07 04258 (220) 2007.12.21.
(732) Casio Keisanki Kabushiki Kaisa, Tokió (JP)
(740) dr. Szamosi Katalin, S.B.G. & K. Szabadalmi Ügyvivői Iroda, Budapest
(541) NATURAL-V.P.A.M.
(511) 9 Tudományos célra szolgáló, tengerészeti, földmérő, fényképészeti, mozgóképi, optikai, súlymérő, egyéb mérő-, jelző-, ellenőrző (felügyeleti), életmentő és oktatóberendezések és felszerelések; elektromos energia vezetésére, kapcsolására, átalakítására, tárolására, szabályozására vagy ellenőrzésére szolgáló készülékek és berendezések; hangok vagy képek rögzítésére, továbbítására, másolására szolgáló készülékek; mágneses adathordozók; lemezfelvevők; automata elosztóberendezések és szerkezetek érmebedobással működő készülékekhez; pénztárgépek, számológépek, adatfeldolgozó berendezések és számítógépek; tűzoltó berendezések; elektronikus számológépek; tudományos elektronikus számológépek; számítógépes szoftver tudományos elektronikus számológépekhez; kézi személyi számítógépek; digitális személyi asszisztensek (PDA-k); személyi számítógépek; számítógépes hardvertartozékok és ezek alkatrészei; számítógépszoftverek; számítógép-nyomtatók; személyi számítógéphez tartozó számítógépes szoftver adattovábbítás létesítésére személyi számítógép és karóra vagy egy digitális kamera és más elektronikus berendezés és készülék között; elektronikus személyi adatrendezők; AC adapterek; elemek; elemtöltők; csipkártyák; memóriakártyák; CD-ROM-ok; memóriaegységek.

---

(111) 194.788 (151) 2008.07.14.
(210) M 07 04034 (220) 2007.12.05.
(732) Lidl Stiftung & Co. KG, Neckarsulm (DE)
(740) dr. Krajnyák András, Dr. Asbóth. dr. Krajnyák & Társa Ügyvédi és Szabadalmi Iroda, Budapest
(546)

(511) 5 Női higiéniai termékek, egészségügyi kendők.
6 Alumíniumfólia.
16 Papírból készült termékek, háztartási papír, szemeteszsákok, átlátszó fóliák, toalettpapír, papír zsebkendők, szalvéták és kozmetikai kendők.
21 Tisztítórongyok, tisztítókendők, szivacskendők, háztartási törlőkendők, felmosórongyok.

---

(111) 194.789 (151) 2008.07.14.
(210) M 07 04260 (220) 2007.12.21.
(732) Kraft Foods Schwiz Holding AG, Zurich (CH)
(740) dr. Sasvári Gabriella, S.B.G. & K. Budapesti Ügyvédi Iroda, Budapest
(541) CHOCOSENS
(511) 30 Kávé, kávékivonatok, kávékiegészítők, kakaóalapú italok, csokoládé- és kávéalapú italok és az ezek elkészítéséhez szükséges anyagok, tea, péksütemény, cukor és édesítők, sütemények, kekszek, torták, palacsinták, ostyák, cukrászsütemények, cukros és csokoládés cukrászsütemények, tésztatermékek, gabonapehelyből készített termékek, pattogatott kukorica, fagylaltok, gyümölcsfagylaltok, méz, pudingok, harapni való falatok úgymint pattogatott kukorica és kukorica csipszek és más kukoricaalapú ropogtatni való falatok, rizs, árpa, rozs, vagy sült tészta.
43 Éttermek, snackbárok, büfé, kávéház, kávézó, önkiszolgáló étterem, kantin és utasellátó szolgáltatások, étel- és italszolgáltató szolgáltatások.

---

(111) 194.790 (151) 2008.07.14.
(210) M 07 04206 (220) 2007.12.18.
(732) dr. Gáti Eörs Dénes, Budapest (HU); Román Zoltánné, Budapest (HU)
(740) dr. Rácz Iván, Dr. Rácz Iván Ügyvédi Iroda, Budapest
(541) PINOKKIÓ ÓVODA
(511) 41 Nevelés; szakmai képzés; szórakoztatás; sport- és kulturális tevékenységek.

---

(111) 194.791 (151) 2008.07.14.
(210) M 07 03194 (220) 2007.09.21.
(732) Családfa Kft., Budapest (HU)
(541) CSALÁDFA
(511) 45 Mások által egyéni igényeknek megfelelően nyújtott személyes és társadalmi jellegű szolgáltatások; biztonsági szolgáltatások személyek és vagyontárgyak védelmére.

---

(111) 194.792 (151) 2008.07.14.
(210) M 07 03192 (220) 2007.09.21.
(732) Családfa Kft., Budapest (HU)
(541) FAMILY TREE
(511) 45 Mások által egyéni igényeknek megfelelően nyújtott személyes és társadalmi jellegű szolgáltatások; biztonsági szolgáltatások személyek és vagyontárgyak védelmére.

---

(111) 194.793 (151) 2008.07.14.
(210) M 07 02342 (220) 2007.06.28.
(732) Wang Biao, Kaposvár (HU)
(740) dr. Túri Edit ügyvéd, Budapest
(546)

(511) 25 Férfizokni, női zokni, gyermekzokni, férfi, női és gyermek ruházat, így ingek, rövid ujjú pólók, hosszú ujjú pólók, joggingok, hosszúnadrágok, alsónadrágok, rövidnadrágok, ujjatlan topok, esőkabátok, bébielőkék, szoknyák, blúzok, női ruhák, harisnyatartók, nadrágtartók, kardigánok, dzsekik, kabátok, esőkabátok, overálok, nyakkendők, köntösök, kalapok, sapkák, napellenzők, övek, sálak, hálóruházat, pizsama, női fehérnemű, alsónemű, csizmák, cipők, tornacipők, szandálok, házicipők, papucsok, fürdőruházat, jelmezek és álarcok.

---

(111) 194.794 (151) 2008.07.14.
(210) M 07 04204 (220) 2007.12.18.
(732) Hörcsik CAD Tanácsadó Kft., Debrecen (HU)
(740) dr. Kocsis Ildikó, Dr. Kocsis Ildikó Ügyvédi Iroda, Budapest
(541) ProwCALC

(511) 42 Tudományos és műszaki szolgáltatások, valamint az idetartozó tervezői és kutatói tevékenység; ipari elemző és kutató szolgáltatások; számítástechnikai hardver- és szoftvertervezés és -fejlesztés.

---

(111) 194.795 (151) 2008.07.16.
(210) M 08 00197 (220) 2008.01.24.
(732) Ali Csaba, Gyöngyös (HU)
(546)

(511) 41 Nevelés; szakmai képzés; szórakoztatás; sport- és kulturális tevékenységek.

---

(111) 194.796 (151) 2008.07.16.
(210) M 08 00201 (220) 2008.01.24.
(732) Sanoma Budapest Zrt., Budapest (HU)
(740) Király György, JUREX Iparjogvédelmi Iroda, Budapest
(546)

(511) 16 Nyomdai termékek, kiadványok, újságok, folyóiratok, képeslapok, évkönyvek, könyvek, papír, karton és ezen anyagokból készült termékek, amelyek nem tartoznak más osztályokba; nyomdaipari termékek; fényképek; papíripari cikkek, irodai cikkek (bútorok kivételével); tanítási és oktatási anyagok (készülékek kivételével).

35 Reklámozás; kereskedelmi ügyletek; kereskedelmi adminisztráció; sajtóhirdetés, kültéri hirdetések, rádió- és tv-hirdetés.

41 Nevelés; szakmai képzés; szórakoztatás; sport- és kulturális tevékenységek.

---

(111) 194.797 (151) 2008.07.14.
(210) M 07 03818 (220) 2007.11.14.
(732) Cheng Bike, Budapest (HU)
(546)

Ante

(511) 8 Kéziszerszámok, evőeszközök, borotvák, vágó- és szúrófegyverek.

11 Világítóberendezések, főzőberendezések.

21 Eszközök, edények háztartási és konyhai célokra, fésűk, szivacsok, kefék, takarítóeszközök, üveg-, porcelán- és fajanszáruk.

28 Testnevelési és sportcikkek; karácsonyfadíszek; horgászfelszerelések.

---

(111) 194.798 (151) 2008.07.14.
(210) M 07 04209 (220) 2007.12.18.
(732) Roco Graphics Grafikai Stúdió Kft., Budapest (HU)
(740) dr. Hegyesi Miklós, Hegyesi Ügyvédi Iroda, Budapest
(546)

(511) 42 Tudományos és műszaki szolgáltatások, valamint az idetartozó tervezői és kutatói tevékenység; ipari elemző és kutató szolgáltatások; számítástechnikai hardver- és szoftvertervezés és -fejlesztés; grafikusművészi tervezési szolgáltatások.

---

(111) 194.799 (151) 2008.07.14.
(210) M 07 04198 (220) 2007.12.18.
(732) Sándor György, Budapest (HU)
(740) Király György, JUREX Iparjogvédelmi Iroda, Budapest
(546)

(511) 5 Gyógyászati készítmények; ezen belül különösen diagnosztikai készítmények, terhesség megállapítására szolgáló készítmények.

10 Terhesség és termékenység megállapítására szolgáló eszközök.

---

(111) 194.800 (151) 2008.07.16.
(210) M 08 00194 (220) 2008.01.24.
(732) Alpha-Vet Kft., Székesfehérvár (HU)
(541) NOROVERM TRIO
(511) 5 Féreghajtó tabletta.

---

(111) 194.801 (151) 2008.07.16.
(210) M 08 00195 (220) 2008.01.24.
(732) TENDRE Takarmányipari Kft., Nagyigmánd (HU)
(546)

MYTHOS
VILÁGBAJNOK LÓTAKARMÁNY

(511) 31 Mezőgazdasági, kertészeti, erdészeti termékek és magok, amelyek nem tartoznak más osztályokba; élő állatok; friss gyümölcsök és zöldségek; vetőmagok, élő növények és virágok; tápanyagok állatok számára; maláta.

A rovat 100 db közlést tartalmaz.
A rovatban meghirdetett lajstromozott védjegyek: 168.269, 193.971, 194.371, 194.372, 194.457, 194.459, 194.460, 194.462–194.469, 194.574–194.580, 194.620–194.627, 194.629–194.636, 194.638, 194.640–194.645, 194.722–194.735, 194.737, 194.759–194.773, 194.775, 194.777, 194.778, 194.780–194.801

Védjegyoltalom megszűnése I.

Védjegyoltalom megszűnése megújítás nélküli lejárat miatt

(111) 118.836
(210) M 77 00030
(180) 2007.12.01

(111) 118.878
(210) M 77 00134
(180) 2007.12.01

(111) 119.386
(210) M 77 01157
(180) 2007.12.24

(111) 119.389
(210) M 77 01155
(180) 2007.12.17

(111) 119.791
(210) M 77 01887
(180) 2007.12.19

(111) 119.800
(210) M 77 01920
(180) 2007.12.29

(111) 119.802
(210) M 77 01928
(180) 2007.12.29

(111) 119.805
(210) M 77 01919
(180) 2007.12.29

(111) 119.853
(210) M 77 01991
(180) 2007.12.06

(111) 119.985
(210) M 77 01899
(180) 2007.12.19

(111) 120.289
(210) M 78 00632
(180) 2007.12.19

(111) 120.290
(210) M 78 00631
(180) 2007.12.19

(111) 120.434
(210) M 77 02025
(180) 2007.12.16

(111) 120.436
(210) M 77 02027
(180) 2007.12.16

(111) 120.437
(210) M 77 02045
(180) 2007.12.19

(111) 120.438
(210) M 77 02046
(180) 2007.12.19

(111) 120.561
(210) M 77 02092
(180) 2007.12.23

(111) 120.629
(210) M 77 02044
(180) 2007.12.19

(111) 127.098
(210) M 87 02280
(180) 2007.12.03

(111) 127.102
(210) M 87 02340
(180) 2007.12.11

(111) 127.103
(210) M 87 02341
(180) 2007.12.11

(111) 127.104
(210) M 87 02342
(180) 2007.12.11

(111) 127.105
(210) M 87 02343
(180) 2007.12.11

(111) 127.112
(210) M 87 02406
(180) 2007.12.15

(111) 127.113
(210) M 87 02412
(180) 2007.12.18

(111) 127.167
(210) M 87 02337
(180) 2007.12.11

(111) 127.248
(210) M 87 02276
(180) 2007.12.03

(111) 150.575
(210) M 97 04564
(180) 2007.12.09

(111) 150.577
(210) M 97 04566
(180) 2007.12.09

(111) 152.301
(210) M 97 04600
(180) 2007.12.10

(111) 153.295
(210) M 97 04827
(180) 2007.12.19

(111) 153.341
(210) M 97 04453
(180) 2007.12.01

(111) 153.343
(210) M 97 04883
(180) 2007.12.23

(111) 153.348
(210) M 97 04480
(180) 2007.12.03

(111) 153.369
(210) M 97 04655
(180) 2007.12.12

(111) 153.374
(210) M 97 04856
(180) 2007.12.20

(111) 153.376
(210) M 97 04698
(180) 2007.12.15

(111) 153.377
(210) M 97 04713
(180) 2007.12.15

(111) 153.499
(210) M 97 04533
(180) 2007.12.08

(111) 153.546
(210) M 97 04608
(180) 2007.12.10

(111) 153.548
(210) M 97 04935
(180) 2007.12.30

(111) 153.557
(210) M 97 04936
(180) 2007.12.30

(111) 153.561
(210) M 97 04686
(180) 2007.12.15

(111) 153.564
(210) M 97 04532
(180) 2007.12.08

(111) 153.678
(210) M 97 04723
(180) 2007.12.15

(111) 153.697
(210) M 97 04752
(180) 2007.12.15

(111) 153.699
(210) M 97 04754
(180) 2007.12.15

(111) 153.700
(210) M 97 04755
(180) 2007.12.15

(111) 153.738
(210) M 97 03723
(180) 2007.10.10

(111) 153.893
(210) M 97 04934
(180) 2007.12.30

(111) 153.895
(210) M 97 04560
(180) 2007.12.08

(111) 153.897
(210) M 97 04657
(180) 2007.12.12

(111) 153.899
(210) M 97 04817
(180) 2007.12.18

(111) 153.900
(210) M 97 04815
(180) 2007.12.18

(111) 153.902
(210) M 97 04809
(180) 2007.12.18

(111) 153.903
(210) M 97 04547
(180) 2007.12.08

(111) 153.904
(210) M 97 04546
(180) 2007.12.08

(111) 153.905
(210) M 97 04662
(180) 2007.12.12

(111) 153.906
(210) M 97 04661
(180) 2007.12.12

(111) 153.913
(210) M 97 04816
(180) 2007.12.18

(111) 153.916
(210) M 97 04545
(180) 2007.12.08

(111) 153.919
(210) M 97 04803
(180) 2007.12.18

(111) 153.920
(210) M 97 04514
(180) 2007.12.04

(111) 153.922
(210) M 97 04511
(180) 2007.12.04

(111) 153.925
(210) M 97 04687
(180) 2007.12.15

(111) 153.927
(210) M 97 04684
(180) 2007.12.15

(111) 153.928
(210) M 97 04550
(180) 2007.12.08

(111) 153.929
(210) M 97 04555
(180) 2007.12.08

(111) 153.931
(210) M 97 04512
(180) 2007.12.04

(111) 153.965
(210) M 97 04551
(180) 2007.12.08

(111) 153.966
(210) M 97 04907
(180) 2007.12.29

(111) 154.045
(210) M 97 04799
(180) 2007.12.18

(111) 154.046
(210) M 97 04852
(180) 2007.12.20

(111) 154.048
(210) M 97 04854
(180) 2007.12.20

(111) 154.051
(210) M 97 04862
(180) 2007.12.22

(111) 154.052
(210) M 97 04867
(180) 2007.12.22

(111) 154.053
(210) M 97 04870
(180) 2007.12.22

(111) 154.056
(210) M 97 04879
(180) 2007.12.22

(111) 154.058
(210) M 97 04881
(180) 2007.12.23

(111) 154.059
(210) M 97 04887
(180) 2007.12.23

(111) 154.061
(210) M 97 04891
(180) 2007.12.23

(111) 154.062
(210) M 97 04892
(180) 2007.12.23

(111) 154.065
(210) M 97 04896
(180) 2007.12.29

(111) 154.067
(210) M 97 04898
(180) 2007.12.29

(111) 154.068
(210) M 97 04899
(180) 2007.12.29

(111) 154.090
(210) M 97 04552
(180) 2007.12.08

(111) 154.108
(210) M 97 04921
(180) 2007.12.30

(111) 154.109
(210) M 97 04920
(180) 2007.12.30

(111) 154.110
(210) M 97 04918
(180) 2007.12.30

(111) 154.113
(210) M 97 04581
(180) 2007.12.09

(111) 154.114
(210) M 97 04544
(180) 2007.12.08

(111) 154.115
(210) M 97 04627
(180) 2007.12.10

(111) 154.117
(210) M 97 04549
(180) 2007.12.08

(111) 154.128
(210) M 97 04674
(180) 2007.12.15

(111) 154.129
(210) M 97 04517
(180) 2007.12.05

(111) 154.130
(210) M 97 04802
(180) 2007.12.18

(111) 154.132
(210) M 97 04670
(180) 2007.12.15

(111) 154.133
(210) M 97 04540
(180) 2007.12.08

(111) 154.136
(210) M 97 04805
(180) 2007.12.18

(111) 154.138
(210) M 97 04676
(180) 2007.12.15

(111) 154.139
(210) M 97 04678
(180) 2007.12.15

(111) 154.141
(210) M 97 04806
(180) 2007.12.18

(111) 154.145
(210) M 97 04529
(180) 2007.12.05

(111) 154.147
(210) M 97 04528
(180) 2007.12.05

(111) 154.149
(210) M 97 04527
(180) 2007.12.05

(111) 155.726
(210) M 97 04165
(180) 2007.11.14

(111) 157.845
(210) M 98 03181
(180) 2008.08.06

(111) 158.480
(210) M 98 03202
(180) 2008.08.07

A rovat 108 db közlést tartalmaz.

Védjegyoltalom megújítása I.

(111) 119.892
(732) Zwack Unicum Nyrt., Budapest (HU)

(111) 120.031
(732) UNILEVER N.V., ROTTERDAM (NL)

(111) 120.200
(732) AstraZeneca AB, Södertälje (SE)

(111) 120.327
(732) Exxon Mobil Corporation (New Jersey államban bejegyzett cég), Irving, Texas (US)

(111) 120.331
(732) Exxon Mobil Corporation (New Jersey államban bejegyzett cég), Irving, Texas (US)

(111) 120.403
(732) The Toro Company, Bloomington, Minnesota (US)

(111) 120.512
(732) Philip Morris Products S.A., Neuchâtel (CH)

(111) 120.612
(732) The Geon Company, Cleveland, Ohio (US)

(111) 120.615
(732) Chartpak, Inc., Delaware, Lees, Massachusetts (US)

(111) 120.644
(732) UNILEVER N.V., ROTTERDAM (NL)

(111) 120.682
(732) Exxon Mobil Corporation (New Jersey államban bejegyzett cég), Irving, Texas (US)

(111) 120.686
(732) Exxon Mobil Corporation (New Jersey államban bejegyzett cég), Irving, Texas (US)

(111) 120.689
(732) Exxon Mobil Corporation (New Jersey államban bejegyzett cég), Irving, Texas (US)

(111) 120.698
(732) INFINEUM INTERNATIONAL LIMITED, Theale (GB)

(111) 120.765
(732) Nippon Soda Company Limited, Tokió (JP)

(111) 120.833
(732) Hill, Thomson & Co., Limited, Paisley, Scotland (GB)

(111) 121.389
(732) TERUMO KABUSHIKI KAISHA (TERUMO CORPORATION), Tokió (JP)

(111) 121.604
(732) Casio Keisanki Kabushiki Kaisha, Tokió (JP)

(111) 121.847
(732) Jimlar Corporation (New York állam törvényei szerint működő vállalat), Great Neck, New York (US)

(111) 122.077
(732) Matsushita Electric Industrial Co. Ltd., Kadoma, Osaka (JP)

(111) 127.353
(732) Nikon Corporation, Tokió (JP)

(111) 127.379
(732) VÁRDA-DRINK Szeszipari Zrt., Kisvárda (HU)

(111) 127.639
(732) S.A. Spa Monopole, Compagnie Fermiere de Spa, Spa (BE)

(111) 127.647
(732) Cabot Corporation, Boston, Massachusetts (US)

(111) 127.656
(732) General Motors Corp., Detroit, Michigan (US)

(111) 127.661
(732) General Motors Corporation, Detroit, Michigan (US)

(111) 127.663
(732) General Motors Corporation, Detroit, Michigan (US)

(111) 127.688
(732) HLT International IP LLC (Delaware állam törvényei szerint működő vállalat), Beverly Hills, California (US)

(111) 127.870
(732) Kaulin Manufacturing Co., Ltd., Taipei (TW)

(111) 127.878
(732) The Procter & Gamble Company, One Procter & Gamble Plaza,Cincinnati, Ohio (US)

(111) 127.879
(732) The Procter & Gamble Company, One Procter & Gamble Plaza,Cincinnati, Ohio (US)

(111) 128.011
(732) Hokko Chemical Industry Co., Ltd., Tokió (JP)

(111) 129.611
(732) General Motors Corporation, Detroit, Michigan (US)

(111) 150.573
(732) HERZ Szalámigyár Zártkörűen Működő Részvénytársaság, Budapest (HU)

(111) 152.306
(732) HERZ Szalámigyár Zártkörűen Működő Részvénytársaság, Budapest (HU)

(111) 152.818
(732) Budapest Autósport Egyesület, Budapest (HU)

(111) 153.733
(732) Expressz Magyarország Média Zártkörűen Működő Rt., Budapest (HU)

(111) 154.401
(732) PANNONMILL Malomipari Zártkörűen Működő Részvénytársaság, Komárom (HU)

(111) 154.423
(732) ATC-TRADE Zrt., Szeged (HU)

(111) 154.742
(732) Gödöllő Környéki Regionális Turisztikai Egyesület, Gödöllő (HU)

(111) 155.350
(732) MARKER-KERÁMIA Kereskedelmi és Szolgáltató Korlátolt Felelősségű Társaság, Miskolc (HU)

(111) 155.748
(732) Logica Plc., London (GB)

(111) 155.880
(732) Revatex,Inc., Los Angeles (US)

(111) 156.307
(732) Hangzhou Jinsong Group Co., Ltd., Hangzhou (CN)

(111) 156.380
(732) Oriental Herbs Kft., Budapest (HU)

(111) 156.389
(732) WYETH HOLDINGS CORPORATION, Madison, New Jersey (US)

(111) 156.474
(732) Kao Kabushiki Kaisha (also trading as Kao Corporation), Tokió (JP)

(111) 156.497
(732) ProLogis, Denver, Colorado (US)

(111) 156.736
(732) FMC CORPORATION (Delaware állam törvényei szerint működő vállalat), Philadelphia, Pennsylvania (US)

(111) 156.789
(732) WYETH, Madison, New Jersey (US)

(111) 156.823
(732) Öko-Logika Környezetgazdálkodási Kft., Budapest (HU)

(111) 156.970
(732) UNILEVER N.V., Rotterdam (NL)

(111) 156.990
(732) Sanoma Budapest Zrt., Budapest (HU)

(111) 157.099
(732) Kao Kabushiki Kaisha (also trading as Kao Corporation), Tokió (JP)

(111) 157.168
(732) TECHNO SECURITY Zrt., Budapest (HU)

(111) 157.235
(732) Aviva Életbiztosító Zártkörűen Működő Részvénytársaság, Budapest (HU)

(111) 157.246
(732) Kia Motors Corporation (Koreában bejegyzett cég), Szöul (KR)

(111) 157.308
(732) Mabelsoft Limited, Nicosia (CY)

(111) 157.312
(732) Mabelsoft Limited, Nicosia (CY)

(111) 157.317
(732) Mabelsoft Limited, Nicosia (CY)

(111) 157.476
(732) OKI DATA CORPORATION, Tokió (JP)

(111) 157.486
(732) PHARMAPLUS Kereskedelmi és Szolgáltató Kft., Mosonmagyaróvár (HU)

(111) 157.586
(732) L.C. Licensing, Inc. (Delaware állam törvényei szerint működő vállalat), New York, New York (US)

(111) 157.600
(732) The McGuire Furniture Company (Észak Carolina állam törvényei szerint működő vállalat), San Francisco, Kalifornia (US)

(111) 157.646
(732) Weissenböck Baustoffwerk Gesellschaft mbH., Neunkirchen (AT)

(111) 157.692
(732) Matsushita Electric Industrial Co., Ltd., Kadoma-shi, Osaka (JP)

(111) 157.693
(732) Matsushita Electric Industrial Co., Ltd., Kadoma-shi, Osaka (JP)

(111) 157.775
(732) Vural Giyim Sanayi ve Ticaret Limited Sirketi, Mercan-Istanbul (TR)

(111) 157.782
(732) PROVIEW ELECTRONICS (TAIWAN) CO., LTD., Yung-Ho/Taipei (TW)

(111) 158.051
(732) Infinium Software, Inc. (Massachusetts állam törvényei szerint működő vállalat), Alpharetta (US)

(111) 158.145
(732) UNILEVER N.V., Rotterdam (NL)

(111) 158.206
(732) Közép Európai Egyetem, Budapest (HU)

(111) 158.208
(732) Közép Európai Egyetem, Budapest (HU)

(111) 158.381
(732) NATURLAND Magyarország Kft., Budapest (HU)

(111) 158.472
(732) Columbus IT Partner A/S, Koppenhága (DK)

(111) 158.529
(732) Magyar Minőség Társaság, Budapest (HU)

(111) 158.530
(732) Laboratoires De Biologie Vegetale Yves Rocher, La Gacilly (FR)

(111) 158.531
(732) SHIRYONIT HOSEM Security Products Manufacturing (1991) Ltd., Tel-Aviv (IL)

(111) 158.949
(732) House of Prince A/S, Soborg (DK)

(111) 159.054
(732) WYETH HOLDINGS CORPORATION, Madison, New Jersey (US)

(111) 159.094
(732) Prestolite Electric Incorporated (Delaware államban bejegyzett cég), Ann Arbor, Michigan (US)

(111) 159.095
(732) DONG-IL CORPORATION, Szöul (KR); DONG-IL INDUSTRIAL CO., Ansan, Kjonggi-to (KR)

(111) 159.102
(732) Zöldségcentrum Kereskedelmi, Termeltető és Szolgáltató Kft., Makó (HU)

(111) 159.194
(732) WYETH HOLDINGS CORPORATION, Madison, New Jersey (US)

(111) 159.233
(732) Kabushiki Kaisha Pilot Corporation (also trading as Pilot Corporation), Tokyo (JP)

(111) 159.292
(732) POLI-FARBE Vegyipari Kft., Bócsa (HU)

(111) 159.460
(732) CREDIT SUISSE SECURITIES (EUROPE) LIMITED, London (GB)

(111) 159.491
(732) Unilever N.V., Rotterdam (NL)

(111) 159.506
(732) CREDIT SUISSE SECURITIES (EUROPE) LIMITED, London (GB)

(111) 159.608
(732) Pfizer Products Inc. (Connecticut állam törvényei szerint működő vállalat), Groton, Connecticut (US)

(111) 159.623
(732) WYETH, Madison, New Jersey (US)

(111) 159.724
(732) WYETH, Madison, New Jersey (US)

(111) 159.736
(732) Procter & Gamble Business Services Canada Company, Halifax, Nova Scotia (CA)

(111) 159.852
(732) ORION Elektronikai Korlátolt Felelősségű Társaság, Budapest (HU)

(111) 160.112
(732) AstraZeneca UK Limited, London (GB)

(111) 160.527
(732) GIANT MANUFACTURING CO., LTD., Taichung Hsien (TW)

(111) 160.639
(732) TATA MOTORS LIMITED, Mumbai (IN)

(111) 160.648
(732) TATA MOTORS LIMITED, Mumbai (IN)

(111) 160.655
(732) TATA MOTORS LIMITED, Mumbai (IN)

(111) 160.713
(732) DANUBIANA BT., Bonyhád (HU)

(111) 160.725
(732) INTER-CAD Kft., Budapest (HU)

(111) 160.864
(732) Wrangler Apparel Corp. (Delaware állam törvényei szerint működő vállalat), Wilmington, Delaware (US)

(111) 161.067
(732) Chrysler LLC (Delaware állam törvényei szerint működő vállalat), Auburn Hills City, Michigan (US)

(111) 161.251
(732) Miss Elaine, Inc., St. Louis, Missouri (US)

(111) 162.230
(732) CROSSCARE Limited, Dublin 24 (IE)

(111) 162.586
(732) PANNONMILL Malomipari Zártkörűen Működő Részvénytársaság, Komárom (HU)

(111) 162.879
(732) Disney Enterprises, Inc., Burbank, Kalifornia (US)

(111) 163.153
(732) agru Kunststofftechnik GmbH, Bad Hall (AT)

(111) 163.154
(732) agru Kunststofftechnik GmbH, Bad Hall (AT)

(111) 163.402
(732) Mary Kay Inc., Dallas, Texas (US)

(111) 164.512
(732) BIO-RAD LABORATORIES, INC. (Delaware államban bejegyzett cég), Hercules, Kalifornia (US)

(111) 165.003
(732) MARY KAY INC., Dallas, Texas (US)

(111) 166.773
(732) NATURLAND Magyarország Termelő és Kereskedelmi Kft., Budapest (HU)

(111) 166.775
(732) NATURLAND Magyarország Termelő és Kereskedelmi Kft., Budapest (HU)

(111) 170.846
(732) Vagabond Skor Varberg AB, Varberg (SE)

(111) 176.649
(732) DESA INTERNATIONAL LLC, Kentucky (US)

(111) 192.834
(732) Anheuser-Busch Incorporated (Missouri állam törvényei szerint működő vállalat), St. Louis, Missouri (US)

(111) 192.835
(732) Anheuser-Busch Incorporated (Missouri állam törvényei szerint működő vállalat), St.Louis, Missouri (US)

A rovat 118 db közlést tartalmaz.

Vegyes védjegyközlemények I.

Jogutódlás

(111) 135.152
(732) BSN medical GmbH, Hamburg (DE)

(111) 136.797
(732) Gubor Schokoladen GmbH, Dettingen (DE)

(111) 138.652
(732) BSN medical GmbH, Hamburg (DE)

(111) 139.691
(732) Intellectual Property Masters B.V., Baarn (NL)

(111) 139.697
(732) Intellectual Property Masters B.V., Baarn (NL)

(111) 139.725
(732) Cinema Invest Ingatlanhasznosító és Szolgáltató Korlátolt Felelősségű Társaság, Budapest (HU)

(111) 144.020
(732) IVAX International GmbH, Rapperswil (CH)

(111) 144.666
(732) Intellectual Property Masters B.V., Baarn (NL)

(111) 145.156
(732) Ruderer Klebetechnik GmbH, Zorneding (DE)

(111) 150.855
(732) Companhia Geral da Agricultura das Vinhas do Alto Douro, S.A., Vila Nova de Gaia (PT)

(111) 151.826
(732) SmithKline Beecham (Cork) Limited, Currabinny, Carrigaline, County Cork (IE)

(111) 151.953
(732) SmithKline Beecham (Cork) Limited, Currabinny, Carrigaline, County Cork (IE)

(111) 152.789
(732) Cinema Invest Ingatlanhasznosító és Szolgáltató Korlátolt Felelősségű Társaság, Budapest (HU)

(111) 154.401
(732) PANNONMILL Malomipari Zártkörűen Működő Részvénytársaság, Komárom (HU)

(111) 155.497
(732) FedEx Office and Print Services, Inc., Dallas, Texas (US)

(111) 156.548
(732) Intellectual Property Masters B.V., Baarn (NL)

(111) 156.773
(732) Intellectual Property Masters B.V., Baarn (NL)

(111) 157.168
(732) TECHNO SECURITY Zrt., Budapest (HU)

(111) 157.229
(732) LOVATO GAS S.p.A., Vicenza (VI) (IT)

(111) 158.012
(732) PLASTDUR 2007. Vegyianyagokat Gyártó és Forgalmazó Kft., Nagymaros (HU)

(111) 158.206
(732) Közép Európai Egyetem, Budapest (HU)

(111) 158.208
(732) Közép Európai Egyetem, Budapest (HU)

(111) 160.118
(732) Drilltec Patents & Technologies Corporation, Houston, Texas (US)

(111) 160.144
(732) Intellectual Property Masters B.V., Baarn (NL)

(111) 160.215
(732) Illinois Tool Works Inc ., Glenview, Illinois (US)

(111) 160.293
(732) Chloe S.A.S., Paris (FR)

(111) 161.236
(732) LÁRHEN Tanácsadó, Iparjogvédelmi, Menedzser, Kereskedelmi és Szolgáltató Korlátolt Felelősségű Társaság, Budapest (HU)

(111) 162.586
(732) PANNONMILL Malomipari Zártkörűen Működő Részvénytársaság, Komárom (HU)

(111) 162.719
(732) Intellectual Property Masters B.V., Baarn (NL)

(111) 162.726
(732) Intellectual Property Masters B.V., Baarn (NL)

(111) 163.580
(732) Church & Dwight Co., Inc. (Delaware államban, Amerikai Egyesült Államok, bejegyzett cég), Princeton, New Jersey (US)

(111) 164.758
(732) BAE Systems Survivability Systems, LLC, Jacksonville (US)

(111) 164.759
(732) BAE Systems Survivability Systems, LLC, Jacksonville (US)

(111) 164.761
(732) BAE Systems Survivability Systems, LLC, Jacksonville (US)

(111) 166.773
(732) NATURLAND Magyarország Termelő és Kereskedelmi Kft., Budapest (HU)

(111) 166.775
(732) NATURLAND Magyarország Termelő és Kereskedelmi Kft., Budapest (HU)

(111) 166.965
(732) BSN medical GmbH, Hamburg (DE)

(111) 167.628
(732) Chemetall Corp. c/o Rockwood Specialties Group, Inc., Princeton, New Jersey (US)

(111) 168.253
(732) Telekom Austria TA AG, Wien (AT)

(111) 171.247
(732) Otsuka Pharmaceutical Co., Ltd., Tokyo (JP)

(111) 172.696
(732) Vitézy Tamás, Budapest (HU)

(111) 173.938
(732) Vivartia Industrial and Commercial Company of Food Products and Catering Services S.A., Maroussi, Athens (GR)

(111) 173.940
(732) Vivartia Industrial and Commercial Company of Food Products and Catering Services S.A., Maroussi, Athens (GR)

(111) 173.942
(732) Vivartia Industrial and Commercial Company of Food Products and Catering Services S.A., Maroussi, Athens (GR)

(111) 176.329
(732) Otsuka Pharmaceutical Co., Ltd., Tokyo (JP)

(111) 176.493
(732) Intellectual Property Masters B.V., Baarn (NL)

(111) 177.946
(732) Intellectual Property Masters B.V., Baarn (NL)

(111) 180.514
(732) UCMS (United Customer Management Services) Group EMEA Limited, Limassol (CY)

(111) 180.860
(732) Vivartia Industrial and Commercial Company of Food Products and Catering Services S.A., Maroussi, Athens (GR)

(111) 181.689
(732) Vivartia Industrial and Commercial Company of Food Products and Catering Services S.A., Maroussi, Athens (GR)

(111) 182.390
(732) Vivartia Industrial and Commercial Company of Food Products and Catering Services S.A., Maroussi, Athens (GR)

(111) 182.596
(732) Vivartia Industrial and Commercial Company of Food Products and Catering Services S.A., Maroussi, Athens (GR)

(111) 185.294
(732) COL-LOG Kereskedelmi és Szolgáltató Kft., Budapest (HU)

(111) 187.258
(732) Cinema Invest Ingatlanhasznosító és Szolgáltató Korlátolt Felelősségű Társaság, Budapest (HU)

(111) 187.259
(732) Cinema Invest Ingatlanhasznosító és Szolgáltató Korlátolt Felelősségű Társaság, Budapest (HU)

(111) 187.260
(732) Cinema Invest Ingatlanhasznosító és Szolgáltató Korlátolt Felelősségű Társaság, Budapest (HU)

(111) 187.261
(732) Cinema Invest Ingatlanhasznosító és Szolgáltató Korlátolt Felelősségű Társaság, Budapest (HU)

(111) 187.740
(732) Torma Ignác, Budapest (HU)

(111) 189.314
(732) Vivartia Industrial and Commercial Company of Food Products and Catering Services S.A., Maroussi, Athens (GR)

(111) 189.910
(732) Cinema Invest Ingatlanhasznosító és Szolgáltató Korlátolt Felelősségű Társaság, Budapest (HU)

(111) 190.147
(732) LABORATOIRE DE LA MER, SAINT MALO (FR)

(111) 190.686
(732) LABORATOIRE DE LA MER, SAINT MALO (FR)

(111) 191.019
(732) Curtis Jackson, New York (US)

(111) 192.482
(732) MEGGLE AG, Wasserburg (DE)

(111) 192.895
(732) Intellectual Property Masters B.V., Baarn (NL)

(111) 193.132
(732) MedicalScan Piac- és Közvéleménykutató, Szoftver Szolgáltató Korlátolt Felelősségű Társaság, Budapest (HU)

(111) 193.937
(732) MedicalScan Piac- és Közvéleménykutató, Szoftver Szolgáltató Korlátolt Felelősségű Társaság, Budapest (HU)

(111) 193.958
(732) MedicalScan Piac- és Közvéleménykutató, Szoftver Szolgáltató Korlátolt Felelősségű Társaság, Budapest (HU)

(111) 194.160
(732) Demeter Pincészet Szőlészeti, Borászati, Kereskedelmi és Szolgáltató Kft., Eger (HU)

(111) 194.276
(732) Tessloff Verlag, Ragnar Tessloff GmbH & Co. KG, Nürnberg (DE)

A rovat 70 db közlést tartalmaz.

Képviseleti megbízás

(111) 117.566
(732) Seiko Holdings Kabushiki Kaisha (trading as Seiko Holdings Corporation), Tokió (JP)
(740) Gödölle, Kékes, Mészáros & Szabó Szabadalmi és Védjegy Iroda, Budapest

(111) 127.639
(732) S.A. Spa Monopole, Compagnie Fermiere de Spa, Spa (BE)
(740) DANUBIA Szabadalmi és Jogi Iroda Kft., Budapest

(111) 130.443
(732) Doctor's Associates Inc., Plantation (US)
(740) Dr. Udvarhelyi Miklós Ügyvédi Iroda, Veszprém

(111) 155.748
(732) Logica Plc., London (GB)
(740) S.B.G. & K. Budapesti Ügyvédi Iroda, Budapest

(111) 156.307
(732) Hangzhou Jinsong Group Co., Ltd., Hangzhou (CN)
(740) dr. Miskolczi Mária ügyvéd, Budapest

(111) 158.051
(732) Infinium Software, Inc. (Massachusetts állam törvényei szerint működő vállalat), Alpharetta (US)
(740) DANUBIA Szabadalmi és Jogi Iroda Kft., Budapest

(111) 159.680
(732) P.T. Lionindo Jaya, Jakarta Timur (ID)
(740) S.B.G. & K. Budapesti Ügyvédi Iroda, dr. Sasvári Gabriella, Budapest

(111) 160.112
(732) AstraZeneca UK Limited, London (GB)
(740) DANUBIA Szabadalmi és Jogi Iroda Kft., Budapest

(111) 171.717
(732) Magyar Távközlési Rt., Budapest (HU);
MOL Magyar Olaj- és Gázipari Nyilvánosan Működő Részvénytársaság, Budapest (HU);
OTP BANK Nyrt., Budapest (HU)
(740) DANUBIA Szabadalmi és Jogi Iroda Kft., Budapest

(111) 172.545
(732) Deutsche Telekom AG, Bonn (DE)
(740) S.B.G. & K. Szabadalmi és Ügyvédi Iroda, Budapest

A rovat 10 db közlést tartalmaz.

Képviselet megszűnése

(111) 117.566
(732) Seiko Holdings Kabushiki Kaisha (trading as Seiko Holdings Corporation), Tokió (JP)

(111) 119.892
(732) Zwack Unicum Nyrt., Budapest (HU)

(111) 127.639
(732) S.A. Spa Monopole, Compagnie Fermiere de Spa, Spa (BE)

(111) 130.443
(732) Doctor's Associates Inc., Plantation (US)

(111) 155.748
(732) Logica Plc., London (GB)

(111) 156.307
(732) Hangzhou Jinsong Group Co., Ltd., Hangzhou (CN)

(111) 158.051
(732) Infinium Software, Inc. (Massachusetts állam törvényei szerint működő vállalat), Alpharetta (US)

(111) 159.680
(732) P.T. Lionindo Jaya, Jakarta Timur (ID)

(111) 160.112
(732) AstraZeneca UK Limited, London (GB)

(111) 172.545
(732) Deutsche Telekom AG, Bonn (DE)

(111) 174.066
(732) Aldi Einkauf GmbH & Co. oHG, Essen (DE)

(111) 177.323
(732) Aldi GmbH & Co. KG, Mülheim an der Ruhr (DE)

(111) 182.452
(732) Aldi GmbH & Co. KG, Mülheim an der Ruhr (DE)

(111) 183.112
(732) Aldi GmbH & Co. KG, Mülheim an der Ruhr (DE)

A rovat 14 db közlést tartalmaz.

Név-, illetve címváltozás

(111) 117.566
(732) Seiko Holdings Kabushiki Kaisha (trading as Seiko Holdings Corporation), Tokió (JP)

(111) 122.449
(732) Seiko Holdings Kabushiki Kaisha (trading as Seiko Holdings Corporation), Tokió (JP)

(111) 122.450
(732) Seiko Holdings Kabushiki Kaisha (trading as Seiko Holdings Corporation), Tokió (JP)

(111) 122.717
(732) Seiko Holdings Kabushiki Kaisha (trading as Seiko Holdings Corporation), Tokió (JP)

(111) 127.647
(732) Cabot Corporation, Boston, Massachusetts (US)

(111) 127.691
(732) Malhotra Shaving Products Private Limited, Begumpet, Hyderabad, State of Andhra Pradesh (IN)

(111) 129.421
(732) Seiko Holdings Kabushiki Kaisha (trading as Seiko Holdings Corporation), Tokió (JP)

(111) 130.130
(732) Seiko Holdings Kabushiki Kaisha (trading as Seiko Holdings Corporation), Tokió (JP)

(111) 130.443
(732) Doctor's Associates Inc., Plantation (US)

(111) 133.179
(732) Seiko Holdings Kabushiki Kaisha (trading as Seiko Holdings Corporation), Tokió (JP)

(111) 135.498
(732) Seiko Holdings Kabushiki Kaisha (trading as Seiko Holdings Corporation), Tokió (JP)

(111) 135.499
(732) Seiko Holdings Kabushiki Kaisha (trading as Seiko Holdings Corporation), Tokió (JP)

(111) 156.497
(732) ProLogis, Denver, Colorado (US)

(111) 157.246
(732) Kia Motors Corporation (Koreában bejegyzett cég), Szöul (KR)

(111) 158.051
(732) Infinium Software, Inc. (Massachusetts állam törvényei szerint működő vállalat), Alpharetta (US)

(111) 159.460
(732) CREDIT SUISSE SECURITIES (EUROPE) LIMITED, London (GB)

(111) 159.506
(732) CREDIT SUISSE SECURITIES (EUROPE) LIMITED, London (GB)

(111) 160.112
(732) AstraZeneca UK Limited, London (GB)

(111) 160.241
(732) Seiko Holdings Kabushiki Kaisha (trading as Seiko Holdings Corporation), Tokió (JP)

(111) 160.639
(732) TATA MOTORS LIMITED, Mumbai (IN)

(111) 160.648
(732) TATA MOTORS LIMITED, Mumbai (IN)

(111) 160.655
(732) TATA MOTORS LIMITED, Mumbai (IN)

(111) 160.691
(732) Seiko Holdings Kabushiki Kaisha (trading as Seiko Holdings Corporation), Tokió (JP)

(111) 161.251
(732) Miss Elaine, Inc., St. Louis, Missouri (US)

(111) 170.487
(732) Showa Glove Co., Hyogo (JP)

(111) 170.490
(732) Showa Glove Co., Hyogo (JP)

(111) 173.617
(732) Seiko Holdings Kabushiki Kaisha (trading as Seiko Holdings Corporation), Tokió (JP)

(111) 189.528
(732) Bayra System Kft., Budapest (HU)

(111) 194.171
(732) Grupo Bimbo S.A.B. de C.V., México Distritio Federal, Mexico (MX)

A rovat 29 db közlést tartalmaz.

NEMZETI VÉDJEGYKÖZLEMÉNYEK II.

Védjegybejelentések meghirdetése II.

(210) M 08 01505 **(220) 2008.04.28.**
(731) Abaculus '69 Szervezetfejlesztő Bt., Budapest (HU)
(541) DEPREX
(511) 41 Nevelés; szakmai képzés; szórakoztatás; sport- és kulturális tevékenységek, akadémiák (oktatás); alkotóműhelyek szervezése és lebonyolítása (gyakorlat); bálok szervezése; egészség(védő) klubok (kondicionálás), eszmecserék, kollokviumok szervezése, lebonyolítása, fogadások tervezése (szórakoztatás); gyakorlati képzés (szemléltetés); kollégiumok, internátusok, konferenciák szervezése és lebonyolítása; kongresszusok szervezése és lebonyolítása, kulturális vagy nevelési célú kiállítások szervezése; oktatás; oktatási tárgyú információk; oktatási vizsgáztatás; online elérhető elektronikus publikációk (nem letölthetők); online játékok szolgáltatása (számítógépes hálózatból); show-műsorok; szépségversenyek szervezése; szövegek kiadása, (nem reklámcélú) versenyek szervezése (oktatás vagy szórakoztatás).

---

(210) M 08 01506 **(220) 2008.04.28.**
(731) Abaculus '69 Szervezetfejlesztő Bt., Budapest (HU)
(546)

(511) 41 Nevelés; szakmai képzés; szórakoztatás; sport- és kulturális tevékenységek, akadémiák (oktatás); alkotóműhelyek szervezése és lebonyolítása (gyakorlat); bálok szervezése; egészség(védő) klubok (kondicionálás), eszmecserék, kollokviumok szervezése, lebonyolítása, fogadások tervezése (szórakoztatás); gyakorlati képzés (szemléltetés); kollégiumok, internátusok, konferenciák szervezése és lebonyolítása; kongresszusok szervezése és lebonyolítása, kulturális vagy nevelési célú kiállítások szervezése; oktatás; oktatási tárgyú információk; oktatási vizsgáztatás; online elérhető elektronikus publikációk (nem letölthetők); online játékok szolgáltatása (számítógépes hálózatból); show-műsorok; szépségversenyek szervezése; szövegek kiadása, (nem reklámcélú) versenyek szervezése (oktatás vagy szórakoztatás).

---

(210) M 08 02257 **(220) 2008.07.10.**
(731) AERA MHC Kft., Budapest (HU)
(546)

(511) 35 Reklámozás; kereskedelmi ügyletek; kereskedelmi adminisztráció; irodai munkák.

36 Biztosítás; pénzügyi ügyletek; valutaügyletek; ingatlanügyletek.

---

(210) M 08 02423 **(220) 2008.07.25.**
(731) Allianz Hungária Biztosító Zártkörűen Működő Részvénytársaság, Budapest (HU)
(541) GeoTrend
(511) 36 Biztosítás; pénzügyi ügyletek; valutaügyletek; ingatlanügyletek.

---

(210) M 08 01934 **(220) 2008.06.10.**
(731) Angler Kft., Tiszaújváros (HU)
(546)

(511) 28 Horgászzsinór, horgászcikk.

---

(210) M 08 01973 **(220) 2008.06.13.**
(731) Bennovum Korlátolt Felelősségű Társaság, Budapest (HU)
(740) dr. Krajnyák András, Dr. Asbóth, dr. Krajnyák & Társa Ügyvédi és Szabadalmi Iroda, Budapest
(541) IN-VITAL
(511) 35 Reklámozás; kereskedelmi ügyletek; kereskedelmi adminisztráció; irodai munkák.

---

(210) M 08 01298 **(220) 2008.04.15.**
(731) BIHARI MÉDIA Információs, Reklámtervező Kereskedelmi és Szolgáltató Korlátolt Felelősségű Társaság, Debrecen (HU)
(546)

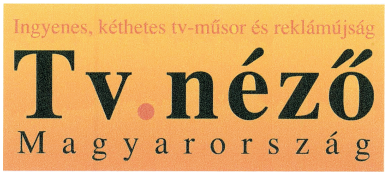

(511) 16 Papír, karton és ezen anyagokból készült termékek, amelyek nem tartoznak más osztályokba; nyomdaipari termékek; könyvkötészeti anyagok; fényképek; papíripari cikkek, nyomdai betűk, klisék, papíripari vagy háztartási ragasztóanyagok; írógépek és irodai cikkek (bútorok kivételével).

35 Reklámozás; kereskedelmi ügyletek; kereskedelmi adminisztráció; irodai munkák.

41 Nevelés; szakmai képzés; szórakoztatás; sport- és kulturális tevékenységek.

---

(210) M 08 01299 **(220) 2008.04.15.**
(731) BIHARI MÉDIA Információs, Reklámtervező Kereskedelmi és Szolgáltató Korlátolt Felelősségű Társaság, Debrecen (HU)
(546)

(511) 16 Papír, karton és ezen anyagokból készült termékek, amelyek nem tartoznak más osztályokba; nyomdaipari termékek; könyvkötészeti anyagok; fényképek; papíripari cikkek, nyomdai betűk, klisék, papíripari vagy háztartási ragasztóanyagok; írógépek és irodai cikkek (bútorok kivételével).

35 Reklámozás; kereskedelmi ügyletek; kereskedelmi adminisztráció; irodai munkák.

41 Nevelés; szakmai képzés; szórakoztatás; sport- és kulturális tevékenységek.

---

(210) M 08 01420 **(220) 2008.04.24.**
(731) BUSZESZ Élelmiszeripari Zrt., Budapest (HU)
(740) dr. Hegyesi Miklós, Hegyesi Ügyvédi Iroda, Budapest
(541) GYÉMÁNTVÍZ
(511) 32 Ásványvizek és szénsavas vizek.

---

(210) M 08 02248 **(220) 2008.07.09.**
(731) Bánfi László, Törökbálint (HU)
(546)

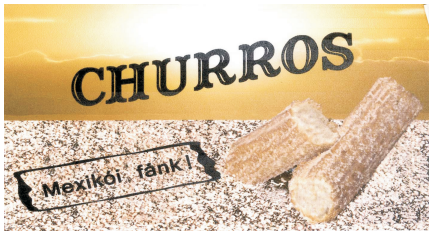

(511) 30 Churros Mexikói Fánkok és azok összetevői.

---

(210) M 08 01663 **(220) 2008.05.14.**
(731) Chen Ming-Te, Fon-Chou City, Taichung Hsien (TW)
(740) dr. Szigeti Éva, DANUBIA Szabadalmi és Jogi Iroda Kft., Budapest
(546)

(511) 25 Cipők, csizmák, ruházati cikkek, lábbelik, szandálok, zoknik.

---

(210) M 08 01746 **(220) 2008.05.23.**
(731) Colgate-Palmolive Company, New York, New York (US)
(740) dr. Szigeti Éva, DANUBIA Szabadalmi és Jogi Iroda Kft., Budapest
(541) TRI-PROXI
(511) 21 Fogkefék fogközök tisztítására.

---

(210) M 08 01649 **(220) 2008.05.14.**
(731) Corvinno Technológia Transzfer Központ Nonprofit Közhasznú Korlátolt Felelősségű Társaság, Budapest (HU)
(541) CORVINNO
(511) 35 Reklámozás; kereskedelmi ügyletek; kereskedelmi adminisztráció; irodai munkák.

42 Tudományos és műszaki szolgáltatások, valamint az idetartozó tervezői és kutatói tevékenység; ipari elemző és kutató szolgáltatások; számítástechnikai hardver- és szoftvertervezés és -fejlesztés.

---

(210) M 08 01838 **(220) 2008.06.02.**
(731) Corvus Design Reklámügynökség Kft., Budapest (HU)
(546)

(511) 30 Kávé, tea, kakaó, cukor, rizs, tápióka, szágó, kávépótló szerek; lisztek és más gabonakészítmények, kenyér, péksütemények és cukrászsütemények, fagylaltok; méz, melaszszirup; élesztő, sütőporok; só, mustár; ecet, fűszeres mártások; fűszerek; jég.

35 Reklámozás, kereskedelmi ügyletek; kereskedelmi adminisztráció; irodai munkák.

---

(210) M 08 02509 **(220) 2008.08.01.**
(731) Danubius Szálloda és Gyógyüdülő Nyrt., Budapest (HU)
(546)

(511) 43 Vendéglátási (élelmezési) szolgáltatások; ideiglenes szállásadás.

44 Orvosi szolgáltatások; állatgyógyászati szolgáltatások; higiéniai és szépségápolási szolgáltatások emberek és állatok részére; mezőgazdasági, kertészeti és erdészeti szolgáltatások.

---

(210) M 08 02105 **(220) 2008.06.25.**
(731) dr. Dávid Gyula, Budapest (HU)
(541) DÁVID TÁRSAS ÜGYVÉDI IRODA
(511) 45 Jogi szolgáltatás.

---

(210) M 08 01309 **(220) 2008.04.15.**
(731) Ebaszin Kft., Budapest (HU)
(740) Judákné dr. Baranyi Katalin ügyvéd, Budapest
(546)

(511) 8 Kéziszerszámok és kézzel működtetett eszközök; evőeszközök; vágó- és szúrófegyverek; borotvák.

21 Eszközök, edények és tartályok háztartási és konyhai célokra (nem nemesfémből és nem nemesfém bevonattal); fésűk és szivacsok; kefék (az ecsetek kivételével); kefegyártáshoz használt anyagok; takarítóeszközök; vasforgács; nyers vagy félig megmunkált üveg (kivéve az építéshez használt üveget); üveg-, porcelán- és fajanszáruk, amelyek nem tartoznak más osztályokba.

---

(210) M 08 02539 **(220) 2008.08.08.**
(731) EGIS Gyógyszergyár Nyrt., Budapest (HU)
(541) LIGNARON
(511) 5 Humán gyógyszerészeti készítmények.

---

(210) M 08 02540 **(220) 2008.08.08.**
(731) EGIS Gyógyszergyár Nyrt., Budapest (HU)
(541) GELLAGIN
(511) 5 Humán gyógyszerészeti készítmények.

---

(210) M 08 02541 **(220) 2008.08.08.**
(731) EGIS Gyógyszergyár Nyrt., Budapest (HU)
(541) FLEGEMOX
(511) 5 Humán gyógyszerészeti készítmények.

---

(210) M 08 02542 **(220) 2008.08.08.**
(731) EGIS Gyógyszergyár Nyrt., Budapest (HU)
(541) FAMAGIL
(511) 5 Humán gyógyszerészeti készítmények.

---

(210) M 08 02543 **(220) 2008.08.08.**
(731) EGIS Gyógyszergyár Nyrt., Budapest (HU)
(541) GLATRIL
(511) 5 Humán gyógyszerészeti készítmények.

---

(210) M 08 02544 **(220) 2008.08.08.**
(731) EGIS Gyógyszergyár Nyrt., Budapest (HU)
(541) PALOMEX
(511) 5 Humán gyógyszerészeti készítmények.

---

(210) M 08 01754 **(220) 2008.05.26.**
(731) Egri A+S Kft., Budapest (HU)
(546)

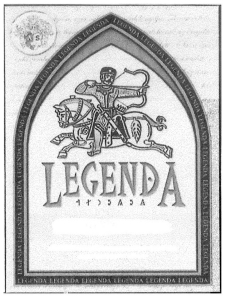

(511) 33 Alkoholtartalmú italok.

---

(210) M 08 02245 **(220) 2008.07.09.**
(731) ENTAL Kutatási, Fejlesztési és Tanácsadó Kft., Győr (HU)
(740) Török Antal szabadalmi ügyvivő, Győr
(546)

(511) 42 Tudományos és műszaki szolgáltatások, valamint az idetartozó műszaki kutatói, fejlesztői, tervezői, szakértői és tanulmánykészítői tevékenység; ipari elemző és kutató szolgáltatások; szakvélemények adása (mérnöki munkákkal kapcsolatban); elektronikai és számítástechnikai (hardver és szoftver) tervezés és fejlesztés; számítógép-programozás.

---

(210) M 08 02251 **(220) 2008.07.09.**
(731) GRIFF GENTLEMEN'S ZRT., Budapest (HU)
(740) Lárhen Kft., Budapest
(546)

(511) 24 Textíliák és textiláruk, amelyek nem tartoznak más osztályba; valamint ágy- és asztalneműk.

25 Ruházati cikkek; cipők; kalapáruk; valamint cipők; lábbelik; kalapok.

35 Kereskedelmi ügyletek bonyolítása; reklámok; marketingtevékenység; kereskedelmi egységek; valamint raktárbázisok működtetése.

---

(210) M 08 02256 **(220) 2008.07.09.**
(731) Hangzhou Hikvision Digital Technology Co., Ltd., Xihu District, Hangzhou (CN)
(740) dr. Sasvári Gabriella, S.B.G. & K. Szabadalmi Ügyvivői Iroda, Budapest
(546)

(511) 9 Adatfeldolgozó berendezések; integrált áramkörök; elektronikus hirdetőtáblák; videotelefonok; elektromos lopásgátló berendezések; hordozható videokamerák; tűzoltófecskendők; elektromos kábelek; távolságmérő készülékek; fényképezőgépek; vasúti forgalombiztonsági berendezések; nagyfeszültségű akkumulátorok, ipari röntgenképernyők; képtávíró készülékek; elektronikus határidőnaplók.

---

(210) M 08 02428 **(220) 2008.07.25.**
(731) Impuls-Leasing Hungária Pénzügyi Lízing Zrt., Budapest (HU)
(546)

(511) 16 Papír, karton és ezen anyagokból készült termékek, amelyek nem tartoznak más osztályokba; nyomdaipari termékek; könyvkötészeti anyagok; fényképek; papíripari cikkek, papíripari vagy háztartási ragasztóanyagok; anyagok művészek részére; ecsetek; írógépek és irodai cikkek (bútorok kivételével); tanítási és oktatási anyagok (készülékek kivételével); csomagolásra szolgáló műanyagok (amelyek nem tartoznak más osztályokba); nyomdabetűk; klisék.

36 Biztosítás; pénzügyi ügyletek; valutaügyletek; ingatlanügyletek.

37 Építkezés; javítás; szerelési szolgáltatások.

---

(210) M 08 01648 **(220) 2008.05.14.**
(731) International System House Kereskedelmi és Szoftverfejlesztő Korlátolt Felelősségű Társaság, Budapest (HU)
(740) dr. Klam Edit ügyvéd, Budapest
(541) e-MedSolution
(511) 35 Vezetésben nyújtott támogatás, információrendszerezés és -feldolgozás, integrált irányítási rendszer, elsősorban az egészségügy területén; kereskedelmi ügyletek, kiskereskedelmi ügyletek, kiskereskedelem, elsősorban számítógépes programok területén.

42 Számítógépekhez program szerkesztése, elkészítése, installálása, bevezetése, szerkesztése, beüzemelése, adaptálása, számítástechnikai szolgáltatások; elsősorban szakmai tanácsadás és támogatás (az üzleti tanácsadás kivételével), szakértői munka, készenléti szolgáltatás (amely nem tartozik más osztályba).

---

(210) M 08 01511 **(220) 2008.04.28.**
(731) Kiss Róbert Richárd, Budapest (HU)
(740) Ézsiás József, Budapest
(541) BLUE ORANGE
(511) 35 Manöken/modell szolgáltatások reklám- vagy kereskedelmi célból, reklámozás, kereskedelmi ügyletek, kereskedelmi adminisztráció, irodai munkák.

41 Modellügynökség, színészek, hoszteszek, modellek közvetítése.

---

(210) M 08 01116 **(220) 2008.03.31.**
(731) Kling Ipari, Mérnöki és Kereskedelmi Kft., Budapest (HU)
(740) dr. Mohos László, Dr. Mohos László Ügyvédi Iroda, Budapest
(546)

(511) 6 Nem nemesfémek és ezek ötvözetei; fém építőanyagok; hordozható fémszerkezetek; fémanyagok vasúti vágányokhoz; nem

elektromos fémkábelek és fémvezetékek; lakatosipari termékek, fém tömegcikkek; fémcsövek és csővezetékek; páncélszekrények; egyéb fémtermékek, amelyek nem tartoznak más osztályokba; ércek.

42 Tudományos és műszaki szolgáltatások, valamint az idetartozó tervezői és kutatói tevékenység; ipari elemző és kutató szolgáltatások; számítástechnikai hardver-és szoftvertervezés és -fejlesztés.

---

(210) M 08 02107 **(220) 2008.06.25.**
(731) Kováts Gyula, Budapest (HU)
(546)

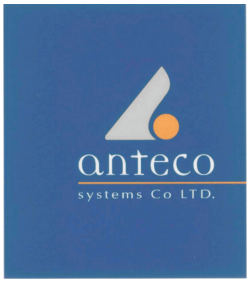

(511) 7 Gépek és szerszámgépek.

9 Tudományos célra szolgáló, tengerészeti, földmérő, villamos, fényképészeti, mozgóképi, optikai, súlymérő, egyéb mérő-, jelző-, ellenőrző (felügyeleti), életmentő és oktatóberendezések és felszerelések; hangok vagy képek rögzítésére, továbbítására, másolására szolgáló készülékek; mágneses adathordozók, hanglemezek; automata árulesztó berendezések és szerkezetek érmebedobással működő készülékekhez; regiszteres pénztárgépek, számológépek, adatfeldolgozó berendezések és számítógépek; tűzoltó készülékek.

16 Papír, karton és ezen anyagokból készült termékek, amelyek nem tartoznak más osztályokba; nyomdaipari termékek; könyvkötészeti anyagok; fényképek; papíripari cikkek, papíripari vagy háztartási ragasztóanyagok; anyagok művészek részére; ecsetek; írógépek és irodai cikkek (bútorok kivételével); tanítási és oktatási anyagok (készülékek kivételével); csomagolásra szolgáló műanyagok (amelyek nem tartoznak más osztályokba); nyomdabetűk; klisék.

35 Reklámozás; kereskedelmi ügyletek; kereskedelmi adminisztráció; irodai munkák.

37 Építkezés; javítás; szerelési szolgáltatások.

42 Tudományos és műszaki szolgáltatások, valamint az idetartozó tervezői és kutatói tevékenység; ipari elemző és kutató szolgáltatások; számítástechnikai hardver- és szoftvertervezés és -fejlesztés; jogi szolgáltatások.

---

(210) M 08 02345 **(220) 2008.07.18.**
(731) Kékkúti Ásványvíz Kitermelő, Töltő és Forgalmazó Zrt., Budapest (HU)
(740) dr. Szabó Balázs, Budapest
(541) Egy cseppnyi tudás a vízről
(511) 41 Nevelés; szakmai képzés; szórakoztatás; sport- és kulturális tevékenységek.

---

(210) M 08 01589 **(220) 2008.05.07.**
(731) Lépéselőny Média Kft., Budapest (HU)
(546)

(511) 35 Reklámozás; kereskedelmi ügyletek; kereskedelmi adminisztráció; irodai munkák, internetes kereskedelem, e-kereskedelem.

---

(210) M 08 01459 **(220) 2008.04.22.**
(731) METRIREP Kereskedelmi és Szolgáltató Kft., Budapest (HU)
(740) dr. Gödölle István, Gödölle, Kékes, Mészáros & Szabó Szabadalmi és Védjegy Iroda, Budapest
(546)

(511) 9 Villamos, elektronikus és optikai berendezések, készülékek, szerelvények és eszközök, valamint ezek alkatrészei és tartozékai; felügyeleti és diagnosztikai berendezések, mérőberendezések, mérőműszerek és mérőeszközök, valamint ezek alkatrészei és tartozékai; NIR-mérőműszerek és tartozékaik; érzékelők; erőművi rezgésfelügyeleti és diagnosztikai berendezések és rendszerek, valamint ezek részegységei és tartozékai; villamos kábelek, vezetékek és huzalok; adatátviteli és elektronikai kábelek; hírközlési kábelek; zománchuzalok; erőátviteli kábelek; középfeszültségű bányaipari gumikábelek; villamos felsővezetéki szerelvények; vasúti és városi villamos felsővezetéki szerelvények; optikai kábelek; szerelvények optikai kábelekhez; számítógépek; számítástechnikai berendezések és eszközök; szoftvertermékek.

35 Reklámozás; hirdetési oldalak készítése; eladási propaganda mások számára; gazdasági előrejelzések; kereskedelmi ügyletek; adatgyűjtés kereskedelmi ügyletekről; becslés kereskedelmi ügyletekben; beszerzői szolgáltatások mások számára; import-export ügynökségek; kereskedelmi információ nyújtása és kereskedelmi tanácsadás vevők számára; kereskedelmi adminisztráció; irodai munkák; adatkutatás számítógépfájlokban mások számára; információk számítógépes adatbázisokba való rendezése; információk számítógépes adatbázisokba való szerkesztése; kis- és nagykereskedelmi szolgáltatások, valamint elektronikus kereskedelmi szolgáltatások a következő áruk tekintetében: villamos elektronikus és optikai berendezések, készülékek, szerelvények és eszközök, valamint ezek alkatrészei és tartozékai; felügyeleti és diagnosztikai berendezések, mérőberendezések, mérőműszerek és mérőeszközök, valamint ezek alkatrészei és tartozékai; érzékelők; villamos kábelek, vezetékek és huzalok, valamint ezekhez való szerelvények; optikai kábelek és kábelszerelvények; számítógépek; számítástechnikai berendezések és eszközök; szoftvertermékek; villamos szigetelőanyagok és folyadékok.

---

(210) M 08 01965 **(220) 2008.06.13.**
(731) MTG Metro Gratis Kft., Budapest (HU)
(740) dr. Riesz Tamás, Riesz Ügyvédi Iroda, Budapest
(541) ClubMetro
(511) 16 Papír, karton és ezen anyagokból készült termékek, amelyek nem tartoznak más osztályokba; nyomdaipari termékek; könyvkötészeti anyagok; fényképek; papíripari cikkek, papíripari vagy háztartási ragasztóanyagok; anyagok művészek részére; ecsetek; írógépek és irodai cikkek (bútorok kivételével); tanítási és oktatási anyagok (készülékek kivételével); csomagolásra szolgáló műanyagok (amelyek nem tartoznak más osztályokba); nyomdabetűk; klisék.

35 Reklámozás; kereskedelmi ügyletek; kereskedelmi adminisztráció; irodai munkák.

41 Nevelés; szakmai képzés; szórakoztatás; sport- és kulturális tevékenységek.

---

(210) M 08 01966 **(220) 2008.06.13.**
(731) MTG Metro Gratis Kft., Budapest (HU)
(740) dr. Riesz Tamás, Riesz Ügyvédi Iroda, Budapest

(546)

(511) 16 Papír, karton és ezen anyagokból készült termékek, amelyek nem tartoznak más osztályokba; nyomdaipari termékek; könyvkötészeti anyagok; fényképek; papíripari cikkek, papíripari vagy háztartási ragasztóanyagok; anyagok művészek részére; ecsetek; írógépek és irodai cikkek (bútorok kivételével); tanítási és oktatási anyagok (készülékek kivételével); csomagolásra szolgáló műanyagok (amelyek nem tartoznak más osztályokba); nyomdabetűk; klisék.

35 Reklámozás; kereskedelmi ügyletek; kereskedelmi adminisztráció; irodai munkák.

41 Nevelés; szakmai képzés; szórakoztatás; sport- és kulturális tevékenységek.

---

(210) M 08 01840 **(220) 2008.06.02.**
(731) MTM-SBS Televízió Zártkörűen Működő Részvénytársaság, Budapest (HU)
(740) dr. Gedey Gábor ügyvéd, Budapest

(546)

(511) 9 Tudományos célra szolgáló, tengerészeti, földmérő, villamos, fényképészeti, mozgóképi, optikai, súlymérő, egyéb mérő-, jelző-, ellenőrző (felügyeleti), életmentő és oktatóberendezések és felszerelések; hangok vagy képek rögzítésére, továbbítására, másolására szolgáló készülékek; mágneses adathordozók; hanglemezek; automata árulosztó berendezések és szerkezetek érmebedobással működő készülékekhez; regiszteres pénztárgépek, számológépek, adatfeldolgozó berendezések és számítógépek; tűzoltó készülékek.

16 Papír, karton és ezen anyagokból készült termékek, amelyek nem tartoznak más osztályokba; nyomdaipari termékek; könyvkötészeti anyagok; fényképek; papíripari cikkek, papíripari vagy háztartási ragasztóanyagok; anyagok művészek részére; ecsetek; írógépek és irodai cikkek (bútorok kivételével); tanítási és oktatási anyagok (készülékek kivételével); csomagolásra szolgáló műanyagok (amelyek nem tartoznak más osztályokba); nyomdabetűk; klisék.

21 Eszközök, edények és tartályok háztartási és konyhai célokra; kefék (az ecsetek kivételével); kefegyártáshoz használt anyagok; takarítóeszközök; acélgyapot; nyers vagy félig megmunkált üveg (kivéve az építéshez használt üveget); üveg-, porcelán- és fajanszáruk, amelyek nem tartoznak más osztályokba.

25 Ruházati cikkek, cipők, kalapáruk.

28 Játékok, játékszerek; testnevelési és sportcikkek, amelyek nem tartoznak más osztályokba; karácsonyfadíszek.

35 Reklámozás; kereskedelmi ügyletek; kereskedelmi adminisztráció; irodai munkák.

38 Távközlés.

41 Nevelés; szakmai képzés; szórakoztatás; sport- és kulturális tevékenységek.

42 Tudományos és műszaki szolgáltatások, valamint az idetartozó tervezői és kutatói tevékenység; ipari elemző és kutató szolgáltatások; számítástechnikai hardver- és szoftvertervezés és -fejlesztés.

---

(210) M 08 02253 **(220) 2008.07.09.**
(731) Mészáros Pál, Szekszárd (HU)
(740) Mészáros Katalin szabadalmi ügyvivő, BUDAPATENT Szabadalmi és Védjegy Iroda Kft., Budapest

(546)

(511) 33 Alkoholtartalmú italok, amelyek Kadarka fajtanevű szőlőből készülnek: borok, habzóborok, szőlőeszenciák, szőlőkivonatok, szőlőből készült pálinkák, borpárlatok.

---

(210) M 08 01812 **(220) 2008.05.29.**
(731) NEC CORPORATION, Tokyo (JP)
(740) dr. Szigeti Éva, DANUBIA Szabadalmi és Jogi Iroda Kft., Budapest
(541) PASOLINK NEO EXTENSION
(511) 9 Távközlési eszközök, mikrotávközlési eszközök és szatelites távközlési eszközök: vezetékek, antennák, adókészülékek, vevőkészülékek, modemek, modulátorok, demodulátorok, multiplexerek, megjelenítő monitorok, videokamerák, telefon- és adatcserélők, relék, adatút-kijelölők, jelismétlők, erősítők, telefonok, faxgépek, rádiók, személyhívók, mobiltelefonok.

---

(210) M 08 01813 **(220) 2008.05.29.**
(731) NEC Corporation, Tokyo (JP)
(740) dr. Szigeti Éva, DANUBIA Szabadalmi és Jogi Iroda Kft., Budapest
(541) NEO EXTENSION
(511) 9 Távközlési eszközök, mikrotávközlési eszközök és szatelites távközlési eszközök: vezetékek, antennák, adókészülékek, vevőkészülékek, modemek, modulátorok, demodulátorok, multiplexerek, megjelenítő monitorok, videokamerák, telefon- és adatcserélők, relék, adatút-kijelölők, jelismétlők, erősítők, telefonok, faxgépek, rádiók, személyhívók, mobiltelefonok.

---

(210) M 08 01814 **(220) 2008.05.29.**
(731) Neutrogena Corporation (Delaware állam törvényei szerint működő cég), Los Angeles, California (US)
(740) dr. Szigeti Éva, DANUBIA Szabadalmi és Jogi Iroda Kft., Budapest
(541) NEUTROGENA WAVE
(511) 3 Arcápoló készítmények, nevezetesen, hámlasztókrém, gél és lotion, hidratálókrém, gél és lotion, arcbőrkezelő krém, gél és lotion, arctisztító készítmény, arctörlők, orr-ra ragasztható hámlasztócsíkok, bőrradír, arctisztító párnácskák és hámlasztópárnácskák: testápoló készítmények, nevezetesen, testápoló lotion, testápoló krém, tusfürdő és testápoló gél.

8 Hámlasztó- és tisztítóeszközök, nevezetesen elemmel működtetett kézi bőrhámlasztó és tisztítóegységek.

---

(210) M 08 02075 **(220) 2008.06.24.**
(731) ORIGO-SÁNTA INVEST Vagyonkezelő Zártkörűen Működő Részvénytársaság, Sopron (HU)
(740) dr. Tóka Tamás, Dr. Tóka Ügyvédi Iroda, Sopron

(546)

(511) 36 Biztosítás; pénzügyi ügyletek és ingatlanügyletek.

37 Építkezés és szerelési szolgáltatások.

42 Tudományos és műszaki szolgáltatások, valamint az idetartozó tervezői és kutatói tevékenység; számítástechnikai hardver- és szoftvertervezés és -fejlesztés.

---

(210) M 08 01121 **(220) 2008.03.31.**
(731) Otthon Centrum Ingatlan-Tanácsadó Zrt., Budapest (HU)
(740) dr. Fekete T. László, Fekete T. Ügyvédi Iroda, Budapest
(541) És Önnek mennyit takaríthatunk meg?
(511) 35 Reklámozás; kereskedelmi ügyletek; kereskedelmi adminisztráció; irodai munkák.

36 Biztosítás; pénzügyi ügyletek; valutaügyletek; ingatlanügyletek.

---

(210) M 08 01918 **(220) 2008.06.09.**
(731) Peek & Cloppenburg KG, Düsseldorf (DE)
(740) dr. Gödölle Tamás, Bogsch és Társai Ügyvédi Iroda, Budapest
(546)

P&C

(511) 3 Fehérítőkészítmények és egyéb, mosásra szolgáló anyagok; tisztító-, fényesítő-, súroló- és csiszolószerek; szappanok; illatszerek, illóolajok, kozmetikai cikkek, hajmosó szerek; fogkrémek.

18 Bőr és bőrutánzatok, ezen anyagokból készült termékek 8a 18. osztályban; állatbőrök és irhák; utazótáskák és bőröndök; esernyők, napernyők és sétapálcák; ostorok, hámok, nyergek és lószerszámok.

25 Ruházati cikkek, lábbelik és fejfedők.

35 Kiskereskedelmi szolgáltatások fehérítőkészítmények és egyéb mosásra szolgáló anyagok, tisztító-, fényesítő-, súroló- és csiszolószerek, szappanok, illatszerek, illóolajok, kozmetikai cikkek, hajmosó szerek, fogkrémek, nemesfémek és ötvözeteik, valamint az ilyen anyagokból készült, vagy ezekkel bevont termékek, melyek a 14. osztályba tartoznak, ékszerek, strassz (drágakőutánzatok), drágakövek, órák és időmérő eszközök, bőr és bőrutánzatok, ezen anyagokból készült termékek (a 18. osztályban), állatbőrök és irhák, utazótáskák és bőröndök, esernyők, napernyők és sétapálcák, ostorok, hámok, nyergek és lószerszámok, ruházati termékek; lábbelik és fejfedők forgalmazásával kapcsolatban.

---

(210) M 08 01233 **(220) 2008.04.09.**
(731) Penomit Zrt., Vác (HU)
(541) BRILLANTE
(511) 33 Alkoholtartalmú italok (a sörök kivételével).

---

(210) M 08 01234 **(220) 2008.04.09.**
(731) Penomit Zrt., Vác (HU)
(541) LA FIDELITE
(511) 33 Alkoholtartalmú italok (a sörök kivételével).

---

(210) M 08 01916 **(220) 2008.06.09.**
(731) PHILIP MORRIS PRODUCTS S.A., Neuchâtel (CH)
(740) dr. Gödölle Tamás, Bogsch és Társai Ügyvédi Iroda, Budapest
(546)

(511) 34 Nyers vagy feldolgozott dohány; dohánytermékek, ideértve szivarok, cigaretták, szivarkák, dohány saját maga által saját részre sodort cigarettához, pipadohány, bagó, tubák/burnót, keretek; dohánypótlók és -helyettesítők (nem orvosi célra); dohányzási cikkek, ideértve cigarettapapírok és -csövek, cigarettafilterek, dohánydobozok, cigarettatárcák és hamutartók, pipák, zsebkészlet cigarettasodráshoz, öngyújtók; gyufák.

---

(210) M 08 01917 **(220) 2008.06.09.**
(731) PHILIP MORRIS PRODUCTS S.A., Neuchâtel (CH)
(740) dr. Gödölle Tamás, Bogsch és Társai Ügyvédi Iroda, Budapest
(546)

(511) 34 Nyers vagy feldolgozott dohány; dohánytermékek, ideértve szivarok, cigaretták, szivarkák, dohány saját maga által saját részre sodort cigarettához, pipadohány, bagó, tubák/burnót, keretek; dohánypótlók és -helyettesítők (nem orvosi célra); dohányzási cikkek, ideértve cigarettapapírok és -csövek, cigarettafilterek, dohánydobozok, cigarettatárcák és hamutartók, pipák, zsebkészlet cigarettasodráshoz, öngyújtók; gyufák.

---

(210) M 08 00623 **(220) 2008.02.27.**
(731) Promotion Service Korlátolt Felelősségű Társaság, Százhalombatta (HU)
(541) Velünk szórakoz6.
(511) 38 Távközlés.

---

(210) M 08 01453 **(220) 2008.04.22.**
(731) Q-H Karrier Bt., Budapest (HU)
(541) LIFE BEACH
(511) 25 Ruházati cikkek, cipők, kalapáruk.

---

(210) M 08 02418 **(220) 2008.07.24.**
(731) Ranbaxy Laboratories Limited, Gurgaon (Haryana) (IN)
(740) dr. Sasvári Gabriella, S.B.G. & K. Budapesti Ügyvédi Iroda, Budapest

(541) CILANEM

(511) 5 Gyógyszerkészítmények és gyógyhatású készítmények humán- és állatgyógyászati alkalmazásra.

---

(210) M 07 03252 **(220) 2007.09.25.**

(731) Research In Motion Limited, Waterloo, Ontario (CA)

(300) 1,340,829 2007.03.26. CA

(740) dr. Szigeti Éva, DANUBIA Szabadalmi és Jogi Iroda Kft., Budapest

(541) CURVE

(511) 6 Kulcsláncok; nem elektromos fémkábelek és fémvezetékek; fém tömegcikkek; egyéb fémtermékek, amelyek nem tartoznak más osztályokba.

9 2007.03.26-i 1,340,829 sz. (CAN) elsőbbséggel: Elektronikus kézi egységek és tartozékok adatok vezeték nélküli vételéhez és/vagy továbbításához, valamint hangkommunikáció továbbítására és fogadására, nevezetesen kézi számítógépek és személyi digitális asszisztensek (PDA-k); számítógépi kommunikációs szoftverüzenetek, globális számítógépes hálózati e-mail, és/vagy más adat továbbításához és/vagy fogadásához egy vagy több elektronikus kézi egység és adattároló között; egy személyi számítógépen vagy szerveren lévő, illetve azzal kapcsolatban álló; számítógépes kommunikációs szoftveradatok szinkronizálásához egy kihelyezett/távoli állomás vagy egység és egy fix vagy kihelyezett/távoli állomás vagy egység között, valamint szoftver, adatok, egyebek mellett cégadatok egyirányú és/vagy kétirányú vezeték nélküli összekapcsolhatóságának biztosítására.

11 Világítóberendezések.

16 Nyomdaipari termékek; papíripari cikkek, ragasztóanyagok.

18 Bőr és bőrutánzatok, ezen anyagokból készült olyan termékek, amelyek nem tartoznak más osztályokba; állatbőrök és irhák; utazótáskák és bőröndök; esernyők, napernyők és sétapálcák; ostorok, hámok, nyergek és lószerszámok.

21 Bögrék.

25 Ruházati cikkek, cipők, kalapáruk.

28 Játékok, játékszerek; testnevelési és sportcikkek, amelyek nem tartoznak más osztályokba; karácsonyfadíszek.

35 Reklámozási szolgáltatások; kereskedelmi információk adása.

36 Pénzügyi információk adása és a biztosítási szolgáltatásokkal kapcsolatos információk.

38 2007.03.26-i 1,340,829 sz. (CAN) elsőbbséggel: Számítógépes szoftver- és marketingszolgáltatások engedélyezése; e-mail szolgáltatás; vezeték nélküli üzenetkezelési szolgáltatások, különösen szolgáltatások, melyek lehetővé teszik a felhasználó számára, hogy üzeneteket küldjön és/vagy fogadjon egy vezeték nélküli adathálózaton keresztül; egyirányú és kétirányú információs szolgáltatások; hangtovábbítási és -fogadási kommunikációs szolgáltatások; telekommunikációs konzultáció, nevezetesen információszolgáltatás harmadik fél részére, hozzásegítve őket adatok egyirányú vagy kétirányú vezeték nélküli összekapcsolhatóságának fejlesztéséhez és összegzéséhez, beleértve a cégadatokat, és/vagy a hangkommunikációt; oktatási és képzési szolgáltatások, nevezetesen osztályok, szemináriumok és konferenciák harmadik fél részére történő információszolgáltatás céljából, segítve őket a fejlesztő és támogató vezeték nélküli összekapcsolhatósági eszközök és ezekkel rokon (vagy számítógépes kommunikációs) szoftverek használata során; műszaki támogatási szolgáltatások, nevezetesen számítógépes szoftver és hibameghatározásra szolgáló hibaelhárítási támogatási programok naprakész állapotba hozatala és fenntartása, valamint vezeték nélküli összekapcsolhatósági eszközök és ezekkel rokon számítógépes szoftver- és hardverproblémák megoldása.

39 GPS navigációs szolgáltatások; utazási és áruszállítási szolgáltatásokkal kapcsolatos információk biztosítása.

41 Nevelés; szakmai képzés; szórakoztatás; sport- és kulturális tevékenységek; a fentiekkel kapcsolatos információk.

42 Tudományos és műszaki szolgáltatások, valamint az idetartozó tervezői és kutatói tevékenység; ipari elemző és kutató szolgáltatások; számítástechnikai hardver- és szoftvertervezés és -fejlesztés; konzultáció és technikai tanácsadó szolgáltatások a számítógéphardverrel és -szoftverrel, valamint a távközlési GPS szolgáltatásokkal kapcsolatosan; számítógépes szoftverekkel kapcsolatos licencszerződések, valamint marketingszolgáltatások.

---

(210) M 08 02237 **(220) 2008.07.09.**

(731) STUDIO MODERNA 2000 TV-SHOP Hungary Kft., Budapest (HU)

(740) dr. Bankó Katalin Eszter ügyvéd, Budapest

(541) Egy nyugodt álomért!

(511) 20 Bútorok, tükrök, keretek; fából, parafából, nádból, gyékényből, fűzfavesszőből, szaruból, csontból, elefántcsontból, halcsontból, kagylóhéjból, ámbrából, gyöngyházból, tajtékból, és mindezek pótanyagaiból, vagy műanyagokból készült termékek, amelyek nem tartoznak más osztályokba.

24 Textíliák és textiláruk, amelyek nem tartoznak más osztályokba; ágy- és asztalneműk.

25 Ruházati cikkek, cipők, kalapáruk.

35 Reklámozás; kereskedelmi ügyletek; kereskedelmi adminisztráció; irodai munkák.

---

(210) M 08 02239 **(220) 2008.07.09.**

(731) STUDIO MODERNA 2000 TV-SHOP Hungary Kft., Budapest (HU)

(740) dr. Bankó Katalin Eszter ügyvéd, Budapest

(541) Dereka hálás lesz érte!

(511) 10 Sebészeti, orvosi, fogorvosi és állatgyógyászati készülékek és műszerek, művégtagok, műszemek és műfogak; ortopédiai cikkek; sebészeti varratanyagok.

16 Papír, karton és ezen anyagokból készült termékek, amelyek nem tartoznak más osztályokba; nyomdaipari termékek; könyvkötészeti anyagok; fényképek; papíripari cikkek, papíripari vagy háztartási ragasztóanyagok; anyagok művészek részére; ecsetek; írógépek és irodai cikkek (bútorok kivételével); tanítási és oktatási anyagok (készülékek kivételével); csomagolásra szolgáló műanyagok (amelyek nem tartoznak más osztályokba); nyomdabetűk; klisék.

35 Reklámozás; kereskedelmi ügyletek; kereskedelmi adminisztráció; irodai munkák.

41 Nevelés; szakmai képzés; szórakoztatás; sport- és kulturális tevékenységek.

---

(210) M 08 02420 **(220) 2008.07.25.**

(731) Trezor '96 Kereskedelmi és Szolgáltató Kft., Budapest (HU)

(740) dr. Kovács Judit ügyvéd, Budapest

(546)

(511) 36 Biztosítás; pénzügyi ügyletek; valutaügyletek; ingatlanügyletek.

---

(210) M 08 01936 **(220) 2008.06.10.**

(731) Velence Termál Kft., Budapest (HU)

(740) dr. Balogh István, Vitári Ügyvédi Iroda, Budapest

(546)

(511) 36 Biztosítás; pénzügyi ügyletek; valutaügyletek; ingatlanügyletek.

41 Nevelés; szakmai képzés; szórakoztatás; sport- és kulturális tevékenységek.

42 Tudományos és műszaki szolgáltatások, valamint az idetartozó tervezői és kutatói tevékenység; ipari elemző és kutató szolgáltatások; számítástechnikai hardver- és szoftvertervezés és -fejlesztés.

43 Vendéglátási (élelmezési) szolgáltatások; ideiglenes szállásadás.

44 Orvosi szolgáltatások; állatgyógyászati szolgáltatások; higiéniai és szépségápolási szolgáltatások emberek és állatok részére; mezőgazdasági, kertészeti és erdészeti szolgáltatások.

45 Jogi szolgáltatások.

---

(210) M 08 01907 **(220) 2008.06.09.**

(731) VI-BE-TEX Termelő, Kereskedelmi és Szolgáltató Kft., Hajdúböszörmény (HU)

(546)

(511) 37 Építkezés; javítás; szerelési szolgáltatások.

---

(210) M 08 02176 **(220) 2008.07.02.**

(731) Vivartia Industrial and Commercial Company of Food Products and Catering Services S.A., Maroussi, Athens (GR)

(740) dr. Erős Ákos, Erős Ügyvédi Iroda/Squire, Sanders & Dempsey L.L.P., Budapest

(546)

(511) 29 Tartósított és szárított zöldségek és gyümölcsök (mazsolák, malaga/szmirnai mazsola), cukrozott gyümölcsök (kandírozott citrom- és narancshéj), mogyoró, mindenfajta burgonyakészítmény, zselék, lekvárok (dzsemek), kompótok; kenyérre kenhető krémek (mogyoró- és nugátalapú); tojás, tej és tejtermékek; étkezési olajok és zsírok.

30 Liszt- és gabonakészítmények (kivéve a takarmányozási célra gyártott liszt- és gabonakészítmények), sütőanyag-keverékek kenyérhez, süteményekhez és péksüteményekhez; kenyér, zsemle, croissant-ok, pizzák (félkész és tartósított), kétszersültek; kenyéralapú készítmények snackekhez és sörkorcsolyákhoz; péksütemények és cukrászsütemények, kekszek; csokoládé, csokoládé bevonat/máz, táblás és töltött csokoládék, csokoládészeletek, csokoládé mogyoróval és/vagy gabonakészítményekkel és/vagy gyümölcsökkel és rizzsel töltve; pralinék, mogyorós cukrászsütemények, marcipán; cukorkák és bonbonok csokoládés, gyümölcsös, karamell, gumicukrok, rágógumik.

---

(210) M 08 01115 **(220) 2008.03.31.**

(731) Z & U Spirituosen Marketing GmbH., Wien (AT)

(740) Bándy Tamásné, PATENDER Nemzetközi Iparjogvédelmi Képviseleti Kft., Budapest

(546)

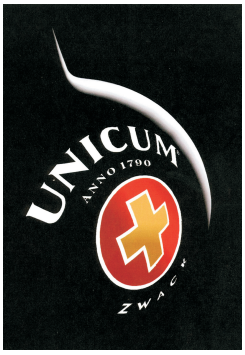

(511) 16 Papír és papírcikkek, karton és kartoncikkek; nyomtatványok, újságok és folyóiratok, könyvek; könyvkötészeti cikkek; fényképek; papíripari cikkek, papíripari ragasztóanyagok; anyagok művészek részére; ecsetek; írógépek és irodai cikkek (bútorok kivételével); tanítási és oktatási eszközök (anyagok), (készülékek kivételével); nyomdabetűk; klisék.

18 Bőr és bőrutánzatok, ezen anyagokból gyártott, más osztályokba nem tartozó termékek; nyersbőrök; utazótáskák és bőröndök; esernyők, napernyők és sétapálcák; ostorok, hámok, nyeregfelszerelések.

21 Kis hordozható eszközök, edények és tartályok háztartási és konyhai célokra (nem nemesfémből vagy nemesfém bevonattal); fésűk és szivacsok; kefék (ecsetek kivételével); kefegyártási anyagok; takarítóeszközök és -anyagok; vasforgács; üvegáruk, poharak, porcelán és fajanszáruk, amelyek nem tartoznak más osztályokba.

25 Ruházati cikkek (beleértve a cipőket, csizmákat, papucsokat is).

32 Sör, világos vagy porter sör; ásványvizek és szénsavas vizek, alkoholmentes italok, szénsavas és szénsavmentes üdítő italok; gyümölcsitalok és gyümölcslevek; szörpök és más készítmények italokhoz.

33 Borok, szeszes italok, likőrök (sörök kivételével).

43 Egyéb, különféle szolgáltatások, különösen vendéglátás, (élelmezési) szolgáltatások; ideiglenes szállásadás.

A rovat 60 db közlést tartalmaz.

Védjegybejelentés meghirdetése és védjegy lajstromozása különleges gyorsított eljárásban II.

(111) 195.109 (151) 2008.09.29.
(210) M 08 02419 (220) 2008.07.24.
(732) Csepi Károly, Győr (HU)
(546)

(511) 28 Testnevelési és sportcikkek, ezen belül különösen görkorcsolyák, gördeszkák, rollerek.

---

(111) 195.140 (151) 2008.09.29.
(210) M 08 02384 (220) 2008.07.22.
(732) Helvox Autótechnika Kft., Budapest (HU)
(740) dr. Sorosi Gyula ügyvéd, Budapest
(546)

(511) 9 Autóelektronikai termékek.

---

(111) 195.141 (151) 2008.09.29.
(210) M 08 02385 (220) 2008.07.22.
(732) Helvox Autótechnika Kft., Budapest (HU)
(740) dr. Sorosi Gyula ügyvéd, Budapest
(546)

(511) 11 Izzók, LED-ek.

---

(111) 195.142 (151) 2008.09.29.
(210) M 08 02386 (220) 2008.07.22.
(732) Helvox Autótechnika Kft., Budapest (HU)
(740) dr. Sorosi Gyula ügyvéd, Budapest
(546)

(511) 9 Autoelektronikai berendezések, kiegészítők, tartozékok; szórakoztató elektronikai cikkek; mágneses adathordozók; lopásgátló riasztók járművekhez, ebbe az osztályba tartozó biztonsági berendezések, elektromos központi zárak, tolatóradarok, tolatókamerák, kihangosító szettek, vezeték nélküli elektronikai egységek.

11 Fényszórók, halogénizzók, led izzók, xenon szettek, xenon izzók.

---

(111) 195.143 (151) 2008.09.29.
(210) M 08 02387 (220) 2008.07.22.
(732) Helvox Autótechnika Kft., Budapest (HU)
(740) dr. Sorosi Gyula ügyvéd, Budapest
(546)

(511) 9 Autóriasztó berendezés.

---

(111) 195.144 (151) 2008.09.29.
(210) M 08 02456 (220) 2008.07.29.
(732) Helvox Autótechnika Kft., Budapest (HU)
(740) dr. Sorosi Gyula ügyvéd, Budapest
(546)

(511) 9 Autóelektronikai berendezések, kiegészítők, tartozékok; szórakoztatóelektronikai cikkek; mágneses adathordozók, lopásgátló riasztók járművekhez, ebbe az osztályba tartozó biztonsági berendezések, elektromos központi zárak, tolatóradarok, tolatókamerák, kihangosító szettek, vezeték nélküli elektronikai egységek.

11 Fényszórók, halogénizzók, led izzók, xenon szettek, xenon izzók.

---

(111) 195.292 (151) 2008.09.29.
(210) M 08 02393 (220) 2008.07.23.
(732) AXA Szolgáltató Kft., Budapest (HU)
(740) Pintz György, Pintz és Társai Szabadalmi, Védjegy és Jogi Iroda, Budapest
(541) AXA Ügyfélcentrum
(511) 36 Biztosítás; pénzügyi ügyletek.

---

(111) 195.298 (151) 2008.09.29.
(210) M 08 02424 (220) 2008.07.25.
(732) Hungrana Kft., Szabadegyháza (HU)
(740) dr. Takács László ügyvéd, 11. sz. Ügyvédi Iroda, Székesfehérvár
(541) HUNGRANALC
(511) 30 Kávé, tea, kakaó, cukor, rizs, tápióka, ságó, kávépótló szerek; lisztek és más gabonakészítmények, kenyér, péksütemények és cukrászsütemények, fagylaltok; méz, melaszszirup; élesztő, sütőporok; só, mustár; ecet, fűszeres mártások; fűszerek; jég.

31 Mezőgazdasági, kertészeti, erdészeti termékek és magok, amelyek nem tartoznak más osztályokba; élő állatok; friss gyümölcsök és zöldségek; vetőmagok, élő növények és virágok; tápanyagok állatok számára; maláta.

33 Alkoholtartalmú italok (a sörök kivételével).

---

(111) 195.299 (151) 2008.09.29.
(210) M 08 02425 (220) 2008.07.25.
(732) Hungrana Kft., Szabadegyháza (HU)
(740) dr. Takács László ügyvéd, 11. sz. Ügyvédi Iroda, Székesfehérvár
(541) HUNGRAMID

(511) 30 Kávé, tea, kakaó, cukor, rizs, tápióka, szágó, kávépótló szerek; lisztek és más gabonakészítmények, kenyér, péksütemények és cukrászsütemények, fagylaltok; méz, melaszszirup; élesztő, sütőporok; só, mustár; ecet, fűszeres mártások; fűszerek; jég.

31 Mezőgazdasági, kertészeti, erdészeti termékek és magok, amelyek nem tartoznak más osztályokba; élő állatok; friss gyümölcsök és zöldségek; vetőmagok, élő növények és virágok; tápanyagok állatok számára; maláta.

33 Alkoholtartalmú italok (a sörök kivételével).

---

(111) 195.300 (151) 2008.09.29.
(210) M 08 02426 (220) 2008.07.25.
(732) Hungrana Kft., Szabadegyháza (HU)
(740) dr. Takács László ügyvéd, 11. sz. Ügyvédi Iroda, Székesfehérvár
(541) HUNGRASWEET
(511) 30 Kávé, tea, kakaó, cukor, rizs, tápióka, szágó, kávépótló szerek; lisztek és más gabonakészítmények, kenyér, péksütemények és cukrászsütemények, fagylaltok; méz, melaszszirup; élesztő, sütőporok; só, mustár; ecet, fűszeres mártások; fűszerek; jég.

31 Mezőgazdasági, kertészeti, erdészeti termékek és magok, amelyek nem tartoznak más osztályokba; élő állatok; friss gyümölcsök és zöldségek; vetőmagok, élő növények és virágok; tápanyagok állatok számára; maláta.

33 Alkoholtartalmú italok (a sörök kivételével).

---

(111) 195.301 (151) 2008.09.29.
(210) M 08 02427 (220) 2008.07.25.
(732) Hungrana Kft., Szabadegyháza (HU)
(740) dr. Takács László ügyvéd, 11. sz. Ügyvédi Iroda, Székesfehérvár
(541) HUNGRAFEED
(511) 30 Kávé, tea, kakaó, cukor, rizs, tápióka, szágó, kávépótló szerek; lisztek és más gabonakészítmények, kenyér, péksütemények és cukrászsütemények, fagylaltok; méz, melaszszirup; élesztő, sütőporok; só, mustár; ecet, fűszeres mártások; fűszerek; jég.

31 Mezőgazdasági, kertészeti, erdészeti termékek és magok, amelyek nem tartoznak más osztályokba; élő állatok; friss gyümölcsök és zöldségek; vetőmagok, élő növények és virágok; tápanyagok állatok számára; maláta.

33 Alkoholtartalmú italok (a sörök kivételével).

---

(111) 195.302 (151) 2008.09.29.
(210) M 08 02488 (220) 2008.08.04.
(732) Helvox Autótechnika Kft., Budapest (HU)
(740) dr. Sorosi Gyula ügyvéd, Budapest
(541) BOXO
(511) 8 Kéziszerszámok.

A rovat 12 db közlést tartalmaz.
A rovatban meghirdetett lajstromozott védjegyek: 195.109, 195.140–195.144, 195.292, 195.298–195.302

Lajstromozott védjegyek II.

(111) 173.556 (151) 2002.12.10.
(210) M 00 04655 (220) 2000.09.04.
(732) Eco.Net Hungary Gazdasági Információs Szolgáltató Korlátolt Felelősségű Társaság, Budapest (HU)
(740) dr. Szabó Tamás jogtanácsos, Eco.Net Hungary Kft., Budapest
(541) ECO.HU
(511) 36 Biztosítás; pénzügyi ügyletek; valutaügyletek; ingatlanügyletek.
39 Szállítás; áruk csomagolása és raktározása; utazásszervezés.
41 Nevelés; szakmai képzés; szórakoztatás; sport- és kulturális tevékenységek.

---

(111) 193.208 (151) 2008.03.10.
(210) M 06 02999 (220) 2006.09.07.
(732) HERBA Hungary Kereskedelmi Zártkörűen Működő Részvénytársaság, Göd (HU)
(740) dr. Szőke András, Szőke és Társai Ügyvédi Iroda, Budapest
(541) BONI
(511) 29 Zselék, lekvárok (dzsemek); tej és tejtermékek; étkezési olajok és zsírok.

---

(111) 193.371 (151) 2008.07.28.
(210) M 07 01646 (220) 2007.05.02.
(732) Mecseki Erdészeti Zrt., Pécs (HU)
(546)

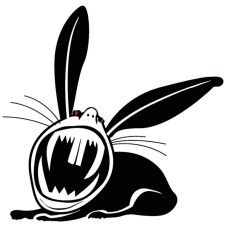

(511) 25 Ruházati cikkek, cipők, kalapáruk.

---

(111) 194.369 (151) 2008.06.10.
(210) M 06 00325 (220) 2006.02.27.
(732) SMEKT Csokoládégyártó Kft., Kecskemét (HU)
(740) Kryzewsky Ügyvédi Iroda, dr. Kryzewsky Beáta ügyvéd, Budapest
(546)

(511) 30 Különféle édesipari termékek.

---

(111) 194.458 (151) 2008.06.18.
(210) M 07 02486 (220) 2005.02.23.
(732) ASA Sp. z o.o., Gubczyce (PL)
(740) ADVOPATENT Szabadalmi és Védjegy Iroda, Budapest
(541) MENOPLANT SOY-A 40+
(511) 3 Kozmetikai készítmények, készítmények fogyasztási (testsúlycsökkentési) célokra, maszkok és tejek kozmetikai célokra, krémek, kenőcsök kozmetikai használatra, szappanok, kozmetikai készítmények fogyasztási célokra, kozmetikai készletek, kozmetikai készítmények menopauzához (szója izoflavonok).
5 Élelmiszerek és diétás italok, ideértve diétás étrend-kiegészítők, diétás élelmiszerek, diétás anyagok gyógyászati használatra.

---

(111) 194.461 (151) 2008.06.18.
(210) M 07 03518 (220) 2007.10.17.
(732) Nutritive Kft., Budapest (HU)
(740) Záborszky Csaba, Balassagyarmat
(546)

(511) 36 Pénzügyi ügyletek.

---

(111) 194.505 (151) 2008.06.19.
(210) M 07 03174 (220) 2007.09.19.
(732) Babyliss S.A., Paris (FR)
(740) dr. Szigeti Éva ügyvéd, DANUBIA Szabadalmi és Védjegy Iroda Kft., Budapest
(546)

(511) 8 Hajnyíró gépek [elektromos és nem elektromos], hajsütő vasak, szakállnyírók, manikűrkészlet [elektromos].
11 Hajsütők, hajszárítók.

---

(111) 194.581 (151) 2008.06.30.
(210) M 07 04095 (220) 2007.12.11.
(732) FADESA Hungaria Zrt., Budapest (HU)
(740) dr. Fejes Gábor, Oppenheim Ügyvédi Iroda, Budapest
(541) PROJEKT DANUBIO PARK
(511) 35 Reklámozás; kereskedelmi ügyletek; kereskedelmi adminisztráció; irodai munkák.
36 Pénzügyi ügyletek; ingatlanügyletek.
37 Építkezés; javítás; szerelési szolgáltatások.

---

(111) 194.582 (151) 2008.06.30.
(210) M 07 03725 (220) 2007.11.07.
(732) 5SI Produkciós Iroda Kft., Budapest (HU)
(546)

(511) 9 Tudományos célra szolgáló, tengerészeti, földmérő, villamos, fényképészeti, mozgóképi, optikai, súlymérő, egyéb mérő-, jelző-, ellenőrző (felügyeleti), életmentő és oktatóberendezések és felszerelések; hangok vagy képek rögzítésére, továbbítására, másolására szolgáló készülékek; mágneses adathordozók, hang-

lemezek; automata áruelosztó berendezések és szerkezetek érmebedobással működő készülékekhez; regiszteres pénztárgépek, számológépek, adatfeldolgozó berendezések és számítógépek; tűzoltó készülékek.

16 Papír, karton és ezen anyagokból készült termékek, amelyek nem tartoznak más osztályokba; nyomdaipari termékek; könyvkötészeti anyagok; fényképek; papíripari cikkek, papíripari vagy háztartási ragasztóanyagok; anyagok művészek részére; ecsetek; írógépek és irodai cikkek (bútorok kivételével); tanítási és oktatási anyagok (készülékek kivételével); csomagolásra szolgáló műanyagok (amelyek nem tartoznak más osztályokba); nyomdabetűk; klisék.

25 Ruházati cikkek, cipők, kalapáruk.

28 Játékok, játékszerek; testnevelési és sportcikkek, amelyek nem tartoznak más osztályokba; karácsonyfadíszek.

35 Reklámozás; kereskedelmi ügyletek; kereskedelmi adminisztráció; irodai munkák.

38 Távközlés.

41 Nevelés; szakmai képzés; szórakoztatás; sport- és kulturális tevékenységek.

42 Tudományos és műszaki szolgáltatások, valamint az idetartozó tervezői és kutatói tevékenység; ipari elemző és kutató szolgáltatások; számítástechnikai hardver- és szoftvertervezés és -fejlesztés.

---

(111) 194.583 (151) 2008.06.30.
(210) M 07 02477 (220) 2003.12.19.
(732) I.C.F. Industria Chimica Fine S.r.l., Palazzo Pignano (CR) (IT)
(740) dr. Szigeti Éva, DANUBIA Szabadalmi és Jogi Iroda Kft., Budapest
(546)

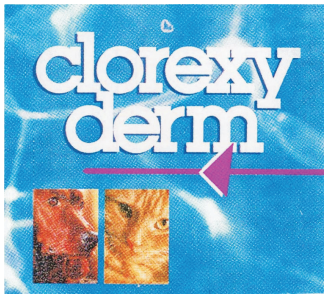

(511) 3 Fertőtlenítő sampon.
5 Állatgyógyászati termékek.

---

(111) 194.584 (151) 2008.06.30.
(210) M 07 03910 (220) 2007.11.23.
(732) VOLT Produkció Korlátolt Felelősségű Társaság, Budapest (HU)
(740) dr. Muszka Sándor, Dr. Muszka Sándor Ügyvédi Iroda, Budapest
(546)

(511) 41 Nevelés; szakmai képzés; szórakoztatás; sport- és kulturális tevékenységek.

---

(111) 194.585 (151) 2008.06.30.
(210) M 07 04096 (220) 2007.12.11.
(732) FADESA Hungaria Zrt., Budapest (HU)
(740) dr. Fejes Gábor, Oppenheim Ügyvédi Iroda, Budapest
(546)

DANUBIO PARK

(511) 35 Reklámozás; kereskedelmi ügyletek; kereskedelmi adminisztráció; irodai munkák.
36 Pénzügyi ügyletek; ingatlanügyletek.
37 Építkezés; javítás; szerelési szolgáltatások.

---

(111) 194.586 (151) 2008.06.30.
(210) M 07 04099 (220) 2007.12.11.
(732) AEGON Magyarország Általános Biztosító Zártkörűen Működő Részvénytársaság, Budapest (HU)
(740) dr. Szigeti Éva, DANUBIA Szabadalmi és Jogi Iroda Kft., Budapest
(541) AEGON Platinum
(511) 36 Biztosítás; pénzügyi ügyletek; valutaügyletek; ingatlanügyletek.

---

(111) 194.646 (151) 2008.07.02.
(210) M 06 02069 (220) 2006.06.12.
(732) Deutsche Telekom AG, Bonn (DE)
(740) dr. Szigeti Éva, DANUBIA Szabadalmi és Védjegy Iroda Kft., Budapest
(591)

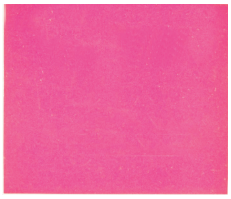

(511) 9 Elektromos, elektronikus, optikai, súlymérő, jelző-, ellenőrző (felügyeleti) és oktatóberendezések és felszerelések (amennyiben a 9. áruosztályba tartoznak); hangok, képek és adatok rögzítésére, továbbítására, feldolgozására és másolására szolgáló készülékek; gép által futtatott adathordozók; automata elosztóberendezések és szerkezetek érmebedobással működő készülékekhez; adatfeldolgozó berendezések és számítógépek.

38 Távközlés; a távközlés részére felszerelések működtetése és bérlete, különösen műsorszóráshoz és televíziók számára.

42 Számítógép-programozási szolgáltatások; adatbázis-szolgáltatások, nevezetesen adatbázisok üzemeltetése és adatbázisokhoz való hozzáférési idő bérlete, valamint adatok, hírek és információk gyűjtése és szolgáltatása; adatfeldolgozó felszerelésekkel és számítógépekkel kapcsolatos bérleti szolgáltatások; projekttanulmányok és tervezési szolgáltatások telekommunikációs felszerelésekkel kapcsolatosan.

---

(111) 194.776 (151) 2008.07.14.
(210) M 08 00071 (220) 2008.01.11.
(732) Société des Produits Nestlé S.A., Vevey (CH)
(740) dr. Tompa Gábor, Tompa Ügyvédi Iroda, Budapest
(541) BÁRSONY
(511) 29 Zöldségek és burgonya (tartósított, szárított vagy főtt), gyümölcsök (tartósított, szárított vagy főtt), gombák (tartósított, szárított vagy főtt), hús, baromfi, vadhús, hal és tengeri ételek, mindezen termékek kivonat formájában is, levesek, zselék, tészták, konzervek, készételek, fagyasztott vagy szárított; lekvárok; tojások; tej, tejszín, vaj, sajt és más tejalapú ételkészítmények; tejpótlók; tejalapú italok; tejalapú és tejszín alapú desszertek; joghurtok; szójatej (tejpótló), szójaalapú készítmények; étkezési olajok és zsírok; fehérjekészítmények emberi fogyasztásra készülő éte-

lekhez; krémporok; kolbászok; hentesáruk; amerikai mogyoróvaj; levesek, leveskoncentrátumok, húsleves, erőleves, leveskockák, levesek.

30 Kávé, kávékivonatok, kávéalapú készítmények és italok; jeges kávé; pótkávék, pótkávékivonatok, pótkávé alapú készítmények és italok; cikória; tea, teakivonatok, teaalapú készítmények és italok; jeges tea; malátaalapú készítmények; kakaó és kakaóalapú készítmények és italok; csokoládé, csokoládés termékek, csokoládéalapú készítmények és italok; cukorkaáruk, édességek, bonbonok, kandiscukrok; cukor; rágógumi; természetes édesítőszerek; pékáruk, kenyér, élesztő, süteménytészta; kekszek, cukrászsütemények, aprósütemények, ostyák, tejkaramellák, pudingok; fagylalt, jégkrém, vizes jégkrémek, szörbet (fagylalt), fagyasztott cukrászkészítmények, fagyasztott sütemények, lágy jégkrémek, fagyasztott desszertek, fagyasztott joghurtok; kötőanyagok jégkrémek és/vagy vizes jégkrémek és/vagy szörbet és/vagy fagyasztott cukrászkészítmények és/vagy fagyasztott sütemények és/vagy könnyű jégkrémek és/vagy fagyasztott desszertek és/vagy fagyasztott joghurtok készítéséhez; méz és mézpótlók; gabonafélék reggelire, müzli, kukoricapelyhek, gabonaszeletek, fogyasztásra kész gabonafélék; gabonakészítmények; rizs, tésztafélék, metélt tészta, nudli, galuska; rizs, liszt vagy gabonaalapú élelmiszerek, készételek formájában is; pizzák; szendvicsek; étkezési tésztakeverék és konyhakész kenyértészta; szószok; szójaszósz; ketchup; aromatizáló vagy fűszerező készítmények ételekhez, ehető fűszerek, fűszerek, ízesítők, salátaöntetek, majonéz; mustár; ecet.

32 Sörök; enyhén szénsavas víz, szénsavas víz, kezelt víz, forrásvíz, ásványvíz, ízesített víz; gyümölcsízesítésű és gyümölcsalapú italok; gyümölcs- és zöldséglevek, nektárok, limonádék, szódák és más alkoholmentes italok; szörpök, kivonatok, eszenciák és más készítmények alkoholmentes italok készítéséhez (kivéve az illóolajokat); tejes erjesztett italok; szójaalapú italok; malátaalapú italok; izotóniás italok.

---

(111) 194.779 (151) 2008.07.17.
(210) M 08 00068 (220) 2008.01.11.
(732) ROMbrandt Multimedia Alkotóház Korlátolt Felelősségű Társaság, Budapest (HU)
(740) dr. György Péter, György Ügyvédi Iroda, Budapest
(546)

FOUR STAR
HOTEL NETWORK

(511) 43 Vendéglátási (élelmezési) szolgáltatások; ideiglenes szállásadás.

---

(111) 194.803 (151) 2008.07.15.
(210) M 06 03588 (220) 2006.11.03.
(732) LCP Systems Informatikai és Kereskedelmi Kft., Budapest (HU)
(740) dr. Simon Attila, Dr. Simon Attila Ügyvédi Iroda, Nyíregyháza
(546)

tiszta forrásból

(511) 9 Számítógépek, kézi számítógépek és tartozékaik.

---

(111) 194.804 (151) 2008.07.16.
(210) M 06 04000 (220) 2006.12.07.
(732) Magyar Futball Akadémia Kft., Budapest (HU)
(740) Kovátsné dr. Rech Erika, Budapesti 62. sz. Ügyvédi Iroda, Budapest
(546)

Magyar Futball Akadémia

(511) 25 Ruházati cikkek, cipők, kalapok, sapkák.

28 Játékok, játékszerek, testnevelési és sportcikkek, amelyek nem tartoznak más áruosztályba.

35 Reklámozás, hirdetési hely kölcsönzése, hirdetési oldalak készítése, reklámanyagok, reklámszövegek készítése és publikálása, szabadtéri hirdetés, szállodai üzletvezetés, televíziós reklámozás, rádiós reklámozás, hirdetési hely kölcsönzése, kereskedelmi ügyletek, kereskedelmi adminisztráció, irodai munkák.

41 Nevelés, sportszakmai képzés, szórakoztatás, sport- és kulturális tevékenység, sportedzőtábori szolgáltatások, sportlétesítmények üzemeltetése, sportversenyek rendezése, stadionok bérlete, szabadidős szolgáltatások nyújtása, testnevelés, tornatanítás, video (szalagra filmezés), sportoktatás, sportoktatási tárgyú információk, spor oktatási vizsgáztatás, idő mérése sportesemények, sportakadémiák (oktatás), egészségvédő klubok (kondicionálás).

43 Gyorséttermek, kantinok, büfék, étkezdék, kávéházak, motelek, panziók, szállodai szolgáltatások, vendéglátóipar, éttermek, önkiszolgáló éttermek.

---

(111) 194.805 (151) 2008.07.16.
(210) M 06 03394 (220) 2006.10.16.
(732) SHENZEN CHUANGWEI-RGB ELECTRONICS CO., LTD., SHENZEN (CN)
(740) dr. Miskolczi Mária ügyvéd, Budapest
(541) SKYWO
(511) 9 Televíziós készülékek; hordozható telefonok; set-top boxok; szilíciumlemezek (integrált áramkörökhöz); félvezetők; akusztikus csatolók; videoképernyők; zárt láncú televízió (CCTV) kamerák; DVD-lejátszók; elektromos elemek.

---

(111) 194.806 (151) 2008.07.16.
(210) M 06 04033 (220) 2006.12.11.
(732) Hou Xiu Kft., Budapest (HU)
(546)

PLAYBACK

(511) 25 Ruha, cipő, táska.

---

(111) 194.807 (151) 2008.07.16.
(210) M 07 03686 (220) 2007.10.31.
(732) ECH Centrum Kft., Budapest (HU)
(740) dr. Tamási Zsolt, Dr. Tamási Zsolt Ügyvédi Iroda, Budapest

(546)

(511) 36 Biztosítás, pénzügyi ügyletek, valutaügyletek, ingatlanügyletek.

---

(111) 194.808 (151) 2008.07.16.
(210) M 07 03276 (220) 2007.09.27.
(732) E J Papadopoulos S.A., Athen (GR)
(740) dr. ifj. Partos László, Partos és Noblet Ügyvédi Iroda, Budapest
(541) Pick Papadopoulos
(511) 30 Kávé, tea, kakaó, cukor, rizs, tápióka, ságó, kávépótló szerek; lisztek és más gabonakészítmények, kenyér, péksütemények és cukrászsütemények, fagylaltok; méz, melaszszirup; élesztő, sütőporok; só, mustár; ecet, fűszeres mártások; fűszerek; jég.

---

(111) 194.809 (151) 2008.07.16.
(210) M 07 03674 (220) 2007.10.31.
(732) Equator Consulting Szervezetfejlesztő és Tanácsadó Korlátolt Felelősségű Társaság, Budapest (HU)
(740) dr. Szakál Róbert, Dr. Szakál Róbert Ügyvédi Iroda, Budapest
(546)

(511) 41 Nevelés; szakmai képzés; szórakoztatás; sport- és kulturális tevékenységek.

---

(111) 194.810 (151) 2008.07.16.
(210) M 07 03670 (220) 2007.10.31.
(732) Szabó Tamás, Sopron (HU)
(740) dr. Czeglédy Attila, Dr. Czeglédy Ügyvédi Iroda, Sopron
(546)

(511) 14 Nemesfémek és ötvözeteik, valamint az ilyen anyagokból készült, vagy ezekkel bevont termékek, amelyek nem tartoznak más osztályokba; ékszerek, drágakövek; órák és más időmérő eszközök.

25 Ruházati cikkek, cipők, kalapáruk; bodyk (alsóruházat); bőrruházat; cipők; díszzsebkendők [ruházat]; fejfedők (kalapáruk); felsőruházat; harisnyanadrágok; hurkolt/kötött áruk; ingek; kabátok; kalapok; kesztyűk (ruházat); készruhák; kosztümök; lábbelik; műbőr ruházat; nadrágok; női ruhák; nyakkendők; pólók; ruházat, ruhaneműk; sapkák; sálak; szandálok; szoknyák; vállkendők, nagykendők; zoknik; övek (ruházat).

---

(111) 194.811 (151) 2008.07.16.
(210) M 07 04045 (220) 2007.12.06.
(732) Candimpex Budapest Kft., Budapest (HU)

(546)

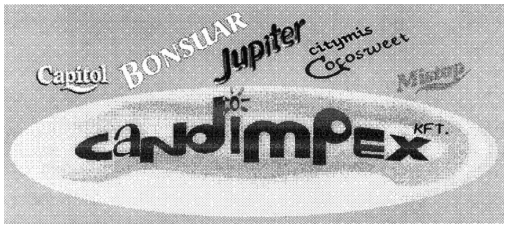

(511) 28 Játékok, játékszerek, testnevelési és sportcikkek (amelyek nem tartoznak más osztályokba), karácsonyfadíszek.

30 Kávé, tea, kakaó, cukor, lisztek és más gabonakészítmények, péksütemények.

---

(111) 194.812 (151) 2008.07.16.
(210) M 07 03672 (220) 2007.10.31.
(732) BOGLÁRKA Kertészeti Virágbolt Egyéni Vállalkozás, Szentmártonkáta (HU)
(740) dr. Gál János ügyvéd, Nagykáta
(546)

(511) 31 Mezőgazdasági, kertészeti, erdészeti termékek és magok, amelyek nem tartoznak más osztályokba; élő állatok; friss gyümölcsök és zöldségek; vetőmagok, élő növények és virágok; tápanyagok állatok számára; maláta.

44 Orvosi szolgáltatások; állatgyógyászati szolgáltatások; higiéniai és szépségápolási szolgáltatások emberek és állatok részére; mezőgazdasági, kertészeti és erdészeti szolgáltatások.

---

(111) 194.813 (151) 2008.07.16.
(210) M 07 04088 (220) 2007.12.10.
(732) Ökotárs Alapítvány, Budapest (HU)
(541) ZÖLDÚT
(511) 35 Reklámozás; kereskedelmi ügyletek; kereskedelmi adminisztráció; irodai munkák.

39 Szállítás; áruk csomagolása és raktározása; utazásszervezés.

41 Nevelés; szakmai képzés; szórakoztatás; sport- és kulturális tevékenységek.

42 Tudományos és műszaki szolgáltatások, valamint az idetartozó tervezői és kutatói tevékenység; ipari elemző és kutató szolgáltatások; számítástechnikai hardver- és szoftvertervezés és -fejlesztés.

43 Vendéglátási (élelmezési) szolgáltatások; ideiglenes szállásadás.

---

(111) 194.814 (151) 2008.07.16.
(210) M 07 02930 (220) 2007.08.24.
(732) AUTO KELLY HUNGARY Kft., Budapest (HU)
(740) dr. Váradi Gábor, Váradi Ügyvédi Iroda, Pécs
(546)

(511) 12 Autóalkatrész.

---

(111) 194.815 (151) 2008.07.16.
(210) M 07 00844 (220) 2007.03.13.
(732) MPTSZ Nonprofit Kft., Budapest (HU)
(546)

REGISZTRÁLT PÉNZÜGYI TERVEZŐ

(511) 36 Biztosítás, pénzügyi ügyletek, valutaügyletek.
41 Nevelés, szakmai képzés.
42 Tudományos és ipari kutatás, tudományos és műszaki szolgáltatások, szoftvertervezés és -fejlesztés, erre irányuló szakvélemények adása, valamint erre irányuló tervezőtevékenység, minőség-ellenőrzés, szellemi tulajdon licencek adása.

---

(111) 194.816 (151) 2008.07.16.
(210) M 07 03880 (220) 2007.11.22.
(732) Xiang Huakang, Budapest (HU)
(541) H.L.XIANG
(511) 25 Ruházati cikkek, cipők, kalapáruk.

---

(111) 194.817 (151) 2008.07.16.
(210) M 07 03486 (220) 2007.10.15.
(732) Juglandis Bt., Sülysáp (HU)
(740) Kormos Ágnes egyéni szabadalmi ügyvivő, Budapest
(541) Juglandis
(511) 44 Természetgyógyászati szolgáltatások, orvosi szolgáltatások; állatgyógyászati szolgáltatások; higiéniai és szépségápolási szolgáltatások emberek és állatok részére.

---

(111) 194.818 (151) 2008.07.16.
(210) M 07 03883 (220) 2007.11.22.
(732) Anda Budapest Kft., Budapest (HU)
(546)

INNO SHOP

(511) 20 Asztallapok, asztalok, asztalok fémből, bútorajtók, bútorgörgők (nem fémből), bútorok, bútorpolcok, bútorszerelvények, díványok, kerevetek, fémbútorok, fiókok, folyóirattartók, fotelek, kar(os)székek, hengerpárnák, iratgyűjtő polcok (bútorok), íróasztalok (bútorzat), irodabútorok, kanapék, karosszékek, sezlonok, komódok, fiókos szekrények, könyvespolcok, könyvtartók (bútorzat), matracok, padok (bútorok), paravánok (bútorok), párnák, fejpárnák, polcok, bútorok, számítógéptartó kocsik, számítógépállványok, szekrények, székek (fémből), székek (ülések), tárolópolcok, újságtartó állványok, vánkosok, párnák, ágyak, üvegesszekrények, vitrinek (bútorzat).

---

(111) 194.819 (151) 2008.07.16.
(210) M 07 03684 (220) 2007.10.31.
(732) Fortuna Kapuja Kereskedelmi Kft., Budapest (HU)
(740) dr. Sztrókay Eszter ügyvéd, Budapest
(546)

GLO-STORY

(511) 25 Ruházati cikkek, cipők, kalapáruk.

---

(111) 194.820 (151) 2008.07.16.
(210) M 07 04277 (220) 2007.12.28.
(732) HVG PRESS Nyomdaipari- és Információ Szolgáltató Korlátolt Felelősségű Társaság, Budapest (HU)
(740) dr. Hámori Sándor, Hámori Ügyvédi Iroda, Budapest
(546)

Dr+ AZ ORVOS KEZÉHEZ

(511) 16 Papír, karton és ezen anyagokból készült termékek, amelyek nem tartoznak más osztályokba; nyomdaipari termékek; könyvkötészeti anyagok; fényképek; papíripari cikkek, papíripari vagy háztartási ragasztóanyagok; anyagok művészek részére; ecsetek; írógépek és irodai cikkek (bútorok kivételével); tanítási és oktatási anyagok (készülékek kivételével); csomagolásra szolgáló műanyagok (amelyek nem tartoznak más osztályokba); nyomdabetűk; klisék.
35 Reklámozás; kereskedelmi ügyletek; kereskedelmi adminisztráció; irodai munkák.

---

(111) 194.821 (151) 2008.07.16.
(210) M 07 00552 (220) 2007.02.19.
(732) ifj. Csepreghy István, Budapest (HU); Csepreghy Zoltán, Budapest (HU)
(541) ASZFALTPLASZTIKA
(511) 37 Építkezés, javítás, útburkolatok, járdaburkolatok építése, javítása.

---

(111) 194.822 (151) 2008.07.16.
(210) M 07 03964 (220) 2007.11.28.
(732) Standomix Color Kft., Budapest (HU)
(740) Pintz György, Pintz és Társai Szabadalmi és Védjegy Iroda, Budapest
(541) Organizone-PIP
(511) 1 Ipari vegyi termékek, tisztítószerek a termelési eljárás során való felhasználásra.
3 Tisztítószerek, folttisztító szerek, zsírtalanítószerek nem gyártás során való használatra, fertőtlenítőszerek háztartási használatra.

---

(111) 194.823 (151) 2008.07.16.
(210) M 07 04046 (220) 2007.12.06.
(732) EVOLUTION Kft., Budapest (HU)
(740) dr. Sztrókay Zsolt ügyvéd, Budapest
(541) SUPERUN
(511) 25 Ruházati cikkek, cipők, kalapáruk.

---

(111) 194.824 (151) 2008.07.16.
(210) M 07 02467 (220) 2007.07.06.
(732) Viniqum Kereskedelmi Kft., Budapest (HU)
(740) dr. Kovári Zoltán, ADVOPATENT Szabadalmi és Védjegy Iroda, Budapest
(546)

VINIQUM

(511) 3 Fehérítőkészítmények és egyéb, mosásra szolgáló anyagok; tisztító-, fényesítő-, súroló- és csiszolószerek; szappanok; illatszerek, illóolajok, kozmetikai cikkek, hajmosó szerek; fogkrémek.
9 Tudományos célra szolgáló, tengerészeti, földmérő, villamos, fényképészeti, mozgóképi, optikai, súlymérő, egyéb mérő-, jelző-, ellenőrző (felügyeleti), életmentő és oktatóberendezések és felszerelések; hangok vagy képek rögzítésére, továbbítására, másolására szolgáló készülékek; mágneses adathordozók, hanglemezek; automata áruelosztó berendezések és szerkezetek érme-

bedobással működő készülékekhez; regiszteres pénztárgépek, számológépek, adatfeldolgozó berendezések és számítógépek; tűzoltó készülékek, különösen digitális és analóg szén-monoxid-érzékelők.

16 Papír, karton és ezen anyagokból készült termékek, amelyek nem tartoznak más osztályokba; nyomdaipari termékek; könyvkötészeti anyagok; fényképek; papíripari cikkek, papíripari vagy háztartási ragasztóanyagok; anyagok művészek részére; ecsetek; írógépek és irodai cikkek (bútorok kivételével); tanítási és oktatási anyagok (készülékek kivételével); csomagolásra szolgáló műanyagok (amelyek nem tartoznak más osztályokba); nyomdabetűk; klisék, különösen papír zsebkendők, és papírtörülközők.

29 Hús, hal-, baromfi- és vadhús; húskivonatok; tartósított, szárított és főzött gyümölcsök és zöldségek; zselék, lekvárok (dzsemek), kompótok; tojások, tej és tejtermékek; étkezési olajok és zsírok, savanyúságok.

30 Kávé, tea, kakaó, cukor, rizs, tápióka, szágó, kávépótló szerek; lisztek és más gabonakészítmények, kenyér, péksütemények és cukrászsütemények, fagylaltok; méz, melaszszirup; élesztő, sütőporok; só, mustár; ecet, fűszeres mártások; fűszerek; jég; csokoládék; különféle édes és sós teasütemények; jeges tea.

31 Mezőgazdasági, kertészeti, erdészeti termékek és magok, amelyek nem tartoznak más osztályokba; élő állatok; friss gyümölcsök és zöldségek; vetőmagok, élő növények és virágok; tápanyagok állatok számára; maláta; állateledelek.

32 Sörök; ásványvizek, szénsavas vizek és egyéb alkoholmentes italok; üdítőitalok; gyümölcsitalok és gyümölcslevek; szörpök; energiaitalok és más készítmények italokhoz.

33 Alkoholtartalmú italok (a sörök kivételével); különösen borok, pálinkák, vodkák, whiskyk, likőrök.

35 Kis- és nagykereskedelmi szolgáltatások a 3., 9., 16, 29., 30., 31. és 32. osztályba tartozó áruk vonatkozásában.

---

(111) 194.825 (151) 2008.07.16.
(210) M 07 03870 (220) 2007.11.20.
(732) Zhang Zhen Yu, Budapest (HU)
(541) RUYI
(511) 35 Reklámozás; kereskedelmi ügyletek; kereskedelmi adminisztráció; irodai munkák.

43 Vendéglátás, gyorséttermek, étkezdék, éttermek, önkiszolgáló éttermek.

---

(111) 194.826 (151) 2008.07.16.
(210) M 07 03521 (220) 2007.10.31.
(732) Mona Hungary Kft., Budapest (HU)
(546)

(511) 29 Tej, joghurtitalok, vaj, túró, sajt, tej-snackek, túró-snackek, túródesszertek, tejszín, tejföl, savóitalok, joghurt, gyümölcsjoghurt.

---

(111) 194.827 (151) 2008.07.16.
(210) M 07 03882 (220) 2007.11.22.
(732) Btech Magyarország Kft., Budapest (HU)
(546)

(511) 9 Dugaszolóaljzatok, hangátviteli készülékek, elektromos elemek, elektromos akkumulátorok, telefonkészülékek.

---

(111) 194.828 (151) 2008.07.16.
(210) M 07 03708 (220) 2007.11.06.
(732) Mareco Ingatlan Zrt., Budapest (HU)
(740) Katona Zsuzsanna, Budapest
(546)

(511) 36 Biztosítás; pénzügyi ügyletek; valutaügyletek; ingatlanügyletek.

---

(111) 194.829 (151) 2008.07.16.
(210) M 07 03893 (220) 2007.11.22.
(732) In-Vitro Kutató, Fejlesztő Kft., Dunakeszi (HU)
(740) dr. Galambos Vilmos ügyvéd, Budapest
(541) MAGNACOMP
(511) 5 Étrend-kiegészítő tabletta.

---

(111) 194.830 (151) 2008.07.16.
(210) M 07 04285 (220) 2007.12.28.
(732) British American Tobacco (Brands) Limited, London (GB)
(740) dr. Sasvári Gabriella, S.B.G. & K. Szabadalmi Ügyvivői Iroda, Budapest
(546)

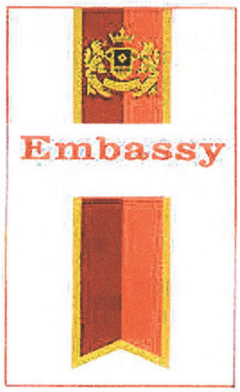

(511) 34 Cigaretták, dohány és dohánytermékek.

---

(111) 194.831 (151) 2008.07.16.
(210) M 07 03889 (220) 2007.11.22.
(732) IN-VITRO Kutató, Fejlesztő Kft., Dunakeszi (HU)
(740) dr. Galambos Vilmos ügyvéd, Budapest
(541) ANTIVAKARIN
(511) 3 Krémek bőrökhöz, bőrkonzerváló szerek (kenőcsök).

---

(111) 194.832 (151) 2008.07.16.
(210) M 07 03878 (220) 2007.11.22.
(732) Lidl Stiftung & Co. KG, Neckarsulm (DE)
(740) dr. Krajnyák András, Dr. Asbóth, dr. Krajnyák & Társa Ügyvédi és Szabadalmi Iroda, Budapest

(546)

(511) 32 Sörök; sört tartalmazó kevert italok.

---

(111) 194.833 (151) 2008.07.16.
(210) M 07 04284 (220) 2007.12.28.
(732) British American Tobacco (Brands) Limited, London (GB)
(740) dr. Sasvári Gabriella, S.B.G. & K. Szabadalmi Ügyvivői Iroda, Budapest

(546)

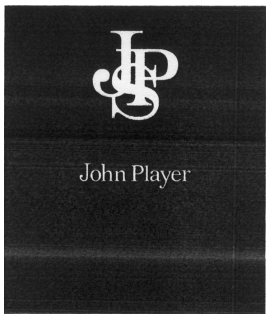

(511) 34 Cigaretták; dohány; dohánytermékek; öngyújtók; gyufák; dohányzási cikkek.

---

(111) 194.834 (151) 2008.07.16.
(210) M 07 03712 (220) 2007.11.06.
(732) Bagolyvár Játékház Kft., Győr (HU)
(740) Török Antal, Győr

(546)

(511) 28 Játékok, játékszerek, testnevelési és sportcikkek, melyek nem tartoznak más osztályokba.

35 Játékok kis- és nagykereskedelme, kereskedelmi adminisztráció; irodai munkák; eladási propaganda (mások számára, reklámkiadványok készítése, interaktív multimédiás, online hirdetői tevékenység, marketing, piackutatás, reklámozás; reklámújság, reklámanyagok, nyomtatványok és propagandaanyagok terjesztése, kereskedelmi ügyletek, számítógépes nyilvántartások kezelése, információk, felvilágosítás, tájékoztatás üzleti ügyekben és minden ez osztályba sorolt szolgáltatással kapcsolatos szervezési tevékenység.

---

(111) 194.835 (151) 2008.07.16.
(210) M 07 02944 (220) 2007.08.28.
(732) Ebner Pince Kft., Mozsgó (HU)
(740) Kormos Ágnes egyéni szabadalmi ügyvivő, Budapest
(541) BORZONGÁS
(511) 33 Borok.

---

(111) 194.836 (151) 2008.07.16.
(210) M 07 04280 (220) 2007.12.28.
(732) Kovács László, Szentendre (HU)
(740) Kereszty Marcell, Gödölle, Kékes, Mészáros & Szabó Szabadalmi és Védjegy Iroda, Budapest

(546)

(511) 41 Rendezvényszervezés; nevelési, szakmai, oktatási, szórakoztatási, sport- és kulturális rendezvények tervezése, szervezése és lebonyolítása; különösen bálok, előadások, eszmecserék, kollokviumok, konferenciák, kongresszusok, szemináriumok, szimpóziumok, fogadások, kiállítások és versenyek tekintetében; helyfoglalási szolgáltatások rendezvényekre.

43 Vendéglátási (élelmezési) szolgáltatások; vendéglátóipari szolgáltatások; kantinok, büfék, étkezdék, kávéházak, gyorsétterme k, éttermek, önkiszolgáló éttermek és bárok üzemeltetése, hordozható épületek bérlete; székek, asztalok, asztalterítők, üvegáruk, evőeszközök, tányérok kölcsönzése; ideiglenes szállásadás; helyfoglalás panziókban; helyfoglalás szállodákban; rendezvényhez termek kölcsönzése; sátrak kölcsönzése; szálláshely lefoglalása (időleges); szállásügynökségek (szállodák, panziók); szállodai szolgáltatások; üdülőtáborok, táborhelyek hasznosítása; átmeneti szállások bérlete.

---

(111) 194.837 (151) 2008.07.16.
(210) M 07 04076 (220) 2007.12.10.
(732) Click On Kft., Budapest (HU)

(546)

(511) 9 Számítógép hardver, szoftver.

35 Üzleti folyamatok dokumentálása, irányítása, nyomon követése, ellenőrzése; folyamatok mentén végzett tevékenységek, valamint e tevékenységek során előállt dokumentumok rögzítése informatikai rendszerben; eltárolt tevékenységadatok kereshetősége; erőforrás-tervezés, erőforrás-foglalás, feladatok elvégzésének menedzselése.

39 Irattárak kialakítása papír és elektronikus dokumentumok részére, iratok-irattárak rendezése, karbantartása.

41 Felhasználói oktatás nyilvántartása, tesztsorok kitöltése, riportolása.

42 Minőség-ellenőrzés informatikai támogatása; számítógépes termékek menedzselése, rendszerek integrálása; iratok digitalizálása, számítógépes archiválása; információk számítógépes adatbázisokba való rendezése, számítógépes nyilvántartások kezelése; ügyiratok, iratok kezelésével, tárolásával archiválásával kapcsolatos szaktanácsadás.

---

(111) 194.838 (151) 2008.07.16.
(210) M 07 03896 (220) 2007.11.22.
(732) In-Vitro Kutató, Fejlesztő Kft., Dunakeszi (HU)
(740) dr. Galambos Vilmos ügyvéd, Budapest
(541) MEDHIRUD
(511) 3 Krémek bőrökhöz, bőrkonzerváló szerek (kenőcsök).

---

(111) 194.839 (151) 2008.07.16.
(210) M 07 04065 (220) 2007.12.10.
(732) Huo Lie Niao Kft., Budapest (HU)

(546)

(511) 25 Ruházati cikkek, cipők, kalapáruk.

---

(111) 194.840 (151) 2008.07.16.
(210) M 07 03905 (220) 2007.11.22.
(732) Horváth Attila 45%, Miskolc (HU); Szászné Horváth Gabriella 10%, Csincse (HU); Kiss Csaba 45%, Miskolc (HU)

(546)

(511) 25 Ruházati cikkek.

---

(111) 194.841 (151) 2008.07.16.
(210) M 07 02949 (220) 2007.08.28.
(732) Árva Imre, Kaposvár-Toponár (HU)
(740) Török Antal, Győr

(546)

(511) 32 Ásványvizek és szénsavas vizek.

---

(111) 194.842 (151) 2008.07.16.
(210) M 07 03136 (220) 2007.09.13.
(732) MG Európa Kereskedelmi és Szolgáltató Kft., Budapest (HU)
(740) dr. Tokai Ilona ügyvéd, Budapest
(541) PH CSODA
(511) 5 Gyógyszerészeti és állatgyógyászati készítmények; egészségügyi készítmények gyógyászati használatra; diétás anyagok gyógyászati használatra, bébiételek; tapaszok, kötszeranyagok; fogtömő anyagok és fogászati mintázóanyagok; fertőtlenítőszerek; kártékony állatok és növények irtására szolgáló készítmények; gombaölő szerek (fungicidek), gyomirtó szerek (herbicidek).

---

(111) 194.843 (151) 2008.07.16.
(210) M 07 03326 (220) 2007.10.01.
(732) Burling Limited, Tortola (VG)
(740) dr. Sasvári Gabriella, S.B.G. & K. Budapesti Ügyvédi Iroda, Budapest

(546)

(511) 18 Bőr és bőrutánzatok, valamint ezen anyagokból készült, más áruosztályba nem tartozó termékek; állatbőrök, irhák; bőröndök és utazótáskák; esernyők, napernyők és sétapálcák; ostorok, lószerszámok és nyergek.

25 Ruházati cikkek, lábbelik, fejfedők.

35 Hirdetés; üzletvezetés; üzleti adminisztráció; irodai tevékenység; szemüvegekre, napszemüvegekre, nemesfémekre és azok ötvözeteire, valamint nemesfémből vagy nemesfémmel bevont árukra, ékszerekre, drágakövekre, órás és időmérő eszközökre, karórákra, időmérő készülékekre, bőrre és bőrutánzatokra, valamint ezen anyagokból készült termékekre, állatbőrökre, irhákra, bőröndökre és utazótáskákra, esernyőkre, napernyőkre és sétapálcákra, ostorokra, lószerszámokra és nyergekre, tokokra, táskákra, levéltárcákra, övekre, ruházati cikkekre, lábbelikre, fejfedőkre vonatkozó kiskereskedelmi szolgáltatások és internetes kiskereskedelmi szolgáltatások.

---

(111) 194.844 (151) 2008.07.16.
(210) M 07 03707 (220) 2007.11.06.
(732) Mareco Ingatlan Zrt., Budapest (HU)
(740) Katona Zsuzsanna, Budapest

(546)

(511) 36 Biztosítás; pénzügyi ügyletek; valutaügyletek; ingatlanügyletek.

---

(111) 194.845 (151) 2008.07.16.
(210) M 07 03965 (220) 2007.11.28.
(732) Standomix Color Kft., Budapest (HU)
(740) Pintz György, Pintz és Társai Szabadalmi és Védjegy Iroda, Budapest
(541) Organizone
(511) 1 Ipari vegyi termékek, tisztítószerek a termelési eljárás során való felhasználásra.

---

(111) 194.846 (151) 2008.07.16.
(210) M 07 04281 (220) 2007.12.28.
(732) Biggeorge's Vagyonkezelő Kft., Budapest (HU)
(740) dr. Kereszty Marcell, Gödölle, Kékes, Mészáros & Szabó Szabadalmi és Védjegy Iroda, Budapest
(541) MONEYSTAR
(511) 35 Reklámozás, kereskedelmi ügyletek, kereskedelmi adminisztráció, iroda munkák, gazdasági előrejelzések, online hirdetői tevékenység számítógépes hálózaton, piackutatás, üzleti felvilágosítás és tájékoztatás, üzleti információk nyújtása.

36 Biztosítás, pénzügyi ügyletek, valutaügyletek, ingatlanügy, alkuszi/ügynöki tevékenység, banküglyetek, biztosítási ügynöki tevékenységek, ingatlankezelés, ingatlanlízing, ingatlanok értékbecslése, ingatlanügynökségek, irodák/ingatlanok bérlete, kölcsön (finanszírozás).

---

(111) 194.847 (151) 2008.07.17.
(210) M 07 03634 (220) 2007.10.29.
(732) Bognár Gábor, Akasztó (HU)
(541) ÉDES CSÁBÍTÁS
(511) 33 Alkoholos gyümölcskivonatok, alkoholos italok (a sörök kivételével), almaborok, borok, égetett szeszes italok, gyümölcstartalmú alkoholos italok, likőrök, lőre, csíger, szeszes italok, vodka, whisky.

---

(111) 194.848 (151) 2008.07.17.
(210) M 07 03768 (220) 2007.11.09.
(732) Ponte Rialto Kft., Budapest (HU)
(740) dr. Tóth D. Béla, Forgács és Kiss Ügyvédi Iroda, Budapest
(541) FRITTINO

(511) 30 Kávé, tea, kakaó, cukor, rizs, tápióka, szágó, kávépótló szerek; lisztek és más gabonakészítmények, kenyér, péksütemények és cukrászsütemények, fagylaltok; méz, melaszszirup; élesztő, sütőporok; só, mustár; ecet, fűszeres mártások; fűszerek; jég.

43 Vendéglátási (élelmezési) szolgáltatások; ideiglenes szállásadás.

---

(111) 194.849 (151) 2008.07.17.
(210) M 07 03961 (220) 2007.11.27.
(732) Syngenta Participations AG, Basel (CH)
(740) dr. Sasvári Gabriella, S.B.G. & K. Szabadalmi Ügyvivői Iroda, Budapest
(546)

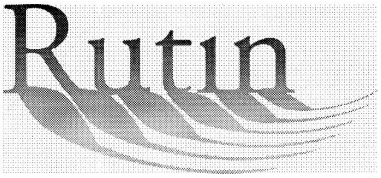

(511) 1 Mezőgazdaságban, kertművelésben és erdőművelésben használt vegyi anyagok, trágyák.

5 Férgek elpusztítására használt készítmények; gombaölő szerek (fungicidek); gyomirtó szerek (herbicidek).

---

(111) 194.850 (151) 2008.07.17.
(210) M 07 04130 (220) 2007.12.13.
(732) Béres Gyógyszergyár Zrt., Budapest (HU)
(740) Karácsonyi Béla, ADVOPATENT Szabadalmi és Védjegy Iroda, Budapest
(541) LAXODIL
(511) 5 Gyógyszerészeti, állatgyógyászati és egészségügyi termékek; diétás anyagok gyógyászati használatra, bébiételek; tapaszok, kötszeranyagok; fogtömő anyagok és fogászati mintázóanyagok; fertőtlenítőszerek; kártékony állatok irtására szolgáló készítmények, gombaölő szerek (fungicidek), gyomirtó szerek (herbicidek).

---

(111) 194.851 (151) 2008.07.17.
(210) M 07 04128 (220) 2007.12.13.
(732) Vladimir Spasic, Budapest (HU)
(740) dr. Csornai-Kovács Ákos, Csornai-Kovács Ügyvédi Iroda, Budapest
(541) Dinner, Lunch & Cruise
(511) 43 Bár (szolgáltatások), gyorséttermek, helyfoglalás panziókban, helyfoglalás szállodákban, kantinok, büfék, étkezdék, kávéházak, motelek, nyugdíjasotthonok, panziók, rendezvényhez termek kölcsönzése, szálláshely lefoglalása (időleges), szállásügynökségek (szállodák, panziók), szállodai szolgáltatások, vendéglátóipar, étkezdék, éttermek, önkiszolgáló éttermek.

---

(111) 194.852 (151) 2008.07.17.
(210) M 07 04132 (220) 2007.12.13.
(732) Pető Péter, Gyula (HU);
Seres Péter Csaba, Gyula (HU)
(546)

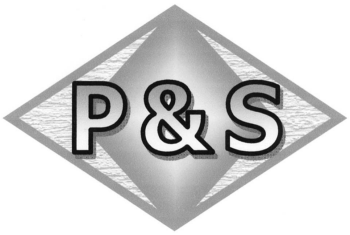

(511) 19 Nem fém építőanyagok; ezen belül különösen: burkolólapok, gipszvakolat, habarcs építési célokra, műkő.

37 Építkezés; javítás; szerelési szolgáltatások.

---

(111) 194.853 (151) 2008.07.17.
(210) M 07 03467 (220) 2007.10.11.
(732) Unilever N.V., AL Rotterdam (NL)
(740) ifj. Szentpéteri Ádám, S.B.G. & K. Szabadalmi Ügyvivői Iroda, Budapest
(541) SIGNAL NUTRI-SENSITIVE
(511) 3 Fogkrémek, gyógyhatású anyagot nem tartalmazó szájvizek, fogászati polírozók, fogporok.

---

(111) 194.854 (151) 2008.07.17.
(210) M 07 03466 (220) 2007.10.11.
(732) General Motors Corporation (Delaware állam törvényei szerint működő vállalat), City of Detroit, State of Michigan (US)
(740) dr. Sasvári Gabriella, S.B.G. & K. Szabadalmi Ügyvivői Iroda, Budapest
(541) CADILLAC DTS
(511) 12 Motoros járművek és ezek tartozékai.

---

(111) 194.855 (151) 2008.07.17.
(210) M 07 03369 (220) 2007.10.18.
(732) Black Care Kft., Budapest (HU)
(541) BLACK CARE
(511) 11 Szoláriumberendezés.

---

(111) 194.856 (151) 2008.07.17.
(210) M 07 03035 (220) 2007.09.07.
(732) Szép Ablak Kft., Lepsény (HU)
(740) Drávucz András, Jenő
(546)

(511) 7 Gépek, szerszámgépek, kiemelten ablakgyártást segítő berendezések.

---

(111) 194.857 (151) 2008.07.17.
(210) M 07 02302 (220) 2007.06.25.
(732) Baricz Linda, Remeteszőlős (HU)
(740) dr. Bölcskei Zsolt, Dr. Bölcskei Zsolt Ügyvédi Iroda, Budapest
(546)

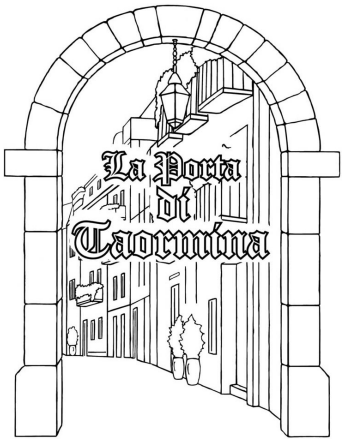

(511) 25 Ruházati cikkek, cipők, kalapáruk; speciális, az étterem személyzete által használt, vagy az étterem működésével, illetve az ott felszolgált ételekkel, italokkal kapcsolatos promóciós - marketing - célból vendégek részére ajándékba adott ruházati cikkek és zacskók köre.

43 Vendéglátás (élelmezés); speciálisan és kizárólagosan Olaszországból származó tradíciók alapján, illetve olasz alapanyagokból és olasz szakács által készített olasz jellegű ételeket és italokat felszolgáló étterem üzemeltetése céljából.

---

(111) 194.858 (151) 2008.07.17.
(210) M 07 02771 (220) 2007.08.03.
(732) ODEL (PVT) LTD, Rajagiriya (LK)
(740) dr. Szigeti Éva, DANUBIA Szabadalmi és Jogi Iroda Kft., Budapest
(546)

(511) 25 Ruházati cikkek.

---

(111) 194.859 (151) 2008.07.17.
(210) M 07 03041 (220) 2007.09.07.
(732) The Coca-Cola Company, Atlanta, Georgia (US)
(740) dr. Szigeti Éva, DANUBIA Szabadalmi és Jogi Iroda Kft., Budapest
(546)

(511) 32 Sörök; ásványvizek, szénsavas vizek és egyéb alkoholmentes italok; gyümölcsitalok és gyümölcslevek; szörpök és más készítmények italokhoz, különösen szénsavas üdítőitalok.

---

(111) 194.860 (151) 2008.07.17.
(210) M 07 03236 (220) 2007.09.25.
(732) Káli-medencéért Közhasznú Alapítvány, Mindszentkálla (HU)
(546)

(511) 35 Reklámozás; kereskedelmi ügyletek; kereskedelmi adminisztráció; irodai munkák.

41 Nevelés; szakmai képzés; szórakoztatás; sport- és kulturális tevékenységek.

---

(111) 194.861 (151) 2008.07.17.
(210) M 07 03453 (220) 2007.10.11.
(732) REI Real Estate Invest Limited, Ruggell (LI)
(740) dr. Mátrai Mihály, Mátrai Mihály Ügyvédi Iroda, Budapest
(546)

(511) 43 Vendéglátási (élelmezési) szolgáltatások, ideiglenes szállásadás, bár (szolgáltatások), helyfoglalás szállodákban, kávéházak, motelek, panziók, rendezvényekhez terem kölcsönzése, szálláshelyek lefoglalása (időleges), szállásügynökségek (szállodák, panziók), szállodai szolgáltatások, turistaházak, vendéglátóipar.

---

(111) 194.862 (151) 2008.07.17.
(210) M 07 03632 (220) 2007.11.23.
(732) Tóth László Sándor, Debrecen (HU)
(546)

(511) 41 Nevelés, szakmai képzés; kulturális tevékenységek, személyek nevelésére vonatkozó bármely szolgáltatás, emberek szellemi képességeinek fejlesztésével kapcsolatban nyújtott szolgáltatás.

---

(111) 194.863 (151) 2008.07.17.
(210) M 07 04124 (220) 2007.12.13.
(732) Kusper Zsolt, Budapest (HU)
(546)

(511) 36 Biztosítók; pénzügyi ügyletek; valutaügyletek; ingatlanügyletek.

---

(111) 194.864 (151) 2008.07.21.
(210) M 07 03223 (220) 2007.09.24.
(732) MTM-SBS Televízió Zrt., Budapest (HU)
(740) dr. Gedey Gábor ügyvéd, Budapest
(546)

(511) 9 Tudományos célra szolgáló, tengerészeti, földmérő, villamos, fényképészeti, mozgóképi, optikai, súlymérő, egyéb mérő-,

jelző-, ellenőrző (felügyeleti), életmentő és oktatóberendezések és felszerelések; hangok vagy képek rögzítésére, továbbítására, másolására szolgáló készülékek; mágneses adathordozók, hanglemezek; automata áruelosztó berendezések és szerkezetek érmebedobással működő készülékekhez; regiszteres pénztárgépek, számológépek, adatfeldolgozó berendezések és számítógépek; tűzoltó készülékek.

16 Papír, karton és ezen anyagokból készült termékek, amelyek nem tartoznak más osztályokba; nyomdaipari termékek; könyvkötészeti anyagok; fényképek; papíripari cikkek, papíripari vagy háztartási ragasztóanyagok; anyagok művészek részére; ecsetek; írógépek és irodai cikkek (bútorok kivételével); tanítási és oktatási anyagok (készülékek kivételével); csomagolásra szolgáló műanyagok (amelyek nem tartoznak más osztályokba); nyomdabetűk; klisék.

25 Ruházati cikkek, cipők, kalapáruk.

28 Játékok, játékszerek; testnevelési és sportcikkek, amelyek nem tartoznak más osztályokba; karácsonyfadíszek.

35 Reklámozás; kereskedelmi ügyletek; kereskedelmi adminisztráció; irodai munkák.

38 Távközlés.

41 Nevelés; szakmai képzés; szórakoztatás; sport- és kulturális tevékenységek.

42 Tudományos és műszaki szolgáltatások, valamint az ide tartozó tervezői és kutatói tevékenység; ipari elemző és kutató szolgáltatások; számítástechnikai hardver- és szoftvertervezés és -fejlesztés.

---

(111) 194.865 (151) 2008.07.21.
(210) M 07 03039 (220) 2007.09.07.
(732) Sugarbird Kereskedelmi és Szolgáltató Kft., Üröm (HU)
(541) SUGARBIRD
(511) 25 Ruházati cikkek, cipők, kalapáruk; alsónadrágok; alsónadrágok rövid; alsóneműk; bodyk (alsóruházat); cipőfelsőrészek; cipők; csecsemőkelengyék, babakelengyék; csecsemőnadrágok; csuklyák, kapucnik (ruházat); díszzsebkendők (ruházat); dzsekik; egyenruhák; fejfedők (kalapáruk); fejszalagok (ruházat); felsőkabátok, felöltők; felsőruházat; fülvédők (ruházat); fürdőköpenyek; fürdőnadrágok, úszónadrágok; fürdőpapucsok; fürdősapkák; fürdőszandálok, fürdőcipők; gallérok (ruházat); harisnyanadrágok; harisnyák; hurkolt/kötött áruk; ingek; ingelők, ingblúzok; ingvállak, pruszlikok; izzadságfelszívó alsóneműk; jelmezek; kalapok; kamásnik (bokavédők); kerékpáros öltözékek; kesztyűk (ruházat); kezeslábasok (felsőruházat); készruhák; kézelők (ruházat); kombinék (alsóneműk); kosztümök; köntösök, pongyolák; kötények (ruhaneműk); kötöttáruk; lábbelik; lábszárvédők; kamásnik; levehető gallérok; magas szárú cipők; matrózblúzok; melegítők, szvetterek; mellények; melltartók; muffok, kamantyúk (ruhanemű); munkaruhák, munkaköpenyek; műbőr ruházat; művésznyakkendők; nadrágok; nem elektromosan töltött lábmelegítők; női ruhák; nyakkendők; nyaksálak, gallérvédők; papírruházat; papucsok; partedlik, nem papírból; pelenkák textíliából csecsemőknek; pelerinek; pénztartó övek (ruházat); pizsamák; pólók; pulóverek; ruhazsebek; ruházat, ruhaneműk; ruházat gépkocsivezetőknek; sapkák; sálak; síbakancsok, sícipők; spárgatalpú vászon lábbelik; sportcipők; sportlábbelik; sporttrikók; strandlábbelik; strandruhák; szandálok; szemellenzők (sapkán); szoknyák; tarka selyemkendők (nyaksálak); tartók (nadrághoz, harisnyához); térdnadrágok; tornacipők; tornaruházat; ujjatlan kesztyűk; vállkendők, nyakkendők; vállszalagok; vízhatlan ruházat; zoknik; zoknitartók; zuhanyzósapkák; öltözékek vízisíeléshez; övek (ruházat).

---

(111) 194.866 (151) 2008.07.21.
(210) M 07 02892 (220) 2007.08.22.
(732) Wohl József, Dunabogdány (HU); Josef Lang, Taufkirchen (DE)
(541) ARANYSARKANTYUS VITÉZI LOVAGREND 1266
(511) 41 Nevelés; szakmai képzés; szórakoztatás; sport- és kulturális tevékenységek.

---

(111) 194.867 (151) 2008.07.21.
(210) M 07 03463 (220) 2007.10.11.
(732) Dr. Hotellátó Nyomdai és Szolgáltató Zrt., Budapest (HU)
(740) dr. Lak Edit ügyvéd, Budapest
(546)

(511) 3 Samponok, szappanok, szájvizek nem gyógyászati használatra, mosdószappanok, fürdősók nem gyógyászati használatra.

16 Toll- és ceruzatartók (asztali).

24 Törülközők textilanyagból.

40 Nyomdai szolgáltatások.

---

(111) 194.868 (151) 2008.07.21.
(210) M 07 04021 (220) 2007.12.03.
(732) Daewoo International Corporation, Seoul (KR)
(740) dr. Szigeti Éva, DANUBIA Szabadalmi és Jogi Iroda Kft., Budapest
(546)

(511) 36 Pénzügyi szolgáltatások, biztosítási befektetési tanácsadás, kereskedelmi és kereskedői brókerszolgáltatások, ingatlanbefektetési szolgáltatások, lízinggel és értékbecsléssel kapcsolatos szolgáltatások.

---

(111) 194.869 (151) 2008.07.21.
(210) M 07 03616 (220) 2007.10.27.
(732) PHOENIX Pharma Gyógyszerkereskedelmi Zártkörűen Működő Részvénytársaság, Fót (HU)
(541) SZIMPATIKA
(511) 5 Gyógyszerészeti és állatgyógyászati készítmények; egészségügyi készítmények gyógyászati használatra; diétás anyagok gyógyászati használatra, bébiételek; tapaszok, kötszeranyagok; fogtömő anyagok és fogászati mintázóanyagok; fertőtlenítőszerek; kártékony állatok és növények irtására szolgáló készítmények; gombaölő szerek (fungicidek), gyomirtó szerek (herbicidek).

35 Reklámozás; kereskedelmi ügyletek; kereskedelmi adminisztráció; irodai munkák.

44 Orvosi szolgáltatások; állatgyógyászati szolgáltatások; higiéniai és szépségápolási szolgáltatások emberek és állatok részére; mezőgazdasági, kertészeti és erdészeti szolgáltatások.

---

(111) 194.870 (151) 2008.07.21.
(210) M 07 03832 (220) 2007.11.16.
(732) Zala Megyei Vállalkozásfejlesztési Alapítvány, Zalaegerszeg (HU)
(740) dr. Pintérné dr. Miglécz Erzsébet, Zalaegerszeg
(546)

(511) 20 Bútorok, tükrök, keretek; fából, parafából, nádból, gyékényből, fűzfavesszőből, szaruból, csontból, elefántcsontból, halcsontból, kagylóhéjból, ámbrából, gyöngyházból, tajtékból és mindezek pótanyagaiból, vagy műanyagból készült termékek, amelyek nem tartoznak más osztályokba; ablakszerelvények, nem fémből; ajtószerelvények nem fémből; asztallapok; asztalok; asztalok fémből; bakok, kecskelábak (bútorzat); beszállólépcső utasoknak (mozgatható), nem fémből; bölcsők; bútorajtók; bútorok; bútorszerelvények, nem fémből; cégtáblák, cégérek fából vagy műanyagból; díványok, kerevetek; dobozok fából vagy műanyagból; dobozok játékokhoz; esernyőtartók; ezüstözött üveg (tükrök); fa- vagy műanyag létrák; fa- vagy műanyag hirdetmények, plakátok; fahordók bor lefejtéséhez; fali dísztáblák, nem textilből (bútorzat); faszerkezetek bútorokhoz; fejtámaszok (bútorok); fémbútorok; fiókok; fodrászszékek; fogasok (bútorok); folyóirattartók; fotelek, kar(os)székek; függönyök szövettel borított fából (bútorzat); függönyrudak; gyermekjárókák; gyógyszeres szekrények; hordódongák; hordók nem fémből; hordótartó állványok, nem fémből; húsvágó tőkék, húsvágó deszkák (asztalok); iratgyűjtő polcok (bútorok); íróasztalok (bútorzat); irodabútorok; írógépasztalok; iskolabútorok; íródeszkák, nem fémből; járókák, állókák kisgyermekeknek; kagylók (kagylóhéjak); kampók, fogasok (nem fémből); kanapék; karók növényekhez és fákhoz; karosszékek, sezlonok; kartotékszekrények; kartotéktartók (bútorok); kádak, medencék, nem fémből; kályhaellenzők, háztartási; kerevetek, pamlagok; képkeretek; képkeretekhez díszítőlécek; képkeretpántok; kézikocsik (bútorzat); kis íróasztalok, szekreterek; kis létrák, nem fémből; komódok, fiókos szekrények; konténerek (tároláshoz, szállításhoz), nem fémből; koporsók; kórházi ágyak; könyvespolcok; könyvtartók (bútorzat); kulcstartó táblák; ládák, dobozok, nem fémből; magas székek gyermekeknek; masszázsasztalok; matracok; mellszobrok fából; viaszból; gipszből; vagy műanyagból; mosdóállványok; (bútorzat); munkaasztalok, satupadok (nem fémből); munkapadok, munkaasztalok; műanyag bútorszegélyek; műasztalosipari munkák; művészeti tárgyak fából, viaszból, gipszből vagy műanyagból; nyugágyak; padok (bútorok); próbababa szabóknak; próbababák; pultok (asztalok); puskatartó állványok; rajzasztalok; számítógéptartó kocsik (bútorzat); számológépállványok; szekrények; székek fémből; székek (ülések); tartályok folyékony üzemanyaghoz (nem fémből); tárolópolcok; tükrök; újságtartó állványok; vállfák, ruhaakasztók; virágcseréptartó talapzatok; virágtartók, virágállványok (bútorok); vízágyak, nem gyógyászati használatra; zsámolyok; zsúrkocsik; zsúrkocsik (bútorok); ágy faanyaga; ágyak; ágylábak görgői, nem fémből; álló kalapfogasok; áru(bemutató) állványok; élelmiszertartó szekrények, nem fémből; énekeskönyvtartó polcok, pulpitusok; öltözőasztalok; üvegszekrények, vitrinek (bútorzat).

---

(111) 194.872 (151) 2008.07.21.
(210) M 07 03235 (220) 2007.09.25.
(732) Q-Force Kft., Budapest (HU)
(546)

(511) 8 Kéziszerszámok és kézzel működtetett eszközök; evőeszközök; vágó- és szúrófegyverek; borotvák.

11 Világító-, fűtő-, gőzfejlesztő, főző-, hűtő-, szárító-, szellőztető-, vízszolgáltató és egészségügyi berendezések.

17 Kaucsuk, guttapercha, gumi, azbeszt, csillám és ezek pótanyagai, továbbá az ezen anyagokból készült termékek, amelyek nem tartoznak más osztályokba; sajtolt műanyag ipari célra; tömítő-, kitömő- és szigetelőanyagok; nem fémből készült rugalmas csövek.

21 Eszközök, edények és tartályok háztartási és konyhai célokra (nem nemesfémből és nem nemesfém bevonattal); fésűk és szivacsok; kefék (az ecsetek kivételével); kefegyártáshoz használt anyagok; takarítóeszközök; vasforgács; nyers vagy félig megmunkált üveg (kivéve az építéshez használt üveget); üveg-, porcelán- és fajanszáruk, amelyek nem tartoznak más osztályokba.

---

(111) 194.873 (151) 2008.07.21.
(210) M 07 03234 (220) 2007.09.25.
(732) Q-Force Kft., Budapest (HU)
(546)

(511) 16 Papír, karton és ezen anyagokból készült termékek, amelyek nem tartoznak más osztályokba; nyomdaipari termékek; könyvkötészeti anyagok; fényképek; papíripari cikkek, papíripari vagy háztartási ragasztóanyagok; anyagok művészek részére; ecsetek; írógépek és irodai cikkek (bútorok kivételével); tanítási és oktatási anyagok (készülékek kivételével); csomagolásra szolgáló műanyagok (amelyek nem tartoznak más osztályokba); nyomdabetűk; klisék.

---

(111) 194.874 (151) 2008.07.21.
(210) M 07 03636 (220) 2007.10.29.
(732) Liao Xiao Hong, Budapest (HU)
(541) B.B.G
(511) 25 Ruházati cikkek, cipők, kalapáruk.

---

(111) 194.875 (151) 2008.07.21.
(210) M 07 02580 (220) 2007.07.18.
(732) Ticoop Kft., Budapest (HU)
(740) Qu Lei, Budapest
(546) **YOUSHENG**

(511) 8 Kéziszerszámok és kézzel működtetett eszközök, elektromos mérleg.

---

(111) 194.876 (151) 2008.07.21.
(210) M 07 03633 (220) 2007.10.29.
(732) Hungexpo Vásár és Reklám Zártkörűen Működő Részvénytársaság, Budapest (HU)
(740) dr. Gaál Judit, Gaál Ügyvédi Iroda, Budapest
(546)

(511) 35 Reklámozás; kereskedelmi ügyletek; kereskedelmi adminisztráció; irodai munkák.

41 Nevelés; szakmai képzés; szórakoztatás; sport- és kulturális tevékenységek.

---

(111) 194.877 (151) 2008.07.21.
(210) M 07 04224 (220) 2007.12.19.
(732) Paál András, Budapest (HU)
(546)

(511) 12 Vízi közlekedési eszközök.

16 Papír, karton és ezen anyagokból készült termékek, amelyek nem tartoznak más osztályokba; nyomdaipari termékek, fényképek; papíripari cikkek, tanítási anyagok (készülékek kivételével); csomagolásra szolgáló műanyagok (amelyek nem tartoznak más osztályokba).

25 Ruházati cikkek, cipők, kalapáruk.

28 Testnevelési és sportcikkek, amelyek nem tartoznak más osztályokba; ezen belül különösen horgászcikkek, horgászatban használt eszközök és felszerelések.

35 Reklámozás; kereskedelmi ügyletek.

---

(111) 194.878 (151) 2008.07.21.
(210) M 08 00040 (220) 2008.01.09.
(732) FIRSTPRINT Bt., Budapest (HU)
(740) Horváthné Faber Enikő, ADVOPATENT Szabadalmi és Védjegy Iroda, Budapest
(546)

(511) 35 Kiskereskedelem, főleg nyomtatók, másológépek, faxok nyomtatási kellékeinek forgalmazása.

---

(111) 194.879 (151) 2008.07.21.
(210) M 08 00202 (220) 2008.01.25.
(732) Szamos Marcipán Kft., Pilisvörösvár (HU)
(740) Bándy Tamásné, PATENDER Nemzetközi Iparjogvédelmi Képviseleti Kft., Budapest
(546)

(511) 33 Alkoholos italok, marcipánízű tejszín krémlikőr.

---

(111) 194.880 (151) 2008.07.21.
(210) M 08 00205 (220) 2008.01.25.
(732) Nagy Zoltán, Budapest (HU)
(541) TRÓFEA
(511) 33 Alkoholtartalmú italok (a sörök kivételével).

---

(111) 194.881 (151) 2008.07.21.
(210) M 08 00215 (220) 2008.01.25.
(732) Alpha-Vet Kft., Székesfehérvár (HU)
(541) NOROFLEX
(511) 5 Táplálékkiegészítő tabletta állatok számára.

---

(111) 194.883 (151) 2008.07.22.
(210) M 07 03040 (220) 2007.09.07.
(732) Statin Bt., Budapest (HU)
(541) MANAGERTOYS
(511) 9 Tudományos célra szolgáló, tengerészeti, földmérő, villamos, fényképészeti, mozgóképi, optikai, súlymérő, egyéb mérő-, jelző-, ellenőrző (felügyeleti), életmentő és oktatóberendezések és felszerelések; hangok vagy képek rögzítésére, továbbítására, másolására szolgáló készülékek; mágneses adathordozók, hanglemezek; automata áruelosztó berendezések és szerkezetek érmebedobással működő készülékekhez; regiszteres pénztárgépek, számológépek, adatfeldolgozó berendezések és számítógépek; tűzoltó készülékek.

28 Játékok, játékszerek; testnevelési és sportcikkek, amelyek nem tartoznak más osztályokba; karácsonyfadíszek.

---

(111) 194.884 (151) 2008.07.22.
(210) M 07 03249 (220) 2007.09.25.
(732) Rautaruukki Oyj, Helsinki (FI)
(740) dr. Takács Zoltán, Takács Ügyvédi Iroda, Budapest
(541) AGJ
(511) 7 Gépek és szerszámgépek; motorok (a szárazföldi járműmotorok kivételével); tengelykapcsolók és erőátviteli elemek (a szárazföldi járművek céljára készültek kivételével); nem kézi működtetésű mezőgazdasági eszközök; keltetőgépek.

9 Tudományos célra szolgáló, tengerészeti, földmérő, villamos, fényképészeti, mozgóképi, optikai, súlymérő, egyéb mérő-, jelző-, ellenőrző (felügyeleti), életmentő és oktatóberendezések és felszerelések; hangok vagy képek rögzítésére, továbbítására, másolására szolgáló készülékek; mágneses adathordozók, hanglemezek; automata áruelosztó berendezések és szerkezetek érmebedobással működő készülékekhez; regiszteres pénztárgépek, számológépek, adatfeldolgozó berendezések és számítógépek; tűzoltó készülékek.

12 Járművek; szárazföldi, légi vagy vízi közlekedési eszközök.

35 Reklámozás; kereskedelmi ügyletek; kereskedelmi adminisztráció; irodai munkák.

42 Tudományos és műszaki szolgáltatások, valamint az idetartozó tervezői és kutatói tevékenység; ipari elemző és kutató szolgáltatások; számítástechnikai hardver- és szoftvertervezés és -fejlesztés.

---

(111) 194.885 (151) 2008.07.22.
(210) M 07 03454 (220) 2007.10.11.
(732) Antal Áron 24%, Győr (HU);
Kóczán András Imre 24%, Kapuvár (HU);
Nagyová Melinda 24%, Győr (HU);
Magyar Attila 16%, Kapuvár (HU);
Csonka Imre 12%, Győr (HU)
(541) Monarhiafest
(511) 35 Reklámozás; kereskedelmi ügyletek; kereskedelmi adminisztráció; irodai munkák.

41 Nevelés; szakmai képzés; szórakoztatás; sport- és kulturális tevékenységek.

43 Vendéglátási (élelmezési) szolgáltatások; ideiglenes szállásadás.

---

(111) 194.886 (151) 2008.07.22.
(210) M 07 03457 (220) 2007.10.11.
(732) Dobogó Pincészet Szőlészeti és Borászati Kft., Tokaj (HU)
(740) Bándy Tamásné, PATENDER Nemzetközi Iparjogvédelmi Képviseleti Kft., Budapest
(541) Ishtar
(511) 30 Kávé, tea, kakaó, cukor, rizs, tápióka, szágó, kávépótló szerek; lisztek és más gabonakészítmények, kenyér, péksütemények és cukrászsütemények, fagylaltok; méz, melaszszirup; élesztő, sütőporok; só, mustár; ecet, fűszeres mártások; fűszerek; jég.

---

(111) 194.887 (151) 2008.07.22.
(210) M 07 03834 (220) 2007.11.16.
(732) Müller Zsolt, Szolnok (HU)
(740) dr. Debreceni Róbert ügyvéd, Budapest
(541) Divaurae
(511) 25 Ruházati cikkek, cipők, kalapáruk.

---

(111) 194.888 (151) 2008.07.22.
(210) M 07 03920 (220) 2007.11.26.
(732) MIND HR Kft., Budapest (HU)
(546)

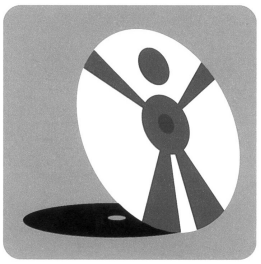

(511) 41 Felnőtt- és egyéb oktatás, humáninformatikai oktatás és tanácsadás.

42 Szoftverkiadás, egyéb szoftver-szaktanácsadás, -ellátás, egyéb számítástechnikai tevékenység.

---

(111) 194.889 (151) 2008.07.22.
(210) M 07 03921 (220) 2007.11.26.
(732) MIND HR Kft., Budapest (HU)
(546)

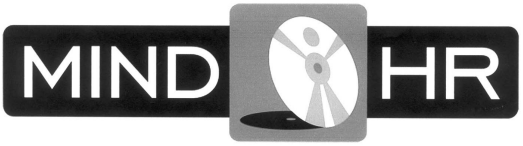

(511) 41 Felnőtt- és egyéb oktatás, humáninformatikai oktatás és tanácsadás.

42 Szoftverkiadás, egyéb szoftver-szaktanácsadás, -ellátás, egyéb számítástechnikai tevékenység.

---

(111) 194.890 (151) 2008.07.22.
(210) M 07 03922 (220) 2007.11.26.
(732) MIND HR Kft., Budapest (HU)
(541) MIND HR
(511) 41 Felnőtt- és egyéb oktatás, humáninformatikai oktatás és tanácsadás.

42 Szoftverkiadás, egyéb szoftver-szaktanácsadás, -ellátás, egyéb számítástechnikai tevékenység.

---

(111) 194.894 (151) 2008.07.22.
(210) M 07 04108 (220) 2007.12.12.
(732) Közép-Európai Gázterminál Zrt., Dunaalmás (HU)
(740) Sághelyi György, Budapest
(546)

(511) 6 Fémtömegcikk, fém nyomástartó edények, fém gázpalackok, szerelvények.

39 Szállítás, csomagolás, raktározás, újratöltés.

---

(111) 194.904 (151) 2008.07.24.
(210) M 07 02898 (220) 2007.08.22.
(732) Kaiser 2000 Kft., Érpatak (HU)
(554)

(511) 33 Alkoholtartalmú ital (kivéve sörök); szeszes ital.

---

(111) 194.905 (151) 2008.07.24.
(210) M 07 02899 (220) 2007.08.22.
(732) Kaiser 2000 Kft., Érpatak (HU)

(554)

(511) 33 Alkoholtartalmú ital (kivéve sörök); likőr.

---

(111) 194.906 (151) 2008.07.24.
(210) M 07 03154 (220) 2007.09.17.
(732) Sanoma Budapest Zrt., Budapest (HU)
(740) Király György, JUREX Iparjogvédelmi Iroda, Budapest
(546)

kirakat
a vásárlási tanácsadó

(511) 35 Reklámozás; kereskedelmi ügyletek; kereskedelmi adminisztráció; irodai munkák.

38 Távközlés.

41 Nevelés; szakmai képzés; szórakoztatás; sport- és kulturális tevékenységek.

---

(111) 194.907 (151) 2008.07.24.
(210) M 07 03241 (220) 2007.09.25.
(732) Tekinpex Kereskedelmi és Szolgáltató Kft., Nagykanizsa (HU)
(546)

ALFA TOP SPORT

(511) 25 Alsónadrágok; alsónadrágok rövid; alsóneműk; alsószoknyák; bélések készruhákhoz (ruhaneműk része); boák (nyakbavalók); bodyk (alsóruházat); bőrruházat; bőrszegek, stoplik futballcipőkhöz; cilinderek, kürtőkalapok; cipőfelsőrészek; cipők; cipősarkak; cipőtalpbetétek; cipővasalatok; csecsemőkelengyék, babakelengyék; csecsemőnadrágok; csuklyák, kapucnik (ruházat); csúszásgátlók lábbelikhez; díszzsebkendők (ruházat); dupla sarkok harisnyára; dupla sarkok lábbelikhez; dzsekik; dzsörzék (ruházat); egyenruhák; facipők; fátylak (ruhaneműk); fejfedők (kalapáruk); fejszalagok (ruházat); felsőkabátok, felöltők; felsőruházat; fityulák; futballcipők; fülvédők (ruházat); fürdőköpenyek; fürdőnadrágok, úszónadrágok; fürdőpapucsok; fürdőruhák; fürdősapkák; fürdőszandálok, fürdőcipők; fűzők; fűzők (ruházat); fűzős bakancsok; fűzővédők; gabardin (ruházat); harisnyanadrágok; harisnyatartók, harisnyakötők; harisnyatartós csípőfűző; harisnyák; hurkolt/kötött áruk; ingek; ingelők, ingblúzok; ingszatlik; ingvállak, pruszlikok; izzadságfelszívó alsóneműk; izzadságfelszívó harisnyák; izzlapok; jelmezek; kabátok; kalapok; kalapvázak; kamásnik (bokavédők); kaplik, cipőorrok; karék, manipula (egyházi); kemény ingmellek, plasztronok; kerek papi sapkák; kerékpáros öltözetek; kesztyűk (ruházat); kezeslábasok (felsőruházat); készruhák; kézelők (ruházat); kombinék (alsóneműk); kosztümök; köntösök, pongyolák; kötények (ruhaneműk); kötöttáruk; lábbelifelsőrészek; lábbelik; lábszárvédők, kamásnik; levehető gallérok; libériák, inasruhák; magasszárú cipők; magasszárú lábbelik; mantillák (csipke fejkendők); matrózblúzok; melegítők, szvetterek; mellények; mellények halászoknak/horgászoknak; melltartók; miseruhák, kazulák; mitrák; püspöksüvegek; muffok, karmantyúk (ruhaneműk); munkaruhák, munkaköpenyek; műbőrruházat; művésznyakkendők; nadrágok; nem elektromosan fűtött lábmelegítők; női ruhák; nyakkendők; nyaksálak, gallérvédők; papírruházat; papucsok; parkák (csuklyás blúzok); partedlik, nem papírból; pelenkák textíliából csecsemőknek; pelerinek; pénztartó övek (ruházat); pizsamák; pólók; prémsálak (szőrmék); pulóverek; rámák lábbelikhez; ruhazsebek; ruházat, ruhaneműk; ruházat gépkocsivezetőknek; sapkák; sálak; sárcipők; síbakancsok, sícipők; spárgatalpú vászonlábbelik; sportcipők; sportlábbelik; sporttrikók; strandlábbelik; strandruhák; svájcisapkák, barettek; szandálok; szárik; szemellenzők (sapkán); szoknyák, szőrmebéléses kabátok; szőrmék (ruhaneműk); talpak lábbelikhez; talpallók (nadrághoz); tarka selyemkendők (nyaksálak); tartók (nadrághoz, harisnyához); térdnadrágok; térdszalagok, harisnyakötő szalagok; tógák; tornacipők; tornaruházat; turbánok; ujjatlan kesztyűk; vállkendők, nyakkendők; vállszalagok; vízhatlan ruházat; zoknik; zoknitartók; zuhanyzósapkák; öltözékek vízisieléshez; övek (ruházat).

---

(111) 194.908 (151) 2008.07.24.
(210) M 07 03456 (220) 2007.10.11.
(732) Colling Kft., Budapest (HU)
(740) Tuskánné Hadnagy Mónika, Budapest
(546)

myCafeteria

(511) 9 Számítógépszoftver.

---

(111) 194.909 (151) 2008.07.24.
(210) M 07 03927 (220) 2007.11.26.
(732) Szabó Zsolt, Budapest (HU)
(740) dr. Suhai Szabolcs ügyvéd, Mogyoród
(546)

JORGOS TRAVEL

(511) 35 Reklámozás; kereskedelmi ügyletek; kereskedelmi adminisztráció; irodai munkák.

39 Szállítás; áruk csomagolása és raktározása; utazásszervezés.

41 Nevelés; szakmai képzés; szórakoztatás; sport- és kulturális tevékenységek.

43 Vendéglátási (élelmezési) szolgáltatások; ideiglenes szállásadás.

---

(111) 194.910 (151) 2008.07.24.
(210) M 07 04104 (220) 2007.12.12.
(732) Bódis Krisztián, Tatabánya (HU)
(740) dr. Pongrácz Krisztina, Dr. Pongrácz Krisztina Ügyvédi Iroda, Budapest

(546)

(511) 36 Alkuszi/ügynöki tevékenység, biztosítási tanácsadás, biztosítási ügynöki tevékenység, hitelirodák, ingatlankezelés, ingatlanlízing, ingatlanok értékbecslése, ingatlanügynökség, irodák [ingatlanok] bérlete, jelzálog-hitelezés, lakásbérlet, lakásügynökségek, pénzügyi értékbecslés (biztosítás, banküglyletek, ingatlan), pénzügyi tanácsadás, vagyonkezelés.

---

(111) 194.911 (151) 2008.07.28.
(210) M 07 04023 (220) 2007.12.03.
(732) Extreme Diesel Kereskedelmi és Szolgáltató Kft., Szigetszentmiklós (HU)
(740) Mészárosné Dónusz Katalin, S.B.G. & K. Szabadalmi Ügyvivői Iroda, Budapest

(546)

(511) 35 Reklámozás, kereskedelmi tevékenység, kereskedelmi adminisztráció, irodai munkák, kivéve a 3., 9., 14., 16., 18., 24. és 25. áruosztályokba tartozó árukhoz kapcsolódó reklámozást, kereskedelmi tevékenységet, kereskedelmi adminisztrációt, irodai munkákat.

---

(111) 194.913 (151) 2008.07.29.
(210) M 08 00278 (220) 2008.01.29.
(732) Pliva Hungária Kft., Budapest (HU)
(740) dr. Németh Sándor, Szecskay Ügyvédi Iroda, Budapest
(541) FEMAGYN
(511) 3 Fehérítőkészítmények és egyéb, mosásra szolgáló anyagok; tisztító-, fényesítő-, súroló- és csiszolószerek; szappanok; illatszerek, illóolajok, kozmetikai cikkek, parfüm, kölnivíz; fürdő- és tusolózselék és -sók nem gyógyászati célra; pipereszappanok, testdezodorok; kozmetikumok, nevezetesen krémek, tejek, ápolófolyadékok, zselék és púderek az arcra, testre és kezekre; napvédő készítmények; sminkkészítmények; samponok; zselék, spray-k, habok és balzsamok a haj formázására és ápolására; hajlakkok; hajmosó szerek, hajszínező és hajszíntelenítő készítmények; tartós hullámosító és göndörítő készítmények; illóolajok személyes használatra, fogkrémek.

5 Gyógyszerészeti és állatgyógyászati készítmények; egészségügyi készítmények gyógyászati használatra; diétás anyagok gyógyászati használatra, bébiételek; tapaszok, kötszeranyagok; fogtömő anyagok és fogászati mintázóanyagok; fertőtlenítőszerek; kártékony állatok és növények irtására szolgáló készítmények; gombaölő szerek (fungicidek), gyomirtó szerek (herbicidek).

---

(111) 194.914 (151) 2008.07.29.
(210) M 08 00262 (220) 2008.01.29.
(732) FOTEX-OFOTÉRT Optikai és Fotócikk Kereskedelmi Korlátolt Felelősségű Társaság, Budapest (HU)
(740) dr. Gyülvészi Zsuzsanna, Gyülvészi Ügyvédi Iroda, Budapest

(546)

(511) 9 Tudományos célra szolgáló, tengerészeti, földmérő, villamos, fényképészeti, mozgóképi, optikai, súlymérő, egyéb mérő-, jelző-, ellenőrző (felügyeleti), életmentő és oktatóberendezések és felszerelések; hangok vagy képek rögzítésére, továbbítására, másolására szolgáló készülékek; mágneses adathordozók; hanglemezek; automata árueloszto berendezések és szerkezetek érmebedobással működő készülékekhez; regiszteres pénztárgépek; számológépek, adatfeldolgozó berendezések és számítógépek; tűzoltó készülékek.

---

(111) 194.915 (151) 2008.07.29.
(210) M 08 00263 (220) 2008.01.29.
(732) FOTEX-OFOTÉRT Optikai és Fotócikk Kereskedelmi Korlátolt Felelősségű Társaság, Budapest (HU)
(740) dr. Gyülvészi Zsuzsanna, Gyülvészi Ügyvédi Iroda, Budapest

(546)

(511) 9 Tudományos célra szolgáló, tengerészeti, földmérő, villamos, fényképészeti, mozgóképi, optikai, súlymérő, egyéb mérő-, jelző-, ellenőrző (felügyeleti), életmentő és oktatóberendezések és felszerelések; hangok vagy képek rögzítésére, továbbítására, másolására szolgáló készülékek; mágneses adathordozók; hanglemezek; automata árueloszto berendezések és szerkezetek érmebedobással működő készülékekhez; regiszteres pénztárgépek; számológépek, adatfeldolgozó berendezések és számítógépek; tűzoltó készülékek.

---

(111) 194.916 (151) 2008.07.29.
(210) M 08 00274 (220) 2008.01.29.
(732) Pliva Hungária Kft., Budapest (HU)
(740) dr. Németh Sándor, Szecskay Ügyvédi Iroda, Budapest
(541) VENOTREX
(511) 3 Fehérítőkészítmények és egyéb, mosásra szolgáló anyagok; tisztító-, fényesítő-, súroló- és csiszolószerek; szappanok; illatszerek, illóolajok, kozmetikai cikkek, parfüm, kölnivíz; fürdő- és tusolózselék és -sók nem gyógyászati célra; pipereszappanok, testdezodorok; kozmetikumok, nevezetesen krémek, tejek, ápolófolyadékok, zselék és púderek az arcra, testre és kezekre; napvédő készítmények; sminkkészítmények; samponok; zselék, spray-k, habok és balzsamok a haj formázására és ápolására; hajlakkok; hajmosó szerek, hajszínező és hajszíntelenítő készítmények; tartós hullámosító és göndörítő készítmények; illóolajok személyes használatra, fogkrémek.

5 Gyógyszerészeti és állatgyógyászati készítmények; egészségügyi készítmények gyógyászati használatra; diétás anyagok gyógyászati használatra, bébiételek; tapaszok, kötszeranyagok; fogtömő anyagok és fogászati mintázóanyagok; fertőtlenítőszerek; kártékony állatok és növények irtására szolgáló készítmények; gombaölő szerek (fungicidek), gyomirtó szerek (herbicidek).

---

(111) 194.917 (151) 2008.07.29.
(210) M 08 00282 (220) 2008.01.29.
(732) UniCredit Bank Hungary Zrt., Budapest (HU)
(740) dr. Búzás Tamás, UniCredit Bank Hungary Zrt., Budapest

(546)

(511) 35 Reklámozás; kereskedelmi ügyletek; kereskedelmi adminisztráció; irodai munkák.

36 Biztosítás; pénzügyi ügyletek; valutaügyletek; ingatlanügyletek.

---

(111) 194.918 (151) 2008.07.29.
(210) M 08 00275 (220) 2008.01.29.
(732) Pliva Hungária Kft., Budapest (HU)
(740) dr. Németh Sándor, Szecskay Ügyvédi Iroda, Budapest
(541) FEMAGYN F

(511) 3 Fehérítőkészítmények és egyéb, mosásra szolgáló anyagok; tisztít-ó, fényesítő-, súroló- és csiszolószerek; szappanok; illatszerek, illóolajok, kozmetikai cikkek, parfüm, kölnivíz; fürdő- és tusolózselék és -sók nem gyógyászati célra; pipereszappanok, testdezodorok; kozmetikumok, nevezetesen krémek, tejek, ápolófolyadékok, zselék és púderek az arcra, testre és kezekre; napvédő készítmények; sminkkészítmények; samponok; zselék, spray-k, habok és balzsamok a haj formázására és ápolására; hajlakkok; hajmosó szerek, hajszínező és hajszíntelenítő készítmények; tartós hullámosító és göndörítő készítmények; illóolajok személyes használatra, fogkrémek.

5 Gyógyszerészeti és állatgyógyászati készítmények; egészségügyi készítmények gyógyászati használatra; diétás anyagok gyógyászati használatra, bébiételek; tapaszok, kötszeranyagok; fogtömő anyagok és fogászati mintázóanyagok; fertőtlenítőszerek; kártékony állatok és növények irtására szolgáló készítmények; gombaölő szerek (fungicidek), gyomirtó szerek (herbicidek).

---

(111) 194.919 (151) 2008.07.29.
(210) M 08 00277 (220) 2008.01.29.
(732) Pliva Hungária Kft., Budapest (HU)
(740) dr. Németh Sándor, Szecskay Ügyvédi Iroda, Budapest
(541) FEMAGYN B
(511) 3 Fehérítőkészítmények és egyéb, mosásra szolgáló anyagok; tisztító-, fényesítő-, súroló- és csiszolószerek; szappanok; illatszerek, illóolajok, kozmetikai cikkek, parfüm, kölnivíz; fürdő- és tusolózselék és -sók nem gyógyászati célra; pipereszappanok, testdezodorok; kozmetikumok, nevezetesen krémek, tejek, ápolófolyadékok, zselék és púderek az arcra, testre és kezekre; napvédő készítmények; sminkkészítmények; samponok; zselék, spray-k, habok és balzsamok a haj formázására és ápolására; hajlakkok; hajmosó szerek, hajszínező és hajszíntelenítő készítmények; tartós hullámosító és göndörítő készítmények; illóolajok személyes használatra, fogkrémek.

5 Gyógyszerészeti és állatgyógyászati készítmények; egészségügyi készítmények gyógyászati használatra; diétás anyagok gyógyászati használatra, bébiételek; tapaszok, kötszeranyagok; fogtömő anyagok és fogászati mintázóanyagok; fertőtlenítőszerek; kártékony állatok és növények irtására szolgáló készítmények; gombaölő szerek (fungicidek), gyomirtó szerek (herbicidek).

---

(111) 194.920 (151) 2008.07.29.
(210) M 07 03847 (220) 2007.11.19.
(732) HUNGAROSPA Hajdúszoboszlói Gyógyfürdő és Egészségturisztikai Zrt., Hajdúszoboszló (HU)
(740) dr. Zajdó Zsolt, Dr. Zajdó Zsolt Ügyvédi Iroda, Debrecen
(541) Aqua Palace
(511) 41 Szórakoztatás, sport- és kulturális tevékenységek.

---

(111) 194.921 (151) 2008.07.29.
(210) M 07 03844 (220) 2007.11.19.
(732) Euro-Drink Hungary Kft., Kiskőrös (HU)
(546)

(511) 32 Ásványvizek; ásványvizek (italok); alkoholmentes italok; eszenciák italok előállításához; izotóniás italok; készítmények italok előállításához; limonádék; lítiumos vizek.

---

(111) 194.922 (151) 2008.07.29.
(210) M 08 00774 (220) 2008.03.06.
(732) EGIS Gyógyszergyár Nyilvánosan Működő Részvénytársaság, Budapest (HU)
(541) EGITINID
(511) 5 Humán gyógyszerészeti készítmények.

---

(111) 194.925 (151) 2008.07.30.
(210) M 07 04042 (220) 2007.12.06.
(732) Chemol-Travel Utazási Iroda Kft., Budapest (HU)
(740) Juhász és Juhász Ügyvédi Iroda, dr. Juhász Imre ügyvéd, Budapest
(546)

(511) 39 Utazásszervezés.

---

(111) 194.926 (151) 2008.07.30.
(210) M 07 03867 (220) 2007.11.20.
(732) Hoványi Balázs, Budapest (HU)
(740) dr. Miskolczi Mária ügyvéd, Budapest
(546)

(511) 43 Vendéglátás, készételek gyártása és házhoz szállítása.

---

(111) 194.927 (151) 2008.07.30.
(210) M 07 03838 (220) 2007.11.15.
(732) City Technique Kft., Budapest (HU)
(546)

(511) 44 Állatgyógyászati szolgáltatások; higiéniai és szépségápolási szolgáltatások emberek és állatok részére; mezőgazdasági, kertészeti és erdészeti szolgáltatások.

---

(111) 194.928 (151) 2008.07.30.
(210) M 07 03079 (220) 2007.09.11.
(732) Magyar Rádió Zrt., Budapest (HU)
(740) Isépy Ügyvédi Iroda, Mydloné dr. Isépy Eszter, Budapest
(541) MR6-Rádió Szeged
(511) 16 Papír, karton és ezen anyagokból készült termékek, amelyek nem tartoznak más osztályokba; nyomdaipari termékek; könyvkötészeti anyagok; fényképek; papíripari cikkek, papíripari vagy háztartási ragasztóanyagok; anyagok művészek részére; ecsetek; írógépek és irodai cikkek (bútorok kivételével); tanítási és oktatási anyagok (készülékek kivételével); csomagolásra szolgáló műanyagok (amelyek nem tartoznak más osztályokba); nyomdabetűk; klisék.

35 Reklámozás; kereskedelmi ügyletek; kereskedelmi adminisztráció; irodai munkák.

38 Távközlés.

41 Nevelés; szakmai képzés; szórakoztatás; sport- és kulturális tevékenységek.

(111) 194.929 (151) 2008.07.30.
(210) M 08 00078 (220) 2008.01.14.
(732) Karmacom Kereskedelmi Kft., Budapest (HU)
(740) dr. Berzeviczi Attila, Berzeviczi Ügyvédi Iroda, Budapest
(541) OPTIBOX
(511) 9 Digitális műholdvevők, földi digitális televízió- és rádióadások vételére alkalmas készülékek, digitális kábeltelevíziós készülékek, LNB konverterek, koaxiális kábelek, kábelcsatlakozók, műholdvevő jelosztókapcsolók, jelszintmérők, műholdvevő antennák, földi digitális antennák, antennaforgató motorok, távirányítók, vezeték nélküli audio/video jelátvivők, USB csatlakozású adattárolók, hangszórók, LCD képernyők, LCD televíziók, mp3-as lejátszók, mp4-es lejátszók, DVD-lejátszók, DVD-felvevők.

---

(111) 194.930 (151) 2008.07.30.
(210) M 07 04048 (220) 2007.12.06.
(732) Dereszla Kft., Bodrogkeresztúr (HU)
(541) Dorombor
(511) 33 Szeszes ital és bor.

---

(111) 194.931 (151) 2008.07.30.
(210) M 07 01663 (220) 2007.05.03.
(732) AUTOTAX MAGYARORSZÁG Kft., Budapest (HU)
(740) Dr. Győrfi Ügyvédi Iroda, dr. Győrfi Zoltán ügyvéd, Budapest
(541) CAR-IDENT
(511) 42 Tudományos és műszaki szolgáltatások, valamint az idetartozó tervezői és kutatói tevékenység; ipari elemző és kutató szolgáltatások; számítástechnikai hardver- és szoftvertervezés és -fejlesztés.

---

(111) 194.932 (151) 2008.07.30.
(210) M 07 03683 (220) 2007.10.31.
(732) Lajtár Jenő, Herceghalom (HU);
Noé Balázs, Budapest (HU)
(740) dr. Kovári Zoltán, ADVOPATENT Szabadalmi és Védjegy Iroda, Budapest
(546)

(511) 12 Kerékpárok; kerékpáralkatrészek és kiegészítők.

---

(111) 194.933 (151) 2008.07.30.
(210) M 07 03688 (220) 2007.10.31.
(732) Energetix Group Plc., Capenhurst, Chester (GB)
(300) 07,EC,005868682 2007.05.01. EC
(740) dr. Szigeti Éva, DANUBIA Szabadalmi és Jogi Iroda Kft., Budapest
(541) GENLEC
(511) 7 Csigafeszítő szerkezetek, elektromosságfejlesztők, elektromos áramfejlesztő rendszerek.
11 Hőfejlesztő rendszerek, szerves Rankin-ciklus rendszerek; tágulási tartályok; gőzfejlesztő rendszerek.

---

(111) 194.934 (151) 2008.07.30.
(210) M 08 00212 (220) 2008.01.25.
(732) Kis Gábor, Kunhegyes (HU);
Tóth Géza, Báránd (HU)
(541) Magyarok Söre a mi sörünk
(511) 32 Sörök.

---

(111) 194.935 (151) 2008.07.30.
(210) M 08 00412 (220) 2008.02.12.
(732) Coca-Cola Beverages Magyarország Kft., Dunaharaszti (HU)
(740) dr. Berethalmi Péter, Nagy és Trócsányi Ügyvédi Iroda, Budapest
(541) VENDIT
(511) 7 Automatikus elosztógépektől különböző adagológépek; automatikus elosztógépektől különböző italadagoló gépek; automatikus elosztógépektől különböző élelmiszer-adagoló gépek; elektromechanikai készülékek konyhai használatra; irodai kávégépek.
9 Automatikus elosztógépek; meleg italok adagolására szolgáló automatikus elosztógépek; víz adagolására szolgáló automatikus elosztógépek; hideg italok adagolására szolgáló automatikus elosztógépek; meleg ételek adagolására szolgáló automatikus elosztógépek; hideg ételek adagolására szolgáló automatikus elosztógépek; jégkrém adagolására szolgáló automatikus elosztógépek; hűtőberendezéssel ellátott automatikus elosztógépek; fűtőberendezéssel ellátott automatikus elosztógépek; érmebedobással működő automatikus elosztógépek; érmebedobás nélkül működő automatikus elosztógépek; postai bélyegek adagolására alkalmas automatikus elosztógépek; nyugta kiadására alkalmas automatikus elosztógépek; jegykiadásra alkalmas automatikus elosztógépek; utalvány kiadására alkalmas automatikus elosztógépek.
29 Tej; tejalapú italok; tejszín; tejszínhab; tejtermékek.
30 Kávé, tea, kakaó, cukor, rizs, tápióka, ságó, kávépótló szerek; lisztek és más gabonakészítmények, kenyér, péksütemények és cukrászsütemények, fagylaltok; méz, melaszszirup; élesztő, sütőporok; só, mustár; ecet.
32 Sörök; ásványvizek, szénsavas vizek és egyéb alkoholmentes italok; gyümölcsitalok és gyümölcslevek; szörpök és más készítmények italokhoz.
35 Automatikus elosztó- és adagológépek bérbeadása; víz adagolására szolgáló automaikus elosztógépek bérbeadása; automatikus elosztó- és adagológépek, irodai kávégépek készletszintjének ellenőrzése; automatikus elosztó- és adagológépek, irodai kávégépek készletszintjének figyelemmel kísérése.
37 Automatikus elosztó - és adagológépek, irodai kávégépek fenntartása és javítása.
39 Raktározás, tárolás, készpénz begyűjtése automatikus elosztógépekből, automatikus elosztógépek, irodai kávégépek feltöltése, automatikus elosztógépek, irodai kávégépek újratöltése, automatikus elosztógépek, irodai kávégépek szállítása, áthelyezése.

---

(111) 194.936 (151) 2008.07.30.
(210) M 08 00413 (220) 2008.02.12.
(732) Coca-Cola Beverages Magyarország Kft., Dunaharaszti (HU)
(740) dr. Berethalmi Péter, Nagy és Trócsányi Ügyvédi Iroda, Budapest
(546)

(511) 7 Automatikus elosztógépektől különböző adagológépek; automatikus elosztógépektől különböző italadagoló gépek; automatikus elosztógépektől különböző élelmiszer-adagoló gépek; elektromechanikai készülékek konyhai használatra; irodai kávégépek.
9 Automatikus elosztógépek; meleg italok adagolására szolgáló automatikus elosztógépek; víz adagolására szolgáló automatikus elosztógépek; hideg italok adagolására szolgáló automatikus elosztógépek; meleg ételek adagolására szolgáló automatikus elosztógépek; hideg ételek adagolására szolgáló automatikus elosztógépek; jégkrém adagolására szolgáló automatikus elosztógépek; hűtőberendezéssel ellátott automatikus elosztógépek; fű-

tőberendezéssel ellátott automatikus elosztógépek; érmebedobással működő automatikus elosztógépek; érmebedobás nélkül működő automatikus elosztógépek; postai bélyegek adagolására alkalmas automatikus elosztógépek; nyugta kiadására alkalmas automatikus elosztógépek; jegykiadásra alkalmas automatikus elosztógépek; utalvány kiadására alkalmas automatikus elosztógépek.

29 Tej; tejalapú italok; tejszín; tejszínhab; tejtermékek.

30 Kávé, tea, kakaó, cukor, rizs, tápióka, szágó, kávépótló szerek; lisztek és más gabonakészítmények, kenyér, péksütemények és cukrászsütemények, fagylaltok; méz, melaszszirup; élesztő, sütőporok; só, mustár; ecet.

32 Sörök; ásványvizek, szénsavas vizek és egyéb alkoholmentes italok; gyümölcsitalok és gyümölcslevek; szörpök és más készítmények italokhoz.

35 Automatikus elosztó- és adagológépek bérbeadása; víz adagolására szolgáló automaikus elosztógépek bérbeadása; automatikus elosztó- és adagológépek, irodai kávégépek készletszintjének ellenőrzése; automatikus elosztó- és adagológépek, irodai kávégépek készletszintjének figyelemmel kísérése.

37 Automatikus elosztó- és adagológépek, irodai kávégépek fenntartása és javítása.

39 Raktározás, tárolás, készpénz begyűjtése automatikus elosztógépekből, automatikus elosztógépek, irodai kávégépek feltöltése, automatikus elosztógépek, irodai kávégépek újratöltése, automatikus elosztógépek, irodai kávégépek szállítása, áthelyezése.

---

(111) 194.937 (151) 2008.07.30.
(210) M 08 00901 (220) 2008.03.13.
(732) Egis Gyógyszergyár Nyilvánosan Működő Részvénytársaság, Budapest (HU)
(541) EGIBREST
(511) 5 Humán gyógyszerészeti készítmények.

---

(111) 194.938 (151) 2008.08.05.
(210) M 07 01146 (220) 2007.04.04.
(732) Jakab István, Fót (HU)
(740) dr. Piros Csaba, Piros Ügyvédi Iroda, Budapest
(541) Kombucha Gold
(511) 32 Eszenciák italok előállításához.

---

(111) 194.939 (151) 2008.08.05.
(210) M 07 03962 (220) 2007.11.28.
(732) Blade Hungary Üzletviteli Tanácsadó és Reklám Bt., Budapest (HU)
(546)

(511) 25 Sport- és szabadidőruha.

---

(111) 194.940 (151) 2008.08.05.
(210) M 07 03984 (220) 2008.01.10.
(732) Hubertus World Vendéglátóipari Kft., Tardos (HU)
(740) dr. Slezák Tamás ügyvéd, Tatabánya
(546)

(511) 35 Reklámozás.

---

(111) 194.941 (151) 2008.08.05.
(210) M 07 04030 (220) 2007.12.04.
(732) AEGON Magyarország Általános Biztosító Zrt., Budapest (HU)
(541) Aegondirekt.hu
(511) 36 Biztosítás; pénzügyi ügyletek; valutaügyletek; ingatlanügyletek.

---

(111) 194.942 (151) 2008.08.05.
(210) M 08 00061 (220) 2008.01.10.
(732) Szarvasi Mozzarella Kft., Örménykút (HU)
(740) dr. Kereszty Marcell, Gödölle, Kékes, Mészáros & Szabó Szabadalmi és Védjegy Iroda, Budapest
(546)

(511) 29 Mozzarella sajtok.

---

(111) 194.943 (151) 2008.08.05.
(210) M 08 00155 (220) 2008.01.22.
(732) RSVP Szolgáltató Kft., Budapest (HU)
(740) dr. Sütő Katalin ügyvéd, Budapest
(546)

(511) 35 Reklámozás; kereskedelmi ügyletek; kereskedelmi adminisztráció; irodai munkák; adatgyűjtés kereskedelmi ügyletekről; eladási propaganda (mások számára); hirdetési hely kölcsönzése; hirdetési oldalak készítése; információk számítógépes adatbázisokba való rendezése; információknak számítógépes adatbázisokba való szerkesztése; kereskedelmi vagy reklámcélú vásárok szervezése; közvélemény-kutatás; online hirdetői tevékenység számítógépes hálózaton; piackutatás; reklámanyag naprakész állapotba hozása; reklámanyagok terjesztése; reklámozás; reklámszövegek publikálása; szabadtéri hirdetés; szakmai konzultációk üzleti ügyekben; számítógépes nyilvántartások kezelése; árubemutatás; áruminták terjesztése; árverés; üzleti felvilágosítás, tájékoztatás; üzleti információk.

41 Nevelés; szakmai képzés; szórakoztatás; sport- és kulturális tevékenységek; alkotóműhelyek szervezése és lebonyolítása (gyakorlat); bálok szervezése; eszmecserék, kollokviumok szervezése és lebonyolítása; fogadások tervezése (szórakoztatás); konferenciák szervezése és lebonyolítása; kongresszusok szervezése és lebonyolítása; kulturális vagy nevelési célú kiállítások szervezése; online elérhető elektronikus publikációk (nem letölthetők); online játékok szolgáltatása (számítógépes hálózatból); szabadidős szolgáltatások nyújtása; szépségversenyek szervezése; szimpóziumok szervezése és lebonyolítása; szórakoztatás; szórakoz(tat)ási tárgyú információk; versenyek szervezése (oktatás vagy szórakoztatás); internetes rendezvényszervezés.

---

(111) 194.944 (151) 2008.08.05.
(210) M 08 00373 (220) 2008.02.07.
(732) Budapest Hitel és Fejlesztési Bank Nyrt., Budapest (HU)
(740) dr. Barán-Kalász László, Dr. Barán-Kalász Ügyvédi Iroda, Budapest

(546) BUDAPEST BANK

(511) 36 Biztosítás; pénzügyi ügyletek; valutaügyletek; ingatlanügyletek.

---

(111) 194.945 (151) 2008.08.05.
(210) M 08 00544 (220) 2008.02.20.
(732) Guardian Angel International LLC, Washington, DC (US)
(740) dr. Noé-Almási Sára, Almási és Borsy Ügyvédi Iroda, Debrecen
(546) VÉDANGYAL

(511) 35 Reklámozás; kereskedelmi ügyletek; kereskedelmi adminisztráció; irodai munkák.
45 Mások által egyéni igényeknek megfelelően nyújtott személyes és társadalmi jellegű szolgáltatások; biztonsági szolgáltatások személyek és vagyontárgyak védelmére.

---

(111) 194.946 (151) 2008.08.05.
(210) M 08 00568 (220) 2008.02.22.
(732) „Új Akropolisz Filozófiai Iskola„ Kulturális Közhasznú Egyesület, Budapest (HU)
(740) Kassai Zita, Budapest
(546) ÚJ AKROPOLISZ KULTURÁLIS KÖZHASZNÚ EGYESÜLET

(511) 41 Nevelés; szakmai képzés; szórakoztatás; sport- és kulturális tevékenységek.

---

(111) 194.947 (151) 2008.08.05.
(210) M 08 00569 (220) 2008.02.22.
(732) Calasanctius Ösztöndíj Alapítvány, Budapest (HU)
(740) dr. Bóné László, Bóné Ügyvédi Iroda, Budapest
(541) Make a lot, save a lot, give a lot.
(511) 41 Nevelés; szakmai képzés; szórakoztatás; sport- és kulturális tevékenységek.

---

(111) 194.948 (151) 2008.08.05.
(210) M 08 00570 (220) 2008.02.22.
(732) Calasanctius Ösztöndíj Alapítvány, Budapest (HU)
(740) dr. Bóné László, Bóné Ügyvédi Iroda, Budapest
(546) ifjúsági üzleti program

(511) 41 Nevelés; szakmai képzés; szórakoztatás; sport- és kulturális tevékenységek.

---

(111) 194.949 (151) 2008.08.05.
(210) M 08 00571 (220) 2008.02.22.
(732) Calasanctius Ösztöndíj Alapítvány, Budapest (HU)
(740) dr. Bóné László, Bóné Ügyvédi Iroda, Budapest
(546) Calasanctius Training Program

(511) 41 Nevelés; szakmai képzés; szórakoztatás; sport- és kulturális tevékenységek.

---

(111) 194.950 (151) 2008.08.05.
(210) M 08 00572 (220) 2008.02.22.
(732) Vitexim Kft., Budapest (HU)
(740) dr. Boglutz István ügyvéd, Budapest
(541) KARKOV
(511) 33 Szeszes italok (kivéve sörök).

---

(111) 194.951 (151) 2008.08.05.
(210) M 08 00015 (220) 2008.01.04.
(732) Omorovicza Kft., Budapest (HU)
(740) Zimányi és Fakó Ügyvédi Iroda, Budapest
(541) Mineral Cosmetology
(511) 3 Fehérítőkészítmények és egyéb, mosásra szolgáló anyagok; tisztító-, fényesítő-, súroló- és csiszolószerek; szappanok; illatszerek, illóolajok, kozmetikai cikkek, hajmosó szerek; fogkrémek.

---

(111) 194.952 (151) 2008.08.05.
(210) M 08 00576 (220) 2008.02.22.
(732) Chengdu Huawei Science & Technology Co., Ltd., Chengdu, P.R. (CN)
(740) dr. Sasvári Gabriella, S.B.G. & K. Szabadalmi Ügyvivői Iroda, Budapest
(546)

(511) 9 Számítógépes szoftver tűzfal létrehozására; számítógép hardver, nevezetesen tűzfalak; VPN (virtuális magánhálózat) hardver; VPN (virtuális magánhálózat) operációs szoftver; getaway routerek a számítógép kontroll hardveréhez; behatolásjelző rendszerek (nevezetesen a rendszer kombinációja szabályos és szabálytalan üzemmódban, a hálózat kulcspozícióiban installálva, valós időben monitorozza az érvényes adatcsomagokat és hálózati viselkedést és azonnali reagálási rendszert bizosít); számolólemezek; adatfeldolgozó berendezés; számítógép-memória; számítógép operációs programok, rögzítettek; számítógépes perifériás eszközök; számítógépes szoftver, rögzített; csatlakozó (adatfeldolgozó készülék); mágneses adathordozók; mágneses kódolók; mágnesszalag egységek számítógépeknek; monitorok (számítógép hardver); monitorok (számítógépprogramok); optikai lemezek; processzorok (központi egységfeldolgozás); számítógépes programok (letölthető szoftver).

---

(111) 194.953 (151) 2008.08.05.
(210) M 06 03673 (220) 2006.11.09.
(732) Auto Europe LLC, a Delaware, USA limited liability company, Portland, Maine (US)
(740) dr. Molnár István János, Molnár & Ferenczy Ügyvédi Iroda, Budapest
(546) АВТОЕВРОПА

(511) 39 Szállítás; áruk csomagolása és raktározása; utazásszervezés.

---

(111) 194.954 (151) 2008.08.05.
(210) M 07 02011 (220) 2007.05.29.
(732) Cream Music Bt., Tatabánya (HU)
(541) KROKI
(511) 28 Játékok, játékszerek; testnevelési és sportcikkek, amelyek nem tartoznak más osztályokba; karácsonyfadíszek.

41 Nevelés; szakmai képzés; szórakoztatás; sport- és kulturális tevékenységek.

---

(111) 194.955 (151) 2008.08.05.
(210) M 07 02142 (220) 2007.07.17.
(732) Dritor Kft., Debrecen (HU)
(541) TÖBB MINT AJTÓ
(511) 20 Bútorok, tükrök, keretek; fából, parafából, nádból, gyékényből, fűzfavesszőből, szaruból, csontból, elefántcsontból, halcsontból, kagylóhéjból, ámbrából, gyöngyházból, tajtékból és mindezek pótanyagaiból, vagy műanyagokból készült termékek, amelyek nem tartoznak más osztályokba.

---

(111) 194.956 (151) 2008.08.05.
(210) M 07 02143 (220) 2007.07.17.
(732) Dritor Kft., Debrecen (HU)
(541) TÖBB MINT ABLAK
(511) 20 Bútorok, tükrök, keretek; fából, parafából, nádból, gyékényből, fűzfavesszőből, szaruból, csontból, elefántcsontból, halcsontból, kagylóhéjból, ámbrából, gyöngyházból, tajtékból és mindezek pótanyagaiból, vagy műanyagokból készült termékek, amelyek nem tartoznak más osztályokba.

---

(111) 194.957 (151) 2008.08.05.
(210) M 07 03455 (220) 2007.10.11.
(732) Origo Média és Kommunikációs Szolgáltató Zrt., Budapest (HU)
(546)

(511) 9 Elektromos, elektronikus, optikai, súlymérő, jelző-, ellenőrző (felügyeleti) és oktatóberendezések és felszerelések (amennyiben a 9. áruosztályba tartoznak); hangok, képek és adatok rögzítésére, továbbítására, feldolgozására és másolására szolgáló készülékek; gép által futtatott adathordozók; hanglemezek; automata elosztóberendezések és szerkezetek érmebedobással működő készülékekhez; adatfeldolgozó berendezések és számítógépek; számítógépszoftverek, számítógépek, részegységek és alkatrészek számítógépekhez.

16 Papíráruk, műanyag áruk, kartonáruk, számítógépprogramok és -adatok rögzítésére használható papírszalagok és kártyák; nyomtatott anyagok és kiadványok, nevezetesen hírlevelek, jegyzékek, katalógusok, programozási útmutatók; távközléssel, szórakoztatással és interaktív multimédiával kapcsolatos képeslapok és folyóiratok, irodaszerek, oktatási anyagok (készülékek kivételével).

35 Reklámozás, reklám- és hirdetőügynökségek, hirdetési szolgáltatások, interaktív multimédiás, interneten továbbított és közölt hirdetések, áruk és szolgáltatások felsorolása, hírközlési digitális információ gyűjtése, tárolása és visszakeresése, hirdetés, marketing, piackutatás, kereskedelmi és hirdetési célú kiállítások szervezése, kampányszervezés, kereskedelmi képviseleti, ügynöki, szaktanácsadói és fővállalkozói tevékenység, áruk valamint műszaki-szellemi termékek és szolgáltatások forgalmazásával kapcsolatos szervezési valamint ügynöki tevékenység, vállalkozás szervezése és menedzsertevékenység, gazdasági, kereskedelmi, tanácsadói és szakértői tevékenység, mindez internettel kapcsolatban és interneten keresztül is; számítógépes ügyintézés; irodagép, számítógép kölcsönzése, bolthálózat, ügyfélszolgálat.

36 Biztosítás; pénzügyi ügyletek, nevezetesen; bankügyletek, finanszírozási szolgáltatások, hitelkártyaszolgáltatások, hitelkártya kibocsátása, pénzalapok elektronikus átutalása, pénzügyi információk nyújtása, pénzügyi tanácsadás, pénzügyi szponzorálás, értékbónok kibocsátása; vagyonkezelés; jótékonysági gyűjtések.

38 Hírközlés; távközlési szolgáltatások, nevezetesen; adatok, hang és videó elektronikus adása nem-interaktív és interaktív szórakoztatáshoz és programokhoz; hang és videó üzenet szolgáltatások; távközlési kapuállomás szolgáltatások; televízió és kábeltelevízió műsoradás; online adatadás szolgáltatások; számítógépes híranyag rendszerek (BBS) és hálózati konferencia szolgáltatások; hálózati szolgáltatások biztosítása pénzügyi, banki szolgáltatásokhoz; hangműsor, videoműsor adása, zártkörű videoadás; kívánság szerinti hangműsor, videoműsor adása; egyéni vagy nyilvános, analóg és digitális, internetalapú hírközlési szolgáltatások különösen telefon, telefax, videotelefon, mobiltelefon, digitális információátviteli szolgáltatások, elektronikus adatcsere, iratcsere, elektronikus levelezés, elektronikus adatátvitel, híranyag továbbítása interneten keresztül, internetes szolgáltatások, elektronikus postai szolgáltatások, tarifakedvezményes távközlési szolgáltatások; személyhívó szolgáltatás; hírügynökség.

39 Szállítás, áruk csomagolása és raktározása, utazásszervezés.

41 Oktatás, szórakoztatás; zenei szolgáltatások; videotájékoztató és oktató-tájékoztató szolgáltatások, sportinformációs szolgáltatások, kulturális szolgáltatások, nevezetesen kulturális események, úgymint hangversenyek, show-műsorok, színházi előadások szervezése, lebonyolítása; zenekari szolgáltatások, nevezetesen zenekarok szervezése, működtetése, előadóművészek szervezése, felléptetése, ezzel kapcsolatos ügynöki tevékenység, hangversenytermek üzemeltetése, bérbeadása; kulturális, szórakoztató és oktatási tárgyú kiállítások szervezése, lebonyolítása; aukciók; rádiós, televíziós, multimédiás szórakoztatás, rádió- és televízióműsorok készítése; játéktermi számítógépes videojáték-szolgáltatások, mindez interneten keresztül is; kiadói szolgáltatás, időszaki kiadványok, hangfelvétel, videofelvétel, felvételt tartalmazó adathordozók kiadása, sokszorosítás, terjesztés.

42 Adattárolás, adatbázis-szolgáltatás, adatkezelés, adatfeldolgozás, adatok adatbázisból történő kikeresése, adatbázis-hozzáférés biztosítása elektronikus eszközökön, elektronikus hálózaton, interneten keresztül; hírügynökség, hírek, információ továbbítása, terjesztése interneten keresztül, számítógépi szoftver tervezése.

---

(111) 194.958 (151) 2008.08.05.
(210) M 07 03557 (220) 2007.10.24.
(732) Victora Zsolt, Budapest (HU)
(740) Pintz György, Pintz & Társai Szabadalmi és Védjegy Iroda, Budapest
(541) BOULEVARD & BREZSNYEV
(511) 41 Kulturális tevékenységek, kulturális célú kiállítások szervezése, alkotóműhelyek szervezése, múzeumi szolgáltatások (bemutatók, kiállítások).

---

(111) 194.959 (151) 2008.08.05.
(210) M 07 03635 (220) 2007.10.29.
(732) Illés Béla, Budapest (HU)
(541) BIOMIT PLUSSZ ÚJ GENERÁCIÓ
(511) 1 Mezőgazdasági, kertészeti, erdészeti, vegyi termékek, trágyák.

5 Gombaölő szerek (fungicidek).

---

(111) 194.960 (151) 2008.08.05.
(210) M 07 03775 (220) 2007.11.09.
(732) Tokaj Kereskedőház Zrt., Tolcsva (HU)
(740) dr. Frank Andrea, Czeglédi és Társai Ügyvédi Iroda, Budapest

(546)

(511) 33 Tokaj eredetmegjelölés területéről származó borok.
35 Reklámozás és kereskedelmi ügyletek.

---

(111) 194.961 (151) 2008.08.05.
(210) M 07 03831 (220) 2007.11.16.
(732) Lidl Stiftung & Co. KG, Neckarsulm (DE)
(740) dr. Krajnyák András, Dr. Asbóth, dr. Krajnyák & Társa Ügyvédi és Szabadalmi Iroda, Budapest

(546)

(511) 29 Rágcsálnivalók, különösen szárított, sült, sózott és/vagy fűszerezett mogyoró, dió, mandula és indusdió, burgonyaszirom és burgonyaropik; burgonyából extrudálással készült termékek; sült burgonyás sütemények.
30 Rágcsálnivalók, különösen extrudálási eljárással készült búza-, rizs- és magos termékek; pattogatott kukorica, kukoricapehely.

---

(111) 194.962 (151) 2008.08.05.
(210) M 07 03835 (220) 2007.11.16.
(732) Reckitt & Colman (Overseas) Limited, Hull, Yorkshire (GB)
(740) Frankné dr. Machytka Daisy, Gödölle, Kékes, Mészáros & Szabó Szabadalmi és Védjegy Iroda, Budapest
(541) Strepsils: Elsősegély, ha torkán akad a fájdalom
(511) 5 Gyógyszerészeti készítmények és anyagok.

---

(111) 194.963 (151) 2008.08.05.
(210) M 07 04028 (220) 2007.12.04.
(732) Technotrade Informatikai Zrt., Budapest (HU)
(740) dr. Székely Marianna ügyvéd, Budapest

(546)

(511) 9 Hang vagy kép rögzítésére, továbbítására, másolására szolgáló készülékek, rögzítő pénztárgépek, számológépek, adatfeldolgozó berendezések és számítógépek.
16 Papír, karton és ezen anyagokból készült olyan termékek, amelyek más osztályokba nem tartoznak, nyomdaipari termékek.
20 Bútorok, üveglapok, keretek.
37 Szolgáltatás (javítás).

---

(111) 194.964 (151) 2008.08.05.
(210) M 07 04160 (220) 2007.12.14.
(732) American Life Insurance Company, Wilmington, Delaware (US)
(740) Mester Tamás, SWORKS Nemzetközi Szabadalmi Ügyvivői Iroda Kft., Budapest
(541) EVA
(511) 36 Egészségbiztosítás, nevezetesen rákbiztosítási szolgáltatások.

---

(111) 194.965 (151) 2008.08.05.
(210) M 07 04161 (220) 2007.12.14.
(732) American Life Insurance Company, Wilmington, Delaware (US)
(740) Mester Tamás, SWORKS Nemzetközi Szabadalmi Ügyvivői Iroda Kft., Budapest
(541) EXTRAMED
(511) 36 Egészségbiztosítási szolgáltatások.

---

(111) 194.966 (151) 2008.08.05.
(210) M 08 00018 (220) 2008.01.04.
(732) Pilis'91 Kft., Piliscsév (HU)
(541) HEAVEN FREEZE
(511) 32 Sörök; ásványvizek, szénsavas vizek és egyéb alkoholmentes italok; gyümölcsitalok és gyümölcslevek; szörpök és más készítmények italokhoz.
33 Alkoholtartalmú italok (a sörök kivételével).

---

(111) 194.967 (151) 2008.08.05.
(210) M 08 00020 (220) 2008.01.04.
(732) Pilis'91 Kft., Piliscsév (HU)
(541) KORTYOS
(511) 33 Alkoholtartalmú italok (a sörök kivételével).

---

(111) 194.968 (151) 2008.08.05.
(210) M 08 00022 (220) 2008.01.04.
(732) Szent-Iványi Ágnes, Budapest (HU)
(740) dr. Petruska Emil ügyvéd, Budapest

(546)

(511) 43 Vendéglátás (élelmezés); időleges szállásadás.

---

(111) 194.969 (151) 2008.08.05.
(210) M 08 00050 (220) 2008.01.10.
(732) Naibaf Investments LLC, Cheyenne, Wyoming (US)
(740) dr. Kasza Regina, Székesfehérvár

(546)

(511) 34 Dohány; dohányzási cikkek; gyufák; abszorbens papír pipához, bagó, borostyánból készült szivar- és cigarettaszipkák, cigarettapapír, cigarettapapírívek, cigarettaszipkák, nem nemesfémből, cigarettaszopókák, cigarettaszűrők, cigarettatartók, cigarettatárcák, nem nemesfémből, cigaretták, cigarillók (dohánylevélbe csavart cigaretták), dohány, dohánypótló anyagokat tartalmazó cigaretták, nem gyógyászati használatra, dohánytartó edények, nem nemesfémből, dohányzacskók, gáztartályok öngyújtókhoz, gyufatartók, nem nemesfémből, gyufák, gyufásdobozok, nem nemesfémből, hamutartók dohányosoknak (nem nemesfémből).

---

(111) 194.970 (151) 2008.08.05.
(210) M 08 00059 (220) 2008.01.10.
(732) Martinyak Kft., Budapest (HU)
(541) RAKÉTA

(511) 32 Sörök; ásványvizek, szénsavas vizek és egyéb alkoholmentes italok; gyümölcsitalok és gyümölcslevek; szörpök és más készítmények italokhoz.

33 Alkoholtartalmú italok (a sörök kivételével).

35 Reklámozás; kereskedelmi ügyletek; kereskedelmi adminisztráció; irodai munkák.

39 Szállítás; áruk csomagolása és raktározása; utazásszervezés.

---

(111) 194.971 (151) 2008.08.05.
(210) M 08 00060 (220) 2008.01.10.
(732) Szarvasi Mozzarella Kft., Örménykút (HU)
(740) dr. Kereszty Marcell, Gödölle, Kékes, Mészáros & Szabó Szabadalmi és Védjegy Iroda, Budapest
(546)

(511) 29 Mozzarella sajtok.

---

(111) 194.972 (151) 2008.08.05.
(210) M 08 00145 (220) 2008.01.22.
(732) Aranypart 23 Kft., Győr (HU)
(541) LAPOS TANSZÉK, LAPOS SZAKEST
(511) 41 Bálok szervezése, diszkók (szolgáltatásai), előadóművészek szolgáltatásai, hangstúdiók szolgáltatásai, karaokészolgáltatások nyújtása, klubszolgáltatások (szórakoztatás vagy oktatás), kollégiumok, internátusok, show-műsorok, show-műsorok szervezése (impresszárió szolgáltatásai), sorsjátékok lebonyolítása, sportversenyek szervezése, szabadidős szolgáltatások nyújtása, szemináriumok rendezése és vezetése, szórakoztatás, szórakoz(tat)ási tárgyú információk, versenyek szervezése (oktatás vagy szórakoztatás), zene összeállítása, zenekarok szolgáltatásai, éjszakai klubok, élő előadások bemutatása, versenyek szervezése (oktatás vagy szórakoztatás).

---

(111) 194.977 (151) 2008.08.13.
(210) M 07 03491 (220) 2007.10.15.
(732) Mediterrán Investment Zrt., Szentendre (HU)
(546)

(511) 44 Orvosi szolgáltatások.

45 Mások által egyéni igényeknek megfelelően nyújtott személyes és társadalmi jellegű szolgáltatások.

---

(111) 194.978 (151) 2008.08.13.
(210) M 08 00669 (220) 2008.02.29.
(732) TV MIX Produkciós Iroda Kft., Budapest (HU)
(740) dr. Soós Gábor ügyvéd, Budapest
(546)

(511) 41 Nevelés; szakmai képzés; szórakoztatás; sport- és kulturális tevékenységek.

---

(111) 194.979 (151) 2008.08.13.
(210) M 08 00081 (220) 2008.01.14.
(732) Valeant Pharma Magyarország Kft., Budapest (HU)
(541) EQUEPIN
(511) 5 Gyógyszerészeti, állatgyógyászati és egészségügyi termékek.

---

(111) 194.980 (151) 2008.08.13.
(210) M 07 03866 (220) 2007.11.20.
(732) Hao Xiuhong, Budapest (HU)
(546)

(511) 25 Ruházati cikkek.

---

(111) 194.981 (151) 2008.08.13.
(210) M 07 03863 (220) 2007.11.20.
(732) Melliculum Élelmiszeripari és Kereskedelmi Kft., Baja (HU)
(541) Édes élet
(511) 30 Kávé, tea, kakaó, cukor, rizs, tápióka, szágó, kávépótló szerek; lisztek és más gabonakészítmények, kenyér, péksütemények és cukrászsütemények, fagylaltok; méz, melaszszirup; élesztő, sütőporok; só, mustár; ecet, fűszeres mártások; fűszerek; jég.

---

(111) 194.982 (151) 2008.08.13.
(210) M 08 00291 (220) 2008.01.30.
(732) Liszkay Mihály, Tagyon (HU)
(740) dr. Selyeby Judit, Dr. Selyeby Judit Ügyvédi Iroda, Budapest
(546)

(511) 29 Hús, hal-, baromfi- és vadhús; húskivonatok; tartósított, szárított és főzött gyümölcsök és zöldségek; zselék, lekvárok (dzsemek), kompótok; tojások, tej és tejtermékek; étkezési olajok és zsírok.

33 Alkoholtartalmú italok (a sörök kivételével).

---

(111) 194.983 (151) 2008.08.13.
(210) M 08 00300 (220) 2008.01.30.
(732) Juhász Levente, Nyíregyháza (HU); Juhász Leventéné, Nyíregyháza (HU)
(740) dr. Emri Józsefné, EMRI-PATENT Iparjogvédelmi Kft., Debrecen

(546) Herbafill

(511) 24 Textíliák és textiláruk, amelyek nem tartoznak más osztályokba, ágy- és asztalneműk; ágynemű, ágyneműk, ágytakarók, ágyterítők, bélésanyagok lábbelihez, hálózsákok, matrachuzatok, nem szőtt textíliák, nemez, filc, pehelypaplan, posztó, kártolt gyapjúszövet, szűrőanyagok textilből, textilanyagok lábbelikhez.

---

(111) 194.984 (151) 2008.08.13.
(210) M 07 04265 (220) 2007.12.22.
(732) CAGA Kereskedemi Korlátolt Felelősségű Társaság, Budapest (HU)
(740) dr. Frajna Marianna ügyvéd, Budapest
(546)

(511) 25 Ruházati cikkek, cipők, kalapáruk; kivéve szőrme, irha, nyers és kikészített bőrből készült áruk, kivéve továbbá ezen anyagok kombinációjából készült termékek és ezen anyagok és bármilyen más anyagokkal való kombinációjából készült termékek.

---

(111) 194.985 (151) 2008.08.13.
(210) M 07 04050 (220) 2007.12.06.
(732) Richter Gedeon Nyrt., Budapest (HU)
(546)

(511) 5 Gyógyszerkészítmények.
16 Nyomdaipari termékek.
35 Reklámozás, kereskedelmi ügyletek.

---

(111) 194.986 (151) 2008.08.13.
(210) M 07 04049 (220) 2007.12.06.
(732) Dereszla Kft., Bodrogkeresztúr (HU)
(541) Napos
(511) 33 Szeszes ital és bor.

---

(111) 194.987 (151) 2008.08.13.
(210) M 07 04043 (220) 2007.12.06.
(732) Timpex Kft., Nyíregyháza (HU)
(740) dr. Danka János, Dr. Danka Ügyvédi Iroda, Nyíregyháza
(541) HOTEL PAGONY
(511) 43 Vendéglátás (élelmezés; időleges szállásolás).

---

(111) 194.988 (151) 2008.08.13.
(210) M 07 04040 (220) 2007.12.06.
(732) Budapesti Kommunikációs és Üzleti Főiskola, Budapest (HU)
(546)

(511) 41 Nevelés; szakmai képzés; szórakoztatás; sport- és kulturális tevékenységek.

---

(111) 194.989 (151) 2008.08.13.
(210) M 07 04262 (220) 2007.12.22.
(732) Orfű Község Önkormányzata, Orfű (HU)
(546)

(511) 41 Nevelés; szakmai képzés; szórakoztatás; sport- és kulturális tevékenységek.

---

(111) 194.990 (151) 2008.08.13.
(210) M 07 04041 (220) 2007.12.06.
(732) Budapesti Kommunikációs és Üzleti Főiskola, Budapest (HU)
(546)

(511) 41 Nevelés; szakmai képzés; szórakoztatás; sport- és kulturális tevékenységek.

---

(111) 194.991 (151) 2008.08.13.
(210) M 07 02920 (220) 2007.08.23.
(732) Palmira Turizm Ticaret A.S., Umraniye-Istanbul (TR)
(740) dr. Szigeti Éva, DANUBIA Szabadalmi és Jogi Iroda Kft., Budapest
(546)

(511) 29 Hús, hal-, baromfi- és vadhús; hústermékek, húskivonatok; húsleves, leveskoncentrátum, kagyló (nem élő), rák (nem élő), languszta (nem élő), éti kagyló (nem élő), szárított, főtt, fagyasztott, konzervhús; tartósított, szárított és főzött zöldségek, zöldséglevek főzés céljára; kész levesek, olajbogyó, ecetes savanyúság; tej és tejtermékek, sajtok, joghurt, joghurtból és vízből készített ital, tejszínhab, tejkrém, tejpor, kefir (tejital), tejitalok (nagyobbrészt tejből készült italok), tejből és gyümölcsből készült italok, gyümölcsjoghurt, tejből készült desszertek (nagyobbrészt tejből készítve); étkezési olajok és zsírok, vaj, margarin; tartósított, fagyasztott, főtt gyümölcsök, pektin dzsemek készítéséhez, lekvár, gyümölcspép, édesített gyümölcs; dió, szárított gyümölcsök, szárított gyümölcspépek, mogyoróvaj, tojás, tojáspor, gyümölcszselé, emberi étkezésre alaklmas fehérje (protein), burgonyaszirom, sült burgonya.

30 Malomipari termékek, cukormassza, keményítőtartalmú élelmiszerek, élelmiszer-kivonatok (kivéve az illóolajos kivonatokat és illóolajokat), fagyasztott joghurt (jégkrém), gyümölcsszelék (édesség), gyömbér (fűszer), gyömbéres mézeskalács, glukóz és glutén (emberi élelmezéshez), arany szirup, húsmártások; emberi táplálkozásra alkalmas dara; tejalapú zabkása élelmezési célra; rágógumi (nem orvosi célra); halva, méz, hántolt árpa, hántolt zab, jégkrém, jégkrém kötőanyag; jég hűtéshez; természetes vagy mesterséges jég; jeges tea, étkezési jég, étkezési jégpor; főzetek (nem orvosi), ketchup (mártás), élesztő, édesgyökér (édesség), szögletes cukorka (édesség), makaróni, mandulás puszedli (tésztaféle), kukoricapehely, kukoricaliszt, kukoricás ételek, őrölt kukorica, pirított kukorica, malátakeksz, malátakoncentrátum élelmiszerekhez, maláta emberi fogyasztásra, malátacukor, mar-

cipán, majonéz, húspástétom; húspuhító háztartási célokra; menta édességekhez, melasz élelmezési célra, müzli, mustár, mustáros ételek, nudli, szerecsendió, zabpehely, zabalapú ételek, zabételek, őrölt zab, palacsinta, száraztészta, pasztillák (édesség), különböző tészták, pástétomok, mogyoró, édességek, bors, borsmentás édességek, paprika (fűszer), sütemények, kekszek, pizzák, pattogatott kukorica, burgonyaliszt élelmezési célra, jégkrémpor, bonbonok; emberi fogyasztásra alkalmas propolisz, fűszerek, mandulás édességek, mandulamassza, ánizs; aromás készítmények élelmiszerekhez; pótkávé, őrölt árpa, őrölt bab, propolisz emberi fogyasztásra, sör, olaj, sütemények, kekszek, kenyér, kenyérkarikák, zsemlemorzsa, molnárka, édestészta, keksz, rizskeksz, cukor főzéshez, kapribogyó, karamell (égetett cukor), zellersó, gabonalisztből készült termékek, cikória (pótkávé), chips (gabonakészítmények), csokoládé, tejes csokoládéital, csokoládéalapú italok, kínai vegyes befőtt (chow-chow), indiai vegyes gyümölcsbefőtt, fahéj (fűszer), szegfűszeg (fűszer), kakaó; tejes kakaóital; kakaótermékek, kakaóalapú italok, kávé; tejes kávéitalok; kávéaroma; kávéalapú italok, sütemények, főzősó, búzapehely, búzaliszt, búzaőrlemény, őrölt búza, pirított búza, búzadara (gríz), sós keksz, curry (fűszer), tejsodó, salátaöntet, liszttartalmú tészták, élesztő; süteményaromák, kivéve az illóolajokat, italaromák, kivéve az illóolajokat, pudingok, ravioli, fűszerek, cérnametélt, rizs, méhpempő emberi fogyasztásra (nem orvosi célokra), kétszersült, sáfrány (fűszer), szágó, só élelmiszer-tartósításhoz, szendvicsek, mártások, kolbászkötőanyag, tengervíz (főzéshez), fűszerek, búzadara, szörbet (jég), szójaliszt, szójaszósz, spagetti, fűszerek, ánizs, keményítő, élelmiszer-keményítő, édesgyökér, cukros édesség, szusi, édességek (cukros ételek), tako, tápióka, tápiókaliszt élelmezéshez, gyümölcslepény, tea, teaalapú italok, élelmiszersűrítők, paradicsommártás, tortilla, kurkuma élelmiszerekhez, kovász nélküli kenyér, vanília (fűszer), vanilin (vaníliahelyettesítő), növényi készítmények kávéhelyettesítőként használva, metélt tészta, ecet, „gofri" (amerikai palacsinta), fűszerek, búzaliszt; élesztőtabletták (nem orvosi célra).

35 Reklámügynökségek, kereskedelmi információs ügynökségek, televíziós kereskedelmi szolgáltatások, rádiós kereskedelmi szolgáltatások, televíziós reklámok, rádiós reklámok, kiállítások szervezése kereskedelmi és reklámcélokból, termékminták szétosztása, kereskedelmi vásárok szervezése kereskedelmi és reklámcélokból, hirdetések és kereskedelmi reklámok kialakítása, marketing tanulmányozása, információnyújtás a marketingről, reklámszolgáltatások, kirakatok kialakítása, szavazással kapcsolatos vélemények gyűjtése, közvélemény-kutatás, titkársági szolgáltatások, gyorsírási, fénymásolási, gépírási szolgáltatások, szövegszerkesztés, számítógépes adatnyilvántartás, az információk bevitele a számítógép adatbázisába, az információ rendszerezése a számítógépes adatbázisban, irodagép és felszerelés bérlése, pénztárgépek bérlése, kereskedelmi és ipari ügyviteli tanácsadás, ügyviteli konzultáció, szállodák kereskedelmi ügyvitele, üzleti értékmegállapítási szolgáltatások, üzleti információkérés, üzleti kutatás, üzleti adatbeszerzés, üzleti információk, statisztikai információk, személyzeti gazdálkodás, konzultáció, foglalkoztatási ügynökségek, pszichológiai tesztek készítése a személyzet kiválasztása céljából, személyzet toborzása, a számlák kezelése, számlázás, könyvvizsgálat, költséganalízis, gazdasági előrejelzés, bérlista elkészítése, adólista elkészítése.

43 Éttermek, snackbárok, turistaházak, szállások (szállodák, kulcsos házak) kezelésével foglalkozó irodák, ideiglenes szállások, önkiszolgáló éttermek, kulcsos házak, kávéházak, étkezők, állatszállások, kávéházak bérlése, bárszolgáltatások, sátorbérlés, szállodai szoba lefoglalása, étel és ital biztosítása, motelek, szállodák biztosítása, összejöveteli helyek, pihenőhelyek biztosítása, ideiglenes szállás lefoglalása, üdülőtáborokkal kapcsolatos szolgáltatások, tábori felszerelések biztosítása, egész napos gyermekmegőrző, székek, asztalok, asztalnemű, edények, evőeszközök biztosítása.

---

(111) 194.992 (151) 2008.08.13.
(210) M 07 02602 (220) 2007.07.19.
(732) MTM-SBS Televízió zrt., Budapest (HU)
(740) dr. Gedey Gábor ügyvéd, Budapest
(541) A nagy kvízshow maraton
(511) 35 Reklámozás; kereskedelmi ügyletek; kereskedelmi adminisztráció; irodai munkák.
38 Távközlés.
41 Nevelés; szakmai képzés; szórakoztatás; sport- és kulturális tevékenységek.
42 Tudományos és műszaki szolgáltatások, valamint az idetartozó tervezői és kutatói tevékenység; ipari elemző és kutató szolgáltatások; számítástechnikai hardver- és szoftvertervezés.

---

(111) 194.993 (151) 2008.08.13.
(210) M 07 02409 (220) 2007.07.03.
(732) TAMY Kereskedelmi Kft., Dunakeszi (HU)
(740) dr. Rátky Miklós, Dr. Rátky és Társa Ügyvédi Iroda, Budapest
(541) Time is money
(511) 25 Ruházati cikkek, cipők, kalapáruk.

---

(111) 194.994 (151) 2008.08.13.
(210) M 07 02051 (220) 2007.05.30.
(732) Reckitt Benckiser N.V., Hoofddorp (NL)
(740) Frankné dr. Machytka Daisy, Gödölle, Kékes, Mészáros & Szabó Szabadalmi és Védjegy Iroda, Budapest
(541) Biztosítás a foltok ellen
(511) 3 Fehérítőkészítmények és egyéb, mosásra szolgáló anyagok; mosószerek és tisztítószerek; szappanok; keményítők mosáshoz; kékítők mosáshoz; mosásra szolgáló készítmények; száraztisztításhoz használt szerek és készítmények; szőnyegtisztító szerek és készítmények; samponok; készítmények mész- és vízkő eltávolítására háztartási használatra; kelmelágyítók, mosószeradalékok; folttisztító készítmények.

---

(111) 194.995 (151) 2008.08.13.
(210) M 07 03478 (220) 2007.10.12.
(732) Alpha-Vet Kft., Székesfehérvár (HU)
(541) HUNGAROPET
(511) 42 Weboldal alkotása és fenntartása mások számára.

---

(111) 194.996 (151) 2008.08.13.
(210) M 07 03265 (220) 2007.09.26.
(732) Phan Cuong, Budapest (HU)
(546)

(511) 25 Ruházati cikkek, cipők, kalapáruk.

---

(111) 194.997 (151) 2008.08.13.
(210) M 07 03046 (220) 2007.09.10.
(732) Andrási Mónika, Hatvan (HU)
(541) KarrierExpo
(511) 35 Hirdetések levélben megrendelve; hirdetési hely kölcsönzése; hirdetési oldalak készítése; információk számítógépes adatbázisokba való rendezése; információknak számítógépes adatbázisokba való szerkesztése; kereskedelmi vagy reklámcélú kiállítások szervezése; kereskedelmi vagy reklámcélú vásárok szervezése; konzultáció személyzeti kérdésekben; munkaerő-toborzás; online hirdetői tevékenység számítógépes hálózaton; reklámozás; reklámügynökségek, hirdetőügynökségek; személyzet kiválasztása pszichológiai eljárásokkal; állásközvetítő irodák.

41 Eszmecserék, kollokviumok szervezése és lebonyolítása; konferenciák szervezése és lebonyolítása; kongresszusok szervezése és lebonyolítása; könyvkiadás; kulturális vagy nevelési célú kiállítások szervezése; pályaválasztási tanácsadás; szemináriumok rendezése és vezetése; szimpóziumok szervezése és lebonyolítása.

---

(111) 194.998 (151) 2008.08.13.
(210) M 07 04254 (220) 2007.12.21.
(732) Djuice AS, Fornebu (NO)
(740) dr. Rosonczy Enikő, Rosonczy Ügyvédi Iroda, Budapest
(541) djuice Get-a-Track
(511) 35 Reklámozás; kereskedelmi ügyletek; kereskedelmi adminisztráció; irodai munkák.
38 Távközlés.

---

(111) 194.999 (151) 2008.08.13.
(210) M 07 03658 (220) 2007.10.30.
(732) Conductive Kft., Budapest (HU)
(740) dr. Varjas Attila, Varjas Ügyvédi Iroda, Budapest
(546)

(511) 20 Műanyagokból készült termékek, tálcák nem fémből.
39 Áruk, termékek csomagolása.

---

(111) 195.007 (151) 2008.08.13.
(210) M 07 02599 (220) 2007.07.19.
(732) ZALAKERÁMIA ZRT., Zalaegerszeg (HU)
(740) dr. Kiss Ferenc István ügyvéd, Budapest
(546)

(511) 19 Nem fém építőanyag.

---

(111) 195.008 (151) 2008.08.13.
(210) M 06 03702 (220) 2006.11.14.
(732) Magyar Rádió Zrt., Budapest (HU)
(740) Mydloné dr. Isépy Eszter, Isépy Ügyvédi Iroda, Budapest
(541) Rádiókabaré
(511) 16 Papír, karton és ezen anyagokból készült termékek, amelyek nem tartoznak más osztályokba; nyomdaipari termékek; könyvkötészeti anyagok; fényképek; papíripari cikkek, papíripari vagy háztartási ragasztóanyagok; anyagok művészek részére; ecsetek; írógépek és irodai cikkek (bútorok kivételével); tanítási és oktatási anyagok (készülékek kivételével); csomagolásra szolgáló műanyagok (amelyek nem tartoznak más osztályokba); nyomdabetűk; klisék.
35 Reklámozás; kereskedelmi ügyletek; kereskedelmi adminisztráció; irodai munkák.
38 Távközlés.
41 Nevelés; szakmai képzés; szórakoztatás; sport- és kulturális tevékenységek.

A rovat 194 db közlést tartalmaz.
A rovatban meghirdetett lajstromozott védjegyek: 173.556, 193.208, 193.371, 194.369, 194.458, 194.461, 194.505, 194.581–194.586, 194.646, 194.776, 194.779, 194.803–194.870, 194.872–194.881, 194.883–194.890, 194.894, 194.904–194.911, 194.913–194.922, 194.925–194.972, 194.977–194.999, 195.007, 195.008

Védjegyoltalom megszűnése II.

Védjegyoltalom megszűnése megújítás nélküli lejárat miatt

(111) 154.152
(210) M 97 04570
(180) 2007.12.09

(111) 154.153
(210) M 97 04522
(180) 2007.12.05

(111) 154.154
(210) M 97 04580
(180) 2007.12.09

(111) 154.155
(210) M 97 04521
(180) 2007.12.05

(111) 154.156
(210) M 97 04911
(180) 2007.12.30

(111) 154.157
(210) M 97 04537
(180) 2007.12.08

(111) 154.159
(210) M 97 04520
(180) 2007.12.05

(111) 154.164
(210) M 97 04926
(180) 2007.12.30

(111) 154.169
(210) M 97 04610
(180) 2007.12.10

(111) 154.170
(210) M 97 04630
(180) 2007.12.11

(111) 154.171
(210) M 97 04636
(180) 2007.12.11

(111) 154.210
(210) M 97 04586
(180) 2007.12.09

(111) 154.211
(210) M 97 04587
(180) 2007.12.09

(111) 154.212
(210) M 97 04765
(180) 2007.12.16

(111) 154.214
(210) M 97 04782
(180) 2007.12.17

(111) 154.215
(210) M 97 04787
(180) 2007.12.17

(111) 154.216
(210) M 97 04788
(180) 2007.12.17

(111) 154.218
(210) M 97 04794
(180) 2007.12.17

(111) 154.219
(210) M 97 04797
(180) 2007.12.17

(111) 154.220
(210) M 97 04893
(180) 2007.12.29

(111) 154.373
(210) M 97 04923
(180) 2007.12.30

(111) 154.384
(210) M 97 04660
(180) 2007.12.12

(111) 154.387
(210) M 97 04804
(180) 2007.12.18

(111) 154.388
(210) M 97 04623
(180) 2007.12.10

(111) 154.389
(210) M 97 04906
(180) 2007.12.29

(111) 154.390
(210) M 97 04826
(180) 2007.12.19

(111) 154.391
(210) M 97 04554
(180) 2007.12.08

(111) 154.402
(210) M 97 04823
(180) 2007.12.18

(111) 154.406
(210) M 97 04848
(180) 2007.12.19

(111) 154.412
(210) M 97 04680
(180) 2007.12.15

(111) 154.440
(210) M 97 04832
(180) 2007.12.19

(111) 154.575
(210) M 97 04526
(180) 2007.12.05

(111) 154.606
(210) M 97 04783
(180) 2007.12.17

(111) 154.607
(210) M 97 04784
(180) 2007.12.17

(111) 154.608
(210) M 97 04818
(180) 2007.12.18

(111) 154.609
(210) M 97 04541
(180) 2007.12.08

(111) 154.611
(210) M 97 04539
(180) 2007.12.08

(111) 154.613
(210) M 97 04837
(180) 2007.12.19

(111) 154.616
(210) M 97 04900
(180) 2007.12.29

(111) 154.619
(210) M 97 04535
(180) 2007.12.08

(111) 154.620
(210) M 97 04616
(180) 2007.12.10

(111) 154.624
(210) M 97 04768
(180) 2007.12.16

(111) 154.625
(210) M 97 04585
(180) 2007.12.09

(111) 154.632
(210) M 97 04538
(180) 2007.12.08

(111) 154.637
(210) M 97 04593
(180) 2007.12.10

(111) 154.639
(210) M 97 04592
(180) 2007.12.10

(111) 154.644
(210) M 97 04685
(180) 2007.12.15

(111) 154.693
(210) M 97 04824
(180) 2007.12.19

(111) 154.695
(210) M 97 04840
(180) 2007.12.19

(111) 154.696
(210) M 97 04839
(180) 2007.12.19

(111) 154.699
(210) M 97 04516
(180) 2007.12.04

(111) 154.709
(210) M 97 04831
(180) 2007.12.19

(111) 154.711
(210) M 97 04607
(180) 2007.12.10

(111) 154.712
(210) M 97 04793
(180) 2007.12.17

(111) 154.713
(210) M 97 04594
(180) 2007.12.10

(111) 154.716
(210) M 97 04829
(180) 2007.12.19

(111) 154.722
(210) M 97 04869
(180) 2007.12.22

(111) 154.724
(210) M 97 04847
(180) 2007.12.19

(111) 154.727
(210) M 97 04808
(180) 2007.12.18

(111) 154.729
(210) M 97 04842
(180) 2007.12.19

(111) 154.730
(210) M 97 04557
(180) 2007.12.08

(111) 154.733
(210) M 97 04569
(180) 2007.12.09

(111) 154.734
(210) M 97 04669
(180) 2007.12.15

(111) 154.762
(210) M 97 04929
(180) 2007.12.30

(111) 154.822
(210) M 97 04712
(180) 2007.12.15

(111) 154.860
(210) M 97 04690
(180) 2007.12.15

(111) 154.861
(210) M 97 04689
(180) 2007.12.15

(111) 154.864
(210) M 97 04741
(180) 2007.12.15

(111) 154.866
(210) M 97 04738
(180) 2007.12.15

(111) 154.953
(210) M 97 04795
(180) 2007.12.17

(111) 154.984
(210) M 97 04483
(180) 2007.12.03

(111) 154.990
(210) M 97 04868
(180) 2007.12.22

(111) 154.999
(210) M 97 04475
(180) 2007.12.02

(111) 155.181
(210) M 97 04458
(180) 2007.12.01

(111) 155.188
(210) M 97 04469
(180) 2007.12.02

(111) 155.500
(210) M 97 04455
(180) 2007.12.01

(111) 155.536
(210) M 97 04467
(180) 2007.12.02

(111) 155.537
(210) M 97 04479
(180) 2007.12.03

(111) 155.538
(210) M 97 04470
(180) 2007.12.02

(111) 155.539
(210) M 97 04499
(180) 2007.12.04

(111) 155.541
(210) M 97 04468
(180) 2007.12.02

(111) 155.542
(210) M 97 04461
(180) 2007.12.01

(111) 155.543
(210) M 97 04460
(180) 2007.12.01

(111) 155.565
(210) M 97 04865
(180) 2007.12.22

(111) 155.566
(210) M 97 04864
(180) 2007.12.22

(111) 155.567
(210) M 97 04863
(180) 2007.12.22

(111) 155.661
(210) M 97 04858
(180) 2007.12.20

(111) 155.670
(210) M 97 04648
(180) 2007.12.12

(111) 155.672
(210) M 97 04902
(180) 2007.12.29

(111) 155.722
(210) M 97 04646
(180) 2007.12.12

(111) 155.724
(210) M 97 04930
(180) 2007.12.30

(111) 155.944
(210) M 97 04836
(180) 2007.12.19

(111) 155.980
(210) M 97 04796
(180) 2007.12.17

(111) 156.261
(210) M 97 04578
(180) 2007.12.09

(111) 156.724
(210) M 97 04849
(180) 2007.12.19

(111) 156.787
(210) M 97 04572
(180) 2007.12.09

(111) 156.799
(210) M 97 04761
(180) 2007.12.16

(111) 156.801
(210) M 97 04562
(180) 2007.12.09

(111) 156.802
(210) M 97 04563
(180) 2007.12.09

(111) 156.805
(210) M 97 04853
(180) 2007.12.20

(111) 156.810
(210) M 97 04877
(180) 2007.12.22

(111) 156.822
(210) M 97 04571
(180) 2007.12.09

(111) 156.832
(210) M 97 04576
(180) 2007.12.09

(111) 156.834
(210) M 97 04635
(180) 2007.12.11

(111) 157.034
(210) M 97 04484
(180) 2007.12.03

(111) 157.102
(210) M 97 04917
(180) 2007.12.30

(111) 157.707
(210) M 97 04667
(180) 2007.12.15

(111) 157.756
(210) M 97 04645
(180) 2007.12.12

(111) 157.763
(210) M 97 04760
(180) 2007.12.16

(111) 157.768
(210) M 97 04781
(180) 2007.12.17

(111) 157.834
(210) M 97 04639
(180) 2007.12.11

(111) 157.881
(210) M 97 04464
(180) 2007.12.02

(111) 157.882
(210) M 97 04486
(180) 2007.12.03

(111) 158.355
(210) M 97 04482
(180) 2007.12.03

(111) 158.357
(210) M 97 04878
(180) 2007.12.22

(111) 158.577
(210) M 97 04605
(180) 2007.12.10

(111) 158.628
(210) M 97 04776
(180) 2007.12.17

(111) 158.630
(210) M 97 04643
(180) 2007.12.12

(111) 159.067
(210) M 97 04628
(180) 2007.12.10

(111) 159.449
(210) M 97 04567
(180) 2007.12.09

(111) 159.450
(210) M 97 04573
(180) 2007.12.09

(111) 159.466
(210) M 97 04641
(180) 2007.12.12

(111) 160.731
(210) M 97 04910
(180) 2007.12.30

(111) 160.845
(210) M 97 04542
(180) 2007.12.08

(111) 161.078
(210) M 97 04933
(180) 2007.12.30

(111) 162.873
(210) M 97 04841
(180) 2007.12.19

(111) 163.426
(210) M 97 04866
(180) 2007.12.22

(111) 164.480
(210) M 97 04543
(180) 2007.12.08

A rovat 128 db közlést tartalmaz.

Védjegyoltalom megújítása II.

(111) 113.561
(732) Heraeus Holding GmbH, Hanau (DE)

(111) 120.276
(732) Four Roses Distillery LLC (Delaware állam törvényei szerint működő vállalat), Lawrenceburg, Kentucky (US)

(111) 120.622
(732) Mine Safety Appliances Company, Pittsburgh, Pennsylvania (US)

(111) 121.500
(732) Brother Industries, Ltd., Nagoya (JP)

(111) 127.596
(732) Merz Pharma GmbH & Co. KGaA, Frankfurt am Main (DE)

(111) 127.707
(732) Nokia Corporation, Espoo (FI)

(111) 155.994
(732) Zánkai Gyermek és Ifjúsági Centrum Oktatási és Üdültetési Közhasznú Társaság, Zánka (HU)

(111) 156.000
(732) Kay Chemical Company (North Carolina állam törvényei szerint bejegyzett cég), Greensboro, North Carolina (US)

(111) 156.375
(732) Porsche Hungária Kereskedelmi Kft., Budapest (HU)

(111) 157.472
(732) LEVI STRAUSS & Co. (Delaware állam törvényei szerint létesült vállalat), San Francisco, Kalifornia (US)

(111) 157.993
(732) Maspex Sp. z.o.o., Wadowice (PL)

(111) 157.994
(732) Maspex Sp. z.o.o., Wadowice (PL)

(111) 158.049
(732) Technopack GmbH., Timelkam (AT)

(111) 158.307
(732) Maspex Sp. z.o.o., Wadowice (PL)

(111) 158.449
(732) Genentech, Inc., South San Francisco (US)

(111) 159.907
(732) Drilltec Patents & Technologies Corporation, Houston, Texas (US)

(111) 160.118
(732) Drilltec Patents & Technologies Corporation, Houston, Texas (US)

(111) 160.632
(732) Universal City Studios LLLP (Delaware államban bejegyzett cég), Universal City, Kalifornia (US)

(111) 161.064
(732) Objective System Integrators, Folsom, California (US)

(111) 161.726
(732) Drilltec Patents & Technologies Corporation, Houston, Texas (US)

(111) 161.881
(732) Drilltec Patents & Technologies Corporation, Houston, Texas (US)

(111) 165.873
(732) Magyar RTL Televízió Rt., Budapest (HU)

(111) 166.635
(732) MÁGUS Bt., Dunakeszi (HU)

(111) 193.940
(732) Merck KGaA, Darmstadt (DE)

A rovat 24 db közlést tartalmaz.

Vegyes védjegyközlemények II.

Jogutódlás

(111) 115.282
(732) Capitol Records, LLC, Hollywood (US)

(111) 115.283
(732) Capitol Records, LLC, Hollywood (US)

(111) 115.526
(732) Capitol Records, LLC, Hollywood (US)

(111) 118.963
(732) Capitol Records, LLC, Hollywood (US)

(111) 127.596
(732) Merz Pharma GmbH & Co. KGaA, Frankfurt am Main (DE)

(111) 127.707
(732) Nokia Corporation, Espoo (FI)

(111) 143.451
(732) Capitol Records, LLC, Hollywood (US)

(111) 150.910
(732) Bentley Worldwide Shoes Limited, Northwich, Cheshire (GB)

(111) 158.679
(732) Cinema Invest Ingatlanhasznosító és Szolgáltató Korlátolt Felelősségű Társaság, Budapest (HU)

(111) 159.907
(732) Drilltec Patents & Technologies Corporation, Houston, Texas (US)

(111) 161.726
(732) Drilltec Patents & Technologies Corporation, Houston, Texas (US)

(111) 161.881
(732) Drilltec Patents & Technologies Corporation, Houston, Texas (US)

(111) 166.494
(732) Parmalat S.p.A., Collecchio (PR) (IT)

(111) 166.495
(732) Parmalat S.p.A., Collecchio (PR) (IT)

(111) 175.855
(732) Capitol Records, LLC, Hollywood (US)

(111) 180.514
(732) UCMS (United Customer Management Services) Group EMEA Limited, Limassol (CY)

(111) 193.130
(732) MedicalScan Piac- és Közvéleménykutató, Szoftver Szolgáltató Korlátolt Felelősségű Társaság, Budapest (HU)

A rovat 17 db közlést tartalmaz.

Képviseleti megbízás

(111) 113.561
(732) Heraeus Holding GmbH, Hanau (DE)
(740) Danubia Szabadalmi és Jogi Iroda Kft., Budapest

(111) 156.325
(732) Deutsche Telekom AG, Bonn (DE)
(740) S.B.G. & K. Szabadalmi és Ügyvédi Irodák, Budapest

(111) 156.375
(732) Porsche Hungária Kereskedelmi Kft., Budapest (HU)
(740) dr. Zafir Virág ügyvéd, Budapest

(111) 158.599
(732) Lajtár Jenő 5/10%, Hódmezővásárhely (HU);
Csere Ildikó 3/10%, Apostag (HU);
Kele Sándorné 2/10%, Apostag (HU)
(740) Czél Ügyvédi Iroda, dr. Czél István, Budapest

(111) 187.880
(732) Hertzka György, Budapest (HU)
(740) Dr. Krasznai és dr. Kollár Ügyvédi Iroda, Budapest

A rovat 5 db közlést tartalmaz.

Képviselet megszűnése

(111) 113.561
(732) Heraeus Holding GmbH, Hanau (DE)

(111) 131.875
(732) Aldi GmbH & Co. KG, Mülheim an der Ruhr (DE)

(111) 156.325
(732) Deutsche Telekom AG, Bonn (DE)

(111) 156.375
(732) Porsche Hungária Kereskedelmi Kft., Budapest (HU)

(111) 158.599
(732) Lajtár Jenő 5/10%, Hódmezővásárhely (HU);
Csere Ildikó 3/10%, Apostag (HU);
Kele Sándorné 2/10%, Apostag (HU)

A rovat 5 db közlést tartalmaz.

Név-, illetve címváltozás

(111) 121.853
(732) Burger King Corporation, Miami, Florida (US)

(111) 127.707
(732) Nokia Corporation, Espoo (FI)

A rovat 2 db közlést tartalmaz.

Helyreigazítás

A Szabadalmi Közlöny és Védjegyértesítő 2008. július 28-ai száma (II. kötet) M801. oldalán a **Védjegyoltalom megszűnése használat hiánya miatt** rovatában megjelent 169.719 lajstromszámú közlés érvénytelen.

A rovat 1 db közlést tartalmaz.

NEMZETKÖZI VÉDJEGYKÖZLEMÉNYEK I.

Védjegybejelentések meghirdetése I.

(111) 321.778
(541) OSANIT
(511) 3, 5, 21
(580) 2008.03.06.
(450) GAZ 08/2008

---

(111) 519.282
(541) SAFIR
(511) 25
(580) 2008.03.13.
(450) GAZ 09/2008

---

(111) 520.100
(541) COMFORT
(511) 25
(580) 2008.03.13.
(450) GAZ 09/2008

---

(111) 520.101
(541) PIRA
(511) 25
(580) 2008.03.13.
(450) GAZ 09/2008

---

(111) 520.102
(541) ELEGANTE
(511) 25
(580) 2008.03.13.
(450) GAZ 09/2008

---

(111) 520.103
(541) BUFFALO
(511) 25
(580) 2008.03.13.
(450) GAZ 09/2008

---

(111) 568.220
(546)

(511) 6, 9, 19
(580) 2008.03.06.
(450) GAZ 08/2008

---

(111) 676.212
(541) REMY-PANNIER
(511) 33
(580) 2008.03.06.
(450) GAZ 08/2008

---

(111) 708.723
(546)

(511) 9, 11
(580) 2008.03.13.
(450) GAZ 09/2008

---

(111) 724.862
(541) TUPLEX
(511) 19
(580) 2008.03.06.
(450) GAZ 08/2008

---

(111) 725.630
(541) SOJALL - Desy Clean
(511) 3, 5
(580) 2008.03.06.
(450) GAZ 08/2008

---

(111) 787.867
(541) ROBERT~S COFFEE
(511) 30, 32, 43
(580) 2008.03.13.
(450) GAZ 09/2008

---

(111) 801.541
(541) Avalon
(511) 3, 5
(580) 2008.03.06.
(450) GAZ 08/2008

---

(111) 821.342
(541) MILLAC
(511) 29
(580) 2008.03.06.
(450) GAZ 08/2008

---

(111) 823.772
(541) SAPHRIS
(511) 5
(580) 2008.03.06.
(450) GAZ 08/2008

---

(111) 839.113

(546)

(511) 5, 29–30
(580) 2008.03.13.
(450) GAZ 09/2008

---

(111) 849.236

(546)

METRONIK

(511) 9, 37, 42
(580) 2008.03.13.
(450) GAZ 09/2008

---

(111) 858.330

(546)

(511) 30
(580) 2008.03.13.
(450) GAZ 09/2008

---

(111) 930.031

(541) MASTERTENT

(511) 6, 19, 22
(580) 2008.03.06.
(450) GAZ 08/2008

---

(111) 946.603

(541) KALASCHNIKOW

(511) 32
(580) 2008.03.06.
(450) GAZ 08/2008

---

(111) 952.163

(546)

(511) 33
(580) 2008.03.06.
(450) GAZ 08/2008

---

(111) 952.166

(546)

METAL PRODUCT

(511) 6–7, 9, 17, 35, 42
(580) 2008.03.06.
(450) GAZ 08/2008

---

(111) 952.186

(546)

wiona
biowindel

(511) 5, 16, 25
(580) 2008.03.06.
(450) GAZ 08/2008

---

(111) 952.188

(546)

(511) 16
(580) 2008.03.06.
(450) GAZ 08/2008

---

(111) 952.189

(541) Variolux

(511) 20, 24
(580) 2008.03.06.
(450) GAZ 08/2008

---

(111) 952.226

(541) TÜRKOM-CERA

(511) 5, 10, 44
(580) 2008.03.06.
(450) GAZ 08/2008

---

(111) 952.251

(546)

hei

(511) 2, 4–8, 10–11, 13–17, 19–24, 26–28, 31, 33–45
(580) 2008.03.06.
(450) GAZ 08/2008

---

(111) 952.258

(546)

(511) 5, 35
(580) 2008.03.06.
(450) GAZ 08/2008

---

(111) 952.292

(546)

LUNA

(511) 3
(580) 2008.03.06.
(450) GAZ 08/2008

---

(111) 952.298

(546)

(511) 3, 5
(580) 2008.03.06.
(450) GAZ 08/2008

---

(111) 952.321

(546)

(511) 44
(580) 2008.03.06.
(450) GAZ 08/2008

---

(111) 952.331

(546)

(511) 6, 19, 35–36, 42
(580) 2008.03.06.
(450) GAZ 08/2008

---

(111) 952.333

(541) MPG SOUTHEAST EUROPE

(511) 35, 39, 41
(580) 2008.03.06.
(450) GAZ 08/2008

---

(111) 952.334

(546)

(511) 5
(580) 2008.03.06.
(450) GAZ 08/2008

---

(111) 952.336

(546)

(511) 7, 9, 11
(580) 2008.03.06.
(450) GAZ 08/2008

---

(111) 952.363

(541) LinaClass

(511) 7
(580) 2008.03.06.
(450) GAZ 08/2008

---

(111) 952.373

(541) dm SMS Service

(511) 9, 16, 35–36, 42
(580) 2008.03.06.
(450) GAZ 08/2008

---

(111) 952.380

(541) ENERGOFIT

(511) 32
(580) 2008.03.06.
(450) GAZ 08/2008

---

(111) 952.387

(546)

(511) 24
(580) 2008.03.06.
(450) GAZ 08/2008

---

(111) 952.393
(546)

(511) 3, 5, 16
(580) 2008.03.06.
(450) GAZ 08/2008

---

(111) 952.396
(546)

(511) 9, 14, 16, 18, 24–25, 28
(580) 2008.03.06.
(450) GAZ 08/2008

---

(111) 952.397
(546)

(511) 9, 14, 16, 18, 24–25, 28
(580) 2008.03.06.
(450) GAZ 08/2008

---

(111) 952.401
(541) PRIMANA
(511) 29–30
(580) 2008.03.06.
(450) GAZ 08/2008

---

(111) 952.412
(541) NUTRIACTION
(511) 5, 29–30, 41, 44
(580) 2008.03.06.
(450) GAZ 08/2008

---

(111) 952.414
(541) CureIt!
(511) 9, 42
(580) 2008.03.06.
(450) GAZ 08/2008

---

(111) 952.441
(541) HOLLYPOOL
(511) 9, 11, 19
(580) 2008.03.06.
(450) GAZ 08/2008

---

(111) 952.444
(546)

(511) 20
(580) 2008.03.06.
(450) GAZ 08/2008

---

(111) 952.453
(546)

mizkan

(511) 30
(580) 2008.03.06.
(450) GAZ 08/2008

---

(111) 952.493
(546)

(511) 29
(580) 2008.03.06.
(450) GAZ 08/2008

---

(111) 952.520
(546)

(511) 25
(580) 2008.03.06.
(450) GAZ 08/2008

---

(111) 952.536
(546)

COVALENT

(511) 1, 5, 7, 9–11, 19, 21
(580) 2008.03.06.
(450) GAZ 08/2008

---

(111) 952.545
(541) LOMÉE
(511) 29–30
(580) 2008.03.06.
(450) GAZ 08/2008

(111) 952.558
(546)

(511) 29
(580) 2008.03.06.
(450) GAZ 08/2008

---

(111) 952.570
(546)

(511) 37, 39, 42
(580) 2008.03.06.
(450) GAZ 08/2008

---

(111) 952.601
(541) SOARIAN MEDSUITE
(511) 9
(580) 2008.03.06.
(450) GAZ 08/2008

---

(111) 952.620
(546)

(511) 29–32
(580) 2008.03.06.
(450) GAZ 08/2008

---

(111) 952.637
(546)

(511) 41–42, 44
(580) 2008.03.06.
(450) GAZ 08/2008

---

(111) 952.638
(546)

(511) 18, 25, 35
(580) 2008.03.06.
(450) GAZ 08/2008

---

(111) 952.670
(546)

(511) 25, 41
(580) 2008.03.06.
(450) GAZ 08/2008

---

(111) 952.672
(541) COVERSORAL
(511) 5
(580) 2008.03.06.
(450) GAZ 08/2008

---

(111) 952.687
(546)

(511) 14, 25–26
(580) 2008.03.06.
(450) GAZ 08/2008

---

(111) 952.704
(541) METTLER TOLEDO
(511) 7, 9, 16, 37, 42
(580) 2008.03.06.
(450) GAZ 08/2008

---

(111) 952.710
(541) TAM-PAP
(511) 5, 44
(580) 2008.03.06.
(450) GAZ 08/2008

---

(111) 952.716
(546)

(511) 16, 32, 43
(580) 2008.03.06.
(450) GAZ 08/2008

---

(111) 952.718
(546)

(511) 25
(580) 2008.03.06.
(450) GAZ 08/2008

---

(111) 952.728
(541) SYSTANE ULTRA
(511) 5
(580) 2008.03.06.
(450) GAZ 08/2008

(111) 952.754
(541) Swiss Complexion
(511) 3
(580) 2008.03.06.
(450) GAZ 08/2008

(111) 952.757
(546)

(511) 1, 4
(580) 2008.03.06.
(450) GAZ 08/2008

(111) 952.767
(541) KARMELOWY GRAD
(511) 30
(580) 2008.03.06.
(450) GAZ 08/2008

(111) 952.780
(541) FUNNY
(511) 32
(580) 2008.03.06.
(450) GAZ 08/2008

(111) 952.795
(541) PLUTEX
(511) 5
(580) 2008.03.06.
(450) GAZ 08/2008

(111) 952.827
(546)

(511) 30
(580) 2008.03.06.
(450) GAZ 08/2008

(111) 952.853
(541) ICDSOFT
(511) 38, 41–42
(580) 2008.03.06.
(450) GAZ 08/2008

(111) 952.862
(541) Chocolat Pavot
(511) 30
(580) 2008.03.06.
(450) GAZ 08/2008

(111) 952.868
(546)

(511) 14, 35
(580) 2008.03.06.
(450) GAZ 08/2008

(111) 952.871
(541) ENERCHI
(511) 29–30, 32
(580) 2008.03.06.
(450) GAZ 08/2008

(111) 952.881
(541) Acemetax Drossapharm
(511) 5
(580) 2008.03.06.
(450) GAZ 08/2008

(111) 952.898
(541) BONADEA
(511) 5
(580) 2008.03.06.
(450) GAZ 08/2008

(111) 952.900
(546)

(511) 25
(580) 2008.03.06.
(450) GAZ 08/2008

(111) 952.913
(541) DÉO CLIM~
(511) 3
(580) 2008.03.06.
(450) GAZ 08/2008

(111) 952.914
(546)

(511) 5
(580) 2008.03.06.
(450) GAZ 08/2008

(111) 952.931
(546)

(511) 29–30, 32
(580) 2008.03.06.
(450) GAZ 08/2008

---

(111) 952.939
(546)

(511) 9
(580) 2008.03.06.
(450) GAZ 08/2008

---

(111) 952.961
(541) ANNARITAN
(511) 3, 9, 14, 16, 18, 21, 24–25, 28, 35
(580) 2008.03.13.
(450) GAZ 09/2008

---

(111) 952.963
(541) Airflight
(511) 25
(580) 2008.03.13.
(450) GAZ 09/2008

---

(111) 952.969
(541) SILAN AROMATHERAPY
(511) 3
(580) 2008.03.13.
(450) GAZ 09/2008

---

(111) 952.972
(541) precisionliner
(511) 9
(580) 2008.03.13.
(450) GAZ 09/2008

---

(111) 952.989
(541) Internika
(511) 1, 3, 6, 8, 17, 19–20
(580) 2008.03.13.
(450) GAZ 09/2008

---

(111) 953.019
(546)

(511) 12
(580) 2008.03.13.
(450) GAZ 09/2008

---

(111) 953.020
(541) SECURISAFE
(511) 9, 42
(580) 2008.03.13.
(450) GAZ 09/2008

---

(111) 953.062
(541) STERNENKÜCHE
(511) 3, 5, 18, 21, 31
(580) 2008.03.13.
(450) GAZ 09/2008

---

(111) 953.063
(541) GOURMINIS
(511) 3, 5, 18, 21, 31
(580) 2008.03.13.
(450) GAZ 09/2008

---

(111) 953.064
(546)

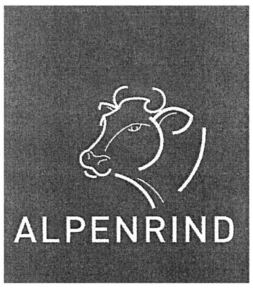

(511) 29, 40
(580) 2008.03.13.
(450) GAZ 09/2008

---

(111) 953.069
(541) INTRAGEN
(511) 3
(580) 2008.03.13.
(450) GAZ 09/2008

---

(111) 953.079
(541) SDS Quick
(511) 7–8
(580) 2008.03.13.
(450) GAZ 09/2008

---

(111) 953.080
(541) CHARMEL
(511) 1, 5
(580) 2008.03.13.
(450) GAZ 09/2008

---

(111) 953.087
(546)

(511) 18
(580) 2008.03.13.
(450) GAZ 09/2008

---

(111) 953.094
(546)

(511) 9, 14, 24–25
(580) 2008.03.13.
(450) GAZ 09/2008

---

(111) 953.095
(541) GIN FIZZ
(511) 9, 14, 24–25
(580) 2008.03.13.
(450) GAZ 09/2008

---

(111) 953.096
(546)

(511) 30–31, 44
(580) 2008.03.13.
(450) GAZ 09/2008

---

(111) 953.111
(546)

(511) 5, 16, 32–33, 35
(580) 2008.03.13.
(450) GAZ 09/2008

---

(111) 953.133
(541) CRYSTAL AMBIENCE
(511) 11, 14, 21, 40
(580) 2008.03.13.
(450) GAZ 09/2008

---

(111) 953.169
(546)

(511) 7
(580) 2008.03.13.
(450) GAZ 09/2008

---

(111) 953.173
(541) IPASTA
(511) 7–8, 21
(580) 2008.03.13.
(450) GAZ 09/2008

---

(111) 953.195
(541) SMARTPOINT
(511) 5, 10, 40–41, 44
(580) 2008.03.13.
(450) GAZ 09/2008

---

(111) 953.198
(546)

(511) 9
(580) 2008.03.13.
(450) GAZ 09/2008

---

(111) 953.257
(541) TEZAP
(511) 5
(580) 2008.03.13.
(450) GAZ 09/2008

---

(111) 953.258
(541) TESARAN
(511) 5
(580) 2008.03.13.
(450) GAZ 09/2008

---

(111) 953.259
(541) HAJKU
(511) 5
(580) 2008.03.13.
(450) GAZ 09/2008

---

(111) 953.266
(546)

(511) 3–4, 8–9, 12, 14–16, 18, 20–22, 24–32, 35–36, 38, 41
(580) 2008.03.13.
(450) GAZ 09/2008

---

(111) 953.267
(546)

(511) 29–30, 32
(580) 2008.03.13.
(450) GAZ 09/2008

---

(111) 953.268
(541) YSL
(511) 9
(580) 2008.03.13.
(450) GAZ 09/2008

---

(111) 953.275
(546)

(511) 16
(580) 2008.03.13.
(450) GAZ 09/2008

---

(111) 953.292
(541) DOZ12eN
(511) 6, 19–20
(580) 2008.03.13.
(450) GAZ 09/2008

---

(111) 953.301
(541) ANNIL CLUB
(511) 25
(580) 2008.03.13.
(450) GAZ 09/2008

---

(111) 953.312
(546)

DOLCEROSA

(511) 25
(580) 2008.03.13.
(450) GAZ 09/2008

---

(111) 953.313
(546)

(511) 25
(580) 2008.03.13.
(450) GAZ 09/2008

---

(111) 953.333
(541) GINKALIN
(511) 3, 5
(580) 2008.03.13.
(450) GAZ 09/2008

---

(111) 953.346
(546)

(511) 5, 29–30
(580) 2008.03.13.
(450) GAZ 09/2008

---

(111) 953.348
(541) MPS
(511) 7
(580) 2008.03.13.
(450) GAZ 09/2008

---

(111) 953.357
(541) PAPERBOY
(511) 6, 20–21
(580) 2008.03.13.
(450) GAZ 09/2008

---

(111) 953.376
(541) JEST O...KEY
(511) 30
(580) 2008.03.13.
(450) GAZ 09/2008

---

(111) 953.377
(541) GRAY
(511) 30
(580) 2008.03.13.
(450) GAZ 09/2008

---

(111) 953.384
(541) RENESANS
(511) 2, 16
(580) 2008.03.13.
(450) GAZ 09/2008

---

(111) 953.438
(541) PRECISPHERES
(511) 1, 3, 40
(580) 2008.03.13.
(450) GAZ 09/2008

---

(111) 953.443
(546)

(511) 43
(580) 2008.03.13.
(450) GAZ 09/2008

---

(111) 953.449
(541) GLOSS INTERDIT
(511) 3
(580) 2008.03.13.
(450) GAZ 09/2008

---

(111) 953.451
(546)

(511) 31
(580) 2008.03.13.
(450) GAZ 09/2008

---

(111) 953.454
(541) HIGHSTEP
(511) 6–7, 9, 42
(580) 2008.03.13.
(450) GAZ 09/2008

---

(111) 953.456
(541) DEKON KONGRE & TURiZM
(511) 39, 41
(580) 2008.03.13.
(450) GAZ 09/2008

---

(111) 953.471
(546)

(511) 19–21
(580) 2008.03.13.
(450) GAZ 09/2008

---

(111) 953.474
(546)

(511) 6
(580) 2008.03.13.
(450) GAZ 09/2008

---

(111) 953.492
(546)

(511) 5, 42
(580) 2008.03.13.
(450) GAZ 09/2008

---

(111) 953.497
(541) BLEU CIEL
(511) 4, 6, 9, 11, 16–17, 19, 35–42, 45
(580) 2008.03.13.
(450) GAZ 09/2008

---

(111) 953.498
(546)

(511) 18, 25, 35
(580) 2008.03.13.
(450) GAZ 09/2008

---

(111) 953.501
(541) Nar
(511) 1–45
(580) 2008.03.13.
(450) GAZ 09/2008

---

(111) 953.522
(546)

(511) 11, 35, 37
(580) 2008.03.13.
(450) GAZ 09/2008

---

(111) 953.530
(541) perito
(511) 6, 19, 40
(580) 2008.03.13.
(450) GAZ 09/2008

---

(111) 953.531
(546)

(511) 6, 19, 40
(580) 2008.03.13.
(450) GAZ 09/2008

---

(111) 953.542
(546)

(511) 7, 12, 42
(580) 2008.03.13.
(450) GAZ 09/2008

---

(111) 953.558
(541) LOUIS DE VILLERC
(511) 33
(580) 2008.03.13.
(450) GAZ 09/2008

---

(111) 953.612
(546)

(511) 38, 41
(580) 2008.03.13.
(450) GAZ 09/2008

---

(111) 953.621
(546)

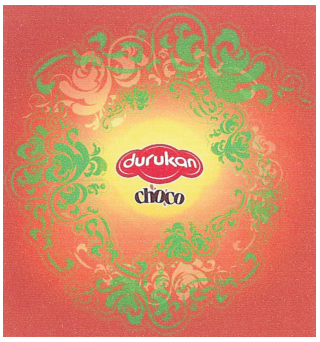

(511) 30
(580) 2008.03.13.
(450) GAZ 09/2008

---

(111) 953.634
(541) Shokotel~
(511) 30
(580) 2008.03.13.
(450) GAZ 09/2008

---

(111) 953.635
(541) Shantal~
(511) 30
(580) 2008.03.13.
(450) GAZ 09/2008

---

(111) 953.636
(546)

(511) 30
(580) 2008.03.13.
(450) GAZ 09/2008

---

(111) 953.640
(541) von Eicken Pipetime
(511) 34
(580) 2008.03.13.
(450) GAZ 09/2008

---

(111) 953.646
(541) MODELE DE PRUDENCE
(511) 18, 25
(580) 2008.03.13.
(450) GAZ 09/2008

---

(111) 953.674
(546)

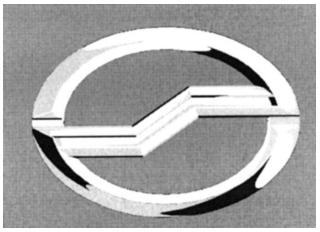

(511) 12
(580) 2008.03.13.
(450) GAZ 09/2008

---

(111) 953.676
(541) VALERAL
(511) 3, 5
(580) 2008.03.13.
(450) GAZ 09/2008

---

(111) 953.677
(541) Holyplant
(511) 5
(580) 2008.03.13.
(450) GAZ 09/2008

---

(111) 953.709
(546)

(511) 29, 32
(580) 2008.03.13.
(450) GAZ 09/2008

---

(111) 953.743
(546)

(511) 6, 17, 40
(580) 2008.03.13.
(450) GAZ 09/2008

---

(111) 953.765
(546)

(511) 9, 16, 18, 25
(580) 2008.03.13.
(450) GAZ 09/2008

---

(111) 953.768
(546)

(511) 7, 12, 42
(580) 2008.03.13.
(450) GAZ 09/2008

---

(111) 953.785
(541) SENCOR
(511) 7–8
(580) 2008.03.13.
(450) GAZ 09/2008

---

(111) 953.836
(541) Duramag
(511) 6, 8, 14
(580) 2008.03.13.
(450) GAZ 09/2008

---

(111) 953.856
(541) Ceramosonic
(511) 10
(580) 2008.03.13.
(450) GAZ 09/2008

---

(111) 953.859
(541) APINOX
(511) 7, 11
(580) 2008.03.13.
(450) GAZ 09/2008

---

(111) 953.860
(541) NAILNER
(511) 3, 5, 8
(580) 2008.03.13.
(450) GAZ 09/2008

---

(111) 953.868
(546)

(511) 5, 10, 20
(580) 2008.03.13.
(450) GAZ 09/2008

A rovat 161 db közlést tartalmaz.

Bejegyzések a kiegészítő lajstromba I.
A védjegybejelentés magyarországi oltalmának elismerése I.

(111) 507.066
(151) 2008.08.24.

(111) 529.268
(151) 2008.08.24.

(111) 569.643
(151) 2008.08.17.

(111) 611.349
(151) 2008.08.24.

(111) 625.556
(151) 2008.08.17.

(111) 629.584
(151) 2008.08.17.

(111) 649.438
(151) 2008.08.17.

(111) 651.038
(151) 2008.08.24.

(111) 667.016
(151) 2008.08.17.

(111) 667.017
(151) 2008.08.17.

(111) 673.360
(151) 2008.08.17.

(111) 682.598
(151) 2008.08.24.

(111) 690.197
(151) 2008.08.24.

(111) 690.577
(151) 2008.08.24.

(111) 701.196
(151) 2008.08.17.

(111) 720.095
(151) 2008.08.17.

(111) 720.583
(151) 2008.08.24.

(111) 724.636
(151) 2008.08.17.

(111) 731.689
(151) 2008.08.17.

(111) 749.632
(151) 2008.08.17.

(111) 754.816
(151) 2008.08.17.

(111) 764.771
(151) 2008.08.17.

(111) 771.417
(151) 2008.08.17.

(111) 796.783
(151) 2008.08.17.

(111) 797.966
(151) 2008.08.24.

(111) 804.453
(151) 2008.08.17.

(111) 820.010
(151) 2008.08.17.

(111) 835.551
(151) 2008.08.17.

(111) 847.256
(151) 2008.08.17.

(111) 848.434
(151) 2008.08.24.

(111) 853.053
(151) 2008.08.17.

(111) 866.670
(151) 2008.08.17.

(111) 869.220
(151) 2008.08.17.

(111) 914.671
(151) 2008.08.17.

(111) 917.001
(151) 2008.08.17.

(111) 929.669
(151) 2008.08.16.

(111) 929.697
(151) 2008.08.16.

(111) 929.704
(151) 2008.08.16.

(111) 929.728
(151) 2008.08.16.

(111) 929.733
(151) 2008.08.16.

(111) 929.736
(151) 2008.08.16.

(111) 929.744
(151) 2008.08.16.

(111) 929.773
(151) 2008.08.16.

(111) 929.774
(151) 2008.08.16.

(111) 929.777
(151) 2008.08.16.

(111) 929.780
(151) 2008.08.16.

(111) 929.797
(151) 2008.08.16.

(111) 929.803
(151) 2008.08.16.

(111) 929.816
(151) 2008.08.16.

(111) 929.817
(151) 2008.08.16.

(111) 929.828
(151) 2008.08.16.

(111) 929.829
(151) 2008.08.16.

(111) 929.852
(151) 2008.08.16.

(111) 929.893
(151) 2008.08.16.

(111) 929.902
(151) 2008.08.16.

(111) 929.923
(151) 2008.08.16.

(111) 929.935
(151) 2008.08.16.

(111) 929.940
(151) 2008.08.16.

(111) 929.948
(151) 2008.08.16.

(111) 929.955
(151) 2008.08.16.

(111) 929.960
(151) 2008.08.16.

(111) 929.962
(151) 2008.08.16.

(111) 929.970
(151) 2008.08.16.

(111) 929.971
(151) 2008.08.16.

(111) 929.982
(151) 2008.08.16.

(111) 929.990
(151) 2008.08.16.

(111) 930.005
(151) 2008.08.16.

(111) 930.044
(151) 2008.08.16.

(111) 930.050
(151) 2008.08.16.

(111) 930.056
(151) 2008.08.16.

(111) 930.063
(151) 2008.08.16.

(111) 930.064
(151) 2008.08.16.

(111) 930.065
(151) 2008.08.16.

(111) 930.106
(151) 2008.08.16.

(111) 930.107
(151) 2008.08.16.

(111) 930.108
(151) 2008.08.16.

(111) 930.117
(151) 2008.08.16.

(111) 930.135
(151) 2008.08.16.

(111) 930.140
(151) 2008.08.16.

(111) 930.146
(151) 2008.08.16.

(111) 930.151
(151) 2008.08.16.

(111) 930.152
(151) 2008.08.16.

(111) 930.171
(151) 2008.08.16.

(111) 930.176
(151) 2008.08.16.

(111) 930.177
(151) 2008.08.16.

(111) 930.178
(151) 2008.08.16.

(111) 930.180
(151) 2008.08.16.

(111) 930.208
(151) 2008.08.16.

(111) 930.306
(151) 2008.08.16.

(111) 930.316
(151) 2008.08.16.

(111) 930.332
(151) 2008.08.16.

(111) 930.333
(151) 2008.08.16.

(111) 930.345
(151) 2008.08.16.

(111) 930.419
(151) 2008.08.23.

(111) 930.426
(151) 2008.08.23.

(111) 930.428
(151) 2008.08.23.

(111) 930.429
(151) 2008.08.23.

(111) 930.430
(151) 2008.08.23.

(111) 930.432
(151) 2008.08.23.

(111) 930.434
(151) 2008.08.23.

(111) 930.462
(151) 2008.08.23.

(111) 930.463
(151) 2008.08.23.

(111) 930.464
(151) 2008.08.23.

(111) 930.467
(151) 2008.08.23.

(111) 930.469
(151) 2008.08.23.

(111) 930.479
(151) 2008.08.23.

(111) 930.496
(151) 2008.08.23.

(111) 930.497
(151) 2008.08.23.

(111) 930.498
(151) 2008.08.23.

(111) 930.499
(151) 2008.08.23.

(111) 930.504
(151) 2008.08.23.

(111) 930.505
(151) 2008.08.23.

(111) 930.512
(151) 2008.08.23.

(111) 930.522
(151) 2008.08.23.

(111) 930.524
(151) 2008.08.23.

(111) 930.525
(151) 2008.08.23.

(111) 930.526
(151) 2008.08.23.

(111) 930.532
(151) 2008.08.23.

(111) 930.533
(151) 2008.08.23.

(111) 930.535
(151) 2008.08.23.

(111) 930.563
(151) 2008.08.23.

(111) 930.569
(151) 2008.08.23.

(111) 930.575
(151) 2008.08.23.

(111) 930.576
(151) 2008.08.23.

(111) 930.590
(151) 2008.08.23.

(111) 930.607
(151) 2008.08.23.

(111) 930.611
(151) 2008.08.23.

(111) 930.612
(151) 2008.08.23.

(111) 930.615
(151) 2008.08.23.

(111) 930.616
(151) 2008.08.23.

(111) 930.623
(151) 2008.08.23.

(111) 930.636
(151) 2008.08.23.

(111) 930.657
(151) 2008.08.23.

(111) 930.660
(151) 2008.08.23.

(111) 930.662
(151) 2008.08.23.

(111) 930.666
(151) 2008.08.23.

(111) 930.672
(151) 2008.08.23.

(111) 930.673
(151) 2008.08.23.

(111) 930.674
(151) 2008.08.23.

(111) 930.676
(151) 2008.08.23.

(111) 930.678
(151) 2008.08.23.

(111) 930.679
(151) 2008.08.23.

(111) 930.680
(151) 2008.08.23.

(111) 930.681
(151) 2008.08.23.

(111) 930.682
(151) 2008.08.23.

(111) 930.692
(151) 2008.08.23.

(111) 930.700
(151) 2008.08.23.

(111) 930.717
(151) 2008.08.23.

(111) 930.729
(151) 2008.08.23.

(111) 930.739
(151) 2008.08.23.

(111) 930.743
(151) 2008.08.23.

(111) 930.766
(151) 2008.08.23.

(111) 930.783
(151) 2008.08.23.

(111) 930.785
(151) 2008.08.23.

(111) 930.793
(151) 2008.08.23.

(111) 930.794
(151) 2008.08.23.

(111) 930.798
(151) 2008.08.23.

(111) 930.799
(151) 2008.08.23.

(111) 930.802
(151) 2008.08.23.

(111) 930.815
(151) 2008.08.23.

(111) 930.827
(151) 2008.08.23.

(111) 930.832
(151) 2008.08.23.

(111) 930.849
(151) 2008.08.23.

(111) 930.850
(151) 2008.08.23.

(111) 930.858
(151) 2008.08.23.

(111) 930.859
(151) 2008.08.23.

(111) 930.860
(151) 2008.08.23.

(111) 930.873
(151) 2008.08.23.

(111) 930.935
(151) 2008.08.23.

(111) 930.941
(151) 2008.08.23.

(111) 930.942
(151) 2008.08.23.

(111) 930.953
(151) 2008.08.23.

(111) 930.987
(151) 2008.08.23.

(111) 930.999
(151) 2008.08.23.

(111) 931.014
(151) 2008.08.23.

(111) 931.019
(151) 2008.08.23.

(111) 931.020
(151) 2008.08.23.

(111) 931.021
(151) 2008.08.23.

(111) 931.031
(151) 2008.08.23.

(111) 931.033
(151) 2008.08.23.

(111) 931.040
(151) 2008.08.23.

(111) 931.067
(151) 2008.08.23.

(111) 931.092
(151) 2008.08.23.

(111) 931.097
(151) 2008.08.23.

(111) 931.115
(151) 2008.08.23.

(111) 931.123
(151) 2008.08.23.

(111) 931.124
(151) 2008.08.23.

(111) 931.147
(151) 2008.08.23.

(111) 931.161
(151) 2008.08.23.

(111) 931.162
(151) 2008.08.23.

(111) 931.165
(151) 2008.08.23.

(111) 931.166
(151) 2008.08.23.

(111) 931.169
(151) 2008.08.23.

(111) 931.196
(151) 2008.08.23.

(111) 931.197
(151) 2008.08.23.

(111) 931.201
(151) 2008.08.23.

(111) 931.209
(151) 2008.08.23.

(111) 931.220
(151) 2008.08.23.

(111) 931.222
(151) 2008.08.23.

(111) 931.229
(151) 2008.08.23.

(111) 931.256
(151) 2008.08.23.

(111) 931.260
(151) 2008.08.23.

(111) 931.261
(151) 2008.08.23.

(111) 931.262
(151) 2008.08.23.

(111) 931.263
(151) 2008.08.23.

(111) 931.264
(151) 2008.08.23.

(111) 931.272
(151) 2008.08.23.

(111) 931.280
(151) 2008.08.23.

(111) 931.282
(151) 2008.08.23.

(111) 931.284
(151) 2008.08.23.

(111) 931.292
(151) 2008.08.23.

(111) 931.293
(151) 2008.08.23.

(111) 931.294
(151) 2008.08.23.

(111) 931.295
(151) 2008.08.23.

(111) 931.302
(151) 2008.08.23.

(111) 931.325
(151) 2008.08.23.

(111) 931.326
(151) 2008.08.23.

A rovat 217 db közlést tartalmaz.

NEMZETKÖZI VÉDJEGYKÖZLEMÉNYEK II.

Védjegybejelentések meghirdetése II.

(111) 421.761
(541) FILTER ET
(511) 9
(580) 2008.03.27.
(450) GAZ 11/2008

---

(111) 490.849
(546)

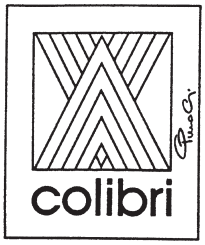

(511) 24
(580) 2008.03.27.
(450) GAZ 11/2008

---

(111) 527.920
(541) CHARLES DESROSIERS
(511) 33
(580) 2008.03.27.
(450) GAZ 11/2008

---

(111) 529.340
(546)

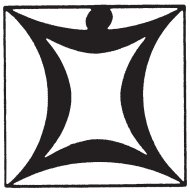

(511) 5
(580) 2008.03.20.
(450) GAZ 10/2008

---

(111) 614.105
(541) Bella-Minta
(511) 30
(580) 2008.03.27.
(450) GAZ 11/2008

---

(111) 687.269
(541) photokina
(511) 35, 41
(580) 2008.03.20.
(450) GAZ 10/2008

---

(111) 690.847
(546)

(511) 7, 12, 37, 39
(580) 2008.03.27.
(450) GAZ 11/2008

---

(111) 812.769
(546)

(511) 29–30, 32
(580) 2008.03.27.
(450) GAZ 11/2008

---

(111) 824.945
(541) IDEAL
(511) 26
(580) 2008.03.20.
(450) GAZ 10/2008

---

(111) 859.752
(541) LAUNCELOT
(511) 33
(580) 2008.03.20.
(450) GAZ 10/2008

---

(111) 872.648
(541) Time is Money
(511) 25
(580) 2008.03.27.
(450) GAZ 11/2008

---

(111) 926.530
(546)

(511) 1–45
(580) 2008.03.27.
(450) GAZ 11/2008

---

(111) 943.691
(541) LIPTON CLEAR GREEN
(511) 30, 32
(580) 2008.03.20.
(450) GAZ 10/2008

---

(111) 953.890
(546)

(511) 9, 35
(580) 2008.03.20.
(450) GAZ 10/2008

---

(111) 953.901
(546)

(511) 9
(580) 2008.03.20.
(450) GAZ 10/2008

---

(111) 953.902
(541) freet
(511) 7
(580) 2008.03.20.
(450) GAZ 10/2008

---

(111) 953.903
(546)

(511) 37
(580) 2008.03.20.
(450) GAZ 10/2008

---

(111) 953.904
(546)

(511) 29, 32
(580) 2008.03.20.
(450) GAZ 10/2008

---

(111) 953.905
(546)

(511) 29, 32
(580) 2008.03.20.
(450) GAZ 10/2008

---

(111) 953.910
(541) GOLD GLOSS BLONDS
(511) 3
(580) 2008.03.20.
(450) GAZ 10/2008

---

(111) 953.930
(546)

(511) 6, 9, 11, 17, 19–20, 37, 42
(580) 2008.03.20.
(450) GAZ 10/2008

---

(111) 953.934
(546)

(511) 25, 35
(580) 2008.03.20.
(450) GAZ 10/2008

---

(111) 953.938
(541) DEFEND CARGO
(511) 6, 9, 12, 45
(580) 2008.03.20.
(450) GAZ 10/2008

---

(111) 953.958
(541) ABBYY LINGVO
(511) 9, 41–42
(580) 2008.03.20.
(450) GAZ 10/2008

---

(111) 953.976
(541) FLAUNT YOUR TASTE
(511) 33
(580) 2008.03.20.
(450) GAZ 10/2008

---

(111) 953.978
(541) AMILEPTAL
(511) 5
(580) 2008.03.20.
(450) GAZ 10/2008

---

(111) 953.980
(541) ECLIPSE
(511) 8
(580) 2008.03.20.
(450) GAZ 10/2008

---

(111) 953.999
(546)

(511) 7
(580) 2008.03.20.
(450) GAZ 10/2008

---

(111) 954.005
(541) PolFexo
(511) 5
(580) 2008.03.20.
(450) GAZ 10/2008

---

(111) 954.022
(546)

(511) 5, 10, 44
(580) 2008.03.20.
(450) GAZ 10/2008

---

(111) 954.034
(541) TOLTRACOX
(511) 5
(580) 2008.03.20.
(450) GAZ 10/2008

---

(111) 954.037
(541) CREDIGO
(511) 36
(580) 2008.03.20.
(450) GAZ 10/2008

---

(111) 954.039
(541) SHIMMER
(511) 8
(580) 2008.03.20.
(450) GAZ 10/2008

---

(111) 954.045
(546)

(511) 4, 35–36, 41–42
(580) 2008.03.20.
(450) GAZ 10/2008

---

(111) 954.053
(546)

ЗАДОВОЛЕТЕ ВАШИТЕ КАПРИЗИ

(511) 30
(580) 2008.03.20.
(450) GAZ 10/2008

---

(111) 954.064
(546)

(511) 31
(580) 2008.03.20.
(450) GAZ 10/2008

---

(111) 954.072
(541) Dontodent Generation 60
(511) 3, 5, 21
(580) 2008.03.20.
(450) GAZ 10/2008

---

(111) 954.114
(541) BAUSET
(511) 1, 3, 6, 8, 17, 19
(580) 2008.03.20.
(450) GAZ 10/2008

---

(111) 954.115
(546)

(511) 16, 35–36, 39
(580) 2008.03.20.
(450) GAZ 10/2008

---

(111) 954.127
(541) A-GANG
(511) 9, 11–12, 25
(580) 2008.03.20.
(450) GAZ 10/2008

---

(111) 954.157
(546)

(511) 30
(580) 2008.03.20.
(450) GAZ 10/2008

---

(111) 954.173
(546)

(511) 29
(580) 2008.03.20.
(450) GAZ 10/2008

---

(111) 954.197
(541) My Protocols
(511) 9, 16, 41
(580) 2008.03.20.
(450) GAZ 10/2008

---

(111) 954.198
(541) Springer Protocols
(511) 9, 16, 41
(580) 2008.03.20.
(450) GAZ 10/2008

---

(111) 954.199
(541) My Springer Protocols
(511) 9, 16, 41
(580) 2008.03.20.
(450) GAZ 10/2008

---

(111) 954.205
(541) Jumag
(511) 11
(580) 2008.03.20.
(450) GAZ 10/2008

---

(111) 954.223
(541) Vitacontur
(511) 3, 5, 8
(580) 2008.03.20.
(450) GAZ 10/2008

---

(111) 954.256
(546)

(511) 16, 25, 34–35, 41
(580) 2008.03.20.
(450) GAZ 10/2008

---

(111) 954.269
(541) HÖGL
(511) 18, 25
(580) 2008.03.20.
(450) GAZ 10/2008

---

(111) 954.277
(541) Altegro
(511) 38
(580) 2008.03.20.
(450) GAZ 10/2008

---

(111) 954.278
(546)

(511) 38
(580) 2008.03.20.
(450) GAZ 10/2008

---

(111) 954.279
(546)

(511) 1–3, 5–8, 16–18, 20–22, 31
(580) 2008.03.20.
(450) GAZ 10/2008

---

(111) 954.310
(546)

(511) 14, 40
(580) 2008.03.20.
(450) GAZ 10/2008

---

(111) 954.318
(546)

(511) 1, 3, 5–9, 11–12, 16, 20–21, 27
(580) 2008.03.20.
(450) GAZ 10/2008

---

(111) 954.320
(546)

(511) 6–7, 9
(580) 2008.03.20.
(450) GAZ 10/2008

---

(111) 954.321
(546)

(511) 3, 5–9, 11–12, 16, 27
(580) 2008.03.20.
(450) GAZ 10/2008

---

(111) 954.338
(546)

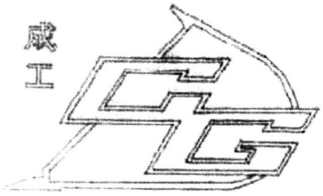

(511) 7
(580) 2008.03.20.
(450) GAZ 10/2008

---

(111) 954.370
(546)

(511) 21
(580) 2008.03.20.
(450) GAZ 10/2008

---

(111) 954.373
(541) KERAGARD
(511) 3, 5, 31
(580) 2008.03.20.
(450) GAZ 10/2008

---

(111) 954.374
(541) MYOFORTIL
(511) 3, 5, 31
(580) 2008.03.20.
(450) GAZ 10/2008

---

(111) 954.391
(546)

(511) 30
(580) 2008.03.20.
(450) GAZ 10/2008

---

(111) 954.422
(541) Hacienda plaza
(511) 19
(580) 2008.03.20.
(450) GAZ 10/2008

---

(111) 954.423
(541) Pull - Pack
(511) 7, 16
(580) 2008.03.20.
(450) GAZ 10/2008

---

(111) 954.445
(541) babylove nature
(511) 3, 5, 8–12, 16, 18, 20–21, 24–26, 28–30, 32
(580) 2008.03.20.
(450) GAZ 10/2008

---

(111) 954.447
(546)

(511) 29
(580) 2008.03.20.
(450) GAZ 10/2008

---

(111) 954.448
(541) Balea pure
(511) 3, 5, 8
(580) 2008.03.20.
(450) GAZ 10/2008

---

(111) 954.466
(541) Metric Art
(511) 11, 20
(580) 2008.03.20.
(450) GAZ 10/2008

---

(111) 954.507
(546)

(511) 14, 35
(580) 2008.03.20.
(450) GAZ 10/2008

---

(111) 954.517
(546)

(511) 35
(580) 2008.03.20.
(450) GAZ 10/2008

---

(111) 954.538
(541) KINITO
(511) 5
(580) 2008.03.20.
(450) GAZ 10/2008

---

(111) 954.544
(541) SONORA
(511) 7
(580) 2008.03.20.
(450) GAZ 10/2008

---

(111) 954.545
(546)

(511) 3, 5, 10, 16, 41, 44
(580) 2008.03.20.
(450) GAZ 10/2008

---

(111) 954.566
(546)

(511) 7, 12, 37, 40, 42
(580) 2008.03.20.
(450) GAZ 10/2008

---

(111) 954.602
(541) Vialong
(511) 5, 29–30
(580) 2008.03.20.
(450) GAZ 10/2008

---

(111) 954.621
(546)

(511) 2
(580) 2008.03.20.
(450) GAZ 10/2008

---

(111) 954.658
(546)

(511) 24
(580) 2008.03.20.
(450) GAZ 10/2008

---

(111) 954.659
(546)

(511) 30
(580) 2008.03.20.
(450) GAZ 10/2008

---

(111) 954.662
(546)

(511) 30
(580) 2008.03.20.
(450) GAZ 10/2008

---

(111) 954.679
(541) ESLOI
(511) 25
(580) 2008.03.20.
(450) GAZ 10/2008

---

(111) 954.698
(546)

(511) 29–30
(580) 2008.03.20.
(450) GAZ 10/2008

---

(111) 954.702
(541) VAN DE HAAN
(511) 33
(580) 2008.03.20.
(450) GAZ 10/2008

---

(111) 954.772
(546)

(511) 10, 20, 35
(580) 2008.03.20.
(450) GAZ 10/2008

---

(111) 954.779
(541) CITROËN AIRDREAM
(511) 7, 12, 37, 40, 42
(580) 2008.03.20.
(450) GAZ 10/2008

---

(111) 954.781
(546)

(511) 31
(580) 2008.03.20.
(450) GAZ 10/2008

---

(111) 954.808
(541) HAIR-O-METER
(511) 35, 42, 44
(580) 2008.03.20.
(450) GAZ 10/2008

---

(111) 954.811
(541) under2wear
(511) 25
(580) 2008.03.20.
(450) GAZ 10/2008

---

(111) 954.835
(541) FREE YOUR SKIN
(511) 8
(580) 2008.03.20.
(450) GAZ 10/2008

---

(111) 954.838
(541) PROSE~
(511) 32–33, 43
(580) 2008.03.20.
(450) GAZ 10/2008

---

(111) 954.860
(546)

(511) 25
(580) 2008.03.27.
(450) GAZ 11/2008

---

(111) 954.864
(541) Green Child
(511) 25
(580) 2008.03.27.
(450) GAZ 11/2008

---

(111) 954.865
(541) Green Children
(511) 25
(580) 2008.03.27.
(450) GAZ 11/2008

---

(111) 954.868
(541) POLLINYA
(511) 31, 42, 44
(580) 2008.03.27.
(450) GAZ 11/2008

---

(111) 954.876
(546)

(511) 18, 25, 28
(580) 2008.03.27.
(450) GAZ 11/2008

---

(111) 954.890
(546)

(511) 1–5, 8–9, 16–17, 19, 21, 37, 42
(580) 2008.03.27.
(450) GAZ 11/2008

---

(111) 954.905
(541) Carbylan
(511) 10
(580) 2008.03.27.
(450) GAZ 11/2008

---

(111) 954.912
(541) COVIREL
(511) 5
(580) 2008.03.27.
(450) GAZ 11/2008

---

(111) 954.935
(546)

VALPEX

(511) 17, 19
(580) 2008.03.27.
(450) GAZ 11/2008

---

(111) 954.942
(546)

Sexmachines

(511) 3, 14, 25
(580) 2008.03.27.
(450) GAZ 11/2008

---

(111) 954.953
(541) ZIRID
(511) 5
(580) 2008.03.27.
(450) GAZ 11/2008

---

(111) 954.989
(546)

(511) 43
(580) 2008.03.27.
(450) GAZ 11/2008

---

(111) 955.011
(546)

(511) 30
(580) 2008.03.27.
(450) GAZ 11/2008

---

(111) 955.012
(541) COSBOTANICALS
(511) 3
(580) 2008.03.27.
(450) GAZ 11/2008

---

(111) 955.017
(541) NITROSWING
(511) 11
(580) 2008.03.27.
(450) GAZ 11/2008

---

(111) 955.042
(541) FAJN
(511) 29–30
(580) 2008.03.27.
(450) GAZ 11/2008

---

(111) 955.057
(546)

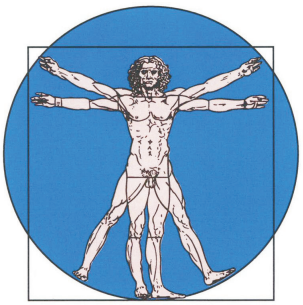

(511) 32–33, 43
(580) 2008.03.27.
(450) GAZ 11/2008

---

(111) 955.060
(546)

the nomadtribe

(511) 25
(580) 2008.03.27.
(450) GAZ 11/2008

---

(111) 955.072
(541) VALIS
(511) 1, 5
(580) 2008.03.27.
(450) GAZ 11/2008

---

(111) 955.077
(541) INFINITE
(511) 33
(580) 2008.03.27.
(450) GAZ 11/2008

---

(111) 955.086
(541) SMARTLY DRIVEN
(511) 1, 7, 11
(580) 2008.03.27.
(450) GAZ 11/2008

---

(111) 955.089
(546)

(511) 6, 35
(580) 2008.03.27.
(450) GAZ 11/2008

---

(111) 955.097
(546)

(511) 25
(580) 2008.03.27.
(450) GAZ 11/2008

---

(111) 955.099
(541) MDA
(511) 7, 9, 11, 37
(580) 2008.03.27.
(450) GAZ 11/2008

---

(111) 955.133
(546)

(511) 30
(580) 2008.03.27.
(450) GAZ 11/2008

---

(111) 955.136
(546)

(511) 35, 37, 39
(580) 2008.03.27.
(450) GAZ 11/2008

---

(111) 955.138
(541) EM MULTISIL
(511) 31
(580) 2008.03.27.
(450) GAZ 11/2008

---

(111) 955.152
(546)

(511) 6
(580) 2008.03.27.
(450) GAZ 11/2008

---

(111) 955.155
(541) SoLine
(511) 7, 9, 37
(580) 2008.03.27.
(450) GAZ 11/2008

---

(111) 955.162
(546)

(511) 9, 18, 25, 28
(580) 2008.03.27.
(450) GAZ 11/2008

---

(111) 955.212
(546)

(511) 3, 5, 7–8, 11, 16, 18, 20–35
(580) 2008.03.27.
(450) GAZ 11/2008

---

(111) 955.215
(546)

OUTDOG

(511) 9, 18, 21, 25, 31
(580) 2008.03.27.
(450) GAZ 11/2008

---

(111) 955.226
(546)

FRESENIUS

(511) 3, 5, 10, 36, 41, 44
(580) 2008.03.27.
(450) GAZ 11/2008

---

(111) 955.269
(541) PRO-RELOAD
(511) 1
(580) 2008.03.27.
(450) GAZ 11/2008

---

(111) 955.280
(541) BIOGUARD
(511) 9
(580) 2008.03.27.
(450) GAZ 11/2008

---

(111) 955.281
(546)

vitoLIGHT

(511) 9, 11, 35
(580) 2008.03.27.
(450) GAZ 11/2008

---

(111) 955.286
(546)

vitoDESK

(511) 9, 11, 35
(580) 2008.03.27.
(450) GAZ 11/2008

---

(111) 955.287
(546)

vitoLED

(511) 9, 11, 35
(580) 2008.03.27.
(450) GAZ 11/2008

---

(111) 955.289
(546)

vitoGARDEN

(511) 9, 11, 35
(580) 2008.03.27.
(450) GAZ 11/2008

---

(111) 955.317
(546)

(511) 34
(580) 2008.03.27.
(450) GAZ 11/2008

---

(111) 955.318
(541) IGUANA
(511) 34
(580) 2008.03.27.
(450) GAZ 11/2008

---

(111) 955.319
(546)

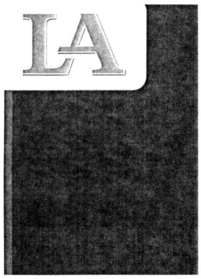

(511) 34
(580) 2008.03.27.
(450) GAZ 11/2008

---

(111) 955.324
(541) La Strada
(511) 25
(580) 2008.03.27.
(450) GAZ 11/2008

---

(111) 955.336
(541) Walectra
(511) 5, 29–30
(580) 2008.03.27.
(450) GAZ 11/2008

---

(111) 955.348
(546)

(511) 35
(580) 2008.03.27.
(450) GAZ 11/2008

---

(111) 955.377
(546)

(511) 18, 25, 28
(580) 2008.03.27.
(450) GAZ 11/2008

---

(111) 955.378
(546)

(511) 18, 25, 28
(580) 2008.03.27.
(450) GAZ 11/2008

---

(111) 955.384
(546)

(511) 44
(580) 2008.03.27.
(450) GAZ 11/2008

---

(111) 955.397
(541) Esprida
(511) 9, 42
(580) 2008.03.27.
(450) GAZ 11/2008

---

(111) 955.475
(541) Uneo
(511) 7
(580) 2008.03.27.
(450) GAZ 11/2008

---

(111) 955.478
(541) biloxxi
(511) 2, 16, 20–21
(580) 2008.03.27.
(450) GAZ 11/2008

---

(111) 955.485
(546)

(511) 3, 5, 16
(580) 2008.03.27.
(450) GAZ 11/2008

---

(111) 955.489
(546)

(511) 6, 9, 16, 19
(580) 2008.03.27.
(450) GAZ 11/2008

---

(111) 955.510
(546)

(511) 7, 9, 11–12
(580) 2008.03.27.
(450) GAZ 11/2008

---

(111) 955.519
(541) TNI-ULTRA
(511) 5
(580) 2008.03.27.
(450) GAZ 11/2008

---

(111) 955.526
(541) WABTECH
(511) 25
(580) 2008.03.27.
(450) GAZ 11/2008

---

(111) 955.534
(546)

(511) 9, 14, 16
(580) 2008.03.27.
(450) GAZ 11/2008

---

(111) 955.536
(541) vivaladiva
(511) 9, 18
(580) 2008.03.27.
(450) GAZ 11/2008

---

(111) 955.558
(546)

(511) 25
(580) 2008.03.27.
(450) GAZ 11/2008

---

(111) 955.589
(541) RELUX
(511) 19
(580) 2008.03.27.
(450) GAZ 11/2008

---

(111) 955.590
(541) MARUXA
(511) 5
(580) 2008.03.27.
(450) GAZ 11/2008

---

(111) 955.591
(541) ROZARYA
(511) 5
(580) 2008.03.27.
(450) GAZ 11/2008

---

(111) 955.592
(541) VALSACOMBI
(511) 5
(580) 2008.03.27.
(450) GAZ 11/2008

A rovat 151 db közlést tartalmaz.

Bejegyzések a kiegészítő lajstromba II.
A védjegybejelentés magyarországi oltalmának elismerése II.

(111) 456.717
(151) 2008.08.31.

(111) 662.741
(151) 2008.08.31.

(111) 688.746
(151) 2008.08.31.

(111) 713.006
(151) 2008.08.31.

(111) 749.744
(151) 2008.08.31.

(111) 783.143
(151) 2008.08.31.

(111) 866.770
(151) 2008.08.31.

(111) 899.137
(151) 2008.08.31.

(111) 922.179
(151) 2008.08.31.

(111) 931.372
(151) 2008.08.30.

(111) 931.390
(151) 2008.08.30.

(111) 931.391
(151) 2008.08.30.

(111) 931.397
(151) 2008.08.30.

(111) 931.443
(151) 2008.08.30.

(111) 931.447
(151) 2008.08.30.

(111) 931.448
(151) 2008.08.30.

(111) 931.450
(151) 2008.08.30.

(111) 931.451
(151) 2008.08.30.

(111) 931.452
(151) 2008.08.30.

(111) 931.453
(151) 2008.08.30.

(111) 931.466
(151) 2008.08.30.

(111) 931.476
(151) 2008.08.30.

(111) 931.480
(151) 2008.08.30.

(111) 931.482
(151) 2008.08.30.

(111) 931.485
(151) 2008.08.30.

(111) 931.486
(151) 2008.08.30.

(111) 931.492
(151) 2008.08.30.

(111) 931.519
(151) 2008.08.30.

(111) 931.550
(151) 2008.08.30.

(111) 931.557
(151) 2008.08.30.

(111) 931.591
(151) 2008.08.30.

(111) 931.599
(151) 2008.08.30.

(111) 931.604
(151) 2008.08.30.

(111) 931.650
(151) 2008.08.30.

(111) 931.688
(151) 2008.08.30.

(111) 931.693
(151) 2008.08.30.

(111) 931.694
(151) 2008.08.30.

(111) 931.710
(151) 2008.08.30.

(111) 931.713
(151) 2008.08.30.

(111) 931.714
(151) 2008.08.30.

(111) 931.717
(151) 2008.08.30.

(111) 931.735
(151) 2008.08.30.

(111) 931.761
(151) 2008.08.30.

(111) 931.765
(151) 2008.08.30.

(111) 931.768
(151) 2008.08.30.

(111) 931.776
(151) 2008.08.30.

(111) 931.787
(151) 2008.08.30.

(111) 931.790
(151) 2008.08.30.

(111) 931.801
(151) 2008.08.30.

(111) 931.832
(151) 2008.08.30.

(111) 931.834
(151) 2008.08.30.

(111) 931.839
(151) 2008.08.30.

(111) 931.869
(151) 2008.08.30.

(111) 931.880
(151) 2008.08.30.

(111) 931.892
(151) 2008.08.30.

(111) 931.912
(151) 2008.08.30.

(111) 931.921
(151) 2008.08.30.

(111) 931.925
(151) 2008.08.30.

(111) 931.927
(151) 2008.08.30.

(111) 931.928
(151) 2008.08.30.

(111) 931.931
(151) 2008.08.30.

(111) 931.935
(151) 2008.08.30.

(111) 931.951
(151) 2008.08.30.

(111) 931.958
(151) 2008.08.30.

(111) 931.959
(151) 2008.08.30.

(111) 931.964
(151) 2008.08.30.

(111) 931.970
(151) 2008.08.30.

(111) 932.004
(151) 2008.08.30.

(111) 932.005
(151) 2008.08.30.

(111) 932.048
(151) 2008.08.30.

(111) 932.050
(151) 2008.08.30.

(111) 932.059
(151) 2008.08.30.

(111) 932.060
(151) 2008.08.30.

(111) 932.061
(151) 2008.08.30.

(111) 932.069
(151) 2008.08.30.

(111) 932.086
(151) 2008.08.30.

(111) 932.112
(151) 2008.08.30.

(111) 932.118
(151) 2008.08.30.

(111) 932.119
(151) 2008.08.30.

(111) 932.137
(151) 2008.08.30.

(111) 932.162
(151) 2008.08.30.

(111) 932.165
(151) 2008.08.30.

(111) 932.181
(151) 2008.08.30.

(111) 932.187
(151) 2008.08.30.

(111) 932.200
(151) 2008.08.30.

(111) 932.202
(151) 2008.08.30.

(111) 932.209
(151) 2008.08.30.

A rovat 87 db közlést tartalmaz.

INTÉZMÉNYI KÖZLEMÉNYEK

Hirdetményi úton történő kézbesítés

A Magyar Szabadalmi Hivatal a közigazgatási hatósági eljárás és szolgáltatás általános szabályairól szóló 2004. évi CXL. törvény 80. §-a alapján – a Magyar Szabadalmi Hivatal által meghozott döntés kézbesítésének meghiúsulása következtében – hirdetményi úton közli a következő döntéseket.
A döntések a közzétételt követő 15. napon kézbesítettnek tekintendők.
A Magyar Szabadalmi Hivatal felhívja a címzettek figyelmét, hogy a hirdetményi úton közölt döntéseket személyesen vagy meghatalmazott útján a Magyar Szabadalmi Hivatalban átvehetik.

Communication by notice

On the basis of Article 80 of Act CXL of 2004 on the General Rules of Administrative Official Procedures and Services, the Hungarian Patent Office – because of failure to have its decision delivered by service – communicates the following decisions by a notice.
The decisions shall be considered delivered on the fifteenth day after the publication of the notice.
The Hungarian Patent Office draws the addressees' attention that decisions communicated by a notice can be taken over in the Office personally or by a representative.

A döntés ügyszáma: **M 07 02892/4**
A döntés tárgya: Védjegy lajstromozása
A címzett neve: **Josef Lang**
A címzett utolsó ismert címe: Taufkirchen, 82024 Olmen strasse 22 (DE)

A döntés ügyszáma: **M 96 01205/25**
A döntés tárgya: Határozat törlési eljárásban
A címzett neve: **Complex EuroControl Co. Ltd.**
A címzett utolsó ismert címe: London, W1S 9RR 72 New Bond Street (GB)

A döntés ügyszáma: **P 04 01971/6**
A döntés tárgya: Ideiglenes szabadalmi oltalom megszűnése díjfizetés elmulasztása miatt
A címzett neve: **Réger Frigyes**
A címzett utolsó ismert címe: Győr, 9027 Reptéri út 2. (HU)

A döntés ügyszáma: **P 04 02572/7**
A döntés tárgya: Ideiglenes szabadalmi oltalom megszűnése díjfizetés elmulasztása miatt
A címzett neve: **IRD Kft.**
A címzett utolsó ismert címe: Budapest, 1137 Szent István krt. 20. (HU)

A döntés ügyszáma: **P 05 00224/7**
A döntés tárgya: Ideiglenes szabadalmi oltalom megszűnése díjfizetés elmulasztása miatt
A címzett neve: **Papp József**
A címzett utolsó ismert címe: Budapest, 1089 Baross u. 120. (HU)

A döntés ügyszáma: **P 05 00364/8**
A döntés tárgya: Ideiglenes szabadalmi oltalom megszűnése díjfizetés elmulasztása miatt
A címzett neve: **Kovács Ernő**
A címzett utolsó ismert címe: Tatabánya, 2800 Réti u. 87. (HU)

A döntés ügyszáma: **P 05 00364/8**
A döntés tárgya: Ideiglenes szabadalmi oltalom megszűnése díjfizetés elmulasztása miatt
A címzett neve: **Wolff Vilmos**
A címzett utolsó ismert címe: Budapest, 1034 Zápor u. 18/b (HU)

A döntés ügyszáma: **P 07 00571/4**
A döntés tárgya: Szabadalmi bejelentés visszavontnak tekintése
A címzett neve: **Lepsény Imre**
A címzett utolsó ismert címe: Budapest, 1072 Nagydiófa u. 6. (HU)

A döntés ügyszáma: **P 95 00149/17**
A döntés tárgya: Végleges szabadalmi oltalom megszűnése díjfizetés elmulasztása miatt
A címzett neve: **Prokob Tibor**
A címzett utolsó ismert címe: Budapest, 1112 Kőérberki út 37. (HU)

A döntés ügyszáma: **P 95 00149/17**
A döntés tárgya: Végleges szabadalmi oltalom megszűnése díjfizetés elmulasztása miatt
A címzett neve: **Balajti István**
A címzett utolsó ismert címe: Budapest, 1112 Kőérberki út 37. (HU)

A döntés ügyszáma: **P 95 00149/17**
A döntés tárgya: Végleges szabadalmi oltalom megszűnése díjfizetés elmulasztása miatt
A címzett neve: **Horváth László**
A címzett utolsó ismert címe: Budapest, 1101 Hungária krt. 5–7. (HU)

A döntés ügyszáma: **P 95 00149/17**
A döntés tárgya: Végleges szabadalmi oltalom megszűnése díjfizetés elmulasztása miatt
A címzett neve: **Géresi László**
A címzett utolsó ismert címe: Velence, 2481 Honvéd ltp. 1. ép. (HU)

A döntés ügyszáma: **P 95 00149/17**
A döntés tárgya: Végleges szabadalmi oltalom megszűnése díjfizetés elmulasztása miatt
A címzett neve: **Hegyes István**
A címzett utolsó ismert címe: Nyíregyháza, 4400 Fazekas J. tér 10. (HU)

A döntés ügyszáma: **P 95 00149/17**
A döntés tárgya: Végleges szabadalmi oltalom megszűnése díjfizetés elmulasztása miatt
A címzett neve: **Németh Viktor**
A címzett utolsó ismert címe: Nyíregyháza, 4400 Inczédy sor 11/b (HU)

A döntés ügyszáma: **P 98 00099/29**
A döntés tárgya: Végleges szabadalmi oltalom megszűnése díjfizetés elmulasztása miatt
A címzett neve: **Endrődi Sándor**
A címzett utolsó ismert címe: Gödöllő, 2100 Tessedik S. u. 4. (HU)

A döntés ügyszáma: **P 99 01473/12**
A döntés tárgya: Ideiglenes szabadalmi oltalom megszűnése díjfizetés elmulasztása miatt
A címzett neve: **Sólyom Sándor**
A címzett utolsó ismert címe: Budapest, 1144 Füredi park 7. (HU)

A döntés ügyszáma: **P 99 01473/12**
A döntés tárgya: Ideiglenes szabadalmi oltalom megszűnése díjfizetés elmulasztása miatt
A címzett neve: **Szöllősy Márta**
A címzett utolsó ismert címe: Budapest, 1105 Kápolna u. 3. (HU)

A döntés ügyszáma: **U 06 00018/8**
A döntés tárgya: Használati mintaoltalom megszűnése díjfizetés elmulasztása miatt
A címzett neve: **Stverteczky Zsolt**
A címzett utolsó ismert címe: Budapest, 1075 Madách I. u. 8. (HU)

A döntés ügyszáma: **U 06 00018/8**
A döntés tárgya: Használati mintaoltalom megszűnése díjfizetés elmulasztása miatt
A címzett neve: **Dürgő Krisztián**
A címzett utolsó ismert címe: Budapest, 1153 Bocskai u. 158. (HU)

A döntés ügyszáma: **892936/14**
A döntés tárgya: Tárgyalás kitűzése lajstromozási eljárásban.
A címzett neve: **GUO Guofei**
A címzett utolsó ismert címe: Sibírska 1600/29
SK-83102 Bratislava (SK)

A döntés ügyszáma: **825730A/2**
A döntés tárgya: Felhívás nyilatkozattételre törlési eljárásban.
A címzett neve: **OKYANUS KIMYA HIRDAVAT ELEKTRIKLI EL ALETLERI VE ELEKTRONIK MALZEMELERI ITHALAT IHRACAT SANAYI TICARET LIMITED ŞIRKETI**
A címzett utolsó ismert címe: Demirtas Mahallesi Pacaci Sokak Tahtakale iş Merketzi No. 58, Eminönü ISTANBUL (TR)

A rovat 21 db közlést tartalmaz.