# Tartalomjegyzék

A Kormány 264/2007. (X. 10.) Korm. rendelete az egyes termékek kiegészítő oltalmára vonatkozó európai közösségi rendeletek végrehajtásához szükséges szabályokról szóló 26/2004. (II. 26.) Korm. rendelet módosításáról. . . . . 139
Nemzetközi tájékoztatás . . . . . 141
A hatósági közlemények rovataiban alkalmazott kódok és rendezési elvek . . . . . 142

SZABADALMI KÖZLEMÉNYEK
Adatközlés szabadalmi bejelentésekről . . . . . P423
Szabadalmi bejelentések közzététele . . . . . P427
Külön tájékoztatás újdonságkutatásról . . . . . P451
Megadott szabadalmak . . . . . P455
Nyomtatásban megjelent szabadalmi leírások . . . . . P461
Közzétételt megelőzően megszüntetett szabadalom-engedélyezési eljárások . . . . . –
Szabadalmi oltalom megszűnése és újra érvénybe helyezése
Ideiglenes szabadalmi oltalom megszűnése elutasítás miatt . . . . . P463
Ideiglenes szabadalmi oltalom megszűnése díjfizetés hiányában . . . . . P463
Ideiglenes szabadalmi oltalom megszűnése lemondás vagy lemondottnak tekintés miatt . . . . . P465
Ideiglenes szabadalmi oltalom megszűnése utólagos vizsgálat hiányában . . . . . –
Végleges szabadalmi oltalom megszűnése lejárat miatt . . . . . –
Végleges szabadalmi oltalom megszűnése díjfizetés hiányában . . . . . P466
Végleges szabadalmi oltalom megszűnése lemondás miatt . . . . . –
Szabadalom megsemmisítése . . . . . –
Szabadalom korlátozása . . . . . P468
Szabadalmi oltalom újra érvénybe helyezése . . . . . P468
Szabadalmi oltalom megszűnését megállapító határozat visszavonása . . . . . –
Vegyes szabadalmi közlemények
Halasztott vizsgálatú szabadalmi bejelentések utólagos vizsgálata . . . . . –
Jogutódlás . . . . . P469
Képviseleti megbízás . . . . . P470
Képviselet megszűnése . . . . . P471
Szerzőség változása . . . . . –
Név-, illetve címváltozás . . . . . P471
Hasznosítási szerződés . . . . . –
Hatósági tájékoztatás hatálytalanítása . . . . . –
Határozat kijavítása, kicserélése . . . . . –
Helyreigazítás . . . . . P471

EURÓPAI SZABADALMI KÖZLEMÉNYEK
Európai szabadalmi bejelentések igénypont fordításának közzététele . . . . . –
Európai szabadalmi bejelentések igénypontjai fordítás-kijavításának közzététele . . . . . –
Európai szabadalmak szövege fordításának benyújtása . . . . . E171
Európai szabadalmak szövege fordítás-kijavításának közzététele . . . . . –
Vegyes európai szabadalmi közlemények
Jogutódlás . . . . . –
Képviseleti megbízás . . . . . –
Képviselet megszűnése . . . . . –
Szerzőség változása . . . . . –

# Contents

Government Decree No. 264/2007. (X. 10.) Korm. amending Decree No. 26/2004. (II. 26.) Korm. on the rules necessary for the implementation of European Community regulations concerning the supplementary protection of certain products . . 139
International information . . . . . 141
Codes and principles of arrangement applied in the columns of official publications . . . . . 142

PATENT PUBLICATIONS
Communication of patent application data . . . . . P423
Publication of patent applications . . . . . P427
Separate information on novelty search . . . . . P451
Granted patents . . . . . P455
Printed patent specifications . . . . . P461
Patent granting procedures terminated prior to publication . . . . . –
Lapse and restoration of patent protection
Lapse of provisional patent protection due to refusal . . . . . P463
Lapse of provisional patent protection due to non-payment of fees . . . . . P463
Lapse of provisional patent protection due to surrender or protection considered surrendered . . . . . P465
Lapse of provisional patent protection failing subsequent examination . . . . . –
Lapse of definitive patent protection due to expiration of term . . . . . –
Lapse of definitive patent protection due to non-payment of fees . . . . . P466
Lapse of definitive patent protection due to surrender . . . . . –
Revocation of patents . . . . . –
Limitation of patents . . . . . P468
Restoration of patent protection . . . . . P468
Withdrawal of decision on the lapse of patent protection . . . . . –
Diverse patent publications
Subsequent examination of patent applications with deferred examination . . . . . –
Succession in title . . . . . P469
Appointment of a representative . . . . . P470
Termination of representation . . . . . P471
Change in (the share of) authorship . . . . . –
Change of names, addresses . . . . . P471
Exploitation contracts . . . . . –
Cancellation of official information . . . . . –
Correction or change of decisions . . . . . –
Errata . . . . . P471

EUROPEAN PATENT PUBLICATIONS
Publication of the translation of the claims of European patent applications . . . . . –
Publication of the corrected translation of the claims of European patent applications . . . . . –
Filing of the translation of the text of European patents . . . . . E171
Publication of the corrected translation of the text of European patents . . . . . –
Diverse European patent publications
Succession in title . . . . . –
Appointment of a representative . . . . . –
Termination of representation . . . . . –
Change in (the share of) authorship . . . . . –

Név-, illetve címváltozás . . . . . –
Hasznosítási szerződés . . . . . –
Hatósági tájékoztatás hatálytalanítása . . . . . –
Határozat kijavítása, kicserélése . . . . . –
Helyreigazítás . . . . . –

KIEGÉSZÍTŐ OLTALMI TANÚSÍTVÁNYRA VONATKOZÓ KÖZLEMÉNYEK

Tájékoztatás kiegészítő oltalmi tanúsítványra vonatkozó bejelentésekről . . . . . S13
Megadott kiegészítő oltalmi tanúsítványok . . . . . S14
Megadást megelőzően megszüntetett eljárások
Visszavontnak tekintés díjfizetés hiányában . . . . . –
Visszavonás . . . . . –
Elutasítás . . . . . –
Kiegészítő oltalmi tanúsítvány megszűnése és újra érvénybe helyezése
Megszűnés az oltalomról történő lemondás miatt . . . . . –
Megszűnés díjfizetés hiányában . . . . . –
Megszűnés a termék forgalomba hozatali engedélyének visszavonása következtében . . . . . –
Érvénytelenség, mert a közösségi rendelet 3. cikke alapján nem lett volna kiadható a tanúsítvány . . . . . –
Érvénytelenség az alapszabadalom szabadalmi oltalmának oltalmi idő lejárata előtti megszűnése következtében . . . . . –
Érvénytelenség az alapszabadalom megsemmisítése vagy az alapszabadalom korlátozása következtében . . . . . –
Kiegészítő oltalmi tanúsítvány újra érvénybe helyezése . . . . . –
Vegyes kiegészítő oltalmi tanúsítvány közlemények
Jogutódlás . . . . . –
Képviseleti megbízás . . . . . –
Képviselet megszűnése . . . . . –
Név-, illetve címváltozás . . . . . –
Hasznosítási szerződés . . . . . –
Hatósági tájékoztatás hatálytalanítása . . . . . –
Határozat kijavítása, kicserélése . . . . . –
Helyreigazítás . . . . . –

NÖVÉNYFAJTA-OLTALMI KÖZLEMÉNYEK

Adatközlés növényfajta-oltalmi bejelentésekről . . . . . F19
Növényfajta-oltalmi bejelentések közzététele . . . . . –
Megadott növényfajta-oltalmak . . . . . –
Nyomtatásban megjelent növényfajta-oltalmi leírások . . . . . –
Közzétételt megelőzően megszüntetett növényfajtaoltalom-engedélyezési eljárások . . . . . –
Növényfajta-oltalom megszűnése és újra érvénybe helyezése
Ideiglenes növényfajta-oltalom megszűnése elutasítás miatt –
Ideiglenes növényfajta-oltalom megszűnése díjfizetés hiányában . . . . . –
Ideiglenes növényfajta-oltalom megszűnése lemondás vagy lemondottnak tekintés miatt . . . . . –
Végleges növényfajta-oltalom megszűnése lejárat miatt . . . –
Végleges növényfajta-oltalom megszűnése díjfizetés hiányában . . . . . –
Végleges növényfajta-oltalom megszűnése lemondás miatt . . . . . –
Növényfajta-oltalom megsemmisítése . . . . . –
Növényfajta-oltalom megszüntetése . . . . . –
Növényfajta-oltalom fajtanév törlése . . . . . –
Növényfajta-oltalom újra érvénybe helyezése . . . . . –
Növényfajta-oltalom megszűnését megállapító határozat visszavonása . . . . . –
Vegyes növényfajta-oltalmi közlemények
Jogutódlás . . . . . –
Képviseleti megbízás . . . . . –

Change of names, addresses . . . . . –
Exploitation contracts . . . . . –
Cancellation of official information . . . . . –
Correction or change of decisions . . . . . –
Errata . . . . . –

PUBLICATIONS ON SUPPLEMENTARY PROTECTION CERTIFICATES

Information on applications for a supplementary protection certificate . . . . . S13
Granted supplementary protection certificates . . . . . S14
Proceedings terminated before grant
Application considered withdrawn in lack of payment of the filing fee . . . . . –
Withdrawal . . . . . –
Rejection . . . . . –
Lapse or restoration of supplementary protection certificates
Lapse by reason of surrender of protection . . . . . –
Lapse by reason of lack of payment of the annual fee . . . . . –
Lapse as a consequence of withdrawal of the authorization to place the product on the market . . . . . –
Invalidity by reason of a grant contrary to the provisions of Article 3 of the Community Regulation . . . . . –
Invalidity as a consequence of lapse of the basic patent before the expiry of its lawful term . . . . . –
Invalidity as a consequence of revocation or limitation of the basic patent . . . . . –
Restoration of a supplementary protection certificate
Diverse publications on supplementary protection certificates
Succession in title . . . . . –
Appointment of a representative . . . . . –
Termination of representation . . . . . –
Change of names, addresses . . . . . –
Exploitation contracts . . . . . –
Cancellation of official information . . . . . –
Correction or change of decisions . . . . . –
Errata . . . . . –

PLANT BREEDERS'S RIGHT PUBLICATIONS

Communication of breeder's right application data . . . . . F19
Publication of breeder's right applications . . . . . –
Granted breeder's rights . . . . . –
Printed breeder's right specifications . . . . . –
Breeder's right granting procedures terminated prior to publication . . . . . –
Lapse and restoration of breeder's right
Lapse of provisional breeder's right due to refusal . . . . . –
Lapse of provisional breeder's right due to non-payment of fees . . . . . –
Lapse of provisional breeder's right due to surrender or protection considered surrendered . . . . . –
Lapse of definitive breeder's right due to expiration of term –
Lapse of definitive breeder's right due to non-payment of fees . . . . . –
Lapse of definitive breeder's right due to surrender . . . . . –
Nullity of breeder's right . . . . . –
Cancellation of breeder's right . . . . . –
Cancellation of variety denomination . . . . . –
Restoration of breeder's right . . . . . –
Withdrawal of decision on the lapse of breeder's right . . . . . –
Diverse breeder's right publications
Succession in title . . . . . –
Appointment of a representative . . . . . –

Képviselet megszűnése . . . . . –
Igényjogosultság (arány)változás . . . . . –
Név-, illetve címváltozás . . . . . –
Hasznosítási szerződés . . . . . –
Hatósági tájékoztatás hatálytalanítása . . . . . –
Határozat kijavítása, kicserélése . . . . . –
Helyreigazítás . . . . . –

Termination of representation . . . . . –
Change in (the share of) authorship . . . . . –
Change of names, addresses . . . . . –
Exploitation contracts . . . . . –
Cancellation of official information . . . . . –
Correction or change of decisions . . . . . –
Errata . . . . . –

## HASZNÁLATI MINTA KÖZLEMÉNYEK

Adatközlés használati mintaoltalmi bejelentésekről . . . . . U87
Megadott használati mintaoltalmak . . . . . U88
Megszüntetett használati minta engedélyezési eljárások . . . . . –
Használati mintaoltalom megszűnése és újra érvénybe helyezése
Használati mintaoltalom megszűnése lejárat miatt . . . . . –
Használati mintaoltalom megszűnése díjfizetés hiányában . . . . . U90
Használati mintaoltalom megszűnése lemondás miatt . . . . . –
Használati mintaoltalom megsemmisítése és korlátozása . . –
Használati mintaoltalom újra érvénybe helyezése . . . . . –
Használati mintaoltalom megszűnését megállapító határozat visszavonása . . . . . –
Vegyes használati mintaoltalmi közlemények
Jogutódlás . . . . . U91
Képviseleti megbízás . . . . . –
Képviselet megszűnése . . . . . U91
Szerzőség változása . . . . . –
Név-, illetve címváltozás . . . . . –
Hasznosítási szerződés . . . . . –
Hatósági tájékoztatás hatálytalanítása . . . . . –
Határozat kijavítása, kicserélése . . . . . –
Helyreigazítás . . . . . –

## UTILITY MODEL PUBLICATIONS

Communication of data of utility model applications . . . . . U87
Granted utility model protection . . . . . U88
Terminated utility model procedures . . . . . –
Lapse and restoration of utility model protection
Lapse of utility model protection due to expiration . . . . . –
Lapse of utility model protection due to non-payment of fees . . . . . U90
Lapse of utility model protection due to surrender . . . . . –
Revocation and limitation of utility model protection . . . . . –
Restoration of utility model protection . . . . . –
Withdrawal of decision on the lapse of utility model protection. . . . . –
Diverse utility model publications
Succession in title . . . . . U91
Appointment of a representative . . . . . –
Termination of representation . . . . . U91
Change in (the share of) authorship . . . . . –
Change of names, addresses . . . . . –
Exploitation contracts . . . . . –
Cancellation of official information . . . . . –
Correction or change of decisions . . . . . –
Errata. . . . . –

## FORMATERVEZÉSI MINTAOLTALMI KÖZLEMÉNYEK

Adatközlés formatervezési mintaoltalmi bejelentésekről . . . . . D109
Formatervezési mintaoltalmi bejelentések közzététele . . . . . D111
Megadott formatervezési mintaoltalmak . . . . . D117
Közzétételt megelőzően megszüntetett formatervezési mintaoltalmi engedélyezési eljárások . . . . . –
Formatervezési mintaoltalom megszűnése . . . . . –
Formatervezési mintaoltalom megújítása . . . . . D118
Vegyes formatervezési mintaoltalmi közlemények
Jogutódlás . . . . . D119
Képviseleti megbízás . . . . . D119
Képviselet megszűnése . . . . . D119
Szerzőség változása . . . . . –
Név-, illetve címváltozás . . . . . D119
Hasznosítási szerződés . . . . . –
Hatósági tájékoztatás hatálytalanítása . . . . . –
Határozat kijavítása, kicserélése . . . . . –
Helyreigazítás . . . . . –

## DESIGN PUBLICATIONS

Communication of data of design applications . . . . . D109
Publication of design applications . . . . . D111
Granted design protection. . . . . D117
Design procedures terminated prior to publication . . . . . –
Lapse of design protection . . . . . –
Renewal of design protection . . . . . D118
Diverse design publications
Succession in title . . . . . D119
Appointment of a representative . . . . . D119
Termination of representation . . . . . D119
Change in (the share of) authorship . . . . . –
Change of names, addresses . . . . . D119
Exploitation contracts . . . . . –
Cancellation of official information . . . . . –
Correction or change of decisions. . . . . –
Errata. . . . . –

## NEMZETI VÉDJEGYKÖZLEMÉNYEK

Védjegybejelentések meghirdetése. . . . . M1181
Lajstromozott védjegyek . . . . . M1240
Megszüntetett lajstromozási eljárások
Védjegybejelentés visszavonása . . . . . –
Védjegybejelentés visszavontnak tekintése. . . . . –
Védjegybejelentés elutasítása . . . . . –
Védjegybejelentés módosítása . . . . . –
Védjegybejelentés megosztása . . . . . –
Védjegyoltalom megszűnése
Védjegyoltalom megszűnése megújítás nélküli lejárat miatt. . . . . M1280

## NATIONAL TRADEMARK PUBLICATIONS

Publication of trademark applications . . . . . M1181
Registered trademarks . . . . . M1240
Terminated trademark procedures
Withdrawal of trademark applications . . . . . –
Trademark application considered withdrawn . . . . . –
Refusal of trademark applications. . . . . –
Amendment of trademark applications. . . . . –
Division of trademark applications. . . . . –
Lapse of trademark protection
Lapse of trademark protection failing renewal . . . . . M1280

Védjegyoltalom megszűnése lemondás miatt . . . . . –
Védjegyoltalom megszűnése használat hiánya miatt . . . . . M1286
Védjegyoltalom megszűnése megkülönböztető képesség elvesztése vagy megtévesztővé válás miatt . . . . . –
Védjegyoltalom megszűnése a védjegyjogosult jogutód nélküli megszűnése miatt . . . . . –
Védjegyoltalom törlése . . . . . M1286
Védjegyoltalom részleges megszűnése . . . . . –
Védjegyoltalom megszűnése megújítás nélküli lejárat miatt . . . . . –
Védjegyoltalom megszűnése lemondás miatt . . . . . –
Védjegyoltalom megszűnése használat hiánya miatt . . . . . –
Védjegyoltalom megszűnése megkülönböztető képesség elvesztése vagy megtévesztővé válás miatt . . . . . –
Védjegyoltalom törlése . . . . . –
Védjegyoltalom megújítása . . . . . M1287
Vegyes védjegyközlemények
Jogutódlás . . . . . M1290
Képviseleti megbízás . . . . . M1290
Képviselet megszűnése . . . . . M1291
Név-, illetve címváltozás . . . . . M1291
Használati szerződés . . . . . M1292
Hatósági tájékoztatás hatálytalanítása . . . . . –
Határozat kijavítása, kicserélése . . . . . –
Helyreigazítás . . . . . –
Közösségi védjegy nemzeti bejelentéssé való átalakítása . . . . . –
Nemzetközi lajstromozás átalakítása nemzeti védjegybejelentéssé . . . . . –

Lapse of trademark protection due to surrender . . . . . –
Lapse of trademark protection due to lack of use . . . . . M1286
Lapse of trademark protection due to loss of distinctive character or due to becoming deceptive . . . . . –
Lapse of trademark protection by reason of dissolution of the proprietor without successor in title . . . . . –
Cancellation of trademark protection . . . . . M1286
Partial lapse of trademark protection . . . . . –
Lapse of trademark protection failing renewal . . . . . –
Lapse of trademark protection due to surrender . . . . . –
Lapse of trademark protection due to lack of use . . . . . –
Lapse of trademark protection due to loss of distinctive character or due to becoming deceptive . . . . . –
Cancellation of trademark protection . . . . . –
Renewal of trademark protection . . . . . M1287
Diverse trademark publications
Succession in title . . . . . M1290
Appointment of a representative . . . . . M1290
Termination of representation . . . . . M1291
Change of names, addresses . . . . . M1291
Licenses . . . . . M1292
Cancellation of official information . . . . . –
Correction or change of decisions . . . . . –
Errata. . . . . –
Conversion of a Community trademark into national application . . . . . –
Transformation of an international registration into national application . . . . . –

NEMZETKÖZI VÉDJEGYKÖZLEMÉNYEK

Védjegybejelentések meghirdetése . . . . . W407
Bejegyzések a kiegészítő lajstromba
A védjegybejelentés magyarországi oltalmának elismerése . . . . . W439
Védjegyoltalom visszaható hatályú megszűnése . . . . . –
Védjegyoltalom megszűnése megújítás nélküli lejárat miatt . . . . . –
Védjegyoltalom megszűnése lemondás miatt . . . . . –
Védjegyoltalom megszűnése használat hiánya miatt . . . . –
Védjegyoltalom megszűnése megkülönböztető képesség elvesztése vagy megtévesztővé válás miatt . . . . –
Védjegyoltalom megszűnése a védjegyjogosult jogutód nélküli megszűnése miatt . . . . . –
Védjegyoltalom törlése . . . . . –
Védjegyoltalom visszaható hatályú részleges megszűnése . . . . . –
Védjegyoltalom megszűnése megújítás nélküli lejárat miatt . . . . . –
Védjegyoltalom megszűnése lemondás miatt . . . . . –
Védjegyoltalom megszűnése használat hiánya miatt . . . . –
Védjegyoltalom megszűnése megkülönböztető képesség elvesztése vagy megtévesztővé válás miatt . . . . –
Védjegyoltalom törlése . . . . . –
Használati szerződés, ha nem a Nemzetközi Irodán keresztül történik a feljegyzés . . . . . –
Képviseleti megbízás . . . . . –
Képviselet megszűnése . . . . . –
Alhasználati engedély Magyarország területére . . . . . –
Hatósági tájékoztatás hatálytalanítása . . . . . –
Határozat kijavítása, kicserélése . . . . . –
Helyreigazítás . . . . . –

INTERNATIONAL TRADEMARK PUBLICATIONS

Publication of trademark applications . . . . . W407
Entries in the Supplementary Register
Recognition in Hungary of trademark protection . . . . . W439
Lapse of trademark protection with retroactive effect . . . . . –
Lapse of trademark protection failing renewal . . . . . –
Lapse of trademark protection due to surrender . . . . . –
Lapse of trademark protection due to lack of use . . . . . –
Lapse of trademark protection due to loss of distinctive character or due to becoming deceptive . . . . . –
Lapse of trademark protection by reason of dissolution of the proprietor without successor in title . . . . . –
Cancellation of trademark protection . . . . . –
Partial lapse of trademark protection with retroactive effect . . . . . –
Lapse of trademark protection failing renewal . . . . . –
Lapse of trademark protection due to surrender . . . . . –
Lapse of trademark protection due to lack of use . . . . . –
Lapse of trademark protection due to loss of distinctive character or due to becoming deceptive . . . . . –
Cancellation of trademark protection . . . . . –
Licence contract if the recordal was not made through the intermediary of the International Bureau . . . . . –
Appointment of a representative . . . . . –
Termination of representation . . . . . –
Sub-licences for the territory of Hungary . . . . . –
Cancellation of official information . . . . . –
Correction or change of decisions . . . . . –
Errata. . . . . –

FÖLDRAJZI ÁRUJELZŐKRE VONATKOZÓ KÖZLEMÉNYEK

Adatközlés földrajzi árujelzőre vonatkozó bejelentésekről . . . –
Lajstromozott földrajzi árujelzők . . . . . –

GEOGRAPHICAL INDICATION PUBLICATIONS

Communication of geographical indication aplications data . . –
Registered geographical indication . . . . . –

Megszüntetett lajstomozási eljárások . . . . . –
Földrajzi árujelző bejelentés visszavonása . . . . . –
Földrajzi árujelző bejelentés visszavontnak tekintése . . . . . –
Földrajzi árujelző bejelentés elutasítása . . . . . –
Földrajzi árujelzőre vonatkozó oltalom megszűnése
Földrajzi árujelzőre vonatkozó oltalom megszűnése lemondás miatt . . . . . –
Földrajzi árujelzőre vonatkozó oltalom megszűnése használat hiánya miatt . . . . . –
Földrajzi árujelzőre vonatkozó oltalom megszűnése megkülönböztető képesség elvesztése vagy megtévesztővé válása miatt . . . . . –
Földrajzi árujelzőre vonatkozó oltalom törlése . . . . . –
Vegyes közlemények
Képviseleti megbízás . . . . . –
Képviselet megszűnése . . . . . –
Név-, illetve címváltozás . . . . . –
Hatósági tájékoztatás hatálytalanítása . . . . . –
Határozat kijavítása, kicserélése . . . . . –
Helyreigazítás . . . . . –

Terminated procedures . . . . . –
Withdrawal of application for the registration of geographical indication . . . . . –
Application for the registration of geographical indication considered withdrawn . . . . . –
Refusal of application for the registration of geographical indication . . . . . –
Lapse of protection concerning geographical indication
Lapse of protection due to surrender . . . . . –
Lapse of protection due to lack of use . . . . . –
Lapse of protection due to loss of distinctive character or due to becoming deceptive . . . . . –
Cancellation of geographical indication protection . . . . . –
Diverse publications concerning geographical indication
Appointment of a representative . . . . . –
Termination of representation . . . . . –
Change of names, addresses . . . . . –
Cancellation of official information . . . . . –
Correction or change of decisions . . . . . –
Errata . . . . . –

NEMZETKÖZI EREDETMEGJELÖLÉS-KÖZLEMÉNYEK

Nemzetközi eredetmegjelölés-bejelentések meghirdetése . . . . . O5
Nemzetközi eredetmegjelölés magyarországi oltalmának elismerése . . . . . –

PUBLICATIONS ON INTERNATIONAL APPELLATIONS OF ORIGIN

Publication of applications for the international registration of appellations of origin . . . . . O5
Recognition in Hungary of the protection of an international appellation of origin . . . . . –

INTÉZMÉNYI KÖZLEMÉNYEK

Hirdetményi úton történő kézbesítés . . . . . K37
Kötelező közzétételek
Az államháztartási törvény 15/A §-a szerinti közzétételek . . . . . –
Az államháztartási törvény 15/B §-a szerinti közzétételek . . . . . –

INSTITUTIONAL PUBLICATIONS

Communication by notice . . . . . K37
Obligatory publications
Publications under Article 15/A of the Act on Public Finances . . . . . –
Publications under Article 15/B of the Act on Public Finances . . . . . –

# A Kormány 264/2007. (X. 10.) Korm. rendelete

## az egyes termékek kiegészítő oltalmára vonatkozó európai közösségi rendeletek végrehajtásához szükséges szabályokról szóló 26/2004. (II. 26.) Korm. rendelet módosításáról

A találmányok szabadalmi oltalmáról szóló 1995. évi XXXIII. törvény 118. §-ának (2) bekezdésében foglalt felhatalmazás alapján, az Alkotmány 35. §-a (1) bekezdésének *b)* pontjában megállapított feladatkörében eljárva a Kormány a következőket rendeli el:

1. §

Az egyes termékek kiegészítő oltalmára vonatkozó európai közösségi rendeletek végrehajtásához szükséges szabályokról szóló 26/2004. (II. 26.) Korm. rendelet (a továbbiakban: Korm. rendelet) 1. §-a a következő új *d)* ponttal egészül ki:

*(E rendelet alkalmazásában:)*

„*d) időtartam meghosszabbítása iránti kérelem:* a közösségi rendelet alapján a tanúsítvány időtartamának meghosszabbítására irányuló kérelem.”

2. §

A Korm. rendelet 2. §-a a következő *e)* ponttal egészül ki, és egyidejűleg az *e)–g)* pontok jelölése *f)–h)* pontokra változik:

*(A Magyar Szabadalmi Hivatal hatáskörébe a tanúsítványokkal kapcsolatos következő ügyek tartoznak:)*

„*e)* a tanúsítvány időtartamának meghosszabbítása és a meghosszabbítás megvonása;”

3. §

A Korm. rendelet 3. §-ának (10) bekezdése a következő mondattal egészül ki:

„Ha a bejelentő a hiánypótlási felhívásra a kitűzött határidőn belül nem válaszol, a bejelentést visszavontnak kell tekinteni.”

4. §

A Korm. rendelet 4. §-ának (2) bekezdése helyébe a következő rendelkezés lép:

„(2) A Magyar Szabadalmi Hivatal a tanúsítványról, illetve a bejelentés elutasításáról vagy visszavontnak tekintéséről a közösségi rendelet 11. cikke szerint hivatalos lapjában hatósági tájékoztatást közöl.”

5. §

A Korm. rendelet a következő alcímmel és 4/A–4/B. §-okkal egészül ki:

*„A tanúsítvány időtartamának meghosszabbítása*

4/A. § (1) Az időtartam meghosszabbítása iránti kérelmet a Magyar Szabadalmi Hivatalhoz kell benyújtani.

(2) Az időtartam meghosszabbítása iránti kérelemre külön jogszabályban meghatározott díjat kell fizetni a kérelem benyújtásától számított két hónapon belül; a kérelem díjának megfizetésére a 3. § (5) bekezdését megfelelően alkalmazni kell.

(3) A Magyar Szabadalmi Hivatal az időtartam meghosszabbítása iránti kérelem benyújtásának tényéről hivatalos lapjában a közösségi rendelet 9. cikkében meghatározott módon közöl hatósági tájékoztatást.

(4) A Magyar Szabadalmi Hivatal megvizsgálja, hogy az időtartam meghosszabbítása iránti kérelem megfelel-e a közösségi rendeletben, az Szt.-ben és az e rendeletben meghatározott követelményeknek.

(5) Ha az időtartam meghosszabbítása iránti kérelem nem felel meg a (4) bekezdés alapján vizsgált feltételeknek, a kérelmezőt hiánypótlásra, illetve nyilatkozattételre kell felhívni. A kérelmet el kell utasítani, ha az a hiánypótlás, illetve nyilatkozat ellenére sem elégíti ki a vizsgált követelményeket. Ha a kérelmező a hiánypótlási felhívásra a kitűzött határidőn belül nem válaszol, a kérelmet visszavontnak kell tekinteni.

4/B. § (1) Ha az időtartam meghosszabbítása iránti kérelem megfelel a közösségi rendeletben, az Szt.-ben és az e rendeletben előírt követelményeknek, a Magyar Szabadalmi Hivatal a tanúsítvány időtartamát a közösségi rendelet 13. cikkének (3) bekezdése szerint meghosszabbítja.

(2) Ha az időtartam meghosszabbítása iránti kérelmet a bejelentéssel egyidejűleg, illetve a tanúsítvány megadása iránt folyamatban lévő eljárásban nyújtották be, a Magyar Szabadalmi Hivatal a kérelemről a tanúsítvány megadása tárgyában hozott – eljárást befejező – döntésében dönt.

(3) A már megadott tanúsítvány időtartamának meghosszabbítására irányuló eljárást a tanúsítvány megszűnésének, illetve érvénytelenségének megállapítására irányuló eljárás jogerős befejezésig fel kell függeszteni. Ha a Magyar Szabadalmi Hivatal megállapítja a tanúsítvány megszűnését, illetve érvénytelenségét, az időtartam meghosszabbítása iránti kérelmet visszavontnak kell tekinteni; ellenkező esetben a tanúsítvány időtartamának meghosszabbítására irányuló eljárást folytatni kell.

(4) A Magyar Szabadalmi Hivatal az időtartam meghosszabbításáról, illetve a kérelem elutasításáról vagy visszavontnak tekintéséről a közösségi rendelet 11. cikke szerint hivatalos lapjában hatósági tájékoztatást közöl.

(5) Az időtartam meghosszabbítását be kell jegyezni a tanúsítványlajstromba.”

6. §

A Korm. rendelet 5. §-a helyébe a következő rendelkezés lép:

„5. § (1) Az Szt. eltérő rendelkezése hiányában a Magyar Szabadalmi Hivatal csak megváltoztatási kérelem alapján és csak annak a bírósághoz történő továbbításáig módosíthatja és vonhatja vissza a következő kérdésekben hozott – az eljárást befejező – döntését:

*a)* a tanúsítvány megadása és időtartamának meghosszabbítása;

*b)* a tanúsítvány megszűnésének megállapítása és újra érvénybe helyezése;

*c)* a tanúsítvány érvénytelenségének megállapítása;

*d)* a nemleges megállapítás;

*e)* a tanúsítvány időtartama meghosszabbításának megvonása.

(2) Az (1) bekezdés *c)* pontjában – feltéve, hogy az eljárás a 9. § (4) bekezdése alapján folyt –, valamint *d)* és *e)* pontjában említett kérdésekben hozott – az eljárást befejező – döntését – az Szt. eltérő rendelkezése hiányában – a Magyar Szabadalmi Hivatal megváltoztatási kérelem alapján is csak akkor módosíthatja vagy vonhatja vissza, ha megállapítja, hogy döntése jogszabályt, sért, vagy ha a felek a döntés módosítását vagy visszavonását egybehangzóan kérik.

(3) A tanúsítvány megadására, illetve időtartamának meghosszabbítására irányuló eljárásra egyebekben a Magyar Szabadalmi Hivatalnak a szabadalmi ügyekben való eljárására vonatkozó általános szabályokat (Szt. VII. fejezet) kell megfelelően alkalmazni, a következő eltérésekkel:

*a)* a közösségi rendelet 7. cikkében megszabott határidők elmulasztása esetén igazolásnak nincs helye;

*b)* az Szt.-nek a nyilvánosságra vonatkozó szabályait (53. §) a bejelentés benyújtásának napjától alkalmazni kell;

*c)* a tanúsítványokkal kapcsolatos ügyek elektronikus úton nem intézhetők.”

7. §

A Korm. rendelet 6. §-a (1) bekezdésének *h)* pontja helyébe a következő rendelkezés lép:

*(A tanúsítványlajstromban fel kell tüntetni különösen)*

„*h)* a tanúsítvány időtartamát, időtartamának meghosszabbítását, illetve a meghosszabbítás megvonását;”

8. §

A Korm. rendelet a következő alcímmel és 8/A. §-sal egészül ki:

*„Az időtartam meghosszabbításának megvonása*

8/A. § (1) Az időtartam meghosszabbításának megvonása esetén a tanúsítvány időtartama a közösségi rendelet 13. cikkének (1) és (2) bekezdésében meghatározott ideig tart.

(2) Az időtartam meghosszabbításának megvonására irányuló kérelmet elutasító jogerős határozat kizárja, hogy azonos ténybeli alapon, ugyanazon tanúsítványra vonatkozóan az időtartam meghosszabbításának megvonása iránt bárki újabb eljárást indítson.

(3) A Magyar Szabadalmi Hivatal az időtartam meghosszabbításának megvonásáról – a közösségi rendelet 16. cikkének (2) bekezdése szerint – hivatalos lapjában hatósági tájékoztatást közöl.”

9. §

(1) A Korm. rendelet 9. §-ának (4) bekezdése helyébe a következő rendelkezés lép:

„(4) A Magyar Szabadalmi Hivatal háromtagú tanácsban jár el a tárgyaláson és hoz határozatot a tanúsítvány érvénytelenségének megállapítására, illetve az időtartam meghosszabbításának megvonására irányuló eljárásban, kivéve, ha az eljárás a (3) bekezdésben megjelölt jogcímek valamelyike alapján indult.”

(2) A Korm. rendelet 9. §-a a következő (5) bekezdéssel egészül ki, és a jelenlegi (5)–(7) bekezdések számozása (6)–(8) bekezdésekre változik:

„(5) Ha a Magyar Szabadalmi Hivatal a már megadott tanúsítvány időtartamát a közösségi rendelet és a 4/A–4/B. §-ok alapján meghosszabbította, a tanúsítvány érvénytelenségét, illetve megszűnését megállapító határozatban egyidejűleg rendelkezni kell a tanúsítvány időtartamának meghosszabbításáról rendelkező határozat hatályon kívül helyezéséről.”

(3) A Korm. rendelet 9. §-ának – a (2) bekezdés értelmében (6) bekezdésre változó számozású – (5) bekezdése helyébe a következő rendelkezés lép:

„(6) A tanúsítvány érvénytelenségének megállapítására és a tanúsítvány időtartama meghosszabbításának megvonására irányuló eljárásra egyebekben az Szt. 80–81/A. §-ait kell megfelelően alkalmazni.”

*Záró rendelkezések*

10. §

(1) Ez a rendelet a kihirdetését követő tizenötödik napon lép hatályba; rendelkezéseit csak a hatálybalépését követően indult eljárásokban lehet alkalmazni.

(2) E rendelet hatálybalépésével egyidejűleg hatályukat veszítik az egyes termékek kiegészítő oltalmára vonatkozó európai közösségi rendeletek végrehajtásához szükséges szabályokról szóló 26/2004. (II. 26.) Korm. rendelet módosításáról szóló 221/2005. (X. 13.) Korm. rendelet 1–3. §-ai.

(3) E rendelet 1–9. §-ai, valamint a (2) bekezdés a rendelet hatálybalépését követő napon hatályukat vesztik.

11. §

E rendelet megállapítja a gyermekgyógyászati felhasználásra szánt gyógyszerkészítményekről, valamint az 1768/92/EGK rendelet, a 2001/20/EK irányelv, a 2001/83/EK irányelv és a 726/2004/EK rendelet módosításáról szóló, 2006. december 12-i 1901/2006/EK európai parlamenti és tanácsi rendelet 36. és 52. cikkének végrehajtásához szükséges rendelkezéseket.

A miniszterelnök helyett:

*Kiss Péter* s. k.,
a Miniszterelnöki Hivatalt vezető miniszter

# NEMZETKÖZI TÁJÉKOZTATÁS

## PÁRIZSI UNIÓS EGYEZMÉNY

*Az Angolai Köztársaság csatlakozása*

Az Angolai Köztársaság Kormánya 2007. szeptember 27-én letétbe helyezte csatlakozási okmányát az ipari tulajdon oltalmára 1883. március 20-án létesült, 1967. július 14-én Stockholmban felülvizsgált és 1979. szeptember 28-án módosított Párizsi Uniós Egyezményre vonatkozóan.

A Párizsi Uniós Egyezmény az Angolai Köztársaság vonatkozásában 2007. december 27-én lép hatályba. Ettől az időponttól fogva az Angolai Köztársaság a Párizsi Uniós Egyezmény által létrehozott Párizsi Uniónak is részes állama lesz.

## SZABADALMI EGYÜTTMŰKÖDÉSI SZERZŐDÉS (PCT)

*Az Angolai Köztársaság csatlakozása*

Az Angolai Köztársaság Kormánya 2007. szeptember 27-én letétbe helyezte csatlakozási okmányát a Washingtonban, 1970. június 19-én létrejött, 1979. szeptember 28-án és 1984. február 3-án, valamint 2001. október 3-án módosított Szabadalmi Együttműködési Szerződésre (PCT) vonatkozóan.

A Szerződés 2007. december 27-én lép hatályba az Angolai Köztársaság vonatkozásában.

## BUDAPESTI SZERZŐDÉS

*Az Európai Szabadalmi Hivatal közleménye a Deutsche Sammlung von Mikroorganismen und Zellkulturen GmbH (DSMZ) nemzetközi letéteményes szervi jogállásának meghatározott mikroorganizmus-fajták vonatkozásában való korlátozásáról, valamint címének változásáról*

Az Európai Szabadalmi Hivatal 2007. október 8-án kelt közleményében értesítette a Világszervezet főigazgatóját a Budapesti Szerződés szerinti nemzetközi letéteményes szerve, a Deutsche Sammlung von Mikroorganismen und Zellkulturen GmbH (DSMZ) címének változásáról, valamint a nemzetközi letéteményes szervi jogállásának meghatározott mikroorganizmus-fajták vonatkozásában való korlátozásáról.

A Budapesti Szerződés 8. cikke (2) bekezdésének *b)* pontja és a Végrehajtási Szabályzat 4.2 szabályának *c)* pontja értelmében „a rágcsáló embriók és kettőnél több komponensű mikrobiológiai tenyészetek keverékei” vonatkozásában a nemzetközi letéteményes szervi jogállás korlátozása 2008. január 8-án lép hatályba.

Az értesítés hozzáférhető a WIPO honlapján:
http://www.wipo.int/budapest.

## STRASBOURGI MEGÁLLAPODÁS

*Az Argentin Köztársaság csatlakozása*

Az Argentin Köztársaság Kormánya 2007. szeptember 13-án letétbe helyezte csatlakozási okmányát az 1971. március 24-én létrehozott és 1979. szeptember 28-án módosított, a szabadalmak nemzetközi osztályozásáról szóló Strasbourgi Megállapodásra vonatkozóan.

A Megállapodás 2008. szeptember 13-án lép hatályba az Argentin Köztársaság vonatkozásában.

## NIZZAI MEGÁLLAPODÁS

*Az Argentin Köztársaság csatlakozása*

Az Argentin Köztársaság Kormánya 2007. október 24-én letétbe helyezte csatlakozási okmányát a gyári vagy kereskedelmi védjegyekkel ellátható termékek és szolgáltatások nemzetközi osztályozására vonatkozó, 1957. június 15-én kötött, Stockholmban, 1967. július 14-én, Genfben, 1977. május 13-án felülvizsgált és 1979. szeptember 28-án módosított Nizzai Megállapodásra vonatkozóan.

A Megállapodás felülvizsgált és módosított szövege 2008. január 24-én lép hatályba az Argentin Köztársaság vonatkozásában.

## HÁGAI MEGÁLLAPODÁS GENFI SZÖVEG

*Az Európai Közösség csatlakozása*

Az Európai Unió Tanácsa 2007. szeptember 24-én letétbe helyezte az Európai Közösség csatlakozási okmányát az 1999. július 2-án, Genfben elfogadott, az ipari minták nemzetközi lajstromozásáról szóló 1925. évi Hágai Megállapodás genfi szövegére vonatkozóan („genfi szöveg”).

A genfi szöveg 2008. január 1-jén lép hatályba az Európai Közösség vonatkozásában.

*Mongólia csatlakozása*

Mongólia Kormánya 2007. október 19-én letétbe helyezte csatlakozási okmányát az 1999. július 2-án, Genfben elfogadott, az ipari minták nemzetközi lajstromozásáról szóló 1925. évi Hágai Megállapodás genfi szövegére vonatkozóan („genfi szöveg”).

A genfi szöveg Mongólia vonatkozásában 2008. január 19-én lép hatályba.

## SZABADALMI JOGI SZERZŐDÉS

*A Svéd Királyság megerősítése*

A Svéd Királyság Kormánya 2007. szeptember 27-én letétbe helyezte megerősítő okmányát a 2000. június 1-jén, Genfben elfogadott Szabadalmi Jogi Szerződésre vonatkozóan.

A Szerződés 2007. december 27-én lép hatályba a Svéd Királyság vonatkozásában.

# A hatósági közlemények rovataiban alkalmazott kódok és rendezési elvek

**Az iparjogvédelmi dokumentumokat kibocsátó egyes országokat és egyes nemzetközi szervezeteket azonosító kódok (a WIPO 3. szabványa szerint)**

AD Andorra
AE Egyesült Arab Emirátusok
AF Afganisztán
AG Antigua és Barbuda
AI Anguilla
AL Albánia
AM Örményország
AN Holland Antillák
AO Angola
AP Afrikai Országok Iparjogvédelmi Szervezete (ARIPO)
AR Argentína
AT Ausztria
AU Ausztrália
AW Aruba
AZ Azerbajdzsán
BA Bosznia-Hercegovina
BB Barbados
BD Banglades
BE Belgium
BF Burkina Faso
BG Bulgária
BH Bahrein
BI Burundi
BJ Benin
BM Bermuda
BN Brunei
BO Bolívia
BR Brazília
BS Bahama-szigetek
BT Bhután
BV Bouvet-sziget
BW Botswana
BX Benelux Védjegy Hivatal (BBM) és Benelux Ipari Minta Hivatal (BBDM)
BY Belorusszia
BZ Belize
CA Kanada
CD Kongói Demokratikus Köztársaság
CF Közép-afrikai Köztársaság
CG Kongó
CH Svájc
CI Elefántcsontpart
CK Cook-szigetek
CL Chile
CM Kamerun
CN Kína
CO Kolumbia
CR Costa Rica
CU Kuba
CV Zöld-foki Köztársaság
CY Ciprus
CZ Csehország
DE Németország
DJ Dzsibuti
DK Dánia
DM Dominikai Közösség
DO Dominikai Köztársaság
DZ Algéria
EA Eurázsiai Szabadalmi Szervezet (EAP)
EC Ecuador
EE Észtország
EG Egyiptom
EH Nyugat-Szahara
EM Belső Piaci Harmonizációs Hivatal (védjegy és ipari minta) (OHIM)
EP Európai Szabadalmi Hivatal (EPO)
ER Eritrea
ES Spanyolország
ET Etiópia
EU Európai Unió
FI Finnország
FJ Fidzsi-szigetek
FK Falkland-szigetek
FO Faröer-szigetek
FR Franciaország
GA Gabon
GB Nagy-Britannia
GC Az Öböl menti Arab Államok Együttműködési Tanácsának Szabadalmi Hivatala (GCC)
GD Grenada
GE Grúzia
GH Ghána
GI Gibraltár
GL Grönland
GM Gambia
GN Guinea
GQ Egyenlítői-Guinea
GR Görögország
GS Dél-Georgia és a Dél-Sandwich-szigetek
GT Guatemala
GW Bissau-Guinea
GY Guyana
HK Hongkong
HN Honduras
HR Horvátország
HT Haiti
HU Magyarország
ID Indonézia
IE Írország
IL Izrael
IN India
IQ Irak
IR Irán
IS Izland
IT Olaszország
JM Jamaica
JO Jordánia
JP Japán
KE Kenya
KG Kirgizisztán
KH Kambodzsa
KI Kiribati
KM Comore-szigetek
KN Saint Christopher és Nevis
KP Koreai Népi Demokratikus Köztársaság
KR Koreai Köztársaság
KW Kuvait
KY Kajmán-szigetek
KZ Kazahsztán
LA Laosz
LB Libanon
LC Saint Lucia
LI Liechtenstein
LK Srí Lanka
LR Libéria
LS Lesotho
LT Litvánia
LU Luxemburg
LV Lettország
LY Líbia
MA Marokkó
MC Monaco
MD Moldova
ME Montenegró
MG Madagaszkár
MK Macedónia
ML Mali
MM Mianmar
MN Mongólia
MO Makao
MP Észak-Marina-szigetek
MR Mauritánia
MS Montserrat
MT Málta
MU Mauritius
MV Maldív-szigetek
MW Malawi
MX Mexikó
MY Malajzia
MZ Mozambik
NA Namíbia
NE Niger
NG Nigéria
NI Nicaragua
NL Hollandia
NO Norvégia
NP Nepál
NR Nauru
NZ Új-Zéland
OA Szellemi Tulajdon Afrikai Szervezete (OAPI)
OM Omán
PA Panama
PE Peru
PG Pápua Új-Guinea
PH Fülöp-szigetek
PK Pakisztán
PL Lengyelország
PT Portugália
PW Palau

PY Paraguay
QA Katar
RO Románia
RS Szerbia
RU Oroszország
RW Ruanda
SA Szaúd-Arábia
SB Salamon-szigetek
SC Seychelle-szigetek
SD Szudán
SE Svédország
SG Szingapúr
SH Szent Ilona
SI Szlovénia
SK Szlovákia
SL Sierra Leone
SM San Marino
SN Szenegál
SO Szomália
SR Suriname
ST São Tomé és Principe
SV Salvador
SY Szíria
SZ Szváziföld
TC Turks- és Caicos-szigetek
TD Csád
TG Togo
TH Thaiföld
TJ Tádzsikisztán
TM Türkmenisztán
TN Tunézia
TO Tonga
TR Törökország
TT Trinidad és Tobago
TV Tuvalu
TW Tajvan (Kínai Köztársaság)
TZ Tanzánia
UA Ukrajna
UG Uganda
US Amerikai Egyesült Államok
UY Uruguay
UZ Üzbegisztán
VA Vatikán
VC Saint Vincent
VE Venezuela
VG Brit Virgin-szigetek
VN Vietnam
VU Vanuatu
WO Szellemi Tulajdon Világszervezete (WIPO) Nemzetközi Irodája
WS Nyugat-Szamoa
YE Jemen
ZA Dél-afrikai Köztársaság
ZM Zambia
ZR Zaire
ZW Zimbabwe

**Szabadalom, kiegészítő oltalmi tanúsítvány, növényfajta-oltalom, használati minta és formatervezési minta adatok azonosítói (INID-kódok a WIPO 9. szabványa szerint)**

(10) Lajstromozási és közzétételi adatok
- (11) a dokumentum száma: szabadalmi és növényfajta-oltalmi rovatokban közzétételi szám vagy lajstromszám; használati minta és formatervezési minta rovatokban lajstromszám; a megadott szabadalmak, a megadott növényfajta-oltalmak, a megadott használati minta oltalmak és a megadott formatervezési mintaoltalmak rovatokban a lajstromszámhoz kapcsolt dátum a megadó határozat kelte
- (13) a publikáció fajtája a WIPO 16. szabványa szerint

(20) Bejelentési adatok
- (21) a bejelentés ügyszáma
- (22) a bejelentés napja
- (23) a kiállítási elsőbbség vagy kedvezmény, illetve a módosítási elsőbbség napja
- (24) a tanúsítvány oltalmi idejének kezdete

(30) Uniós elsőbbség adatai, illetve UPOV Egyezmény szerinti elsőbbség adatai

(40) A közzététel napja

(50) Műszaki adatok
- (51) Nemzetközi Szabadalmi Osztályozás (szabadalmi, illetve használati minta rovatokban);
  Locarnói Megállapodás szerinti osztályozás (formatervezési minta rovatokban)
  UPOV-kód (növényfajta-oltalmi rovatokban)
- (53) növényfajta fajtaneve
- (54) a találmány, illetve a szabadalom címe, a növényfajta fajneve, latin neve, a használati minta címe, a formatervezési minta megnevezése
- (55) a növényfajta fényképe, illetve a formatervezési minta fényképe vagy rajza
- (57) szabadalmi rovatokban a kivonat, használati minta rovatokban a főigénypont (a jellemző ábrával)

(60) Összefüggő bejelentések, szabadalmak, kiegészítő oltalmi tanúsítványok, növényfajta-oltalmak, használati minták adatai
- (62) megosztás esetén a korábbi szabadalmi, növényfajta-oltalmi, illetve használati minta bejelentés ügyszáma
- (65) közzétételi szám (megadott szabadalmakkal kapcsolatban)
- (66) belső elsőbbség napja
- (67) származtatást megalapozó irat adatai
- (68) az alapszabadalom lajstromszáma

(70) A jogosult, a feltaláló és a képviselő adatai
- (71) bejelentő
- (72) feltaláló, szerző, nemesítő
- (73) szabadalmas, jogosult
- (74) képviselő

(80) A Budapesti Szerződés és a Szabadalmi Együttműködési Szerződés szerinti adatok
- (83) a mikroorganizmus törzs (biológiai anyag) letétbe helyezésének adatai
- (84) szekvencialista, illetve táblázat
- (86) a nemzetközi (PCT) bejelentés száma
- (87) a nemzetközi (PCT) bejelentés közzétételi száma

(90) Az Európai Szabadalmi Egyezmény szerinti adatok, valamint a kiegészítő oltalmi tanúsítványra vonatkozó adatok
- (92) a termék első magyarországi forgalomba hozatali engedélyének száma és kelte, valamint az engedélyezett termék neve
- (93) a termék első közösségi forgalomba hozatali engedélyének száma és kelte
- (94) a tanúsítvány oltalmi idejének lejárta
- (95) a kiegészítő oltalmi tanúsítvány címe (a termék megnevezése) és a termék típusa
- (96) az európai (EP) bejelentés adatai
- (97) az európai (EP) bejelentés közzétételi adatai;
  az európai szabadalom megadásának az Európai Szabadalmi Közlönyben történt meghirdetési adatai

**A publikáció fajtája (a WIPO 16. szabványa szerint)**

A 1996. január 1-je előtti bejelentési nappal rendelkező szabadalmi bejelentések közzététele, illetve közzététel nélkül megadott szabadalmak meghirdetése
A1 1996. január 1-je utáni bejelentési nappal rendelkező szabadalmi bejelentések közzététele és tájékoztatás az elvégzett újdonságkutatásról
A2 1996. január 1-je utáni bejelentési nappal rendelkező szabadalmi bejelentések, növényfajta-oltalmak közzététele
A3 Külön tájékoztatás az 1996. január 1-je utáni bejelentési nappal rendelkező szabadalmi bejelentésekben a közzétételt követően elvégzett újdonságkutatásokról
B1 Megadott szabadalmak, növényfajta-oltalmak
B2 Korlátozott szabadalmak
B8 Helyreigazítás a szabadalmi leírások bibliográfiai adataiban
B9 Helyreigazítás a szabadalmi leírásokban
T1 Európai szabadalmi bejelentések igénypont fordításának közzététele
T2 Tájékoztatás európai szabadalmak szövege fordításának benyújtásáról
T3 Európai szabadalmi bejelentések igénypontjai fordítás-kijavításának közzététele
T4 Európai szabadalmak szövege fordítás-kijavításának közzététele

T5 Tájékoztatás az Európai Szabadalmi Egyezmény szerinti felszólalási vagy korlátozási eljárásban módosítással fenntartott európai szabadalmak szövege fordításának benyújtásáról
T6 Tájékoztatás a Magyar Köztársaságban hatálytalannak tekintett európai szabadalmakról
T7 Korlátozott európai szabadalom
T8 Helyreigazítás európai szabadalmak szövege fordításának bibliográfiai adataiban
T9 Helyreigazítás európai szabadalmak szövege fordításában

**Védjegy és földrajzi árujelző adatok azonosítói (INID-kódok a WIPO 60. szabványa szerint)**

(100) Lajstromozási és megújítási adatok
- (111) lajstromszám
- (141) a lajstromozási eljárás és az oltalom megszűnésének napja
- (151) a lajstromozás napja
- (156) a megújítás napja
- (180) a lejárat napja

(200) Bejelentési adatok
- (210) a bejelentés ügyszáma
- (220) a bejelentés napja
- (230) a kiállítási elsőbbség adatai

(300) Uniós elsőbbség adatai

(400) A Nemzetközi Iroda részéről történő közzététel adatai
- (450) a Nemzetközi Irodánál a közzétételt tartalmazó lap száma

(500) Egyéb adatok
- (511) az árujegyzék vagy a termékjegyzék a Nizzai Megállapodás szerint, adatközlésnél csak az osztályok száma szerepel
- (540) a földrajzi árujelző megnevezése
- (541) a megjelölés közönséges írásmóddal
- (546) a megjelölés ábrával, illetve a közönségestől eltérő írásmóddal
- (551) együttes vagy tanúsító védjegy
- (554) térbeli megjelölés
- (555) hologrammegjelölés
- (556) hangmegjelölés
- (580) a Nemzetközi Iroda hivatalos lapjában történő közzététel napja
- (591) szín- vagy színes megjelölés

(600) Összefüggő bejelentések, védjegyek adatai
- (641) megosztás esetén a korábbi bejelentés ügyszáma
- (646) megosztás esetén a korábbi védjegy lajstromszáma
- (660) a belső elsőbbség adatai

(700) A jogosult, a képviselő és az engedélyes adatai
- (731) bejelentő
- (732) védjegyjogosult, a nemzetközi lajstrom szerinti jogosult vagy a lajstromozási eljárásban résztvevő bejelentő
- (740) képviselő
- (791) engedélyes

**A rovatok rendezési elvei**

A szabadalmi és a használati mintaoltalmi bejelentések, illetve a megadott szabadalmak és használati mintaoltalmak adatai NSZO-szekciónként, a formatervezési mintaoltalmi bejelentések, illetve a megadott formatervezési mintaoltalmak adatai a Locarnói Megállapodás szerinti osztályonként csoportosítva, az első helyen szereplő bejelentők nevének betűrendjében, a növényfajta-oltalmi bejelentések ügyszám szerinti sorrendben jelennek meg.

Az egyes rovatcímek mellett feltüntetett négyjegyű kódok az adott rovatok tartalmára utalnak a WIPO 17. szabványa szerint.

A szabadalmi bejelentések közzététele című rovatban a T betűvel kezdődő dokumentumszám az 1996. január 1-je előtti bejelentési nappal rendelkező teljes vizsgálatú, a H betűvel kezdődő dokumentumszám halasztott vizsgálatú szabadalmi bejelentésre utal.

Kiegészítő oltalmi tanúsítvány iránti bejelentések az ügyszám, a megadott kiegészítő oltalmi tanúsítványok a lajstromszám szerinti sorrendben jelennek meg.

A védjegy és földrajzi árujelző bejelentések a bejelentők nevének betűrendjében, a lajstromozások lajstromszám szerinti sorrendben jelennek meg.

# SZABADALMI KÖZLEMÉNYEK

## Adatközlés szabadalmi bejelentésekről

A – SZEKCIÓ
KÖZSZÜKSÉGLETI CIKKEK

**(21) P 06 00914** (22) 2007.01.26.
(71) ASS Berendezési Rendszerek Ipari Bt., Makó, 6900 Rákosi út 4. (HU)
**(54) Felnyitható stadionszék**

**(21) P 07 00600** (22) 2007.09.14.
(71) Enviroinvest-Waste Kft., Budapest, 1055 Szalay u. 4. (HU); Enviroinvest Kft., Budapest, 1055 Szalay u. 4. (HU); Ekofutur Kft., Pécs, 7625 Kálvária u. 34. (HU); Bioplex Kft., Pécs, 7635 Rózsahegyi út 6. (HU)
**(54) Eljárás tűzelhalás megelőzésére és kezelésére szolgáló növényvédőszer-készítmény előállítására, az előállított készítmény, és eljárás annak előállítására**
(74) Derzsi Katalin, S.B.G. & K. Szabadalmi Ügyvivői Iroda, Budapest

**(21) P 07 00585** (22) 2007.09.11.
(71) dr. Hevesi Tibor Ákos, Kaposvár, 7400 Guba S. u. 40. (HU)
**(54) Termál-, gyógyvíz és normál víz használatával működő motorikusan és saját erővel hajtott víz alatti futópadok humán és állategészségügyi rehabilitációs, illtve tréning céllal**

**(21) P 07 00598** (22) 2007.09.14.
(71) dr. Illyés Árpád 90%, Budapest, 1121 Diósarok u. 49. (HU); dr. Kiss Rita 10%, Budapest, 1034 Kecske u. 24/b (HU)
**(54) Próbainzert izületi protézisekhez**
(74) Faber Miklós, ADVOPATENT Szabadalmi és Védjegy Iroda, Budapest

**(21) P 07 00614** (22) 2007.09.21.
(71) Kasz-Coop kft., Derecske, 4130 Köztársaság u. 114. (HU)
**(54) Eljárás magasabb beltartalmi értékű gyümölcstermékek fagyasztására és csomagolására**

**(21) P 07 00621** (22) 2007.09.25.
(71) dr. Kocsis András 90%, Berettyóújfalu, 4100 Tavasz körút 15. (HU); dr. Katona Márton 10%, Nyíregyháza, 4400 Korányi u. 94. (HU)
**(54) Kálium-diszulfital (borkénnel) kezelt körömmycosis**

**(21) P 07 00638** (22) 2007.10.02.
(71) dr. Koronczay László, Telki, 2089 Gábor Áron köz 3. (HU)
**(54) Fogfehérítési eljárás hatékonyságának fokozása ultrahang segítségével**
(74) Kereszty Marcell, Gödölle, Kékes, Mészáros & Szabó Szabadalmi és Védjegy Iroda, Budapest

**(21) P 07 00602** (22) 2007.09.17.
(71) Kurcsik János, Hatvan, 3000 Bartók Béla u. 8. (HU)
**(54) Hordozható készülék, amelynek az érszűkületből, fáradtságból, megerőltetésből adódó lábfájdalomnak csökkentése, megszüntetése a célja**

**(21) P 07 00595** (22) 2007.09.13.
(71) dr. Kútvölgyi Gabriella, Budapest, 1047 Perényi Zsigmond u. 66. (HU)
**(54) Morinda citrifolia (Noni) gyümölcskivonat spermatológiai területen történő alkalmazása és eljárás spermiumok eltarthatóságának növelésére**

**(21) P 07 00630** (22) 2007.09.27.
(71) Marencsák Gábor, Ácsteszér, 2887 Kossuth Lajos út 16. (HU)
**(54) Elektromos védelmi berendezés, vadonélő állatok távoltartására haszonnövényzetektől**

**(21) P 07 00597** (22) 2007.09.14.
(71) Nacsa Richárd, Szeged, 6720 Arany János u. 15. (HU)
**(54) Csuklócsavarásos bicepszgép**

**(21) P 07 00653** (22) 2007.10.08.
(71) Nagy Tiborné, Érd, 2030 Orgona u. 12/a (HU)
**(54) Többrétegű edény**

**(21) P 07 00587** (22) 2007.09.11.
(71) Nonn György, Budapest, 1077 Dohány u. 30/b (HU)
**(54) Visszajelző teniszütő**

**(21) P 07 00642** (22) 2007.10.03.
(71) Pepsico, Inc., Purchase, New York, 10577 700 Anderson Hill Road (US)
**(54) Eritrit és D-tagatóz alkalmazása diétás vagy alacsony kalóriatartalmú italokban és élelmiszerekben**
(30) 11/538,303 2006.10.03. US
(74) Karácsonyi Béla, ADVOPATENT Szabadalmi és Védjegy Iroda, Budapest

**(21) P 07 00636** (22) 2007.10.01.
(71) Romos Oszkár 50%, Budapest, 1141 Vadvirág u. 1. (HU); dr. Polyák József 20%, Budapest, 1136 Balzac u. 27. (HU); Balász Károly 20%, Budapest, 1141 Vágsellye u. 4. (HU); Tokos Zoltán 10%, Budapest, 1144 Orbó u. 17. (HU)
**(54) Eljárás és készülék végtagok érbetegségeinek kezeléséhez**
(74) Tóth-Szabó István szabadalmi ügyvivő, Budapest

**(21) P 07 00580** (22) 2007.09.10.
(71) dr. Suller Attila, Debrecen, 4032 Úrrétje u. 46. (HU); dr. Tóth Árpád, Debrecen, 4225 Templom u. 19. (HU)
**(54) Személyes használatra szolgáló zsebpáncélkazetta pénz, ékszerek, hitelkártyák, bevásárlókártyák, igazolványok és egyéb értékek megőrzésére**

**(21) P 07 00594** (22) 2007.09.13.
(71) Szabó László, Maklár, 3397 Nagyalvég u. 49. (HU)
**(54) Komplex hatású készítmény és eljárás a véráramba kerülő őssejtek számának fokozására, az őssejtek védelmére, a p53 gén expressziójának fokozására**

**(21) P 07 00592** (22) 2007.09.13.
(71) Tejdesszert Kft., Kaposvár, 7400 Csalogány u. 56. (HU)
**(54) Berendezés élelmiszer-ipari masszák extrudálásos formázására**
(74) Sipos József, DANUBIA Szabadalmi és Jogi Iroda Kft., Budapest

B – SZEKCIÓ
IPARI MŰVELETEK ÁLTALÁBAN ÉS SZÁLLÍTÁS

**(21) P 07 00586** (22) 2007.09.11.
(71) Böde Róbert, Pápa, 8500 Csutorás u. 43. (HU)
**(54) Kerékpár-csomagtartó rendszer**

**(21) P 07 00599** (22) 2007.09.14.
(71) Fajtai László István, Kaposvár, 7400 Zrínyi u. 58. (HU)
**(54) Univerzális forgácsológép**

**(21) P 07 00641** (22) 2007.10.03.
(71) Farkas József 90%, Budapest, 1193 Vécsey u. 38. (HU); Farkas József Károlyné 10%, Budapest, 1193 Vécsey u. 38 (HU)
**(54) Cigarettásdobozban elhelyezett cigarettaparázs-leválasztó szerkezet**

**(21) P 07 00568** (22) 2007.08.31.
(71) Hibar Systems Ltd., Richmond Hill, Ontario, L4B 1A8 35. Pollard Street (CA)
**(54) Berendezés alkatrészek adagolóegységtől fogadóegységhez történő nagy sebességű továbbítására**
(74) Lantos Mihály, DANUBIA Szabadalmi és Jogi Iroda Kft., Budapest

**(21) P 07 00639** (22) 2007.10.02.
(71) Hegedűs György 10%, Budapest, 1075 Wesselényi u. 4. (HU); Flórián Gusztáv 10%, Dunakeszi, 2120 Kálmán u. 96. (HU); Wieser János 10%, Budapest, 1096 Telepy u. (HU); dr. Kocsis Albert 70%, Budapest, 1173 532. u. 7. (HU)
**(54) Eljárás és berendezés pornyomtatáshoz**
(74) Mák András, S.B.G. & K. Szabadalmi Ügyvivői Iroda, Budapest

**(21) P 07 00659** (22) 2007.10.10.
(71) Lpc Design Kft., Budapest, 1098 Epreserdő u. 24. (HU)
**(54) Teríték**
(74) dr. Kovári Zoltán, ADVOPATENT Szabadalmi és Védjegy Iroda, Budapest

**(21) P 07 00611** (22) 2007.09.20.
(71) László Mihály, Dunakeszi, 2120 Repülő tér 1. (HU); dr. Sztankó József, Budapest, 1046 Erdősor u. 12/a (HU)
**(54) Hengerállvány-szerkezet profilgyártó gép számára**

**(21) P 07 00618** (22) 2007.09.25.
(71) Mürschberger Zsolt, Budapest, 1048 Csíksomlyó u. 8. (HU)
**(54) Holttércsökkentő monitor gépjárművekhez**

**(21) P 07 00631** (22) 2007.09.27.
(71) PapaMama Kollektív AB, Uppsala, 75220 Klockargatan 16 (SE)
**(54) Zuhanyfej**
(74) dr. Jakab Judit, S.B.G. & K. Szabadalmi Ügyvivői Iroda, Budapest

**(21) P 07 00578** (22) 2007.09.07.
(71) Szőke Károly, Debrecen, 4032 Lóverseny u. 10/b (HU)
**(54) Gömbháromszögből álló gömbtartály**

**(21) P 07 00619** (22) 2007.09.25.
(71) Zelenay Sándor József, Tatabánya, 2800 Komáromi u. 66. III/3. (HU)
**(54) Járművédő szenzor**

C – SZEKCIÓ
VEGYÉSZET ÉS KOHÁSZAT

**(21) P 07 00606** (22) 2007.09.18.
(71) BorsodChem Zrt., Kazincbarcika, 3702 Bólyai tér 1. (HU)
**(54) Eljárás szerves peroxidok nagy kapacitású, folyamatos, biztonságos előállítására**

**(21) P 07 00593** (22) 1997.08.20.
(71) CV Therapeutics, Inc., Palo Alto, California (US)
**(54) N6-helyzetben heterociklusos szubsztituált adenozinszármazékok**
(30) 08/702,234 1996.08.27. US
(62) P0001640 1997.08.20. HU
(74) dr. Palágyi Tivadar, DANUBIA Szabadalmi és Jogi Iroda Kft., Budapest

**(21) P 07 00607** (22) 2007.09.19.
(71) Vörös Zoltán, Budaörs, 2040 Víg u.50. (HU); dr. Halasi Tibor, Budapest, 1029 Uzsoki u. 9. (HU)
**(54) Erjesztett szervesanyagbázisú mikrobiológiai kompozíció és eljárás mezőgazdasági alkalmazásra**

**(21) P 07 00576** (22) 2007.09.06.
(71) dr. Horváth István, Budapest, 1125 Istenhegyi út 35/a. (HU)
**(54) Alkoholmentes bor**

**(21) P 07 00616** (22) 2007.09.24.
(71) KÖRTE Környezettechnika Zrt., Dunaharaszti, 2330 Jedlik Ányos u. 9–11. (HU)
**(54) Eljárás a wolfrámizzólámpák gyártása során, a wolfrámdrót-spirál kialakításánál alkalmazott fémmagdrót gazdaságos és környezetbarát eltávolítására**
(74) Miklós Péter szabadalmi ügyvivő, Budapest

**(21) P 07 00634** (22) 2007.09.28.
(71) Körte Környezettechnikai Zrt., Dunaharaszti, 2330 Jedlik Ányos u. 9–11. (HU)
**(54) Eljárás wolfrámizzólámpák gyártása során a wolfrámdrót-spirál kialakításánál alkalmazott fémmagdrót gazdaságos és környezetbarát eltávolítására**
(74) Miklós Péter szabadalmi ügyvivő, Budapest

**(21) P 07 00622** (22) 1998.11.27.
(71) Lonza AG, Gampel/Wallis (CH)
**(54) Eljárás (1S,4R)- vagy (1R,4S)-4-(2-amino-6-klór-9H-purin-9-il)-2-ciklopentén-1-metanol előállítására**
(30) 2739/97 1997.11.27. CH
2781/97 1997.12.03. CH
0133/98 1998.01.21. CH
0723/98 1998.03.27. CH
98118895.6 1998.10.07. EP
(62) P9802758 1998.11.27. HU
(74) DANUBIA Szabadalmi és Jogi Iroda Kft., Budapest

**(21) P 07 00625** (22) 1998.11.27.
(71) Lonza AG, Gampel/Wallis (CH)
**(54) Eljárás 1-amino-4-(hidroxi-metil)-2-ciklopentén előállítására**
(30) 2739/97 1997.11.27. CH
2781/97 1997.12.03. CH
0133/98 1998.01.21. CH

| | | | |
|---|---|---|---|
| | 0723/98 | 1998.03.27. | CH |
| | 98118895.6 | 1998.10.07. | EU |
| (62) | P9802758 | 1998.11.27. | HU |

(74) DANUBIA Szabadalmi és Jogi Iroda Kft., Budapest

---

**(21) P 07 00623** (22) 1998.11.27.
(71) Lonza AG, Gampel/Wallis (CH)
**(54) Eljárás (1R,4S)-1-amino-4-(hidroxi-metil)-2-ciklopentén előállítására**

| | | | |
|---|---|---|---|
| (30) | 2739/97 | 1997.11.27. | CH |
| | 2781/97 | 1997.12.03. | CH |
| | 0133/98 | 1998.01.21. | CH |
| | 0723/98 | 1998.03.27. | CH |
| | 98118895.6 | 1998.10.07. | EP |
| (62) | P9802758 | 1998.11.27. | HU |

(74) DANUBIA Szabadalmi és Jogi Iroda Kft., Budapest

---

**(21) P 07 00624** (22) 1998.11.27.
(71) Lonza AG, Gampel/Wallis (CH)
**(54) Eljárás (1R,4S)-1-amino-4-(hidroxi-metil)-2-ciklopentén előállítására és az új közti termékek**

| | | | |
|---|---|---|---|
| (30) | 0723/98 | 1998.03.27. | CH |
| | 98118895.6 | 1998.10.07. | EP |
| (62) | P9802758 | 1998.11.27. | HU |

(74) DANUBIA Szabadalmi és Jogi Iroda Kft., Budapest

---

**(21) P 07 00584** (22) 2007.09.11.
(71) RICHTER Gedeon Vegyészeti Gyár Nyrt., Budapest, 1103 Gyömrői út 19–21. (HU)
**(54) Eljárás 6-hidroximetil-1,4-androsztadién-3,17-dion előállítására**

---

E – SZEKCIÓ
HELYHEZ KÖTÖTT LÉTESÍTMÉNYEK

---

**(21) P 07 00613** (22) 2007.02.22.
(71) Berkes Koppány, Üröm, 2096 Fülemüle u. 17. (HU); Somfai József, Budapest, 1138 Viza u. 7/c (HU)
**(54) Forgalomelosztó műtárgy közúti csomópontokba kapcsolódó útpályák forgalmi torlódásoktól való mentesítésének elősegítésére**
(74) Rónaszéki Tibor szabadalmi ügyvivő, Budapest

---

**(21) P 07 00608** (22) 2007.09.19.
(71) Czintos Csongor, Kecskemét, 6000 Csáky u. 3. (HU)
**(54) Üreges beton - eljárás és berendezés betonüreg képzésére a betonba helyezett rúd vagy tömb alakú habanyag segítségével**

---

**(21) P 07 00609** (22) 2007.09.19.
(71) Czintos Csongor, Kecskemét, 6000 Csáky u. 3. (HU)
**(54) Szerelősín és erősítő szerkezet és eljárás betonszerkezet építéséhez**

---

**(21) P 07 00575** (22) 2007.09.06.
(71) Füzesi Pál, Budapest, 1112 Vadon u. 8. (HU)
**(54) Eljárás és berendezés megvastagított törzsrésszel rendelkező monolit beton vagy vasbeton alapozási cölöp előállítására**
(74) Kovári György, ADVOPATENT Szabadalmi és Védjegy Iroda, Budapest

---

**(21) P 07 00615** (22) 2007.09.24.
(71) Urbán Imre, Budapest, 1131 Rokon u. 33. (HU)
**(54) Eljárás lábazati, dekorációs vakolatok és kőszőnyegek színezett töltőanyagának gyártására**

---

F – SZEKCIÓ
MECHANIKA, VILÁGÍTÁS, FŰTÉS

---

**(21) P 07 00603** (22) 2007.09.17.
(71) Bay Zoltán Alkalmazott Kutatási Közalapítvány, Miskolctapolca, 3519 Iglói u. 2. (HU)
**(54) Szabályozó egység egycsöves fűtési hálózatokra kapcsolt fűtőtestek egyedi szabályozására**
(74) Faber Miklós, ADVOPATENT Szabadalmi és Védjegy Iroda, Budapest

---

**(21) P 07 00577** (22) 2007.09.06.
(71) Harrer Norbert, Szombathely, 9700 Vak Bottyán u. 12. (HU); Boda Róbert, Szombathely, 9700 Rottonci u. 19. I/6. (HU)
**(54) Speciális folyadék infrasugárzásának elvén működő napkollektor használati melegvíz előállításához, valamint lakóépület kiegészítő fűtéséhez**

---

**(21) P 07 00612** (22) 2007.09.20.
(71) Csaba Gábor, Budapest, 1015 Toldy F. u. 64/a (HU)
**(54) Gőzturbina, vízoldalon sorba kapcsolt keverőkondenzátorokkal**

---

**(21) P 07 00565** (22) 2007.08.31.
(71) Csambalik Antal, Fót, 2151 Bacsó Béla u. 5. (HU)
**(54) Tetőfedő napkollektor**

---

**(21) P 07 00581** (22) 2007.09.10.
(71) Finta Sándor 51%, Hódmezővásárhely, 6800 Vajda u. 1. (HU); Sebők Tamás 49%, Hódmezővásárhely, 6800 László u. 2. (HU)
**(54) Antigravitációs hajtómű**

---

**(21) P 07 00562** (22) 2007.08.30.
(71) dr. Gágyor Pál, Budapest, 1022 Törökvészi út 16/a (HU)
**(54) Műszaki létesítmény villamos energia és folyékony üzemanyag előállítására növényi alapanyagokból**
(74) Barabás József Mihályné, Budapest

---

**(21) P 07 00590** (22) 2007.09.12.
(71) Jakab György, Miskolc, 3532 Őzugró út 26. (HU)
**(54) Erődinamikailag és termodinamikailag tökéletesített hőerőgép változó hosszúságú hajtórúd**

---

**(21) P 07 00632** (22) 2007.09.28.
(71) Kajtár Ferenc, Tamási, 7090 Szt. Márton u. 19. (HU)
**(54) Hidraulikus hőenergia**

---

**(21) P 07 00627** (22) 2007.09.26.
(71) Kermi GmbH, Plattling, 94447 Pankofen-Bahnhof 1 (DE)
**(54) Egy- vagy többsoros fűtőtest, legalább két különböző módon kialakított szakasszal**
(30) 102007036139.6 2007.07.31. DE
(74) Sipos József, DANUBIA Szabadalmi és Jogi Iroda Kft., Budapest

---

**(21) P 07 00629** (22) 2007.09.26.
(71) Kermi GmbH, Plattling, 94447 Pankofen-Bahnhof 1 (DE)
**(54) Egy- vagy többsoros fűtőtest, legalább két különböző módon kialakított szakasszal**
(30) 102007036142.6 2007.07.31. DE
(74) Sipos József, DANUBIA Szabadalmi és Jogi Iroda Kft., Budapest

---

**(21) P 07 00628** (22) 2007.09.26.
(71) Kermi GmbH, Plattling, 94447 Pankofen-Bahnhof 1 (DE)
**(54) Egy- vagy többsoros fűtőtest, legalább két különböző módon kialakított szakasszal**
(30) 102007036143.4 2007.07.31. DE
(74) Sipos József, DANUBIA Szabadalmi és Jogi Iroda Kft., Budapest

**(21) P 07 00571** (22) 2007.09.04.
(71) Révész László, Budapest, 1022 Eszter u. 11. (HU); Lepsény Imre, Budapest, 1072 Nagydiófa u. 6. (HU)
**(54) LED-ek vezérlése**

**(21) P 07 00579** (22) 2007.09.07.
(71) Lukács István, Szentkirályszabadja, 8225 Diófa u. 11. (HU)
**(54) Két levegőkörös kétütemű ellendugattyús hibridmotor**

**(21) P 07 00643** (22) 2007.10.03.
(71) Nagy Richárd 40%, Ajka-Bakongyepes, 8448 Tóbereki u. 7. (HU); Tóthpál-Demeter Melinda 40%, Budapest, 1165 Zsélyi A. u. 5. VI. em. 38. (HU); Nagy Zoltán 20%, Ajka-Bakongyepes, 8448 Tóbereki u. 7. (HU)
**(54) Térfogatváltoztató forgó gép, előnyösen kétütemű gömbmotor**
(74) dr. Jakab Judit, S.B.G. & K. Szabadalmi Ügyvivői Iroda, Budapest

**(21) P 07 00564** (22) 2006.12.06.
(71) Provics Sándor, Kecskemét-Ballószög, 6035 Kecskemét-Ballószög 255/a (HU); Szalay Gábor, Kecskemét, 6000 Maros u. 4. (HU); Péter Zoltán, Kecskemét, 6000 Alkony u. 29. (HU)
**(54) Ötvözött alumíniumból készült napkollektor**
(74) Erdély Péter, DANUBIA Szabadalmi és Jogi Iroda Kft., Budapest

**(21) P 07 00660** (22) 2007.10.10.
(71) SABÓ INDUSTRIA E COMÉRCIO LTDA, Sao Paulo, Zip Code, 05036001 1423, Santa Marina Avenue (BR)
**(54) Eljárás forgattyústengelyvégek javítására**
(30) PI0604660-6 2006.10.11. BR
(74) Karácsonyi Béla, ADVOPATENT Szabadalmi és Védjegy Iroda, Budapest

G – SZEKCIÓ
FIZIKA

**(21) P 07 00610** (22) 2007.09.19.
(71) Gács Attila, Budapest, 1171 Nagyszentmiklósi u. 40. (HU); Csordás Lőrinc, Budapest, 1141 Bonyhádi u. 121. (HU)
**(54) Tengelyenkénti terhelést mérő hitelesített mérőeszköz**

**(21) P 07 00635** (22) 2007.09.28.
(71) Magyar Tudományos Akadémia Szegedi Biológiai Központ, Szeged, 6726 Temesvári krt. 62. (HU)
**(54) Defferenciálpolarizációs kiegészítő mérőegység lézersugárpásztázó mikroszkópokhoz**
(74) Mák András, S.B.G. & K. Szabadalmi Ügyvivői Iroda, Budapest

**(21) P 07 00588** (22) 2007.09.11.
(71) Milasky Zakariás, Budapest, 1093 Lónyai u. 19. (HU)
**(54) Laprugós szemüvegkarima-zárszerkezet**

**(21) P 07 00589** (22) 2007.09.11.
(71) Milasky Zakariás, Budapest, 1093 Lónyai u. 19. (HU)
**(54) Szemüvegszár-nyitási szöget beállító vályog és bele illő szárvég**

**(21) P 07 00583** (22) 2007.09.10.
(71) Subotics Gyula, Budapest, 1173 Ferihegyi út 52. (HU)
**(54) Eljárás és készülék véralvadás mértékének (INR) meghatározására**

**(21) P 07 00617** (22) 2007.09.24.
(71) Tóth Richárd, Szekszárd, 7100 Bródy S. u.24. (HU); Szalay Zsolt, Budaörs, 2040 Kőszikla u. 13. (HU)
**(54) Elektronikus mérő/adminisztrációs eljárás és elektronikus vezetési karton a gyakorlati gépjárművezető képzésben, vizsgáztatásban és az érintett hatóságok közötti adatszolgáltatásban, valamint berendezések az eljárás foganatosítására**

**(21) P 07 00569** (22) 2007.09.03.
(71) Szegedi Tudományegyetem, Szeged, 6720 Dugonics tér 13. (HU)
**(54) Optikai mikroszkóprendszer és azzal megvalósított eljárás tárgy képének rekonstruálására**
(74) Kacsuk Zsófia, Gödölle, Kékes, Mészáros & Szabó Szabadalmi és Védjegy Iroda, Budapest

**(21) P 07 00626** (22) 2007.09.26.
(71) Szikszay-Molnár Gergely, Budapest, 1124 Stromfeld Aurél u. 36. (HU)
**(54) Berendezés és eljárás tárgy háromdimenziós digitalizálására**
(74) Kacsuk Zsófia, Gödölle, Kékes, Mészáros & Szabó Szabadalmi és Védjegy Iroda, Budapest

H – SZEKCIÓ
VILLAMOSSÁG

**(21) P 07 00596** (22) 2007.09.14.
(71) Answare Kft. 80%, Budapest, 1036 Lajos u. 74–76. (HU); Egyetemközi Távközlési és Informatikai Központ 20%, Budapest, 1111 Magyar tudósok krt. 2. (HU)
**(54) Árverező rendszer**
(74) Préda Gábor, SWORKS Nemzetközi Szabadalmi Ügyvivői Kft., Budapest

**(21) P 07 00567** (22) 2000.07.10.
(71) Telefonaktiebolaget LM Ericsson (publ)., Stockholm, 126 25, (SE)
**(54) Eljárás kommunikációs rendszerbeli adatcsomagfolyam feldolgozásra, készülék a kommunikációs rendszerhez, és számítógépes program az eljárás megvalósítására**
(30) 99113820.7 1999.07.15. EU
(62) P0201961 2000.07.10. HU
(74) dr. Köteles Zoltán, S.B.G. & K., Szabadalmi Ügyvivői Iroda, Budapest

A rovat 71 db közlést tartalmaz.

# Szabadalmi bejelentések közzététele

A – SZEKCIÓ
KÖZSZÜKSÉGLETI CIKKEK

**(51)** ***A01F 25/08*** *(2006.01)*
***A01F 25/12*** *(2006.01)* **(13) A1**
**(21) P 05 00760** **(22) 2005.08.10.**
(71) (72) Koltay Péter, Szombathely (HU);
Nagy Lajos, Piliscsaba (HU)
**(54) Berendezés szemesterméyek tárolás közbeni szárítására és szellőztetésére**

(57) A találmány berendezés szemes termények tárolás közbeni szárítására és szellőztetésére főleg mezőgazdasági szemes termények tárolóiban történő kezelésére, az eddig alkalmazott, ismert tárolási rendszerek, módszerek javítására, előnyös továbbfejlesztésére.

A találmány lényege, hogy ventilátor (5) a klímaberendezéshez (3) csatlakozik, a klímaberendezés (3) a szívónyílásba elhelyezett hőmérséklet és páratartalom mérőműszerrel (7) méri a környező levegő páratartalmát és hőmérsékletét, mely szerint az elektronikus vezérlőmodul (6) szabályozza a klímaberendezést (3) a szemes termény megkívánt páratartalmának és hőfokának biztosításához.

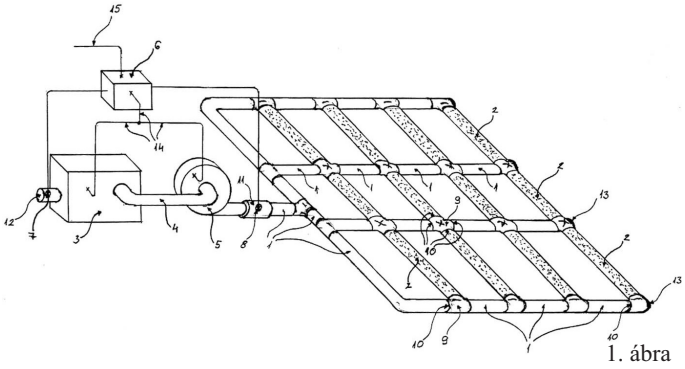

1. ábra

**(51)** ***A01K 1/03*** *(2006.01)* **(13) A1**
**(21) P 06 00378** **(22) 2006.05.08.**
(71) 4CATS Kft., Budapest (HU)
(72) Angyal András 10%, Kazincbarcika (HU);
Hasznosi Ferenc 10%, Palotás (HU);
Hujber Ottó 20%, Budapest (HU);
Kótai László 20%, Érd (HU);
Legeza László dr. 10%, Budapest (HU);
Szűcs Attila 10%, Palotás (HU);
Tamics Ernő 20%, Budapest (HU)
**(54) Eljárás nagy szag- és folyadékelnyelő képességű ultrakönnyű kisállatalom előállítására és az ezen eljárással előállított nagy szag- és folyadékelnyelő képességű ultrakönnyű kisállatalom**
(74) Kótai László, Érd

(57) A jelen találmány szerinti nagy szag- és folyadék-elnyelőképességű ultra könnyű kisállatalom-kompozíciókat olyan gipsz/cement – duzzasztott punvicit/perlit – forró vizes/lúgos kezeléssel módosí- tott keményítő és/vagy liszt, illetve karboximetil- vagy hidroxialkil-cellulózszármazék-keverékek képezik, amelyek testsűrűsége 0,2–1,2 g/cm$^3$ közötti, gipsz/cementtartalmuk 1–99%, előnyösen 30–60%, duzzasztott pumicit/perlit tartalmuk 0–99%, előnyösen 10–50%, a módosított keményítő/liszt/cellulózszármazék tartalmuk 0,01–99%, előnyösen 0,5–40 %, és tartalmaznak 0,1–20, előnyösen 1–5% mennyiségben egy savas kémhatással vízben oldódó, de szilárd állapotban jelenlevő adalékanyagot, többértékű savasan hidrolizáló fém-szulfátokat (vas- vagy alumínium-szulfátok, timsók, $NaHSO_4$ vagy $Na^3H(SO_4)_2$), illetve vízben oldódó, szilárd, szerves savakat vagy savanhidrideket, például fumársavat, maleinsavat vagy maleinsavanhidridet. A granulátum előnyösen tisztán a fenti kompozícióból állhat, vagy lehet két(több)rétegű, amikor egy könnyű, szilárd, belső magból, amely előnyösen egy habosított égetett agyaggranulátum – és egy vagy több külső, a fenti kompozícióból álló, aktív rétegből áll.

**(51)** ***A01K 15/02*** *(2006.01)*
***A41D 13/08*** *(2006.01)*
***D03D 25/00*** *(2006.01)* **(13) A1**
**(21) P 03 00610** **(22) 2002.09.11.**
(71) (72) Bende Gábor, Budapest (HU)
**(54) Védőkarhuzat-alapanyag kutyakiképzési célra**
(74) Csanak Tiborné, S.B.G. & K. Szabadalmi Ügyvívői Iroda, Budapest

(57) A találmány tárgya védőkarhuzat külső anyaga kutyakiképzési célra, amely huzat többrétegű textil anyagból van összeállítva, és amely rétegek közül a külső réteg durvább és vastagabb textil anyag és a belső réteg vékonyabb és finomabb textil anyag, a rétegek külső szélükön egymáshoz vannak dolgozva, adott esetben szegőszalaggal vannak összevarrva, továbbá a védőkarra való felrögzítéshez rögzítő eszközökkel, előnyösen rögzítőfülekkel van ellátva, és ahol a külső anyag láncfonalakat és vetülékfonalakat tartalmazó szövet. A találmány szerinti külső anyag durva szövésű szövet, amelynek fajlagos tömege 1600 és 2300 g/m$^2$ között és a szövet vastagsága 4 és 8 mm között van, és ahol a szövetet alkotó láncfonalak (6) és/vagy vetülékfonalak (7) finomsága 0,4 és 1 Nm között van, a szövetszerkezetben a láncfonalakat (6) több cérnázott ágat (6b) tartalmazó sodrott többágú cérna (6a) vagy fonatolt zsinórok alkotják, a vetülékfonalak (7) pedig folytonos műszálból (7a) és/vagy elősodrott vágott szálból lévő sodrott szálkötegből (7b) és/vagy többágú cérnából (6a) vannak, szövetben a láncfonalak (6) sűrűsége 25 és 50 fonal/10 cm között van, míg a vetülékfonalak (7) sűrűsége 14 és 30 fonal/10 cm között van, a láncfonalak (6) és/vagy vetülékfonalak (7) anyaga juta vagy mesterséges szálasanyag vagy pedig ezek keveréke, ahol a jutához hozzáadott mesterséges szálasanyag aránya 10% és 70% érték között van.

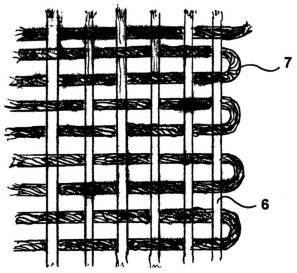


3a ábra

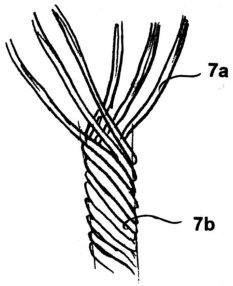


3b ábra

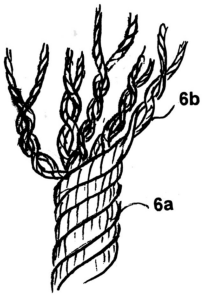


3c ábra

**(51)** *A01K 47/00* *(2006.01)*
*A01K 49/00* *(2006.01)* **(13) A1**
**(21) P 06 00190** **(22) 2006.03.08.**
(71) Anivet Kft., Budapest (HU);
Kónya Lajos, Öttevény (HU)
(72) Kónya Lajos, Öttevény (HU)
**(54) Kaptár a kis kaptárbogárral való fertőzöttség megszüntetésére, és eljárás a méhek kirajzásának megakadályozására forgó fészekkeretes kaptár alkalmazásával**
(74) Király György, JUREX Iparjogvédelmi Iroda, Budapest

(57) A találmány kaptár, célszerűen forgó fészekkeretes kaptár a kis kaptárbogár lárváinak összegyűjtésére, és a kaptár kis kaptárbogárral való fertőzöttségének megszüntetésére. A fészekkeretek (2) oldalai körül méhjárat (3) van, valamint a fészektér (4) a felső részén anyaráccsal (5) van a méztértől elválasztva. A fészektér (4) alatt alsó felülettel (12) és felső felülettel (13) határolt kijáró folyosó (14) van kialakítva, amelynek felső felülete (13) a fészektér (4) alsó lapja, és amelyben közlekedő nyílás (15) van kiképezve. A kijáró folyosó (14) alsó felülete (12), célszerűen a közlekedő nyílás (15) alatt, a kis kaptárbogár lárváinak számára átjáróval (30) van ellátva és legalább az átjáróval (30) ellátott felület alatt gyűjtőtálca (17) van elhelyezve, továbbá a kijáró folyosó (14) átjáróval (30) ellátott alsó felülete (12) alulról meg van világítva.

A találmány tárgya továbbá, eljárás forgó fészekkeretes kaptár működtetésére a méhek kirajzásának megakadályozására, amelynek során a fészekkereteket 24 óránként 180°-kal a talajjal párhuzamos tengely körül elforgatják. Az elforgatás lényege, hogy a tengely körüli forgatást 6 óránként 45 fokos, vagy 12 óránként 90 fokos forgatási lépésekben végzik.

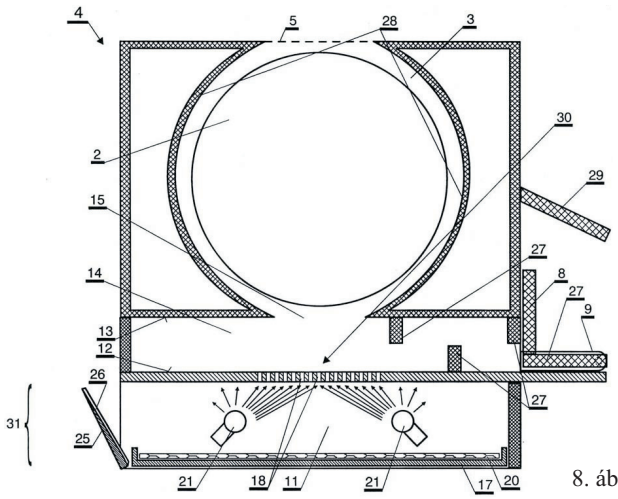


8. ábra

**(51)** *A01N 59/20* *(2006.01)*
*A01N 25/04* *(2006.01)*
*A01N 25/22* *(2006.01)* **(13) A1**
**(21) P 06 00209** **(22) 2006.03.17.**
(71) VET Pharma Kft., Budapest (HU)
(72) dr. Szegő András 51%, Budapest (HU);
Detre Tamás 15%, Nagymaros (HU);
Mármarosi Tamásné 10%, Biatorbágy (HU);
Kollárik Lászlóné 10%, Budapest (HU);
dr. Rácz István 7%, Budapest (HU);
Szabó Zoltán 7%, Budapest (HU)
**(54) Bordói lé szuszpenzió és eljárás előállítására**
(74) Risbjergné dr. Farkas Erzsébet, Budapest

(57) A találmány szerinti hidrogél szerkezetű, 600-750 nm átlagos szemcseméretű, 350-875 g/1 CuS04x3Ca(OH)2x4H2O képletű tribázisos rézszulfát-kalcium-komplexet, diszpergálószert és egyéb formálási segédanyagot tartalmazó szuszpenzió, elsődleges diszpergálószerként (I) képletű

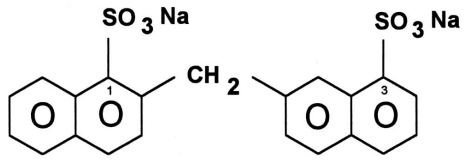


(I)

metilnaftalinszulfonsav-nátrium dimer-sót – mely 4 m/m%-nál kevesebb monomert, 3 m/m%- nál kevesebb 2-nél magasabb kondenzációs fokú polimert, 5 m/m%-nál kevesebb nátrium-szulfátot tartalmaz – , és kívánt esetben másodlagos diszpergálószert tartalmaz.

**(51)** *A23B 4/00* *(2006.01)*
*B65B 25/06* *(2006.01)* **(13) A1**
**(21) P 05 00808** **(22) 2005.08.30.**
(71) Sylvain Húsipari Kft., Szolnok (HU)
(72) Thiery, Sylvain Marcel Roger, Izsák (HU)
**(54) Csomagolt hústermék és eljárás annak előállítására**
(74) Kovács Gábor, DANUBIA Szabadalmi és Védjegy Iroda Kft., Budapest

(57) A találmány tárgya csomagolt termék, különösen hústermék, amely lyukacsos nedvességzáró réteggel ellátott nedvszívó betétet (20), továbbá mind a nedvszívó betétet (20) mind a terméket körülfogó csomagolóanyagot és a terméket (10) a külső légtértől elzáró fóliát tartalmaz. A fólia vákuum alatt készített, vákuumzáró záróvarrattal (31) van a termék (10) és a nedvszívó betét (20) köré zárva. A fólia előnyösen tasak (30).

A találmány tárgya továbbá eljárás csomagolt hústermék előállítására, amely eljárás során a hústerméket előkészítik, szükség szerint darabolják, és/vagy fűszerezik, majd nedvszívó betéttel (20) együtt csomagolóanyaggal fogják körül, majd a csomagolóanyagot lezárják. A fóliát vákuum alatt zárják le, és fóliaként előnyösen tasakot (30) alkalmaznak.

3. ábra

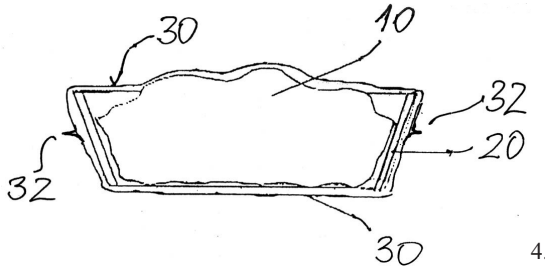


4. ábra

(51) *A23B 4/00* *(2006.01)*
*A23L 1/22* *(2006.01)* (13) A1
(21) P 06 00205 (22) 2006.03.14.
(71) (72) Kuti János, Siófok (HU);
Nádas Mihály, Szolnok (HU)
(54) **Fűszeralapú páckeverék, különösen húsokhoz**
(74) dr. Gárdonyi Zoltánné, DANUBIA Szabadalmi és Védjegy Iroda Kft., Budapest

(57) A találmány fűszeralapú páckeverékre vonatkozik, amely különösen húsok pácolására alkalmazható, de alkalmazható halak, rákok stb. pácolására, továbbá főzelék- és zöldségfélék, például hüvelyesek párolásánál is. A találmány szerinti páckeverék növényi eredetű fűszereket, szén-dioxid-forrásként szolgáló anyagot, előnyösen kalciumkarbonátot, szerves savat, előnyösen citromsavat, továbbá adott esetben étkezési sót, valamint adott esetben keményítőt és/vagy keményítő tartalmú anyagot, előnyösen étkezési keményítőt és/vagy gabonalisztet tartalmaz. A találmány szerinti fűszeralapú páckeverékkel pácolt hús sütési, főzési ideje 30-40%-kal lerövidül, ezáltal energiamegtakarítást tesz lehetővé. Az elkészített hús porhanyós, élvezeti értéke magas, a fűszerek mélyen átjárták, és tömege körülbelül megegyezik a kiindulási nyers hús tömegével.

---

(51) *A23C 9/13* *(2006.01)*
*A23C 9/158* *(2006.01)*
*A23L 1/302* *(2006.01)*
*A23L 1/304* *(2006.01)*
*A23L 1/305* *(2006.01)* (13) A1
(21) P 06 00283 (22) 2006.04.07.
(71) (72) Zámbó János, Székesfehérvár (HU)
(54) **Javított tulajdonságú tejtermék**
(74) Várnai Anikó, INTERINNO Szabadalmi Iroda, Budapest

(57) A találmány tárgya javított tulajdonságú tejtermék, amely mikroelem- és vitaminadalékokat tartalmaz.

A készítményre az jellemző, hogy 100 tömegrésznyi tejtermék alapanyag mellett, adalékként 0,05–0,15 tömegrész fokhagymakivonat-port, 0,01–0,015 tömegrész koenzim-Q10-port, 0,05–0,1 tömegrész magnéziumsót, 0,005–0,01 tömegrész E-vitamint, 0,005–0,0075 tömegrész cinksót, 0,01–0,045 tömegrész szelénsót, 0,01–0,025 tömegrész krómsót, 0,01–0,15 tömegrész L-carnitint, és adott esetben 0,1–0,4 tömegrész kalciumsót és/vagy 0,001–0,0025 tömegrész D-vitamint és/vagy 0,0001–0,0007 tömegrész B1-vitamint és/vagy 0,0001–0,0008 tömegrész B2-vitamint és/vagy 0,004–0,009 tömegrész B3-vitamint és/vagy 0,001–0,0045 tömegrész B5-vitamint és/vagy 0,0005–0,001 tömegrész B6-vitamint és/vagy 0,0001–0,0005 tömegrész B12-vitamint és/vagy 0,1–0,18 tömegrész C-vitamint és/vagy 0,05–0,1 tömegrész folsavat és/vagy 0,001–0,0015 tömegrész béta-karotint és/vagy 5–20 tömegrész fehérjét tartalmaz.

---

(51) *A23C 21/00* *(2006.01)*
*A23P 1/02* *(2006.01)* (13) A1
(21) P 05 00269 (22) 2005.03.03.
(71) (72) Homonnay Zsombor, Ábrahámhegy (HU)
(54) **Az édes tejsavó por és magas tejcukortartalmú származékainak és a tejcukor tablettázással történő tovább-feldolgozása, édességként, desszert termékként történő fogyasztása érdekében**

(57) A találmány tárgya a tejfeldolgozás és az édes tejsavókezelés során keletkező tejsavóban és származékaiban koncentrálódó nagy mennyiségű természetes eredetű, élettanilag fontos ásványi anyagok, 100%-osan emészthető savófehérjék, és a nagy mennyiségű tejcukor élelmiszerként történő hasznosításának tablettázási eljárással történő továbbfejlesztése a fogyaszthatóság megkönnyítése érdekében.

---

(51) *A23C 23/00* *(2006.01)* (13) A1
(21) P 06 00314 (22) 2006.04.21.
(71) FRIESLAND HUNGÁRIA Zrt., Debrecen (HU)
(72) Bednárik, Juraj, Nitra (SK);
Havasiová, Mária, Kosice (SK)
(54) **Joghurtalapú túródesszert-készítmény**
(74) dr. Bándy Tamásné, PATENDER Nemzetközi Iparjogvédelmi Képviseleti Kft., Budapest

(57) A találmány tárgya joghurtalapú túródesszert-készítmény. A már ismert megoldások szerint elkészítik a joghurtot és a rögös túrót, majd a túrót a megfelelő arányban adagolják a joghurthoz. Az ismert eljárásoktól eltérően, cukrot, stabilizálószert, módosított keményítőt és étkezési zselatint és/vagy pektint adagolnak a masszához egy keverőszerkezettel rendelkező tartályban. Addig keverik, amíg az összetevők teljesen össze nem vegyülnek, egyneművé lesznek. Az így kapott masszát, ami jellemzően krémes konzisztenciájú, de jellegzetes rögös túródarabokat tartalmaz, átvezetik a hőcserélőn, közben a terméket 2–5 percig 68–76 °C hőfokon tartják. Azután 23–26 °C hűtik, esetleg más ízesítő adalékanyagot kevernek hozzá, majd ugyanezen a hőfokon töltik, csomagolják. Az ízesítő adalék lehet pl. gyümölcsvelő, karamell, csokoládé vagy fűszer a túróval összekeverve, vagy külön.

---

(51) *A23K 1/00* *(2006.01)*
*A23K 1/14* *(2006.01)* (13) A1
(21) P 06 00276 (22) 2006.04.05.
(71) (72) Diczházi István, Eger (HU)
(54) **Gabona szemtermésekből készített vörös színű takarmány alapanyag**

(57) A találmány gabona szemtermésekből készített vörös színű takarmány-alapanyag, amelyben a flavonoid szerkezetű vegyületek mint színanyagok a savas kémhatás hatására vörös színű színezőanyaggá alakulnak át. A találmány lényege, hogy a kék vagy lila vagy szürke színnel jellemezhető pelyvátlanított és őrölt árpa vagy őrölt rozs szemtermések perikarpium, teszta, aleuron szövetrétegeiben jelenlévő flavonoid vegyületek színváltozása áll be a pH 2-3 kémhatással jellemezhető vizes oldószerű kénsavoldattal történő kezelés hatására. A színváltozás az ACID RED 18 nevű vörös szín hígítás nélküli (5) és tízszeres hígítású (6) fokozata közé eső színnel azonosítható és szemtermés-őrlemény perikarpium, teszta, aleuron szövetrétegekkel fedett részein jelenik meg és tartósan megmarad. Az így kialakított szemtermés-őrlemény pH 3-4 értékű savas kémhatással rendelkezik, amelyhez a hozzákevert feketebodza- és paprikaőrlemény-keverékben található flavonoid szerkezetű vegyületek vörösé válnak és a keverés közben színezik az őrlés következtében kialakult szemtermésdarabok fehér színű felszínét és az endospermium darabokat. A találmány így olyan takarmány-alapanyaggá válik, amelynek a színe a PIGMENT RED 3 nevű vörös szín hígítás nélküli (7) és tízszeres hígítású (8) fokozata közé eső színnel azonosítható, és ez a szín a pH és a hőmérséklet-viszonyoknak, a vizes áztatásnak jól ellenáll.

---

(51) *A23K 1/00* *(2006.01)* (13) A1
(21) P 06 00377 (22) 2006.05.08.
(71) (72) dr. Esküdt Judit, Budapest (HU)
(54) **Olajbogyó-tartalmú állati táplálék, állateledel-kiegészítő szer, állatgyógyászati készítmény és állatkozmetikai készítmény**

(57) A találmány tárgya olajbogyó-tartalmú állati táplálék, állateledel-kiegészítő szer, állatgyógyászati készítmény és állatkozmetikai készítmény.

A találmány lényege, hogy az ismert élelmiszer-feldolgozási eljárások valamelyikének alkalmazásával előkészített nyers, konzervált, szárított, porított, őrölt, préselt, szeletelt stb. olajbogyót önmagában állateledelként alkalmazzák, vagy nyers, konzervált, száraz, illetve bármilyen nedvességtartalmú állateledelben, állateledel-kiegészítő szerben, állatgyógyászati készítményben, illetve állatkozmetikai készítményben adalékként használják.

A találmány kisállatok táplálékának, táplálkozási kedvének, külső megjelenésének, fizikai kondíciójának javítására használható.

---

**(51)** ***A23L 1/304*** *(2006.01)*
***A61K 36/185*** *(2006.01)*
***A61K 36/31*** *(2006.01)*
***A61K 36/42*** *(2006.01)*
***A61K 36/87*** *(2006.01)*
***A61K 36/899*** *(2006.01)* **(13) A1**
**(21) P 06 00266** **(22) 2006.03.30.**
(71) (72) Lukács István, Szentkirályszabadja (HU)
**(54) Gyógyhatású étrendkiegészítők**

(57) A találmány gyógyhatású étrendkiegészítőkre vonatkozik, amelyeket úgy állítanak elő, hogy növényi anyagok közül, a beérésük sorrendjében, legalább háromnak sajtolással vagy enzimekkel kivonják a nedvességtartalmát és olajtartalmát, fermentálás nélkül, vagy tejsavbaktériumokkal beoltva fermentálják, keményfa hamujából a vízzel kivonható ásványi anyagokat kivonják, végül a növényi kivonatokat és a keményfából kivont ásványi anyagokat összekeverik.

---

**(51)** ***A23L 1/48*** *(2006.01)*
***A23L 1/015*** *(2006.01)*
***A61K 33/08*** *(2006.01)*
***C01B 5/00*** *(2006.01)* **(13) A1**
**(21) P 05 01127** **(22) 2005.11.30.**
(71) HYD Kutató-Fejlesztő Kft., Budapest (HU)
(72) Somlyai Gábor, Budapest (HU)
**(54) Gének expresszióját befolyásoló gyógyászati és élelmiszer-ipari készítmények és eljárás azok előállítására**

(57) A találmány tárgya különböző betegség kezelésére alkalmas gyógyászati és élelmiszer-ipari készítmények és eljárás azok előállítására.

A találmány szerinti készítményekre az jellemző, hogy 0,01–5000 ppm deutériumtartalmú vizet és/vagy szerves vegyületeket tartalmaznak.

---

**(51)** ***A23L 2/00*** *(2006.01)*
***E03C 1/02*** *(2006.01)* **(13) A1**
**(21) P 06 00254** **(22) 2006.03.27.**
(71) (72) Szegő Zsolt, Budapest (HU)
**(54) Épületek ásvány-ivóvízzel és egyéb itallal, folyadékkal történő központi ellátása**

(57) A meglévő, vagy új építésű lakó-, középületek, vagy egyéb épületek magas minőségű ásvány-ivóvízzel és egyéb itallal, folyadékkal történő központi ellátása, vagyis az ásvány- vagy magas minőségű víznek a zártláncú, direkt vezetékhálózatokon történő továbbítása, a fogyasztónál előállító, vagy szerződéses partnere által kontrolált forgalmazása történik, így az ásvány- vagy magas minőségű víznek a szervezetbe juttatható gyógyászati, orvosi, valamint élettani szempontból fontos anyagok és a fogyasztott mennyiség kontrolálhatóak, és adagolhatóak.

---

**(51)** ***A43B 7/06*** *(2006.01)* **(13) A1**
**(21) P 03 01896** **(22) 2003.06.19.**
(71) Bar & Co. Europe Kft., Budapest (HU)
(72) Baricz István, Bonyhád (HU)
**(54) Cipőtalpba épített szellőztetőszerkezet**
(74) Király György, JUREX Iparjogvédelmi Iroda, Budapest

(57) A találmány tárgya rugalmas anyagból készült, talpbéléssel (1) lezárt cipőtalpba (2) épített, a cipőben (3) való járás közben fellépő, a lábfej (10) mozgásával működtetett, szellőztetőszerkezet cipőhöz (3), ahol a cipőtalp (2) szívószelepet (4) és áteresztő szelepet (5) tartalmaz. A sarokrész (6) légtartályként (7) van kiképezve, amely a szívószelepen (4) keresztül van feltöltve levegővel. A talpbélésben (1) beáramló nyílások (9), és a lábujjak tövének elhelyezkedési helyénél kiáramló nyílások (8) vannak kiképezve. A kiáramló nyílások (8) és a légtartály (7) között van az áteresztő szelep (5) elhelyezve. A szívószelep (4) a cipőtalpba (2) illeszkedő önálló elemként van kialakítva, és oly módon van elrendezve, hogy a szívószelep (4) szívónyílása (13) a talpbélésen (1) kialakított beáramló nyílással (9) fedésben van elhelyezve, és a lábfej (10) talpboltozata (11) alatt, célszerűen annak sarok (12) felőli végénél van a cipőtalpba (2) építve. A cipőtalpban (2) további, a légtartállyal (7) közös légteret képező kiegészítő légtartály (14) van a cipőtalp (2) talpboltozat (11) alatti részében kiképezve, és a légtartályban (7), valamint a kiegészítő légtartályban (14) rugalmas távtartó és tartó tuskók (21) vannak a cipőtalp (2) anyagából kialakítva. A cipőtalp (2) anyaga olyan műanyag, célszerűen poliuretán, amelynek a sűrűsége, azaz a rugalmassága a mindenkori nyomóerő függvényében van megválasztva, amellyel a cipőtalp (2) anyagának összenyomódása, azaz a légtartály (7) és a kiegészítő légtartály (14) térfogatváltozása a nyomóerő figyelembevételével a megfelelő légáramlás biztosításához szükséges értéken van tartva.

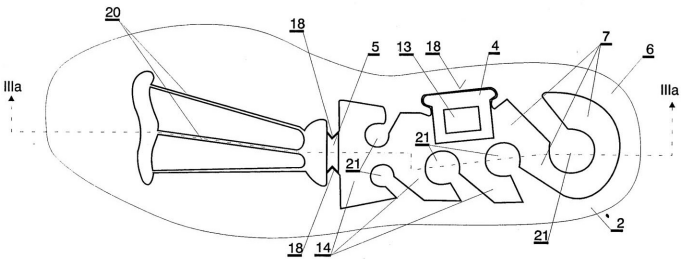


1. ábra

A találmány tárgya továbbá, talpbéléssel (1) lezárt cipőtalpba (2) épített, a cipőben (3) való járás közben fellépő lábmozgással működtetett szellőztető szerkezet cipőhöz (3), ahol a cipőtalp (2) szívószelepet (4) és áteresztő szelepet (5) tartalmaz, és a sarokrészbe (6) légtartály (7) van beépítve. A légtartály (7) a cipőtalpba (2) épített működtetővillával (19) van vezérelve és a szívószelepen (4) keresztül van feltöltve levegővel. A talpbélésben (1) beáramló nyílások (9), és a lábujjak tövének elhelyezkedési helyénél, kiáramló nyílások (8) vannak kiképezve. A kiáramló nyílások (8) és a légtartály (7) között áramló levegő útjában van az áteresztő szelep (5) elhelyezve. A szívószelep (4) a cipőtalpba (2) illeszkedő önálló elemként van kialakítva, és oly módon van elrendezve, hogy a szívószelep (4) szívónyílása (13) a lábfej (10) talpboltozata (11) alatt, célszerűen annak sarok (12) felöli végénél van a cipőtalpba (2) építve, és a talpbélésen (1) kialakított beáramló nyílással (9) fedésben van elhelyezve. A működtetővilla (19) mindkét vége vulkanizált gumi borítású, és a légtartály (7) felőli vége a légtartályhoz (7) van rögzítve .

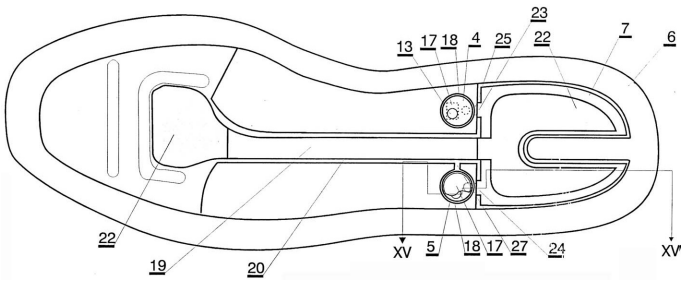


13. ábra

---

**(51)** ***A47C 3/027*** *(2006.01)*
***A47C 3/026*** *(2006.01)*
***A47C 3/18*** *(2006.01)* **(13) A1**
**(21) P 05 00535** **(22) 2005.05.26.**

(71) (72) Szántó János, Csömör (HU)

**(54) Izomaktiváló szék**

(57) A találmány tárgya izomaktiváló szék, melynek alváza és hozzá csatolt ülőkéje van.

Jellemzője, hogy az ülőke (2) tartólapból (21), tartóelemből (22), ülőlapból (23) és oldalszárnyakból (24, 24') van kialakítva, a tartólapban (21) vagy a benne rögzített perselyben (213) fészek (212) van kialakítva, az ülőlapban (23) vagy a benne rögzített perselyben (232) fészek (231) van kialakítva, a tartóelem (22) a tartólaphoz (21) rendelt fészekben (212) van elrendezve, az ülőlap (23) a tartólap (21) fölött van elrendezve úgy, hogy az ülőlaphoz (23) rendelt fészek (231) felfekvő felülete a tartóelemre (22) támaszkodik; a tartóelem (22) fészekkel (231) érintkező felülete konvex, az oldalszárak (24, 24') csatolóelemekkel (25, 25') vannak az ülőlaphoz rögzítve.

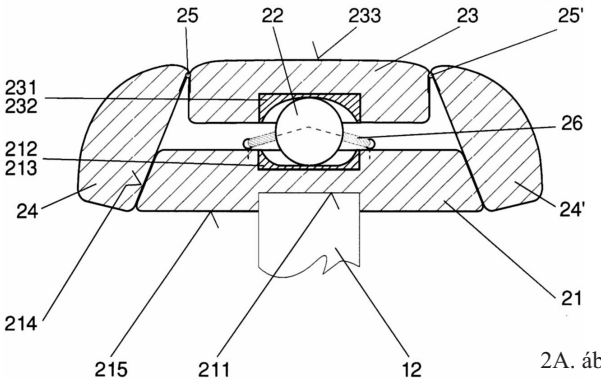


2A. ábra

**(51)** ***A47G 29/02*** *(2006.01)* **(13) A1**

**(21) P 06 00289** **(22) 2006.04.12.**

(71) (72) Fodor Imre, Nagytarcsa (HU)

**(54) Információ és reklám anyagot gyűjtő, tároló és kináló eszköz**

(74) Pintz György, Pintz és Társai Szabadalmi és Védjegy Iroda, Budapest

(57) A találmány információs és reklámanyagot gyűjtő, tároló és kináló eszköz, amely falra erősíthető, falból kiálló tartószerkezetből, és a tartószerkezetre erősíthető, legalább egy oldalán, a rögzítési felületen lapos oldalú dobozból került kialakításra. Lényege, hogy a tartószerkezet (1) a rögzítési felületre (7) erősíthető, alul legömbölyített felerősítő résszel (2) és tartófüllel (3) rendelkezik. A tartófül (3) elülső része (4) ívelt kialakítású, továbbá két oldalt, a rögzítési felület felé irányuló, lekerekített nyúlványokkal (5) van ellátva. A nyúlványok (5) a felerősítő rész (2) szélességén túl nyúlnak, továbbá a nyúlványok (5) és a rögzítési felület (7) között rés (6) van. A (8) doboz nyitható fedelének (9) tetején (10) és elülső oldalán (11) egy-egy akasztónyílás (12) van, továbbá a behajtható oldala (13) törésvonallal (14) van ellátva, valamint a nyitható fedél (9) két oldalán (13) rögzítőnyílások vannak kiképezve a rögzítőfülecskék (19) részére.

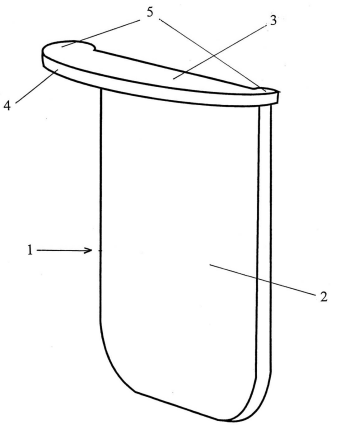


1. ábra

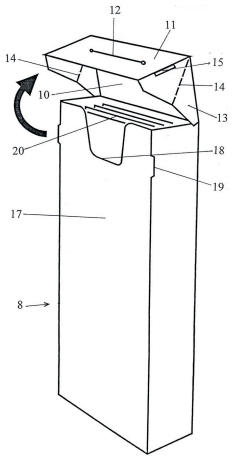


6. ábra

**(51)** ***A61K 31/198*** *(2006.01)*
***A23L 1/302*** *(2006.01)*
***A23L 1/304*** *(2006.01)*
***A61K 33/30*** *(2006.01)*
***A61K 33/04*** *(2006.01)*
***A23L 1/305*** *(2006.01)* **(13) A1**

**(21) P 06 00428** **(22) 2006.05.23.**

(71) (72) dr. Szűcs Miklós 51%, Debrecen (HU); dr. Gál István 49%, Debrecen (HU)

**(54) Vitaminkészítmény**

(57) A találmány tárgya egy napi adagra vonatkoztatva a következő hatóanyagokból álló készítmény:

| | |
|---|---|
| Arginin | 100–150 mg |
| B6-vitamin | 0,6–1,5 mg |
| B12-vitamin | 1,25–2,5 μg |
| Bétakarotin | 1,8–3,6 mg |
| Cink | 5–14 mg |
| C-vitamin | 25–180 mg |
| E-vitamin | 30–150 I.U. |
| Folsav | 0,15–0,4 mg |
| Glutathion | 50–150 mg |
| Koenzim Q10 | 5–30 mg |
| L-carnitin | 125–250 mg |
| Magnézium | 110–260 mg |
| Szelén | 17,5–35 μg |
| Taurin | 125–250 mg |

spermiumszámot növelő és/vagy minőségüket javító táplálék-kiegészítőként való alkalmazásra.

A találmány további tárgya eljárás ezen készítmények előállítására önmagában ismert, gyógyszerészeti szempontból elfogadható segédanyagokkal.

**(51)** ***A61K 36/68*** *(2006.01)*
***A61K 36/28*** *(2006.01)*
***A61K 36/886*** *(2006.01)*
***A61P 17/00*** *(2006.01)*
***A61K 36/53*** *(2006.01)* **(13) A1**

**(21) P 06 00142** **(22) 2006.02.23.**

(71) CELL-LINE Kft., Budapest (HU)

(72) Dienes Istvánné, Budapest (HU)

**(54) Egészségi állapot javító hatású, természetes alapanyagú kozmetikai és gyógyászati készítmény**

(57) A találmány olyan természetes növényi alapanyagokból készült kozmetikai, gyógyhatású készítmény, előnyösen teakeverék, krém, oldat, tonik, emulzió, gél, balzsam, olaj, hintőpor vagy fürdő, ecsetelő, rázókeverékre vonatkozik, amely a készítmény összes tömegére számított

50–95 térfogat% útifüvet
5–40 térfogat% aloet

3–30 térfogat% körömvirágot
1–20 térfogat % rozmaringlevelet
tartalmaz, kívánt esetben a 100%-hoz szükséges mennyiségű egy vagy több szilárd, folyékony, szokásosan alkalmazott vivőanyaggal együtt.

---

**(51)** *A61K 39/395* *(2006.01)*
*A61K 31/7088* *(2006.01)*
*A61K 45/06* *(2006.01)*
*A61K 47/48* *(2006.01)* **(13) A2**
**(21) P 05 00999** **(22) 2002.11.26.**
(71) Schering Corporation, Kenilworth, New Jersey (US)
(72) Vicari, Alain P., La Tour de Salvagny (FR);
Caux, Christophe, Bressolles (FR)
**(54) Eljárások rák kezelésére**
(30) 60/333,434 2001.11.27. US
(86) PCT/US 02/38098 (87) WO 03/045431
(74) dr. Láng Tivadarné, S.B.G. & K. Szabadalmi Ügyvivői Iroda, Budapest
(57) A dendrites sejtek (DC) kritikus szerepet játszanak az antigén-specifikus immunválaszokban. A találmány anyagokat és eljárásokat biztosít olyan betegségi állapotok kezelésére, beleértve a rákot, a gazdaszervezetből származó dendrites sejtek aktiválása útján, melyek csekély mértékben válaszolnak az aktiváló ingerekre a betegség miatt. A találmány tárgyát különösen olyan eljárások képezik rák kezelésére egy emlősben, melynek során az említett emlősnek egy hatékony mennyiségű tumoreredetű DC-inhibitor faktor antagonistát adnak be kombinációban egy hatékony mennyiségű toll-like receptor (TLR) agonistával.

---

**(51)** *A61L 2/10* *(2006.01)*
*A61L 2/12* *(2006.01)*
*B02C 13/00* *(2006.01)*
*B02C 19/18* *(2006.01)* **(13) A1**
**(21) P 03 02251** **(22) 2003.07.17.**
(71) Pannon Egyetem, Veszprém (HU)
(72) Bucsky György 30%, Balatonalmádi (HU);
Ludányi Lajos 20%, Szolnok (HU);
Keringer Ferenc 5%, Veszprém (HU);
Pechó Zoltán 15%, Budapest (HU);
ifj. Ujhidy Aurél 15%, Veszprém (HU);
Vass András 15%, Veszprém (HU)
**(54) Berendezés szilárd fázisú anyagok kombinált kezelésére**
(57) A találmány tárgyát szilárd anyagok kombinált kezelésére szolgáló berendezés képezi, amely fogadó/ürítő és mikrohullámú és/vagy ultrahang és/vagy ultraibolyafény energiakezelő anyagtartályból, az őket elválasztó aprító és/vagy keverőszerkezetet és a kezeléshez szükséges technológiai anyagáramok csatlakozó szerveit tartalmazó szakaszból, és a tartályok egymáshoz viszonyított helyzetét ciklikusan ismétlődően változtató, az egész berendezés alternáló mozgását megvalósító hajtóműből áll.

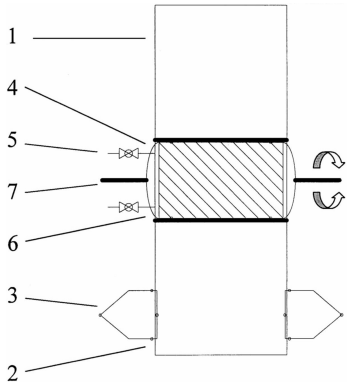

1. ábra

---

**(51)** *A61L 2/18* *(2006.01)*
*C11D 7/32* *(2006.01)* **(13) A2**
**(21) P 06 00027** **(22) 2004.06.04.**
(71) Tyco Healthcare Group LP, Mansfield, Massachusetts (US)
(72) Kite, Peter, Leeds, West Yorkshire (GB);
Hatton, David, Seattle, Washington (US)
**(54) Antiszeptikus készítmények, eljárások és rendszerek**
(30) 60/476,274 2003.06.04. US
10/659,413 2003.09.10. US
(86) PCT/US 04/18009 (87) WO 04/108093
(74) dr. Svingor Ádám, DANUBIA Szabadalmi és Védjegy Iroda Kft., Budapest
(57) A találmány tárgyát képezik legalább egy EDTA-sót tartalmazó antiszeptikus készítmények. E készítmények széles spektrumú mikroba- és gombaellenes aktivitással, illetve antikoaguláns tulajdonsággal rendelkeznek. Az antiszeptikus készítmények ugyancsak aktívnak mutatkoztak mikrobiális nyálkába vagy biofilmekbe történő behatolásban és azok lebontásában. Humán és orvosi alkalmazásokhoz biztonságosak és felhasználhatók fertőzések megelőzésére, illetve meglévő vagy megállapított fertőzések továbbterjedésének megakadályozására és/vagy azok megszüntetésére.

---

**(51)** *A61M 16/04* *(2006.01)* **(13) A1**
**(21) P 06 00111** **(22) 2002.08.21.**
(71) Laryngeal Mask Company Limited, Victoria, Mahé (SC)
(72) Brian, Archibald I. J., Bel Ombre, Mahé (SC)
**(54) Gégemaszkos levegőbevezető készülék**
(30) 60/314,438 2001.08.23. US
10/138,806 2002.05.03. US
(86) PCT/GB 02/03834 (87) WO 03/018094
(74) Mészárosné Dónusz Katalin, S.B.G. & K. Szabadalmi Ügyvivői Iroda, Budapest
(57) A találmány tárgya gégemaszkos levegőbevezető készülék (4900), amelynek a levegővezető csöve (4810) a toroid alakú felfújható párna garatoldalához csatlakozik, és ezzel növeli a készülék belső nyílásának mélységét, valamint javítja a beteg anatómiai struktúrájával fennálló tömítettséget.

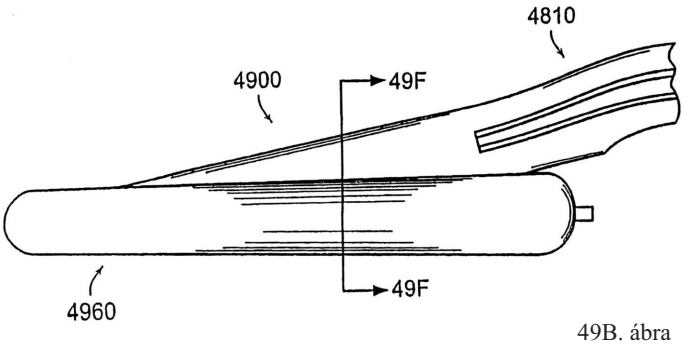

49B. ábra

---

**(51)** *A61N 1/02* *(2006.01)*
*A61N 1/18* *(2006.01)*
*A61N 1/20* *(2006.01)* **(13) A1**
**(21) P 06 00444** **(22) 2006.05.29.**
(71) (72) Magyar István, Szentendre (HU)
**(54) Mikro-áram terápiás eszköz**
(57) A találmány mikro-áram terápiás eszköz, amely beépített áramforrást (1) tartalmaz és egy milliampernél kisebb folyamatos vagy pulzáló egyenáramot közvetít a kezelendő felületre az érintkezési pontokon keresztül, amely érintkezési pontok egymást váltogatva az áramforrás pozitív (2) és negatív (3) pólusait vezetik ki a kezelendő felületre. Az eszköz rendelkezik egy jelző (4) elemmel, amely jelzi az eszköz bekapcsolt állapotát, amikor a rendszer áramköre zárt, és azon keresztül áram folyik.

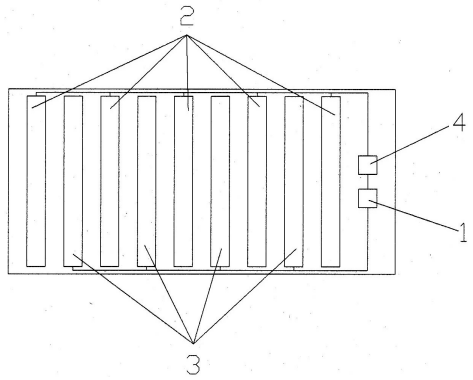


1. ábra

**(51)** ***A61N 5/06*** *(2006.01)*
***A61K 41/00*** *(2006.01)*
***A61P 17/00*** *(2006.01)*
***A61Q 5/00*** *(2006.01)*
***A61Q 19/00*** *(2006.01)* **(13) A1**

**(21) P 06 00137** **(22) 2006.02.22.**

(71) (72) Kis Éva, Budapest (HU)

**(54) Eljárás hajgyógyászati, bőrgyógyászati, kozmetikai, valamint testápolási készítmények színenergiával történő modulálására**

(57) A találmány tárgya eljárás hajgyógyászati, bőrgyógyászati, kozmetikai, valamint testápolási készítmények színenergiával történő modulálására. A találmány szerinti eljárásra jellemző, hogy egy kiválasztott összetevőt, vagy magát a legalább egy, előnyösen több összetevőből összeállított készítményt a kívánt hatás eléréséhez szükséges, a látható fény tartományába eső, $4 \cdot 10^{14}$– $8 \cdot 10^{14}$ Hz rezgésszámú, $8 \cdot 10^{-5}$–$4 \cdot 10^{-5}$ cm hullámhosszú, legalább egyszínű fénnyel szobahőmérsékleten, legalább 1 percig besugározzák.

**(51)** ***A62B 1/20*** *(2006.01)* **(13) A1**

**(21) P 06 00420** **(22) 2006.05.18.**

(71) (72) Kozma Károly, Budapest (HU)

**(54) Menekülő-lecsúszócső tűzvész esetére lakó- és irodaházakba, intézményekbe, hivatalokba**

(57) A találmány menekülő lecsúszócső (2) tűzvész esetére lakó- és irodaházakba, intézményekbe, hivatalokba, amely rozsdamentes acélcsőből készült, és az emeletek közé van beépítve. A találmány lényege, hogy a menekülő lecsúszócső (2) a magas épületekben három-négy emeletenkénti szakaszokra bontottan vannak beépítve azért, hogy a nagy mélységtől való félelmet eloszlassák.

Minden lecsúszócső (2) talpa ugyanannak az emeletnek a padlójára van rögzítve, mely emelet plafonjába az átszálló cső (2) felső vége rögzítve van, hogy az emeletek padlóiba vágott környílásokon (4), átvezetve azokon át a menekülők biztonsággal és gyorsan a földszintre juthassanak.

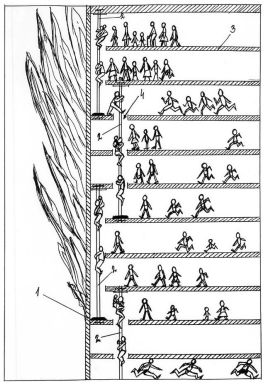

1. ábra

**(51)** ***A62C 2/00*** *(2006.01)* **(13) A1**

**(21) P 06 00405** **(22) 2006.05.12.**

(71) (72) Kenyeres Miklós, Budapest (HU)

**(54) Tűzoltási eljárás**

(57) Az találmány tárgya tűzoltási eljárás nagykiterjedésű tüzek esetére, mellyel meg lehet akadályozni a nagykiterjedésű erdőtüzek terjedését, a nélkül, hogy a tűzoltók testi épségét a tűz közvetlenül veszélyeztetné.

Az eljárás a következő:

– A tűzugrási távolság (I) többszörösén (2) kívül, lehetőség szerint a zsarátnokszórási, ill. a tűzugrási távolság (1) háromszorosának szélességén kívül oltóanyaggal terítik a locsolt területet (3).
– A kihagyott terület (2) oltóanyaggal terített locsolt terület (3) szélén meggyújtják a területet (így csak kisebb tüzet okozva) és szükség esetén ezzel a gyújtogatással haladnak a főtűz (0) felé, míg el nem érik a zsarátnokszórási, ill. tűzugrási távolságot (1).

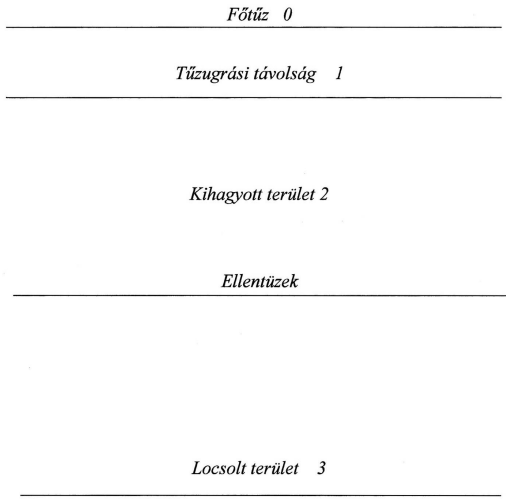


1. ábra

**(51)** ***A63F 9/06*** *(2006.01)* **(13) A1**

**(21) P 06 00056** **(22) 2006.01.27.**

(71) (72) Bruck Gyula, Budapest (HU)

**(54) Bűvös tolattyúk, kombinációs játék**

(57) A találmány olyan térbeli logikai rendező játékra vonatkozik, mely egy vagy több rétegben /síkban/ elhelyezkedő párhuzamos tengelyeket tartalmaz, melyeken jelzőtestek vannak, jelzőtestenként két vagy több információval, mely információk a jelzőtestek tengelykörüli elforgatásakor eltűnnek, illetve előtűnnek. A tengelyekkel párhuzamos síkban és a tengelyek irányára keresztben mozgató elemek helyezkednek el, melyek érintkeznek a jelzőtestekkel. A mozgató elemek hosszirányú mozgatásával a jelzőtestek egyik vagy másik csoportjának információi megváltoznak. A jelzőtesteket hordozó tengelyek tengelyirányú elmozdítása megváltoztatja, illetve beállítja az egy-egy mozgató elemmel mozgatható jelzőtest csoportba kerülő jelzőtesteket.

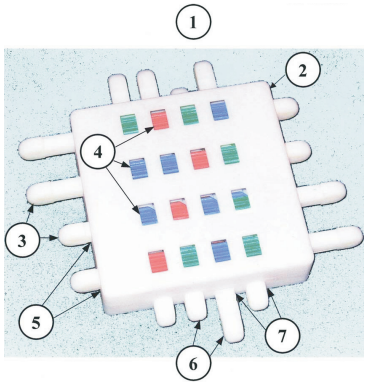


1. ábra

**(51)** ***A63F 9/10*** *(2006.01)* **(13) A1**

**(21) P 06 00047** **(22) 2006.01.23.**

(71) (72) Nagy Barnabás, Budapest (HU)

**(54) Kockakép-kirakó társasjáték**

(57) A találmány egy adott nagyságú kocka különböző axonometrikus képeit ábrázoló és a kockaoldalakat különböző számokkal (2) megjelölő, hatélű lapokból (1) álló, falemezből, vagy kartonpapírból készíthető kirakójáték.

A kirakójáték a lapok (1) azonos hosszúságú kontúréleinek egymáshoz illesztésével játszható a lapokon látható számok (2) segítségével, és amelyekkel az illesztések értékei is közvetlenül meghatározhatók, eredményül létrehozva különböző térbeli alakzatok valósághű képeit.

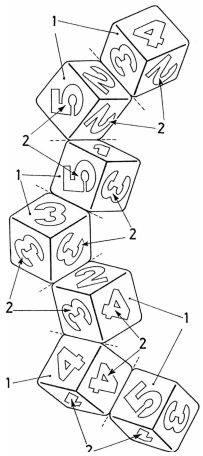

3. ábra

**(51)** ***A63H 33/04*** *(2006.01)*

***E04H 9/00*** *(2006.01)* **(13) A1**

**(21) P 05 00280** **(22) 2005.03.08.**

(71) (72) Kabai Sándor 70%, Budapest (HU); Bérczi Szaniszló 30%, Budapest (HU)

**(54) IKOROMB-egységgel szervezett oktatási segédeszköz térszerkezet-építő és modellező készségek fejlesztésére**

(57) A találmány tárgya összekapcsolódó oktaéder-tetraéder szerkezetű téralkotó elemmel (ikoromb) létrehozott oktatási segédeszköz térszerkezet-építő és modellezőkészségek fejlesztésére, valamint gömbszerű és planáris összeállításokat egyszerre tartalmazó műszaki építmények létrehozására/modellezésére különös tekintettel űrállomásokra és űrkutatási célú létesítményekre.

A találmány szerinti megoldás alapegysége az 1 ikoromb, mely a 2,3,4 három aranyrombusszal, az 5,6,7 három félbevágott aranyrombusszal és a 8 szabályos háromszöggel, mint lapokkal borított test; amelynek különböző rétegekben történő elmetszésével különféle összeállítási lehetőségeket, sík és gömbi felületeket adó építési modulokat kapnak.

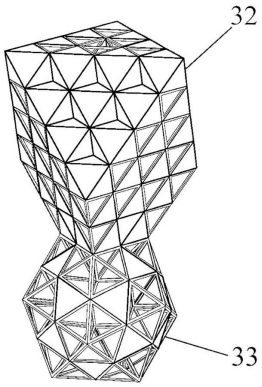


21. ábra

B – SZEKCIÓ

IPARI MŰVELETEK ÁLTALÁBAN ÉS SZÁLLÍTÁS

**(51)** ***B03B 9/00*** *(2006.01)*

***C04B 18/00*** *(2006.01)*

***C08J 11/00*** *(2006.01)* **(13) A1**

**(21) P 03 01984** **(22) 2003.06.30.**

(71) (72) Adamis Géza 30%, Budapest (HU);
Ádány Mihály 10%, Érd (HU);
Radó Gábor 30%, Budapest (HU);
Timár Péter 30%, Budapest (HU)

**(54) Eljárás káros hatású hulladékok ártalmatlanítására és adott esetben hasznosítására**

(74) Faber Miklós, ADVOPATENT Szabadalmi és Védjegy Iroda, Budapest

(57) A találmány tárgya eljárás káros hatású hulladékok ártalmatlanítására és adott esetben hasznosítására, főleg folyadékfázist is tartalmazó hulladékok esetében a hulladékban lévő, a semleges kémhatástól eltérő tulajdonságú káros anyagok környezetszennyező hatásának kiiktatására vagy legalábbis tompítására, amelynek során az ártalmatlanítandó hulladékot környezetvédelmi előírásoknak megfelelő tároló-térbe helyezik, a tárolótérben pedig veszélyességét mérséklő, előnyösen azt megszüntető mennyiségű és összetételű adalékanyaggal kezelik. Jellegzetessége, hogy

– az eljárás során egyidejűleg legalább kétféle hulladékot ártalmatlanítanak, melyek közül

– a pH értéke alapján lúgos vagy savas kémhatású egyik fajtát első hulladékzóna (1), első tárolóterében (11)

– a pH értéke alapján az előbbivel ellentett kategóriába tartozó másik fajtát második hulladékzóna (2) második tárolóterében (21) tartják,

– kezelő adalékanyagként az első hulladékéval ellentett kémhatású második hulladékot vagy megfordítva a második hulladékéval ellentett kémhatású első hulladékot használják,

– az első hulladékból folyadékfázisának legalább egy részét elkülönítik, és azt a második hulladékkal összekeverik,

– vagy megfordítva a második hulladékból folyadékfázisának legalább egy részét elkülönítik

– és azt az első hulladékkal összekeverik,

– az így nyert keverék összetevőit egymással reagáltatják,

– a reakció lejátszódása során és/vagy azt követően pedig a keveréket tartós elhelyezésre alkalmas lerakó térbe (10, 23) továbbítják.

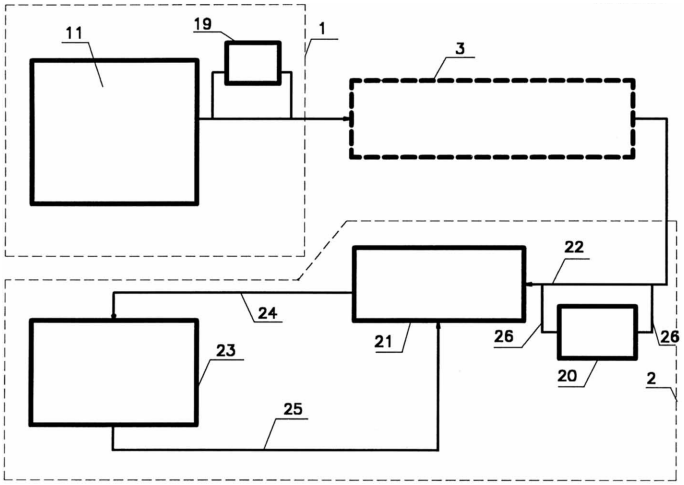


1. ábra

**(51)** ***B23K 26/00*** *(2006.01)*

***H01J 37/30*** *(2006.01)* **(13) A1**

**(21) P 06 00443** **(22) 2006.05.26.**

(71) Szegedi Tudományegyetem, Szeged (HU)

(72) dr. Hopp Béla 40%, Szeged (HU);
dr. Smausz Kolumbán Tamás 20%, Szeged (HU);

Vass Csaba 30%, Heves (HU);
dr. Bor Zsolt 10%, Szeged (HU)

**(54) Eljárás átlátszó anyag közvetett impulzuslézeres megmunkálására**

(74) Szabó Zsolt, DANUBIA Szabadalmi és Védjegy Iroda Kft., Budapest

(57) A jelen találmány átlátszó anyag közvetett impulzuslézeres megmunkálására szolgáló új típusú eljáráshoz kapcsolódik.

A találmány szerinti eljárás lényege, hogy átlátszó anyagot legalább megmunkálni szándékozott tartományában (19) elnyelőréteggel (18) intenzív hőcserét biztosító kapcsolatba hoznak; az elnyelőrétegbe (18) az átlátszó anyagon keresztül lézerforrás (10) által emittált lézerfény (20) képezte lézerimpulzust irányítanak; a lézerimpulzus energiáját az elnyelőrétegnek (18) az átlátszó anyag megmunkálni szándékozott tartományához (19) közeli tartományában elnyeletik; ezáltal az elnyelőréteg (18) elnyelést megvalósító tartományát forrásig hevítik és az elnyelőréteg (18) elforró anyaga által a megmunkálni szándékozott tartományra (19) kifejtett visszahatással a megmunkálni szándékozott tartományból (19) mechanikai módon anyagot távolítanak el, ahol (i) az átlátszó anyagként a lézerfény (20) hullámhosszán lényegében teljesen áteresztő anyagot használnak, (ii) az elnyelőréteget (18) a lézerfény (20) hullámhosszán lényegében teljesen elnyelő anyagból készítik, (iii) a lézerimpulzus energiáját legalább az átlátszó anyag maratási küszöbenergiájával megegyező nagyságúra állítják be, továbbá (iv) az elnyelőréteget (18) olyan vastagsággal alakítják ki, amely vastagság mellett a lézerimpulzus energiájának elnyeletésével az átlátszó anyag megmunkálni szándékozott tartományánál (19) az elnyelőréteg (18) teljes vastagságban elforralásra kerül.

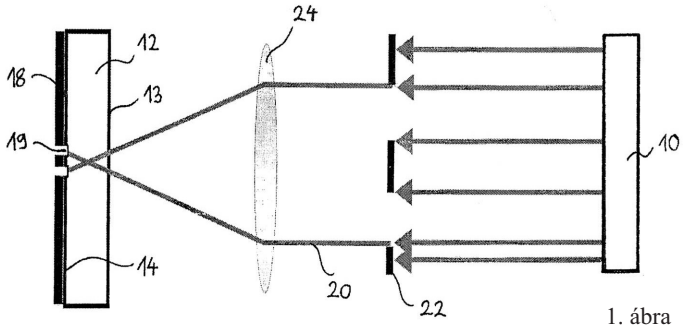

1. ábra

**(51)** ***B29B 17/00*** *(2006.01)*
***B29C 47/78*** *(2006.01)*
***B29C 51/42*** *(2006.01)*
***C08J 5/18*** *(2006.01)*
***C08J 11/00*** *(2006.01)* **(13) A1**

**(21) P 03 02986** **(22) 2003.09.16.**

(71) (72) Kilián Árpád, Budapest (HU)

**(54) Eljárás PVC-hulladék újrahasznosítására, előnyösen PVC-fólia vagy-lemez előállítására**

(57) A találmány tárgya eljárás PVC-hulladék újrahasznosítására, előnyösen PVC-fólia vagy -lemez előállítására, amely eljárás a PVC hulladékok, például PVC-kábelhulladék és egyéb lágy és félkemény PVC-hulladék feldolgozásával az ipar és a mezőgazdaság számos területén felhasználható termékek, előnyösen PVC ipari, mezőgazdasági fólia és lemez előállítását teszi lehetővé.

Eljárás PVC-hulladék újrahasznosítására, előnyösen PVC-fólia és lemez előállítására, melynek során a feldolgozásra kerülő PVC-hulladékot előválogatás után feldolgozó hengerek közé helyezik, melyek között lágyítás után átengedik. Az eljárás jellemzője, hogy a hulladék alapanyagot egymástól adott távolságra levő, egymással szemben kis kerületi sebességkülönbséggel forgó hengerek közé helyezik, majd első lépésben a feldolgozás alatt levő alapanyagot darálják, melynek során az anyagot a hengerek között többször átmenesztik, majd a hengerek közé visszahelyezik, így a hengerek között a hulladék alapanyag a saját belső súrlódása következtében belső hevítéssel felmelegszik, és ezzel egy képlékenyen alakítható masszát hoznak létre. A feldolgozás további szakaszában a képlékeny anyag összetételét további áteresztéssel és adagolással finomítják, előnyösen homogenizálják és a végleges összetételnek megfelelően összeállítják, majd a feldolgozás végén a kész anyagot a egyik hengerről fóliaként lehúzzák, és előnyösen hűtőhengeren átvezetve fóliaként feltekercselik.

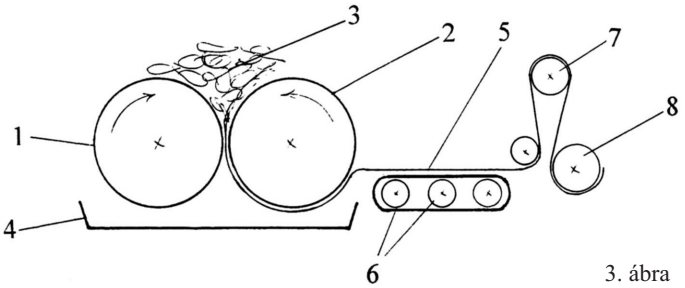

3. ábra

**(51)** ***B29C 47/78*** *(2006.01)*
***B29C 51/42*** *(2006.01)*
***B29D 7/00*** *(2006.01)*
***B32B 27/40*** *(2006.01)*
***C08J 5/00*** *(2006.01)*
***C08J 11/00*** *(2006.01)*
***E04B 1/62*** *(2006.01)* **(13) A1**

**(21) P 03 03065** **(22) 2003.09.18.**

(71) (72) Némethy Jenő 10%, Budapest (HU);
Kilián Árpád 10%, Budapest (HU);
Schweiger Tamás 40%, Budapest (HU);
Kovács Endre 40%, Budapest (HU)

**(54) Eljárás építőiparban használatos műanyag alapú szigetelőréteg előállítására, és az így előállított építőipari felhasználású termék, előnyösen lemez vagy fólia**

(74) Némethy Jenő, Budapest

(57) A találmány tárgya eljárás építőiparban használatos műanyagalapú szigetelőréteg előállítására, és az így előállított építőipari felhasználású termék, előnyösen lemez vagy fólia, amely előnyösen cserép alátétfóliaként, szigetelő és szigetelésvédő lemezként, továbbá különböző anyagú szigetelő rétegek elválasztó rétegeként alkalmazható.

A találmány szerinti eljárás jellemzője, hogy az eljárás során alapanyagként PVC-réteggel ellátott poliészter, üveg vagy polipropilén nem szövött textil hordozórétegű alapanyagot, előnyösen hulladék anyagot alkalmaznak, amelyet egymáshoz feszített, fűtött hengerek között vezetnek át és ennek során hevítéssel az alapanyag PVC-rétegéhez további, PVC-réteggel ellátott poliészter, üveg vagy polipropilén nem szövött textil hordozórétegű alapanyagot vagy PVC-fóliát kapcsolnak.

A találmány továbbá építőipari felhasználású termék, elsősorban a találmány szerinti eljárással előállítva, amelynek több, egymáshoz kapcsolt rétege van. A termék jellemzője, hogy a szigetelőlemeznek legalább egy, külső felületen levő poliészter, üveg vagy polipropilén nem szövött textil rétege (1) és egy vagy több ezzel összekapcsolt PVC-rétege (2) van.

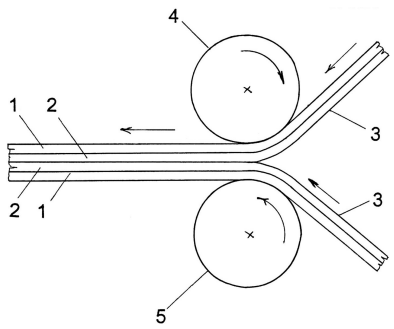

1. ábra

**(51)** ***B42F 17/00*** *(2006.01)* **(13) A1**
**(21) P 03 02439** **(22) 2003.07.31.**
(71) (72) Wunderlich Gábor, Pécs (HU);
Sótonyi Gábor, Pécs (HU)
**(54) Reteszelhető iratrendező tartószerkezet**

(57) A találmány tárgya reteszelhető iratrendező tartószerkezet, amely egy iratrendező gerinclapját fogja meg teljes hosszúságban, és amelyet egy szekrény rekeszében lehet tárolni. A találmány lényege, hogy a gerinclapra (1) merőlegesen hegesztett tartókeret (2) felső oldallapjába préselt vezetőpersely (5), és a tartókeret (2) alsó lapjával párhuzamosan, keresztben elhelyezkedő vezetőlemez (6) furata biztosítja a reteszrúd (4) hosszanti mozgását, amely az iratrendező tartószerkezet zárolását végzi úgy, hogy a reteszrúd (4) felső vége a rekesz felső oldallapján lévő reteszelő furatba csúszik, amikor azt egy elektromágnes nyomórúdja nyomja fel. A reteszrúd (4) kicsúszását az alsó vezetőlemez (6) fölött lévő, a reteszrúdra (4) csúszásmentesen rögzített rögzítő lemez (7) és az ütköző alátét (8) akadályozza meg, alaphelyzetbe való csúszását a vezetőlemez (6) és a reteszrúd (4) végére csavart ütközőkorong (9) felső pereme között a reteszrúdra (4) fűzött, kúpos nyomórugó (10) segíti.

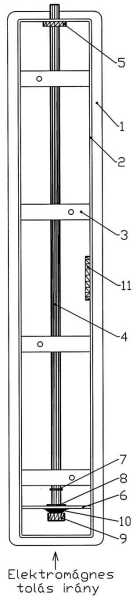


1. ábra

**(51)** ***B44C 1/20*** *(2006.01)*
***B44F 11/00*** *(2006.01)* **(13) A1**
**(21) P 07 00272** **(22) 2003.01.08.**
(71) Tarkett Inc., Farnham, Quebec (CA)
(72) Courtoy, Jean-Francois, St-Bruno de Montarville, Quebec (CA);
Menard, René, Cowansville, Quebec (CA);
Caldas, Victor, Cowansville, Quebec (CA);
Charest, Claude, St-Bruno de Montarville, Quebec (CA)
**(54) Szelektíven dombornyomott felületborítás, valamint eljárás ilyen előállítására**
(30) 10/046,019 2002.01.11. US
10/321,617 2002.12.18. US
(86) PCT/CA 03/00008 (87) WO 03/057458
(74) Szabó Zsolt, DANUBIA Szabadalmi és Védjegy Iroda Kft., Budapest

(57) Legalább egy, motívumban vagy mintázatban nyomtatással felhordott fotoiniciátor-tartalmú nyomdafestéket borító bevonóréteg mechanikai dombornyomásával szelektíven dombornyomott felületborításokat állítanak elő. A dombornyomott bevonóréteget ultraibolya sugárzásnak vetik alá, amely a nyomdafesték felett elhelyezkedő felszínen a fedőréteg kikeményedését váltja ki. A terméket ezt követően megolvasztják, miáltal a nyomdafesték felett elhelyezkedő területektől különböző felületeken a mechanikai úton előállított dombornyomás relaxáción esik át és kisimul. A találmány egyik változatánál hőre lágyuló bevonóréteget használnak, amely a nyomdafesték felett elhelyezkedő területektől különböző felületeken az alkalmazott első mechanikai dombornyomástól eltérő textúrájú mechanikai dombornyomásnak vethető alá. Egy lehetséges másik változatnál két eltérő spektrumtartományba eső keményítő ultraibolya sugárzást használnak, így fedőbevonatként szelektíven dombornyomott felületű uretánbevonatot alkalmazhatnak.

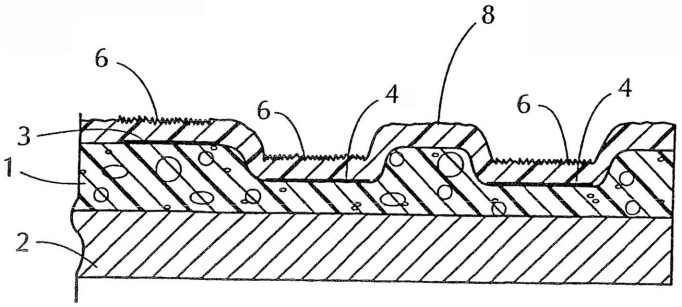


4. ábra

**(51)** ***B44C 1/24*** *(2006.01)*
***B44B 5/02*** *(2006.01)*
***E04F 21/16*** *(2006.01)* **(13) A1**
**(21) P 07 00066** **(22) 2002.07.12.**
(71) SAINT-GOBAIN WEBER, Servon (FR)
(72) Souron, Claude, Gien (FR);
Souron, Lionel, Gien (FR)
**(54) Szerszámdekoratív minták burkolóanyagon való létrehozására, valamint annak alkalmazása**
(30) 01/09389 2001.07.13. FR
(86) PCT/FR 02/02484 (87) WO 03/006260
(74) Sári Tamás Gusztáv, DANUBIA Szabadalmi és Védjegy Iroda Kft., Budapest

(57) A találmány tárgya szerszám (1) dekoratív mintáknak (5) burkolóanyagon való létrehozására. A szerszám (l) hordozófelületet alkotó legalább egy sík részt tartalmazó, szabadon forgó, feszített végtelen szalagon (2) kialakított, vagy ahhoz rögzített matricát tartalmaz. A végtelen szalag (2) továbbá legalább kettő szabadon forgó henger (6, 7) között van kifeszítve.

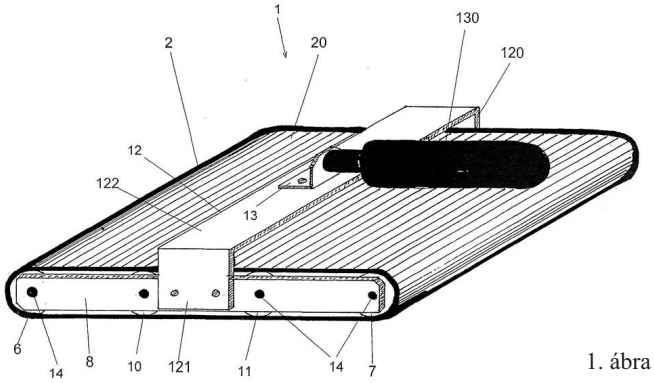


1. ábra

**(51)** ***B60P 3/34*** *(2006.01)*
***A47C 17/80*** *(2006.01)*
***B60P 3/345*** *(2006.01)*
***B60P 3/355*** *(2006.01)*
***B60P 3/32*** *(2006.01)* **(13) A1**
**(21) P 04 00044** **(22) 2004.01.06.**
(71) (72) Simon Béla, Budapest (HU)
**(54) Helytakarékos telepítésű, kétállású ágyszerkezet lakójárművekhez**

(57) A találmány tárgya helytakarékos telepítésű, kétállású ágyszerkezet lakójárművekhez (2), melynek főként téglatestként kialakított rugal-

mas betéte az egyik testél mentén kiképzett forgástengely körül függőleges- és vízszintes végállás között billenthetően van telepítve.

A találmány feladata térkímélő hálóhelybővítésre alkalmas megoldás kidolgozása.

A találmány szerint ezt a feladatot azzal oldják meg, az ágyszerkezetnek zárt végállás és nyitott végállás között állítható csapadékálló kihuzata (14) van, mimellett a betét és a kihuzat (14) célszerűen egy derékszögűnégyszög szelvényű rétegként kialakított, egyik oldalán nyitott, a szembenfekvő oldalon nyitott vagy nyitható dobozban, a dobozzal közös szerelési egységbe vannak összefogva, a doboz előnyösen a lakójármű (2) felépítményének az utazásra és a táborozásra egyaránt alkalmas helyére van telepítve, adott esetben viszont a doboz a lakójármű (2) felépítményének táborozásra alkalmas helyére van ideiglenesen átszerelve.

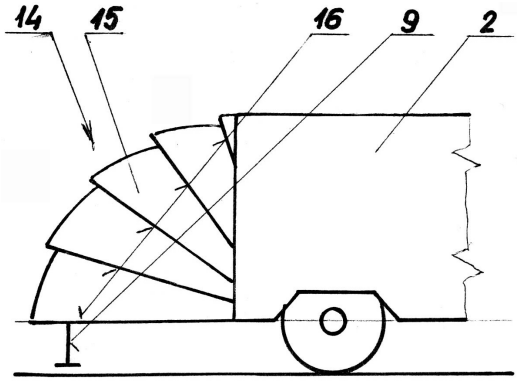


5. ábra

**(51)** ***B65B 31/00*** *(2006.01)* **(13) A1**
**(21) P 05 00756** **(22) 2005.08.09.**
(71) (72) Kovalsky Sergey, Budapest (HU)
**(54) Szuvenír gyártmány konkrét földrajzi hely levegőjéből vett minta tárolására**

(57) A találmány a szuvenír gyártmányok területéhez tartozik, melyek éles és élő emlékeztető hatást hoznak létre konkrét földrajzi hely látogatásáról, az illatreflexek aktivizálásával. E célból egy meghatározott tartályt az atmoszférikus nyomást meghaladó nyomással megtöltik az adott hely levegőjével, mely az adott földrajzi hely jellemző sajátságait meghatározó mikrorészecskéivel, mikroelemeivel és illataival van telítve. A levegő kihasználásának növelésére a tartály el van látva a kiegészítő szeleppel mely alapszeleptől a lehető legtávolabb van elhelyezve. Mindkét szelep kinyitásakor a tartály levegője teljesen felhasználódik. A szuvenír tartály másik megvalósítása egy rugalmas tartály melynek fala rugalmas, a fal pedig átengedi az illatokat.

A fal kiegészítésként telítve van telítve van az adott földrajzi hely jellemző tulajdonságait meghatározó mikrorészecskék, mikroelemek és illatok magas koncentrációjával. A tartály megnyomásának hatására az illatok elkezdenek terjedni a környezet terébe.

**(51)** ***B65D 83/08*** *(2006.01)* **(13) A1**
**(21) P 07 00117** **(22) 2001.10.26.**
(71) SCA Hygiene Products GmbH, Mannheim (DE)
(72) Morin, Emmanuelle, Paris (FR);
Widlund, Urban, Pixbo (SE)
**(54) Tárolóeszköz egymásba hajtogatott vagy mechanikusan csatlakoztatott szövedék-lapok rakatához és eljárás a tárolóeszközben használt szövedéklapok helyzet-meghatározó eszközeinek gyártására**
(30) 00203753.9 2000.10.27. EP
(86) PCT/SE 01/02349 (87) WO 02/34645
(74) Erdély Péter, DANUBIA Szabadalmi és Jogi Iroda Kft., Budapest

(57) A találmány szerinti tárolóeszköznek általában sík alsó fala és felső fala, továbbá az alsó falat és a felső falat összekötő oldalfalai, valamint legalább a felső falában egy, a tárolóeszközben lévő szövedéklapok eltávolítására egy nyílása van; az egymásba hajtogatott szövedéklapok rakata legalább a legalsó szövedéklap két szélével illeszkedik az alsó falra és a legfelső szövedéklap a felső fal közelében vagy azzal érintkeztetve és a felső fal nyílásával szomszédosan helyezkedik el, és a nyílás (14) két szemközti oldaláról kinyúló, hosszúkás átfedő nyúlványokkal (26a–f, 27a–f, 42a–d, 43a–d) van ellátva. A tárolóeszközben használt szövedéklapok helyzetmeghatározó eszközeinek gyártásához olyan vágószerkezetet alkalmaznak, amelynek vágóéle azonos profilkialakítású a helyzetmeghatározó eszközként használt nyúlványok készletének profiljával, és ezzel a vágó szerkezettel egyetlen lemezdarabból vágják ki a szemközti szelvényeket a helyzetmeghatározó eszközhöz, miután az említett lemez két felét oldalirányban eltolják és előre meghatározott hosszúságban elvágják, és azonos, de szemközti párokat alakítanak ki a helyzetmeghatározó eszközhöz tartozó, szemközti, átfedő nyúlványokként.

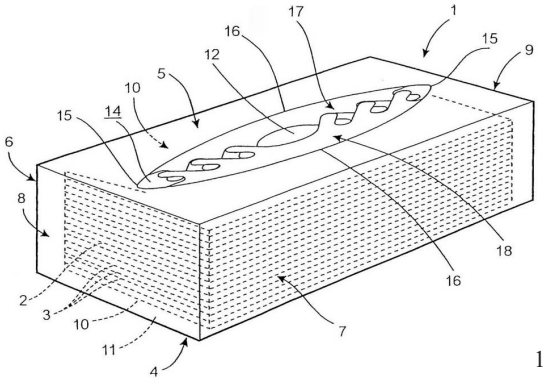


1. ábra

**(51)** ***B65D 85/72*** *(2006.01)* **(13) A1**
**(21) P 05 00480** **(22) 2005.05.11.**
(71) (72) Sőrés Csaba, Nagykálló (HU)
**(54) Élelmiszer átenergetizáló csomagolás**

(57) A csomagolás nem csak átenergetizáló, hanem az immunrendszer erősítését is biztosítja.

A csomagolóforma elkészítése során, körzővel rajzolnak egy kört, ugyanezzel a szöggel a kört hat felé osztják, meghúzzák az origó felé. A körnél a jelöléseket összekötik, az utolsó beosztást kivágják, majd az origó felé húzott vonalak mentén az origóig 90°-os szögben hajtják be.

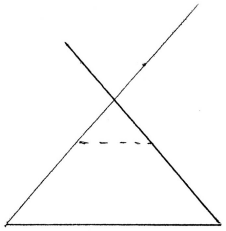

1. ábra

C – SZEKCIÓ
VEGYÉSZET ÉS KOHÁSZAT

**(51)** ***C01B 3/00*** *(2006.01)*
***B01J 19/00*** *(2006.01)*
***C01B 3/04*** *(2006.01)* **(13) A1**
**(21) P 04 02015** **(22) 2004.10.06.**
(71) Roszol János, Sajószentpéter (HU);
de Chalendar Philippe, Budapest (HU);
Petro Kinga, Bercel (HU);
Sipos Eszter, Sajószentpéter (HU);
Thernesz Vilmos, Göd (HU);
Abonyi István, Gödöllő (HU)
(72) Abonyi István, Gödöllő (HU)
**(54) Eljárás és berendezés víz bontására**
(74) Farkas Tamás, DANUBIA Szabadalmi és Védjegy Iroda Kft., Budapest

(57) A találmány tárgya eljárás és berendezés víz bontására, ahol az eljárás során folyékony halmazállapotú vizet juttatnak tartályba (1), és a víz molekuláit elektromos energiával bontják, a vízből ultrahangos porlasztással hideg vízpárát hoznak létre, majd a vízpárát mikrohullámú elektromágneses energiaforrással ellátott üregrezonátor kamrájába (8) juttatják, ahol a vízpárát mikrohullámú elektromágneses hullámokkal gerjesztik, és az így keletkezett, nagysebességű vízmolekulákból álló gőzt nagyfeszültségű katalizátor kamrában (12) létesített elektromos térbe vezetik, amelyben a nagysebességű vízmolekulákat hidrogénionokra és oxigénionokra bontják, majd az ionokat változó amplitúdójú egyenáramú, szabályozott elektromos feszültségforrás sarkaihoz kapcsolt gyorsító elektródák (18a, 18b) közé vezetik, és a hidrogénionokat a feszültségforrás negatív polaritású gyorsító elektródáján (18a), míg az oxigénionokat annak pozitív polaritású gyorsító elektródáján (18b) leválasztják, továbbá a berendezésben tartály (1), és a tartályban (1) egyenáramú feszültségforrás sarkaira kapcsolt elektródák (18a, 18b) vannak elrendezve, a tartályban (1) porlasztókamra (21) van kialakítva, amelybe a tartályon (1) kívül elrendezett vízforráshoz csatlakozó vezeték (5) van bevezetve, és a porlasztókamrában ultrahangforrások vannak elrendezve, továbbá a tartályban (1) legalább egy magnetronnal (9) ellátott üregrezonátor kamra (8) van kiképezve, és az üregrezonátor kamra (8), valamint a porlasztókamra (21) között szűrőelem (6) van elhelyezve, továbbá a berendezés a tartályban (1) elrendezett, és nyílással (20) kialakított katalizátor kamrával (12) van ellátva, és a nyílásban (20) katalizátorrúd (15) van elhelyezve, továbbá a katalizátorkamra (12) és az üregrezonátor kamra (8) között szűrőelem (11) van elrendezve, továbbá az elektródák (18a, 18b) a katalizátorkamra (12) nyílása közelében, a katalizátorrúd (15) körül elrendezett, alul nyitott gázgyűjtő edényekben (17a, 17b) vannak elhelyezve.

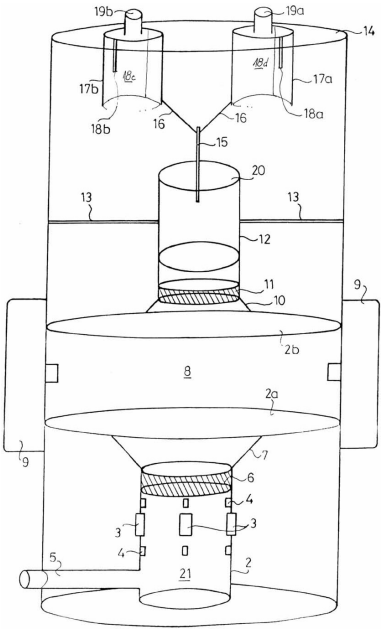


1. ábra

**(51)** ***C02F 3/00*** *(2006.01)*
***C02F 3/12*** *(2006.01)*
***C02F 3/30*** *(2006.01)*
***E03F 5/00*** *(2006.01)*
***E03F 5/22*** *(2006.01)* **(13) A1**

**(21) P 03 03223** **(22) 2003.09.30.**

(71) KEVIÉP Kelet-Magyarországi Vállalkozási Építőipari és Kereskedelmi Kft., Debrecen (HU)

(72) Benedekfy Vilmos, Eger (HU);
Demeter István, Eger (HU);
Darvai István, Felsőtárkány (HU);
Cs. Nagy István, Debrecen (HU)

**(54) KST-1 típusú biológiai szennyvíztisztító berendezés**

(57) A találmány tárgya egy főgéppel üzemelő eleveniszapos biológiai szennyvíztisztító kisberendezés.

A berendezés működésének lényege:

– szállodák, iparvállalatok, kistelepülések stb. szennyvizeinek tisztítása egyetlen főgép – ejektorral összekapcsolt szivattyú – üzemeltetésével megoldott, mely gép automatikusan működtetett szerelvénnyel kiegészítve biztosítja
  – a biológiai reaktor tartalmának keverését,
  – a levegőztetést,
  – az iszaprecirkulációt, továbbá
  – a nyersszennyvíz és/vagy csurgalék átemelését – ha az igény;

Képes tehát ellátnia korszerű anaerob + anoxikus + aerob kombinációban működő eleveniszapos biológiai szennyvíztisztítóban géppel végzendő műveletek összességét – így e rendszer a közepes nagyságú berendezések fajlagos beruházási – és üzemköltségénél nem nagyobb fajlagos költségekkel jellemezhető, kb. a 30 $m^3$/d–120 $m^3$/d települési szennyvízmennyiség tartományban;

– kedvező feltételekkel alkalmas 10 $m^3$/d–30 $m^3$/d települési szennyvízmennyiség tisztítására is.

A működési vázlatok az 1. számú kartonrajzon láthatók.

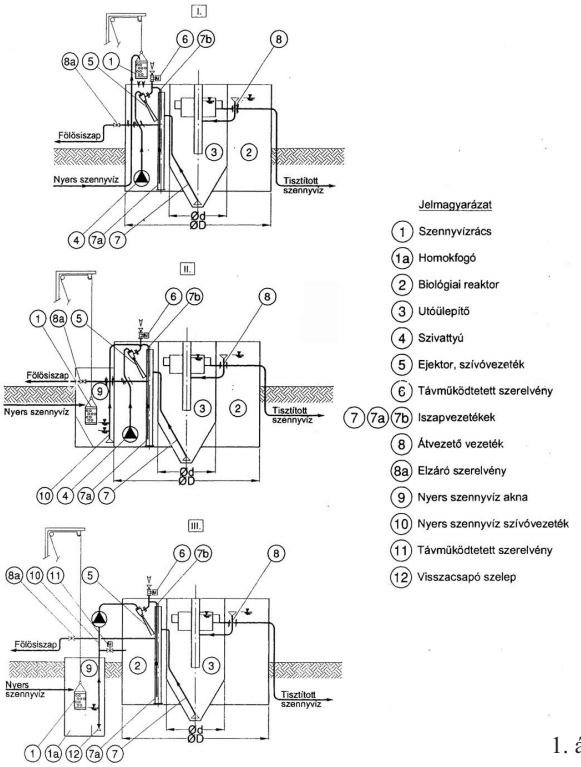


1. ábra

**(51)** ***C02F 3/00*** *(2006.01)*
***C02F 1/00*** *(2006.01)*
***C02F 3/32*** *(2006.01)*
***C02F 9/00*** *(2006.01)* **(13) A1**

**(21) P 04 00274** **(22) 2004.01.27.**

(71) KP Intersilicate Kft., Budapest (HU)

(72) Puskás Ferenc, Budapest (HU)

**(54) Eljárás lakossági szennyvíz integrált – egyedi és/vagy csoportos – természetközeli gyökérteres biológiai szennyvíztisztítás, teljes körű zárt rendszerű tisztított víz újrahasznosítás és komposztálás komplex megvalósítására**

(57) A találmány, eljárás lakossági szennyvíz integrált – egyedi és/vagy csoportos-természetközeli gyökérteres biológiai tisztítására, a tisztított víz teljes körű zárt rendszerű újrahasznosítására és elkomposztálására vonatkozik. Az eljárás újszerűségét az adja, hogy nagy hatékonyságú kaszkád rendszerrel oldja meg a szennyvíz ülepítését és ásványi kombinált töltetű elő- és utószűrőket alkalmaz. A szennyvízoldat nitrát- és foszfáttartalmának, kémhatásának (pH)- és C:N arányának beszabályo-

zására. Az inert, szilárd anyagoktól mentes (kő, kavicshomok) gyökérteres tisztító gyökérmátrixa hőszigetelt, rácsos fém, vagy műanyag tartószerkezettel és földréteggel szagmentesen fedett műanyag fóliával szigetelt árokmedencében fejti ki a mikroorganizmusok általi szennyvíztisztító hatását. Az eljárás a tisztított víz komplex újrahasznosítását sőt, elkomposztálást is megoldja.

---

**(51)** ***C02F 11/00*** *(2006.01)*
***C05F 7/00*** *(2006.01)*
***C05F 9/00*** *(2006.01)*
***C05F 9/04*** *(2006.01)* **(13) A1**
**(21) P 03 03861** **(22) 2003.11.27.**
(71) (72) Pákozdi László, Budapest (HU);
dr. Szolnoky Győző, Kecskemét (HU);
Szolnoky Tamás, Kecskemét (HU);
Szolnoki János, Martfű (HU);
Kun Bálint, Martfű (HU)
**(54) Eljárás települési szennyvíziszap komposztálására**
(74) Várnai Anikó, INTERINNO Szabadalmi Iroda, Budapest
(57) A találmány tárgya eljárás települési szennyvíziszap prizmás rendszerben történő komposztálására mikroorganizmusok jelenlétében.

Az eljárást az jellemzi, hogy 35–60 tf% települési szennyvíziszap és 28–50 tf% mennyiségű, olajtartalmú növényolaj-ipari vinteriszap elegyéhez 20–30 tf% kenderrost-hulladékot és/vagy szecskázott kölesszalmát és/vagy szemescirokszár-apríték és fehér somkórószárapríték elegyét kevernek, az elegyet prizmában, ismert módon komposztálják úgy, hogy a komposztálás során a prizmákat forgatják, levegőztetik és szükség esetén nedvesítik, majd a termofil szakaszt követő mezofil fázisban 5–15 tf% érett szennyvíziszapkomposzt-hordozóra felvitt Trichoderma hamatum, Pseudomonas fulva, Pseudomonas stutzeri mikroorganizmus oltóanyagot kevernek a prizmába és a prizmaanyagot rendszeres forgatás mellett utóérlelik.

---

**(51)** ***C02F 11/00*** *(2006.01)*
***C02F 11/12*** *(2006.01)*
***C02F 11/14*** *(2006.01)*
***C05F 3/00*** *(2006.01)*
***C10L 5/46*** *(2006.01)* **(13) A1**
**(21) P 04 02055** **(22) 2004.10.11.**
(71) COMPAT-Licencia Kft., Budapest (HU)
(72) dr. Stadler János 50%, Budapest (HU);
dr. Szabó Péter 25%, Budapest (HU);
A harmadik feltaláló neve feltüntetésének mellőzését kérte
**(54) Eljárás biológiailag szennyezett iszapok bűztelenítésére és ártalmatlanítására gyors aerob stabilizálással**
(74) Ravadits Imre, DANUBIA Szabadalmi és Védjegy Iroda Kft., Budapest
(57) A találmány tárgya környezetbarát eljárás biológiailag szennyezett, legfeljebb 10% szárazanyag tartalmú iszap vagy zagy – elsősorban kommunális szennyvíziszap vagy hígtrágya – bűztelenítésére és ártalmatlanítására, gyors aerob stabilizálással.

A találmány szerinti eljárás lényege, hogy 5 mm-nél kisebb szemcseméretű széntartalmú adszorbens ásványanyag őrleményt adagolnak az iszaphoz vagy zagyhoz, majd az így kapott keverékből nedves őrléssel stabil szuszpenziót képeznek és a jelenlévő élő szervezeteket elroncsolják úgy, hogy a nedves őrlés során a keveréket alkotó anyagokat 200 mikronnál kisebb szemcseméretűre aprítják.

---

**(51)** ***C07B 57/00*** *(2006.01)*
***C07D 307/77*** *(2006.01)*
***C07D 307/935*** *(2006.01)* **(13) A1**
**(21) P 06 00278** **(22) 2006.04.05.**
(71) CHINOIN Gyógyszer és Vegyészeti Termékek Gyára Zrt., Budapest (HU)
(72) dr. Szánya Tibor 16%, Veszprém (HU);
dr. Hanák László 12%, Veszprém (HU);
Kozma Gábor 10%, Budapest (HU);
Németh Attila 10%, Göd (HU);
Fónagy László 10%, Budapest (HU);
Kardos Zsuzsanna 10%, Budapest (HU);
Szabó Tibor 10%, Budapest (HU);
Vajda Ervin 10%, Budapest (HU);
Horváth Géza 4%, Veszprém (HU);
dr. Szabóné Ravasz Bernadett 2%, Veszprém (HU);
Strbka Andrásné 2%, Veszprém (HU);
Nagy Melinda 2%, Veszprém (HU);
Molnár Zoltán 2%, Szepetnek (HU)
**(54) Furán-2-on-származékok optikai izomerjeinek szétválasztására folyadékkromatográfiás eljárással**
(57)A találmány szerinti eljárással az (I) képletű

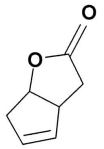

(I)

3, 3a, 6, 6a-tetrahidro-2H-ciklopenta[b]furán-2-on izomerjeinek elválasztását oly módon végzik, hogy az (I) képletű racém vegyületet vagy az (I) képletű vegyület optikai izomerjeinek 1:1 aránytól eltérő arányú keverékét folyadékkromatográfiás rezolválásnak vetik alá és kívánt esetben a kapott jobbraforgató, illetve balraforgató optikai izomereket izolálják.

---

**(51)** ***C07D 215/00*** *(2006.01)* **(13) A2**
**(21) P 05 01098** **(22) 2002.08.22.**
(71) Pfizer Products Inc., Groton, Connecticut (US)
(72) Rose, Peter Robert, Groton, Connecticut (US);
Lambert, John Francis, Groton, Connecticut (US);
Orrill, Susan Lee, Groton, Connecticut (US)
**(54) Vízmentes CETP inhibitor hatású kinolinszármazék előállítása kristályosítással**
(30) 60/325,926 2001.09.28. US
(86) PCT/IB 02/03423 (87) WO 03/029220
(74) Szimonné Backhausz Beáta, DANUBIA Szabadalmi és Védjegy Iroda, Budapest
(57) A találmány tárgya eljárás vízmentes (2R,4S)-4-[3,5-bisz-trifluormetil-benzil)-metoxikarbonil-amino]-2-etil-6-trifluormetil-3,4-di-hidro-2H-kinolin-l-karbonsav-etil-észter előállítására kristályosítással. A kristályosítást heptán izomereket vagy poláros oldószer és víz elegyét tartalmazó oldat hűtésével, vagy az oldószer elpárologtatásával végzik, adott esetben az oldat oltókristályokkal való beoltása után. A találmány szerint előállított vízmentes vegyület CETP inhibitor hatása révén érelmeszesedés megakadályozására, vagy előrehaladásának lassítására alkalmazható.

---

**(51)** ***C07K 7/00*** *(2006.01)* **(13) A2**
**(21) P 03 01384** **(22) 2001.10.19.**
(71) The Administrators of the Tulane Educational Fund, New Orleans, Louisiana (US);
Société de Conseils de Recherches et d' Applications Scientifiques, S.A.S., Párizs (FR)
(72) Coy, David, New Orleans, Louisiana (US);
Rassowski, Wajciech, Kenner, Louisiana (US);
Taylor, John, Upton, Massachusetts (US)
**(54) Urotenzin-II agonisták és antagonisták**
(30) 20002418962000.10.20. US
(86) PCT/US 01/50724 (87) WO 02/32932
(74) ifj. Szentpéteri Ádám, S.B.G. & K. Szabadalmi Ügyvivői Iroda, Budapest
(57) A találmány tárgyát Urotenzin-II antagonista és agonista hatású gyűrűs polipeptidek új osztálya képezi. A találmány tárgyát képezik továbbá az Urotenzin-II túlzott vagy a szükségesnél csekélyebb hatásával

jellemzett fiziológiai vagy pszichológiai állapotok kezelésére szolgáló eljárások is.

---

**(51)** ***C07K 14/61*** *(2006.01)*
***A61K 38/27*** *(2006.01)*
***A61K 47/48*** *(2006.01)* **(13) A2**
**(21) P 05 00997** **(22) 2002.11.20.**
(71) Pharmacia Corporation, St. Louis, Missouri (US)
(72) Finn, Rory F., Manchester, Missouri (US);
Lao, Wei, Chesterfield, Missouri (US);
Siegel, Ned R., Belleville, Illinois (US)
**(54) Kémiailag módosított, emberi növekedési hormon konjugátumok**
(30) 60/331,907 2001.11.20. US
(86) PCT/US 02/37270 (87) WO 03/044056
(74) dr. Svingor Ádám, DANUBIA Szabadalmi és Védjegy Iroda Kft., Budapest

(57) A találmány tárgya kémiailag módosított, emberi növekedési hormon (hGH), amelyet úgy állítanak elő, hogy a fehérjéhez vízoldékony polimert kötnek. A találmány szerint, kémiailag módosított fehérje hGH aktivitása sokkal tovább tarthat, mint a nem módosított hGH-é, ezzel a dózis csökkentése és más beadási rendek válnak lehetővé.

A találmány tárgyát képezik továbbá a kémiailag módosított hGH és annak agonista változatai, az előállításukra szolgáló eljárások, valamint a kémiailag módosított hGH-t és annak agonista változatait tartalmazó készítmények is.

A találmány szerinti módosított hGH és annak agonista változatai alkalmazhatók számos betegség vagy fejlődési rendellenesség kezelésére.

---

**(51)** ***C07K 16/00*** *(2006.01)*
***A61K 39/385*** *(2006.01)*
***A61K 39/395*** *(2006.01)*
***C12P 21/08*** *(2006.01)*
***C07K 16/46*** *(2006.01)*
***C07H 21/04*** *(2006.01)* **(13) A2**
**(21) P 05 00994** **(22) 2002.10.11.**
(71) Amgen Inc., Thousand Oaks, California (US)
(72) Oliner, Johnathan Daniel, Newbury Park, California (US)
**(54) Specifikus angiopoietin-2 kötő agensek**
(30) 60/328,604 2001.10.11. US
10/269,805 2002.10.10. US
(86) PCT/US 02/32613 (87) WO 03/030833
(74) ifj. Szentpéteri Ádám, S.B.G. & K. Szabadalmi Ügyvivői Iroda, Budapest

(57) A találmány tárgyát olyan specifikus kötő ágensek, pl. teljes mértékben humán antitestek képezik, amelyek az angiopoietin-2-höz kötődnek. Ezen felül a találmány tárgyát képezik az antitestek nehéz lánc fragmentumai, könnyű lánc fragmentumai és komplementaritás meghatározó régiói, valamint az antitestek előállítására és felhasználására alkalmas eljárások.

---

**(51)** ***C09J 175/12*** *(2006.01)* **(13) A2**
**(21) P 03 01664** **(22) 2001.10.31.**
(71) Henkel Kommanditgesellschaft auf Aktien, Düsseldorf (DE)
(72) Wefringhaus, Rainer, Hilden (DE);
Hennel, Richard, Monheim (DE)
**(54) UV-rezisztens bolyhosító ragasztó polimer szubsztrátumokhoz**
(30) 200105559 2000.11.09. DE
(86) PCT/EP 01/12634 (87) WO 02/38693
(74) Szentpéteri Zsolt, S.B.G. & K. Szabadalmi Ügyvivői Iroda, Budapest

(57) A találmány kétkomponensű poliuretán-kötőanyagokra vonatkozik, amelyek egy poliészter-poliol alifás vagy cikloalifás poliizocianáttal való reakciótermékén és egy poliaminkeveréket tartalmazó kikeményítő komponensen alapulnak, és alkalmasak UV-rezisztens bolyhosító-ragasztóként polimer szubsztrátumok bolyhosítására. A találmány szerinti ragasztóanyagok minden ismert feldolgozási eljárással feldolgozhatóak, és a bolyhosított anyagok fokozott UV-rezisztenciáját és jobb kopásállóságát eredményezik.

---

**(51)** ***C10L 5/44*** *(2006.01)* **(13) A1**
**(21) P 05 00899** **(22) 2005.09.27.**
(71) (72) László József 34%, Budapest (HU);
Dóczi János 33%, Sülysáp (HU);
Vizéli László 33%, Szentendre (HU)
**(54) Eljárás és berendezés lágyszárú növények nemesítésére**
(74) László József, Budapest

(57) A találmány szerinti eljárással lágyszárú növények nemesítése, tömörítése végezhető el úgy, hogy a préselési folyamat előtt a növényi alapanyagot felépítő cellulóz-/ és hemicellulóz-molekulákat rövidebb rostszálú anyaggá alakítják, a további fő összetevő lignin konzisztenciáját pedig, túlhevített vízgőz-bevezetéssel változtatják. A cellulóz és hemicellulóz rostszálak rövidítésével a növényi anyag fizikai tulajdonságai megváltoznak, a lágy halmazállapotú ligninnel keveredve elasztikus, préselésre különösen alkalmas elegyet alkotnak, amely a préselés után környezeti hőmérsékletre visszahűlve ismét megszilárdul és kitűnően szállítható, manipulálható. A tömörítvény készítéséhez szükséges fajlagos (villamos) energia mennyisége a más nemesítő eljárásokhoz képest a töredékére csökken.

A cellulózmolekulák felaprítását úgy érik el, hogy túlhevített gőzzel felmelegítve, keverés közben impulzusenergiát közölnek az eleggyel, amikor is az energiaközlés teljesítményének, az energia frekvenciájának, az energiaközlés időtartamának változtatásával a keverék konzisztenciájának tetszőlegesen kívánt mértéke beállítható. A találmány szerinti berendezés olyan csigás prés, amelybe az előkezelt lágy növényi alapanyag egy pépesítő egységen keresztül jut, amelynek anyagtovábbító csigája egyben az impulzusenergiát közli, melyet a tengelyére szerelt rezonátor állít elő.

A berendezés találmány szerinti másik megvalósítási módjánál a pépesítő egység a garatba kerül beépítésre.

---

**(51)** ***C12G 1/02*** *(2006.01)* **(13) A1**
**(21) P 06 00045** **(22) 2006.01.20.**
(71) (72) Schült Antal, Visegrád (HU)
**(54) Eljárás palackban érlelt pezsgő salakanyag (seprő) eltávolításához, szőlőlé ülepítéséhez, valamint erre a célra szolgáló egyszer használatos ülepítőbetét**

(57) Eljárás palackban érlelt pezsgősalakanyag eltávolításához, szőlőlé ülepítéséhez, valamit erre a célra szolgáló egyszer használatos ülepítőbetét.

A találmány tárgya eljárás palackban érlelt pezsgősalakanyag (seprő) eltávolításához, valamint a frissen szüretelt szőlő levének (must) rostanyag ülepítéséhez, tartósításához, valamint erre a célra szolgáló egyszer használatos speciális ülepítőbetét, amely a palackban érlelt pezsgő érlelésekor képződött salakanyag egyszerű és veszteségmentes összegyűjtését és eltávolítását teszi lehetővé. A találmány tárgya továbbá eljárás a palackba töltött, frissen szüretelt szőlő levének (must) letisztítására, ülepítésére, tartósítására, valamint erre a célra szolgáló egyszer használatos speciális ülepítőbetét, amely a frissen szüretelt forrás előtti állapotban levő szőlőlében (must) található rostanyag egyszerű összegyűjtését, veszteségmentes eltávolítását és tartósítását teszi lehetővé.

A találmány tárgya továbbá, ülepítőbetét palackban érlelt pezsgősalakanyag (seprő) eltávolításához, melynek jellemzője, hogy az ülepítőbetétnek (2) a pezsgős palack (1) szájára csatlakozó tömítőpereme (3) ülepítőnyaka (4) és ahhoz csatlakozó ülepítőtartálya (5) van.

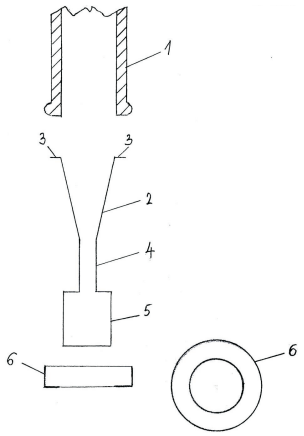


1. ábra

**(51)** ***C12G 3/06*** *(2006.01)* **(13) A1**
**(21) P 05 00608** **(22) 2005.06.20.**
(71) (72) Koncsos Áron, Kisnána (HU)
**(54) Eljárás birsalmával ízesített bor előállítására, és az így előállított termék**
(74) Derzsi Katalin, S.B.G. & K. Szabadalmi Ügyvivői Iroda, Budapest

(57) A találmány tárgya eljárás birsalmával ízesített bor előállítására, és az így előállított termék.

A találmányt az jellemzi, hogy alapanyagként – célszerűen túlérett – szőlőből készült mustból ismert módon alapbort készítenek, az így nyert mustot önmagában ismert, fajélesztővel beoltják, reduktív eljárással erjesztik a zajos erjedés befejeződéséig, az utóerjedésben lévő mustot lefejtik, aprított birsalmát, és önmagában ismert pektinbontó enzimet adnak hozzá; az erjedés befejeződése után a bort a birsalmaágyról lefejtik, és a borkészítés szabályai szerint tovább kezelik, kívánt esetben az alkoholtartalmat a bortörvényben engedélyezett alkohol hozzáadásával emelik, és/vagy kívánt esetben a bortörvényben engedélyezett édesítő anyaggal édesítik, és az így kapott bort az ismert borkezelési eljárás szerint kezelik, palackozzák vagy más, tárolásra alkalmas formába hozzák.

**(51)** ***C12G 3/08*** *(2006.01)*
***C12G 3/10*** *(2006.01)* **(13) A1**
**(21) P 05 00963** **(22) 2005.10.20.**
(71) Győri Likőrgyár Részvénytársaság, Győr (HU)
(72) Barabás Attila, Győr (HU)
**(54) Eljárás növényi alkaloidákat tartalmazó pálinka előállítására**
(74) dr. Bódis Judit ügyvéd, Győr

(57) A találmány tárgya eljárás növényi alkaloidákat tartalmazó pálinka előállítására, melynek során Magyarországon termelt és desztillált, előnyösen körte, barack, szilva, törköly és vegyes pálinkát állítanak elő.

Ezzel párhuzamosan letermeltetik a nem azonos időben érő gyógynövényeket, melyeket előkezelés után használnak fel a pálinka szeszfokának beállítása, majd a fokozott oxidáció elkerülése érdekében belekevert adalékanyaggal történt homogenizálás után. A formapalackokba töltött pálinkába helyezik az először érő gyógynövényekből, melyet érlelés követ. Az érlelés után a később érő gyógynövények közül helyezik a palackba a további szálakat, melyet további érlelés követ.

Amennyiben a laboratóriumi vizsgálatok az érlelés után igazolják, hogy a pálinka megfelelő organoleptikus tulajdonságokkal rendelkezik, az összeérés megfelelő, a gyógynövények aromája érezhető, a klorofillal történt elszíneződés megtörtént, a palackok lezárásra kerülnek.

**(51)** ***C12G 3/12*** *(2006.01)*
***B01D 3/00*** *(2006.01)* **(13) A1**
**(21) P 05 00883** **(22) 2005.09.22.**
(71) (72) Kovács András, Miskolc (HU)
**(54) Eljárás alkohollepárlási folyamat szabályozásához**
(74) Tóth-Szabó István szabadalmi ügyvivő, Budapest

(57) A találmány szerint a lepárlóberendezés szabályozását úgy hajtják végre, hogy folyamatosan vagy szakaszosan

– megmérik a rektifikáló készülékből az üstbe visszavezetett reflux mennyiségét,
– megmérik a párlathűtő kondenzátorból távozó folyékony párlat mennyiségét,
– megmérik – önmagában ismert módon – a párlat hőmérsékletét a deflegmátor és a párlathűtő kondenzátor között, és
– amennyiben a párlat hőmérséklete eltér a megkívánt értéktől,
– megváltoztatják a deflegmátor hűtését,
– ezzel megváltoztatják a reflux mennyiségének és a folyékony párlatmennyiségéhez viszonyított reflux arányát, és
– ezzel a párlat hőmérsékletét a megkívánt értékre szabályozzák.

A találmány szerinti eljárással állandó refluxarány és állandó párlatösszetétel is biztosítható.

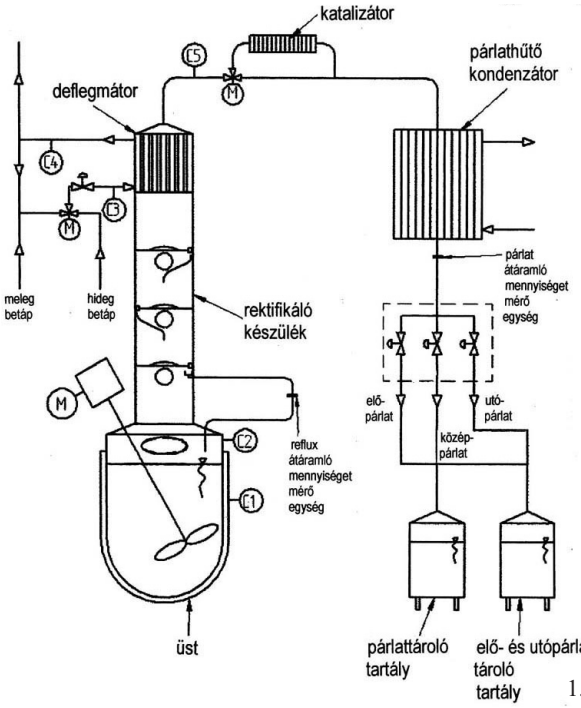


1. ábra

**(51)** ***C12N 15/09*** *(2006.01)*
***A61K 38/22*** *(2006.01)*
***A61K 39/00*** *(2006.01)*
***A61K 47/02*** *(2006.01)*
***A61L 27/00*** *(2006.01)*
***C12P 21/02*** *(2006.01)*
***A61P 19/00*** *(2006.01)*
***A61P 43/00*** *(2006.01)*
***C07K 14/475*** *(2006.01)*
***C12N 5/00*** *(2006.01)* **(13) A2**
**(21) P 05 01114** **(22) 2002.09.24.**
(71) Verigen AG, Leverkusen (DE)
(72) Zheng, Ming Hao, City Beach, Washington (US); Asculai, Samuel S., Toronto, Ontario (CA)
**(54) Autológ növekedési faktor-koktél készítmény; előállítására és alkalmazására szolgáló eljárás**
(30) 60/324,453 2001.09.24. US
(86) PCT/US 02/30343 (87) WO 03/026689
(74) Lengyel Zsolt, DANUBIA Szabadalmi és Védjegy Iroda Kft., Budapest

(57) Készítmény, mely egy vagy több – oszteogenézis, tenogenézis vagy kondrogenézis kezelésére alkalmas – növekedési faktort tartalmaz, amelyek tenyésztett kondrocitákból származnak.

D – SZEKCIÓ
TEXTIL, PAPÍR

**(51)** ***D06M 11/83*** *(2006.01)*
***A41B 9/00*** *(2006.01)*
***A41B 17/00*** *(2006.01)*
***A41D 31/00*** *(2006.01)* **(13) A1**
**(21) P 03 01106** **(22) 2000.11.29.**
(71) Phild Co., Ltd., Kyoto (JP)
(72) Hirata, Yoshihiro, Kyoto (JP);
Ueda, Yoshio, Kyoto (JP);
Takase, Hiroaki, Kyoto (JP);
Suzuki, Kazuaki, Kyoto (JP)
**(54) Szálasanyagból álló gyógytermékek**
(30) 2000-201971 2000.07.04. JP
(86) PCT/JP 00/08394 (87) WO 02/02860
(74) Karácsonyi Béla, ADVOPATENT Szabadalmi és Védjegy Iroda, Budapest

(57) A találmány tárgya az egészséget fokozó hatású, szálasanyagból álló termék, amely finom eloszlású titánport tartalmaz vagy hozzá ilyen titánpor kötődik. A terméket valamely szálasanyagból készült alapanyagnak igen finom titánrészecskéket tartalmazó vizes oldattal történő impregnálásával állítják elő. Ez utóbbit úgy nyerik, hogy oxigénből és hidrogénből álló gázelegyet nagynyomású vízben égetnek el, és az égésnél keletkező gázzal fémtitánt olvasztanak meg.

E – SZEKCIÓ
HELYHEZ KÖTÖTT LÉTESÍTMÉNYEK

**(51)** ***E03D 9/02*** *(2006.01)*
***A46B 11/00*** *(2006.01)* **(13) A1**
**(21) P 06 00193** **(22) 2006.03.09.**
(71) Fata István 41,5%, Budapest (HU);
Váradi Zoltán 41,5%, Budapest (HU);
Gajdos Ferencné 17%, Budapest (HU)
(72) Fata István, Budapest (HU);
Váradi Zoltán, Budapest (HU)
**(54) Fertőtlenítő és illatosító vízöblítéses, WC-kefe-tartó bűzelzárós szifonnal csatornába kötve**

(57) A találmány vízvezetékes WC-kefetartó öblítő, amely falba köthető bűzelzáró szifonnal (3) van a csatornába, emésztőbe kötve. A találmány lényege, hogy a rácstartón (7) keresztül áramló hálózati vízsugár zárt térben a betétgyűrűn (5) keresztül a fertőtlenítő és illatosítószeres vízzel mossa és öblíti át a WC-kefét (13).

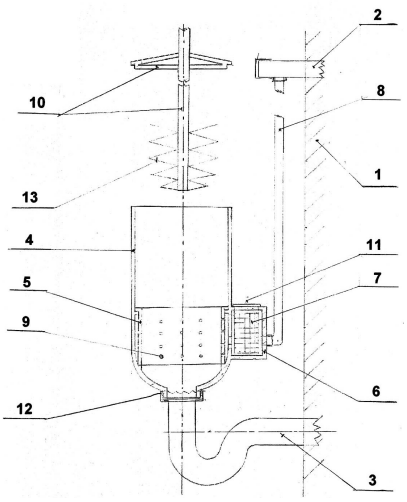

1. ábra

**(51)** ***E04B 1/19*** *(2006.01)*
***A47F 5/01*** *(2006.01)*
***E04H 12/06*** *(2006.01)*
***F16B 7/00*** *(2006.01)* **(13) A1**
**(21) P 06 00180** **(22) 2006.03.06.**
(71) (72) Smiló László 75%, Pócsmegyer (HU);
dr. Szőnyi István 25%, Budapest (HU)
**(54) Térelem összekötő rendszer ívelt henger alakú, elágazó csomópont kötőelemekkel**

(57) Szabályos vagy szabálytalan, vagy amorf befoglaló testű, csővázas profilokból álló térelemek felépítésére szolgáló installációs csomóponti rendszer, amelynek alkotórészei a térelemek oldalélein lévő vázelemeket a csomóponttal összekapcsoló hengeres kötőelem (1) , az excentrikusan ívelt, elágazó csomóponti henger alakú rudak (3) és a vázelem tengelyére merőleges az (1) és a (3) kötőelem egymáshoz rögzítésére szolgáló feszítőcsavarból és az (1) elem hézagolásával kiképzett csavarmenetes perselyből és horonyból álló rögzítőszerkezet (2/1 ábra szerint), mely alkotórészek a térelem csúcspontjai (o) köré képzeletbeli írható gömb felületén belül nyitott térben helyezkednek el, és a vázelemek többszörös egymáshoz való kötését biztosítják.

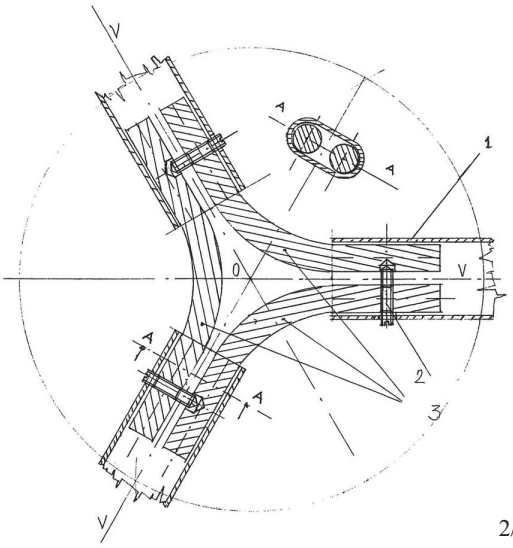

2/1. ábra

**(51)** ***E04B 2/02*** *(2006.01)*
***B32B 3/12*** *(2006.01)* **(13) A1**
**(21) P 06 00053** **(22) 2006.01.25.**
(71) KOMPOZITOR Műanyagipari Fejlesztő Kft., Budapest (HU)
(72) Chefdeville, Christian 30%, Budapest (HU);
Kecskeméthy Géza 30%, Budapest (HU);
Kovácsay István 30%, Budapest (HU);
Zalán András 10%, Budapest (HU)
**(54) Szerkezeti elem, különösen szendvicspanel, valamint eljárás ilyen szerkezeti elem előállítására**
(74) Kovári György, ADVOPATENT Szabadalmi és Védjegy Iroda, Budapest

(57) A találmány szerkezeti elemre vonatkozik, amelynek merev lamellákkal (4) határolt cellákat tartalmazó rétege, valamint annak az egyik oldalán a lamellák (4) éleihez ragasztóanyaggal rögzített fedőlemeze (6) van, és amelynek az a lényege, hogy a fedőlemez (6) szálakkal erősített műanyag kompozitlemez, amelybe a lamellák (4) élei távközzel benyúlnak és a fedőlemezzel (6) ennek műgyanta mátrixa és a ragasztóanyag között bekövetkező kémiai kötés révén vannak összekapcsolva.

A találmány tárgyát képező eljárásra az jellemző, hogy a fedőlemezt (6) részlegesen polimerizált, még lágy, de már megfogható állapotában a műgyanta mátrixával kémiai kötés létrehozására alkalmas polimerbázisú ragasztóanyagnak (7) az érintkezésbe kerülő felületekre való felhordását követően a cellák éleit a fedőlemezbe (6) nyomva csatlakoztatják a cellákat tartalmazó réteghez, és a ragasztóanyagnak a tér-

hálósítását és a fedőlemez (6) műgyanta mátrixának a teljes polimerizációját a fedőlemez (6) és a cellákat tartalmazó réteg közötti kémiai kötést eredményező módon egyidejűleg hajtják végre.

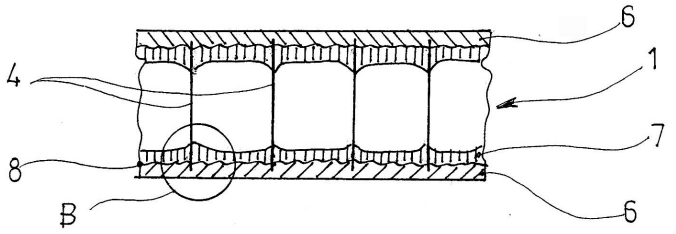


4. ábra

**(51)** ***E04C 1/00*** *(2006.01)* **(13) A1**
**(21) P 05 00411** **(22) 2005.04.26.**
(71) (72) Csiki Béla 90%, Bátaszék (HU);
Fűzy Antal Ferenc 10%, Szeged (HU)

**(54) Többfunkciós szerkezeti elemek és előállításuk**

(57) A találmány azon a felismerésen alapul, hogy az építőiparban megjelenő szerkezeti elemek csoportosítása nem a már létező szerkezeti elemek csoportbasorolásával, hanem olyan új, többfunkciós szerkezeti elem létrehozásával lehetséges, mely több szerkezeti feladat ellátására is alkalmas. Egy ilyen többfunkciós szerkezeti elem legyártására létrehozott többfunkciós szerszámmal egy-egy konkrét feladatra alkalmas elem előállítása a szerszám átállítását vagy nem, vagy csak igen kis mértékben teszi szükségessé. Ez lehetővé teszi azt, hogy akár kis mennyiségeket, akár több méretben, többféle felületkiképzéssel, a meglévő egyfunkciós szerkezeti elemeknél olcsóbban lehessen gyártani.

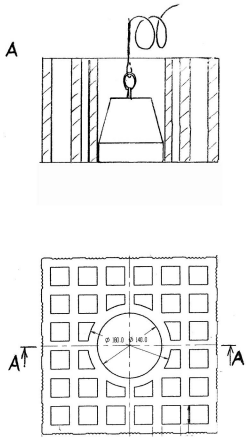


3. ábra

**(51)** ***E04F 17/02*** *(2006.01)*
***E04F 21/14*** *(2006.01)* **(13) A2**
**(21) P 05 00750** **(22) 2005.08.04.**
(71) (72) Végh István 60%, Budapest (HU);
Végh Gábor 20%, Budapest (HU);
Végh Attila 20%, Budapest (HU)

**(54) Eljárás nyitott égésterű tüzelőberendezések tüzelési hibaforrásainak megszüntetésére**

(74) Sipos József, DANUBIA Szabadalmi és Védjegy Iroda Kft., Budapest

(57) A találmány tárgya eljárás nyitott égésterű tüzelőberendezések (13), főként gáztüzelő berendezések tüzelési hibaforrásainak megszüntetésére, amelynek kapcsán zsalutömlős bélelési technológiával elvégzik a tüzelőberendezéshez (13) tartozó kémény (12) statikai megerősítését, valamint belső felületét gáztüzelésre is alkalmassá tevő, füstgáztömör és hőszigetelő bélelését, továbbá szükség szerint biztosítják a tüzelőberendezés (13) helyiségének folyamatos ellátását kellő mennyiségű égési levegővel.

A találmány szerinti eljárás újdonsága az, hogy a belső zsalukénti egy flexibilis tömlőt (24) alkalmazó zsalutömlős bélelés során a kémény (12) belsejébe egy, a kémény, illetve az azonos átmérőjű bélelendő kéményszakasz magasságát meghaladó hosszúságú és a kémény vagy kéményszakasz belső méretének megfelelő átmérőjű zsalutömlőt (24) húznak be, amelynek alsó végét a zsalutömlő (24) végére felszerelt, gáznemű anyaggal való felfúvását biztosító szeleppel (28) együtt kihúzzák a kémény (12) alsó tisztítónyílásán (17), ezután a tisztítónyílást (17) és a kéménycsatornába (16) torkolló füstcsöveket (14) eltömítik, majd a zsalutömlőt (24) felfúvatják, és bélelőanyagként egy könnyűbeton jellegű és szerkezetű, alapanyagként filterpernyét és homokot, valamint könnyűbeton-adalékanyagokat tartalmazó, beadagoláskor könnyen folyós, cementkötéssel szilárduló anyagot alkalmaznak, amelyet a kémény belső fala és a zsalutömlő (24) közötti üregrészben szabadon lefolyatva és azt kitöltve egy menetben egy homogén, gáztömör és hőszigetelő anyagszerkezetű bélést (23) hoznak létre, és a kész bélés (23) megszilárdulása után a zsalutömlőből (24) kieresztik a gáznemű anyagot, és depressziót létrehozva a zsalutömlőt (24) leválasztják a bélés (23) faláról és kihúzzák a kéményszerkezetből, ugyanakkor szükség szerint a megfelelő égésilevegő-ellátáshoz a kéménybe bekötött nyitott égésterű tüzelőberendezést (13) befogadó helyiség légterét egy tüzeléstechnikai mérések és számítások alapján méretezett, szabad légzőnyílást (20) képező faláttöréssel összekötik a külső atmoszférával.

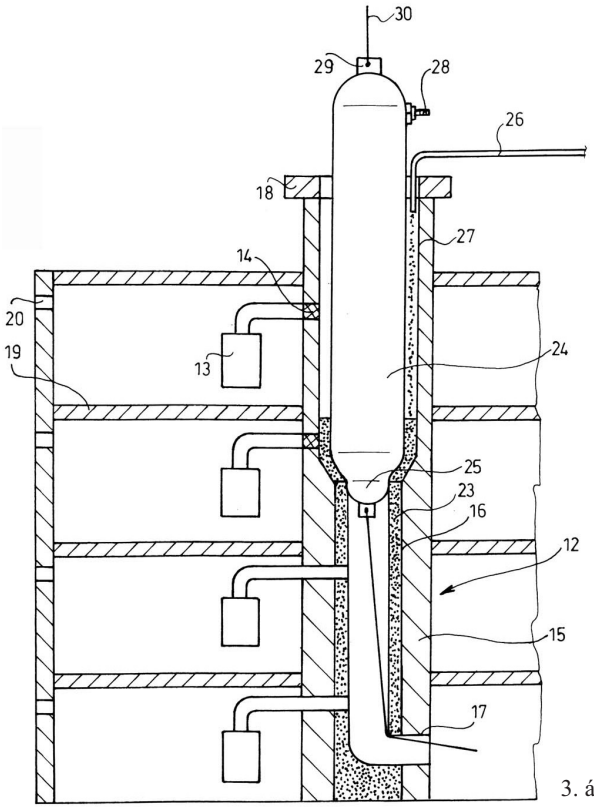


3. ábra

**(51)** ***E04F 17/10*** *(2006.01)*
***B65F 1/14*** *(2006.01)* **(13) A1**
**(21) P 06 00144** **(22) 2006.02.23.**
(71) (72) Szabó János, Debrecen (HU)

**(54) Szelektív hulladékgyűjtés megoldása a hulladékgyűjtővel rendelkező épületekben**

(74) dr. Pénzes Gergely, dr. Pénzes Gergely Ügyvédi Iroda, Debrecen

(57) A találmány megoldást kínál a szelektív hulladékgyűjtés megoldására a hulladékgyűjtővel rendelkező épületekben.

A találmány lényege az, hogy az épületszinteken kialakított **A** ledobóaknán elhelyezett **P** elektronikai, és **B** mechanikai szerkezet segítségével a ledobáskor meghatározhatják (**I** panel) és **P** elektronikai panel segítségével utasíthatják a rendszert, hogy milyen minősítésű, ledobandó hulladékot távolítanak el.

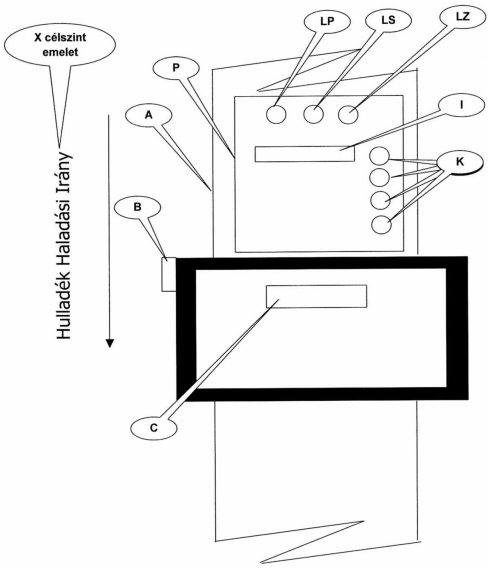


1. ábra

F – SZEKCIÓ
MECHANIKA, VILÁGÍTÁS, FŰTÉS

**(51)** ***F02B 75/04*** *(2006.01)* **(13) A1**
**(21) P 06 00312** **(22) 2006.04.21.**
(71) (72) Szende Lukács, Budapest (HU)
**(54) Belső égésű motor hatásfokának növelése változó térfogatú égéstérrel**

(57) A találmány a belső égésű motorok hatásfokát javítja úgy, hogy robbanás esetén egy rugó tágulni engedi az égésteret, így a dugattyú hamarabb távozik a felső holtpontból, a robbanás után keletkezett nagy hőmérsékletű gáz lehűl, és az energiáját átadja egy rugónak; amely a dugattyú lefelé haladása közben az így nyert energiát veszteségmentesen visszajuttatja a motorba. Ezzel csökken a leadott hő, továbbá abban a helyzetben adja át a rugó az energiát, ahol a nyomatékátadás a maximális. A rugó továbbá képes a felső holtpont fölé emelni a dugattyút (szikragyújtású motornál), hogy a nyomást növelje, így a robbanás mindig öngyulladásközelben következzen be.

**(51)** ***F02D 41/20*** *(2006.01)* **(13) A1**
**(21) P 03 01402** **(22) 2002.07.13.**
(71) Robert Bosch GmbH., Stuttgart (DE)
(72) Boss, Jürgen, Kornwestheim (DE);
Rueger, Johannes-Jörg, Bécs (AT);
Zimmermann, Klaus, Bécs (AT)
**(54) Üzemanyag-befecskendező berendezés belső égésű motorhoz**
(30) 101 46 747.8 2001.09.22. DE
(86) PCT/DE 02/02574 (87) WO 03/027468
(74) dr. Jakab Judit, S.B.G. & K. Szabadalmi Ügyvivői Iroda, Budapest

(57) Üzemanyag-befecskendező berendezés, amelynek üzemanyag befecskendező szelepe (12) van, amely legalább befecskendező szelepelemet (34) tartalmaz, aminek segítségével legalább egy befecskendező nyílást (36) szabályoznak, ahol a befecskendező szelepelem (34) az üzemanyag-befecskendező szelep (12) nyomásterében (44) uralkodó nyomástól, a záró erővel ellentétes, nyitóirányú (35) erőhatásnak van kitéve, ahol a nyomástérben (44) uralkodó nyomás magasnyomású üzemanyag-szivattyú (10) dugattyúja (18) által keletkezik, amely bütykös tárcsával (22) történő meghajtás által emelőmozgást végez, valamint piezoelektromos szabályozószervvel működtetett szabályozószeleppel (54) van ellátva, ami elektronikus szabályozó berendezéssel (53) van vezérelve, aminek segítségével legalább közvetett módon, a nyomástér (44) és a tehermentesítő tér közti kapcsolatot vezérlik, ahol a szabályozószelep (54) zárt állásában a nyomástér (44) a tehermentesítő tértől el van választva, ahol a szabályozószelep (54) szabályozó szelepelemet tartalmaz, ami hidraulikus összekapcsoló szerkezeten keresztül a szabályozószervvel van összekötve.

A szabályozószerv a feltöltési szakasz után a hozzárendelt feszültségmérő műszerrel van összekötve, és a szabályozószerv elektromos csatlakozói közti feszültséget a szabályozószelep (54) működésének figyeléséhez nyomon követik.

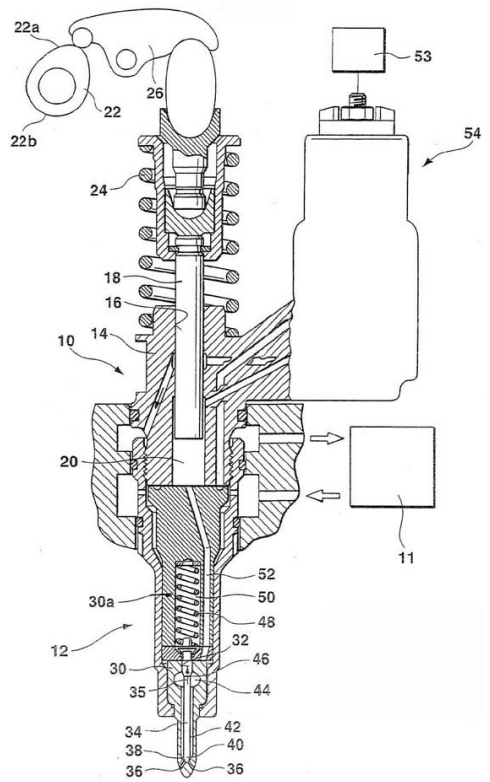


1. ábra

**(51)** ***F02M 61/20*** *(2006.01)*
***F02M 45/08*** *(2006.01)*
***F02M 45/12*** *(2006.01)*
***F02M 63/00*** *(2006.01)*
***F02M 57/02*** *(2006.01)*
***F02M 59/36*** *(2006.01)* **(13) A1**
**(21) P 03 01409** **(22) 2002.07.13.**
(71) Robert Bosch GmbH., Stuttgart (DE)
(72) Parche, Marcus, Korntal-Münchingen (DE)
**(54) Üzemanyag-befecskendező szerkezet belső égésű motorhoz**
(30) 101 46 745.1 2001.09.22. DE
(86) PCT/DE 02/02575 (87) WO 03/027490
(74) dr. Jakab Judit, S.B.G. & K. Szabadalmi Ügyvivői Iroda, Budapest

(57) Az üzemanyag-befecskendező szerkezetnek része egy befecskendező szeleptaggal (34) rendelkező üzemanyag-befecskendező szelep (12), amely befecskendezőszelep-tag (34) révén legalább egy befecskendezőnyílás (36) vezérelve van, és amely befecskendezőszelep-tagra (34) az üzemanyagbefecskendező szelepnek (12) egy nyomóterében (44) uralkodó nyomás hat, és amely befecskendezőszelep-tag (34) ezen nyomás révén egy rugótérben (50) elhelyezett zárórugó (48) ereje ellenében a legalább egy befecskendezőnyílás (36) szabaddá tétele végett nyitóirányban mozgatható, miközben a nyomótérbe (44) üzemanyag-befecskendezés céljából egy nagynyomású üzemanyag-szivattyútól (10) nagy nyomáson üzemanyag van betáplálva. A befecskendezőszelep-tagra (34) záróirányban legalábbis közvetve az üzemanyag-befecskendező szelep (12) rugóterében (50) uralkodó nyomás hat. A rugótérbeli (50) nyomás változtatható, és a rugótérnek (50) egy nyomásforrással (66) összeköttetése van, amelyet egy elektromos szelep (67) vezérel. Ezáltal az üzemanyag-befecskendező szelepnél (12) üzemanyag előbe-

fecskendezéséhez és főbefecskendezéséhez eltérő nyitónyomásokat lehet elérni.

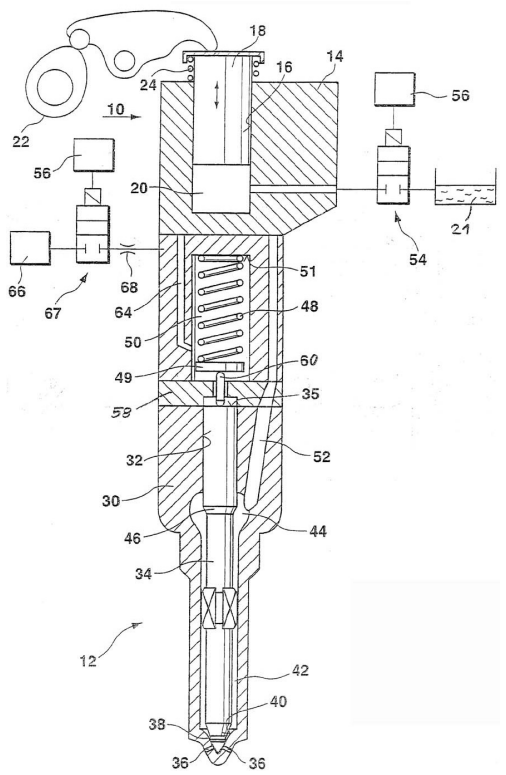


1. ábra

**(51)** ***F03B 13/06*** *(2006.01)* **(13) A1**
**(21) P 06 00132** **(22) 2006.02.20.**
(71) (72) Zvolenszky István, Kőröshegy (HU)
**(54) Szivattyús-energiatározós (SZET) erőmű berendezés földművekből kialakítva, főleg szélerőmű-parkok (SZEP) részére**

(57) Szivattyús-energiatározós (SZET) erőmű berendezés földművekből kialakítva, főleg szélerőmű-parkok (SZEP) részére, azzal jellemezve, hogy a SZEP (1) kerületén alvízi, célszerűen kimélyített körcsatornája (2), a kitermelt földből feltöltött felső tározója (3), a terület nulla szintjétől kiemelkedő fenéksíkkal körtöltése (4), melynek rézsűszöge 45°±25°, az alvíz szintjéhez a lehető legközelebb és/vagy az alatt reverzálható szivattyúja, ehhez kapcsolódó villamosmotor-generátor berendezés gépcsoportja, csatlakozó, nyomó-ejtőcsöve, és/vagy egy vagy több külön szivattyúja, együttfutó tengelyű vagy közlőművel eltolt meghajtása, nyomóvezetéke, villamos motorgenerátor berendezés gépcsoportja, külön vízturbinája, ejtőcsöve tengelykapcsolója van.

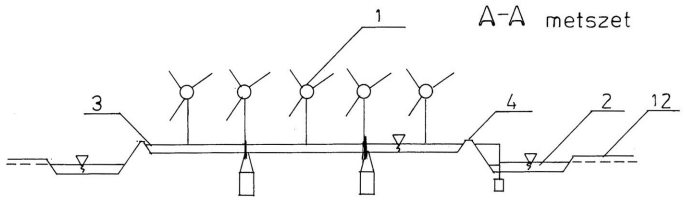


1. ábra

**(51)** ***F03B 17/04*** *(2006.01)* **(13) A1**
**(21) P 06 00014** **(22) 2006.01.12.**
(71) (72) Bogdán Gyula, Halásztelek (HU)
**(54) Hidraulikus berendezés**

(57) A találmány hidraulikus berendezés, amelynek a munkafolyadék (22) tárolására alkalmas felső és alsó medencéje van. Nyomástartó tornya, hidraulika hengere (1), benne tömített mozgatható dugattyú (2) dugattyúrúddal (3) hidraulika hengerhez (1) csatlakozó szívószeleppel (4) ellátott szívvezeték (5), és nyomószeleppel (6) ellátott nyomóvezeték (7), levegőcserélő vezeték (16), vezérlőhidraulika (11), nyitott végű henger (8), benne úszótest (9) és kabin hengere (20) van.

A hidraulikus berendezés függőlegesen áll a talplemezen (23), körülfogja a kabinhenger (20), ami fel van töltve munkafolyadékkal (22), nyitott kapcsolata van a nyomástartó toronnyal, nyomás alatt áll és működik, így tudja felhasználni a munkafolyadék (22) felhajtóerejét, és így tudja a használt munkafolyadékot (22) a kabinban (20) tartani.

Ha a vezérlő hidraulikával (11) felemelik a hüvelyt (10), a munkafolyadék (22) felhajtóerejének az eredője az úszótest (9) alsó lemezére hat, és felemeli az úszótestet (9) a felső lökethatárolóig (18) . A dugattyúrúd (3) az úszótesthez (9) van kapcsolva, ezért emeli a dugattyút (2), az szívást eredményez, ami a szívószelep (4) és szívóvezetéken (5) megtörténik. A hidraulika hengerből (1) a levegő a levegőcserélő vezetéken (16) szabadba távozik, a hüvelyt (10) leeresztik, elzárják a munkafolyadék (22) felhajtóerejének eredőjét, az úszótest (9) aljáról megszűnik a felhajtóerő hatása az úszótestre (9). Az úszótest (9) fölötti folyadékoszlop nehézségi erejének eredője most az úszótest (9) felső lemezére hat.

A nyitott végű hengerből (8) a használt folyadékot a nehézségi erővel nyomott úszótest (9) kiszorítja, a kettő között lévő hézagból, a nyomás alatt lévő kabinba. Ezzel egyidőben a dugattyúrúd (3) a dugattyúval (2) kinyomja a hidraulika hengerből (1) a munkafolyadékot (22) a nyomásszelepen (6) és a nyomóvezetéken (7) a felső medencébe, a felsőmedencéből a vízierőgépet működtetve.

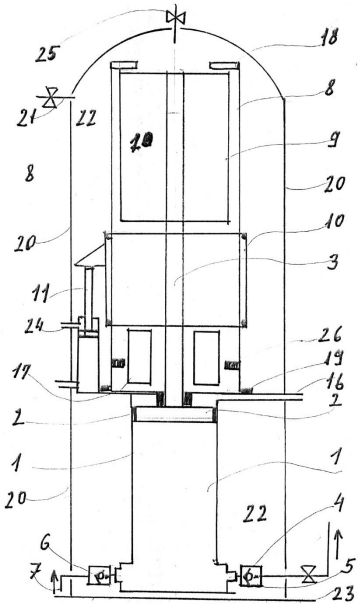


1. ábra

**(51)** ***F03D 1/02*** *(2006.01)* **(13) A1**
**(21) P 06 00096** **(22) 2006.02.08.**
(71) (72) Fenyvesi János, Budapest (HU)
**(54) Fokozott teljesítményű önbeálló, kettőslapát-kerekű szélerőmű, alacsonyabb tartóoszlop terheléssel**

(57) A találmány tárgya egy olyan állóoszlopos szélerőmű, melynek felső végére olyan gondola (4) (hajtóműház) van elforgathatóan felerősítve, melyen az eddigi megoldásoktól eltérően mindkét végén vízszintes kimenőtengelye (6, 7) van, melyekre egy-egy lapátkereket (1, 2) helyeznek el. A lapátkerekek lapátozása olyan, hogy a kerekek a szélirányhoz képest ellentétesen forogjanak, s a hátsó lapátkerék a tartóoszloptól (3) nagyobb távolságra helyezkedjen el, mint az első lapátkerék. Ez biztosítja a rendszer önbeálló képességét. A gondolába bemenő hajtótengelyek forgatónyomatéka úgy legyen összesítve, hogy a gondolára, illetve a tartóoszlopra csavarónyomatékot ne vigyen át. Ez kivitelezhető a már ismert módokon, de legcélszerűbben egy forgó házban forgó rotorú áramtermelő generátorral (5).

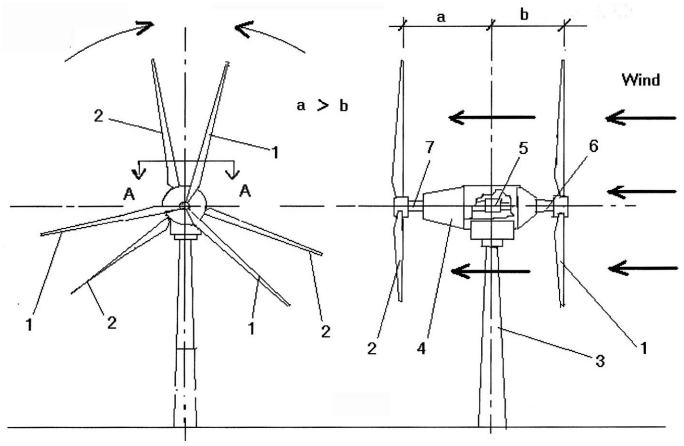


1. ábra

**(51)** ***F16K 1/08*** *(2006.01)* **(13) A1**
**(21) P 03 03885** **(22) 2002.07.02.**
(71) ARI-Armaturen Albert Richter GmbH. & Co. KG., Schloss-Holte (DE)
(72) Lüke, Heinz, Schloss Holte-Stukenbrock (DE); Unruh, Roland, Hameln (DE)
**(54) Löketszelep**
(30) 201 11 721.5 2001.07.14. DE
(86) PCT/EP 02/07254 (87) WO 03/008846
(74) Weichinger András, DANUBIA Szabadalmi és Védjegy Iroda Kft., Budapest

(57) A találmány tárgya löketszelep szelepházzal (1), amelynek egy átfolyó vezetéke (8) van és ez egy tengelyirányban állítható szeleporsóval (4) működtetett záródarabbal (6) lezárható, ahol is a szelepdarab (6) záróhelyzetben az átfolyási irányra ferdén elrendezett szelepülékre (9) tömítetten felfekszik.

A találmány lényege, hogy a szelepház (1) névleges mérete és építési hossza az armatúrákra vonatkozó szabványok révén meghatározott méreteknek felel meg.

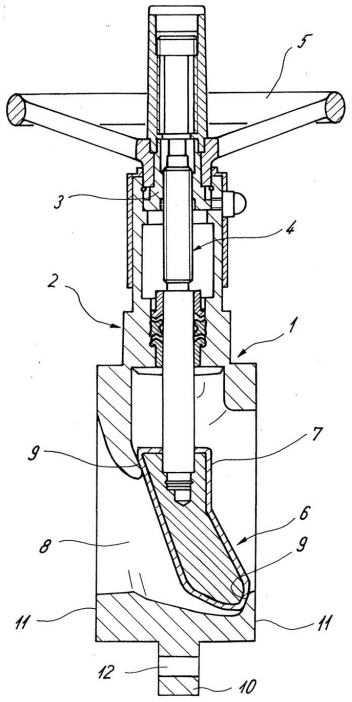


1. ábra

**(51)** ***F23K 5/00*** *(2006.01)*
***F23D 14/04*** *(2006.01)* **(13) A1**
**(21) P 03 01445** **(22) 2001.11.03.**
(71) Worgas Bruciatori S.r.l., Formigine/Modena (IT)
(72) Vecchi, Renzo, Formigine (IT); Lasagni, Feliciano, Vignola (IT); Berthold, Gunther, Modena (IT)
**(54) Több égő táplálására szolgáló rendszer**
(30) MO2000A000241 2000.11.03. IT
(86) PCT/EP 01/12761 (87) WO 02/37027
(74) Mészárosné Dónusz Katalin, S.B.G. & K. Szabadalmi Ügyvivői Iroda, Budapest

(57) Rendszer több égő táplálására, amely egy soklyukú csőből (1) áll. A soklyukú csőbe (1) egy beömlőcsatornán (5) át gáznemű tüzelőanyag árama van bevezetve. A soklyukú cső (1) magában foglal egy belül üreges testet (3), amelyen több kivezetőnyílás (6) van. Minden egyes kivezetőnyílás (6) csatlakoztatható egy hozzá tartozó égőhöz.

A soklyukú cső (1) magában foglal továbbá egy elosztóelemet (4) a tüzelőanyagnak az égők közötti szelektív elosztására. Az elosztóelem (4) magában foglal egy elosztótestet (7), amely csatlakoztató elemekkel (8 nyílás) van ellátva egy vagy több kivezetőnyílással (6) való összekötésre.

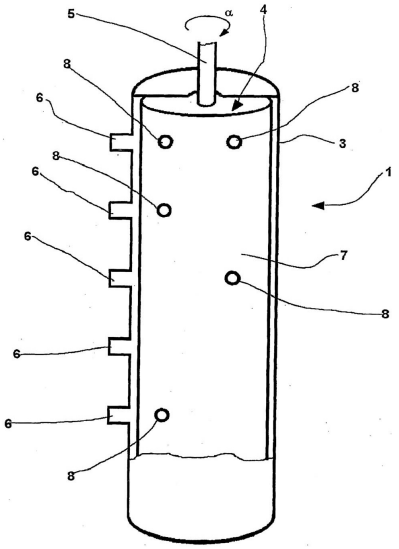


1. ábra

**(51)** ***F24J 3/06*** *(2006.01)*
***E04D 13/18*** *(2006.01)* **(13) A1**
**(21) P 06 00090** **(22) 2006.02.06.**
(71) (72) Pető Károly, Debrecen (HU); Varga László, Budapest (HU)
**(54) Hőcsatornás tetőcserép és a belőle épített napenergia-hasznosító rendszer**

(57) Hőcsatornás tetőcserép, amely agyagból készül soványító és színező anyagokkal keverve, és egyetlen egyszer van kiégetve, amelynek jellegzetessége, hogy a tetőcserépen kiemelkedő profilnak megfelelő tükörképben a tetőcserép alsó részén is hasonló profil csatlakozik, így a két profil zárt csatornát, úgymevezett hőcsatornát képez, továbbá a tetőcserép méreteinek növelésével a hőcsatornákból kettő van kialakítva egy tetőcserépben. A tetőcserép szokásos tetőszerkezeteken járatos cserepekkel megegyezően helyezhető el.

A hőcsatornás tetőcseréppel megvalósított napenergia-hasznosító rendszert a találmány szerinti több hőcsatornában vezetett flexibilis kollektorcsövekben áramló hőátvevő közeg napsugárzást abszorbeáló hatásával valósítják meg, amely flexibilis kollektorcsövek anyaga szilikongumi és benne etilénglikol és víz keveréke, ammónia, illetve annak vizes oldata képezi a hőátvevő közeget, amely hőcserélőrendszerrel van összekapcsolva.

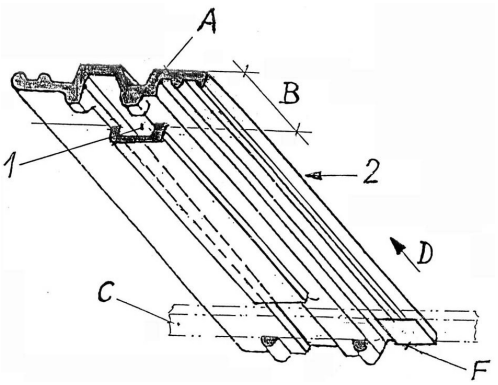


1. ábra

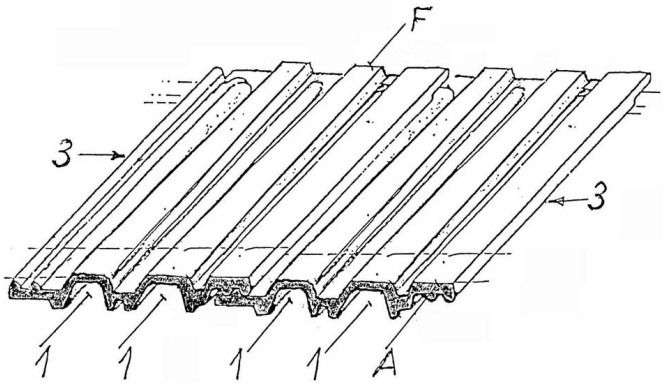


3. ábra

G – SZEKCIÓ
FIZIKA

**(51)** ***G01N 1/00*** *(2006.01)*
***G01N 1/28*** *(2006.01)* **(13) A1**
**(21) P 06 00459** **(22) 2006.05.30.**
(71) Meditest Kft., Budapest (HU)
(72) Schmidt Ottó 95%, Budapest (HU);
dr. Szende Béla 5%, Budapest (HU)

**(54) Automatikus mikrohullámú szövetmegmunkáló berendezés és eljárás szövetmegmunkálásra**

(74) dr. Kriston Pál szabadalmi ügyvivő, Budapest

(57) A találmány szerinti berendezés lényege, hogy a mikrohullámú kamrában (K) egy szövetmegmunkáló munkaedénye (M1) a mikrohullámú kamrán kívül, a szövetmegmunkáló munkaedénnyel szilikoncsővel (sz) összekötött 4 vegyszertároló edénye (T1–T4) a szövetmegmunkáló munkaedény (M1) és a 4 vegyszertároló edény vákuum alá helyezésére szolgáló, és azokkal szintén szilikoncsővel (sz) összekötött vákuumszivattyúja (V) van, amelyhez szilikoncsövön keresztül elnyelető tartály (E) ahhoz gőzlecsapó edény (G) csatlakozik, és a vegyszerek szövetmegmunkáló munkaedénybe történő automatikus áramlását, a szövet automatikus megmunkálását, a hőfoktartást, a megmunkálási időt, vákuumot, a szövetet megmunkáló vegyszer gőzének visszavezetését biztosító programvezérlő automatával (P) van ellátva, továbbá a folyamatrendszerhez (F) csatlakozó vákuumkijelzője, időmérő egysége, digitális hőmérsékletmérő egysége, teljesítménymérő egysége, folyamatjelző LED-sora és folyamatvezérlő automatája van.

A találmány szerinti eljárás lényege, hogy a szövetminták megmunkálását automatikus módon a következő lépések szerint végzik:

a) a megmunkálni kívánt szövetmintákat a szövetmegmunkáló munkaedénybe (M1) manuálisan behelyezik,

b) a szövetmegmunkáló munkaedényt (M1) megtöltik az első vegyszertároló edényből (T1) fixálóoldattal, és a szövetmintákat fixálják, miközben a vákuum értéke 300 mbar fölé nő,

c) a fixálás befejezése és a fixálóoldat kiürítése után a szövetmegmunkáló munkaedényt (M1) megtöltik a második vegyszertároló edényből (T2) öblítőfolyadékkal és az öblítést elvégzik a vákuum 300–500 mbar-ra történő növelése közben,

d) az öblítés befejezése és az öblítőoldat kiürítése után a szövetmegmunkáló munkaedényt (M1) megtöltik a harmadik vegyszertároló edényből (T3) alkohollal, miközben a vákuum értéke 300–500 mbar fölé nő és az alkoholos kezelést elvégzik,

e) az alkoholos kezelés befejezése és az alkohol kiürítése után a szövetmegmunkáló munkaedényt (M1) megtöltik a negyedik vegyszertároló edényből (T4) alkohollal, elvégzik a kezelést, majd a kezelés befejezése után kiürítik a szövetmegmunkáló munkaedényt (M1).

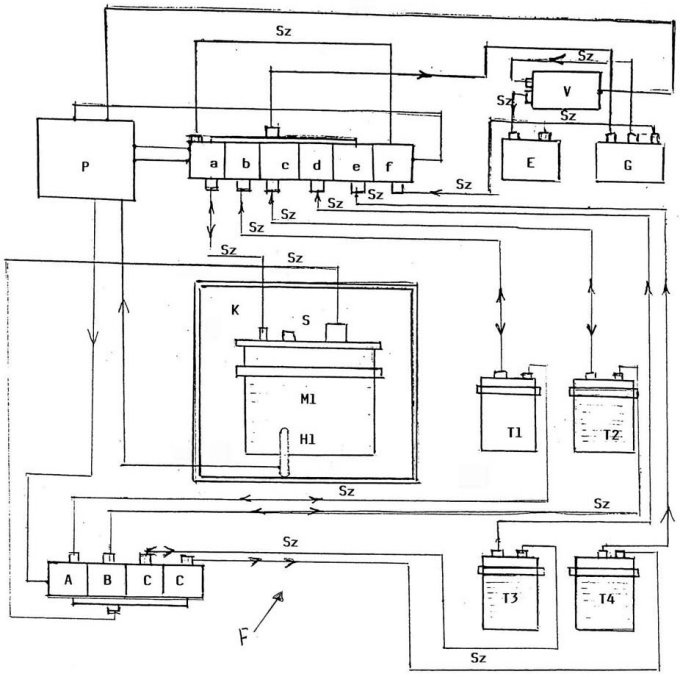


1. ábra

**(51)** ***G06F 3/033*** *(2006.01)*
***G09G 5/08*** *(2006.01)* **(13) A1**
**(21) P 06 00268** **(22) 2006.03.30.**
(71) (72) Simonyi Endre, Érd (HU)

**(54) Bemeneti eszköz helyváltoztatása vagy helye által a fénypont helyét meghatározó eljárás és eszköz**

(57) A találmány tárgya számítógép bemeneti eszközének helyváltoztatása vagy helye által a képernyőn levő fénypont helyváltoztatását meghatározó eljárás, amelynél a helyváltoztatáson vagy helyen kívül a helyváltoztatás sebességét is mérik, és az eddigi valamint az új változó együttese adja meg a fénypont helyváltoztatását vagy helyét. Tárgya továbbá az eljárás foganatosítására szolgáló olyan eszköz, ami a helyváltoztatás és annak sebessége mérésén alapul, és amelynél az önmagában ismert helyváltoztatás mérési és a mért értéket feldolgozó részeken felül a fénypont helyét tárolni képes önmagában ismert része, a fénypont jelenlegi és tárolt értékének különbségét képezni képes önmagában ismert része, a különbségek és a fénypont jelenlegi értékével számítási műveleteket végezni képes önmagában ismert része van. Tárgya még az eljárás foganatosítására szolgáló, a hely és a helyváltoztatás sebessége mérésén alapuló eszköz, amelynél az önmagában ismert hely mérési és a mért értéket feldolgozó részeken felül a fénypont helyének meghatározásai közti idő mérésére alkalmas önmagában ismert része, a fénypont helyét tárolni képes önmagában ismert része, a fénypont jelenlegi és tárolt értékének különbségét képezni képes önmagában ismert része, a különbségek és a fénypont jelenlegi értékével számítási műveleteket végezni képes önmagában ismert része van.

**(51)** ***G06K 9/20*** *(2006.01)*
***G01N 21/64*** *(2006.01)* **(13) A1**
**(21) P 06 00435** **(22) 2006.05.26.**
(71) 3DHISTECH Kft., Budapest (HU)
(72) Varga Viktor Sebestyén 60%, Pécel (HU);
dr. Molnár Béla 30%, Budapest (HU);
Kamarás Viktor Imre 10%, Budapest (HU)
**(54) Eljárás és összeállítás fluoreszcens célpontokat tartalmazó minta digitalizálására**
(74) Szabó Zsolt, DANUBIA Szabadalmi és Védjegy Iroda Kft., Budapest

(57) A jelen találmány tárgya fluoreszcens célpontokat tartalmazó, mikroszkóp tárgylemezen lévő minta digitalizálására szolgáló eljárás. Az eljárásban az említett fluoreszcens célpontok detektálására és szkennelésére fluoreszcens mikroszkóp összeállítást használnak, és az alábbi lépéseket hajtják végre:

a) egy, a mintát és a fluoreszcens célpontokat tartalmazó mintaterület meghatározásához az említett tárgylemezen a minta helyét látható jelölőelemmel megjelölik;
b) első optikai nagyítás mellett a tárgylemez legalább egy tartományának világos látóterű képét rögzítik, az említett tartomány(ok) tartalmazza/tartalmazzák a mintaterületet, továbbá – a látható jelölőelemek alapján – kijelöli(k) az említett mintaterületre eső célmezők helyét; és
c) a mintaterület célmezőit egy, az első optikai nagyításnál erősebb második optikai nagyítás mellett szkennelésnek vetik alá, ahol a szóban forgó szkennelés magában foglalja a célmezők legalább egy részére való ráfókuszálást.

A jelen találmány tárgya továbbá a látható jelölőelemmel ellátott fluoreszcens mikroszkóp tárgylemez automatizált digitalizálására szolgáló fluoreszcens képalkotó összeállítás is. Az összeállítás tartalmaz:

első optikai nagyítással bíró és világos látóterű képalkotásra alkalmassá tett első képalkotó eszközt;

az első optikai nagyításnál erősebb második optikai nagyítással bíró és fluoreszcens képalkotásra alkalmassá tett második képalkotó eszközt;

a mikroszkóp tárgylemezt tartó és azt az első és a második képalkotó eszközökhöz képest elmozdító tárgylemezmozgató eszközt; továbbá

a digitalizálás folyamatának vezérléséhez az említett eszközökhöz csatlakoztatott vezérlőegységet.

A találmány tárgya még a fluoreszcens képalkotó összeállítással beszkennelni szándékozott, fluoreszcens célpontokat tartalmazó mintákat hordozó mikroszkóp tárgylemezek sorozata is. Az egyes tárgylemezeken a minta helye egy, az említett mintát és az említett fluoreszcens célpontokat befoglaló mintaterületet meghatározó látható jelölőelemmel meg van jelölve.

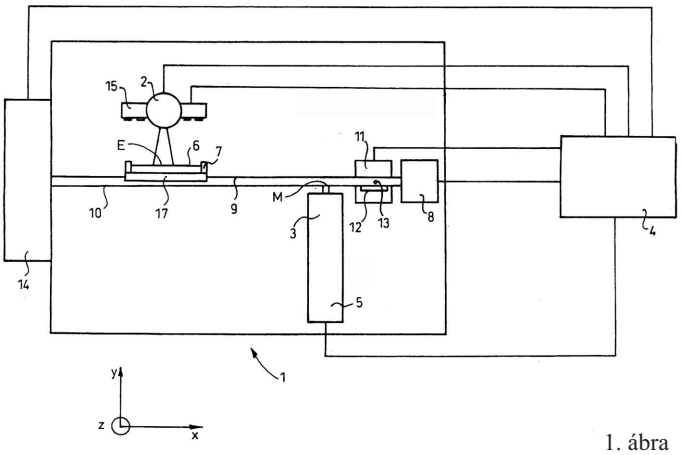


1. ábra

**(51)** ***G09B 23/08*** *(2006.01)* **(13) A1**
**(21) P 03 00225** **(22) 2003.01.27.**
(71) (72) Csermák Károly, Nagykőrös (HU)
**(54) Szemléltetőeszköz térbeli mozgások bemutatására**
(74) dr. Markó József, DANUBIA Szabadalmi és Védjegy Iroda Kft., Budapest

(57) A találmány szemléltetőeszköz (1) térbeli mozgások bemutatására, amelynek vázszerkezete (2) és ebben forgathatóan ágyazott magrésze (4) van, ez viszonylag elmozdítható szemléltetőelemekkel (25) van társítva. Lényege, hogy a forgatható magrész (4) előre megválasztott helyeken a külső palástjából (4A) kinyúló csapokkal (13) van ellátva, ezeken egy-egy forgatónyomaték-átadó primer elem (16) elfordíthatóan van ágyazva. A magrésznek (4) a külső palástja (4A) mentén elrendezett szomszédos primer elemek (13) pedig egymással forgatási kényszerkapcsolatban vannak. A magrész (4), valamint a primer elemek közül legalább az egyik elem (16) behajtótengellyel (5) van hajtókapcsolatban. A primer elemek (16) csapjai (13) legalább egy-egy szemléltetőelemmel (25) vannak társítva.

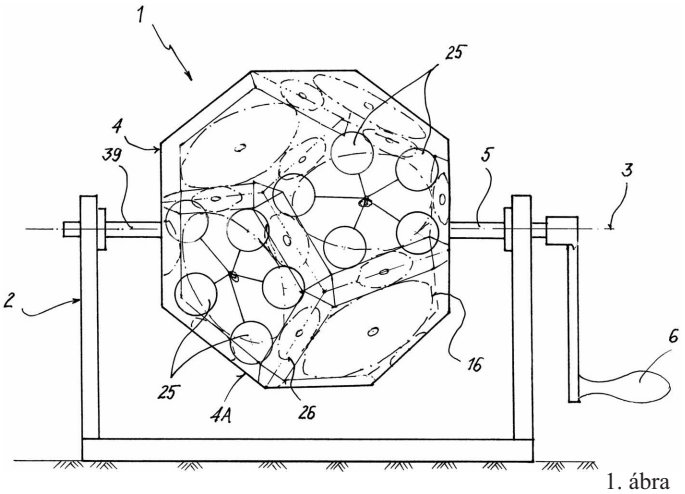


1. ábra

**(51)** ***G09B 25/06*** *(2006.01)*
***B29C 43/56*** *(2006.01)*
***B44C 3/08*** *(2006.01)* **(13) A1**
**(21) P 05 00826** **(22) 2005.09.07.**
(71) (72) Farkas János 27,5%, Budapest (HU);
Farkas Jánosné 27,5%, Budapest (HU);
Csorba Attila 45%, Szigetszentmiklós (HU)
**(54) Térben és látványban szintkülönbségekkel rendelkező, képi tartalmat megjelenítő látványhordozó termékek, és a létrehozásukhoz szükséges eljárás**

(57) A találmány – a felhasznált látvány- és alakhordozó anyag sík (2) felületére nyomdai úton vagy más módon felvitt fotórealisztikus kép megjelenítése után – a látvány- és alakhordozó anyag maradandó és formahű alakváltoztatásával (3) teljes keresztmetszetében homogénen, domborúan-homorúan, kitapintható, kitöltő-merevítéssel (7) alátámasztott plasztikus termék, termékcsoport, valamint az előállításához szükséges ipari technológiai eljárás.

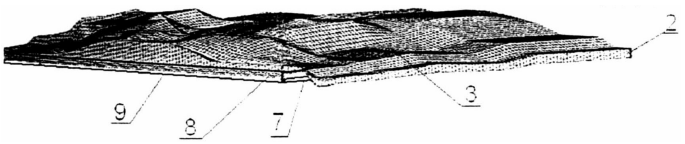


2. ábra

**(51)** ***G11B 23/00*** *(2006.01)* **(13) A1**

**(21) P 05 01184** **(22) 2003.02.25.**

(71) Matsushita Electric Industrial Co., Ltd., Osaka (JP);
Sony Corporation, Tokyo (JP)

(72) Okazawa, Hironori, Osaka (JP);
Takizawa, Teruyuki, Osaka (JP);
Saji, Yoshito, Hyogo (JP);
Nakata, Kuniko, Osaka (JP);
Obata, Manabu, Tokió (JP);
Inoue, Naoki, Tokió (JP);
Matsumura, Mitsunori, Tokió (JP)

**(54) Lemezkazetta**

(30) 2002-063679 2002.03.08. JP
2002-204152 2002.07.12. JP
2002-251629 2002.08.29. JP

(86) PCT/JP 03/02092 (87) WO 03/077252

(74) dr. Harangozó Gábor, DANUBIA Szabadalmi és Védjegy Iroda Kft., Budapest

(57) A találmány tárgya lemezkazetta.

A lemezkazetta kazettatestet, első és második reteszt, valamint forgóelemet tartalmaz. A kazettatestnek lemeztároló része, befogónyílása és fejnyílása van. A lemeztároló résznek lemezablaka és alja van. A lemeztároló rész első és második oldallal rendelkező, a lemeztároló rész belsejében elforgatható lemez tárolására alkalmasan van kialakítva. A lemez első oldala a lemezablak belsejében szabadon van hagyva. A befogónyílás a lemeztároló rész alján van kialakítva oly módon, hogy lehetővé teszi a lemez kívülről történő megfogását. A fejnyílás szintén a lemeztároló rész alján van kialakítva oly módon, hogy lehetővé teszi egy, a lemez második oldaláról jelet olvasó és/vagy arra jelet író fejnek a lemez második oldalához való hozzáférését. A lemezkazetta a fejnyílást szabaddá tevő vagy eltakaró első és második reteszt tartalmaz, melyek a lemeztároló rész alján vannak kiképezve. A forgóelem a lemeztároló rész belsejében az első és a második retesz felett helyezkedik el, és a lemeztároló rész belsejében történő forgásakor az első és második reteszhez azokat nyitó vagy záró módon kapcsolódik.

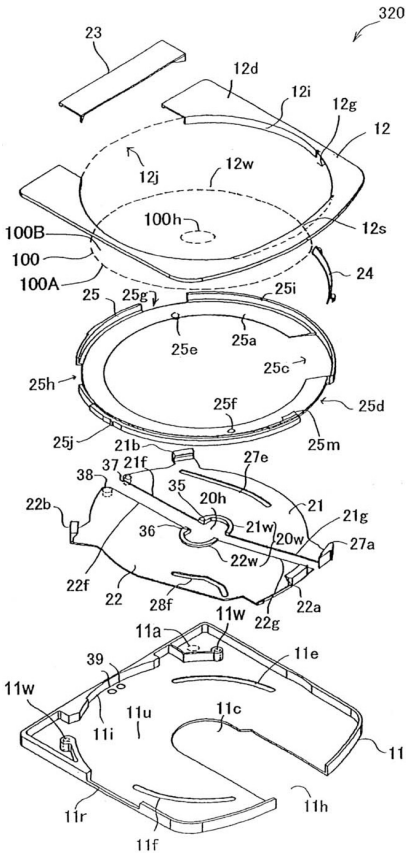


104. ábra

H – SZEKCIÓ
VILLAMOSSÁG

**(51)** ***H04L 9/00*** *(2006.01)*
***G06F 11/00*** *(2006.01)*
***H04L 9/30*** *(2006.01)*
***H04L 9/32*** *(2006.01)* **(13) A1**

**(21) P 04 01824** **(22) 2004.09.08.**

(71) Budapesti Műszaki és Gazdaságtudományi Egyetem 1/3%, Budapest (HU);
Egyetemközi Távközlési és Informatikai Központ 1/3%, Budapest (HU);
Gyímesi Csaba 1/9%, Göd (HU);
Juhász András 1/9%, Budapest (HU);
Szőllősi Loránd 1/9%, Budapest (HU)

(72) Gyímesi Csaba, Göd (HU);
Juhász András, Budapest (HU);
Szőllősi Loránd, Budapest (HU)

**(54) Elrendezés és eljárás elektronikus dokumentumok hitelesítésére**

(74) Préda Gábor, SWORKS Nemzetközi Szabadalmi Ügyvivői Iroda Kft., Budapest

(57) A találmány tárgya elrendezés és eljárás elektronikus dokumentumok különösen szöveges iratok hitelesítésére, előnyösen olyan digitális aláírás hitelesítésére, amely alkalmas a felhasználó azonosítására, és olyan eszközzel hozták létre, mely kizárólag a felhasználó befolyása alatt áll. A találmány szerinti elrendezés legalább egy hitelesítő szervert (14) és egy tőle elkülönítetten kialakított generátor szervert (15) tartalmaz, ahol egy felhasználó aláíró eszköze (11) a generátor szerverhez (15) hálózati összeköttetés nélkül közvetlenül kapcsolható. A felhasználó titkos kulcsa az aláíró eszközben (11) kiolvashatatlan formában van tárolva, a hitelesítő szerver (14) pedig legalább egy, a felhasználók visszavont nyilvános kulcsait tartalmazó tárolóhoz (16) csatlakozik.

A találmány szerinti eljárásban a felhasználó elektronikus névjegyének előállításához közvetlen kapcsolatot létesítenek annak egy aláíró eszköze (11) és egy generátor szerver (15) között, majd a generátor szerverrel (15) előállítják a felhasználó egyéni titkos és nyilvános kulcsát. A generátor szerver (15) segítségével egy tanúsítványt (23) készítenek, amely tartalmazza a felhasználó nyilvános kulcsát (21) és azonosító adatait, amiket a generátor szerver (15) titkos kulcsával (22) zárnak le. Ezt követően, kapcsolatot létesítenek az aláíró eszköz (11) és egy hitelesítő szerver (14) között, és a hitelesítő szerver (14) segítségével a tanúsítványt (23) időbélyeggel (24) látják el, majd a hitelesítő szerver (14) titkos kulcsával (25) zárják le. Az így kapott elektronikus névjegyet (26) az aláíró eszközben (11) tárolják, és az aláírási eljárás során az aláírandó elektronikus dokumentumhoz csatolják.

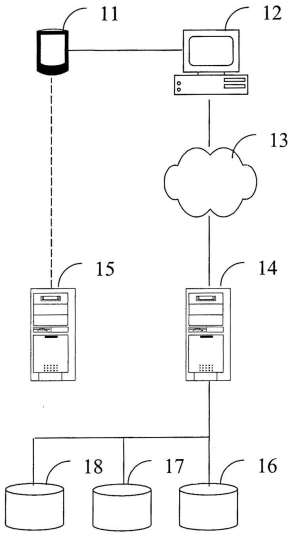


1. ábra

**(51)** ***H04L 9/28*** *(2006.01)* **(13) A1**

**(21) P 06 00208** **(22) 2006.03.17.**

(71) (72) dr. Dömösi Pál Béla, Debrecen (HU)

**(54) Szimmetrikus kulcsú kriptográfiai berendezés és eljárás információk titkosítására és visszafejtésére**

(57) A találmány lényege, hogy a titkosítás, illetve a visszafejtés olyan egymással megegyező hardverkulcsok segítségével történik, melyekbe be van égetve egy kezdőállapottal és végállapotokkal ellátott kimenő jel nélküli kulcs-automata átmeneti mátrixa. A titkosítandó üzenet karakterkészletének minden eleméhez hozzá van rendelve a kulcs-automata egy vagy több végállapota. A titkosítás alkalmával a titkosítandó üzenetet karakterről-karakterre haladva beolvassák, s eközben a kulcs-automata felhasználásával a titkosítandó üzenet minden karakteréhez létrehoznak egy véletlenszerűen választott, adott hossztartományba eső változtatható hosszúságú karaktersorozatot. Ez úgy történik, hogy a berendezéssel a titkosítandó üzenet minden egyes karakteréhez egy-egy olyan változtatható hosszúságú, kezdő és végmarkerek nélküli karaktersorozatot generálnak, mely a kulcs-automatát átviszi az aktuális állapotból abba a végállapotba, amely a titkosítandó üzenet soron következő karakteréhez rendelt végállapot. A berendezés ezen karaktersorozatok összefűzéséből állítja elő a titkosítandó üzenetet. A titkosított üzenet ugyanezen berendezés segítségével fejthető vissza.

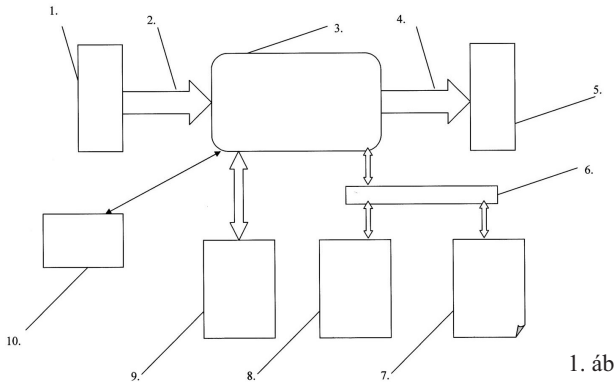


1. ábra

**(51)** ***H04L 9/32*** *(2006.01)* **(13) A1**

**(21) P 04 01823** **(22) 2004.09.08.**

(71) Budapesti Műszaki és Gazdaságtudományi Egyetem 1/3%, Budapest (HU);
Egyetemközi Távközlési és Informatikai Központ 1/3%, Budapest (HU);
Gyímesi Csaba 1/9%, Göd (HU);
Juhász András 1/9%, Budapest (HU);
Szőllősi Loránd 1/9%, Budapest (HU)

(72) Szőllősi Loránd, Budapest (HU);
Gyímesi Csaba, Göd (HU);
Juhász András, Budapest (HU)

**(54) Eszköz és eljárás elektronikus dokumentumok aláírására**

(74) Préda Gábor, SWORKS Nemzetközi Szabadalmi Ügyvivői Iroda Kft., Budapest

(57) A találmány tárgya elektronikus aláíró eszköz (13) elektronikus dokumentumok, elsősorban szöveges iratok elektronikus aláírására, előnyösen olyan digitális aláírásra, amely alkalmas az aláíró azonosítására, és egyedülállóan hozzá köthető, és amit olyan eszközzel hoztak létre, amely kizárólag az aláíró befolyása alatt áll. Az eszköz (13) egy közös buszra (25) csatlakozó kijelzőt (14), beviteli egységet (15), illesztőt (21), vezérlőt (22), titkos kulcsot tároló eszközt (23) és aláíró modult (24) tartalmaz, ahol a titkos kulcs a titkos kulcsot tároló eszközben (23) kiolvashatatlan módon van rögzítve. A találmány továbbá eljárás, amelynek során kommunikációs csatornát (12) létesítenek az elektronikus aláíró eszköz (13) és az elfogadó fél terminálja (11) között, ezt követően az aláírásra felkínált elektronikus szöveget a kommunikációs csatornán (12) keresztül az elfogadó fél termináljából (11) az elektronikus aláíró eszközbe (13) vezetik, majd az elektronikus aláíró eszköz (13) kijelzőjén (14) ellenőrzik a szöveg valódiságát. Az eszköz (13) beviteli egysége (15) segítségével jóváhagyják a szöveg aláírását, majd az eszköz (13) vezérlője (22), titkos kulcsot tároló eszköze (23) és aláíró modulja (24) segítségével elkészítik az elektronikus aláírást, amit a kommunikációs csatornán (12) keresztül visszaküldenek az elfogadó fél termináljába (11).

A találmány egy előnyös kialakításában a titkos kulcsot tároló eszköz (23) az elektronikus aláíró eszközből (13) kivehető módon van kialakítva.

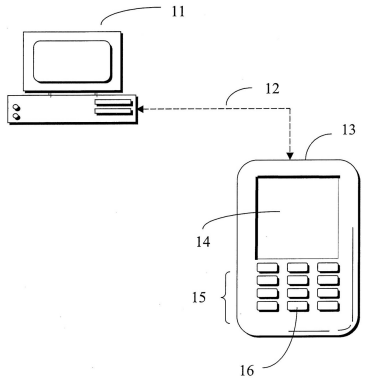


1. ábra

A rovatban meghirdetett teljes vizsgálatú bejelentések száma: 85 db.

# Külön tájékoztatás újdonságkutatásról

A – SZEKCIÓ
KÖZSZÜKSÉGLETI CIKKEK

**(51)** ***A01N 63/00*** *(2006.01)* **(13) A3**
**(21) P 00 03911**
(71) PRO-VIRUS, Inc., Gaithersburg, Maryland (US)
**(54) Neoplazmák kezelése vírusokkal**

---

**(51)** ***A47G 9/00*** *(2006.01)*
***A61K 36/00*** *(2006.01)* **(13) A3**
**(21) P 07 00073**
(71) (72) Juhász Levente, Nyíregyháza (HU);
Juhász Leventéné, Nyíregyháza (HU)
**(54) Aromaterápiás ágyneműgarnitúra, eljárás előállítására és gyógynövényszóró szerkezet**

---

**(51)** ***A61K 9/16*** *(2006.01)*
***A61K 9/50*** *(2006.01)*
***A61P 1/04*** *(2006.01)* **(13) A3**
**(21) P 02 01304**
(71) Laboratoires des Produits Ethiques Ethypharm, Houdan (FR)
**(54) Gyomornedvben oldhatatlan mikrogranulátumok, előállításuk és az ezeket tartalmazó gyógyszerkészítmények**

---

**(51)** ***A61K 31/19*** *(2006.01)*
***A61K 31/155*** *(2006.01)*
***A61K 31/325*** *(2006.01)*
***A61P 3/10*** *(2006.01)*
***A61P 5/50*** *(2006.01)* **(13) A3**
**(21) P 04 00946**
(71) AstraZeneca AB, Södertälje (SE)
**(54) (S)-2-etoxi-3-[4-[2-[4-(metánszulfonil-oxi)-fenil]-etoxi]-fenil]-propánsavat vagy 3-[4-[2-[4-(terc-butoxi-karbonil-amino)-fenil]-etoxi]-fenil]-(S)-2-etoxi-propánsavat és egy gyógyhatású biguanidot tartalmazó gyógyszerkombináció**

---

**(51)** ***A61K 31/404*** *(2006.01)*
***A61P 25/00*** *(2006.01)* **(13) A3**
**(21) P 03 03203**
(71) Aventis Pharmaceuticals Inc., Bridgewater, New Jersey (US)
**(54) Eljárás demielinizáló betegségek vagy állapotok kezelésére**

---

**(51)** ***A61K 31/4178*** *(2006.01)*
***A61K 31/435*** *(2006.01)*
***A61P 1/04*** *(2006.01)*
***A61P 3/04*** *(2006.01)*
***A61P 9/12*** *(2006.01)* **(13) A3**
**(21) P 04 01207**
(71) Pfizer Products Inc., Groton, Connecticut (US)
**(54) Emlősökben a kolinerg funkció módosítására szolgáló gyógyszerészeti készítmény és módszer**

---

**(51)** ***A61K 31/575*** *(2006.01)*
***A23L 1/30*** *(2006.01)*
***A61K 35/00*** *(2006.01)*
***A61P 3/06*** *(2006.01)*
***A61P 9/10*** *(2006.01)*
***A61P 19/00*** *(2006.01)*
***A61P 25/28*** *(2006.01)*
***A61P 13/08*** *(2006.01)*
***A61P 3/10*** *(2006.01)*
***A61K 47/00*** *(2006.01)*
***A61K 9/10*** *(2006.01)* **(13) A3**
**(21) P 04 00188**
(71) Novartis Nutrition AG., Bern (CH)
**(54) Fitoszterinek stabilizált olajos diszperziója, eljárás az előállítására és alkalmazása**

---

**(51)** ***A61K 31/64*** *(2006.01)*
***A61K 31/19*** *(2006.01)*
***A61P 3/10*** *(2006.01)*
***A61P 5/50*** *(2006.01)*
***A61K 31/325*** *(2006.01)* **(13) A3**
**(21) P 04 01613**
(71) AstraZeneca AB, Södertälje (SE)
**(54) (S)-2-Etoxi-3-[4-[2-[4-(metánszulfonil-oxi)-fenil]-etoxi]-fenil]-propánsavat vagy 3-[4-[2-[4-(terc-butoxi-karbonil-amino)-fenil]-etoxi]-fenil]-(S)-2-etoxi-propánsavat és egy szulfonil-karbamidot tartalmazó gyógyszer-kombináció**

---

**(51)** ***A61K 38/13*** *(2006.01)*
***A61K 31/155*** *(2006.01)*
***A61K 31/195*** *(2006.01)*
***A61K 31/425*** *(2006.01)*
***A61P 3/00*** *(2006.01)*
***A61K 31/44*** *(2006.01)*
***A61K 31/64*** *(2006.01)* **(13) A3**
**(21) P 04 00932**
(71) NOVARTIS AG., Bázel (CH)
**(54) Nateglinidet és más antidiabetikus vegyületet tartalmazó gyógyszerkészítmény, eljárás az előállítására és az alkalmazására**

---

**(51)** ***A61K 38/28*** *(2006.01)*
***A61K 31/19*** *(2006.01)*
***A61P 3/10*** *(2006.01)*
***A61P 5/50*** *(2006.01)*
***A61K 31/325*** *(2006.01)* **(13) A3**
**(21) P 04 00964**
(71) AstraZeneca AB, Södertälje (SE)
**(54) (S)-2-Etoxi-3-[4-[2-[4-(metánszulfonil-oxi)-fenil]-etoxi]-fenil]-propánsavat vagy 3-[4-[2-[4-(terc-butoxi-karbonil-amino)-fenil]-etoxi]-fenil]-(S)-2-etoxi-propánsavat és inzulint tartalmazó gyógyszer-kombináció**

---

**(51)** ***A61P 15/10*** *(2006.01)*
***A61K 31/185*** *(2006.01)* **(13) A3**
**(21) P 04 00924**
(71) Laboratorios del dr. Esteve, S.A., Barcelona (ES)

**(54) 2,5-Dihidroxi-benzolszulfonsav-származékok alkalmazása gyógyszerkészítmények előállítására merevedési zavarok kezelésére alkalmas más hatóanyagok hatékonyságának fokozása érdekében**

C – SZEKCIÓ
VEGYÉSZET ÉS KOHÁSZAT

**(51)** ***C07C 317/44*** *(2006.01)*
***A61K 31/165*** *(2006.01)* **(13) A3**
**(21) P 04 00927**
(71) Teva Pharmaceutical Industries Ltd., Petah Tikva (IL)
**(54) Új kristályformájú és tiszta modafinil, eljárás ezek előállítására és az új kristályformát tartalmazó gyógyszerkészítmények**

**(51)** ***C07D 211/58*** *(2006.01)*
***A61K 31/445*** *(2006.01)*
***A61P 25/00*** *(2006.01)* **(13) A3**
**(21) P 03 01459**
(71) Glaxo Group Limited, Greenford, Middlesex (GB)
**(54) Piperidinszármazékok, eljárás előállításukra és a vegyületeket tartalmazó gyógyszerkészítmények**

**(51)** ***C07D 231/44*** *(2006.01)*
***A01N 43/56*** *(2006.01)* **(13) A3**
**(21) P 03 00842**
(71) Merial Limited, Duluth (US)
**(54) Eljárás rovarirtó hatású vegyületek előállítására és az eljárás új köztitermékei**

**(51)** ***C07D 261/08*** *(2006.01)*
***A61K 31/42*** *(2006.01)*
***A61P 29/00*** *(2006.01)* **(13) A3**
**(21) P 04 00923**
(71) G.D. Searle & Co., Chicago, Illinois (US)
**(54) A 4-(5-metil-3-fenil-izoxazol-4-il)-benzolszulfonamid kristályos formája, eljárás előállítására, alkalmazása és az ezt tartalmazó gyógyszerkészítmények**

**(51)** ***C07D 263/20*** *(2006.01)*
***A61K 31/422*** *(2006.01)*
***A61P 31/04*** *(2006.01)*
***C07D 413/10*** *(2006.01)*
***C07D 413/14*** *(2006.01)*
***C07D 413/12*** *(2006.01)*
***C07D 263/24*** *(2006.01)*
***C07D 261/04*** *(2006.01)* **(13) A3**
**(21) P 04 01005**
(71) AstraZeneca AB, Södertälje (SE)
**(54) Antibakteriális hatású oxazolidinon- és/vagy izoxazolin-származékok**

**(51)** ***C07D 277/24*** *(2006.01)*
***A61K 31/426*** *(2006.01)*
***A61P 3/04*** *(2006.01)*
***A61P 3/06*** *(2006.01)*
***A61P 3/10*** *(2006.01)*
***A61P 9/10*** *(2006.01)* **(13) A3**
**(21) P 04 00837**
(71) Glaxo Group Ltd., Greenford, Middlesex (GB)
**(54) 2-feniltiazol-származékok, alkalmazásuk és az ezeket tartalmazó gyógyszerkészítmények**

**(51)** ***C07D 295/04*** *(2006.01)*
***A61K 31/495*** *(2006.01)*
***A61P 15/00*** *(2006.01)*
***A61P 25/00*** *(2006.01)* **(13) A3**
**(21) P 05 00170**
(71) Richter Gedeon Nyrt., Budapest (HU)
**(54) Piperazinszármazékok, a vegyületeket tartalmazó gyógyászati készítmények és eljárás a vegyületek előállítására**

**(51)** ***C07D 413/12*** *(2006.01)*
***A61K 31/421*** *(2006.01)*
***A61K 31/422*** *(2006.01)*
***A61P 3/10*** *(2006.01)*
***A61P 9/10*** *(2006.01)*
***A61P 9/12*** *(2006.01)*
***C07D 263/32*** *(2006.01)* **(13) A3**
**(21) P 04 00992**
(71) F. Hoffmann-La Roche Ag., Bázel (CH)
**(54) Karbonsavval helyettesített oxazolszármazékok, eljárás előállításukra és PPAR-alfa- és -gamma-aktivátorként való alkalmazásuk diabétesz kezelésére felhasználható gyógyszerek készítésére**

**(51)** ***C07D 413/14*** *(2006.01)*
***A61K 31/7028*** *(2006.01)*
***A61P 31/04*** *(2006.01)* **(13) A3**
**(21) P 03 03975**
(71) Hanmi Pharm. Co., Ltd., Hwaseong-gun, Kyungki-do (KR)
**(54) Azitromicin-hidrát 1,2-propilénglikollal képezett klatrátja, eljárás annak előállítására és azt tartalmazó gyógyászati készítmény**

**(51)** ***C07D 487/04*** *(2006.01)*
***A61K 31/519*** *(2006.01)*
***A61P 35/00*** *(2006.01)* **(13) A3**
**(21) P 03 04082**
(71) NOVARTIS AG., Bázel (CH)
**(54) 4-Amino-5-fenil-7-ciklobutil-pirrolo[2,3-d]pirimidin-származékok, eljárás az előállításukra és ezeket tartalmazó gyógyszerkészítmények**

**(51)** ***C07D 487/04*** *(2006.01)*
***A61K 31/551*** *(2006.01)*
***A61K 31/5517*** *(2006.01)*
***A61K 31/553*** *(2006.01)*
***A61K 31/554*** *(2006.01)*
***A61P 3/10*** *(2006.01)*
***C07D 513/04*** *(2006.01)*
***C07D 498/04*** *(2006.01)*
***A61P 13/12*** *(2006.01)*
***A61P 27/02*** *(2006.01)*
***C07D 243/10*** *(2006.01)*
***C07D 243/14*** *(2006.01)* **(13) A3**
**(21) P 04 00806**
(71) Ajinomoto Co., Inc., Tokió (JP)
**(54) Heterokondenzált (gamma)-laktám-származékok, alkalmazásuk és az ezeket tartalmazó gyógyászati készítmények**

**(51)** ***C07D 495/04*** *(2006.01)*
***A61K 31/4365*** *(2006.01)*
***A61P 25/00*** *(2006.01)* **(13) A3**
**(21) P 06 00919**
(71) Richter Gedeon Nyrt., Budapest (HU)
**(54) 7H-Tieno[2,3-b]piridin-6-on-származékok, eljárás előállításukra, alkalmazásuk és az ezeket tartalmazó gyógyszerkészítmények**

---

**(51)** ***C07D 495/04*** *(2006.01)*
***A61K 31/4365*** *(2006.01)*
***A61P 25/00*** *(2006.01)* **(13) A3**
**(21) P 06 00920**
(71) Richter Gedeon Nyrt., Budapest (HU)
**(54) Szubsztituált tieno[2,3-b]piridinek, eljárás előállításukra, alkalmazásuk és az ezeket tartalmazó gyógyászati készítmények**

---

**(51)** ***C07D 498/10*** *(2006.01)*
***A61K 31/438*** *(2006.01)*
***A61P 25/00*** *(2006.01)*
***A61P 25/04*** *(2006.01)*
***A61P 25/06*** *(2006.01)* **(13) A3**
**(21) P 04 00810**
(71) GRÜNENTHAL GmbH, Aachen (DE)
**(54) Helyettesített 1-oxa-2,8-diaza-spiro[4.5]dec-2-én-származékok, eljárás előállításukra, alkalmazásuk, és az ezeket tartalmazó gyógyszerkészítmények**

---

**(51)** ***C07J 71/00*** *(2006.01)* **(13) A3**
**(21) P 03 02220**
(71) Nycomed GmbH 100%, Konstanz (DE)
**(54) Eljárás 16,17-(ciklohexilmetén)-bisz(oxi)-11,21-dihidoxi-pregna-1,4-dién-3,20-dion vagy 21-izobutirátja előállítására transz-ketálozással**

---

**(51)** ***C07K 7/00*** *(2006.01)* **(13) A3**
**(21) P 02 02653**
(71) Yeda Research and Development Co. Ltd., Rehovot (IL); President and Fellows of Harvard College, Cambridge, Massachusetts (US)
**(54) Autoimmun állapotok kezelése 1-típusú kopolimerrel és rokon kopolimerekkel**

---

**(51)** ***C08F 10/00*** *(2006.01)*
***C08F 4/642*** *(2006.01)* **(13) A3**
**(21) P 03 03960**
(71) Basell Poliolefine Italia S.p.A., Milánó (IT)
**(54) Eljárás olefinek polimerizációjára, az eljárásban alkalmazható katalizátorkomponensek és ezekből előállítható katalizátor**

---

**(51)** ***C08F 14/06*** *(2006.01)*
***C08F 2/18*** *(2006.01)*
***C08F 2/38*** *(2006.01)* **(13) A3**
**(21) P 03 04089**
(71) ATOFINA, Puteaux (FR)
**(54) Vinil-klorid polimerizációja vizes szuszpenzióban**

---

**(51)** ***C08G 63/82*** *(2006.01)* **(13) A3**
**(21) P 03 03869**
(71) Societe de Conseils de Recherches et d'Applications Scientifiques (S.C.R.A.S.), Párizs (FR); Centre National de la Recherche Scientifique (C.N.R.S), Párizs (FR)
**(54) Cinkszármazékok alkalmazása gyűrűs észterek polimerizációs katalizátoraként**

---

**(51)** ***C08L 23/10*** *(2006.01)*
***C08L 23/04*** *(2006.01)* **(13) A3**
**(21) P 03 03712**
(71) Rehau AG + Co., Rehau (DE)
**(54) Peroxiddal térhálósítható polimerkeverékek**

---

**(51)** ***C09D 15/00*** *(2006.01)*
***B23K 5/02*** *(2006.01)* **(13) A3**
**(21) P 03 02328**
(71) CIBA Speciality Chemicals Holding Inc., Bázel (CH)
**(54) Eljárás faanyag vizes falfestékekkel történő színezésére**

---

**(51)** ***C09K 5/04*** *(2006.01)*
***C11D 7/50*** *(2006.01)*
***C23G 5/028*** *(2006.01)*
***G03C 11/00*** *(2006.01)* **(13) A3**
**(21) P 01 04496**
(71) SOLVAY (Société Anonyme), Brüsszel (BE)
**(54) 1,1,1,3,3,-pentafluorbután-tartalmú készítmények és ezen készítmények alkalmazása**

---

**(51)** ***C12P 21/06*** *(2006.01)*
***A61K 38/16*** *(2006.01)*
***C07K 14/00*** *(2006.01)*
***C12Q 1/68*** *(2006.01)*
***C12N 5/00*** *(2006.01)*
***C12N 15/00*** *(2006.01)* **(13) A3**
**(21) P 05 00992**
(71) Genentech, Inc., South San Francisco, California (US)
**(54) TACIs- és BR3-polipeptidek és alkalmazásaik**

---

D – SZEKCIÓ
TEXTIL, PAPÍR

---

**(51)** ***D06N 3/04*** *(2006.01)*
***A41D 31/02*** *(2006.01)*
***D06N 3/18*** *(2006.01)*
***B32B 27/12*** *(2006.01)* **(13) A3**
**(21) P 99 03858**
(71) W.L. Gore & Associates Ltd., London (GB)
**(54) Vízgőzáteresztő összetett anyag, ezen anyagot tartalmazó ruhadarab, valamint eljárás az anyag előállítására**

---

E – SZEKCIÓ
HELYHEZ KÖTÖTT LÉTESÍTMÉNYEK

---

**(51)** ***E04C 2/54*** *(2006.01)* **(13) A3**
**(21) P 03 01432**
(71) Deutsche Everlite GmbH., Wertheim (DE)
**(54) Fényáteresztő elem**

---

**(51)** ***E04D 3/16*** *(2006.01)*
***E04C 3/17*** *(2006.01)* **(13) A3**
**(21) P 03 01385**
(71) Dorean Sarl, Saint Bernard (FR)
**(54) Fagerenda gyártási eljárása, fagerenda és épület építésére szolgáló fa vázszerkezet**

F – SZEKCIÓ
MECHANIKA, VILÁGÍTÁS, FŰTÉS

**(51)** ***F26B 17/12*** *(2006.01)* **(13) A3**
**(21) P 06 00299**
(71) CTB, Inc., Milford, Indiana (US)
**(54) Szállítómű gabonaszárítóhoz**

G – SZEKCIÓ
FIZIKA

**(51)** ***G01N 33/569*** *(2006.01)* **(13) A3**
**(21) P 06 00049**
(71) Pfizer Products Inc., Groton, Connecticut (US)
**(54) Szerológiai vizsgáló eljárás Neospora caninum parazitákkal fertőzött és Neospora ellen immunizált állatok elkülönítésére**

**(51)** ***G02B 1/11*** *(2006.01)* **(13) A3**
**(21) P 01 03476**
(71) Hoya Corp., Tokió (JP)
**(54) Optikai eszköz**

A rovat 40 db közlést tartalmaz.

# Megadott szabadalmak

A – SZEKCIÓ
KÖZSZÜKSÉGLETI CIKKEK

**(51)** ***A01H 1/00*** *(2006.01)*
***A01H 5/00*** *(2006.01)*
***A24B 9/00*** *(2006.01)*
***C12N 5/10*** *(2006.01)*
***C12N 9/10*** *(2006.01)*
***C12N 15/09*** *(2006.01)*
***C12N 15/11*** *(2006.01)*
***C12N 15/54*** *(2006.01)*
***C12N 15/70*** *(2006.01)*
***C12N 15/74*** *(2006.01)*
***C12N 15/82*** *(2006.01)* **(13) B1**
**(11) 225.888** 2007.10.24.
**(21) P 00 03767** (22) 1998.06.10.
(40) 2001.02.28.
(73) North Carolina State University, Raleigh, North Carolina (US)
(72) Conkling, Mark A., Fuquay-Varina, North Carolina (US); Mendu, Nandini, Durham, North Carolina (US); Song, Wen, San Diego, Kalifornia (US)
**(54) A kinolát-foszforibozil-transzferáz expressziójának szabályozása**
(30) 60/049,471 1997.06.12. US
(86) PCT/US 98/11893 (87) WO 98/56923
(74) Svingor Ádám, DANUBIA Szabadalmi és Védjegy Iroda Kft., Budapest

---

**(51)** ***A23C 15/02*** *(2006.01)*
***A23C 15/12*** *(2006.01)*
***A23C 19/00*** *(2006.01)* **(13) B1**
**(11) 225.875** 2007.10.19.
**(21) P 04 02400** (22) 2004.11.18.
(40) 2005.03.29.
(73) Magyar Tejgazdasági Kísérleti Intézet Kft., Mosonmagyaróvár (HU)
(72) dr. Babella György 35%, Budapest (HU); dr. Unger András 30%, Mosonmagyaróvár (HU); Kovács István 22,5%, Mosonmagyaróvár (HU); Novák Árpád 12,5%, Mosonmagyaróvár (HU)
**(54) Eljárás táplálkozás-élettanilag összetételükben és szerkezetükben egyaránt előnyös tulajdonságú sajtok, sajt- és vajkészítmények előállítására**
(74) dr. Svingor Ádám, DANUBIA Szabadalmi és Védjegy Iroda Kft., Budapest

---

**(51)** ***A61B 5/00*** *(2006.01)* **(13) B1**
**(11) 225.862** 2007.10.09.
**(21) P 05 00169** (22) 2005.02.03.
(40) 2005.08.29.
(73) (72) Béres József 40%, Gomba (HU); dr. Illyés Miklós 60%, Budapest (HU)
**(54) Berendezés hemodinamikai jellemzők mérésére és módszer azok meghatározásának előkészítésére**
(74) dr. Polgár Iván, DeveloPat Szabadalmi és Védjegy Iroda, Budapest

---

**(51)** ***A61F 6/14*** *(2006.01)* **(13) B1**
**(11) 225.878** 2007.10.19.
**(21) P 05 00288** (22) 2005.03.10.
(40) 2006.11.28.
(73) (72) dr. Havas Jenő, Budapest (HU); Nánásy Csaba, Budapest (HU); Tóth István, Fonyód (HU)
**(54) Méhen belüli fogamzásgátló eszköz**

---

**(51)** ***A61F 6/14*** *(2006.01)* **(13) B1**
**(11) 225.879** 2007.10.19.
**(21) P 05 00490** (22) 2005.05.13.
(40) 2007.02.28.
(73) (72) dr. Havas Jenő, Budapest (HU); Nánásy Csaba, Budapest (HU); Tóth István, Fonyód (HU)
**(54) Méhen belüli fogamzásgátló eszköz**

---

**(51)** ***A61K 31/135*** *(2006.01)*
***A61P 25/16*** *(2006.01)* **(13) B1**
**(11) 225.859** 2007.10.05.
**(21) P 98 02999** (22) 1996.09.18.
(40) 1999.04.28.
(73) Teva Pharmaceutical Industries Ltd., Jeruzsálem (IL)
(72) Berger Peskin, Tirtsah, Raanana (IL); Caciularu, Fanny, Petach Tikva (IL)
**(54) R(+)-N-propargil-1-amino-indánt tartalmazó stabil gyógyszerkészítmény**
(30) 115357 1995.09.20. IL
(86) PCT/IL 96/00115 (87) WO 97/12583
(74) Parragh Gáborné dr., S.B.G. & K. Szabadalmi Ügyvivői Iroda, Budapest

---

**(51)** ***A61K 31/19*** *(2006.01)* **(13) B1**
**(11) 225.887** 2007.10.20.
**(21) P 93 00636** (22) 1991.08.19.
(65) T/63 564 (40) 1993.09.28.
(73) PAZ Arzneimittelentwicklungsgesellschaft mbH., Frankfurt/Main (DE)
(72) Brune, Kay, Marloffstein (DE); Geisslinger, Gerd, Nürnberg (DE)
**(54) Eljárás flurbiprofent tartalmazó, fájdalomcsillapító gyógyszerkészítmények előállítására**
(30) P 40 28 906 1990.09.12. DE
(86) PCT/EP 91/01568 (87) WO 92/04018
(74) ADVOPATENT Szabadalmi Iroda, Budapest

---

**(51)** ***A61K 31/427*** *(2006.01)*
***A61P 35/00*** *(2006.01)*
***A61P 43/00*** *(2006.01)*
***B01D 15/08*** *(2006.01)*
***C07D 493/04*** *(2006.01)*
***C12N 1/14*** *(2006.01)*
***C12P 17/16*** *(2006.01)*
***C12P 17/18*** *(2006.01)* **(13) B1**
**(11) 225.851** 2007.09.21.

**(21)** **P 01 00855** (22) 1999.02.17.
(40) 2001.06.28.
(73) Novartis AG., Bázel (CH)
(72) Hofmann, Hans, Ettingen (CH);
Mahnke, Marion, Steinen (DE);
Memmert, Klaus, Lörrach (DE);
Petersen, Frank, Weil/Rhein (DE);
dr. Schupp, Thomas, Möhlin (CH);
Küsters, Ernst, Eschbach (DE);
Mutz, Michael, Freiburg (DE)
**(54)** **Fermentációs eljárás epothilone citosztatikumok előállítására**
(30) 396/98 1998.02.19. CH
1007/98 1998.05.05. CH
(86) PCT/EP 99/01025 (87) WO 99/42602
(74) Somlai Mária, S.B.G. & K. Budapesti Nemzetközi Szabadalmi Iroda, Budapest

---

**(51)** ***A61K 31/5375*** *(2006.01)*
***A61P 1/00*** *(2006.01)*
***A61P 35/00*** *(2006.01)* **(13) B1**
**(11)** **225.886** 2007.10.20.
**(21)** **P 99 02593** (22) 1997.05.06.
(40) 2000.02.28.
(73) Solvay Pharma société par actions simplifiée (SAS), Suresnes (FR)
(72) Blennerhasset, Michael G., Toronto, Ontario (CA);
Christen, Marie-Odile, Párizs (FR);
Duc, Huynh, Villejuif (FR);
Huizinga, Jan, Puslinch, Ontario (CA);
Maugard, Joëlle, Marly le Roi (FR);
Scherübl, Hans, Berlin (DE)
**(54)** **Pinavérium-bromid alkalmazása a máj és emésztőrendszer sejtjeinek burjánzása okozta betegségek megelőzésére és kezelésére szolgáló gyógyszerkészítmények előállítására**
(30) 96/05640 1996.05.06. FR
(86) PCT/FR 97/00809 (87) WO 97/41859
(74) Baranyi Éva, DANUBIA Szabadalmi és Védjegy Iroda Kft., Budapest

---

**(51)** ***A61K 36/8962*** *(2006.01)*
***A61K 8/92*** *(2006.01)*
***A61Q 5/00*** *(2006.01)*
***A61K 36/55*** *(2006.01)* **(13) B1**
**(11)** **225.857** 2007.10.02.
**(21)** **P 00 04023** (22) 2000.10.16.
(40) 2003.04.28.
(73) Virágos Kis Csaba 10%, Szentes (HU);
Nagy Ivánné 45%, Szentes (HU);
Lengyelné Berekszászi Katalin 45%, Szentes (HU)
(72) Nagy Ivánné 45%, Szentes (HU);
Lengyelné Berekszászi Katalin 45%, Szentes (HU);
Sajtos Sándorné 10%, Szentes (HU)
**(54)** **Kozmetikai készlet a fejbőr kezelésére**
(74) dr. Riskóné dr. Géczy Edit ügyvéd, Budapest

---

**(51)** ***A61K 38/46*** *(2006.01)*
***A61K 39/395*** *(2006.01)*
***A61P 7/02*** *(2006.01)*
***C07K 16/36*** *(2006.01)*
***C07K 16/40*** *(2006.01)* **(13) B1**
**(11)** **225.874** 2007.10.17.
**(21)** **P 03 01804** (22) 2000.10.05.
(40) 2003.08.28.
(73) SmithKline Beckman Corp., Philadelphia, Pennsylvania (US)
(72) Barone, Frank C., Audubon, Pennsylvania (US);
Blackburn, Michael N., Phoenixville, Pennsylvania (US);
Feuerstein, Giora Z., Wynnewood, Pennsylvania (US);
Toomey, John R., Collegeville, Pennsylvania (US)
**(54)** **Antitrombotikus ágensek**
(30) 09/571,434 2000.05.15. US
(86) PCT/US 00/27438 (87) WO 01/87339
(74) Derzsi Katalin, S.B.G. & K. Szabadalmi Ügyvivői Iroda, Budapest

---

**(51)** ***A61K 49/00*** *(2006.01)* **(13) B1**
**(11)** **225.853** 2007.09.26.
**(21)** **P 01 05245** (22) 2001.12.03.
(40) 2003.05.28.
(73) Honvédelmi Minisztérium Fejlesztési és Logisztikai Ügynökség, Budapest (HU)
(72) Benkóczy Zoltán 20%, Szeged (HU);
dr. Fűrész József 5%, Veresegyház (HU);
dr. Gachályi András 20%, Budapest (HU);
Gyulai Gábor 15%, Budapest (HU);
dr. Nagy László 5%, Vecsés (HU);
dr. Naményi József 15%, Budapest (HU);
Őszi Zsolt 20%, Budapest (HU)
**(54)** **Pentanátrium-hidrogén-bisz(dietilén-triamino-pentaacetát-kalcium), és ezt a vegyületet tartalmazó, radioaktív hasadványtermékek és nem radioaktív toxikus fémek eltávolítására alkalmas készítmények**
(74) Kmethy Boglárka, DANUBIA Szabadalmi és Védjegy Iroda Kft., Budapest

---

**(51)** ***A61M 5/20*** *(2006.01)* **(13) B1**
**(11)** **225.877** 2007.10.19.
**(21)** **P 02 01854** (22) 2000.07.27.
(40) 2002.10.28.
(73) Pharma Consult Ges.m.b.H., Bécs (AT)
(72) Pickhard, Ewald, Grossebersdorf (AT)
**(54)** **Szerkezet injekciós folyadékok automatikus befecskendezésére**
(30) GM 509/99 1999.07.27. AT
(86) PCT/AT 00/00207 (87) WO 01/07104
(74) Kis Kovács Ferencné, DANUBIA Szabadalmi és Védjegy Iroda Kft., Budapest

---

**(51)** ***A62C 5/00*** *(2006.01)*
***A62C 3/06*** *(2006.01)* **(13) B1**
**(11)** **225.884** 2007.10.19.
**(21)** **P 02 01260** (22) 2002.04.17.
(40) 2003.12.29.
(73) (72) Szőcs István, Budapest (HU)
**(54)** **Automatikus működésű, habbaloltó tűzoltó berendezés, főként folyékony szénhidrogén-tároló tartályok tűzoltó berendezéseként való használatra**
(74) Sándor József szabadalmi ügyvivő, Budapest

---

B – SZEKCIÓ
IPARI MŰVELETEK ÁLTALÁBAN ÉS SZÁLLÍTÁS

---

**(51)** ***B22D 13/00*** *(2006.01)*
***B22D 15/00*** *(2006.01)*
***B22D 23/00*** *(2006.01)* **(13) B1**
**(11)** **225.856** 2007.09.27.
**(21)** **P 01 01575** (22) 2001.04.18.
(40) 2001.12.28.
(73) VAW mandl & berger GmbH, Linz (AT)
(72) dr. Kahn, Friedhelm, Ehringshausen (DE);
Kahn, Joachim, Ehringshausen (DE);
Eisenberger, Gerhard, Dillenburg (DE);

Grüness, Horst Paul, Bad Oldesloe (DE);
Hauder, Walter, Linz (AT);
Winkler, Johann, Amstetten (AT);
dr. Stika, Peter, Linz (AT);
Preisinger, Johann, Linz (AT);
Jungbauer, Peter, Steyregg (AT);
Schröter, Klaus, Linz (AT);
dr. Gosch, Rolf, Wels (AT)

**(54) Eljárás és berendezés rotációs öntéshez**

(30) 100 19 309.9 2000.04.19. DE

(74) Mészárosné Dónusz Katalin, S.B.G & K. Szabadalmi és Ügyvédi Iroda, Budapest

---

**(51)** ***B29C 43/28*** *(2006.01)*
***B65G 39/10*** *(2006.01)* **(13) B1**
**(11) 225.861** 2007.10.09.
**(21) P 02 01745** (22) 2002.05.24.
(40) 2003.12.29.
(73) (72) Roman, Gyula László, Dánszentmiklós (HU)

**(54) Eljárás és berendezés futógörgő előállítására**

(74) Kékes László, Gödölle, Kékes, Mészáros & Szabó Szabadalmi és Védjegy Iroda, Budapest

---

**(51)** ***B29C 44/22*** *(2006.01)*
***B29C 44/46*** *(2006.01)* **(13) B1**
**(11) 225.873** 2007.10.17.
**(21) P 00 04435** (22) 1998.11.11.
(40) 2001.04.28.
(73) Dow Global Technologies Inc., Midland, Michigan (US)
(72) Mason, Jeffrey John, Buehlertal (DE);
Vo, Chau Van, Souffelweyersheim (FR);
Eschenlauer, Georges, Soufflenheim (FR)

**(54) Többrétegű habok**

(30) 97121595.9 1997.12.08. EP
(86) PCT/US 98/23813 (87) WO 99/29483
(74) Olchváry Gézáné, DANUBIA Szabadalmi és Jogi Iroda Kft., Budapest

---

**(51)** ***B41M 3/14*** *(2006.01)*
***B41M 1/14*** *(2006.01)*
***B41M 5/34*** *(2006.01)*
***B42D 15/00*** *(2006.01)*
***B42D 15/10*** *(2006.01)* **(13) B1**
**(11) 225.882** 2007.10.19.
**(21) P 04 01205** (22) 2002.07.03.
(40) 2004.09.28.
(73) Leonhard Kurz GmbH & Co. KG, Fürth (DE)
(72) Brehm, Ludwig, Adelsdorf (DE);
Erbar, Hannelore, Fürth (DE)

**(54) Nyomtatással előállított féltónusos kép és annak alkalmazása**

(30) 101 36 252.8 2001.07.25. DE
(86) PCT/DE 02/02414 (87) WO 03/011606
(74) Sikos Róbert, DANUBIA Szabadalmi és Védjegy Iroda Kft., Budapest

---

**(51)** ***B63B 35/73*** *(2006.01)*
***B63B 35/74*** *(2006.01)*
***B63H 16/067*** *(2006.01)* **(13) B1**
**(11) 225.860** 2007.10.09.
**(21) P 03 02156** (22) 2003.07.09.
(40) 2005.10.28.
(73) (72) Pál Tibor, Budapest (HU)

**(54) Hordozható evezős szerkezet oldalpalánk nélküli úszótestekre**

(74) Pintz György, Pintz és Társai Szabadalmi és Védjegy Iroda, Budapest

---

C – SZEKCIÓ
VEGYÉSZET ÉS KOHÁSZAT

---

**(51)** ***C01G 7/00*** *(2006.01)* **(13) B1**
**(11) 225.858** 2007.01.10.
**(21) P 03 00279** (22) 2003.02.03.
(40) 2004.12.28.
(73) MTA Kémiai Kutatóközpont, Budapest (HU)
(72) dr. Hegedűs Mihály 77%, Budapest (HU);
dr. Margitfalvi József 15%, Budapest (HU);
Turi Ildikó 8%, Budapest (HU)

**(54) Új, nagy aktivitású és hosszú élettartamú, hordozós aranykatalizátor, és eljárás annak előállítására**

---

**(51)** ***C02F 1/00*** *(2006.01)*
***B01D 15/00*** *(2006.01)*
***C02F 1/28*** *(2006.01)* **(13) B1**
**(11) 225.854** 2007.09.26.
**(21) P 02 04355** (22) 2002.12.17.
(40) 2004.06.28.
(73) Honvédelmi Minisztérium Fejlesztési és Logisztikai Ügynökség, Budapest (HU)
(72) Dékány Imre 25%, Szeged (HU);
Németh József 10%, Kecskemét (HU);
Patzkó Ágnes 25%, Szeged (HU);
dr. Nagy László 20%, Vecsés (HU);
Molnár Árpád 20%, Budapest (HU)

**(54) Monokationos agyagásvány-félvezetőfém-oxid és/vagy -hidroxid nanokompozitok, eljárás ezek előállítására, és ezek alkalmazása környezetre káros szerves anyagok fotooxidációs lebontására**

(74) Ravadits Imre, DANUBIA Szabadalmi és Védjegy Iroda Kft., Budapest

---

**(51)** ***C03B 9/38*** *(2006.01)*
***C03B 9/40*** *(2006.01)* **(13) B1**
**(11) 225.883** 2007.10.19.
**(21) P 02 01918** (22) 2002.06.06.
(40) 2003.02.28.
(73) Owens-Brockway Glass Container Inc., Toledo, Ohio (US)
(72) Lewis, David L., Sylvania, Ohio (US)

**(54) Üvegárugyártógép-kokilla és eljárás üvegárugyártógép-kokilla előállítására**

(30) 09/879,495 2001.06.12. US
(74) Farkas Tamás, DANUBIA Szabadalmi és Védjegy Iroda Kft., Budapest

---

**(51)** ***C07C 239/20*** *(2006.01)* **(13) B1**
**(11) 225.876** 2007.10.19.
**(21) P 02 00621** (22) 2000.02.28.
(40) 2002.07.29.
(73) BASF AG, Ludwigshafen/Rhein (DE)
(72) dr. Heimann, Frank, Ludwigshafen/Rhein (DE);
Peschel, Werner, Freinsheim (DE);
Bartenbach, Bernd, Limburgerhof (DE);
Hartmann, Horst, Böhl-Iggelheim (DE);
dr. Keil, Michael, Freinsheim (DE);
Wahl, Josef, Schifferstadt (DE)

**(54) Eljárás (metoxi-ammónium)-klorid folyamatos előállítására**

(30) 199 11 234.7 1999.03.15. DE
(86) PCT/EP 00/01638 (87) WO 00/55121

(74) Ráthonyi Zoltán, S.B.G. & K. Szabadalmi Ügyvivői Iroda, Budapest

---

**(51)** ***C07C 255/46*** *(2006.01)*
***A61K 31/275*** *(2006.01)* **(13) B1**
**(11) 225.869** 2007.10.15.
**(21) P 94 02817** (22) 1993.03.05.
(65) T/70 523 (40) 1995.10.30.
(73) Smithkline Beecham Corp., Philadelphia, Pennsylvania (US)
(72) Christensen, Siegfried Benjamin, Philadelphia, Pennsylvania (US)
**(54) Allergiaellenes és gyulladásgátló új vegyületek és azokat hatóanyagként tartalmazó gyógyszerkészítmények**
(23) 1994.07.01.
(30) 862 030 1992.04.02. US
968 762 1992.10.30. US
(86) PCT/US 93/01991 (87) WO 93/19749
(74) Molnár Imre, DANUBIA Szabadalmi és Jogi Iroda Kft., Budapest

---

**(51)** ***C07D 241/20*** *(2006.01)*
***A61K 31/4965*** *(2006.01)*
***C07D 241/26*** *(2006.01)*
***A61P 25/08*** *(2006.01)* **(13) B1**
**(11) 225.852** 2007.09.26.
**(21) P 00 01802** (22) 1998.02.26.
(40) 2001.05.28.
(73) Glaxo Group Ltd., Greenford, Middlesex (GB)
(72) Nobbs, Malcolm Stuart, Stevenage, Hertfordshire (GB);
Cox, Brian, Stevenage, Hertfordshire (GB);
Shah, Gita Punjabhai, Stevenage, Hertfordshire (GB);
Edney, Dean David, Dartford, Kent (GB);
Loft, Michael Simon, Dartford, Kent (GB)
**(54) Pirazinszármazékok, eljárás előállításukra, az ezeket tartalmazó gyógyászati készítmények és alkalmazásuk**
(30) 9704275.8 1997.03.01. GB
9708183.0 1997.04.23. GB
(86) PCT/EP 98/01077 (87) WO 98/38174
(74) Horváth Ágnes, DANUBIA Szabadalmi és Védjegy Iroda Kft., Budapest

---

**(51)** ***C07D 261/18*** *(2006.01)*
***A61K 31/42*** *(2006.01)*
***A61P 3/10*** *(2006.01)*
***A61P 11/06*** *(2006.01)*
***A61P 19/02*** *(2006.01)*
***A61P 35/00*** *(2006.01)*
***A61P 37/08*** *(2006.01)* **(13) B1**
**(11) 225.870** 2007.10.15.
**(21) P 98 01844** (22) 1998.08.07.
(40) 2000.02.28.
(73) Sanofi-Aventis Deutschland GmbH, Frankfurt/Main (DE)
(72) dr. Faasch, Holger, Hochheim/Taunus (DE);
dr. Hedtmann, Udo, Frankfurt/Main (DE);
dr. Paulus, Erich, Eppstein/Taunus (DE);
dr. Westenfelder, Uwe, Frankfurt/Main (DE)
**(54) Az N-(4-trifluormetil-fenil)-5-metil-izoxazol-4-karboxamid új kristálymódosulata, eljárás előállítására, alkalmazása és az ezt tartalmazó gyógyszerkészítmények**
(30) 197 34 438.0 1997.08.08. DE
197 56 093.8 1997.12.17. DE
(74) DANUBIA Szabadalmi és Védjegy Iroda Kft., Budapest

---

**(51)** ***C07D 403/06*** *(2006.01)* **(13) B1**
**(11) 225.885** 2007.10.20.
**(21) P 02 03547** (22) 2002.10.17.
(40) 2004.06.28.
(73) Richter Gedeon Nyrt., Budapest (HU)
(72) dr. Czibula László 26%, Budapest (HU);
Dobay László 16%, Budapest (HU);
Werkné Papp Éva 11%, Budapest (HU);
Nagyné Bagdy Judit 11%, Budapest (HU);
dr. Deutschné Juhász Ida 11%, Budapest (HU);
Überhardt Tamásné 5%, Budapest (HU);
Terdy László 5%, Budapest (HU);
Hegedűs István 5%, Budapest (HU);
Tóth Géza 5%, Budapest (HU);
dr. Oláh Ruben 5%, Budapest (HU)
**(54) Eljárás nagy tisztaságú ondansetron-hidroklorid-dihidrát előállítására**

---

**(51)** ***C07D 495/04*** *(2006.01)*
***A61K 31/4365*** *(2006.01)* **(13) B1**
**(11) 225.871** 2007.10.15.
**(21) P 01 04343** (22) 1999.06.10.
(40) 2002.03.28.
(73) Sanofi-Aventis, Párizs (FR)
(72) Bousquet, André, Sisteron (FR);
Castro, Bertrand, Kremlin-Bicetre (FR);
Saint-Germain, Jean, Sisteron (FR)
**(54) A klopidogrel-hidrogénszulfát új polimorf formája, eljárás előállítására és az ezt tartalmazó gyógyszerkészítmények**
(30) 98/07464 1998.06.15. FR
(86) PCT/FR 99/01371 (87) WO 99/65915
(74) CHINOIN Gyógyszer és Vegyészeti Termékek Gyára Zrt., Budapest

---

**(51)** ***C12N 15/09*** *(2006.01)*
***A61K 38/00*** *(2006.01)*
***A61P 35/00*** *(2006.01)*
***C07K 14/54*** *(2006.01)*
***C12N 15/62*** *(2006.01)*
***C07K 14/715*** *(2006.01)*
***C12N 5/10*** *(2006.01)* **(13) B1**
**(11) 225.855** 2007.09.26.
**(21) P 00 02426** (22) 1998.07.09.
(40) 2000.11.28.
(73) Yeda Research and Development Co. Ltd., Rehovot (IL)
(72) Revel, Michel, Rehovot (IL);
Chebath, Judith, Rehovot (IL);
Lapidot, Tsvee, Ness-Ziona (IL);
Kollet, Orit, Ramat Gan (IL)
**(54) Oldékony interleukin-6-receptor/ligandum kiméraprotein és analógjai, valamint ezek alkalmazási eljárásai**
(30) 121284 1997.07.10. IL
122818 1997.12.30. IL
(86) PCT/IL 98/00321 (87) WO 99/02552
(74) dr. Pethő Árpád, DANUBIA Szabadalmi és Védjegy Iroda Kft., Budapest

---

E – SZEKCIÓ
HELYHEZ KÖTÖTT LÉTESÍTMÉNYEK

---

**(51)** ***E04C 2/04*** *(2006.01)*
***B28B 23/00*** *(2006.01)* **(13) B1**
**(11) 225.880** 2007.10.19.
**(21) P 99 04295** (22) 1997.08.19.
(40) 2000.08.28.
(73) BPB Plc., Slough, Berkshire (GB)

(72) Gilleard, John, Selby, North Yorkshire (GB);
Walters, John, Castleford, West Yorkshire (GB)
**(54) Építőlemez, valamint eljárás és berendezés annak előállítására**
(30) 9617991.6 1996.08.29. GB
(86) PCT/GB 97/02237 (87) WO 98/09033
(74) dr. Dalmy Dénesné, S.B.G. & K. Budapesti Nemzetközi Szabadalmi Iroda, Budapest

F – SZEKCIÓ
MECHANIKA, VILÁGÍTÁS, FŰTÉS

**(51)** ***F15B 15/00*** *(2006.01)* **(13) B1**
**(11) 225.872** 2007.10.17.
**(21) P 02 01676** (22) 2002.05.17.
(40) 2003.11.28.
(73) (72) Krys, Nikolay, Budapest (HU);
dr. Kovács Sándor, Budapest (HU)
**(54) Kétoldalas megfogók pofáinak ellentétes mozgását egalizáló mechanizmus**

**(51)** ***F24F 1/00*** *(2006.01)* **(13) B1**
**(11) 225.881** 2007.10.19.
**(21) P 00 00016** (22) 2000.01.05.
(40) 2001.03.28.
(73) Akra Aktiengesellschaft, Vaduz (LI)
(72) Frick, Edmund, Balzers (LI)
**(54) Szekrény klímaberendezésekhez**
(30) A 951/99 1999.05.28. AT
(74) dr. Markó József, DANUBIA Szabadalmi és Védjegy Iroda Kft., Budapest

G – SZEKCIÓ
FIZIKA

**(51)** ***G01F 11/10*** *(2006.01)* **(13) B1**
**(11) 225.868** 2007.10.15.
**(21) P 99 04153** (22) 1997.08.14.
(40) 2000.03.28.
(73) ASTRA AKTIEBOLAG, Södertälje (SE)
(72) Ollson, Bert-Åke, Strängnäs (SE)
**(54) Eljárás és adagolóeszköz szemcsés anyag előre meghatározott mennyiségének kiadagolására**
(30) 9603063-0 1996.08.23. SE
(86) PCT/SE 97/01347 (87) WO 98/08065
(74) Ráthonyi Zoltán, S.B.G. & K. Budapesti Nemzetközi Szabadalmi Iroda, Budapest

**(51)** ***G06K 19/14*** *(2006.01)*
***G07D 7/12*** *(2006.01)* **(13) B1**
**(11) 225.867** 2007.10.15.
**(21) P 03 01927** (22) 2001.04.28.
(40) 2003.09.29.
(73) SICPA HOLDING S.A., Prilly (CH)
(72) Müller, Edgar, Fribourg (CH);
Egger, Philipp, Lausanne (CH);
Seto, Myron, Lausanne (CH)
**(54) Eljárás lumineszcens vizsgálandó megjelölés hitelesítésére, eszköz lumineszcens vizsgálandó és referencia megjelölések hitelesítésére, továbbá biztonsági rendszer lumineszcens vizsgálandó megjelölés hitelesítésére**
(30) 00110404.1 2000.05.16. EP
(86) PCT/EP 01/04809 (87) WO 01/88846
(74) Szabó Zsolt, DANUBIA Szabadalmi és Védjegy Iroda Kft., Budapest

H – SZEKCIÓ
VILLAMOSSÁG

**(51)** ***H01B 11/18*** *(2006.01)* **(13) B1**
**(11) 225.866** 2007.10.15.
**(21) P 01 01460** (22) 1999.04.22.
(40) 2001.09.28.
(73) CommScope, Inc. of North Carolina, Hickory, North Carolina (US)
(72) Hardin, Stanley D., Mesa, Arizona (US);
Story, Christopher A., Hickory, North Carolina (US);
Wessels, Robert A., Hickory, North Carolina (US)
**(54) Árnyékolt kábel és eljárás a kábel előállítására**
(30) 09/070,789 1998.05.01. US
(86) PCT/US 99/08465 (87) WO 99/57735
(74) Kovács Ivánné, DANUBIA Szabadalmi és Védjegy Iroda Kft., Budapest

**(51)** ***H01B 17/00*** *(2006.01)*
***H01B 17/42*** *(2006.01)* **(13) B1**
**(11) 225.865** 2007.10.15.
**(21) P 03 03157** (22) 2002.02.08.
(40) 2003.12.29.
(73) Tyco Electronics Raychem GmbH, Ottobrunn (DE)
(72) Böttcher, Bodo, Bayreuth (DE);
Lietzke, Ralf, Anzing (DE);
Malin, Gerold, Kaltenleutgeben (AT);
Glembocki, Robert Paul, Holly Springs, North Carolina (US);
Spalding, Matthew Helm, Fuquay-Varina, North Carolina (US)
**(54) Nagyfeszültségű szabadvezetéki szigetelőtag, valamint ilyennel ellátott nagyfeszültségű átvezető szigetelő, kapcsoló, szakaszoló és villamos vezeték**
(30) 0103255.6 2001.02.09. GB
(86) PCT/GB 02/00574 (87) WO 02/065486
(74) Szabó Zsolt, DANUBIA Szabadalmi és Védjegy Iroda Kft., Budapest

**(51)** ***H01F 27/02*** *(2006.01)*
***H01F 27/00*** *(2006.01)*
***H01F 27/14*** *(2006.01)* **(13) B1**
**(11) 225.863** 2007.10.15.
**(21) P 02 00545** (22) 2000.03.17.
(40) 2002.06.28.
(73) (72) Magnier, Philippe, Saint-Germain-en-Laye (FR)
**(54) Eszköz villamos transzformátorok robbanásának megelőzésére és az eszközzel ellátott rendszer**
(30) 99/03534 1999.03.22. FR
(86) PCT/FR 00/00666 (87) WO 00/57438
(74) Kovács Kinga, DANUBIA Szabadalmi és Védjegy Iroda Kft., Budapest

**(51)** ***H01L 25/07*** *(2006.01)* **(13) B1**
**(11) 225.864** 2007.10.15.
**(21) P 02 00604** (22) 2000.10.07.
(40) 2002.06.28.
(73) Robert Bosch GmbH., Stuttgart (DE)
(72) Wolf, Kuno, Jungingen (DE);
Koelle, Gerhard, Wiernsheim (DE);
Zaremba, Jürgen, Rottenburg (DE);
Jacob, Wolfgang, Horb (DE);
Wallrauch, Alexander, Gomaringen (DE);

Ruf, Christoph, Eningen (DE);
Schmid, Ralf, Kaltental (DE);
Urbach, Peter, Reutlingen (DE);
Bireckoven, Bernd, Bühl/Baden (DE);
Krauss, Hans-Reiner, Reutlingen (DE);
Scholz, Dirk, Gomaringen (DE)

**(54) Teljesítményfélvezető modul**

(30) 199 50 026.6 1999.10.09. DE
(86) PCT/DE 00/03529 (87) WO 01/27997
(74) Mák András, S.B.G. & K. Budapesti Nemzetközi Szabadalmi Iroda, Budapest

A rovatban meghirdetett szabadalmak száma: 38 db.

# Nyomtatásban megjelent szabadalmi leírások

(11) 225.714
(54) Eljárás 4-amino-ftálimid előállítására

(11) 225.715
(54) Piridil-alkén- és piridil-alkinsavamidok, alkalmazásuk citosztatikumokként és immunszuppresszívokként, eljárás előállításukra és az ezeket tartalmazó gyógyszerkészítmények

(11) 225.716
(54) N,N'-Híddal rendelkező új bisz-indolil-maleimidek

(11) 225.717
(54) Eljárás talajfelszín alatti vonalas létesítmények kitakarásmentes felújítására és szerkezeti elrendezés az eljárás megvalósítására

(11) 225.718
(54) Eljárás papír és karton előállítására

(11) 225.719
(54) Eljárás és berendezés habanyagdarabok és kötőanyag keverékéből formázott termék előállítására

(11) 225.720
(54) Hő- és/vagy hangszigetelő termékek, valamint eljárás és berendezés ezek előállítására

(11) 225.721
(54) Munkavédelmi és mentőruházat

(11) 225.722
(54) Berendezés vékonyfalú tárgyak készítésére hőformázással

(11) 225.723
(54) Eljárás műanyag tárgyak felületének bevonására

(11) 225.724
(54) Eljárás hőre lágyuló műanyag fólia, valamint a fóliához nem szövött szálasanyag társításával rétegelt kelmék előállítására

(11) 225.725
(54) Kötőanyagrendszer, maghomokkeverék és előállításukat szolgáló eljárás

(11) 225.726
(54) Sötét színű abszorbens cikkek

(11) 225.727
(54) Textiltermék megvilágított szálakból, eljárás annak előállítására, valamint az abból készített cikk

(11) 225.728
(54) Eljárás olajos szennyvizek flokkulálással történő tisztítására

(11) 225.729
(54) Acélhuzalelem később keményedő lágy anyagokban való elhelyezéshez

(11) 225.730
(54) Tekercshüvely

(11) 225.731
(54) Eljárás és berendezés természetes nedvek kivonására kitermelt fa- vagy más növényi anyagokból, és az eljárás alkalmazása szárított faáru és/vagy fanedvek előállítására

(11) 225.732
(54) Újrazárható kiöntőelem és azzal ellátott lapostetővel zárt doboz

(11) 225.733
(54) Elkülönítő karám

(11) 225.734
(54) Többrétegű tapasz peptidszerű gyógyhatású anyagok élő szervezetbe vitelére és eljárás a tapasz előállítására

(11) 225.735
(54) Szénsavazó berendezés, valamint eljárás víz szénsavazására

(11) 225.736
(54) Eljárás karbonil- vagy hidroxivegyületek előállítására

(11) 225.737
(54) Eljárás L-aminosavak előállítására fermentálással

(11) 225.738
(54) Rekombináns fagyöngy-lektin

(11) 225.739
(54) Sztereoszelektív gyűrűnyitási reakciók

(11) 225.740
(54) Sajtolószerszám, eljárás sajtolószerszámon elasztomerbevonat kialakítására, és a sajtolószerszám alkalmazása

(11) 225.741
(54) Ciklusos aminovegyületek, alkalmazásuk gyógyászati készítmények előállítására és a vegyületeket tartalmazó gyógyászati készítmények

(11) 225.742
(54) Flupirtin alkalmazása a hematopoetikus sejtrendszer károsodásával kapcsolatos megbetegedések megelőzésére és kezelésére alkalmas gyógyszerkészítmény előállítására

(11) 225.743
(54) Párásítóberendezés

(11) 225.744
(54) Többfunkciós reaktoregység

(11) 225.745
(54) Eljárás és berendezés üvegtábla és tartókerete ragasztásának fellazítására

(11) 225.746
(54) Univerzális készülék furatok kijelölésére bútorokhoz

A rovat 33 db közlést tartalmaz.

# Szabadalmi oltalom megszűnése és újra érvénybe helyezése

**Ideiglenes szabadalmi oltalom megszűnése elutasítás miatt** **FC4A**

(11) T/75 331 (21) P 96 02829
(54) Vérnyomáscsökkentő, szívvédő, ischémia elleni és lipolízist gátló hatású vegyületek

(21) P 00 01705
(54) Eljárás növelt eltarthatóságú túródesszert előállítására

(21) P 03 00577
(54) Szűrési hatékonyság fokozása

(21) P 03 02592
(54) Hordozható és összecsukható kutyaillemlapát

(21) P 03 04038
(54) Eljárás lapszilikát interkalációs vegyületek előállítására, a kapott interkalációs vegyületek és ezek alkalmazása

A rovat 5 db közlést tartalmaz.

**Ideiglenes szabadalmi oltalom megszűnése díjfizetés hiányában** **FD9A**

(11) T/72 756 (21) P 95 02660
(54) Eljárás heterociklusos vegyületek előállítására

(11) T/74 105 (21) P 95 02415
(54) Indolin-2-on-származékok

(21) P 00 01136
(54) Limfatikus tumorok kezelésére szolgáló gyógyszerkészítmények

(21) P 00 01138
(54) Benzodioxán vagy benzoxazin-gyűrűt tartalmazó aminosavak, ezeket tartalmazó gyógyszerkészítmények és eljárás előállításukra

(21) P 00 01503
(54) Tisztítószer, valamint eljárás kemény felületek tisztítására, továbbá anionos polimer alkalmazása ilyen tisztítószerekben

(21) P 01 00564
(54) Matrix metalloproteináz inhibitorok és ilyeneket tartalmazó gyógyszerkészítmények

(21) P 01 00846
(54) Glükokortikoid-szelektív gyulladásgátló szerek

(21) P 01 00853
(54) Fekély kezelésére alkalmas nitrátsók és ilyen vegyületeket tartalmazó gyógyászati készítmények

(21) P 01 00886
(54) Eljárás és berendezés csomagolóanyag széltartományain haránt irányú bemetszések kialakítására

(21) P 01 00887
(54) Bibapcitid-bázisú gyógyszerkészítmények trombusok leképezésére és kezelésére

(21) P 01 00922
(54) Új húskészítmény

(21) P 01 00923
(54) Új, funkcionális élelmiszer-összetevő

(21) P 01 00978
(54) Benzotiadiazolok és származékaik, eljárás az előállításukra és ezeket tartalmazó gyógyszerkészítmények

(21) P 01 01362
(54) Abszorbens cikk lélegző, kétrétegű hátlappal, amelynek egyik rétege ferde kapilláris nyílásokat tartalmaz

(21) P 01 01605
(54) Rúd alakú bemutató elem

(21) P 01 02055
(54) Eljárás térhálósítható poliolefinlemezek vagy- fóliák térhálósítására és habosítására

(21) P 01 05284
(54) A haemostasisban és az immunfunkciókban használható inhibitorok

(21) P 01 05355
(54) Eljárás villamos energia és hő együttes termelésére, valamint optimálisan működő körzeti fűtőerőmű

(21) P 02 00031
(54) (Polialkén-alkohol)-polialkoxilátok és alkalmazásuk üzemanyagokban és kenőanyagokban

(21) P 02 00054
(54) Vizes poliuretán diszperzió, eljárás ennek előállítására és alkalmazása vizes zárórétegekben

(21) P 02 00076
(54) C-21 módosított epotilonok, eljárás az előállításukra, ezeket tartalmazó gyógyszerkészítmények és alkalmazásuk

(21) P 02 00134
(54) Szabályozott hatóanyag-felszabadítású készítmény COPD kezelésére és eljárás az előállítására

(21) P 02 00146
(54) Összekapcsolt csőelemekből álló szétszerelhető és összecsukható szerkezet

(21) P 02 00390
(54) Amlodipin szabad bázist tartalmazó gyógyszerkészítmény

(21) P 02 00445
(54) Lemezforgató szerkezetet tisztító eszköz és lemezforgató szerkezet

(21) P 02 00462
(54) Fali tartószerelvény szaniterberendezés szerelőállványához

(21) P 02 00682
(54) Expressziós vektor és eljárás előállítására

(21) P 02 00932
(54) Eljárás 2-anilino-benzoesavak előállítására

(21) P 02 02489
(54) Szolubilizált, savval feljavított izzadásgátló hatóanyagot tartalmazó készítmények

(21) P 02 02657
(54) Kartondoboz árucikket adagoló szerkezettel

(21) P 02 03779
(54) Eljárás és berendezés alapanyag legalább részleges sterilizálására vagy teljes pasztörizálására és homogenizálására

(21) P 02 04048
(54) Dezloratadin alkalmazása allergiás és gyulladásos tünetek kezelésére

(21) P 02 04239
(54) Optikai száldob, valamint optikai szálak elrendezésére szolgáló elemekből, képzett szerelvény és száldobtár

(21) P 02 04354
(54) Új heterociklusos vegyületek, eljárás az előállításukra és ezeket tartalmazó gyógyszerkészítmények és alkalmazásuk

(21) P 02 04417
(54) Szabályozott hatóanyag-leadású orális ciprofloxacin-készítmény

(21) P 02 04545
(54) Optikai letapogató fej adathordozón tárolt adatok olvasására

(21) P 02 04546
(54) Szénhidrátkészítmény immunválasz fokozására

(21) P 02 04553
(54) Készülék és eljárás adalékanyaggal kezelt szűrőkábel előállítására

(21) P 02 04579
(54) Pirrolopiridazinszármazékok, ezeket tartalmazó gyógyszerkészítmények és alkalmazásuk

(21) P 03 00032
(54) Alfa-2B-adrenoreceptor által közvetített betegségek kezelésére és megelőzésére alkalmas vegyületek alkalmazása gyógyszerkészítmények előállítására

(21) P 03 00148
(54) Dipeptid-nitril katepszin K inhibitorok, eljárás az előállításukra és ezeket tartalmazó gyógyszerkészítmények

(21) P 03 00203
(54) Gyűrűs amidszármazékok és ezeket tartalmazó gyógyászati készítmények

(21) P 03 00512
(54) Kaszáló berendezés

(21) P 03 00937
(54) A 17béta-(N-terc-butil-karbamoil)-4-aza-5alfa-androszt-1-én-3-on új polimorf alakja és eljárás előállítására

(21) P 03 01123
(54) Exemesztan alkalmazása hormonális emlőrák kezelésére

(21) P 03 01181
(54) Raf kináz inhibitorokként alkalmazható imidazolszármazékok

(21) P 03 01964
(54) Proteáz inhibitorok

(21) P 03 02858
(54) Indolinszármazékok és eljárás előállításukra

(21) P 03 02927
(54) Eljárás 1,2-diklóretán előállítására

(21) P 03 03167
(54) IB-alfa vérlemezke glikoproteinnel képzett fúziós polipeptidek, továbbá eljárások alkalmazásukra

(21) P 03 03194
(54) DKK-1 és antagonistái alkalmazásai

(21) P 03 03201
(54) Könnyen szerelhető, mechanikailag működtetett automatikus/kézi eszköz víz vagy bármilyen fluidum kifolyásának szabályozásához

(21) P 03 03254
(54) Új pirimidinvegyületek, eljárás az előállításukra és ezeket tartalmazó gyógyszerkészítmények

(21) P 03 03295
(54) Szilárd, vízben oldható, bőrre ható hatóanyagot tartalmazó, vízmentes izzadásgátló és dezodoráló készítmények

(21) P 03 03449
(54) Szubsztituált benzofurán-2-karboxamid-származékok

(21) P 03 03612
(54) Biciklusos guanidinszármazékok és ezek terápiás alkalmazása

(21) P 03 03895
(54) Epotilonok lebontása

(21) P 04 00171
(54) Lipid-polimer-konjugátumok

(21) P 04 00174
(54) Lipid-polimer-konjugátum kompozíciók

(21) P 04 00879
(54) Eljárás kerámia öntőszerszámhéj előállítására

(21) P 04 01128
(54) Szintetizáló berendezés és eljárás szintetizáló berendezés gyártására

(21) P 04 02103
(54) Lábujjvédő sapka, főleg védőcipőkhöz

(21) P 05 00249
(54) Önszabályozó, fokozatnélküli fogaskerekes hajtómű

(21) P 05 00344
(54) Univerzális létra jachtokhoz

(21) P 05 00391
(54) Eszköz villanykapcsoló körüli tapéta védelmére

(21) P 05 00396
(54) Eljárás 4,6-diamino-rezorcin-dihidroklorid előállítására

(21) P 05 00427
(54) Üdülő és szerepjátékpark

(21) P 05 00501
(54) Térbeli kiterjesztéssel rendelkező valósághű megjelenítés

(21) P 05 00503
(54) Eljárás lineáris gázvezetékszakaszok kitakarás nélküli felújítására

(21) P 05 00545
(54) Hűtő főleg gépjárművek számára

(21) P 05 00604
(54) Bitumen útburkolatok kátyúinak tartós kijavítására irányuló eljáráshoz

(21) P 05 00651
(54) Térbeli logikai játék

(21) P 05 00692
(54) MMP inhibitorok alkalmazása kardioprotektív gyógyszerkészítmények előállítására

(21) P 05 00696
(54) Összecsukható létra

(21) P 05 00765
(54) Távtartó szerkezet üvegtéglák illesztéséhez

(21) P 05 00785
(54) Toalettcsésze szagelszívással

(21) P 05 00801
(54) Osztott tűzoltóhenger-adapter

(21) P 05 00806
(54) Kéményfelújítási eljárás fémkémények utólagos, helyszínen történő felújítására

(21) P 05 01090
(54) Többlépcsős hatóanyag-adagolási formák és eljárás ezek előállítására

(21) P 06 00294
(54) Bőrbe behatolni képes szelektív cikooxigenáz-2 inhibitor-összetétel

(21) P 06 00332
(54) Aeroszolos vérbőséggátló szerek sinusitis kezelésére

(21) P 99 00497
(54) Szelepcsatlakozó

(21) P 99 01007
(54) C2a, D2 és E GE2270 faktor antibiotikumszármazékok

(21) P 99 02160
(54) Benzil(idén)-laktám-származékok, alkalmazásuk szelektív (ant)agonistaként 5-HT1a és/vagy 5-HT1d-receptorokként, a vegyületeket tartalmazó gyógyászati készítmények

(21) P 04 02056
(54) Szelepcsatlakozó

A rovat 85 db közlést tartalmaz.

**Ideiglenes szabadalmi oltalom megszűnése lemondás vagy lemondottnak tekintés miatt** **FA9A**

(21) P 00 02133
(54) Eljárás tartósítószer nélküli növényi anyagok kivonására

(21) P 02 03944
(54) Brosúra

(21) P 03 01176
(54) Eljárás a gyűrűben nitrogénatomot tartalmazó és N-1 nitrogénatomon védőcsoportot viselő, gyűrűs poliaminok és az ezekből készíthető termékek előállítása

(21) P 03 02352
(54) SN-38 lipid komplexek és alkalmazásuk

(21) P 03 02371
(54) Béta-blokkolót és adott esetben koleszterinszint-csökkentőt tartalmazó új gyógyszerkészítmény

(21) P 03 02444
(54) Eljárás nitrogéntartalmú heterociklusos vegyületek monometilezésére

(21) P 03 02606
(54) Helyettesített 3,4-dihidro-pirimido[1,2-a]pirimidinek és 3,4-dihidro-pirazino[1,2-a]pirimidinek, eljárás az előállításukra és ezeket tartalmazó gyógyszerkészítmények

(21) P 03 03593
(54) Biguanidszármazékok, ezeket tartalmazó gyógyszerkészítmények és alkalmazásuk

(21) P 04 00464
(54) Adenozin analógok inzulinrezisztencia szindróma és diabétesz kezelésére

(21) P 04 01099
(54) Eljárás 4-halogénalkilnikotinnitril-származékok előállítására

(21) P 04 02152
(54) Eljárás transz-kondenzált 3,3a,8,12b-tetrahidro-2H-dibenzo[3,4:6,7]-ciklohepta[1,2-b]furán-származékok előállítására

(21) P 04 02185
(54) Forgódugattyús gőzmotor

(21) P 04 02258
(54) Készülék és eljárás közös előfizetői érpárra csatlakozó távközlő készülékek szelektív működtetésére

(21) P 04 02444
(54) Eljárás termofil rendszerű anaerob fermentor biogáztermelésének fokozására

(21) P 97 01344
(54) Terápiás mennyiségű aszkorbinsavat tartalmazó, vizes-alkoholos, svédcseppjellegű növényi kivonat

A rovat 15 db közlést tartalmaz.

**Végleges szabadalmi oltalom megszűnése díjfizetés hiányában** **MM4A**

(11) 200.979 (21) 630/89
(54) Eljárás (+)-4-demetoxi-daunomicinon, a (+)-4-demetoxi-daunorubicin aglikonjának előállítására

(11) 202.323 (21) 497/89
(54) Eljárás prosztaglandin E2 tartalom radioimmunológiai meghatározására

(11) 203.021 (21) 920/88
(54) Stabilizált szilárd inszekticid készítmény

(11) 205.881 (21) 1188/90
(54) Eljárás és berendezés üveglap szállítás közbeni tájolására

(11) 207.250 (21) 1062/90
(54) Fúró

(11) 207.705 (21) 2357/90
(54) Eljárás antraciklinonok előállítására

(11) 207.731 (21) 748/88
(54) Eljárás aril-piperazinil-alkilén-fenil-p-heterociklusos vegyületek, gyógyászatilag elfogadható savaddíciós sói és a vegyületeket hatóanyagként tartalmazó gyógyászati készítmények előállítására

(11) 208.719 (21) 736/90
(54) Eljárás vasbeton tartók javítására

(11) 209.957 (21) 1191/90
(54) Eljárás extrudált habosított testek előállítására

(11) 210.407 (21) P 93 03541
(54) Eljárás helyettesített ureido-karbonil-ergolin-származékok előállítására

(11) 210.865 (21) P 95 00569
(54) Kiskun 59 fajtanevű beltenyésztett kukoricavonal (Zea mays L.)

(11) 212.125 (21) 801/89
(54) Eljárás cellulózrostok kezelésére, valamint rostos cementtermékek és előállításukra alkalmas keverékek

(11) 212.147 (21) P 94 00422
(54) Eljárás rajzolatok elemzésére

(11) 212.762 (21) P 94 00410
(54) Eljárás korlátozott expanziójú hűtéshez és korlátozott folyadék expanziójú hűtőberendezés

(11) 213.277 (21) 975/90
(54) Hőhatásra elmozduló frissgőzbevezetés gőzturbinákhoz

(11) 213.590 (21) P 93 00316
(54) Szerkezet járműkerekek összeérésének megakadályozására

(11) 214.484 (21) P 93 02804
(54) Berendezés szálakból és/vagy filamentekből álló anyag bevonására olvadt állapotban lévő szerves anyaggal

(11) 215.141 (21) P 95 02319
(54) Kerámia kisülőedény és eljárás annak előállítására

(11) 215.363 (21) P 93 02805
(54) Eljárás összetett szál előállítására, valamint az eljárással kapott összetett szál és az abból készült szövött vagy kötött kelme

(11) 215.907 (21) P 92 03652
(54) Eljárás és berendezés gyógyszerészeti termékek anyagának elektrosztatikus bevonására, az így előállított tabletták, valamint a felhasznált porok

(11) 215.941 (21) P 97 00531
(54) Olvasztható közbenső bélés, és eljárás ennek előállítására

(11) 215.965 (21) 631/91
(54) Eljárás hexahidrobenz[cd]indol-származékok előállítására

(11) 216.594 (21) P 94 00283
(54) Eljárás és berendezés rakat felső rétegében lévő tárgyak sorai számának megállapítására, és eljárás paletta lerakására

(11) 216.741 (21) P 96 02152
(54) Eljárás prokirális olefinek epoxidálására

(11) 217.064 (21) P 93 02515
(54) Eljárás cisz-N-metil-4-(3,4-diklór-fenil)-1,2,3,4-tetrahidro-1-naftilamin előállítására

(11) 217.118 (21) 629/91
(54) Eljárás kristályos 4-(di-n-propil)-amino-6-(amino-karbonil)-1,3,4,5-tetrahidro-benz[c,d]indol-hippurát és a vegyületet tartalmazó gyógyászati készítmények előállítására

(11) 217.240 (21) P 96 00375
(54) Sütőipari termék sütés előtti végleges tésztája, szerves kötésben lévő ásványi anyaggal dúsítva

(11) 217.320 (21) P 94 00289
(54) Védőmembrán padlók számára

(11) 218.050 (21) P 94 00549
(54) Túlfeszültség-levezető

(11) 218.185 (21) P 95 00515
(54) Függőleges tengelyű mosógép

(11) 218.186 (21) P 95 00517
(54) Eljárás mosásra függőleges tengelyű mosógépben

(11) 218.218 (21) P 92 03625
(54) Sztereoszelektív eljárás 1-benzoil-4-hidroxi-5-(1-fenil-etil)-amino-1,2,2a,3,4,5-hexahidrobenz[cd]indol optikai izomerjeinek előállítására

(11) 218.232 (21) P 96 03571
(54) Hajtókar védőtetőkhöz

(11) 218.258 (21) P 95 00516
(54) Eljárás ruhanemű öblítésére függőleges tengelyű mosógépben

(11) 218.578 (21) P 95 00454
(54) Eljárás liposzómatartalmú kozmetikai vagy gyógyszerkészítmények előállítására

(11) 218.832 (21) P 95 00381
(54) Biológiai úton lebomlani képes műanyagokból készült habosított anyag, és eljárás habosított termékek előállítására ezek alkalmazásával

(11) 218.900 (21) P 95 02573
(54) Rekombináns vírusok génterápiai alkalmazása szembetegségek kezelésére, és ilyen vírusokat tartalmazó gyógyszerkészítmények

(11) 218.915 (21) P 94 00466
(54) Szubsztituált benzoil-guanidin-származékok, ezeket tartalmazó gyógyszerkészítmények, és eljárás előállításukra

(11) 219.391 (21) P 95 02413
(54) Erőátviteli berendezés fokozatmentes indítószerkezettel, különösen járművekhez

(11) 219.538 (21) P 96 00424
(54) Új retinoidok és ezeket tartalmazó gyógyászati készítmények

(11) 220.169 (21) P 99 00414
(54) Reagens és eljárás kórokozók, különösen Spirochéták mikroszkópos kimutatására, testfolyadékokból

(11) 220.530 (21) P 96 03259
(54) Daunorubicin-14-hidroxilázt kódoló DNS-molekula, és eljárás doxorubicin előállítására

(11) 220.941 (21) P 96 02309
(54) Perdítő légkibocsátó

(11) 221.282 (21) P 97 00448
(54) Fúvókacső nyomással működő olajporlasztós égőhöz valamint zárószelep ezen fúvókacső részére

(11) 221.384 (21) P 98 00225
(54) Eljárás és vegyületek analitok meghatározására remanenciaméréssel és ezek alkalmazásai

(11) 221.566 (21) P 98 00333
(54) Hidraulikus váltakozó áramú tengelykapcsoló

(11) 221.676 (21) P 98 00078
(54) Gyógyászati készítmény, amely hatóanyagként jódot és ezüst-nitrátot tartalmazó etanolos, vagy vizes-etanolos oldatokból áll, és eljárás az előállítására

(11) 221.992 (21) P 96 03310
(54) Tisztítószer sebészeti eszközökhöz és eljárás a tisztítás elvégzésére

(11) 222.130 (21) P 99 04512
(54) Kandallóbetét

(11) 222.156 (21) P 00 00516
(54) Tömítőgyűrű

(11) 222.158 (21) P 99 00242
(54) Rúdcsomópont

(11) 222.402 (21) P 01 00700
(54) Szerkezetileg fény- és hőstabilizált poliamid és eljárás előállítására

(11) 222.683 (21) P 02 00372
(54) Szárnyélbe süllyesztett rúdzár nyílászárókhoz

(11) 222.704 (21) P 99 00823
(54) Lamella elektrodinamikus gépek részére

(11) 222.726 (21) P 92 02568
(54) Piperidinszármazékok, eljárás előállításukra és az ezeket tartalmazó gyógyszerkészítmények

(11) 222.760 (21) P 96 02353
(54) Gázáramot alkalmazó szórásos eljárás biológiailag lebontható rostszálacskák előállítására

(11) 222.906 (21) P 02 00380
(54) Statikus keverő

(11) 222.936 (21) P 00 00472
(54) Eljárás villamos izzólámpa előállítására

(11) 223.204 (21) P 00 00861
(54) Aldehidet és alumíniumvegyületet tartalmazó gyógyszerkészítmények

(11) 223.257 (21) P 99 01110
(54) Hajtórúdvasalat szerelési készlete

(11) 224.033 (21) P 01 04175
(54) Szotalol dextro- és levo-izomereinek keverékét tartalmazó gyógyszerkészítmény

(11) 224.166 (21) P 01 00943
(54) Eljárás poliamidok előállítására

(11) 224.170 (21) P 99 01272
(54) Eljárás zárt konténerek sterilizálására

(11) 224.181 (21) P 98 00389
(54) Tetőfedő burkolat

(11) 224.213 (21) 628/91
(54) Eljárás 6-szubsztituált hexahidrobenz[c,d]indol-származékok és a vegyületeket tartalmazó gyógyászati készítmények előállítására

(11) 224.399 (21) P 00 01578
(54) Kovaföldalapú cellás hőszigetelő anyag és eljárás annak előállítására

(11) 224.432 (21) P 97 00463
(54) Eljárás törpe, igen törpe almafák oltványainak előállítására

(11) 224.530 (21) P 99 00523
(54) Eljárás 2-(2-metil-fenil)-3-metoxi-akrilsav-metil-észter előállítására

(11) 224.551 (21) P 01 01034
(54) Eljárás porbevonatok előállítására

(11) 224.577 (21) P 00 00413
(54) Változtatható fókusztávolságú többszörös lencse

(11) 224.888 (21) P 00 03243
(54) Rögzítőszerkezet véglezáró fedelek házhoz való rögzítésére

(11) 224.949 (21) P 03 00552
(54) Akusztikus csatolóberendezés és készülék

(11) 225.198 (21) P 99 02688
(54) Egyesített tömítőszalag, az egyesített tömítőszalag segítségével összeerősített összetett szerkezet, valamint eljárás az egyesített tömítőszalag előállítására

(11) 225.457 (21) P 02 00689
(54) Eljárás aril-alkil-monoéterek előállítására

(11) 225.858 (21) P 03 00279
(54) Új, nagy aktivitású és hosszú élettartamú, hordozós aranykatalizátor, és eljárás annak előállítására

A rovat 75 db közlést tartalmaz.

**Szabadalom korlátozása** **MF4A**

(11) 215.563 (21) P 95 03788 (13) B2
(54) Eszköz testváladékok, főként orrváladék leszívására

(11) 210.586 (21) 6336/88 (13) B2
(54) Berendezés majdnem teljesen zárt belső teret tartalmazó tér szivattyúzására

(11) 211.072 (21) P 95 00320 (13) B2
(54) Javított eljárás metilén-bisz(dibutil-ditiokarbamát) üzemi méretű előállítására

(11) 196.708 (21) 1948/87 (13) B2
(54) Eljárás omeprazolt tartalmazó, emésztőrendszeri bántalmak kezelésére alkalmas stabil perorális gyógyszerkészítmény előállítására

(11) 194.735 (21) 22/86 (13) B2
(54) Eljárás kinolon-karbonsav-származékokat tartalmazó bázikus gyógyszerkészítmények előállítására

(11) 211.674 (21) P/P00649 (13) B2
(54) Angiotenzin II receptorblokkoló imidazolok

A rovat 6 db közlést tartalmaz.

**Szabadalmi oltalom újra érvénybe helyezése** **NF4A**

(11) 221.048 (21) P 97 01754
(54) Készülék és eljárás tárcsa ágyazására

(11) 224.550 (21) P 96 02404
(54) Fibrinogén előállítása transzgén állatokban

(21) P 03 01976
(54) Eljárás és berendezés termények, különösen gyümölcsök feldolgozására, valamint napkollektor, előszárító berendezés, őrlő- és utószárító berendezés és klimatizáló berendezés

(21) P 05 00657
(54) Eljárás vasalapú, erősen irányított nano-kristályos vagy amorf szerkezetű, lágymágneses vékonyrétegek előállítására

A rovat 4 db közlést tartalmaz.

# Vegyes szabadalmi közlemények

**Jogutódlás** **GB9A**

(11) 216.223 (21) P 95 03179
(73) IPCom GmbH & Co. KG, Pullach (DE)
(74) S.B.G. & K. Szabadalmi Ügyvivői Iroda, Budapest

(11) 216.557 (21) P 95 03180
(73) IPCom GmbH & Co. KG, Pullach (DE)
(74) S.B.G. & K. Szabadalmi Ügyvivői Iroda, Budapest

(11) 217.142 (21) P 98 00701
(73) IPCom GmbH & Co. KG, Pullach (DE)
(74) S.B.G. & K. Szabadalmi Ügyvivői Iroda, Budapest

(11) 217.212 (21) P 92 02068
(73) Laboratoires Serono SA, Coinsins, Vaud (CH)

(11) 219.247 (21) P 93 03584
(73) Nycomed GmbH, Konstanz (DE)
(74) dr. Jalsovszky Györgyné és dr. Miskolczi Mária, Budapest

(11) 220.041 (21) P 95 03541
(73) Nycomed GmbH, Konstanz (DE)
(74) dr. Jalsovszky Györgyné és dr. Miskolczi Mária, Budapest

(11) 220.191 (21) P 96 03249
(73) Nycomed GmbH, Konstanz (DE)
(74) dr. Jalsovszky Györgyné és dr. Miskolczi Mária, Budapest

(11) 220.868 (21) P 95 02819
(73) Nycomed GmbH, Konstanz (DE)
(74) dr. Jalsovszky Györgyné és dr. Miskolczi Mária, Budapest

(11) 221.064 (21) P 98 01225
(73) Lentjes GmbH, Ratingen (DE)
(74) S.B.G. & K. Szabadalmi Ügyvivői Iroda, Budapest

(11) 222.149 (21) P 01 02841
(73) Lentjes GmbH, Ratingen (DE)
(74) S.B.G. & K. Szabadalmi Ügyvivői Iroda, Budapest

(11) 224.794 (21) P 01 00646
(73) IPCom GmbH & Co. KG, Pullach (DE)
(74) S.B.G. & K. Szabadalmi Ügyvivői Iroda, Budapest

(11) 224.988 (21) P 99 00954
(73) Nycomed GmbH, Konstanz (DE)
(74) dr. Jalsovszky Györgyné és dr. Miskolczi Mária, Budapest

(11) 225.348 (21) P 02 00194
(73) BUDALAKK INNOVA Kft., Budapest (HU)
(74) Várnai Anikó Interinno Szabadalmi Iroda, Budapest

(11) 225.365 (21) P 01 01897
(73) Lentjes GmbH, Ratingen (DE)
(74) S.B.G. & K. Szabadalmi Ügyvivői Iroda, Budapest

(11) T/75 874 (21) P 96 00653
(71) DAIICHI SANKYO COMPANY, LIMITED, Tokyo (JP)
(74) DANUBIA Szabadalmi és Jogi Iroda Kft., Budapest

(11) T/77 931 (21) P 98 01664
(71) Nycomed GmbH, Konstanz (DE)
(74) dr. Jalsovszky Györgyné és dr. Miskolczi Mária, Budapest

(21) P 00 01043
(71) Nycomed GmbH, Konstanz (DE)
(74) dr. Jalsovszky Györgyné és dr. Miskolczi Mária, Budapest

(21) P 00 03505
(71) Laboratoires Serono SA, Coinsins, Vaud (CH)
(74) Svingor Ádám, DANUBIA Szabadalmi és Védjegy Iroda Kft., Budapest

(21) P 00 03563
(71) Laboratoires Serono SA, Coinsins, Vaud (CH)
(74) Svingor Ádám, DANUBIA Szabadalmi és Védjegy Iroda Kft., Budapest

(21) P 01 00043
(71) Nycomed GmbH, Konstanz (DE)
(74) dr. Jalsovszky Györgyné és dr. Miskolczi Mária ügyvédek, Budapest

(21) P 01 00065
(71) Nycomed GmbH, Konstanz (DE)
(74) dr. Jalsovszky Györgyné és dr. Miskolczi Mária ügyvédek, Budapest

(21) P 01 00456
(71) Laboratoires Serono SA, Coinsins, Vaud (CH)
(74) DANUBIA Szabadalmi és Jogi Iroda Kft., Budapest

(21) P 01 00681
(71) Laboratoires Serono SA, Coinsins, Vaud (CH)
(74) Svingor Ádám, DANUBIA Szabadalmi és Védjegy Iroda Kft., Budapest

(21) P 01 03241
(71) Laboratoires Serono SA, Coinsins, Vaud (CH)
(74) DANUBIA Szabadalmi és Jogi Iroda Kft., Budapest

(21) P 01 03257
(71) Nycomed GmbH, Konstanz (DE)
(74) dr. Jalsovszky Györgyné és dr. Miskolczi Mária, Budapest

(21) P 01 05001
(71) Nycomed GmbH, Konstanz (DE)
(74) dr. Jalsovszky Györgyné és dr. Miskolczi Mária, Budapest

(21) P 01 05103
(71) Laboratoires Serono SA, Coinsins, Vaud (CH)
(74) DANUBIA Szabadalmi és Jogi Iroda Kft., Budapest

(21) P 02 01637
(71) Nycomed GmbH, Konstanz (DE)

(74) dr. Jalsovszky Györgyné és dr. Tóth-Urbán László ügyvédek, Budapest

(21) P 02 03098
(71) Nycomed GmbH, Konstanz (DE)
(74) dr. Jalsovszky Györgyné ügyvéd, Budapest

(21) P 02 03312
(71) Laboratoires Serono SA, Coinsins, Vaud (CH)
(74) DANUBIA Szabadalmi és Jogi Iroda Kft., Budapest

(21) P 02 03339
(71) Nycomed GmbH, Konstanz (DE)
(74) dr. Jalsovszky Györgyné és dr. Miskolczi Mária, Budapest

(21) P 02 03756
(71) Nycomed GmbH, Konstanz (DE)
(74) dr. Jalsovszky Györgyné és dr. Miskolczi Mária, Budapest

(21) P 02 03876
(71) Lukács Károly, Kaposvár (HU)
(74) dr. Somfai Éva, Somfai és Társai Iparjogi Kft., Budapest

(21) P 02 04190
(71) BDI - BioDiesel Intenational AG , Grambach (AT);
Koncar, Michael, Lieboch (AT);
Mittelbach, Martin, Graz (AT)
(74) DANUBIA Szabadalmi és Jogi Iroda Kft., Budapest

(21) P 02 04231
(71) Laboratoires Serono SA, Coinsins, Vaud (CH)
(74) DANUBIA Szabadalmi és Jogi Iroda Kft., Budapest

(21) P 02 04557
(71) Laboratoires Serono SA, Coinsins, Vaud (CH)
(74) DANUBIA Szabadalmi és Jogi Iroda Kft., Budapest

(21) P 03 00142
(71) Laboratoires Serono SA, Coinsins, Vaud (CH)
(74) DANUBIA Szabadalmi és Jogi Iroda Kft., Budapest

(21) P 03 00357
(71) Merial Limited, Duluth, Georgia (US)
(74) DANUBIA Szabadalmi és Jogi Iroda Kft., Budapest

(21) P 03 00548
(71) Laboratoires Serono SA, Coinsins, Vaud (CH)
(74) DANUBIA Szabadalmi és Jogi Iroda Kft., Budapest

(21) P 03 01020
(71) Laboratoires Serono SA, Coinsins, Vaud (CH)
(74) dr. Svingor Ádám, DANUBIA Szabadalmi és Védjegy Iroda Kft., Budapest

(21) P 03 01645
(71) UBE Industries, Ltd., Yamaguchi (JP);
DAIICHI SANKYO COMPANY, LIMITED, Tokyo (JP)
(74) DANUBIA Szabadalmi és Jogi Iroda Kft., Budapest

(21) P 03 01814
(71) Laboratoires Serono SA, Coinsins, Vaud (CH)
(74) DANUBIA Szabadalmi és Jogi Iroda Kft., Budapest

(21) P 03 02194
(71) Laboratoires Serono SA, Coinsins, Vaud (CH)
(74) DANUBIA Szabadalmi és Jogi Iroda Kft., Budapest

(21) P 03 02220
(71) Nycomed GmbH, Konstanz (DE)
(74) dr. Jalsovszky Györgyné és dr. Miskolczi Mária, Budapest

(21) P 03 02507
(71) Laboratoires Serono SA, Coinsins; Vaud (CH)
(74) DANUBIA Szabadalmi és Jogi Iroda Kft., Budapest

(21) P 03 02738
(71) Laboratoires Serono SA, Coinsins, Vaud (CH)
(74) dr. Pethő Árpád, DANUBIA Szabadalmi és Védjegy Iroda Kft., Budapest

(21) P 03 02980
(71) Laboratoires Serono SA, Coinsins, Vaud (CH)
(74) DANUBIA Szabadalmi és Jogi Iroda Kft., Budapest

(21) P 03 03278
(71) Nycomed GmbH, Konstanz (DE)
(74) dr. Jalsovszky Györgyné és dr. Miskolczi Mária, Budapest

(21) P 03 03306
(71) Laboratoires Serono SA, Coinsins, Vaud (CH)
(74) DANUBIA Szabadalmi és Jogi Iroda Kft., Budapest

(21) P 04 01323
(71) Laboratoires Serono SA, Coinsins, Vaud (CH)
(74) DANUBIA Szabadalmi és Jogi Iroda Kft., Budapest

(21) P 04 01582
(71) Nycomed GmbH, Konstanz (DE)
(74) dr. Jalsovszky Györgyné ügyvéd, Budapest

(21) P 04 02497
(71) Eisai R&D Management Co., Ltd., Tokyo (JP)
(74) DANUBIA Szabadalmi és Jogi Iroda Kft., Budapest

(21) P 05 00078
(71) Nycomed GmbH, Konstanz (DE)
(74) dr. Jalsovszky Györgyné és dr. Miskolczi Mária, Budapest

(21) P 05 00651
(71) Sóvágó Panka Sára, Üröm (HU)

(21) P 98 01624
(71) OMYA DEVELOPMENT AG, Oftringen (CH)
(74) S.B.G.& K. Szabadalmi Ügyvivői Iroda, Budapest

(21) P 99 00619
(71) Laboratoires Serono SA, Coinsins, Vaud (CH)
(74) S.B.G.& K. Szabadalmi és Ügyvédi Irodák, ifj. Szentpéteri Ádám, Budapest

A rovat 56 db közlést tartalmaz.

**Képviseleti megbízás** **FH9A**

(21) P 97 01754
(73) Granit und Schotterwerke Josef Kusser, Aicha vorm Wald (DE)
(74) Mészárosné Dónusz Katalin S.B.G. & K. Budapesti Nemzetközi Szabadalmi Iroda, Budapest

(21) P 05 00336
(71) Kasuba János, Budapest (HU)
(74) Kormos Ágnes Egyéni Szabadalmi Ügyvivő, Budapest

(21) P 05 00581
(73) Szegedi Tudományegyetem 35%, Szeged (HU);
Pannon Egyetem 65%, Veszprém (HU)
(74) Pannon Egyetem, Veszprém

(21) P 99 00619
(73) Laboratoires Serono SA, Coinsins, Vaud (CH)
(74) S.B.G.& K. Szabadalmi és Ügyvédi Irodák, ifj. Szentpéteri Ádám, Budapest

A rovat 4 db közlést tartalmaz.

**Képviselet megszűnése** **FH9A**

(21) P 97 01754
(73) Granit und Schotterwerke Josef Kusser, Aicha vorm Wald (DE)
(74) Csanak Tiborné, S.B.G. & K. Budapesti Nemzetközi Szabadalmi Iroda, Budapest

(21) P 00 04233
(73) Siemens Building Technologies AG, Männedorf (CH)
(74) Kis Kovács Ferencné, DANUBIA Szabadalmi és Védjegy Iroda Kft., Budapest

(21) P 99 03071
(73) Siemens Building Technologies AG, Männedorf (CH)
(74) Sikos Róbert, DANUBIA Szabadalmi és Védjegy Iroda Kft., Budapest

(21) P 00 04474
(73) Siemens Building Technologies AG, Männedorf (CH)
(74) Kis Kovács Ferencné, DANUBIA Szabadalmi és Védjegy Iroda Kft., Budapest

(21) P 02 00671
(71) Drexler Tibor, Pécs (HU)
(74) Mák András szabadalmi ügyvivő, S.B.G. & K. Szabadalmi Ügyvivői Iroda, Budapest

(21) P 02 01180
(73) Siemens Building Technologies AG, Zürich (CH)
(74) Kis Kovács Ferencné, DANUBIA Szabadalmi és Védjegy Iroda Kft., Budapest

(21) P 02 02900
(73) Siemens Building Technologies AG, Zürich (CH)
(74) Kis Kovács Ferencné, DANUBIA Szabadalmi és Védjegy Iroda Kft., Budapest

(21) P 02 04193
(73) Siemens Building Technologies AG, Zürich (CH)
(74) Kis Kovács Ferencné, DANUBIA Szabadalmi és Védjegy Iroda Kft., Budapest

(21) P 05 00485
(71) Fábiánfy Kálmán, Szentendre (HU)
(74) Kovári György, ADVOPATENT Szabadalmi és Védjegy Iroda, Budapest

(21) P 99 00619
(73) Laboratoires Serono SA, Coinsins, Vaud (CH)
(74) DANUBIA Szabadalmi és Jogi Iroda Kft., Budapest

A rovat 10 db közlést tartalmaz.

**Név-, illetve címváltozás** **HC9A**

(11) 213.853 (21) P 92 02201
(54) Hullámalappapírok szilárdságát növelő felületkezelő készítmény
(73) Erdélyi Péter 15%, Piliscsaba (HU);
dr. Csizmadia Istvánné dr. Sámuel Zsuzsa 15%, Budapest (HU);
dr. Kutasi Tamás 15%, Budapest (HU);
dr. Erdélyi József 15%, Budapest (HU);
Varga Győző 12%, Budapest (HU);
Majsai Károly 12%, Budapest (HU);
Bozsits Béla 19%, Dunaújváros (HU);
Bálint Gyula 12%, Dunaújváros (HU);
dr. Kutasi Tamás 15%, Budapest (HU)

(11) 223.753 (21) P 96 02982
(54) Természetes ösztrogénbázisú többlépcsős fogamzásgátló készítmény
(73) Bayer Schering Pharma Aktiengesellschaft, Berlin (DE)

(21) P 99 03469
(54) Eljárás pirazolo[4,3-d]pirimidin-7-on-származékok előállítására és intermedierjeik
(73) Pfizer Ireland Pharmaceuticals, County Dublin (IE)

A rovat 3 db közlést tartalmaz.

**Helyreigazítás** **TH4A**

(11) 225.695 (21) P 04 01104 (13) B9
(54) Dipeptidil-peptidáz-inhibitorként cukorbetegség megelőzésére és kezelésére alkalmazható (béta-amino-acil)-tetrahidroimidazo[1,2-a]pirazinok és -tetrahidrotriazolo[4,3-a]pirazinok, valamint az ezeket tartalmazó gyógyszerkészítmények

A rovat 1 db közlést tartalmaz.

# EURÓPAI SZABADALMI KÖZLEMÉNYEK

## Európai szabadalmak szövege fordításának benyújtása

**(11) E002010**
**(21) E 04 717670**
**(96) EP 20040717670** 2004.03.05.
**(97) EP 1601769 A1** 2004.09.23.
**EP 1601769 B1** 2007.05.09.
(73) Centre National de la Recherche Scientifique (CNRS), Paris Cedex 16 (FR); Université de Perpignan, Perpignan (FR)
(72) Mitta, Guillaume; Galinier, Richard; Banaigs, Bernard; Lasserre, Eric
(74) dr. Palágyi Tivadar, DANUBIA Szabadalmi és Jogi Iroda Kft., Budapest
**(54) Papillozinnak nevezett mikrobaellenes peptid, az említett peptidet kódoló gén, vektor, transzformált organizmus és azt tartalmazó készítmény**
**(51)** ***C12N 15/12*** *(2006.01)*
***A01H 4/00*** *(2006.01)*
***A61K 38/17*** *(2006.01)*
***A61P 31/00*** *(2006.01)*
***C07K 14/435*** *(2006.01)*
(30) 20030002714 2003.03.05. FR

---

**(11) E002011**
**(21) E 04 717665**
**(96) EP 20040717665** 2004.03.05.
**(97) EP 1601768 A1** 2004.09.23.
**EP 1601768 B1** 2007.05.09.
(73) Centre National de la Recherche Scientifique (CNRS), Paris Cedex 16 (FR); Université de Perpignan, Perpignan (FR)
(72) Mitta, Guillaume; Galinier, Richard; Banaigs, Bernard; Lasserre, Eric
(74) dr. Palágyi Tivadar, DANUBIA Szabadalmi és Jogi Iroda Kft., Budapest
**(54) Halocintinnek nevezett mikrobaellenes peptid, az említett peptidet kódoló gén, vektor, transzformált organizmus és azt tartalmazó készítmény**
**(51)** ***C12N 15/12*** *(2006.01)*
***A01H 4/00*** *(2006.01)*
***A61K 38/17*** *(2006.01)*
***A61P 31/00*** *(2006.01)*
***C07K 14/435*** *(2006.01)*
(30) 20030002715 2003.03.05. FR

---

**(11) E001900**
**(21) E 04 018674**
**(96) EP 20040018674** 2004.08.06.
**(97) EP 1516559 A2** 2005.03.23.
**EP 1516559 B1** 2007.03.14.
(73) Metalsistem Group S.p.A., Rovereto (Trento) (IT)
(72) Briosi, Antonello
(74) Pintz György, Pintz & Társai Szabadalmi és Védjegy Iroda, Budapest
**(54) Modul rendszerű polcozat**
**(51)** ***A47B 47/00*** *(2006.01)*
***A47B 47/03*** *(2006.01)*
***A47B 57/54*** *(2006.01)*
(30) 2003MI01801 2003.09.22. IT

---

**(11) E002009**
**(21) E 04 716635**
**(96) EP 20040716635** 2004.03.03.
**(97) EP 1603731 A2** 2004.09.23.
**EP 1603731 B1** 2007.04.25.
(73) Alphacan, La Celle-Saint-Cloud (FR)
(72) Prevotat, Bernard
(74) Sipos József, DANUBIA Szabadalmi és Jogi Iroda Kft., Budapest
**(54) Eljárás műanyag csövek folyamatos gyártására biaxiális nyújtással és gyártósor az eljárás megvalósítására**
**(51)** ***B29C 47/90*** *(2006.01)*
***B29C 47/92*** *(2006.01)*
(30) 20030002824 2003.03.07. FR

---

A rovat 4 db közlést tartalmaz.

# KIEGÉSZÍTŐ OLTALMI TANÚSÍTVÁNYRA VONATKOZÓ KÖZLEMÉNYEK

## Tájékoztatás kiegészítő oltalmi tanúsítványra vonatkozó bejelentésekről

**(21) S 06 00002** (22) 2006.06.28.
**(95) Micofenolsav**
**Termék típusa: Gyógyszer**
(68) HU 224919
(54) Mikofenolátot tartalmazó, bélben oldódó bevonattal ellátott gyógyszerkészítmények
(92) OGYI-T-10074/01 2005.03.02
Engedélyezett termék neve: Mikofenolsav/Myfortic/
OGYI-T-10075/01 2005.03.02
Engedélyezett termék neve: Mikofenolsav/Myfortic/
(93) CH 5611501, 5611502 2002.10.24
(74) Parragh Gáborné dr., S.B.G. & K. Szabadalmi Ügyvivői Iroda, Budapest

**(21) S 06 00003** (22) 2006.07.06.
**(95) Pozakonazol**
**Termék típusa: Gyógyszer**
(68) HU 225062
(54) Gombaellenes hatású tetrahidrofuránszármazékok, az ezeket tartalmazó gyógyszerkészítmények és eljárás előállításukra
(92) EU/1/05/320/001 2005.10.25
Engedélyezett termék neve: pozakonazol /Noxafil/
EU/1/05/321/001 2005.10.25
Engedélyezett termék neve: pozakonazol /Posaconazole SP/
(74) dr. Láng Tivadarné, S.B.G. & K. Szabadalmi Ügyvivői Iroda, Budapest

A rovat 2 db közlést tartalmaz.

# Megadott kiegészítő oltalmi tanúsítványok

**(11) S000048**
**(21) S 05 00001** (22) 2005.01.24.
(73) Eli Lilly and Company Limited, Indianapolis, Indiana (US)
**(95) Duloxetin és gyógyászatilag elfogadható savaddíciós sói, különösen hidrokloridja**
**Termék típusa: Gyógyszer**
(68) HU 206309
(54) Eljárás 3-ariloxi-3-szubsztituált-propánaminok és ilyen vegyületeket tartalmazó gyógyszerkészítmények előállítására
(92) EU/1/04/280/001-006 2004.08.11
Engedélyezett termék neve: duloxetin-hidroklorid/YENTREVE
(24) 2007.12.18
(94) 2012.12.18
(74) ifj. Szentpéteri Ádám, S.B.G. & K. Szabadalmi Ügyvivői Iroda, Budapest

**(11) S000050**
**(21) S 06 00002** (22) 2006.06.28.
(73) Novartis AG, Basel (CH)
**(95) Micofenolsav**
**Termék típusa: Gyógyszer**
(68) HU 224919
(54) Mikofenolátot tartalmazó, bélben oldódó bevonattal ellátott gyógyszerkészítmények
(92) OGYI-T-10074/01 2005.03.02
Engedélyezett termék neve: Mikofenolsav/Myfortic/
OGYI-T-10075/01 2005.03.02
Engedélyezett termék neve: Mikofenolsav/Myfortic/
(93) CH 5611501, 5611502 2002.10.24
(24) 2017.04.10
(94) 2017.10.24
(74) Parragh Gáborné dr., S.B.G. & K. Szabadalmi Ügyvivői Iroda, Budapest

A rovat 2 db közlést tartalmaz.

# NÖVÉNYFAJTA-OLTALMI KÖZLEMÉNYEK

## Adatközlés növényfajta-oltalmi bejelentésekről

**(21) F 07 00019** (22) 2007.09.07.
(71) Pannon Egyetem, Veszprém, 8200 Egyetem u. 10 (HU)
**(53) KATICA**
**(54) Burgonya, Solanum tuberosum L.**
(74) Parragh Gáborné dr., S.B.G. & K. Szabadalmi Ügyvivői Iroda, Budapest

---

**(21) F 07 00020** (22) 2007.09.10.
(71) Osváth Zoltán, Prügy, 3925 Csokonai M. út 39. (HU)
**(53) Ila**
**(54) Burgonya, Solanum tuberosum L.**

---

**(21) F 07 00021** (22) 2007.09.20.
(71) dr. Kalmár Gergely, Szeged, 6727 Irinyi János u. 19. (HU)
**(53) ÖKO 1000**
**(54) Tönkölybúza, Triticum spelta L.**

---

A rovat 3 db közlést tartalmaz.

# HASZNÁLATI MINTA KÖZLEMÉNYEK

## Adatközlés használati mintaoltalmi bejelentésekről

A – SZEKCIÓ
KÖZSZÜKSÉGLETI CIKKEK

**(21) U 07 00169 (22) 2007.10.05.**
(71) Coca-Cola Beverages (Magyarország) Kft., Dunaharaszti, 2330 Némedi út 104. (HU)
**(54) Hűtőpulthoz illeszthető tárolópolc palackos italok tárolására és kereskedelmi kínálására**
(74) dr. Köteles Zoltán, S.B.G. & K. Szabadalmi Ügyvivői Iroda, Budapest

**(21) U 07 00171 (22) 2007.10.05.**
(71) Coca-Cola Beverages (Magyarország) Kft., Dunaharaszti, 2330 Némedi út 104. (HU)
**(54) Tárolópolc üdítőitalok, valamint gyümölcsök és/vagy zöldségek tárolására szolgáló rekeszekhez**
(74) dr. Köteles Zoltán, S.B.G. & K., Szabadalmi Ügyvivői Iroda, Budapest

**(21) U 07 00157 (22) 2007.09.13.**
(71) Herédi Mihály, Makó, 6900 Kelemen L. u. 35. (HU)
**(54) Doboz alakú ideiglenes építmény, előnyösen sókabin**

**(21) U 07 00164 (22) 2007.10.02.**
(71) Horváth Zoltán László, Budapest, 1112 Menyecske u. 11. 9/56. (HU)
**(54) Eszköz különféle sportok ütéseinek és rúgásainak gyakorlásához**

**(21) U 07 00163 (22) 2007.09.27.**
(71) dr. Rovó László 51%, Szeged, 6727 Irinyi u. 2/a (HU);
dr. Madani Shahram 23%, Szeged, 6726 Sas u. 3/3. (HU);
dr. Jóri József 3%, Szeged, 6721 Zsótér u. 5. (HU);
Szekeres László 23%, Szeged, 6725 Pásztor u. 28/b (HU)
**(54) Fonalvezető eszköz endoszkópos műtétekhez**
(74) Hergár Jenő szabadalmi ügyvivő, Budapest

B – SZEKCIÓ
IPARI MŰVELETEK ÁLTALÁBAN ÉS SZÁLLÍTÁS

**(21) U 07 00167 (22) 2007.10.04.**
(71) Eisenwerk Arnstadt GmbH, Arnstadt, 99310 Bierweg 4 (DE)
**(54) Féktuskó sínhez kötött járművek dörzsfékéhez**
(30) 07103718.8-1523 2007.03.07. EP
(74) Kovács Ivánné, DANUBIA Szabadalmi és Jogi Iroda Kft., Budapest

**(21) U 07 00160 (22) 2007.09.26.**
(71) GeloTec a.s., Praha 9, Treboradice, 196 00 Babiccina 213/3 (CZ)
**(54) Matracok teherhordó területe**
(30) PUV 2006-18387 2006.12.19. CZ
(74) dr. Gödölle István, Gödölle, Kékes, Mészáros & Szabó Szabadalmi és Védjegy Iroda, Budapest

**(21) U 07 00156 (22) 2007.09.13.**
(71) Szulyák Imre, Nyírlugos, 4371 Rákóczi u. 4. (HU)
**(54) Szerkezeti elrendezés teherautók alkalmassá tételére konzervgyári hulladékok szállítására**
(74) Pap Béla szabadalmi ügyvivő, Miskolc

E – SZEKCIÓ
HELYHEZ KÖTÖTT LÉTESÍTMÉNYEK

**(21) U 07 00166 (22) 2007.10.04.**
(71) Csomiép Beton és Meliorációs Termékgyártó Kft., Hódmezővásárhely, 6800 Makói út, Csomiép Ipartelep (HU)
**(54) Előre gyártott vasbeton elem laza talajba készítendő árokhoz**
(74) Kovári György, ADVOPATENT Szabadalmi és Védjegy Iroda, Budapest

**(21) U 07 00165 (22) 2007.10.03.**
(71) Deák Ferenc László, Budapest, 1132 Váci út 54. II/21. (HU)
**(54) Oszlopon vezetett tolókapu-szerkezet**

**(21) U 07 00172 (22) 2007.10.09.**
(71) Subotics Gyula, Budapest, 1173 Ferihegyi út 52. (HU);
Subotics Zsolt, Budapest, 1173 Ferihegyi út 52. (HU)
**(54) Eljárás hő- és/vagy zaj- és/vagy nedvességszigetelésre építőiparban**

F – SZEKCIÓ
MECHANIKA, VILÁGÍTÁS, FŰTÉS

**(21) U 07 00170 (22) 2007.10.05.**
(71) Coca-Cola Beverages (Magyarország) Kft., Dunaharaszti, 2330 Némedi út 104. (HU)
**(54) Hűtőpultba illeszthető tárolópolc palackos italok tárolására és kereskedelmi kínálására**
(74) dr. Köteles Zoltán, S.B.G.& K. Szabadalmi Ügyvivői Iroda, Budapest

G – SZEKCIÓ
FIZIKA

**(21) U 07 00159 (22) 2007.09.21.**
(71) Dercze Gábor 65%, Szentendre, 2000 Kökény u. 12. (HU);
Hadas János 15%, Budapest, 1022 Bogár u. 2. (HU);
dr. Babinyecz Ferenc 10%, Kecskemét, 6000 Lóverseny u. 31. I/6. (HU);
dr. Piegel Zsolt 10%, Kecskemét, 6000 Mikes u. 11. fsz/1. (HU)
**(54) Elektromágneses hullámokkal kommunikáló, tér-idő információkat kezelő berendezés**

**(21) U 07 00168 (22) 2007.10.05.**
(71) Tóth Richárd, Szekszárd, 7100 Bródy S. u.24. (HU);
Szalay Zsolt, Budaörs, 2040 Kőszikla u. 13. (HU)
**(54) Mérő-adatgyűjtő és vizsgáztató berendezés a gépjárművezető képzéshez**

A rovat 14 db közlést tartalmaz.

# Megadott használati mintaoltalmak

## A – SZEKCIÓ
## KÖZSZÜKSÉGLETI CIKKEK

**(51)** ***A45C 1/10*** *(2006.01)*
**(11) 003347** 2007.09.27.
**(21) U 06 00223** **(22) 2006.10.02.**
(73) (72) Cser Sándor, Budapest (HU)
**(54) Érmetároló és darabszám-ellenőrző eszköz**

(57) Érmetároló és darabszám-ellenőrző eszköz, amelynek egy, a tárolni kívánt érmék méreteinek megfelelően kialakított hengeres része van, egyik vége egy lyukkal ellátott záróperemmel van lezárva, másik végén töltőnyílás van, melynek lezárására egy rápattintható kupakkal van ellátva, azzal jellemezve, hogy a kupak (4) alsó része (12) és a záróperem (5) közötti távolság (L) a szabványos darabszámban, előnyösen 20 vagy 50 darabszámban vett érmék együttes vastagságával egyenlő, a kupak (4) közepén nyílás (9) található, melynek átmérője az érmék átmérőjénél kisebb, a hengeres rész (8) oldalán, hosszirányban két részből álló, hosszúkás rés (11) van elhelyezve, melyek egymás felé eső végeiknél túlnyúlóan vannak kialakítva, célszerűen közöttük pedig egy darabszámot mutató skála (6) van elhelyezve, a hosszúkás rés alsó része (2) a záróperemtől (5) indul, a felső része (1) pedig a kupak (4) alján túlnyúlóan van kialakítva.

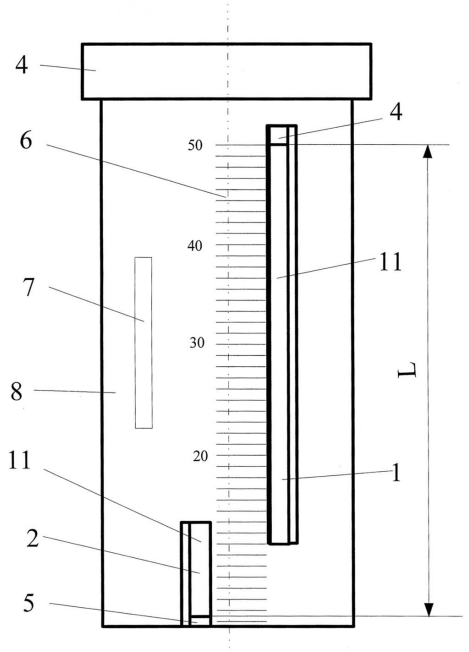

1. ábra

**(51)** ***A61B 17/00*** *(2006.01)*
***A61B 17/32*** *(2006.01)*
**(11) 003350** 2007.09.27.
**(21) U 07 00076** **(22) 2006.07.24.**
(73) Comesa Budapest Kft., Budapest (HU);
dr. Udvarhelyi Iván, Budapest (HU)
(72) dr. Udvarhelyi Iván, Budapest (HU)
**(54) Eszköz sebészeti szike fedett bevezetésére minimal invazív technikával végzett műtétek, elsősorban csípőprotézis műtét során**
(74) Erdély Péter, DANUBIA Szabadalmi és Védjegy Iroda Kft., Budapest

(57) Eszköz sebészeti szike fedett bevezetésére minimal invaziv technikával végzett műtétek, elsősorban csípőprotézis műtét során, amely nyélből és hajlított szárból áll, ahol a hajlított szár tompított hegyben végződő kialakítású, azzal jellemezve, hogy a tompított hegyben (3) sebészeti szike (7) hegyének és élének legalább részben történő lefedésére alkalmas hasíték (8) van.

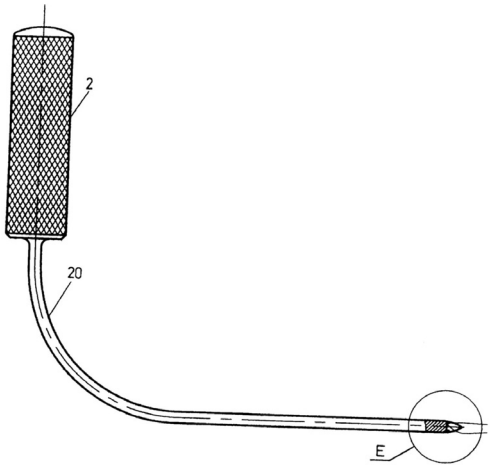

1. ábra

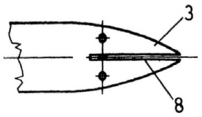

2. ábra

## B – SZEKCIÓ
## IPARI MŰVELETEK ÁLTALÁBAN ÉS SZÁLLÍTÁS

**(51)** ***B63B 1/00*** *(2006.01)*
***B63B 1/32*** *(2006.01)*
**(11) 003352** 2007.09.27.
**(21) U 07 00066** **(22) 2007.04.23.**
(73) (72) Subert István, Érd (HU)
**(54) Segédeszköz vízbe merülő hajótestek menettulajdonságainak javítására**
(74) Rónaszéki Tibor, PATINORG KFT., Budapest

(57) Segédeszköz vízbe merülő hajótestek menettulajdonságainak javítására, amelynek a hajótestre fölerősített és legalább részben a vízbe benyúló siklásmódosító részegysége van, azzal jellemezve, hogy a siklásmódosító részegység (10) közegtovábbító teret (13) körülzáró házzal (11) rendelkezik. ahol a ház (11) bemeneti nyílása (12) a hajótestnek (1) a vízfelszín fölötti részén, míg a ház (11) kimeneti nyílása (14) a hajótestnek (1) a vízfelszín alatti részén, a hajótest (1) orra (1a) tatja (1c) között és/vagy a tat (1c) közelében van elhelyezve.

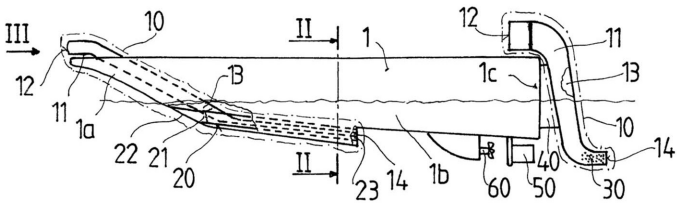

1. ábra

## E – SZEKCIÓ
## HELYHEZ KÖTÖTT LÉTESÍTMÉNYEK

**(51)** ***E01F 9/00*** *(2006.01)*
**(11)** **003351** 2007.09.27.
**(21)** **U 07 00069** **(22)** **2007.05.08.**
(73) (72) Tarány Gábor, Dunaújváros (HU)
**(54)** **Tartóoszlop és gerenda elsősorban közúti táblatartó portálhoz és konzolhoz**
(74) dr. Kriston Pál szabadalmi ügyvivő, Budapest

(57) Tartóoszlop és gerenda elsősorban közúti táblatartó portálhoz és konzolhoz melegen hengerelt, téglalap alakú, hegesztett acéllemezekből, azzal jellemezve, hogy derékszögben R 25 mm sugárban hidegen hajlított élű (6, 7) két L alakú szelvény (3, 4) két érintkezési él (8, 9) mentén össze van forgatva, az érintkezési élek mentén sarokvarrattal (s) egyesítve vannak és téglalap alakú keresztmetszetet (5) alakítanak ki.

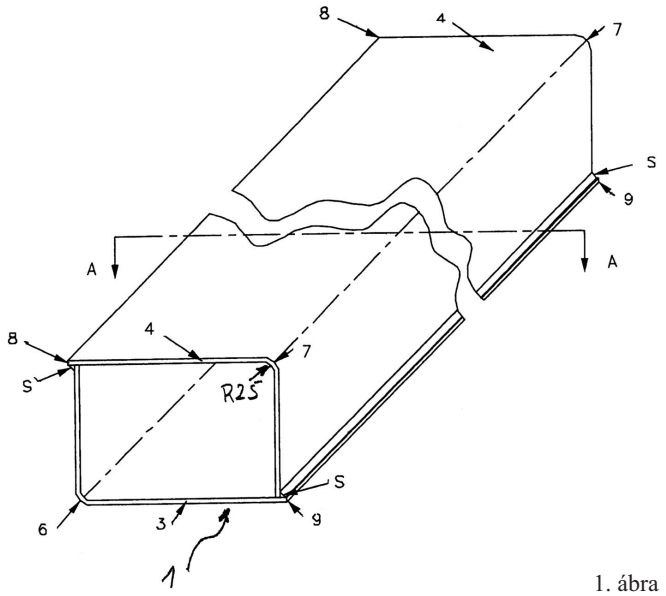


1. ábra

## G – SZEKCIÓ
## FIZIKA

**(51)** ***G02B 23/00*** *(2006.01)*
***G02B 23/16*** *(2006.01)*
**(11)** **003349** 2007.09.27.
**(21)** **U 07 00028** **(22)** **2007.02.26.**
(73) (72) Varga, Dávid, Szabadka (YU)
**(54)** **Állítószerkezettel ellátott állványzat paralaktikus csillagászati távcsővekhez**
(74) Székely Éva egyéni szabadalmi ügyvivő, Budapest

(57) Állítószerkezettel ellátott állványzat paralaktikus csillagászati távcsövekhez, melynek két egymásra merőleges, egymáshoz közvetlenül kapcsolódó, rektaszcenziós főtengelyből (6) és deklinációs főtengelyből (16) álló tengelykeresztje van, melyek orsó (3D, 3R) – csigakerék (9D, 9R) áttételű motorikus hajtással és kézi állítási lehetőséggel rendelkeznek, azzal jellemezve, hogy a rektaszcenziós főtengelynek (6) a deklinációs főtengelyhez (16) kapcsolódó vége –, valamint a deklinációs főtengelynek (16) a távcsőtubushoz kapcsolódó vége körül egy-egy velük egytengelyű segédtengely (8) van, amely(ek) kuplungon (10R, 10D) keresztül kapcsolódnak az adott főtengely (6, 16) gyűrűs végéhez, és e segédtengely(ek)en (8R, 8D) van(nak) elhelyezve a motorikus hajtás csigakereke(i) (9R, 9D).

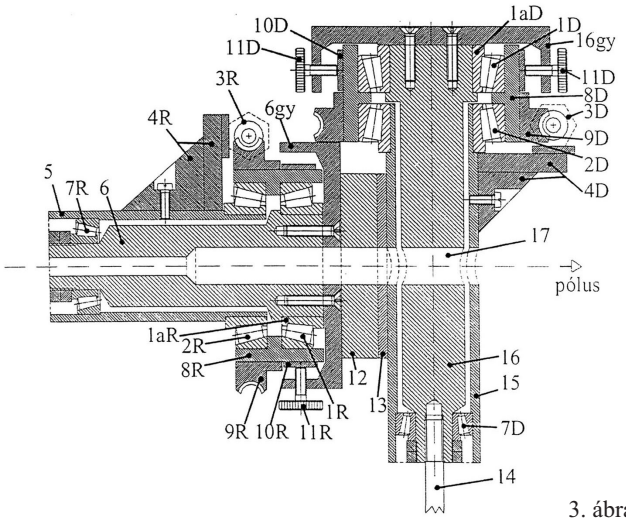


3. ábra

## H – SZEKCIÓ
## VILLAMOSSÁG

**(51)** ***H02J 7/00*** *(2006.01)*
**(11)** **003348** 2007.09.27.
**(21)** **U 07 00060** **(22)** **2006.07.28.**
(67) P0600623 2006.07.28. HU
(73) (72) Dobi József, Budapest (HU);
Kisteleki Zsuzsanna, Budapest (HU)
**(54)** **Szerkezeti elrendezés mobiltelefonok energiaforrásának töltésére**
(74) Horváthné Faber Enikő, ADVOPATENT Szabadalmi és Védjegy Iroda, Budapest

(57) Szerkezeti elrendezés mobiltelefonok energiaforrásának töltésére, amelynek befoglaló háza, elektromos hálózathoz csatlakoztatott tápegysége, különböző telefonok töltésére alkalmas legalább egy kimeneti csatlakozó egysége, valamint információhordozó felülete van, azzal jellemezve, hogy a befoglaló ház (1) befogadó teret (2), valamint attól elhatárolt legalább egy darab zárt tároló teret, például szekrénykét (3) tartalmaz, a befogadó tér (2) belsejében elektromos hálózathoz csatlakoztatott tápegység (12) van elhelyezve, a tápegységhez (12) különböző áramátalakító egységek (9) vannak hozzárendelve, az áramátalakító egységekhez (9) vezetékek (9.1) közbeiktatásával különböző fajtájú telefonkészülékek töltésére alkalmas kimeneti csatlakozó egységek (6) vannak hozzákapcsolva, a különböző kimeneti csatlakozó egységek (6) a szekrénykében (3) vannak elhelyezve, a befoglaló háznak (1) pedig legalább egyik határoló lapja álló és/vagy mozgó képi információk megjelenítésére alkalmas felület (4).

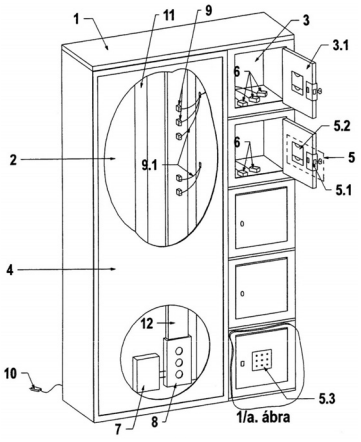


1. ábra

A rovatban meghirdetett használati mintaoltalmak száma: 6 db.

# Használati mintaoltalom megszűnése és újra érvénybe helyezése

**Használati mintaoltalom megszűnése díjfizetés hiányában** **MM3K**

(11) 001443 (21) U 98 00058
(54) Huzalból készült stent

(11) 002155 (21) U 01 00045
(54) Profilos állvány hangszigetelő fal részére

(11) 002174 (21) U 00 00063
(54) Finomított működésű zár

(11) 002179 (21) U 01 00033
(54) Bábutest

(11) 002336 (21) U 02 00054
(54) Tálcamosó berendezés automatizált parkolóházakhoz

(11) 002337 (21) U 02 00047
(54) Berendezés ömlesztett anyagokat tároló tartályok, főleg gabonasilók ürítésére

(11) 002934 (21) U 05 00029
(54) Javított tulajdonságú vízipipa

(11) 003058 (21) U 05 00041
(54) Vészkioldó szerkezet

(11) 003080 (21) U 05 00028
(54) Ebürülék-felszedő kézi készülék

(11) 003244 (21) U 06 00102
(54) Tábla feliratok, reklámok térbeli hatású megjelenítésére

A rovat 10 db közlést tartalmaz.

# Vegyes használati mintaoltalmi közlemények

**Jogutódlás** **PC3K**

(11) 002696 (21) U 03 00258
(73) Bari László, Szeged (HU)

(11) 003240 (21) U 06 00094
(73) Bolobás Imre Miklós, Onga (HU);
Ignácz Zsolt, Miskolc (HU)
(74) Pap Béla szabadalmi ügyvivő, Miskolc

(11) 003296 (21) U 06 00230
(73) Kiss Richárd 51%, Győr (HU);
Takács László 30%, Kóny (HU);
Sovány Endre 19%, Kóny (HU)

A rovat 3 db közlést tartalmaz.

**Képviselet megszűnése** **HH2K**

(11) 003036 (21) U 05 00101
(73) Fábiánfy Kálmán, Szentendre (HU)
(74) Kovári György, ADVOPATENT Szabadalmi és Védjegy Iroda, Budapest

(11) 003128 (21) U 05 00245
(73) Fábiánfy Kálmán, Szentendre (HU)
(74) Kovári György, ADVOPATENT Szabadalmi és Védjegy Iroda, Budapest

(11) 003165 (21) U 06 00002
(73) Fábiánfy Kálmán, Szentendre (HU)
(74) Kovári György, ADVOPATENT Szabadalmi és Védjegy Iroda, Budapest

(11) 003183 (21) U 06 00077
(73) Fábiánfy Kálmán, Szentendre (HU)
(74) Kovári György, ADVOPATENT Szabadalmi és Védjegy Iroda, Budapest

(11) 003239 (21) U 06 00078
(73) Fábiánfy Kálmán, Szentendre (HU)
(74) Kovári György, ADVOPATENT Szabadalmi és Védjegy Iroda, Budapest

(11) 003293 (21) U 06 00220
(73) Fábiánfy Kálmán, Szentendre (HU)
(74) Kovári György, ADVOPATENT Szabadalmi és Védjegy Iroda, Budapest

(11) 003344 (21) U 07 00048
(73) Mike Sándor, Bajna (HU)
(74) Varga Tamás Péter, VTPatent Iparjogvédelmi és Innovációs Iroda Kft., Budapest

A rovat 7 db közlést tartalmaz.

# FORMATERVEZÉSI MINTAOLTALMI KÖZLEMÉNYEK

## Adatközlés formatervezési mintaoltalmi bejelentésekről

2. OSZTÁLY
RUHÁZATI CIKKEK ÉS RÖVIDÁRUK

**(21) D 07 00156** **(22) 2007.10.12.**
(71) Stoll Gábor, Budaörs, 2040 Budakeszi u. 1/f (HU)
**(54) Csatok**
(74) Tóth-Szabó István szabadalmi ügyvivő, Budapest

6. OSZTÁLY
BÚTORZATOK

**(21) D 07 00143** **(22) 2007.09.21.**
(71) Szabó András, Nemeskolta, 9775 Szabadság u. 66. (HU); Kindl György, Keszthely, 8360 Toldi M. u. 40. (HU); Bakos Tamás, Táplánszentkereszt, 9761 Malom u. 3. (HU)
**(54) Sportszerré, játékká alakítható óvodai bútor garnitúra**

**(21) D 07 00151** **(22) 2007.10.03.**
(71) Dobos János, Pécs, 7627 Szántó László u. 11. (HU)
**(54) Sunbeam öntött ebédlő és kerti bútorgarnitúra**

**(21) D 07 00152** **(22) 2007.10.03.**
(71) Dobos János, Pécs, 7627 Szántó László u. 11. (HU)
**(54) Arboris öntött ebédlő- és kerti bútorgarnitúra**

**(21) D 07 00142** **(22) 2007.09.19.**
(71) Kövér Fanni, Budapest, 1223 Kuruc u. 8. (HU)
**(54) Polcrendszer**

**(21) D 07 00158** **(22) 2007.10.16.**
(71) Szabó András 34%, Nemeskolta, 9775 Szabadság u. (HU); Kindl György 33%, Keszthely, 8360 Toldi M. u. 40. (HU); Bakos Tamás 33%, Táplánszentkereszt, 9761 Malom u. 3. (HU)
**(54) Sportszerré, játékká alakítható óvodai bútorgarnitúra**

7. OSZTÁLY
HÁZTARTÁSI CIKKEK, AMELYEK NEM TARTOZNAK MÁS OSZTÁLYOKBA

**(21) D 07 00150** **(22) 2007.10.03.**
(71) R-GLASS Hungary Kft., Salgótarján, 3100 Huta út 1. (HU)
**(54) Pohár**

9. OSZTÁLY
CSOMAGOLÓESZKÖZÖK ÉS TARTÁLYOK ÁRUSZÁLLÍTÁS ÉS ÁRUKEZELÉS CÉLJÁRA

**(21) D 07 00147** **(22) 2007.09.25.**
(71) Kutasi Szabolcs, Nyírpazony, 4531 József A. út 2/a (HU)
**(54) Tüzelőanyag-csomagoló doboz, zsák, vödör csomagolóanyag**
(74) dr. Zakály Ottó ügyvéd, Tatabánya

**(21) D 07 00159** **(22) 2007.10.17.**
(71) Sinka Tihamér, Pusztazámor, 2039 Móricz Zsigmond u. 1. (HU)
**(54) Szögletesfüles kupak**

**(21) D 07 00148** **(22) 2007.09.25.**
(71) Zwack Unicum Nyrt., Budapest, 1095 Soroksári út 26. (HU)
**(54) Palack**

10. OSZTÁLY
ÓRÁK, TOVÁBBÁ EGYÉB MÉRŐ-, ELLENŐRZŐ- ÉS JELZŐBERENDEZÉSEK

**(21) D 07 00136** **(22) 2007.09.28.**
(71) Kiss Sándor, Dunaújváros, 2400 Lobogó út 2. 3/4. (HU)
**(54) Segédeszköz a követési távolság megtartásához**

11. OSZTÁLY
DÍSZTÁRGYAK

**(21) D 07 00155** **(22) 2007.10.10.**
(71) Fidram Margit, Miskolc, 3532 Rácz Ádám u. 31. II/1. (HU)
**(54) Ékszer**

19. OSZTÁLY
ÍRÓSZEREK, IRODAI FELSZERELÉSEK, MŰVÉSZETI ÉS OKTATÁSI KELLÉKEK

**(21) D 07 00140** **(22) 2007.09.14.**
(71) Bársony Gergely, Budapest, 1092 Ráday u. 54. III/12a (HU)
**(54) Bútorcímke**

**(21) D 07 00145** **(22) 2007.09.21.**
(71) Derecskey László, Budapest, 1212 Komáromi u. 84. (HU)
**(54) Hajtogatott térkép és reklámhordozó**
(74) Mák András, S.B.G. & K. Szabadalmi Ügyvivői Iroda, Budapest

**(21) D 07 00157** **(22) 2007.10.15.**
(71) Sulyok András, Martonfa, 7720 Petőfi S. u. 16. (HU)
**(54) Adventi naptár előnyomott textíliából sajátkezű kivitelezéshez**

21. OSZTÁLY
JÁTÉKOK, JÁTÉKSZEREK, SÁTRAK ÉS SPORTCIKKEK

**(21) D 07 00153** **(22) 2007.10.05.**
(71) Csepi Károly, Győr, 9022 Árpád u. 77/a (HU)
**(54) Görkorcsolya**
(74) Varga Tamás Péter, VTPatent Iparjogvédelmi és Innovációs Iroda Kft., Budapest

**(21) D 07 00154** **(22) 2007.10.05.**
(71) Csepi Károly, Győr, 9022 Árpád út 77/a (HU)
**(54) Gördeszka**
(74) Varga Tamás Péter, VTPatent Iparjogvédelmi és Innovációs Iroda Kft., Budapest

25. OSZTÁLY
ÉPÜLETSZERKEZETEK, ÉPÍTÉSZETI ELEMEK

**(21) D 07 00149** **(22) 2007.09.28.**
(71) Kukorelli Péter, Győr, 9026 Németh L. út 1. (HU);
Orlai Balázs, Leányfalu, 2016 Kilátók útja 26. (HU)
**(54) P formájú, kerékpár-parkoló korlát**

**(21) D 07 00144** **(22) 2007.09.21.**
(71) Szabó András 34%, Nemeskolta, 9775 Szabadság u. 66. (HU);
Kindl György 33%, Keszthely, 8360 Toldi M. u. 40. (HU);
Bakos Tamás 33%, Táplánszentkereszt, 9761 Malom u. 3. (HU)
**(54) Mobil síremlék**

A rovat 19 db közlést tartalmaz.

# Formatervezési mintaoltalmi bejelentések közzététele

3. OSZTÁLY
UTAZÁSI CIKKEK, TOKOK, TARTÓK, NAPERNYŐK ÉS SZEMÉLYES TÁRGYAK, MELYEK MÁSUTT NEM SZEREPELNEK

**(21) D 07 00054** **(22) 2007.04.02.**
(71) (72) Boldizsár Zsuzsa, Budapest (HU)
(54) Tartó, különösen pendrive-hoz
**(55)**

1/3. ábra

2/1. ábra

3/3. ábra

(51) 03-01

6. OSZTÁLY
BÚTORZATOK

**(21) D 07 00019** **(22) 2007.02.16.**
(71) (72) Som Miklós, Budapest (HU)
(54) Szék
**(55)**

1/1. ábra

(51) 06-01

**(21) D 07 00009** **(22) 2007.02.02.**
(71) (72) Bogáthy Attila, Szeged (HU)
(54) Összecsukható asztal, 2 pozícióban rögzíthető állítószerkezettel
**(55)**

1/1. ábra

(51) 06-03

**(21) D 07 00013** **(22) 2007.02.08.**
(71) (72) Zsiros Lajos, Budapest (HU)
(54) Italbár
**(55)**

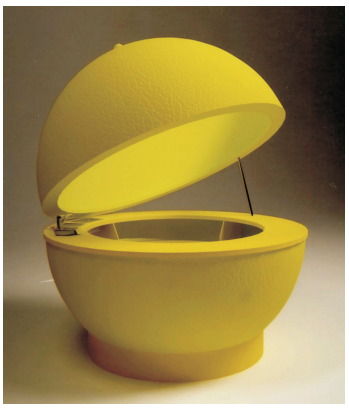

1/1. ábra

(51) 06-03

7. OSZTÁLY
HÁZTARTÁSI CIKKEK, AMELYEK NEM TARTOZNAK MÁS OSZTÁLYOKBA

**(21) D 07 00087** **(22) 2007.05.24.**
(71) (72) Deák Sándor, Budapest (HU); Dobos Péter, Budapest (HU); Bólya György, Budapest (HU)
(54) Egyszer használatos műanyag étkészlet
**(55)**

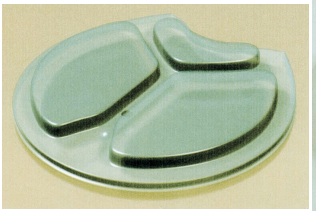

1/1. ábra

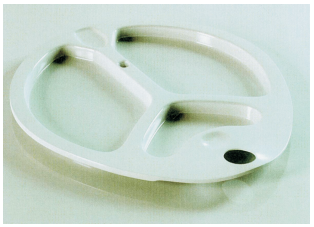

2/1. ábra

3/1. ábra

4/1. ábra

(51) 07-01

8. OSZTÁLY
SZERSZÁMOK, FÉMTÖMEGCIKKEK

**(21) D 07 00055** **(22) 2007.04.02.**
(71) (72) dr. Steier József, Budapest (HU)
(54) Szerszám
**(55)**

1/1. ábra

(51) 08-05

9. OSZTÁLY
CSOMAGOLÓESZKÖZÖK ÉS TARTÁLYOK ÁRUSZÁLLÍTÁS ÉS ÁRUKEZELÉS CÉLJÁRA

**(21) D 06 00239** **(22) 2006.12.08.**
(71) Z & U Spirituosen Marketing GmbH, Wien (AT)
(72) Márfi Márta, Érd (HU)
(74) Bándy Tamásné, PATENDER Nemzetközi Iparjogvédelmi Képviseleti Kft., Budapest
(54) Palack
**(55)**

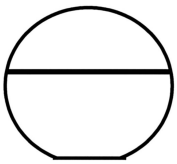

1/1. ábra

2/1. ábra

(51) 09-01

**(21) D 07 00020** **(22) 2007.02.21.**
(71) (72) Sinka Tihamér, Pusztazámor (HU)
(54) Flakon
**(55)**

1/1. ábra

(51) 09-01

**(21) D 05 00254** **(22) 2005.12.21.**
(71) BioHun Termékforgalmazó és Tanácsadó Kft., Budapest (HU)
(72) Neve feltüntetésének mellőzését kérte
(74) dr. Tóth Annamária ügyvéd, Budapest
(54) Műanyag pohár élelmiszer-ipari termékek csomagolásához és tárolásához
**(55)**

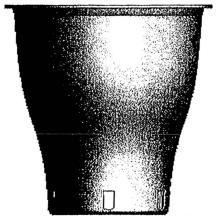

1/1. ábra

(51) 09-03

**(21) D 07 00012** **(22) 2007.02.07.**
(71) (72) Fábián Ferenc, Győrújbarát (HU)
(54) Teásdoboz
**(55)**

1/1. ábra

(51) 09-03

**(21) D 07 00025** **(22) 2007.02.23.**
(71) Forest-Trend Kft., Lábatlan (HU)
(72) Deák Csaba, Nyergesújfalu (HU)
(54) Doboz papírszalvéta csomagolásához és adagolásához
**(55)**

1/1. ábra

(51) 09-03

**(21) D 07 00022** **(22) 2007.02.22.**
(71) (72) Dávid Zsolt, Debrecen (HU)
(54) Hulladékgyűjtő
**(55)**

1/1. ábra

(51) 09-09

**(21) D 07 00023** **(22) 2007.02.22.**
(71) (72) Dávid Zsolt, Debrecen (HU)
(54) Hulladékgyűjtő
**(55)**

1/1. ábra

(51) 09-09

10. OSZTÁLY
ÓRÁK, TOVÁBBÁ EGYÉB MÉRŐ-, ELLENŐRZŐ- ÉS JELZŐBERENDEZÉSEK

**(21) D 07 00059** **(22) 2007.04.05.**
(71) Promerce LLC Kft., Budapest (HU)
(72) Márton János, Budapest (HU)
(74) dr. Harsányi Gábor, Harsányi Ügyvédi Iroda, Budapest
(54) Lopásgátló
**(55)**

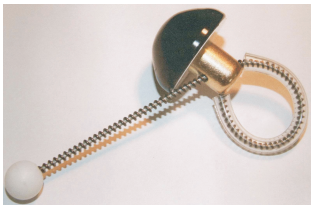

1/1. ábra 2/3. ábra

(51) 10-05

12. OSZTÁLY
SZÁLLÍTÓ- ÉS EMELŐBERENDEZÉSEK

**(21) D 07 00021** **(22) 2007.02.22.**
(71) (72) Juharos Imre, Kecskemét (HU)
(54) Villamos meghajtású, poliészter vízi játék
**(55)**

1/1. ábra

(51) 12-06

**(21) D 07 00015** **(22) 2007.02.12.**
(71) (72) Ardó Tamás 66%, Tiszakécske (HU);
Lajtár Jenő 34%, Herceghalom (HU)
(54) Kerékpár-kormányszár
**(55)**

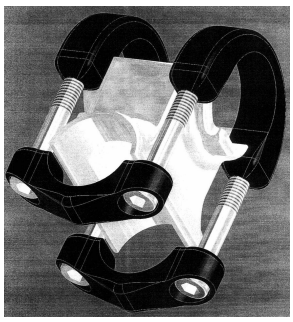

1/1. ábra

(51) 12-11

13. OSZTÁLY
ELEKTROMOS ENERGIÁT TERMELŐ, ELOSZTÓ ÉS ÁTALAKÍTÓ BERENDEZÉSEK

**(21) D 07 00001** **(22) 2007.01.12.**
(71) (72) Söveges István, Lajosmizse (HU)
(54) Kültéri csatlakozódoboz I.P. 5 5. védelemmel, jelzéssel
**(55)**

1/1. ábra

(51) 13-03

**(21) D 07 00026** **(22) 2007.02.27.**
(71) (72) Hoffman Iván, Budapest (HU)
(74) Frey Julianna szabadalmi ügyvivő, Budapest
(54) Kábelfeszítő szerelvények 750kV-os távvezetékhez
**(55)**

1/1. ábra 2/1. ábra

3/1. ábra

4/1. ábra

5/1. ábra

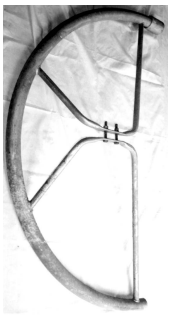

6/1. ábra

7/1. ábra

8/1. ábra

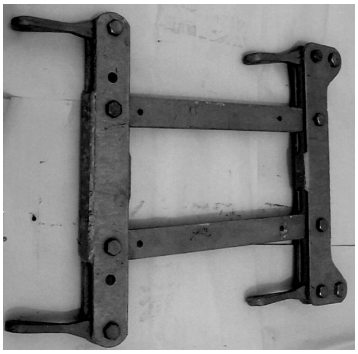

9/1. ábra

(51) 13-03

14. OSZTÁLY
ADATRÖGZÍTŐ, ADATFELDOLGOZÓ, VALAMINT HÍRKÖZLÉS ÉS ADATÁTVITEL CÉLJÁRA SZOLGÁLÓ KÉSZÜLÉKEK

**(21) D 07 00040** **(22) 2007.03.12.**
(71) Ganz-Skoda Közlekedési Zrt., Budapest (HU)
(72) Neve feltüntetésének mellőzését kérte
(74) Székely Éva egyéni szabadalmi ügyvivő, Budapest
(54) Pneumatikus rúdáramszedő készlet
**(55)**

1/1. ábra

(51) 14-02

19. OSZTÁLY
ÍRÓSZEREK, IRODAI FELSZERELÉSEK, MŰVÉSZETI ÉS OKTATÁSI KELLÉKEK

**(21) D 06 00202** **(22) 2006.10.17.**
(71) (72) Kemenczky Jenő, Budapest (HU)
(54) Modulrendszerű elektronikai oktató és szemléltető készlet
**(55)**

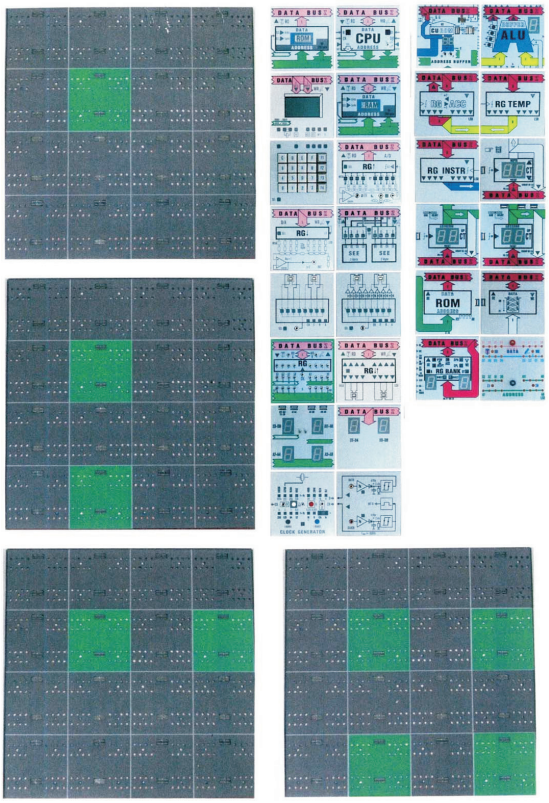


1/1. ábra

(51) 19-07

**(21) D 06 00203** **(22) 2006.10.17.**
(71) (72) Kemenczky Jenő, Budapest (HU)
(54) Digitális áramköri modulokból felépülő oktató-szemléltető készlet

**(55)**

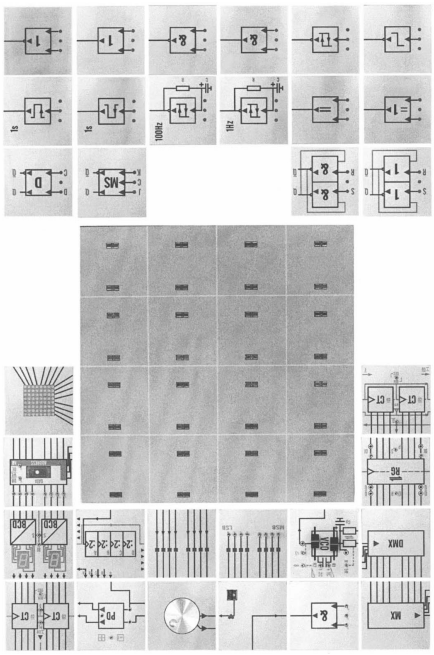

1/1. ábra

(51) 19-07

---

**(21) D 06 00204** **(22) 2006.10.17.**
(71) (72) Kemenczky Jenő, Budapest (HU)
(54) Analóg áramkörös modulokból felépülő oktató-szemléltető készlet

**(55)**

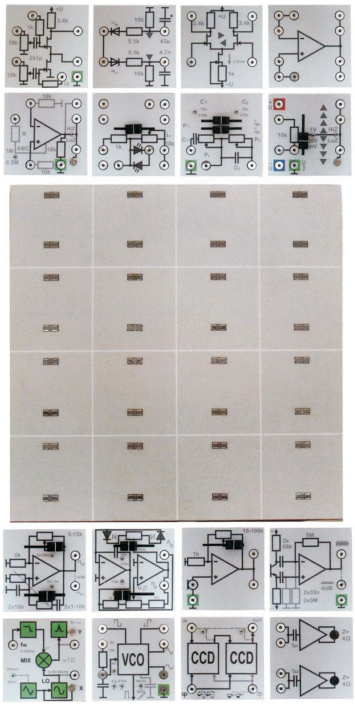


1/1. ábra

(51) 19-07

---

28. OSZTÁLY
GYÓGYSZERIPARI ÉS KOZMETIKAI KÉSZÍTMÉNYEK, PIPERECIKKEK ÉS KÉSZÜLÉKEK

---

**(21) D 06 00101** **(22) 2006.04.24.**
(71) (72) Fazekas Tibor, Túrkeve (HU)
(54) Univerzális fogvájó

**(55)**

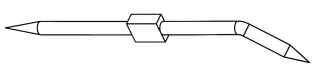

1/3. ábra

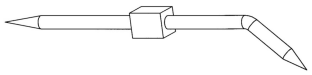

2/3. ábra

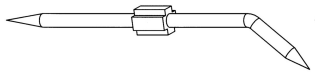

3/3. ábra

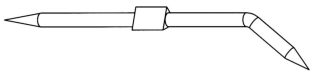

4/3. ábra

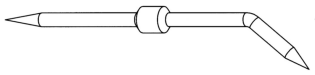

5/3. ábra

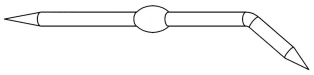

6/3. ábra

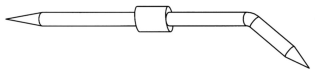

7/3. ábra

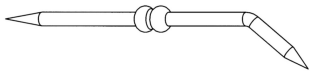

8/3. ábra

(51) 28-03

---

30. OSZTÁLY
CIKKEK ÁLLATTARTÁS ÉS -GONDOZÁS CÉLJÁRA

---

**(21) D 07 00017** **(22) 2007.02.13.**
(71) (72) Tóth Gábor, Budapest (HU); Rátz Anett, Beled (HU)
(54) Sajt alakú és gyümölcs alakú fogkoptatók rágcsálók részére

**(55)**

1/1. ábra

2/1. ábra

3/1. ábra

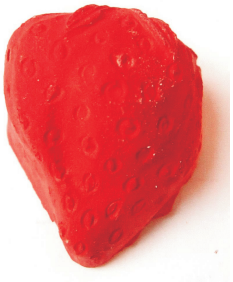

4/1. ábra

5/1. ábra

6/1. ábra

7/1. ábra

8/1. ábra

(51) 30-99

A rovat 24 db közlést tartalmaz.

# Megadott formatervezési mintaoltalmak

7. OSZTÁLY
HÁZTARTÁSI CIKKEK, AMELYEK
NEM TARTOZNAK MÁS OSZTÁLYOKBA

**(11) 090773** 2007.07.02.
**(21) D 06 00152** **(22) 2006.07.14.**
(73) (72) Timár Dorottya, Budapest (HU)
**(54) Asztali só- és borsszóró**
(51) 07-06

20. OSZTÁLY
ÁRUSÍTÁS ÉS REKLÁMOZÁS CÉLJÁRA
SZOLGÁLÓ ESZKÖZÖK, TÁBLÁK

**(11) 090798** 2007.07.31.
**(21) D 06 00175** **(22) 2006.08.28.**
(73) Cre-Vision Reklám és Szolgáltató Kft., Budapest (HU)
(74) dr. Maschefszky Etele, Dr. Maschefszky Ügyvédi Iroda, Budapest
**(54) Terméktartó állvány**
(51) 20-02

21. OSZTÁLY
JÁTÉKOK, JÁTÉKSZEREK,
SÁTRAK ÉS SPORTCIKKEK

**(11) 090792** 2007.07.26.
**(21) D 06 00195** **(22) 2006.10.13.**
(73) (72) Babanecz Csaba, Budapest (HU);
Gerencsér Kinga, Sopron (HU)
**(54) Többfunkciós 3 dimenziós bababútorkészlet**
(51) 21-01

A rovatban meghirdetett formatervezési mintaoltalmak száma: 3 db.

# Formatervezési mintaoltalom megújítása

**(11) 085360**
**(21) D 92 00700** **(22) 1992.10.08.**
(54) Flakon, tisztító- és mosogatószerekhez

**(11) 085382**
**(21) D 92 00709** **(22) 1992.10.09.**
(54) Szappan

**(11) 087101**
**(21) D 97 00129** **(22) 1997.03.10.**
(54) Hőszigetelő elem

**(11) 087102**
**(21) D 97 00130** **(22) 1997.03.10.**
(54) Hőszigetelő elem

**(11) 087204**
**(21) D 97 00530** **(22) 1997.10.01.**
(54) Kettős fedőrögzítő perem

**(11) 087231**
**(21) D 97 00566** **(22) 1997.11.06.**
(54) Árubemutató térhatároló elem

**(11) 087610**
**(21) D 97 00529** **(22) 1997.10.01.**
(54) Tömítőegység

**(11) 087706**
**(21) D 97 00553** **(22) 1997.10.17.**
(54) Adagoló csomagolt termék kiadására

**(11) 087843**
**(21) D 98 00220** **(22) 1997.10.01.**
(54) Tömítőegység

**(11) 087914**
**(21) D 97 00622** **(22) 1997.12.04.**
(54) Fogkefe

**(11) 089495**
**(21) D 02 00320** **(22) 2002.09.06.**
(54) Gyógyszerszállító eszköz

**(11) 089496**
**(21) D 02 00318** **(22) 2002.09.06.**
(54) Gyógyszerszállító eszköz

**(11) 089551**
**(21) D 02 00393** **(22) 2002.11.07.**
(54) Fogkefe

**(11) 089618**
**(21) D 02 00404** **(22) 2002.11.22.**
(54) Fogkefe

**(11) 089672**
**(21) D 02 00394** **(22) 2002.11.07.**
(54) Fogkefe rugalmas nyakrésszel

**(11) 089682**
**(21) D 02 00328** **(22) 2002.09.13.**
(54) Váza

**(11) 089683**
**(21) D 02 00382** **(22) 2002.10.24.**
(54) Tésztamérő

**(11) 089753**
**(21) D 02 00319** **(22) 2002.09.06.**
(54) Grafikai jel

**(11) 089880**
**(21) D 02 00380** **(22) 2002.10.22.**
(54) Járőrellenőrző eszközpár, adatgyűjtő egység és ellenőrző egység

**(11) 090053**
**(21) D 02 00144** **(22) 2002.03.26.**
(54) Gyümölcsjoghurt-csomagolás címke grafikája

**(11) 090072**
**(21) D 02 00103** **(22) 2002.02.22.**
(54) Tejfölcsomagolás címke készlete

**(11) 090073**
**(21) D 02 00104** **(22) 2002.02.22.**
(54) Joghurtcsomagolás címke készlete

A rovat 22 db közlést tartalmaz.

# Vegyes formatervezési mintaoltalmi közlemények

**Jogutódlás** **GB9Q**

(11) 089587 (21) D 02 00172
(73) ESMA Spanyol–Magyar Reklám Zrt., Budapest (HU)

(11) 090288 (21) D 02 00173
(73) ESMA Spanyol–Magyar Reklám Zrt., Budapest (HU)

A rovat 2 db közlést tartalmaz.

**Képviseleti megbízás** **HH1Q**

(11) 089618 (21) D 02 00404
(73) GlaxoSmithKline Consumer Healthcare GmbH & Co. KG, Bühl/Baden (DE)
(74) S.B.G. & K. Budapesti Nemzetközi Szabadalmi Iroda, Budapest

A rovat 1 db közlést tartalmaz.

**Képviselet megszűnése** **HH2Q**

(11) 089618 (21) D 02 00404
(73) GlaxoSmithKline Consumer Healthcare GmbH & Co. KG, Bühl/Baden (DE)
(74) Sári Tamás Gusztáv, DANUBIA Szabadalmi és Védjegy Iroda Kft., Budapest

(11) 090209 (21) D 04 00054
(73) Nagy Walter, Budapest (HU); Márton János, Budapest (HU)
(74) Pintz György, Pintz & Társai Szabadalmi és Védjegy Iroda, Budapest

A rovat 2 db közlést tartalmaz.

**Név-, illetve címváltozás** **HC9Q**

(11) 089682 (21) D 02 00328
(54) Váza
(73) Silverplast Műanyagipari és Orvostechnikai eszközöket Gyártó, Forgalmazó Export-Import Kft., Dunabogdány (HU)

(11) 089683 (21) D 02 00382
(54) Tészta mérő
(73) Gyermely Élelmiszeripari Zártkörűen Működő Részvénytársaság, Gyermely (HU)

(11) 090612 (21) D 05 00138
(54) Csomagolózacskó liszt számára
(73) Gyermely Élelmiszeripari Zártkörűen Működő Részvénytársaság, Gyermely (HU)

A rovat 3 db közlést tartalmaz.

# NEMZETI VÉDJEGYKÖZLEMÉNYEK

## Védjegybejelentések meghirdetése

**(210) M 07 01218** **(220) 2007.04.13.**
(731) HÍD Rádió Műsorkészítő és Sugárzó Zrt., Budapest (HU)
(740) dr. Bacsek György, Dr. Bacsek György Ügyvédi Iroda, Budapest
**(541) BORS, szórakoztató napilap**
(511) 16 Papír, karton és ezen anyagokból készült termékek, amelyek nem tartoznak más osztályokba; nyomdaipari termékek; könyvkötészeti anyagok; fényképek; papíripari cikkek, papíripari vagy háztartási ragasztóanyagok; anyagok művészek részére; ecsetek; írógépek és irodai cikkek (bútorok kivételével); tanítási és oktatási anyagok (készülékek kivételével); csomagolásra szolgáló műanyagok (amelyek nem tartoznak más osztályokba); nyomdabetűk; klisék.

---

**(210) M 07 01932** **(220) 2007.05.22.**
(731) Billion Electric Co., Ltd., Taiwan (TW)
(740) dr. Szigeti Éva, DANUBIA Szabadalmi és Védjegy Iroda Kft., Budapest
**(546)**

(511) 9 Modemek; ISDN-csatlakozó adapterek; konverterek (áramátalakítók); számítógép-hálózati agyak, kapcsolók és útválasztók (router); széles sávú távközlési modemek; nyomtatószerverek; lokális hálózati (LAN) hozzáférési pontok a kapcsolódó számítógép-hálózat felhasználói számára; vezeték nélküli LAN kártyák; internettelefonok; internettelefon-készülékek; elektromos áramellátók; átkapcsoló áramellátók; hálózati transzformátorok; internetvezérlők; távközlési vezérlők, ADSL-útválasztók, tűzfalátjárók.

---

**(210) M 07 01929** **(220) 2007.05.22.**
(731) Inform Média Kft., Debrecen (HU)
(740) dr. Szentjóbi Zoltán, Dr. Szentjóbi Ügyvédi Iroda, Debrecen
**(541) Északauto.hu**
(511) 16 Nyomtatványok, újságok, folyóiratok.
35 Reklámozás.

---

**(210) M 07 01933** **(220) 2007.05.22.**
(731) Henkel Magyarország Kft., Budapest (HU)
(740) ifj. Szentpéteri Ádám, S.B.G. & K. Szabadalmi Ügyvivői Iroda, Budapest
**(546)**

(511) 3 Fehérítőkészítmények és más anyagok mosodai használatra, anyaglágyítók mosodai használatra, öblítők textilekhez és edényekhez, folttisztítók, keményítő.

---

**(210) M 04 04259** **(220) 2004.10.19.**
(731) Bombay Expressz Kft., Budapest (HU)
(740) ifj. dr. Gábor László, Bárándy és Társai Ügyvédi Iroda, Budapest
**(541) SALAAM BOMBAY**
(511) 43 A „BOMBAY”-i konyhaművészet alapelemeit, hagyományait alkalmazó vendéglátás (élelmezés).

---

**(210) M 06 01965** **(220) 2006.06.02.**
(731) Babiczki László, Gyöngyössolymos (HU)
**(546)**

(511) 33 Borok.

---

**(210) M 06 01711** **(220) 2006.05.16.**
(731) Villa Holding, LLC (Delaware állam törvényei szerint működő vállalat), Morristown, New Jersey (US)
(740) dr. Sasvári Gabriella, S.B.G. & K. Budapesti Ügyvédi Iroda, Budapest
**(546)**

(511) 43 Olasz éttermi szolgáltatások.

---

**(210) M 06 01713** **(220) 2006.05.16.**
(731) Villa Holding, LLC (Delaware állam törvényei szerint működő vállalat), Morristown, New Jersey (US)
(740) dr. Sasvári Gabriella, S.B.G. & K. Budapesti Ügyvédi Iroda, Budapest
**(546)**

(511) 43 Olasz éttermi szolgáltatások.

---

**(210) M 06 01142** **(220) 2006.04.03.**
(731) Szentlőrinc Városi Önkormányzat, Szentlőrinc (HU)
**(541) LOBBIPARTI - Dél-Dunántúli Regionális Közéleti Fórum**
(511) 41 Eszmecserék, kollokviumok szervezése és lebonyolítása, fogadások tervezése (szórakoztatás).

---

**(210) M 06 02088** **(220) 2006.06.13.**
(731) DEI Magyarország Diagnosztika Export-Import Kft., Gyöngyös (HU)
(740) dr. Árva Katalin, Árva Ügyvédi Iroda, Budapest
**(541) SIPSZÓDA**
(511) 5 Gyógyszerészeti és állatgyógyászati készítmények; egészségügyi készítmények gyógyászati használatra; diétás anyagok gyógyászati használatra, bébiételek; tapaszok, kötszeranyagok; fogtömő anyagok és fogászati mintázóanyagok; fertőtlenítőszerek; kártékony állatok és növények irtására szolgáló készítmények; gombaölő szerek (fungicidek), gyomirtó szerek (herbicidek).

---

**(210) M 06 03304** **(220) 2006.10.06.**
(731) BELFRIT POLUS Kft., Budapest (HU)
(740) Kiss Zoltán, Budapest
**(546)**

(511) 29 Belga sütési hagyomány szerint előállított burgonyaszirom, sült burgonya, csips.

43 Belga sütési hagyomány szerint előállított ételeket forgalmazó bár (szolgáltatások), gyorséttermek, kantinok, büfék, étkezdék, kávéházak, vendéglátóipar, étkezdék, éttermek, önkiszolgáló éttermek, mobil kiszolgálóegységek (mobil büfé).

---

**(210) M 06 03844** **(220) 2006.11.24.**
(731) BioHun Termékforgalmazó és Tanácsadó Kft., Budapest (HU)
(740) dr. Tóth Annamária ügyvéd, Budapest
**(546)**

(511) 29 Túró és túrótermékek.

30 Bonbonok és csokoládéval bevont termékek.

---

**(210) M 06 03845** **(220) 2006.11.24.**
(731) BioHun Termékforgalmazó és Tanácsadó Kft., Budapest (HU)
(740) dr. Tóth Annamária ügyvéd, Budapest
**(546)**

(511) 29 Magyarországról származó hús, hal-, baromfi- és vadhús; húskivonatok; tartósított, szárított és főzött gyümölcsök és zöldségek; zselék, lekvárok (dzsemek), kompótok; tojások, tej és tejtermékek; étkezési olajok és zsírok.

30 Magyarországról származó kávé, tea, kakaó, cukor, rizs, tápióka, szágó, kávépótló szerek; lisztek és más gabonakészítmények, kenyér, péksütemények és cukrászsütemények, fagylaltok; méz, melaszszirup; élesztő, sütőporok; só, mustár; ecet, fűszeres mártások; fűszerek; jég.

31 Magyarországról származó mezőgazdasági, kertészeti, erdészeti termékek és magok, amelyek nem tartoznak más osztályokba; élő állatok; friss gyümölcsök és zöldségek; vetőmagok, élő növények és virágok; tápanyagok állatok számára; maláta.

32 Magyarországról származó sörök; ásványvizek, szénsavas vizek és egyéb alkoholmentes italok; gyümölcsitalok és gyümölcslevek; szörpök és más készítmények italokhoz.

---

**(210) M 06 03450** **(220) 2006.10.19.**
(731) Aeropostale West, Inc., Wayne, New Jersey (US)
(740) dr. Sasvári Gabriella, S.B.G. & K. Szabadalmi Ügyvivői Iroda, Budapest
**(541) AEROPOSTALE**
(511) 3 Kozmetikumok, nevezetesen napvédő készítmények, napolajok, testápolók, testzselék, samponok, hajkondicionálók, nem gyógyászati célú test- és arctisztítók és krémek, dezodorok, testpermetek, körömlakkok, rúzs, szájfény, szájbalzsam, hajzselé, hajhab, hajspray, fürdőzselé és szappanok.

18 Sporttáskák, kézitáskák, válltáskák és zsebkönyvek.

25 Ruházati cikkek, lábbelik és fejfedők.

35 Kiskereskedelmi üzleti szolgáltatások, ruházati cikkekkel, lábbelikkel és fejfedőkkel kapcsolatos nagykereskedelmi szolgáltatások, csomagküldő szolgáltatás, katalógusszolgáltatás, telefonos kereskedelmi szolgáltatás, online kereskedelmi szolgáltatás.

---

**(210) M 06 03815** **(220) 2006.11.21.**
(731) Balogh Zsolt, Budapest (HU)
**(546)**

(511) 35 Reklámozás, kereskedelmi és marketingszolgáltatások; kereskedelmi adminisztráció; szakmai konzultáció üzleti ügyekben; üzletvezetési szolgáltatások; információknak számítógépes adatbázisokban való szerkesztése; az interneten vagy más elektronikus médián nyújtott adatbázis-szolgáltatások.

---

**(210) M 06 03521** **(220) 2006.10.26.**
(731) Seres Sándor, Budapest (HU)
**(554)**

(511) 35 Reklámozás, kereskedelmi ügyletek.

---

**(210) M 06 03704** **(220) 2006.11.14.**
(731) SQ Trade Kft., Székesfehérvár (HU)
(740) Kormos Ágnes egyéni szabadalmi ügyvivő, Budapest
**(541) PIMPY'S FACTORY**
(511) 16 Papír, karton és ezen anyagokból készült termékek, amelyek nem tartoznak más áruosztályokba, nyomdaipari termékek, könyvkötészeti anyagok, fényképek, papíripari cikkek, papíripari vagy háztartási ragasztóanyagok, anyagok művészek részére, ecsetek, írógépek és irodai cikkek (bútorok kivételével), tanítási és oktatási anyagok (készülékek kivételével), csomagolásra szolgáló műanyagok (amelyek nem tartoznak más osztályokba), játékkártyák, nyomdabetűk, klisék.

28 Játékok, játékszerek, testnevelési és sportcikkek, amelyek nem tartoznak más áruosztályokba, karácsonyfadíszek.

---

**(210) M 06 03026** **(220) 2006.09.12.**
(731) Detki Keksz Édesipari Kft., Halmajugra (HU)
(740) dr. Halmos R. Péter, Halmos R. Ügyvédi Iroda, Eger
**(546)**

(511) 30 Kekszek, édesipari készítmények, gabonakészítmények.

---

**(210) M 06 03897** **(220) 2006.11.29.**
(731) Bázis Centrum Kft., Budapest (HU)
**(541) CLUB SENSATION**
(511) 41 Diszkók (szolgáltatásai); előadóművészek szolgáltatásai; filmgyártás; fogadások tervezése (szórakoztatás); hangstúdiók (szolgáltatásai); klubszolgáltatások (szórakoztatás vagy oktatás); kulturális vagy nevelési célú kiállítások szervezése; modellügynökségek művészek számára; rádió- és televízióprogramok készítése; rádiós szórakoztatás; show-műsorok; show-műsorok szervezése (impresszárió szolgáltatásai); szépségversenyek szervezése; szórakoztatás; szórakoz(tat)ási tárgyú információk; televíziós szórakoztatás; zene összeállítása; zenekarok szolgáltatásai; zenés kabarék, varieték; éjszakai klubok; élő előadások bemutatása; üdülőtáborok szolgáltatásai (szórakoztatás); alkotóműhelyek szervezése és lebonyolítása (gyakorlat); audioberendezések kölcsönzése; bálok szervezése; egészség(védő) klubok (kondicionálás); elektronikus desktop kiadói tevékenység; elektronikus könyvek és folyóiratok online kiadása; eszmecserék, kollokviumok szervezése és lebonyolítása; fényképészet; filmstúdiók; filmszínházak üzemeltetése; gyakorlati képzés (szemléltetés); hangfelvételek kölcsönzése; helyfoglalás show-műsorokra; játékkaszinó (szolgáltatásai); játéktermi szolgáltatások nyújtása; karaoke szolgáltatások nyújtása; kollégiumok, internátusok; konferenciák szervezése és lebonyolítása; kongresszusok szervezése és lebonyolítása; könyvkiadás; mikrofilmezés; mozifilmek kölcsönzése; múzeumi szolgáltatások (bemutatók, kiállítások); oktatás; oktatási tárgyú információk; online elérhető elektronikus publikációk (nem letölthetők); online játékok szolgáltatása (számítógépes hálózatból); rádió- és televíziókészülékek kölcsönzése; riporteri szolgáltatások; sorsjátékok lebonyolítása; szabadidős szolgáltatások nyújtása; szerencsejátékok; szövegek kiadása (nem reklámcélú); videofelvevő készülékek kölcsönzése; videofilmgyártás; video(szalagra) filmezés; üdülési tárgyú információ.

43 Bár (szolgáltatások); gyorséttermek; kantinok, büfék, étkezdék; kávéházak; motelek; panziók; rendezvényhez termek kölcsönzése; szállásügynökségek (szállodák, panziók); szállodai szolgáltatások; vendéglátóipar; étkezdék; éttermek; önkiszolgáló éttermek; üdülőtáborok szolgáltatásai (szállásadás); sátrak kölcsönzése; szálláshely lefoglalása (időleges); táborhelyek hasznosítása; turistaházak.

---

**(210) M 07 00200** **(220) 2007.01.23.**
(731) Puskás Ferencné 40%, Budapest (HU);
dr. Csorba István 20%, Budapest (HU);
dr. Szinger András 20%, Budapest (HU);
Szöllősi György 20%, Budapest (HU)
(740) dr. Szinger András ügyvéd, Dr. Szinger András Ügyvédi Iroda, Budapest
**(541) VILÁG ÉV GÓLLÖVŐJE PUSKÁS FERENC FUTBALL DÍJ**
(511) 16 Papír, karton és ezen anyagokból készült termékek, amelyek nem tartoznak más osztályokba; nyomdaipari termékek; könyvkötészeti anyagok; fényképek; papíripari cikkek, papíripari vagy háztartási ragasztóanyagok; anyagok művészek részére; ecsetek; írógépek és irodai cikkek (bútorok kivételével); tanítási és oktatási anyagok (készülékek kivételével); csomagolásra szolgáló műanyagok (amelyek nem tartoznak más osztályokba); nyomdabetűk; klisék.

25 Ruházati cikkek, cipők, kalapáruk.

28 Játékok, játékszerek; testnevelési és sportcikkek, amelyek nem tartoznak más osztályokba; karácsonyfadíszek.

35 Reklámozás; kereskedelmi ügyletek; kereskedelmi adminisztráció; irodai munkák.

42 Tudományos és műszaki szolgáltatások, valamint az idetartozó tervezői és kutatói tevékenység; ipari elemző és kutató szolgáltatások; számítástechnikai hardver- és szoftvertervezés és -fejlesztés.

---

**(210) M 06 03951** **(220) 2006.12.04.**
(731) Sagmel, Inc., Libertyville, Illinois (US)
(740) dr. Sasvári Gabriella, S.B.G. & K. Szabadalmi Ügyvivői Iroda, Budapest
**(541) CALCEMIN**
(511) 5 Gyógyszerészeti és állatgyógyászati készítmények; egészségügyi készítmények gyógyászati használatra; diétás anyagok gyógyászati használatra, bébiételek; tapaszok, kötszeranyagok; fogtömő anyagok és fogászati mintázóanyagok; fertőtlenítőszerek; kártékony állatok irtására szolgáló készítmények, gombaölő szerek (fungicidek), gyomirtó szerek (herbicidek).

---

**(210) M 06 03914** **(220) 2006.11.30.**
(731) Arysta LifeScience Magyarország Kereskedelmi és Szolgáltató Kft., Budapest (HU)
(740) dr. Illés György ügyvéd, Budapest
**(541) Cover**
(511) 1 Mezőgazdasági, kertészeti, erdészeti vegyi termékek; trágyák.

5 Kártékony állatok irtására szolgáló készítmények, gombaölő szerek (fungicidek), gyomirtó szerek (herbicidek).

---

**(210) M 06 04154** **(220) 2006.12.20.**
(731) INDEX.HU Informatikai Zrt., Budapest (HU)
**(546)**

(511) 35 Reklámozás; kereskedelmi ügyletek; kereskedelmi adminisztráció; irodai munkák.

38 Távközlés.

41 Nevelés; szakmai képzés; szórakoztatás; sport- és kulturális tevékenységek.

42 Tudományos és műszaki szolgáltatások, valamint az idetartozó tervezői és kutatói tevékenység; ipari elemző és kutató szolgáltatások; számítástechnikai hardver- és szoftvertervezés és -fejlesztés; jogi szolgáltatások.

**(210) M 06 04155** **(220) 2006.12.20.**
(731) INDEX.HU Informatikai Zrt., Budapest (HU)
**(546)**

indapass

(511) 35 Reklámozás; kereskedelmi ügyletek; kereskedelmi adminisztráció; irodai munkák.

38 Távközlés.

41 Nevelés; szakmai képzés; szórakoztatás; sport- és kulturális tevékenységek.

42 Tudományos és műszaki szolgáltatások, valamint az idetartozó tervezői és kutatói tevékenység; ipari elemző és kutató szolgáltatások; számítástechnikai hardver- és szoftvertervezés és -fejlesztés; jogi szolgáltatások.

---

**(210) M 07 00039** **(220) 2007.01.09.**
(731) Szindbádnet Kft., Pilisszántó (HU)
**(541) SZINBÁD**
(511) 42 Tudományos és műszaki szolgáltatások, valamint az idetartozó tervezői és kutatói tevékenység; ipari elemző és kutató szolgáltatások; számítástechnikai hardver- és szoftvertervezés és -fejlesztés.

43 Vendéglátás (élelmezés); időleges szállásadás.

---

**(210) M 07 00040** **(220) 2007.01.09.**
(731) Campona '99 Bevásárlóközpont Kft., Budapest (HU)
(740) dr. Major Ágnes, Dr. Major Ágnes Ügyvédi Iroda, Budapest
**(546)**

Campona Nekünk

(511) 36 Biztosítás; pénzügyi ügyletek; valutaügyletek; ingatlanügyletek.

---

**(210) M 07 00041** **(220) 2007.01.09.**
(731) Mészáros Tamás, Kecskemét (HU)
**(546)**

NC wear
NIGHT CHILD

(511) 25 Ruházati cikkek, cipők, kalapáruk.

35 Árubemutatás, áruminták terjesztése, hirdetések levélben megrendelve, hirdetési hely kölcsönzése, hirdetési oldalak készítése, import-export ügynökségek, kereskedelmi vagy reklámcélú kiállítások szervezése, kereskedelmi vagy reklámcélú vásárok szervezése, kirakatrendezés, piackutatás, rádiós reklámozás, reklámanyag naprakész állapotba hozása, reklámanyagok terjesztése, reklámidő bérlete távközlési médiumban, reklámozás, reklámszövegek publikálása, reklámügynökségek, hirdetőügynökségek, sajtófigyelés, televíziós reklámozás, üzleti menedzselés előadóművészek részére, internetes reklámozás.

---

**(210) M 07 00042** **(220) 2007.01.09.**
(731) B&M Marketing Kft., Esztergom (HU)
**(546)**

BábaMamaTudakozó®
...velünk gyerekjáték a keresés!

(511) 35 Reklámozás; kereskedelmi ügyletek; kereskedelmi adminisztráció; irodai munkák.

---

**(210) M 06 04153** **(220) 2006.12.20.**
(731) Pólya Miklós László, Budapest (HU)
(740) dr. Kulik Hilda ügyvéd, Budapest
**(546)**

MBIK

(511) 20 Bútorok, tükrök, keretek fából, parafából, nádból, gyékényből, fűzfavesszőből, szaruból, csontból, elefántcsontból, halcsontból, kagylóhéjból, ámbrából, gyöngyházból, tajtékból és mindezek pótanyagaiból, vagy műanyagokból készült termékek, amelyek nem tartoznak más osztályokba.

35 Reklámozás, kereskedelmi ügyletek, kereskedelmi adminisztráció, irodai munkák.

42 Tudományos és műszaki szolgáltatások, valamint az idetartozó tervezői és kutatói tevékenység, ipari elemző és kutató szolgáltatások, számítástechnikai hardver- és szoftvertervezés és -fejlesztés, jogi szolgáltatások.

---

**(210) M 07 00060** **(220) 2007.01.10.**
(731) MTM-SBS Televízió Részvénytársaság, Budapest (HU)
(740) dr. Gedey Gábor ügyvéd, Budapest
**(546)**

(511) 9 Tudományos célra szolgáló, tengerészeti, földmérő, villamos, fényképészeti, mozgóképi, optikai, súlymérő, egyéb mérő-, jelző-, ellenőrző (felügyeleti), életmentő és oktatóberendezések és felszerelések; hangok vagy képek rögzítésére, továbbítására, másolására szolgáló készülékek; mágneses adathordozók; hanglemezek; automata árulesztó berendezések és szerkezetek érmebedobással működő készülékekhez; regiszteres pénztárgépek, számológépek, adatfeldolgozó berendezések és számítógépek; tűzoltó készülékek.

16 Papír, karton és ezen anyagokból készült termékek, amelyek nem tartoznak más osztályokba; nyomdaipari termékek; könyvkötészeti anyagok; fényképek; papíripari cikkek; papíripari vagy háztartási ragasztóanyagok; anyagok művészek részére; ecsetek; írógépek és irodai cikkek (bútorok kivételével); tanítási és oktatási anyagok (készülékek kivételével); csomagolásra szolgáló műanyagok (amelyek nem tartoznak más osztályokba); nyomdabetűk; klisék.

21 Eszközök, edények és tartályok háztartási és konyhai célokra; fésűk és szivacsok; kefék (az ecsetek kivételével); kefegyártáshoz használt anyagok; takarítóeszközök; vasforgács; nyers vagy félig megmunkált üveg (kivéve az építéshez használt üve-

get); üveg-, porcelán- és fajanszáruk, amelyek nem tartoznak más osztályokba.

25 Ruházati cikkek, cipők, kalapáruk.

28 Játékok, játékszerek; testnevelési és sportcikkek, amelyek nem tartoznak más osztályokba; karácsonyfadíszek.

35 Reklámozás; kereskedelmi ügyletek; kereskedelmi adminisztráció; irodai munkák.

38 Távközlés.

41 Nevelés; szakmai képzés; szórakoztatás; sport- és kulturális tevékenységek.

42 Tudományos és műszaki szolgáltatások, valamint az idetartozó tervezői és kutatói tevékenység; ipari elemző és kutató szolgáltatások; számítástechnikai hardver- és szoftvertervezés és -fejlesztés.

---

**(210) M 07 00007** **(220) 2007.01.03.**
(731) Tóth-Kása Richárd, Algyő (HU); Bene Zoltán, Győr (HU)
(740) dr. Kriveczky György ügyvéd, Szeged
**(541) MALAWI-PROJECT 333**
(511) 35 Reklámozás; kereskedelmi ügyletek; kereskedelmi adminisztráció; irodai munkák.

---

**(210) M 06 04218** **(220) 2006.12.22.**
(731) DNDM Services Limited Liability Company, Budapest (HU)
(740) dr. Szigeti Éva, DANUBIA Szabadalmi és Védjegy Iroda Kft., Budapest
**(546)**

(511) 4 Promocionális termékek és szuvenírek, nevezetesen gyertyák.

5 Lovak ápolására szolgáló termékek, nevezetesen lemosószerek, úgymint samponok és kondicionálószerek.

6 Promocionális termékek és szuvenírek, nevezetesen kulcskarikák.

9 Lovak tréningezési technikáit bemutató audio- és videofelvételek, televíziós oktatóprogram, nevezetesen audio CD-k, CD-k, digitális lemezek, video CD-k, előre felvett, hajlékony-, merev-, lézer- vagy optikai audiolemezek, nevezetesen audio CD-k, CD-k, többértékű digitális lemezek, többértékű videolemezek, hajlékony-, merev-, lézer- vagy optikai audio- és videoszalagok, vinilfelvételek, digitális audio- és videokazetták és szalagok, video- és audioszalagok; audio-video termékek, nevezetesen artisták és lovak produkcióját bemutató zenés műsorokról készült videofelvételek, audiovizuális és televíziós szórakoztatóprogramok, nevezetesen audio CD-k, CD-k, digitális lemezek, videolemezek, előre felvett hajlékony-, merev-, lézer- és optikai audiolemezek, audiolemezek, lemezek, kétértékű digitális lemezek, kétértékű videolemezek, hajlékony-, merev-, lézer- vagy optikai audio- és videoszalagok, vinilfelvételek, digitális audiokazetták és -szalagok, videoszalagok, videokazetták, video- és audioszalagok; számítógépes játékok.

14 Ékszerek, karkötők, gyűrűk, nyakláncok, valamint ékszer-, fülbevaló- és óratartozékok.

16 Papír- és elektronikus kiadványok, naplók, jegyzetfüzetek és írótömbök, szakácskönyvek, üdvözlőkártyák; nyomtatványok, nevezetesen könyvek, festéshez szükséges oktatókönyvek, naptárak, képeslapok, poszterek, programok, (papírból, műanyagból, üvegből és más anyagokból készült) nyomtatott képek, fényképek és képek, nevezetesen artista- és lovasbemutatókról készült képek; tanfolyami anyagok, képzési anyagok cowboyok, lovasok, lovak, akrobaták, műlovasok, edzők, szervezők és egyéb lovaglással foglalkozó szakemberek számára, kézikönyvek, tanfolyami tervek, lovaglással kapcsolatos könyvek és felszerelések; ajándék és papírtáskák, utazási tartozékok; hivatali tartozékok, ceruzák; illusztrációs anyagok, bronzszobrok, szobrocskák, festmények, litográfiák, fényképek, képek, rajzok, dombornyomásos képek, hímzőminták, metszetek; promocionális termékek és szuvenírek, így például pólókra vasalható matricák.

18 Táskák, nevezetesen kézitáskák, hátizsákok, utazó-, sport-, műanyag szatyrok és táskák; lovaglással kapcsolatos felszerelések és termékek, nevezetesen nyergek, kantárok, szövetből készült nyergek, lasszók, lótükrök, kötőfékek és lóvakarók; napernyők; sétapálcák; promocionális termékek és szuvenírek, nevezetesen bőrök.

20 Promocionális termékek és szuvenírek, nevezetesen hűtőmágnesek.

21 Lovak ápolására szolgáló kefék; vizesüvegek; promocionális és szuvenírtermékek, nevezetesen csészék, tányérok, kerámiatárgyak, vágóasztalok, poharak, alkoholospoharak, szappanosüvegek és poháralátétek.

24 Textíliák, nevezetesen, ágynemű, ágytakarók, promocionális termékek és szuvenírek, úgymint takarók, párnák és ülőpárnák, textiltörülközők, textilszalvéták, fürdőlepedők.

25 Férfi-, női, gyermek- és csecsemőruhák, nevezetesen kalapok, melegítők, kabátok, esőkabátok, széldzsekik, sálak, télisapkák, trikók, poláranyagból készült kabátok, bodyk, kapucnis melegítők, szvetterek, felsőruházat, lovaglóruházat; férfi-, női, gyermek- és csecsemődivat-tartozékok; poncsók, nadrágok, szoknyák, kesztyűk, zoknik, ruhák, köpenyek, kétrészes ruhák, övek, fehérneműk, cipők, csizmák, szemüvegek, kosztümök; promocionális termékek és szuvenírek, úgymint kötények.

26 Hímzések; promocionális termékek és szuvenírek, nevezetesen kis tűk.

27 Szőnyegek, lábtörlők, játékszőnyegek, egérszőnyegek; kárpitok.

28 Játékok, táblás játékok, kártyák, társasjátékok, dámajáték, puzzle, videojátékok, akciós játékok, készségfejlesztő játékok gyermekeknek és csecsemőknek, építőjátékok, oktatójátékok, játékfigurák, zenei játékok, rajzos játékok, a gyerekágyhoz rögzíthető játékok; játék ló, plüssállatok és játékok; promocionális termékek és szuvenírek, nevezetesen díszek, így karácsonyi díszek, táblák, léggömbök; hólabdák; a golfjátékhoz szükséges tartozékok.

30 Élelmiszerek, úgymint csokoládék; promocionális termékek és szuvenírek, például mandulás csók.

32 Alkoholmentes italok.

33 Alkoholtartalmú italok, például borok.

41 Lovaglóközpontok, istállók, lovaglóiskolák, felkészítés a lovak, cowboyok, lovasok, akrobaták, műlovasok, edzők, a lovaglással kapcsolatos egyéb hivatalos személyek és szervezők számára; gyakorlóközpontok és lovastanfolyamok a nagyközönség számára; lovas szórakoztatóközpontok; filmek, 3D filmek, televíziós programok, dokumentumfilmek és mozifilmek leforgatása, gyártása és vetítése; szórakoztatóműsorok, nevezetesen dalos és/vagy zenés artista- és lovasprodukciók.

---

**(210) M 07 00022** **(220) 2007.01.08.**
(731) Khronosz Alapítvány, Budapest (HU)
(740) dr. Gedeon Sándor, Pintz és Társai Szabadalmi és Védjegy Iroda 1. sz. aliroda, Budapest
**(541) IDŐKERÉK**
(511) 14 Órák és időmérő eszközök, főleg homokórák nem háztartási célokra; óradobozok, óratokok; napórák.

21 Eszközök, edények és tartályok háztartási és konyhai célokra (nem nemesfémből és nem nemesfém bevonattal), főleg homokórák, flakonok, palackok, bögrék, serlegek, kelyhek, csészék.

25 Ruházati cikkek, főleg trikók, ingek, pólók, kalapok, sapkák, kötények, nyakkendők, vállkendők, nagykendők, melegítők, pulóverek, szvetterek; felsőkabátok, főleg viharkabátok, bőrkabátok, műbőr kabátok, dzsekik.

---

**(210) M 07 00023** **(220) 2007.01.08.**
(731) Khronosz Alapítvány, Budapest (HU)
(740) dr. Gedeon Sándor, Pintz és Társai Szabadalmi és Védjegy Iroda 1. sz. aliroda, Budapest
**(541) TIMEWHEEL**
(511) 14 Órák és időmérő eszközök, főleg homokórák nem háztartási célokra; óradobozok, óratokok; napórák.

21 Eszközök, edények és tartályok háztartási és konyhai célokra (nem nemesfémből és nem nemesfém bevonattal), főleg homokórák, flakonok, palackok, bögrék, serlegek, kelyhek, csészék.

25 Ruházati cikkek, főleg trikók, ingek, pólók, kalapok, sapkák, kötények, nyakkendők, vállkendők, nagykendők, melegítők, pulóverek, szvetterek; felsőkabátok, főleg viharkabátok, bőrkabátok, műbőr kabátok, dzsekik.

---

**(210) M 07 00400** **(220) 2007.02.07.**
(731) SI-KER E.C., Siófok (HU)
(740) dr. Szabó Péter, Bálintfy és Társai Ügyvédi Iroda, Budapest
**(546)**

(511) 29 Hús, hal-, baromfi- és vadhús; húskivonatok; tartósított, szárított és főzött gyümölcsök és zöldségek, zselék, lekvárok (dzsemek), kompótok; tojások, tej és tejtermékek; étkezési olajok és zsírok.

30 Kávé, tea, kakaó, cukor, rizs, tápióka, szágó, kávépótló szerek, lisztek és más gabonakészítmények, kenyér, péksütemények és cukrászsütemények, fagylaltok; méz, melaszszirup, élesztő; sütőporok; só, mustár; ecet, fűszeres mártások; fűszerek; jég.

---

**(210) M 07 00442** **(220) 2007.02.12.**
(731) Communications Heffner Media AG, Zug (CH)
(740) dr. Nyikos Attila ügyvéd, Budapest
**(546)**

(511) 38 Távközlés.

---

**(210) M 07 00445** **(220) 2007.02.12.**
(731) VIVIEN Ásványvíz és Üdítőital Zrt., Bicske (HU)
(740) dr. Kardos Éva, Dr. Kardos Éva Ügyvédi Iroda, Budapest
**(541) SANTA AQUA**
(511) 32 Ásványvizek és szénsavas vizek.

---

**(210) M 06 04174** **(220) 2006.12.21.**
(731) TESORO 2002 Kft., Dunakeszi (HU)
(740) dr. Kővári Kálmán, Dr. Lukács László és Társai Ügyvédi Iroda, Budapest
**(541) TESORO**
(511) 25 Ruházati cikkek, cipők, kalapáruk; cipőfelsőrészek; cipők; cipősarkak; cipőtalpbetétek; cipővasalatok; csúszásgátlók lábbelikhez.

---

**(210) M 06 04177** **(220) 2006.12.21.**
(731) 4DROPS Bt., Budapest (HU)
(740) Kocsis Péter egyéni szabadalmi ügyvivő, Szentendre
**(546)**

(511) 10 Bútorzat gyógyászati használatra, testgyakorlásra szolgáló gyógyászati készülékek, ortopédiai eszközök.

28 Játékok, játékszerek, testnevelési és sportcikkek, gyógytestnevelő felszerelések, gyakorló és kondicionáló eszközök.

41 Testnevelés, nevelés, szakmai képzés, oktatás és szórakoztatás, versenyek szervezése, sport- és kulturális tevékenységek.

42 Tudományos kutatási szolgáltatás gyógyászati célokra.

---

**(210) M 06 04179** **(220) 2006.12.21.**
(731) Szarvasi Mozzarella Kft., Örménykút (HU)
(740) dr. Kereszty Marcell, Gödölle, Kékes, Mészáros & Szabó Szabadalmi és Védjegy Iroda, Budapest
**(546)**

(511) 29 Mozzarella sajtok.

---

**(210) M 06 04180** **(220) 2006.12.21.**
(731) Szarvasi Mozzarella Kft., Örménykút (HU)
(740) dr. Kereszty Marcell, Gödölle, Kékes, Mészáros & Szabó Szabadalmi és Védjegy Iroda, Budapest
**(546)**

(511) 29 Mozzarella sajtok.

---

**(210) M 06 04181** **(220) 2006.12.21.**
(731) Országos Takarékpénztár és Kereskedelmi Bank Nyrt., Budapest (HU)
(740) dr. Szigeti Éva, DANUBIA Szabadalmi és Védjegy Iroda Kft., Budapest
**(546)**

(511) 36 Biztosítás; pénzügyi ügyletek; valutaügyletek; ingatlanügyletek; ezen belül pénzügyi és banki szolgáltatások általában, áru- és kereskedelmi hitelügyletek, folyószámla-vezetés, jelzálogbanki szolgáltatások, befektetések kezelése, befektetési alapok vezetése és közvetítése, alapítványok pénzügyi kezelése; interneten és távközlési hálózatokon keresztül nyújtott (telebank) banki és pénzügyi szolgáltatások, lízingügyletek, különösen gépjárműlízing; életjáradék- és nyugdíj-folyósítási valamint biztosítási szolgáltatások (nyugdíjpénztárak), egészségpénztárak (betegbiztosítás), utazásbiztosítások, életbiztosítások, gépjármű- és hajóbiztosítások, lakás-, ingatlan- és építkezési biztosítások, műtárgy- és egyéb speciális biztosítások, viszontbiztosítások; ingatlanforgalmazás, ingatlanlízing, ingatlankezelés, lakásbérlet, ingatlanberu-

házás, ingatlanhasznosítás (ingatlanügynökségek), ingatlan bérbeadása és -vétele.

41 Nevelés; szakmai képzés; szórakoztatás általában; sport- és kulturális tevékenységek, különösen pénzügyi és banki szakmai képzés, oktatás, továbbképzés, iskolai, vállalati vagy egyéb szervezetben, vezetőképzés, felnőttoktatás; pénzügytörténeti gyűjtemények vezetése és szervezése (múzeumi szolgáltatások), sport- és kulturális tevékenységek szervezése, lebonyolítása, szponzorálása.

---

**(210) M 06 04182** **(220) 2006.12.21.**

(731) Országos Takarékpénztár és Kereskedelmi Bank Nyrt., Budapest (HU)

(740) dr. Szigeti Éva, DANUBIA Szabadalmi és Védjegy Iroda Kft., Budapest

**(546)** ОТПБАНК

(511) 35 Reklámozás; kereskedelmi ügyletek; kereskedelmi adminisztráció; irodai munkák, ezen belül különösen reklámozás és/vagy hirdetés, például szóróajándékozás formájában, különösen esernyők, zászlók, ajándéktárgyak révén; hirdetések papír- és egyéb hordozón, például plakátok, levelek, szórólapok filmek formájában, elektronikus médián és a világhálón keresztül sugárzott és kábelen közvetített televíziós adásban és ahhoz kapcsolódó szolgáltatásokban, például teletexten, zártkörű hálózatokon keresztül, hirdetések elektronikus formában távközlési úton például telefonon, mobiltelefonokon keresztül; egyéb sajtóhirdetések.

36 Biztosítás; pénzügyi ügyletek; valutaügyletek; ingatlanügyletek; ezen belül pénzügyi és banki szolgáltatások általában, árú- és kereskedelmi hitelügyletek, folyószámla-vezetés, jelzálogbanki szolgáltatások, befektetések kezelése, befektetési alapok vezetése és közvetítése, alapítványok pénzügyi kezelése; interneten és távközlési hálózatokon keresztül nyújtott (telebank) banki és pénzügyi szolgáltatások, lízingügyletek, különösen gépjárműlízing; életjáradék- és nyugdíj-folyósítási valamint biztosítási szolgáltatások (nyugdíjpénztárak), egészségpénztárak (betegbiztosítás), utazásbiztosítások, életbiztosítások, gépjármű- és hajóbiztosítások, lakás-, ingatlan- és építkezési biztosítások, műtárgy- és egyéb speciális biztosítások, viszontbiztosítások; ingatlanforgalmazás, ingatlanlízing, ingatlankezelés, lakásbérlet, ingatlanberuházás, ingatlanhasznosítás (ingatlanügynökségek), ingatlan bérbeadása és -vétele.

---

**(210) M 06 04185** **(220) 2006.12.21.**

(731) Országos Takarékpénztár és Kereskedelmi Bank Nyrt., Budapest (HU)

(740) dr. Szigeti Éva, DANUBIA Szabadalmi és Védjegy Iroda Kft., Budapest

**(546)** otp Egészségpénztár

(511) 36 Biztosítás; pénzügyi ügyletek; valutaügyletek; ingatlanügyletek; ezen belül pénzügyi és banki szolgáltatások általában, árú- és kereskedelmi hitelügyletek, folyószámla-vezetés, jelzálogbanki szolgáltatások, befektetések kezelése, befektetési alapok vezetése és közvetítése, alapítványok pénzügyi kezelése; interneten és távközlési hálózatokon keresztül nyújtott (telebank) banki és pénzügyi szolgáltatások, lízingügyletek, különösen gépjárműlízing; életjáradék- és nyugdíj-folyósítási valamint biztosítási szolgáltatások (nyugdíjpénztárak), egészségpénztárak (betegbiztosítás), utazásbiztosítások, életbiztosítások, gépjármű- és hajóbiztosítások, lakás-, ingatlan- és építkezési biztosítások, műtárgy- és egyéb speciális biztosítások, viszontbiztosítások; ingatlanforgalmazás, ingatlanlízing, ingatlankezelés, lakásbérlet, ingatlanberuházás, ingatlanhasznosítás (ingatlanügynökségek), ingatlan bérbeadása és -vétele.

---

**(210) M 06 04186** **(220) 2006.12.21.**

(731) Országos Takarékpénztár és Kereskedelmi Bank Nyrt., Budapest (HU)

(740) dr. Szigeti Éva, DANUBIA Szabadalmi és Védjegy Iroda Kft., Budapest

**(546)** otp Lakáslízing

(511) 36 Biztosítás; pénzügyi ügyletek; valutaügyletek; ingatlanügyletek; ezen belül pénzügyi és banki szolgáltatások általában, árú- és kereskedelmi hitelügyletek, folyószámla-vezetés, jelzálogbanki szolgáltatások, befektetések kezelése, befektetési alapok vezetése és közvetítése, alapítványok pénzügyi kezelése; interneten és távközlési hálózatokon keresztül nyújtott (telebank) banki és pénzügyi szolgáltatások, lízingügyletek, különösen gépjárműlízing; életjáradék- és nyugdíj-folyósítási valamint biztosítási szolgáltatások (nyugdíjpénztárak), egészségpénztárak (betegbiztosítás), utazásbiztosítások, életbiztosítások, gépjármű- és hajóbiztosítások, lakás-, ingatlan- és építkezési biztosítások, műtárgy- és egyéb speciális biztosítások, viszontbiztosítások; ingatlanforgalmazás, ingatlanlízing, ingatlankezelés, lakásbérlet, ingatlanberuházás, ingatlanhasznosítás (ingatlanügynökségek), ingatlan bérbeadása és -vétele.

37 Építkezés, építésszerelés és építésszervezés, létesítménytervezés és -kivitelezés, karbantartás; javítás, szerelési szolgáltatások, gépek kölcsönzése.

---

**(210) M 06 04188** **(220) 2006.12.21.**

(731) Országos Takarékpénztár és Kereskedelmi Bank Nyrt., Budapest (HU)

(740) dr. Szigeti Éva, DANUBIA Szabadalmi és Védjegy Iroda Kft., Budapest

**(546)** otp Ingatlan

(511) 36 Biztosítás; pénzügyi ügyletek; valutaügyletek; ingatlanügyletek; ezen belül pénzügyi és banki szolgáltatások általában, árú- és kereskedelmi hitelügyletek, folyószámla-vezetés, jelzálogbanki szolgáltatások, befektetések kezelése, befektetési alapok vezetése és közvetítése, alapítványok pénzügyi kezelése; interneten és távközlési hálózatokon keresztül nyújtott (telebank) banki és pénzügyi szolgáltatások, lízingügyletek, különösen gépjárműlízing; életjáradék- és nyugdíj-folyósítási valamint biztosítási szolgáltatások (nyugdíjpénztárak), egészségpénztárak (betegbiztosítás), utazásbiztosítások, életbiztosítások, gépjármű- és hajóbiztosítások, lakás-, ingatlan- és építkezési biztosítások, műtárgy- és egyéb speciális biztosítások, viszontbiztosítások; ingatlanforgalmazás, ingatlanlízing, ingatlankezelés, lakásbérlet, ingatlanberuházás, ingatlanhasznosítás (ingatlanügynökségek), ingatlan bérbeadása és -vétele.

37 Építkezés, építésszerelés és építésszervezés, létesítménytervezés és- kivitelezés, karbantartás; javítás, szerelési szolgáltatások, gépek kölcsönzése.

---

**(210) M 06 04189** **(220) 2006.12.21.**

(731) Országos Takarékpénztár és Kereskedelmi Bank Nyrt., Budapest (HU)

(740) dr. Szigeti Éva, DANUBIA Szabadalmi és Védjegy Iroda Kft., Budapest

**(546)** otp Pénztárak

(511) 36 Biztosítás; pénzügyi ügyletek; valutaügyletek; ingatlanügyletek; ezen belül pénzügyi és banki szolgáltatások általában, árú- és kereskedelmi hitelügyletek, folyószámla-vezetés, jelzálogbanki szolgáltatások, befektetések kezelése, befektetési alapok vezetése és közvetítése, alapítványok pénzügyi kezelése; interneten és

távközlési hálózatokon keresztül nyújtott (telebank) banki és pénzügyi szolgáltatások, lízingügyletek, különösen gépjárműlízing; életjáradék- és nyugdíj-folyósítási valamint biztosítási szolgáltatások (nyugdíjpénztárak), egészségpénztárak (betegbiztosítás), utazásbiztosítások, életbiztosítások, gépjármű- és hajóbiztosítások, lakás-, ingatlan- és építkezési biztosítások, műtárgy- és egyéb speciális biztosítások, viszontbiztosítások; ingatlanforgalmazás, ingatlanlízing, ingatlankezelés, lakásbérlet, ingatlanberuházás, ingatlanhasznosítás (ingatlanügynökségek), ingatlan bérbeadása és -vétele.

---

**(210) M 06 04190** **(220) 2006.12.21.**

(731) Országos Takarékpénztár és Kereskedelmi Bank Nyrt., Budapest (HU)

(740) dr. Szigeti Éva, DANUBIA Szabadalmi és Védjegy Iroda Kft., Budapest

**(546)** otp Ingatlanalap

(511) 36 Biztosítás; pénzügyi ügyletek; valutaügyletek; ingatlanügyletek; ezen belül pénzügyi és banki szolgáltatások általában, árú- és kereskedelmi hitelügyletek, folyószámla-vezetés, jelzálogbanki szolgáltatások, befektetések kezelése, befektetési alapok vezetése és közvetítése, alapítványok pénzügyi kezelése; interneten és távközlési hálózatokon keresztül nyújtott (telebank) banki és pénzügyi szolgáltatások, lízingügyletek, különösen gépjárműlízing; életjáradék- és nyugdíj-folyósítási valamint biztosítási szolgáltatások (nyugdíjpénztárak), egészségpénztárak (betegbiztosítás), utazásbiztosítások, életbiztosítások, gépjármű- és hajóbiztosítások, lakás-, ingatlan- és építkezési biztosítások, műtárgy- és egyéb speciális biztosítások, viszontbiztosítások; ingatlanforgalmazás, ingatlanlízing, ingatlankezelés, lakásbérlet, ingatlanberuházás, ingatlanhasznosítás (ingatlanügynökségek), ingatlan bérbeadása és -vétele.

37 Építkezés, építésszerelés és építésszervezés, létesítménytervezés és -kivitelezés, karbantartás; javítás, szerelési szolgáltatások, gépek kölcsönzése.

---

**(210) M 06 04191** **(220) 2006.12.21.**

(731) Országos Takarékpénztár és Kereskedelmi Bank Nyrt., Budapest (HU)

(740) dr. Szigeti Éva, DANUBIA Szabadalmi és Védjegy Iroda Kft., Budapest

**(546)** otp Alapkezelő

(511) 36 Biztosítás; pénzügyi ügyletek; valutaügyletek; ingatlanügyletek; ezen belül pénzügyi és banki szolgáltatások általában, árú- és kereskedelmi hitelügyletek, folyószámla-vezetés, jelzálogbanki szolgáltatások, befektetések kezelése, befektetési alapok vezetése és közvetítése, alapítványok pénzügyi kezelése; interneten és távközlési hálózatokon keresztül nyújtott (telebank) banki és pénzügyi szolgáltatások, lízingügyletek, különösen gépjárműlízing; életjáradék- és nyugdíj-folyósítási valamint biztosítási szolgáltatások (nyugdíjpénztárak), egészségpénztárak (betegbiztosítás), utazásbiztosítások, életbiztosítások, gépjármű- és hajóbiztosítások, lakás-, ingatlan- és építkezési biztosítások, műtárgy- és egyéb speciális biztosítások, viszontbiztosítások; ingatlanforgalmazás, ingatlanlízing, ingatlankezelés, lakásbérlet, ingatlanberuházás, ingatlanhasznosítás (ingatlanügynökségek), ingatlan bérbeadása és -vétele.

---

**(210) M 06 04192** **(220) 2006.12.21.**

(731) Országos Takarékpénztár és Kereskedelmi Bank Nyrt., Budapest (HU)

(740) dr. Szigeti Éva, DANUBIA Szabadalmi és Védjegy Iroda Kft., Budapest

**(546)** otp Életjáradék

(511) 36 Biztosítás; pénzügyi ügyletek; valutaügyletek; ingatlanügyletek; ezen belül pénzügyi és banki szolgáltatások általában, árú- és kereskedelmi hitelügyletek, folyószámla-vezetés, jelzálogbanki szolgáltatások, befektetések kezelése, befektetési alapok vezetése és közvetítése, alapítványok pénzügyi kezelése; interneten és távközlési hálózatokon keresztül nyújtott (telebank) banki és pénzügyi szolgáltatások, lízingügyletek, különösen gépjárműlízing; életjáradék- és nyugdíj-folyósítási valamint biztosítási szolgáltatások (nyugdíjpénztárak), egészségpénztárak (betegbiztosítás), utazásbiztosítások, életbiztosítások, gépjármű- és hajóbiztosítások, lakás-, ingatlan- és építkezési biztosítások, műtárgy- és egyéb speciális biztosítások, viszontbiztosítások; ingatlanforgalmazás, ingatlanlízing, ingatlankezelés, lakásbérlet, ingatlanberuházás, ingatlanhasznosítás (ingatlanügynökségek), ingatlan bérbeadása és -vétele.

---

**(210) M 06 04194** **(220) 2006.12.21.**

(731) Országos Takarékpénztár és Kereskedelmi Bank Nyrt., Budapest (HU)

(740) dr. Szigeti Éva, DANUBIA Szabadalmi és Védjegy Iroda Kft., Budapest

**(546)** merkantilbank az otp csoport tagja

(511) 36 Biztosítás; pénzügyi ügyletek; valutaügyletek; ingatlanügyletek; ezen belül pénzügyi és banki szolgáltatások általában, árú- és kereskedelmi hitelügyletek, folyószámla-vezetés, jelzálogbanki szolgáltatások, befektetések kezelése, befektetési alapok vezetése és közvetítése, alapítványok pénzügyi kezelése; interneten és távközlési hálózatokon keresztül nyújtott (telebank) banki és pénzügyi szolgáltatások, lízingügyletek, különösen gépjárműlízing; életjáradék- és nyugdíj-folyósítási valamint biztosítási szolgáltatások (nyugdíjpénztárak), egészségpénztárak (betegbiztosítás), utazásbiztosítások, életbiztosítások, gépjármű- és hajóbiztosítások, lakás-, ingatlan- és építkezési biztosítások, műtárgy- és egyéb speciális biztosítások, viszontbiztosítások; ingatlanforgalmazás, ingatlanlízing, ingatlankezelés, lakásbérlet, ingatlanberuházás, ingatlanhasznosítás (ingatlanügynökségek), ingatlan bérbeadása és -vétele.

---

**(210) M 06 04137** **(220) 2006.12.19.**

(731) Hungaro-Rail Nemzetközi Szállítmányozási Kft., Budapest (HU)

(740) dr. T. Nagy Tibor, Dr. T. Nagy Tibor Ügyvédi Iroda, Budapest

**(541) ADRIATRAIN**

(511) 39 Szállítás; áruk csomagolása és raktározása; utazásszervezés; információ szállítással kapcsolatban; információnyújtás tárolással kapcsolatban; járművek kölcsönzése teherszállításra; raktárbérlet; szállítási szolgáltatások; szállítmányozás; teheráruk kirakása; teher(áru) szállítás; vasúti szállítás; raktárbérlet; szállítási szolgáltatások.

---

**(210) M 06 04139** **(220) 2006.12.19.**

(731) Hungaro-Rail Nemzetközi Szállítmányozási Kft., Budapest (HU)

(740) dr. T. Nagy Tibor, Dr. T. Nagy Tibor Ügyvédi Iroda, Budapest

**(541) TRANSPANNONIA**

(511) 39 Szállítás; áruk csomagolása és raktározása; utazásszervezés; információ szállítással kapcsolatban; információnyújtás tárolással kapcsolatban; járművek kölcsönzése teherszállításra; raktárbérlet; szállítási szolgáltatások; szállítmányozás; teheráruk kirakása; teher(áru) szállítás; vasúti szállítás; raktárbérlet; szállítási szolgáltatások.

---

**(210) M 06 04140** **(220) 2006.12.19.**
(731) Hungaro-Rail Nemzetközi Szállítmányozási Kft., Budapest (HU)
(740) dr. T. Nagy Tibor, Dr. T. Nagy Tibor Ügyvédi Iroda, Budapest
**(541) HUNGAROTRAIN**
(511) 39 Szállítás; áruk csomagolása és raktározása; utazásszervezés; információ szállítással kapcsolatban; információnyújtás tárolással kapcsolatban; járművek kölcsönzése teherszállításra; raktárbérlet; szállítási szolgáltatások; szállítmányozás; teheráruk kirakása; teher(áru) szállítás; vasúti szállítás; raktárbérlet; szállítási szolgáltatások.

---

**(210) M 06 04141** **(220) 2006.12.19.**
(731) Hungaro-Rail Nemzetközi Szállítmányozási Kft., Budapest (HU)
(740) dr. T. Nagy Tibor, Dr. T. Nagy Tibor Ügyvédi Iroda, Budapest
**(541) PANNONTRAIN**
(511) 39 Szállítás; áruk csomagolása és raktározása; utazásszervezés; információ szállítással kapcsolatban; információnyújtás tárolással kapcsolatban; járművek kölcsönzése teherszállításra; raktárbérlet; szállítási szolgáltatások; szállítmányozás; teheráruk kirakása; teher(áru) szállítás; vasúti szállítás; raktárbérlet; szállítási szolgáltatások.

---

**(210) M 06 04230** **(220) 2006.12.27.**
(731) WYETH (Delaware államban bejegyzett cég), Madison, New Jersey (US)
(740) dr. Szigeti Éva, DANUBIA Szabadalmi és Védjegy Iroda Kft., Budapest
**(541) ENBREL PENCLIC**
(511) 5 Reumatikus ízületi gyulladás, ízületmerevedéses csigolyagyulladás, pikkelysömörös ízületi gyulladás (pszoriázisos arthritis), serdülőkori ismeretlen eredetű ízületi gyulladás (juvenilis idiopátiás arthritis), valamint pikkelysömör (pszoriázis) kezelésére szolgáló gyógyszerészeti készítmény előre töltött automata injekcióstollban.

---

**(210) M 06 04231** **(220) 2006.12.27.**
(731) WYETH (Delaware államban bejegyzett cég), Madison, New Jersey (US)
(740) dr. Szigeti Éva, DANUBIA Szabadalmi és Védjegy Iroda Kft., Budapest
**(541) ENBREL SMARTCLIC**
(511) 5 Reumatikus ízületi gyulladás, ízületmerevedéses csigolyagyulladás, pikkelysömörös ízületi gyulladás (pszoriázisos arthritis), serdülőkori ismeretlen eredetű ízületi gyulladás (juvenilis idiopátiás arthritis), valamint pikkelysömör (pszoriázis) kezelésére szolgáló gyógyszerészeti készítmény előre töltött automata injekcióstollban.

---

**(210) M 06 04232** **(220) 2006.12.27.**
(731) WYETH (Delaware államban bejegyzett cég), Madison, New Jersey (US)
(740) dr. Szigeti Éva, DANUBIA Szabadalmi és Védjegy Iroda Kft., Budapest
**(541) ENBREL MYCLIC**
(511) 5 Reumatikus ízületi gyulladás, ízületmerevedéses csigolyagyulladás, pikkelysömörös ízületi gyulladás (pszoriázisos arthritis), serdülőkori ismeretlen eredetű ízületi gyulladás (juvenilis idiopátiás arthritis), valamint pikkelysömör (pszoriázis) kezelésére szolgáló gyógyszerészeti készítmény előre töltött automata injekcióstollban.

---

**(210) M 07 00152** **(220) 2007.01.19.**
(731) Kaiser 2000 Kft., Érpatak (HU)
**(554)**

(511) 33 Oroszországból származó vodkatermékek.

---

**(210) M 07 00181** **(220) 2007.01.23.**
(731) Marquard Media Magyarország Kft., Budapest (HU)
**(541) RUCOLA**
(511) 9 Tudományos célra szolgáló, tengerészeti, földmérő, villamos, fényképészeti, mozgóképi, optikai, súlymérő, egyéb mérő-, jelző-, ellenőrző (felügyeleti), életmentő és oktatóberendezések és felszerelések; hangok vagy képek rögzítésére, továbbítására, másolására szolgáló készülékek; mágneses adathordozók, hanglemezek; automata árueloszto berendezések és szerkezetek érmebedobással működő készülékekhez; regiszteres pénztárgépek, számológépek, adatfeldolgozó berendezések és számítógépek; tűzoltó készülékek.

16 Papír, karton és ezen anyagokból készült termékek, amelyek nem tartoznak más osztályokba; nyomdaipari termékek; könyvkötészeti anyagok; fényképek; papíripari cikkek, papíripari vagy háztartási ragasztóanyagok; anyagok művészek részére; ecsetek; írógépek és irodai cikkek (bútorok kivételével); tanítási és oktatási anyagok (készülékek kivételével); csomagolásra szolgáló műanyagok (amelyek nem tartoznak más osztályokba); nyomdabetűk; klisék.

35 Reklámozás; kereskedelmi ügyletek; kereskedelmi adminisztráció; irodai munkák.

41 Nevelés; szakmai képzés; szórakoztatás; sport- és kulturális tevékenységek.

42 Tudományos és műszaki szolgáltatások, valamint az idetartozó tervezői és kutatói tevékenység; ipari elemző és kutató szolgáltatások; számítástechnikai hardver- és szoftvertervezés és -fejlesztés.

---

**(210) M 07 00412** **(220) 2007.02.08.**
(731) IWI Európa Wellness Oktatási Központ Korlátolt Felelősségű Társaság, Budapest (HU)
(740) dr. Misik Zoltán ügyvéd, Budapest
**(541) IWI**
(511) 41 Nevelés; szakmai képzés; szórakoztatás; sport- és kulturális tevékenységek.

44 Orvosi szolgáltatások, higiéniai és szépségápolási szolgáltatások emberek részére.

---

**(210) M 07 00418** **(220) 2007.02.08.**
(731) Otthon Centrum Akadémia Oktatási és Szolgáltató Kft., Budapest (HU)
(740) dr. Kereszty Marcell, Gödölle, Kékes, Mészáros & Szabó Szabadalmi és Védjegy Iroda, Budapest
**(541) OTTHON CENTRUM AKADÉMIA**
(511) 35 Adatfeldolgozás, adatbázisokkal kapcsolatos tevékenységek, piac- és közvélemény-kutatások végzése, hirdetés.

36 Ingatlanberuházás, ingatlaneladás, ingatlanforgalmazás, ingatlanok bérbeadása és üzemeltetése, ingatlanügynöki tevékenység, ingatlankezelés, ingatlanok értékbecslése.

41 Felnőtt- és egyéb oktatás; szakmai képzések, különösen ingatlannal, hitelügyintézéssel és biztosítási ügyekkel kapcsolatosan; szabadidős programszervezés; napilapok kiadása, időszaki kiadványok kiadása, online kiadási tevékenység.

---

**(210) M 06 04042** **(220) 2006.12.11.**
(731) Szoják Balázs, Budapest (HU)
(740) dr. Sóvári Miklós, DANUBIA Szabadalmi és Védjegy Iroda Kft., Budapest
**(546)**

ÉVZVH

(511) 41 Oktatás, szakmai képzés; kulturális, művészeti tevékenységek, amennyiben ebbe az osztályba tartoznak; építészeti és egyéb képzőművészeti alkotások bemutatása kulturális, oktatási célból; építészeti díjpályázat kiírása, publikálása, pályázatok elbírálása, díj odaítélése, nyilvános díjkiosztás; egyéb kulturális rendezvények.

---

**(210) M 06 04196** **(220) 2006.12.21.**
(731) Országos Takarékpénztár és Kereskedelmi Bank Nyrt., Budapest (HU)
(740) dr. Szigeti Éva, DANUBIA Szabadalmi és Védjegy Iroda Kft., Budapest
**(546)**

otp Travel

(511) 36 Biztosítás; pénzügyi ügyletek; valutaügyletek; ingatlanügyletek; ezen belül pénzügyi és banki szolgáltatások általában, árú- és kereskedelmi hitelügyletek, folyószámla-vezetés, jelzálogbanki szolgáltatások, befektetések kezelése, befektetési alapok vezetése és közvetítése, alapítványok pénzügyi kezelése; interneten és távközlési hálózatokon keresztül nyújtott (telebank) banki és pénzügyi szolgáltatások, lízingügyletek, különösen gépjárműlízing; életjáradék- és nyugdíj-folyósítási valamint biztosítási szolgáltatások (nyugdíjpénztárak), egészségpénztárak (betegbiztosítás), utazásbiztosítások, életbiztosítások, gépjármű- és hajóbiztosítások, lakás-, ingatlan- és építkezési biztosítások, műtárgy- és egyéb speciális biztosítások, viszontbiztosítások; ingatlanforgalmazás, ingatlanlízing, ingatlankezelés, lakásbérlet, ingatlanberuházás, ingatlanhasznosítás (ingatlanügynökségek), ingatlan bérbeadása és -vétele.

39 Szállítás, áruk csomagolása és raktározása, utazásszervezés; különösen utazási irodák működtetése, egyéni és csoportos, valamint üzleti utazások szervezése és lebonyolítása, konferencia- és üdülőturizmus szervezése és lebonyolítása, rendezvényszolgáltatás; gépkocsikölcsönzés.

---

**(210) M 06 04197** **(220) 2006.12.21.**
(731) Országos Takarékpénztár és Kereskedelmi Bank Nyrt., Budapest (HU)
(740) dr. Szigeti Éva, DANUBIA Szabadalmi és Védjegy Iroda Kft., Budapest
**(546)**

otp Lakástakarék

(511) 36 Biztosítás; pénzügyi ügyletek; valutaügyletek; ingatlanügyletek; ezen belül pénzügyi és banki szolgáltatások általában, árú- és kereskedelmi hitelügyletek, folyószámla-vezetés, jelzálogbanki szolgáltatások, befektetések kezelése, befektetési alapok vezetése és közvetítése, alapítványok pénzügyi kezelése; interneten és távközlési hálózatokon keresztül nyújtott (telebank) banki és pénzügyi szolgáltatások, lízingügyletek, különösen gépjárműlízing; életjáradék- és nyugdíj-folyósítási valamint biztosítási szolgáltatások (nyugdíjpénztárak), egészségpénztárak (betegbiztosítás), utazásbiztosítások, életbiztosítások, gépjármű- és hajóbiztosítások, lakás-, ingatlan- és építkezési biztosítások, műtárgy- és egyéb speciális biztosítások, viszontbiztosítások; ingatlanforgalmazás, ingatlanlízing, ingatlankezelés, lakásbérlet, ingatlanberuházás, ingatlanhasznosítás (ingatlanügynökségek), ingatlan bérbeadása és -vétele.

---

**(210) M 07 00327** **(220) 2007.02.01.**
(731) Lariva Kft., Budapest (HU)
(740) Ungvári György, Ózd
**(546)**

Lariva
www.gumiabroncslap.hu

(511) 17 Kaucsuk, guttapercha, gumi, azbeszt, csillám és ezek pótanyagai, továbbá az ezen anyagokból készült termékek, amelyek nem tartoznak más osztályokba; sajtolt műanyag ipari célra; tömítő-, kitömő- és szigetelőanyagok; nem fémből készült rugalmas csövek.

---

**(210) M 07 01075** **(220) 2007.03.30.**
(731) San Felice Kft., Budapest (HU)
**(546)**

Toll Börze

(511) 16 Papír és papírcikkek, könyvek, fényképek, papíripari cikkek, acéltollak; bélyegzőtartó állványok; bélyegzők, pecsétek; ceruzák; íróecsetek; íróeszközök; írófelszerelések; írókészletek; írókréta; írószerek; írótollak; írótollak aranyból; rajzeszközök; rajzfelszerelések; tintatartók; tinták; toll- és ceruzatartók; tollak; tollszártartók; tolltartók; tolltörlők; töltőceruzák, csavarironok; töltőtollak; tuskihúzók; tusok.

35 Reklámozás és kereskedelmi ügyletek.

---

**(210) M 07 01523** **(220) 2007.04.19.**
(731) Merz Pharma GmbH & Co. KGaA, Frankfurt/Main (DE)
(740) dr. Szigeti Éva, DANUBIA Szabadalmi és Védjegy Iroda Kft., Budapest
**(541) DEPILAN**
(511) 3 Szappanok; illatszerek, illóolajok, test- és szépségápoló cikkek, hajmosó szerek.

---

**(210) M 07 01525** **(220) 2007.04.19.**
(731) American Express Marketing & Development Corp., New York, New York (US)
(740) dr. Szigeti Éva, DANUBIA Szabadalmi és Védjegy Iroda Kft., Budapest
**(546)**

AMERICAN EXPRESS
BUSINESS

(511) 36 Biztosítás; pénzügyi ügyletek; valutaügyletek; ingatlanügyletek.

**(210) M 07 01529** **(220) 2007.04.20.**
(731) Galinett Kft., Budapest (HU)
**(546)**

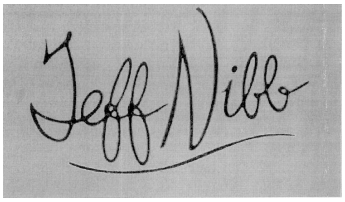


(511) 25 Ruházati cikkek, cipők, kalapáruk.

---

**(210) M 07 01530** **(220) 2007.04.20.**
(731) AZORION Kereskedelmi és Szolgáltató Kft., Pécs (HU)
(740) dr. Baánné dr. Danika Klára ügyvéd, Pécs
**(546)**

LIBEX

(511) 5 Ásványi élelmiszer-kiegészítők.

---

**(210) M 07 01537** **(220) 2007.04.20.**
(731) Immobilia Ingatlanfejlesztő- és Hasznosító Zártkörűen Működő Részvénytársaság, Budapest (HU)
(740) dr. Ruttkai Tamás, Ruttkai és Marczel és Ruttkai Ügyvédi Iroda, Budapest
**(546)**

IMMOBILIA

(511) 35 Reklámozás, kereskedelmi ügyletek.
36 Ingatlanügyletek.

---

**(210) M 07 01538** **(220) 2007.04.20.**
(731) Immobilia Ingatlanfejlesztő- és Hasznosító Zártkörűen Működő Részvénytársaság, Budapest (HU)
(740) dr. Ruttkai Tamás, Ruttkai és Marczel és Ruttkai Ügyvédi Iroda, Budapest
**(541) NEW FASHION STREET**
(511) 35 Reklámozás, kereskedelmi ügyletek.
36 Ingatlanügyletek.

---

**(210) M 07 01539** **(220) 2007.04.20.**
(731) Immobilia Ingatlanfejlesztő- és Hasznosító Zártkörűen Működő Részvénytársaság, Budapest (HU)
(740) dr. Ruttkai Tamás, Ruttkai és Marczel és Ruttkai Ügyvédi Iroda, Budapest
**(541) FASHION STREET**
(511) 35 Reklámozás, kereskedelmi ügyletek.
36 Ingatlanügyletek.

---

**(210) M 07 01540** **(220) 2007.04.20.**
(731) Immobilia Ingatlanfejlesztő- és Hasznosító Zártkörűen Működő Részvénytársaság, Budapest (HU)
(740) dr. Ruttkai Tamás, Ruttkai és Marczel és Ruttkai Ügyvédi Iroda, Budapest
**(541) FASHION STREET VILÁGMÁRKÁK BUDAPEST SZÍVÉBEN!**
(511) 35 Reklámozás, kereskedelmi ügyletek.
36 Ingatlanügyletek.

---

**(210) M 07 01541** **(220) 2007.04.20.**
(731) Immobilia Ingatlanfejlesztő- és Hasznosító Zártkörűen Működő Részvénytársaság, Budapest (HU)
(740) dr. Ruttkai Tamás, Ruttkai és Marczel és Ruttkai Ügyvédi Iroda, Budapest
**(541) FASHION STREET PREMIUM BRANDS THE HEART OF BUDAPEST!**
(511) 35 Reklámozás, kereskedelmi ügyletek.
36 Ingatlanügyletek.

---

**(210) M 07 01544** **(220) 2007.04.20.**
(731) Hansborg Electronics Hungary Kereskedelmi és Szolgáltató Zrt., Budapest (HU)
**(541) HANSBORG**
(511) 9 Tudományos célra szolgáló, tengerészeti, földmérő, villamos, fényképészeti, mozgóképi, optikai, súlymérő, egyéb mérő-, jelző-, ellenőrző (felügyeleti), életmentő és oktatóberendezések és felszerelések; hangok vagy képek rögzítésére, továbbítására, másolására szolgáló készülékek; mágneses adathordozók, hanglemezek; automata árueloszto berendezések és szerkezetek érmebedobással működő készülékekhez; regiszteres pénztárgépek, számológépek, adatfeldolgozó berendezések és számítógépek; tűzoltó készülékek.

11 Világító-, fűtő-, gőzfejlesztő, főző-, hűtő-, szárító-, szellőztető-, vízszolgáltató és egészségügyi berendezések.

---

**(210) M 07 01545** **(220) 2007.04.20.**
(731) Hansborg Electronics Hungary Kereskedelmi és Szolgáltató Zrt., Budapest (HU)
**(541) HANSMARK**
(511) 9 Tudományos célra szolgáló, tengerészeti, földmérő, villamos, fényképészeti, mozgóképi, optikai, súlymérő, egyéb mérő-, jelző-, ellenőrző (felügyeleti), életmentő és oktatóberendezések és felszerelések; hangok vagy képek rögzítésére, továbbítására, másolására szolgáló készülékek; mágneses adathordozók, hanglemezek; automata árueloszto berendezések és szerkezetek érmebedobással működő készülékekhez; regiszteres pénztárgépek, számológépek, adatfeldolgozó berendezések és számítógépek; tűzoltó készülékek.

11 Világító-, fűtő-, gőzfejlesztő, főző-, hűtő-, szárító-, szellőztető-, vízszolgáltató és egészségügyi berendezések.

---

**(210) M 07 01546** **(220) 2007.04.20.**
(731) Rozmüller Krisztián, Budapest (HU);
Katona Tamás, Budapest (HU);
Domonkos Géza, Budapest (HU)
**(541) FAIRLADS DIGITAL RECORDS**
(511) 9 Tudományos célra szolgáló, tengerészeti, földmérő, villamos, fényképészeti, mozgóképi, optikai, súlymérő, egyéb mérő-, jelző-, ellenőrző (felügyeleti), életmentő és oktatóberendezések és felszerelések; hangok vagy képek rögzítésére, továbbítására, másolására szolgáló készülékek; mágneses adathordozók, hanglemezek; automata árueloszto berendezések és szerkezetek érmebedobással működő készülékekhez; regiszteres pénztárgépek, számológépek, adatfeldolgozó berendezések és számítógépek; tűzoltó készülékek.

35 Reklámozás; kereskedelmi ügyletek; kereskedelmi adminisztráció; irodai munkák.

41 Nevelés; szakmai képzés; szórakoztatás; sport- és kulturális tevékenységek.

---

**(210) M 07 01453** **(220) 2007.04.19.**
(731) Alföldi Tej Értékesítő és Beszerző Korlátolt Felelősségű Társaság, Debrecen (HU)
**(554)**

(511) 29 Kefir.

---

**(210) M 07 01455** **(220) 2007.04.19.**
(731) Alföldi Tej Értékesítő és Beszerző Korlátolt Felelősségű Társaság, Debrecen (HU)
**(546)**

(511) 29 Teavaj.

---

**(210) M 07 01439** **(220) 2007.04.19.**
(731) Párosító Szolgáltató Betéti Társaság, Budapest (HU)
(740) dr. Juhász Zsuzsanna, Sárdy & Sárdy Ügyvédi Iroda, Budapest
**(546)**

(511) 45 Jogi szolgáltatások; biztonsági szolgáltatások személyek és vagyontárgyak védelmére, mások által egyéni igényeknek megfelelően nyújtott személyes és társadalmi jellegű szolgáltatások.

---

**(210) M 07 02283** **(220) 2007.06.21.**
(731) Sagmel, Inc., Libertyville, Illionis (US)
(740) dr. Sasvári Gabriella, S.B.G. & K. Szabadalmi Ügyvivői Iroda, Budapest
**(541) JUNGLE**
(511) 5 Gyógyszerészeti készítmények, gyógyászati készítmények orvosi célokra, vegyi készítmények gyógyszerészeti célokra, vitaminkészítmények, mikroelemeket tartalmazó készítmények humán és állatgyógyászati használatra.

---

**(210) M 07 02285** **(220) 2007.06.21.**
(731) Sagmel, Inc., Libertyville, Illionis (US)
(740) dr. Sasvári Gabriella, S.B.G. & K. Szabadalmi Ügyvivői Iroda, Budapest
**(541) THERAFLEX**
(511) 5 Gyógyszerészeti és állatgyógyászati készítmények, diétás anyagok gyógyászati célokra, gyógytermékek és táplálékkiegészítők, beleértve a mozgatórendszer kezelésére szolgáló termékeket is.

---

**(210) M 07 02286** **(220) 2007.06.21.**
(731) Sagmel, Inc., Libertyville, Illionis (US)
(740) dr. Sasvári Gabriella, S.B.G. & K. Szabadalmi Ügyvivői Iroda, Budapest
**(541) NAZOL**
(511) 5 Gyógyszerészeti és állatgyógyászati készítmények; higiéniai készítmények gyógyászati célokra, beleértve a légzést megkönnyítő gyógykészítményeket is.

---

**(210) M 07 02287** **(220) 2007.06.21.**
(731) Sagmel, Inc., Libertyville, Illionis (US)
(740) dr. Sasvári Gabriella, S.B.G. & K. Szabadalmi Ügyvivői Iroda, Budapest
**(541) SAGMEL**
(511) 5 Gyógyszerészeti és állatgyógyászati készítmények; egészségügyi készítmények orvosi használatra; gyógyászati célokra alkalmas diétás anyagok, bébiételek; ragtapaszok, kötözőanyagok; fogtömő anyagok, fogászati viasz; fertőtlenítőszerek; féregirtó készítmények; gombaölő szerek (fungicidek), gyomirtó szerek (herbicidek).

---

**(210) M 07 02289** **(220) 2007.06.21.**
(731) Sagmel, Inc., Libertyville, Illionis (US)
(740) dr. Sasvári Gabriella, S.B.G. & K. Szabadalmi Ügyvivői Iroda, Budapest
**(541) THERAVIT**
(511) 5 Gyógyszerészeti és állatgyógyászati készítmények, gyógyászati célokra alkalmas diétás anyagok, gyógyhatású termékek és táplálékkiegészítők, vitaminkészítmények, beleértve a vitaminhiány és -elégtelenség és ásványianyag-hiány megelőzésére és kezelésére szolgáló készítményeket is.

---

**(210) M 07 02290** **(220) 2007.06.21.**
(731) Sagmel, Inc., Libertyville, Illionis (US)
(740) dr. Sasvári Gabriella, S.B.G. & K. Szabadalmi Ügyvivői Iroda, Budapest
**(546)**

(511) 5 Gyógyszerészeti és állatgyógyászati készítmények; egészségügyi készítmények orvosi használatra; gyógyászati célokra alkalmas diétás anyagok, bébiételek; ragtapaszok, kötözőanyagok; fogtömő anyagok és fogászati viasz; fertőtlenítőszerek; féregirtó készítmények; gombaölő szerek (fungicidek), gyomirtó szerek (herbicidek).

---

**(210) M 07 02426** **(220) 2007.07.05.**
(731) Bognár Gábor, Akasztó (HU)
**(546)**

(511) 33 Alkoholos gyümölcskivonatok, alkoholos italok (a sörök kivételével), almaborok, borok, égetett szeszes italok, gyümölcstartalmú alkoholos italok, likőrök, lőre, csiger, szeszes italok, vodka, whisky.

**(210) M 07 02475** **(220) 2007.07.09.**
(731) AG-MÉDIA Kft., Debrecen (HU)
**(546)**

(511) 16 Papír, karton és ezen anyagokból készült termékek, amelyek nem tartoznak más osztályokba; nyomdaipari termékek; könyvkötészeti anyagok; fényképek; papíripari cikkek, papíripari vagy háztartási ragasztóanyagok; anyagok művészek részére; ecsetek; írógépek és irodai cikkek (bútorok kivételével); tanítási és oktatási anyagok (készülékek kivételével); csomagolásra szolgáló műanyagok (amelyek nem tartoznak más osztályokba); nyomdabetűk; klisék.

---

**(210) M 07 00610** **(220) 2007.02.21.**
(731) CD Projekt Hungary Korlátolt Felelősségű Társaság, Budapest (HU)
(740) dr. Wéber Éva Zsófia, Wéber és Frei Ügyvédi Iroda, Budapest
**(546)**

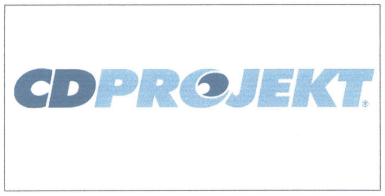


(511) 9 Csak televíziós vevőkészülékkel együtt használható játékok, számítógépprogramok (letölthető), számítógépes játékprogramok, számítógépprogramok (rögzített), szoftverek (rögzített).

---

**(210) M 07 00718** **(220) 2007.03.05.**
(731) Hungarovin Kft., Budapest (HU)
(740) dr. Mayer Julianna, Fazekas & Társai Ügyvédi Iroda, Budapest
**(546)**

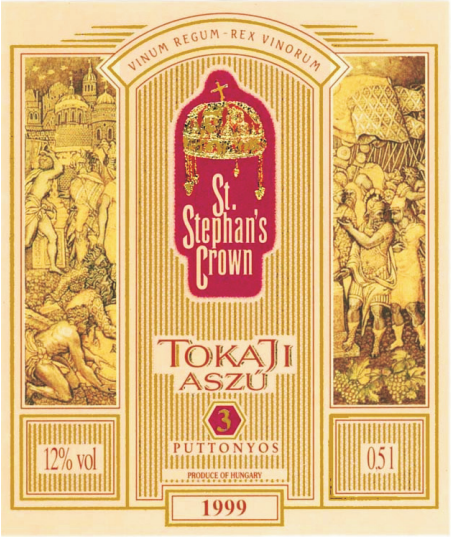


(511) 33 Tokaji eredetmegjelölés területéről származó borok.

---

**(210) M 07 01579** **(220) 2007.04.24.**
(731) Kárpáti Ernő, Szombathely (HU)
**(541) KÁRPÁTI**
(511) 36 Biztosítás, pénzügyi ügyletek; valutaügyletek; ingatlanügyletek.

---

**(210) M 07 01581** **(220) 2007.04.24.**
(731) ADOC-SEMIC Kiadói és Nyomdai Kft., Budapest (HU)
(740) dr. Rédei Katalin, Dr. Rédei Katalin és dr. Pál Tibor Ügyvédi Iroda, Budapest
**(546)**

(511) 9 Tudományos célra szolgáló, tengerészeti, földmérő, villamos, fényképészeti, mozgóképi, optikai, súlymérő, egyéb mérő-, jelző-, ellenőrző (felügyeleti), életmentő és oktatóberendezések és felszerelések; hangok vagy képek rögzítésére, továbbítására, másolására szolgáló készülékek; mágneses adathordozók, hanglemezek; automata árueloszto berendezések és szerkezetek érmebedobással működő készülékekhez; regiszteres pénztárgépek, számológépek, adatfeldolgozó berendezések és számítógépek; tűzoltó készülékek.

16 Papír, karton és ezen anyagokból készült termékek, amelyek nem tartoznak más osztályokba; nyomdaipari termékek; könyvkötészeti anyagok; fényképek; papíripari cikkek, papíripari vagy háztartási ragasztóanyagok; anyagok művészek részére; ecsetek; írógépek és irodai cikkek (bútorok kivételével); tanítási és oktatási anyagok (készülékek kivételével); csomagolásra szolgáló műanyagok (amelyek nem tartoznak más osztályokba); nyomdabetűk; klisék.

25 Ruházati cikkek, cipők, kalapáruk.

28 Játékok, játékszerek; testnevelési és sportcikkek, amelyek nem tartoznak más osztályokba; karácsonyfadíszek.

41 Nevelés; szakmai képzés; szórakoztatás; sport- és kulturális tevékenységek.

---

**(210) M 07 01583** **(220) 2007.04.24.**
(731) Compra Oktatási, Kereskedelmi és Gazdasági-szolgáltató Korlátolt Felelősségű Társaság, Budapest (HU)
(740) Rónaszéki Tibor, PATINORG KFT., Budapest
**(541) SplitDeco**
(511) 16 Festmények keretezve vagy anélkül; festmények síkban vagy térben formált vászon, műanyag, fólia, kreatív papír, textil, molinó, üveg, fém és fa hordozófelületen; grafikai nyomatok; grafikai reprodukciók; grafikus ábrázolások; metszetek; nyomatok; színes olajnyomatok; vízfestmények, akvarellek; képek; portrék, arcképek; poszterek; fényképek; kromolitográfiák; albumok; brosúrák; katalógusok; prospektusok; vékony fűzött könyvek; könyvecskék; könyvek; könyvkötések; folyóiratok; újságok; hírlevelek; nyomtatványok; naptárak letéphető lapokkal; dossziék; iratgyűjtők; irattartók; füzetek; noteszok; írómappák; dobozok kartonból vagy papírból; hirdetőtáblák papírból vagy kartonból; plakátok; falragaszok papírból vagy kartonból; építészeti makettek; szobrocskák; figurák papírmaséból; tervrajzok; iskolai táblák; nyomtatott publikációk; világító papír; zacskók csomagolásra (papírból vagy műanyagból); zászlók.

---

**(210) M 07 02291** **(220) 2007.06.21.**
(731) Rataj András, Göd (HU); Ráczki Marianna, Göd (HU)
**(541) LIWET**
(511) 16 Papír, karton és ezen anyagokból készült termékek, amelyek nem tartoznak más osztályokba; nyomdaipari termékek; könyvkötészeti anyagok; fényképek; papíripari cikkek, papíripari vagy háztartási ragasztóanyagok; anyagok művészek részére; ecsetek; írógépek és irodai cikkek (bútorok kivételével); tanítási és oktatási anyagok (készülékek kivételével); csomagolásra szolgáló műanyagok (amelyek nem tartoznak más osztályokba); nyomdabetűk; klisék.

**(210) M 07 02301** **(220) 2007.06.22.**
(731) AERO-PACK Csomagolástechnikai és Élelmiszeripari Korlátolt Felelősségű Társaság, Veszprém (HU)
(740) dr. Kis Lajos ügyvéd, Budapest
**(546)**

(511) 30 Ketchup, majonéz, mustár, fűszeres mártások.

---

**(210) M 07 01058** **(220) 2007.03.29.**
(731) Road Parcel Logistics Services Szállítmányozási Korlátolt Felelősségű Társaság, Budapest (HU)
(740) dr. Németh Rita, Heinzelmann és Társai Ügyvédi Iroda, Budapest
**(546)**

(511) 39 Szállítás; áruk csomagolása és raktározása; utazásszervezés; postaküldemények továbbítása, áruszállítás, levélben megrendelt napilapok terjesztése, ügynökség szállítmányozással kapcsolatban, szállítási szolgáltatások, teher(áru) szállítás, szállítmányozás, áruk raktározása, őrzött értékszállítás, kamionos szállítás, jégtörő szolgáltatások, információnyújtás tárolással kapcsolatban, információ szállítással kapcsolatban, termékek csomagolása, csomagküldemények elosztása, raktározás, tárolás, hajózási (szolgáltatások), szállítási ügynökség, áruk csomagolása.

---

**(210) M 07 01059** **(220) 2007.03.29.**
(731) Sandyford Holdings Limited, Nassau (BS)
(740) dr. Emri Józsefné, EMRI-PATENT Iparjogvédelmi Kft., Debrecen
**(546)**

(511) 31 Mezőgazdasági, kertészeti, erdészeti termékek és magok, amelyek nem tartoznak más osztályokba; élő állatok; gyümölcsök és zöldségek friss állapotban, vetőmagok, élő növények és virágok; állati tápanyagok, maláta.

---

**(210) M 07 01060** **(220) 2007.03.29.**
(731) Gelencsér Attila, Kozármisleny (HU)
(740) dr. Komlódi András, Dr. Komlódi Ügyvédi Iroda, Pécs
**(546)**

(511) 9 Digitális fényképezőgépek, digitális fényképezőgépek alkatrészei, digitális fényképezőgépek kellékei, digitális kamera, személyi számítógép, személyi számítógép alkatrészei, laptop, számítógépprogramok.

---

**(210) M 07 00628** **(220) 2007.02.22.**
(731) ONE Produkció Kereskedelmi és Szolgáltató Betéti Társaság, Budapest (HU)
(740) dr. Gedey Gábor ügyvéd, Budapest
**(546)**

(511) 16 Papír, karton és ezen anyagokból készült termékek, amelyek nem tartoznak más osztályokba; nyomdaipari termékek; könyvkötészeti anyagok; fényképek; papíripari cikkek, papíripari vagy háztartási ragasztóanyagok; anyagok művészek részére; ecsetek; írógépek és irodai cikkek (bútorok kivételével); tanítási és oktatási anyagok (készülékek kivételével); csomagolásra szolgáló műanyagok (amelyek nem tartoznak más osztályokba); nyomdabetűk; klisék.

35 Reklámozás; kereskedelmi ügyletek; kereskedelmi adminisztráció; irodai munkák.

38 Távközlés.

41 Nevelés; szakmai képzés; szórakoztatás; sport- és kulturális tevékenységek.

42 Tudományos és műszaki szolgáltatások, valamint az idetartozó tervezői és kutatói tevékenység; ipari elemző és kutató szolgáltatások; számítástechnikai hardver- és szoftvertervezés és -fejlesztés.

---

**(210) M 07 01014** **(220) 2007.03.27.**
(731) QUAESTOR Pénzügyi Tanácsadó Zártkörűen Működő Részvénytársaság, Budapest (HU)
(740) Glósz és Társa Kft., Budapest
**(546)**

(511) 35 Reklámozás; kereskedelmi ügyletek; kereskedelmi adminisztráció; irodai munkák.

36 Biztosítás; pénzügyi ügyletek; valutaügyletek; ingatlanügyletek.

37 Építkezés; javítás; szerelési szolgáltatások.

38 Távközlés.

39 Szállítás; áruk csomagolása és raktározása; utazásszervezés.

41 Nevelés; szakmai képzés; szórakoztatás; sport- és kulturális tevékenységek.

42 Tudományos és műszaki szolgáltatások, valamint az idetartozó tervezői és kutatói tevékenység; ipari elemző és kutató szolgáltatások; számítástechnikai hardver- és szoftvertervezés és -fejlesztés.

---

**(210) M 07 01020** **(220) 2007.03.27.**
(731) QUAESTOR Pénzügyi Tanácsadó Zártkörűen Működő Részvénytársaság, Budapest (HU)
(740) Glósz és Társa Kft., Budapest

**(546)**

QUÆSTOR

(511) 35 Reklámozás; kereskedelmi ügyletek; kereskedelmi adminisztráció; irodai munkák.

36 Biztosítás; pénzügyi ügyletek; valutaügyletek; ingatlanügyletek.

37 Építkezés; javítás; szerelési szolgáltatások.

38 Távközlés.

39 Szállítás; áruk csomagolása és raktározása; utazásszervezés.

41 Nevelés; szakmai képzés; szórakoztatás; sport- és kulturális tevékenységek.

42 Tudományos és műszaki szolgáltatások, valamint az idetartozó tervezői és kutatói tevékenység; ipari elemző és kutató szolgáltatások; számítástechnikai hardver- és szoftvertervezés és -fejlesztés.

---

**(210) M 07 01025** **(220) 2007.03.27.**
(731) Millennium & Copthorne International Limited, Singapore (SG)
(740) dr. Gödölle István, Gödölle, Kékes, Mészáros & Szabó Szabadalmi és Védjegy Iroda, Budapest

**(546)**

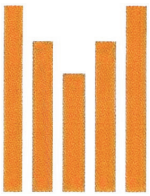

(511) 36 Ingatlanokkal és lízinggel kapcsolatos szolgáltatások, beleértve az apartmanházak üzemeltetését, apartmanok és lakások bérbeadását, valamint szolgáltatásokkal járó apartmanok bérbeadását; bérelt szálláshelyek üzemeltetése; szolgáltatásokkal járó apartmanok üzemeltetése; hosszú távú lakhatási lehetőség biztosítása.

---

**(210) M 07 02331** **(220) 2007.06.27.**
(731) Bau-Trans Nemzetközi Fuvarozó és Szolgáltató Korlátolt Felelősségű Társaság, Biatorbágy (HU)
(740) dr. Németh Antónia Anna, Dr. Németh Antónia Ügyvédi Iroda, Budapest

**(541) Bau-Trans**

(511) 37 Építkezés; javítás; szerelési szolgáltatások.

39 Szállítás; áruk csomagolása és raktározása; utazásszervezés.

---

**(210) M 07 02332** **(220) 2007.06.27.**
(731) Bau-Trans Nemzetközi Fuvarozó és Szolgáltató Korlátolt Felelősségű Társaság, Biatorbágy (HU)
(740) dr. Németh Antónia Anna, Dr. Németh Antónia Ügyvédi Iroda, Budapest

**(546)**

BAUTRANS

(511) 37 Építkezés; javítás; szerelési szolgáltatások.

39 Szállítás; áruk csomagolása és raktározása; utazásszervezés.

---

**(210) M 07 02335** **(220) 2007.06.27.**
(731) Hungexpo Vásár és Reklám Zártkörűen Működő Részvénytársaság, Budapest (HU)
(740) dr. Gaál Judit, Gaál Ügyvédi Iroda, Budapest

**(546)**

(511) 35 Reklámozás; kereskedelmi ügyletek; kereskedelmi adminisztráció; irodai munkák.

41 Nevelés; szakmai képzés; szórakoztatás; sport- és kulturális tevékenységek.

---

**(210) M 07 02343** **(220) 2007.06.28.**
(731) Magyar Lapterjesztő Zrt., Budapest (HU)
(740) dr. Kővári-Tóth Andrea ügyvéd, Budapest

**(546)**

(511) 16 Papír, karton és ezen anyagokból készült termékek, amelyek nem tartoznak más osztályokba; nyomdaipari termékek; könyvkötészeti anyagok; fényképek; papíripari cikkek, papíripari vagy háztartási ragasztóanyagok; anyagok művészek részére; ecsetek; írógépek és irodai cikkek (bútorok kivételével); tanítási és oktatási anyagok (készülékek kivételével); csomagolásra szolgáló műanyagok (amelyek nem tartoznak más osztályokba); nyomdabetűk; klisék.

29 Hús, hal-, baromfi- és vadhús; húskivonatok; tartósított, szárított és főzött gyümölcsök és zöldségek; zselék, lekvárok (dzsemek), kompótok; tojások, tej és tejtermékek; étkezési olajok és zsírok.

30 Kávé, tea, kakaó, cukor, rizs, tápióka, ságó, kávépótló szerek; lisztek és más gabonakészítmények, kenyér, péksütemények és cukrászsütemények, fagylaltok; méz, melaszszirup; élesztő, sütőporok; só, mustár; ecet, fűszeres mártások; fűszerek; jég.

31 Mezőgazdasági, kertészeti, erdészeti termékek és magok, amelyek nem tartoznak más osztályokba; élő állatok; friss gyümölcsök és zöldségek; vetőmagok, élő növények és virágok; tápanyagok állatok számára; maláta.

32 Sörök; ásványvizek, szénsavas vizek és egyéb alkoholmentes italok; gyümölcsitalok és gyümölcslevek; szörpök és más készítmények italokhoz.

33 Alkoholtartalmú italok (a sörök kivételével).

34 Dohány; dohányzási cikkek; gyufák.

35 Reklámozás; kereskedelmi ügyletek; kereskedelmi adminisztráció; irodai munkák.

---

**(210) M 07 02742** **(220) 2007.07.31.**
(731) Master Good Kft., Kisvárda (HU)
(740) dr. Földes Tamás ügyvéd, Földes és Társa Ügyvédi Iroda, Debrecen

**(546)**

Master Good

(511) 29 Baromfihús és baromfihús-kivonatok.

**(210) M 07 02744** **(220) 2007.07.31.**
(731) Sole-Mizo Zrt., Szeged (HU)
(740) dr. Szűcs Ernő Péter, Csitáry és Szűcs Ügyvédi Iroda, Budapest
**(546)**

(511) 29 Hús, hal-, baromfi- és vadhús; húskivonatok; tartósított, szárított és főzött gyümölcsök és zöldségek; zselék, lekvárok (dzsemek), kompótok; tojások, tej és tejtermékek; étkezési olajok és zsírok.

---

**(210) M 07 03208** **(220) 2007.09.24.**
(731) EGIS Gyógyszergyár Nyilvánosan Működő Részvénytársaság, Budapest (HU)
**(541) GEMCITEGIN**
(511) 5 Humán gyógyszerészeti készítmények.

---

**(210) M 07 03209** **(220) 2007.09.24.**
(731) EGIS Gyógyszergyár Nyilvánosan Működő Részvénytársaság, Budapest (HU)
**(541) EGITECAN**
(511) 5 Humán gyógyszerészeti készítmények.

---

**(210) M 07 03210** **(220) 2007.09.24.**
(731) EGIS Gyógyszergyár Nyilvánosan Működő Részvénytársaság, Budapest (HU)
**(541) IRITECAM**
(511) 5 Humán gyógyszerészeti készítmények.

---

**(210) M 07 03211** **(220) 2007.09.24.**
(731) EGIS Gyógyszergyár Nyilvánosan Működő Részvénytársaság, Budapest (HU)
**(541) COLOXET**
(511) 5 Humán gyógyszerészeti készítmények.

---

**(210) M 07 03212** **(220) 2007.09.24.**
(731) EGIS Gyógyszergyár Nyilvánosan Működő Részvénytársaság, Budapest (HU)
**(541) IMEGIN**
(511) 5 Humán gyógyszerészeti készítmények.

---

**(210) M 07 03215** **(220) 2007.09.24.**
(731) EGIS Gyógyszergyár Nyilvánosan Működő Részvénytársaság, Budapest (HU)
**(541) EGITINIB**
(511) 5 Onkológiai betegségek kezelésére szolgáló humán gyógyszerészeti készítmények.

---

**(210) M 07 03217** **(220) 2007.09.24.**
(731) EGIS Gyógyszergyár Nyilvánosan Működő Részvénytársaság, Budapest (HU)
**(541) EGIDOX**
(511) 5 Humán gyógyszerészeti készítmények.

---

**(210) M 07 01031** **(220) 2007.03.28.**
(731) Geomédia Kiadói Zártkörűen Működő Részvénytársaság, Budapest (HU)
(740) dr. Tóth Péter, Wiszkidenszky és Tóth Ügyvédi Iroda, Budapest
**(591)**

(511) 9 Tudományos célra szolgáló, tengerészeti, földmérő, villamos, fényképészeti, mozgóképi, optikai, súlymérő, egyéb mérő-, jelző-, ellenőrző (felügyeleti), életmentő és oktatóberendezések és felszerelések; hangok vagy képek rögzítésére, továbbítására, másolására szolgáló készülékek; mágneses adathordozók, hanglemezek; automata árueloszto berendezések és szerkezetek érmebedobással működő készülékekhez; regiszteres pénztárgépek, számológépek, adatfeldolgozó berendezések és számítógépek; tűzoltó készülékek.

16 Papír, karton és ezen anyagokból készült termékek, amelyek nem tartoznak más osztályokba; nyomdaipari termékek; könyvkötészeti anyagok; fényképek; papíripari cikkek, papíripari vagy háztartási ragasztóanyagok; anyagok művészek részére; ecsetek; írógépek és irodai cikkek (bútorok kivételével); tanítási és oktatási anyagok (készülékek kivételével); csomagolásra szolgáló műanyagok (amelyek nem tartoznak más osztályokba); nyomdabetűk; klisék.

29 Hús, hal-, baromfi- és vadhús; húskivonatok; tartósított, szárított és főzött gyümölcsök és zöldségek; zselék, lekvárok (dzsemek), kompótok; tojások, tej és tejtermékek; étkezési olajok és zsírok.

30 Kávé, tea, kakaó, cukor, rizs, tápióka, ságó, kávépótló szerek; lisztek és más gabonakészítmények, kenyér, péksütemények és cukrászsütemények, fagylaltok; méz, melaszszirup; élesztő, sütőporok; só, mustár; ecet, fűszeres mártások; fűszerek; jég.

32 Sörök; ásványvizek, szénsavas vizek és egyéb alkoholmentes italok; gyümölcsitalok és gyümölcslevek; szörpök és más készítmények italokhoz.

33 Alkoholtartalmú italok (a sörök kivételével).

35 Reklámozás; kereskedelmi ügyletek; kereskedelmi adminisztráció; irodai munkák.

38 Távközlés.

41 Nevelés; szakmai képzés; szórakoztatás; sport- és kulturális tevékenységek.

42 Tudományos és műszaki szolgáltatások, valamint az idetartozó tervezői és kutatói tevékenység; ipari elemző és kutató szolgáltatások; számítástechnikai hardver- és szoftvertervezés és -fejlesztés.

43 Vendéglátási (élelmezési) szolgáltatások; ideiglenes szállásadás.

---

**(210) M 07 01677** **(220) 2007.05.04.**
(731) dr. Robert Lyons, Kerepes (HU)
(740) dr. Varga Gábor, Varga Ügyvédi Iroda, Budapest
**(546)**

(511) 32 Vizek; ásványvizek; ízesített vizek.

---

**(210) M 07 01678** **(220) 2007.05.04.**
(731) dr. Robert Lyons, Kerepes (HU)
(740) dr. Varga Gábor, Varga Ügyvédi Iroda, Budapest

**(546)**

(511) 32 Vizek; ásványvizek; ízesített vizek.

---

**(210) M 07 01679** **(220) 2007.05.04.**
(731) dr. Robert Lyons, Kerepes (HU)
(740) dr. Varga Gábor, Varga Ügyvédi Iroda, Budapest
**(546)**

(511) 32 Vizek; ásványvizek; ízesített vizek.

---

**(210) M 07 02348** **(220) 2007.06.28.**
(731) Máté Ferencné, Pilisborosjenő (HU)
(740) dr. Barcza Klára ügyvéd, Budapest
**(546)**

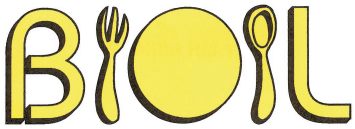


(511) 29 Olajok, étkezési; tökmagolaj, szőlőmagolaj.

---

**(210) M 07 02349** **(220) 2007.06.28.**
(731) Landy Hungary Kft., Hernád (HU)
(740) dr. Molnár Klára, Dr. Molnár Ügyvédi Iroda, Budapest
**(546)**

(511) 12 Járművek; szárazföldi, légi vagy vízi közlekedési eszközök.
35 Reklámozás; kereskedelmi ügyletek; kereskedelmi adminisztráció; irodai munkák.
39 Szállítás; áruk csomagolása és raktározása; utazásszervezés.
41 Nevelés; szakmai képzés; szórakoztatás; sport- és kulturális tevékenységek.

---

**(210) M 07 02350** **(220) 2007.06.28.**
(731) Landy Hungary Kft., Hernád (HU)
(740) dr. Molnár Klára, Dr. Molnár Ügyvédi Iroda, Budapest
**(546)**

(511) 12 Járművek; szárazföldi, légi vagy vízi közlekedési eszközök.
35 Reklámozás; kereskedelmi ügyletek; kereskedelmi adminisztráció; irodai munkák.
39 Szállítás; áruk csomagolása és raktározása; utazásszervezés.
41 Nevelés; szakmai képzés; szórakoztatás; sport- és kulturális tevékenységek.

---

**(210) M 07 02746** **(220) 2007.07.31.**
(731) Corrigia Pénzügyi Szolgáltató Zrt., Budaörs (HU)
**(546)**

(511) 35 Reklámozás; kereskedelmi ügyletek; kereskedelmi adminisztráció; irodai munkák.

---

**(210) M 07 01707** **(220) 2007.05.08.**
(731) EGERVIN Borgazdaság Zrt., Eger (HU)
(740) dr. Vida Sándor, DANUBIA Szabadalmi és Védjegy Iroda Kft., Budapest
**(546)**

(511) 33 Borok.

---

**(210) M 07 01725** **(220) 2007.05.09.**
(731) Valeant Pharma Magyarország Kft., Budapest (HU)
**(541) VALMIDEX**
(511) 5 Gyógyszerészeti, állatgyógyászati és egészségügyi termékek.

---

**(210) M 07 01736** **(220) 2007.05.10.**
(731) Hungarolingua Transzkommunikációs és Kulturális Szolgáltató Bt., Budapest (HU)
(740) dr. Ruszthy Gyula, Ruszthy Ügyvédi Iroda, Budapest
**(546)**

(511) 41 Oktatás, különösen nyelvoktatás; könyv-, tankönyv- és nyelvkönyvkiadás, CD, CD-ROM, DVD kiadása; oktatási tárgyú információk, oktatási vizsgáztatás; tanfolyamok, szemináriumok rendezése és szervezése; konferenciák szervezése és lebonyolítása; szakmai képző; fordítói szolgáltatások; oktatási tárgyú információk nyújtása.

---

**(210) M 07 01738** **(220) 2007.05.10.**
(731) Manex Kereskedelmi és Szolgáltató Kft., Budapest (HU)
(740) dr. Hajdu György, Hajdu és Menyhei Ügyvédi Iroda, Budapest
**(546)**

INSIDE

(511) 41 Nevelés; szakmai képzés; szórakoztatás; sport- és kulturális tevékenységek.

---

**(210) M 07 01740** **(220) 2007.05.10.**
(731) Manex Kereskedelmi és Szolgáltató Kft., Budapest (HU)
(740) dr. Hajdu György, Hajdu és Menyhei Ügyvédi Iroda, Budapest
**(546)**

retroBeach

(511) 41 Nevelés; szakmai képzés; szórakoztatás; sport- és kulturális tevékenységek.

43 Vendéglátás (élelmezés), időleges szállásadás.

---

**(210) M 07 01746** **(220) 2007.05.10.**
(731) Szabó László, Maklár (HU)
(740) dr. Turcsányi Dániel ügyvéd, Eger
**(541) OLIMPIQ STEMXCELL**
(511) 5 Gyógyszerészeti és állatgyógyászati készítmények; egészségügyi készítmények gyógyászati használatra; diétás anyagok gyógyászati használatra, bébiételek; tapaszok, kötszeranyagok; fogtömő anyagok és fogászati mintázóanyagok; fertőtlenítőszerek; kártékony állatok és növények irtására szolgáló készítmények; gombaölő szerek (fungicidek), gyomirtó szerek (herbicidek).

32 Sörök; ásványvizek, szénsavas vizek és egyéb alkoholmentes italok; gyümölcsitalok és gyümölcslevek; szörpök és más készítmények italokhoz.

---

**(210) M 07 01748** **(220) 2007.05.10.**
(731) Szabó László, Maklár (HU)
(740) dr. Turcsányi Dániel ügyvéd, Eger
**(541) STEMXCELL**
(511) 5 Gyógyszerészeti és állatgyógyászati készítmények; egészségügyi készítmények gyógyászati használatra; diétás anyagok gyógyászati használatra, bébiételek; tapaszok, kötszeranyagok; fogtömő anyagok és fogászati mintázóanyagok; fertőtlenítőszerek; kártékony állatok és növények irtására szolgáló készítmények; gombaölő szerek (fungicidek), gyomirtó szerek (herbicidek).

32 Sörök; ásványvizek, szénsavas vizek és egyéb alkoholmentes italok; gyümölcsitalok és gyümölcslevek; szörpök és más készítmények italokhoz.

---

**(210) M 07 01749** **(220) 2007.05.10.**
(731) Szabó László, Maklár (HU)
(740) dr. Turcsányi Dániel ügyvéd, Eger
**(546)**

OLIMPIQ®
STEMXCELL

(511) 5 Gyógyszerészeti és állatgyógyászati készítmények; egészségügyi készítmények gyógyászati használatra; diétás anyagok gyógyászati használatra, bébiételek; tapaszok, kötszeranyagok; fogtömő anyagok és fogászati mintázóanyagok; fertőtlenítőszerek; kártékony állatok és növények irtására szolgáló készítmények; gombaölő szerek (fungicidek), gyomirtó szerek (herbicidek).

32 Sörök; ásványvizek, szénsavas vizek és egyéb alkoholmentes italok; gyümölcsitalok és gyümölcslevek; szörpök és más készítmények italokhoz.

---

**(210) M 07 01750** **(220) 2007.05.10.**
(731) Szabó László, Maklár (HU)
(740) dr. Turcsányi Dániel ügyvéd, Eger
**(546)**

OLIMPIQ®
stemXcell
ŐSSEJT
SZAPORÍTÓ ÉS VÉDŐ

(511) 5 Gyógyszerészeti és állatgyógyászati készítmények; egészségügyi készítmények gyógyászati használatra; diétás anyagok gyógyászati használatra, bébiételek; tapaszok, kötszeranyagok; fogtömő anyagok és fogászati mintázóanyagok; fertőtlenítőszerek; kártékony állatok és növények irtására szolgáló készítmények; gombaölő szerek (fungicidek), gyomirtó szerek (herbicidek).

32 Sörök; ásványvizek, szénsavas vizek és egyéb alkoholmentes italok; gyümölcsitalok és gyümölcslevek; szörpök és más készítmények italokhoz.

---

**(210) M 07 01751** **(220) 2007.05.10.**
(731) Szabó László, Maklár (HU)
(740) dr. Turcsányi Dániel ügyvéd, Eger
**(546)**

OLIMPIQ®
stemXcell

(511) 5 Gyógyszerészeti és állatgyógyászati készítmények; egészségügyi készítmények gyógyászati használatra; diétás anyagok gyógyászati használatra, bébiételek; tapaszok, kötszeranyagok; fogtömő anyagok és fogászati mintázóanyagok; fertőtlenítőszerek; kártékony állatok és növények irtására szolgáló készítmények; gombaölő szerek (fungicidek), gyomirtó szerek (herbicidek).

32 Sörök; ásványvizek, szénsavas vizek és egyéb alkoholmentes italok; gyümölcsitalok és gyümölcslevek; szörpök és más készítmények italokhoz.

**(210) M 07 01752** **(220) 2007.05.10.**
(731) Szabó László, Maklár (HU)
(740) dr. Turcsányi Dániel ügyvéd, Eger
**(546)**

(511) 5 Gyógyszerészeti és állatgyógyászati készítmények; egészségügyi készítmények gyógyászati használatra; diétás anyagok gyógyászati használatra, bébiételek; tapaszok, kötszeranyagok; fogtömő anyagok és fogászati mintázóanyagok; fertőtlenítőszerek; kártékony állatok és növények irtására szolgáló készítmények; gombaölő szerek (fungicidek), gyomirtó szerek (herbicidek).

32 Sörök; ásványvizek, szénsavas vizek és egyéb alkoholmentes italok; gyümölcsitalok és gyümölcslevek; szörpök és más készítmények italokhoz.

---

**(210) M 07 01763** **(220) 2007.05.10.**
(731) Szerep Kft., Budapest (HU)
**(546)**

(511) 9 Tudományos célra szolgáló, tengerészeti, földmérő, villamos, fényképészeti, mozgóképi, optikai, súlymérő, egyéb mérő-, jelző-, ellenőrző (felügyeleti), életmentő és oktatóberendezések és felszerelések; hangok vagy képek rögzítésére, továbbítására, másolására szolgáló készülékek; mágneses adathordozók, hanglemezek; automata áruelosztó berendezések és szerkezetek érmebedobással működő készülékekhez; regiszteres pénztárgépek, számológépek, adatfeldolgozó berendezések és számítógépek; tűzoltó készülékek.

16 Papír, karton és ezen anyagokból készült termékek, amelyek nem tartoznak más osztályokba; nyomdaipari termékek; könyvkötészeti anyagok; fényképek; papíripari cikkek, papíripari vagy háztartási ragasztóanyagok; anyagok művészek részére; ecsetek; írógépek és irodai cikkek (bútorok kivételével); tanítási és oktatási anyagok (készülékek kivételével); csomagolásra szolgáló műanyagok (amelyek nem tartoznak más osztályokba); nyomdabetűk; klisék.

25 Ruházati cikkek, cipők, kalapáruk.

28 Játékok, játékszerek; testnevelési és sportcikkek, amelyek nem tartoznak más osztályokba; karácsonyfadíszek.

41 Nevelés; szakmai képzés; szórakoztatás; sport- és kulturális tevékenységek.

---

**(210) M 07 01779** **(220) 2007.05.14.**
(731) Molnár Attila, Budapest (HU)
**(541) WILLY FOG**
(511) 39 Utazásszervezés.

---

**(210) M 07 01823** **(220) 2007.05.16.**
(731) Debreczeni József Attila, Tahi (HU)
**(546)**

(511) 32 Alkoholmentes koktél.

33 Gyümölcstartalmú alkoholos italok, koktélok, alkoholos gyümölcskivonatok.

---

**(210) M 07 01885** **(220) 2007.05.21.**
(731) Inform Média Kft., Debrecen (HU)
(740) dr. Szentjóbi Zoltán, Dr. Szentjóbi Ügyvédi Iroda, Debrecen
**(541) Álompár.hu**
(511) 16 Nyomtatványok, újságok, folyóiratok.

35 Reklámozás.

---

**(210) M 07 02795** **(220) 2007.08.08.**
(731) Lázár Szilvia, Budapest (HU); Raszler Tibor, Budapest (HU)
(740) dr. Magyaródi Éva, Magyaródi Ügyvédi Iroda, Budapest
**(546)**

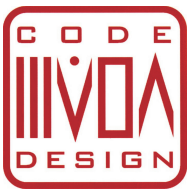


(511) 42 Grafikusművészi tervezési szolgáltatások.

---

**(210) M 07 02796** **(220) 2007.08.08.**
(731) Lázár Szilvia, Budapest (HU); Raszler Tibor, Budapest (HU)
(740) dr. Magyaródi Éva, Magyaródi Ügyvédi Iroda, Budapest
**(546)**

(511) 42 Grafikusművészi tervezési szolgáltatások.

---

**(210) M 07 02803** **(220) 2007.08.08.**
(731) Raiffeisen Bank Zrt., Budapest (HU)
(740) dr. Sárközy Szabolcs, Kálmán, Szilasi, Sárközy és Társai Ügyvédi Iroda, Budapest
**(546)**

(511) 35 Reklámozás; kereskedelmi ügyletek; kereskedelmi adminisztráció; irodai munkák.

36 Biztosítás; pénzügyi ügyletek; valutaügyletek; ingatlanügyletek.

---

**(210) M 07 00810** **(220) 2007.03.10.**
(731) Makk Ferenc, Dunasziget (HU)
**(541) MOSONMAGYARÓVÁRI TE**
(511) 41 Sportlétesítmények üzemeltetése; sportversenyek rendezése; szabadidős szolgáltatások nyújtása.

---

**(210) M 07 00813** **(220) 2007.03.12.**
(731) Hajdú Csaba, Budapest (HU)
**(554)**

(511) 21 Eszközök, edények és tartályok háztartási és konyhai célokra.

**(210) M 07 01099** **(220) 2007.04.02.**
(731) Biológiai Labor Eszköz Fenntartó és Szolgáltató Korlátolt Felelősségű Társaság, Budapest (HU)
(740) dr. Sz. Szabó Sándor, Szabó és Szomor Ügyvédi Iroda, Budapest
**(546)**

(511) 42 Tudományos és műszaki szolgáltatások, valamint az idetartozó tervezői és kutatói tevékenység; ipari elemző és kutató szolgáltatások; számítástechnikai hardver- és szoftvertervezés és -fejlesztés.

---

**(210) M 07 01890** **(220) 2007.05.21.**
(731) Dobó László, Debrecen (HU)
(740) dr. Emri Józsefné, EMRI-PATENT Iparjogvédelmi Kft., Debrecen
**(546)**

(511) 25 Ruházati cikkek, cipők, kalapáruk; alsóneműk, csecsemőkelengyék, babakelengyék, csecsemőnadrágok, csuklyák, kapucnik (ruházat), dzsekik, fejfedők (kalapáruk), fejszalagok (ruházat), felsőkabátok, felöltők, felsőruházat, fityulák, fülvédők (ruházat), fürdőköpenyek, gallérok (ruházat), harisnyanadrágok, harisnyák, hurkolt/kötött áruk, ingek, ingblúzok, kabátok, kalapok, kamásnik (bokavédők), kesztyűk (ruházat), kezeslábasok (felsőruházat), készruhák, kötöttáruk, lábbelik, melegítők, szvetterek, mellények, muffok (ruhaneműk), nadrágok, nyaksálak, gallérvédők, parkák (csuklyás blúzok), pelerinek, pizsamák, pólók, pulóverek, sapkák, sálak, sportruházat, svájcisapkák, barettek, szoknyák, turbánok, ujjatlan kesztyűk, vállkendők, nagykendők, zoknik.

---

**(210) M 07 01919** **(220) 2007.05.22.**
(731) Roadster Kft., Békéscsaba (HU)
**(546)**

(511) 30 Aprósütemények, cukrászsütemények, díszek süteményekhez (ehető), fagylalt, jégkrém, gyümölcsös sütemények, torták, kávé, marcipán, sütemények.
43 Vendéglátóipar.

---

**(210) M 07 01920** **(220) 2007.05.22.**
(731) Roadster Kft., Békéscsaba (HU)
**(546)**

(511) 30 Aprósütemények, cukrászsütemények, díszek süteményekhez (ehető), fagylalt, jégkrém, gyümölcsös sütemények, torták, kávé, marcipán, sütemények.
43 Vendéglátóipar.

---

**(210) M 07 01926** **(220) 2007.05.22.**
(731) Vylyan Vinum Kft., Kisharsány (HU)
**(541) Virtus**
(511) 33 Alkoholos italok (sörök kivételével).

---

**(210) M 07 01927** **(220) 2007.05.22.**
(731) ANIMPEX Kft., Budapest (HU)
**(541) NK jeans**
(511) 25 Alsónadrágok, dzsekik, felsőruházat, fürdőnadrágok, gallérok, ingek, ingelők, ingblúzok, kabátok, kötött áruk, mellények, műbőr ruházat, nadrágok, női ruhák, pizsamák, pólók, pulóverek, sálak, sportcipők, szoknyák, térdnadrágok, tornaruházat, zoknik, övek (ruházat).

---

**(210) M 07 01938** **(220) 2007.05.23.**
(731) Europharma Hungária Kft., Budapest (HU)
(740) Várnai Anikó, INTERINNO Szabadalmi Iroda, Budapest
**(541) OMEGAESSIMO**
(511) 29 Étkezési olajok.

---

**(210) M 07 01939** **(220) 2007.05.23.**
(731) Philip Morris Products S.A., Neuchatel (CH)
(740) dr. Gödölle Tamás, Bogsch és Társai Ügyvédi Iroda, Budapest
**(541) SHINE**
(511) 34 Nyers vagy feldolgozott dohány; dohánytermékek, ideértve szivarok, cigaretták, szivarkák, dohány saját maga által saját részre sodort cigarettához, pipadohány, bagó, tubák/burnót, kretek; dohánypótlók és -helyettesítők (nem orvosi célra); dohányzási cikkek, ideértve cigarettapapírok és -csövek, cigarettafilterek, dohánydobozok, cigarettatárcák és hamutartók, pipák, zsebkészlet cigarettasodráshoz, öngyújtók; gyufák.

---

**(210) M 07 01940** **(220) 2007.05.23.**
(731) Philip Morris Products S.A., Neuchatel (CH)
(740) dr. Gödölle Tamás, Bogsch és Társai Ügyvédi Iroda, Budapest
**(541) SNOW**
(511) 34 Nyers vagy feldolgozott dohány; dohánytermékek, ideértve szivarok, cigaretták, szivarkák, dohány saját maga által saját részre sodort cigarettához, pipadohány, bagó, tubák/burnót, kretek; dohánypótlók és -helyettesítők (nem orvosi célra); dohányzási cikkek, ideértve cigarettapapírok és -csövek, cigarettafilterek, dohánydobozok, cigarettatárcák és hamutartók, pipák, zsebkészlet cigarettasodráshoz, öngyújtók; gyufák.

---

**(210) M 07 01941** **(220) 2007.05.23.**
(731) CBA Kereskedelmi Kft., Alsónémedi (HU)
**(546)**

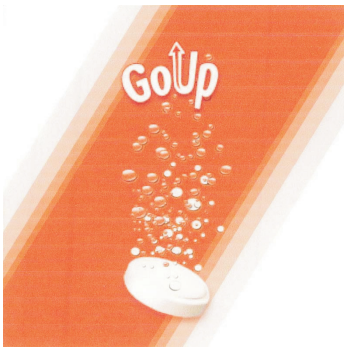


(511) 32 Sörök; ásványvizek, szénsavas vizek és egyéb alkoholmentes italok; gyümölcsitalok és gyümölcslevek; szörpök és más készítmények italokhoz.

**(210) M 07 01942** **(220) 2007.05.23.**
(731) MOL Magyar Olaj- és Gázipari Nyilvánosan Működő Részvénytársaság, Budapest (HU)
**(546)**

(511) 4 Ipari olajok, zsírok, kenőanyagok, porelszívó, -nedvesítő és -lekötő vegyületek fűtőanyagok /beleértve a motorbenzineket is/, világítóanyagok, gyertyák, gyertyabelek.

35 Reklámozás, kereskedelmi ügyletek és az üzletmenettel kapcsolatos tevékenységek.

36 Biztosítás, pénzügyi ügyletek, valutaügyletek, ingatlanügyletek.

---

**(210) M 07 01947** **(220) 2007.05.23.**
(731) Inform Média Kft., Debrecen (HU)
(740) dr. Szentjóbi Zoltán, Dr. Szentjóbi Ügyvédi Iroda, Debrecen
**(541) Kamilla Magazin**
(511) 16 Nyomtatványok, újságok, folyóiratok.

35 Reklámozás.

---

**(210) M 07 01948** **(220) 2007.05.23.**
(731) Inform Média Kft., Debrecen (HU)
(740) dr. Szentjóbi Zoltán, Dr. Szentjóbi Ügyvédi Iroda, Debrecen
**(546)**

(511) 16 Nyomtatványok, újságok, folyóiratok.

35 Reklámozás.

---

**(210) M 07 01949** **(220) 2007.05.23.**
(731) Inform Média Kft., Debrecen (HU)
(740) dr. Szentjóbi Zoltán, Dr. Szentjóbi Ügyvédi Iroda, Debrecen
**(541) mon.hu/plus**
(511) 16 Nyomtatványok, újságok, folyóiratok.

35 Reklámozás.

---

**(210) M 07 01952** **(220) 2007.05.23.**
(731) Zsidai Group Tanácsadó és Szolgáltató Kft., Budapest (HU)
(740) dr. Forczek Erika, Dr. Forczek Erika Ügyvédi Iroda, Budapest
**(541) MIRAGE**
(511) 43 Vendéglátási (élelmezési) szolgáltatások; ideiglenes szállásadás.

---

**(210) M 07 01960** **(220) 2007.05.24.**
(731) Tópark Beruházó és Ingatlanfejlesztő Kft., Budapest (HU)
(740) dr. Boross Ildikó, Holczer, Jákó & Boross Ügyvédi Iroda, Budapest
**(546)**

(511) 35 Reklámozás; kereskedelmi ügyletek; kereskedelmi adminisztráció; irodai munkák.

---

**(210) M 07 02415** **(220) 2007.07.04.**
(731) Creative Partners Kft., Budapest (HU)
(740) Mészáros Mónika, Diósd
**(546)**

(511) 35 Reklámozás; kereskedelmi ügyletek.

---

**(210) M 07 02432** **(220) 2007.07.05.**
(731) COMPAGNIE GERVAIS DANONE, Paris (FR)
(740) dr. Bérczes László ügyvéd, Budapest
**(541) FRUITOLOGY**
(511) 29 Tej, zselésített, ízesített és habosított tej; tejtermékek, nevezetesen: tejes desszertek, joghurtok, joghurtitalok, habok, krémek, krémdesszertek, tejszín, vaj; sajtkrémek, sajtok, érett sajtok, penészes érett sajtok, friss sajtok és pácolt sajtok, túró, folyékony vagy krém állagú friss sajtok; főleg tejből vagy tejtermékből készült natúr vagy ízesített italok, főleg tejből készített tejitalok, gyümölcsös tejes italok; natúr vagy ízesített erjesztett tejes termékek.

30 Szénsavmentes és szénsavas vizek (ásványvizek és nem ásványvizek), gyümölcs- és zöldséglevek, gyümölcs- és zöldségitalok, limonádék, szódavizek, gyömbérsör, sörbet-italok, italkészítmények, szörpök italok készítésére, alkoholmentes zöldség- és gyümölcssűrítmények, alkoholmentes tejes erjesztett adalékot tartalmazó italok.

---

**(210) M 07 02434** **(220) 2007.07.05.**
(731) Anhui Jianghuai Automobile Co., Ltd., Hefei City, Anhui Province (CN)
(740) dr. Szigeti Éva, DANUBIA Szabadalmi és Jogi Iroda Kft., Budapest
**(546)**

(511) 12 Városi buszok; autóbuszok; tehergépkocsik, autók; sportautók; tehergépjárművek; motorkerékpárok; gépkocsialvázak; gépkocsikerék-gumiabroncsok; háromkerekű kisautók (motortriciklik).

---

**(210) M 07 00819** **(220) 2007.03.12.**
(731) IWiW Szolgáltató Kft., Budapest (HU)
**(546)**

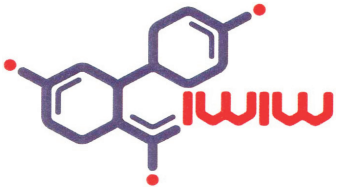


(511) 35 Reklámozás; kereskedelmi ügyletek; kereskedelmi adminisztráció; irodai munkák.

36 Biztosítás; pénzügyi ügyletek; valutaügyletek; ingatlanügyletek.

38 Távközlés; nevezetesen közösségi portál, elektronikus levelezés, e-mail, információs szolgáltatások interneten keresztül, üzenetek és képek továbbítása számítógép segítségével.

41 Nevelés; szakmai képzés; szórakoztatás; sport- és kulturális tevékenységek.

42 Tudományos és műszaki szolgáltatások, valamint az idetartozó tervezői és kutatói tevékenység; ipari elemző és kutató szolgáltatások; számítástechnikai hardver- és szoftvertervezés és -fejlesztés.

---

**(210) M 07 00820** **(220) 2007.03.12.**
(731) IWiW Szolgáltató Kft., Budapest (HU)
**(546)**

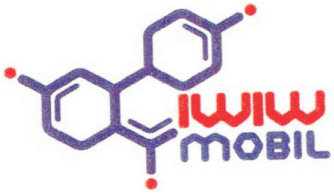


(511) 35 Reklámozás; kereskedelmi ügyletek; kereskedelmi adminisztráció; irodai munkák.

36 Biztosítás; pénzügyi ügyletek; valutaügyletek; ingatlanügyletek.

38 Távközlés; nevezetesen közösségi portál, elektronikus levelezés, e-mail, információs szolgáltatások interneten keresztül, üzenetek és képek továbbítása számítógép segítségével.

41 Nevelés; szakmai képzés; szórakoztatás; sport- és kulturális tevékenységek.

42 Tudományos és műszaki szolgáltatások, valamint az idetartozó tervezői és kutatói tevékenység; ipari elemző és kutató szolgáltatások; számítástechnikai hardver- és szoftvertervezés és -fejlesztés.

---

**(210) M 07 00826** **(220) 2007.03.12.**
(731) Maspex Olympos Kft., Nyárlőrinc (HU)
**(546)**

(511) 32 Ásványvizek, szénsavas vizek.

---

**(210) M 07 00848** **(220) 2007.03.13.**
(731) CENT-UNIO Kft., Ercsi (HU)
(740) dr. Nagy Rajmund, Dr. Nagy Rajmund Ügyvédi Iroda, Budapest
**(591)**

(511) 39 Szállítás; áruk csomagolása és raktározása; utazásszervezés.

---

**(210) M 07 00850** **(220) 2007.03.13.**
(731) SOCIETA' PER I SERVIZI BANCARI - SSB S.p.A., Milano (IT)
(300) MI2006C011814 2006.11.29. IT
(740) dr. Gödölle István, Gödölle, Kékes, Mészáros & Szabó Szabadalmi és Védjegy Iroda, Budapest
**(541) AEGIS**
(511) 9 Számítógépszoftverek bank- és hitelkártyás üzleti tranzakciók biztonságának biztosítására.

45 Bank- és hitelkártyákkal kapcsolatos csalásokat felderítő szolgáltatások; bank- és hitelkártyás üzleti tranzakciókkal kapcsolatos biztonsági célú elektronikus ellenőrzési szolgáltatások; bank- és hitelkártyás üzleti tranzakciók biztonságával kapcsolatos tanácsadási szolgáltatások.

---

**(210) M 07 00851** **(220) 2007.03.13.**
(731) The Best Group Kft., Budapest (HU)
(740) dr. Szigeti Éva, DANUBIA Szabadalmi és Védjegy Iroda Kft., Budapest
**(541) HAUSBACH**
(511) 8 Evőeszközök.

21 Fém háztartási és konyhai edények és egyéb felszerelések.

---

**(210) M 07 00885** **(220) 2007.03.19.**
(731) ONE Produkció Bt., Budapest (HU)
(740) dr. Gedey Gábor ügyvéd, Budapest
**(546)**

(511) 16 Papír, karton és ezen anyagokból készült termékek, amelyek nem tartoznak más osztályokba; nyomdaipari termékek; könyvkötészeti anyagok; fényképek; papíripari cikkek, papíripari vagy háztartási ragasztóanyagok; anyagok művészek részére; ecsetek; írógépek és irodai cikkek (bútorok kivételével); tanítási és oktatási anyagok (készülékek kivételével); csomagolásra szolgáló műanyagok (amelyek nem tartoznak más osztályokba); nyomdabetűk; klisék.

35 Reklámozás; kereskedelmi ügyletek; kereskedelmi adminisztráció; irodai munkák.

41 Nevelés; szakmai képzés; szórakoztatás; sport- és kulturális tevékenységek.

42 Tudományos és műszaki szolgáltatások, valamint az idetartozó tervezői és kutatói tevékenység; ipari elemző és kutató szolgáltatások; számítástechnikai hardver- és szoftvertervezés és -fejlesztés; jogi szolgáltatások.

44 Orvosi szolgáltatások; állatgyógyászati szolgáltatások; higiéniai és szépségápolási szolgáltatások emberek és állatok részére; mezőgazdasági, kertészeti és erdészeti szolgáltatások.

---

**(210) M 07 01104** **(220) 2006.01.06.**
(731) Glaxo Group Limited, Greenford, Middlesex (GB)
(740) S.B.G. & K. Budapest Nemzetközi Szabadalmi Iroda, Budapest
**(546)**

(511) 5 Gyógyszerészeti készítmények és anyagok.

35 Különféle áruk összegyűjtése annak érdekében, hogy a vásárlók kényelmesen megtekinthessék és megvásárolhassák ezeket az árukat a gyógyszer-kiskereskedésekben; kereskedelmi és üzleti találkozók szervezése; kereskedelmi cégek vezetését segítő tevékenység.

41 Gyógyszertárak tevékenységével kapcsolatos oktatási, gyakorlati képzési és továbbképzési szolgáltatások; oktatással, gyakorlati képzéssel és továbbképzéssel kapcsolatos online tájékoztatás számítógépes adatbázis vagy az internet segítségével, gyógyszertárak működésével kapcsolatban.

42 Üzletek belső és külső arculatának megtervezése; gyógyszertárak szakszolgáltatásai, különösen egészségügyi, fitnesz, táplálkozási és diagnosztikai konzultáció és tanácsadás.

---

**(210) M 07 01107** **(220) 2007.04.02.**
(731) BRIDGE-HUNGARY Biztosításközvetítő és Tanácsadó Zrt., Szolnok (HU)
(740) dr. Szentmiklósi Szaniszló ügyvéd, Szolnok

**(546)**

BRIDGE HUNGARY ZRT.

(511) 35 Konzultációk üzletvezetéshez, piackutatások, reklámújság, szakértői véleménynyújtás ügyletekben, üzletvezetéshez tanácsadó szolgáltatás, vezetésben nyújtott támogatás kereskedelmi vagy iparvállalatoknál.

36 Banküglyletek, biztosítási ügynökségek, biztosítások, értékpapírok letétbe helyezése, ingatlanok kezelése, pénzügyi elemzések, pénzügyletek, tranzakciók (pénzügyi ügyletek), ügynöki munkák.

41 Tanítás, oktatás.

---

**(210) M 07 01974** **(220) 2007.05.25.**
(731) Ex Natura Plus Kft., Budaörs (HU)
(740) Pintz György, Pintz & Társai Szabadalmi és Védjegy Iroda, Budapest
**(541) SONNENLICHT EARTHPOWER**
(511) 5 Egészségügyi és diétás készítmények gyógyászati használatra; vitaminkészítmények, gyógyhatású adalékanyagok, ásványi élelmiszer-kiegészítők.

---

**(210) M 07 01975** **(220) 2007.05.25.**
(731) Ex Natura Plus Kft., Budaörs (HU)
(740) Pintz György, Pintz & Társai Szabadalmi és Védjegy Iroda, Budapest
**(541) SONNENLICHT HERBALPOWER**
(511) 5 Egészségügyi és diétás készítmények gyógyászati használatra; vitaminkészítmények, gyógyhatású adalékanyagok, gyógynövények.

---

**(210) M 07 01976** **(220) 2007.05.25.**
(731) Ex Natura Plus Kft., Budaörs (HU)
(740) Pintz György, Pintz & Társai Szabadalmi és Védjegy Iroda, Budapest
**(541) SONNENLICHT SUNPOWER**
(511) 10 Párnák és paplanok gyógyászati használatra, ágyak és matracok gyógyászati használatra.

---

**(210) M 07 01978** **(220) 2007.05.25.**
(731) Kilométer Közúti Áruforgalmazó Kft., Mencshely (HU)
(740) Török Antal, Győr
**(546)**

EXHAUST GAS CLEANER
EGC
Km Kft.
KIPUFOGÓGÁZ TISZTÍTÓ

(511) 1 Ipari, tudományos, mezőgazdasági, kertészeti, erdészeti vegyi termékek.

35 Kereskedelmi ügyletek, ipari, vegyi termékek kereskedelme; kereskedelmi adminisztráció; reklámozás; irodai munkák.

39 Áruk csomagolása, szállítása és raktározása.

---

**(210) M 07 01991** **(220) 2007.05.29.**
(731) Axel Springer-Budapest Kiadói Kft., Budapest (HU)
(740) dr. Sárközy Szabolcs, Kálmán, Szilasi, Sárközy és Társai Ügyvédi Iroda, Budapest
**(541) Tere Fere Nyereményeső**
(511) 16 Papír, karton és ezen anyagokból készült termékek, amelyek nem tartoznak más osztályokba; nyomdaipari termékek; könyvkötészeti anyagok; fényképek; papíripari cikkek, papíripari vagy háztartási ragasztóanyagok; anyagok művészek részére; ecsetek; írógépek és irodai cikkek (bútorok kivételével); tanítási és oktatási anyagok (készülékek kivételével); csomagolásra szolgáló műanyagok (amelyek nem tartoznak más osztályokba); nyomdabetűk; klisék.

35 Reklámozás; kereskedelmi ügyletek; kereskedelmi adminisztráció; irodai munkák.

41 Nevelés; szakmai képzés; szórakoztatás; sport- és kulturális tevékenységek.

---

**(210) M 07 01995** **(220) 2007.05.29.**
(731) Huníz Hús-Depó Kft., Budapest (HU)
(740) Rónaszéki Tibor szabadalmi ügyvivő, Budapest
**(546)**

Bardo

(511) 29 Halból készített ételek, nem élő hal, tartósított hal, sózott hal, halfilé emberi fogyasztásra, heringek, szardínia, szardella, ajóka, tonhal, lazac, halkonzervek, sózott hús, húskonzervek, nem élő fésűkagyló, ehető nem élő kagylók, nem élő osztriga, nem élő garnélarák, nem élő homár, nem élő keménytestű rákfélék, nem élő folyami rákok, nem élő apró tengeri rákok, nem élő tengeri uborka, kaviár, nem élő languszták, hentesáruk, hús, tartósított hús, halhúsból és egyéb húsból készült kolbászok, hurkák, véres hurkák, sonkák, felvágottak, virslik, bundás virslik, májpástétom, máj, pacal, húskivonatok, húskocsonyák, húsleves-koncentrátumok, levesek, húslevesek, halászlék, erőlevesek, leveskészítmények, húsleveshez (táptalajhoz) készítmények, fehérje emberi fogyasztásra, állati velő táplálkozási célra, angolszalonna, szalonna, étkezési faggyú, nem élő baromfi, disznóhús, vadhúsok, sült burgonya, chips, tartósított szójabab táplálkozási használatra, étkezési zselék, étkezési zsírok, zsírtartalmú anyagok étkezési zsírok előállításához, sajtok, tej, tejtermékek, vaj, vajkrém, zsírtartalmú keverékek kenyérre.

---

**(210) M 07 01996** **(220) 2007.05.29.**
(731) Hajdu Pál, Tószeg (HU)
(740) Rónaszéki Tibor szabadalmi ügyvivő, Budapest
**(541) PILLANGÓ**
(511) 32 Vizek, ásványvizek, termékek ásványvizek előállításához, szénsavas italok, termékek szénsavas vizek előállításához, porok szénsavas italokhoz, készítmények italok előállításához, szörpök italokhoz, szörpök limonádékhoz, limonádék, gyümölcslevek, alkoholmentes aperitifek, alkoholmentes gyümölcsitalok, alkoholmentes gyümölcskivonatok, alkoholmentes gyümölcsnektárok, alkoholmentes italok, alkoholmentes koktélok, izotóniás italok, zöldséglevek.

---

**(210) M 07 02000** **(220) 2007.05.29.**
(731) SC STYROPAN s.r.l., Buzau (RO)
(740) dr. Pintér Aurél ügyvéd, Budapest
**(546)**

ZENTYSS®
BRINGING COMFORT

(511) 1 Ipari ragasztószerek; ragasztók falicsempéhez.

17 Szigetelőanyagok; üvegszálak szigetelésre; üvegszálból készült szövetek szigetelésre.

19 Építőanyagok, nem fémből; épületpanelek, nem fémből.

**(210) M 07 02012** **(220) 2007.05.29.**
(731) Strausz János, Pécs (HU)
**(546)**

(511) 35 Reklámozás; kereskedelmi ügyletek; kereskedelmi adminisztráció; irodai munkák.

---

**(210) M 07 01128** **(220) 2007.04.03.**
(731) MI-KI Kft., Makó (HU)
**(541) FESTÉKSZIGET**
(511) 2 Festékek, kencék, ipari lakkok, ruhafestékek, rozsdagátló szerek, fakonzerváló szerek, festőanyagok, maróanyagok.

---

**(210) M 07 01246** **(220) 2007.04.17.**
(731) Valeant Pharma Magyarország Kft., Budapest (HU)
**(541) VALEZAAR**
(511) 5 Gyógyszerészeti, állatgyógyászati és egészségügyi termékek.

---

**(210) M 07 01521** **(220) 2007.04.19.**
(731) SOLE-MiZo Tejterméket Gyártó, Forgalmazó és Szolgáltató Zártkörűen Működő Részvénytársaság, Szeged (HU)
(740) dr. Szűcs Ernő Péter, Csitáry és Szűcs Ügyvédi Iroda, Budapest
**(541) SOLE Gustoso**
(511) 29 Tej és tejtermékek.

---

**(210) M 07 01524** **(220) 2007.04.19.**
(731) American Express Marketing & Development Corp., New York, New York (US)
(740) dr. Szigeti Éva, DANUBIA Szabadalmi és Védjegy Iroda Kft., Budapest
**(546)**

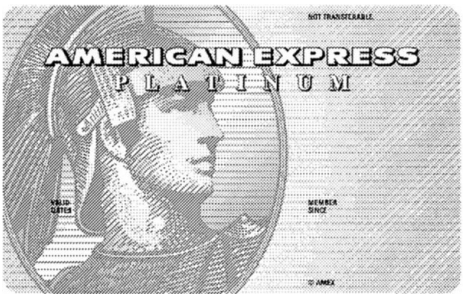


(511) 36 Biztosítás; pénzügyi ügyletek; valutaügyletek; ingatlanügyletek.

---

**(210) M 07 01607** **(220) 2007.04.26.**
(731) Cordexi Kft., Szigetszentmiklós (HU)
**(546)**

**RYOBI**

(511) 28 Horgászfelszerelések, horgászbotok, horgászorsók, horgászzsinórok, horgászcsalik, horgok, kapásjelzők, horgászúszók, merítőszákok, és egyéb horgászattal kapcsolatos eszközök.

---

**(210) M 07 01735** **(220) 2007.05.10.**
(731) Triangle Holdings Ingatlanforgalmazó és Tanácsadó Kft., Budapest (HU)
(740) dr. Madarassy Tamás, Madarassy Ügyvédi Iroda, Budapest
**(541) CLEARWATER DEVELOPMENTS HUNGARY**
(511) 36 Adóval kapcsolatos becslések; alkuszi/ügynöki tevékenység; bankügyletek; bérházak kezelése; biztosítási tanácsadás; biztosítási ügynöki tevékenység; biztosítások; finanszírozási szolgáltatások; információk nyújtása biztosítási ügyekben; ingatlankezelés; ingatlanlízing; ingatlanok értékbecslése; ingatlanügynökségek; irodák (ingatlanok) bérlete; lakásbérlet; lakásügynökségek; lakbérbehajtás; pénzügyi elemzések; pénzügyi értékbecslés (biztosítás, bankügyletek, ingatlan); pénzügyi igazgatás; pénzügyi információk nyújtása; pénzügyi szponzorálás, támogatás; pénzügyi tanácsadás; telebank szolgáltatások; tőkekihelyezés, tőkeberuházás; vagyonkezelés.

---

**(210) M 07 01883** **(220) 2007.05.21.**
(731) Inform Média Kft., Debrecen (HU)
(740) dr. Szentjóbi Zoltán, Dr. Szentjóbi Ügyvédi Iroda, Debrecen
**(541) Commune.hu**
(511) 16 Nyomtatványok, újságok, folyóiratok.
35 Reklámozás.

---

**(210) M 07 01945** **(220) 2007.05.23.**
(731) OMV Hungária Ásványolaj Korlátolt Felelősségű Társaság, Budapest (HU)
(740) dr. Ujjady Zsolt, Burai-Kovács és Partnerei Ügyvédi Iroda, Budapest
**(541) Mozgásban tart. OMV**
(511) 1 Ipari, tudományos, fényképészeti, mezőgazdasági, kertészeti, erdészeti vegyi termékek; feldolgozatlan műgyanták, feldolgozatlan műanyagok; trágyák; vegyi tűzoltó szerek; fémek edzésére és hegesztésére szolgáló készítmények; élelmiszerek tartósítására szolgáló vegyi anyagok; cserzőanyagok; ipari rendeltetésű ragasztóanyagok.

3 Fehérítőkészítmények és egyéb, mosásra szolgáló anyagok; tisztító-, fényesítő-, súroló-, és csiszolószerek; szappanok; illatszerek, illóolajok, kozmetikai cikkek, hajmosó szerek; fogkrémek.

5 Gyógyszerészeti és állatgyógyászati készítmények; egészségügyi készítmények gyógyászati használatra; diétás anyagok gyógyászati használatra, bébiételek; tapaszok, kötszeranyagok; fogtömő anyagok és fogászati mintázóanyagok; fertőtlenítőszerek; kártékony állatok és növények irtására szolgáló készítmények; gombaölő szerek (fungicidek), gyomirtó szerek (herbicidek).

11 Világító-, fűtő-, gőzfejlesztő, főző-, hűtő-, szárító-, szellőztető-, vízszolgáltató és egészségügyi berendezések.

17 Kaucsuk, guttapercha, gumi, azbeszt, csillám és ezek pótanyagai, továbbá az ezen anyagokból készült termékek, amelyek nem tartoznak más osztályokba; sajtolt műanyag ipari célra; tömítő-, kitömő- és szigetelőanyagok; nem fémből készült rugalmas csövek.

19 Nem fém építőanyagok; nem fémből készült merev építési csövek; aszfalt, szurok és bitumen; nem fémből készült hordozható szerkezetek; emlékművek nem fémből.

36 Biztosítás; pénzügyi ügyletek; valutaügyletek; ingatlanügyletek.

39 Szállítás; áruk csomagolása és raktározása; utazásszervezés.

40 Anyagmegmunkálás.

---

**(210) M 07 00855** **(220) 2007.03.13.**
(731) Jodicum Kereskedelmi és Szolgáltató Kft., Debrecen (HU)
(740) dr. Lukácsi Péter, S.B.G. & K. Szabadalmi és Ügyvédi Irodák, Budapest
**(541) IGAZGYÖNGY A VIZEK VILÁGÁBAN**
(511) 32 Sörök; ásványvizek, szénsavas vizek és egyéb alkoholmentes italok; gyümölcsitalok és gyümölcslevek; szörpök és más készítmények italokhoz.

---

**(210) M 07 00857** **(220) 2007.03.13.**
(731) Gallaher Limited, Weybridge, Surrey (GB)
(740) dr. Sasvári Gabriella, S.B.G. & K. Budapesti Ügyvédi Iroda, Budapest
**(546)**

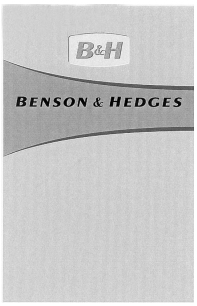


(511) 34 Dohány, nyers és feldolgozott dohány; cigarettadohány, pipadohány, kézi sodráshoz való dohány, rágni való dohány, tubák; cigaretták, szivarok; szivarkák; dohányzási célú kiegészítők, amik a dohánnyal együtt és külön kerülnek forgalomba, nem gyógyászati vagy kúra jellegűek, burnót, dohányzási cikkek (amelyek a 34. osztályba tartoznak), cigarettapapírok, cigarettahüvelyek és gyufák.

---

**(210) M 07 00973** **(220) 2007.03.23.**
(7
Szőlőskert Borászati és Hűtőipari Zrt., Nagyréde (HU)
**(546)**

(511) 29 Rédei leveszöldség, mexikói salátakeverék, sárga hüvelyű vágott zöldbab, zsenge borsó.

---

**(210) M 07 02041** **(220) 2003.04.11.**
(731) RACING GREEN LIMITED, Borehamwood, Hertfordshire (GB)
(740) DANUBIA Szabadalmi és Védjegy Iroda Kft., Budapest
**(541) RACING GREEN**
(511) 25 Ruházati cikkek, cipők, kalapáruk; nadrágok; kabátok; felsőruházat; blúzok; pólók; női ruhák; nadrágtartók; fehérneműk; alsóruházat; szabadidőruhák; alkalmi ruhák; sportruházat; lábbelik és fejfedők; övek; ingek; zoknik, nyakkendők.

---

**(210) M 07 02046** **(220) 2005.01.08.**
(731) Novopan Trading Limited, London (GB)
(740) S.B.G & K. Szabadalmi és Ügyvédi Iroda, Budapest
**(541) GLUCOSENSE**
(511) 10 Orvosi diagnosztikai eszközök in vitro tesztekhez.

---

**(210) M 07 02049** **(220) 2007.05.30.**
(731) Anro-Ker Bt., Szeged (HU)
**(546)**

(511) 7 Hegesztőgépek (elektromos).

---

**(210) M 07 02050** **(220) 2007.05.30.**
(731) Reckitt Benckiser N.V., Hoofddorp (NL)
(740) Frankné dr. Machytka Daisy, Gödölle, Kékes, Mészáros & Szabó Szabadalmi és Védjegy Iroda, Budapest
**(541) Foltbiztosítás**
(511) 3 Fehérítőkészítmények és egyéb, mosásra szolgáló anyagok; mosószerek és tisztítószerek; szappanok; keményítők mosáshoz; kékítők mosáshoz; mosásra szolgáló készítmények; száraztisztításhoz használt szerek és készítmények; szőnyegtisztító szerek és készítmények; samponok; készítmények mész és vízkő eltávolítására háztartási használatra; kelmelágyítók, mosószeradalékok; folttisztító készítmények.

---

**(210) M 07 02052** **(220) 2007.05.30.**
(731) Ablon Ingatlanfejlesztő Kft., Budapest (HU)
(740) dr. Szamosi Katalin, S.B.G. & K. Budapesti Ügyvédi Iroda, Budapest
**(546)**

(511) 35 Reklámozás, kereskedelmi ügyletek, kereskedelmi adminisztráció, irodai munkák.

36 Biztosítás, pénzügyi ügyletek, valutaügyletek, ingatlanügyletek.

---

**(210) M 07 02062** **(220) 2007.05.31.**
(731) Sole-Mizo Zrt., Szeged (HU)
(740) dr. Szűcs Ernő Péter, Csitáry és Szűcs Ügyvédi Iroda, Budapest
**(546)**

(511) 29 Hús, hal-, baromfi- és vadhús; húskivonatok; tartósított, szárított és főzött gyümölcsök és zöldségek; zselék, lekvárok (dzsemek), kompótok; tojások, tej és tejtermékek; étkezési olajok és zsírok.

---

**(210) M 07 02064** **(220) 2007.05.31.**
(731) Ringier Kiadó Korlátolt Felelősségű Társaság, Budapest (HU)
(740) dr. Ligeti György ügyvéd, Budapest
**(546)**

(511) 35 Reklámozás; kereskedelmi ügyletek, kereskedelmi adminisztráció; irodai munkák.

41 Nevelés, szakmai képzés, szórakoztatás, sport- és kulturális tevékenységek.

---

**(210) M 07 02065** **(220) 2007.05.31.**
(731) Lilifo Kft., Budapest (HU)
(740) dr. Ligeti György ügyvéd, Budapest
**(541) LILIFO**
(511) 25 Ruházati cikkek, cipők, kalapáruk.

**(210) M 07 02066** **(220) 2007.05.31.**
(731) Beta-Trans Kft., Maglód (HU)
(740) Varannai Csaba, ADVOPATENT Szabadalmi és Védjegy Iroda, Budapest
**(546)**

(511) 39 Szállítás, áruk csomagolása és raktározása, utazásszervezés.

---

**(210) M 07 02068** **(220) 2007.05.31.**
(731) Kucsa-Ker Kft., Veresegyház (HU)
**(546)**

(511) 3 Csiszolóanyagok folyékony, paszta és szilárd formában tisztításra, polírozásra és csiszolási előkészítésre; polírozó- és csiszolópaszták, csiszolótestek, mindenfajta csiszolóanyag lap, szalag, tárcsa, ív és tekercs formában; bevonatos csiszolóanyagok, különösen fólia, papír, vászon, nem szőtt, filc és fíber hordozón; csiszolópapír és -vászon, csiszolótömb, lapka, polírpapír, polírozóelemek, rugalmas kötésű csiszolóanyagok, csiszolóanyaggal bevont tömb és szivacs, csiszológyűrűk és -kúpok, csiszolópapír-tárcsák és fíber tárcsák beleértve öntapadók és tépőzáras rögzítéssel.

7 Gépszerszám vágásra, élesítésre, csiszolásra, felületkezelésre, polírozásra, különösen vágókorongok, csiszoló- és köszörűkorongok, vibrációs tárcsák, polírozók, élezőszerszámok, csapos csiszolószerszámok, tisztítótárcsák, tisztítókorongok, lamelláskorongok és lamellástárcsák, rugalmas kötésű köszörűkorongok és tárcsák, fíbertárcsák, felületkezelő csiszoló-polírozó szerszámok (gépalkatrész), gyémánt- és CBN tárcsák, gyémánt- és CBN szerszámok, drótkefék, filckorongok, filcből készült szerszámok, rongykorongok, polírszivacsok, fibrisz kefék, élezőszerszámok (gépalkatrész), báránybut tárcsák, kiegészítő eszközök csiszolószerszámokhoz beleértve felfogótárcsákat, öntapadós felfogótárcsákat, kontakt és felfújható kerekek (gépalkatrész), felfogótárcsák, más gépi szerszámok (gépalkatrészek).

8 Kéziszerszámok, különösen kéziszerszámok vágásra, csiszolásra, polírozásra, élesítésre; kézi csiszolók, csiszolótömb, rúd, szivacsok és kövek, csiszolószerszámok, élezőszalagok, tárcsák; csiszolótárcsák, kézi csiszolókorongok, polírozószerszámok, kézi élezőszerszámok köszörűkorongokhoz, kézi kefék, acélreszelők, gyémántszemcsés reszelők.

---

**(210) M 07 02085** **(220) 2007.06.01.**
(731) Magyar Ásványvíz Zrt., Budapest (HU)
**(546)**

(511) 32 Ásványvizek és szénsavas vizek.

---

**(210) M 07 02931** **(220) 2007.08.24.**
(731) Pepco Kft., Budapest (HU)
**(546)**

(511) 25 Ruházati cikkek, cipők, kalapáruk.

---

**(210) M 07 01981** **(220) 2007.05.25.**
(731) Budapesti Corvinus Egyetem Kertészettudományi Kar Dísznövénytermesztési és Dendrológiai Tanszék, Budapest (HU)
**(546)**

(511) 35 Reklámozás; kereskedelmi ügyletek; kereskedelmi adminisztráció; irodai munkák.

---

**(210) M 07 02164** **(220) 2007.06.11.**
(731) Hungexpo Vásár és Reklám Zártkörűen Működő Részvénytársaság, Budapest (HU)
(740) dr. Gaál Judit, Gaál Ügyvédi Iroda, Budapest
**(546)**

(511) 35 Reklámozás; kereskedelmi ügyletek; kereskedelmi adminisztráció; irodai munkák.

41 Nevelés; szakmai képzés; szórakoztatás; sport- és kulturális tevékenységek.

---

**(210) M 07 02351** **(220) 2007.06.28.**
(731) Landy Hungary Kft., Hernád (HU)
(740) dr. Molnár Klára, Dr. Molnár Ügyvédi Iroda, Budapest
**(546)**

(511) 12 Járművek; szárazföldi, légi vagy vízi közlekedési eszközök.

35 Reklámozás; kereskedelmi ügyletek; kereskedelmi adminisztráció; irodai munkák.

39 Szállítás; áruk csomagolása és raktározása; utazásszervezés.

41 Nevelés; szakmai képzés; szórakoztatás; sport- és kulturális tevékenységek.

---

**(210) M 07 02433** **(220) 2007.07.05.**
(731) Berlin-Chemie AG, Berlin (DE)
(740) dr. Szigeti Éva, DANUBIA Szabadalmi és Jogi Iroda Kft., Budapest

**(541) CLATRA**

(511) 5 Gyógyszerészeti készítmények, kivéve az antibiotikumok; diétás anyagok gyógyászati használatra.

---

**(210) M 07 02538** **(220) 2007.07.13.**

(731) Selymes Erik, Székesfehérvár (HU)

(740) dr. Fehér Dániel, Fehér Nemes Ügyvédi Iroda, Budapest

**(546)**

(511) 37 Építkezés; javítás; szerelési szolgáltatások.

43 Vendéglátási (élelmezési) szolgáltatások; ideiglenes szállásadás.

44 Orvosi szolgáltatások; állatgyógyászati szolgáltatások; higiéniai és szépségápolási szolgáltatások emberek és állatok részére; mezőgazdasági, kertészeti és erdészeti szolgáltatások.

45 Mások által egyéni igényeknek megfelelően nyújtott személyes és társadalmi jellegű szolgáltatások; biztonsági szolgáltatások személyek és vagyontárgyak védelmére.

---

**(210) M 07 02113** **(220) 2007.06.05.**

(731) dr. Szőcs István, Budapest (HU)

(740) Sándor József szabadalmi ügyvivő, Budapest

**(541) FoamFatale**

(511) 9 Habbal oltó tűzoltó berendezések és készülékek, alkatrészek habbal oltó tűzoltó berendezésekhez és készülékekhez.

---

**(210) M 07 02114** **(220) 2007.07.09.**

(731) E-G Profit Contact Bt., Budapest (HU)

**(546)**

(511) 44 Kozmetikai szolgáltatás.

---

**(210) M 07 02117** **(220) 2007.06.05.**

(731) Barish Ghulam Faruq, Taksony (HU)

**(541) RUN72**

(511) 25 Ruházati cikkek, cipők, kalapáruk.

---

**(210) M 07 02540** **(220) 2007.07.13.**

(731) Jenei Gábor Andrásné, Nyíregyháza (HU)

**(546)**

(511) 35 Reklámozás; kereskedelmi ügyletek; kereskedelmi adminisztráció; irodai munkák.

41 Nevelés; szakmai képzés; szórakoztatás; sport- és kulturális tevékenységek.

---

**(210) M 07 02542** **(220) 2007.07.13.**

(731) Európa Tréning Kft., Budapest (HU)

(740) dr. Sági Péter, Dr. Sági Ügyvédi Iroda, Romhány

**(546)**

(511) 41 Nevelés; szakmai képzés; szórakoztatás; sport- és kulturális tevékenységek.

---

**(210) M 07 02543** **(220) 2007.07.13.**

(731) Tokaj-Hétszőlő Zrt., Tokaj (HU)

(740) Pongráczné dr. Csorba Éva ügyvéd, Kaposvár

**(546)**

(511) 33 Tokaji eredetmegjelölés területéről származó bor.

---

**(210) M 07 02548** **(220) 2007.07.16.**

(731) Moon Gate Kft., Pécs (HU)

**(546)**

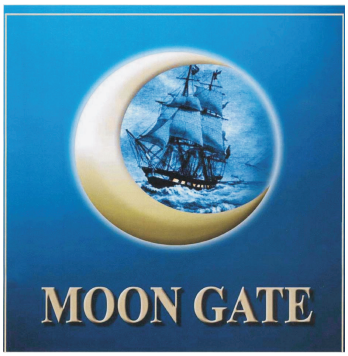


(511) 43 Vendéglátási szolgáltatások, ideiglenes szállás.

---

**(210) M 07 02549** **(220) 2007.07.16.**

(731) Moon Gate Kft., Pécs (HU)

**(546)**

(511) 32 Sörök; ásványvizek, szénsavas vizek és egyéb alkoholmentes italok; gyümölcsitalok és gyümölcslevek; szörpök és más készítmények.

**(210) M 07 02550** **(220) 2007.07.16.**
(731) Verlag Dashöfer Kft., Budapest (HU)
**(546)**

(511) 16 Papír, karton és ezen anyagokból készült termékek, amelyek nem tartoznak más osztályokba; nyomdaipari termékek; könyvkötészeti anyagok; papíripari cikkek (bútorok kivételével); tanítási és oktatási anyagok (készülékek kivételével).

---

**(210) M 07 02557** **(220) 2007.07.16.**
(731) Tungsram-Schréder Világítási Berendezések Zrt., Pilisszentiván (HU)
(740) dr. Szigeti Éva, DANUBIA Szabadalmi és Jogi Iroda Kft., Budapest
**(546)**

(511) 11 Világítóberendezések.

---

**(210) M 07 02558** **(220) 2007.07.16.**
(731) Dow AgroSciences LLC (Delaware állam törvényei szerint működő vállalat), Indianapolis, Indiana (US)
(740) dr. Sasvári Gabriella, S.B.G. & K. Budapesti Ügyvédi Iroda, Budapest
**(541) LASER**
(511) 5 Rovarirtók mezőgazdasági használatra.

---

**(210) M 07 03008** **(220) 2007.09.04.**
(731) Modultechnika Kft., Ajka (HU)
(740) Pintz György, Pintz és Társai Szabadalmi és Védjegy Iroda, Budapest
**(546)**

(511) 38 Távközlés; elektronikus levelezés, e-mail; kábeltelevíziós műsorszórás; közlések üvegszálas hálózatok útján; számítógépterminálok közötti összeköttetések; telefonszolgáltatások; üzenetek és képek továbbítása számítógépek segítségével; üzenetek küldése.

---

**(210) M 07 00896** **(220) 2007.03.20.**
(731) Lázár Ferenc, Szeged (HU)
**(546)**

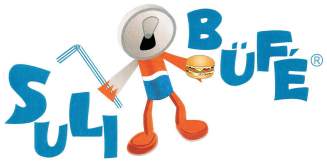


(511) 43 Kantinok, büfék, étkezdék.

---

**(210) M 07 00897** **(220) 2007.03.20.**
(731) PHARMAX Kutató és Fejlesztő Korlátolt Felelősségű Társaság, Budapest (HU)
(740) dr. Balázs Gábor, Kelemen, Mészáros, Sándor és Társai Ügyvédi Iroda, Budapest
**(546)**

(511) 5 Gyógyszerészeti készítmények; egészségügyi készítmények gyógyászati használatra.

---

**(210) M 07 00899** **(220) 2007.03.20.**
(731) Delano Rendezvényközpont Kft., Budapest (HU)
(740) Horog Norbert, Kistarcsa
**(541) DELANO**
(511) 41 Bálok szervezése; diszkók (szolgáltatásai); filmgyártás; filmstúdiók; fogadások tervezése (szórakoztatás).
43 Bár (szolgáltatások); kávéházak; rendezvényhez termek kölcsönzése; szállodai szolgáltatások; vendéglátóipar.

---

**(210) M 07 00901** **(220) 2007.03.20.**
(731) WM. WRIGLEY JR. COMPANY, Chicago, Illinois (US)
(740) dr. Miskolczi Mária ügyvéd, Budapest
**(541) FABULOUS FRUIT**
(511) 30 Cukorka- és cukrászáruk, nevezetesen rágógumi, buborékká fújható rágógumi, cukorka, kandiscukor és menták.

---

**(210) M 07 00904** **(220) 2007.03.20.**
(731) BS HÚS Baromfifeldolgozó és Kereskedelmi Kft., Hajdúnánás (HU)
**(546)**

(511) 29 Baromfi (nem élő); disznóhús; hentesáruk; hús, hús tartósított; kolbász; sonka; sózott hús; szalonna; véres hurka, fehér hurka (hentesáru).

---

**(210) M 07 00906** **(220) 2007.03.20.**
(731) Inform Média Kft., Debrecen (HU)
(740) dr. Szentjóbi Zoltán, Dr. Szentjóbi Ügyvédi Iroda, Debrecen
**(541) MON Nap Lánya**
(511) 16 Nyomtatványok, újságok, folyóiratok.
35 Reklámozás.

---

**(210) M 07 01165** **(220) 2007.04.05.**
(731) Pharmamedia Kft., Budapest (HU)
(740) Kormos Ágnes egyéni szabadalmi ügyvivő, Budapest
**(591)**

(511) 5 Gyógyszerészeti, állatgyógyászati és egészségügyi termékek; diétás anyagok gyógyászati használatra, bébiételek; tapaszok, kötszeranyagok; fogtömő anyagok és fogászati mintázóanyagok; fertőtlenítőszerek; kártékony állatok irtására szolgáló

készítmények; gombaölő szerek (fungicidek), gyomirtó szerek (herbicidek).

35 Reklámozás; kereskedelmi ügyletek; kereskedelmi adminisztráció; irodai munkák.

---

**(210) M 07 01171** **(220) 2007.04.05.**
(731) Kometa 99 Élelmiszeripari Zrt., Kaposvár (HU)
**(541) Pepperito**
(511) 29 Húsok, húskészítmények.

---

**(210) M 07 01175** **(220) 2007.04.05.**
(731) Mobil Média Stúdió Kkt., Budapest (HU)
(740) dr. Vida Sándor, DANUBIA Szabadalmi és Védjegy Iroda Kft., Budapest
**(541) ICONOMAX**
(511) 9 Hardverek, szoftverek.

---

**(210) M 07 01190** **(220) 2007.04.06.**
(731) Ablon Ingatlanfejlesztő Kft., Budapest (HU)
(740) dr. Szamosi Katalin, S.B.G. & K. Szabadalmi Ügyvivői Iroda, Budapest
**(541) BLAHA CENTER**
(511) 35 Reklámozás; kereskedelmi ügyletek; kereskedelmi adminisztráció; irodai munkák.

36 Biztosítás; pénzügyi ügyletek; valutaügyletek; ingatlanügyletek.

---

**(210) M 07 02609** **(220) 2007.06.06.**
(731) PLUS Élelmiszer Diszkont Kft., Budapest (HU)
(740) dr. Reiniger Balázs, Reiniger Ügyvédi Iroda, Budapest
**(546)**

(511) 29 Hús, hal-, baromfi- és vadhús; húskivonatok; tartósított, szárított és főzött gyümölcsök és zöldségek; zselék, lekvárok (dzsemek), kompótok; tojások, tej és tejtermékek; étkezési olajok és zsírok.

30 Kávé, tea, kakaó, cukor, rizs, tápióka, szágó, kávépótló szerek; lisztek és más gabonakészítmények, kenyér, péksütemények és cukrászsütemények, fagylaltok; méz, melaszszirup; élesztő, sütőporok; só, mustár; ecet, fűszeres mártások; fűszerek; jég.

32 Sörök; ásványvizek, szénsavas vizek és egyéb alkoholmentes italok; gyümölcsitalok és gyümölcslevek; szörpök és más készítmények italokhoz.

33 Alkoholtartalmú italok (a sörök kivételével).

---

**(210) M 07 02616** **(220) 2007.06.06.**
(731) GT Gumi 2004 Kft., Budapest (HU)
(740) dr. Tass Balázs ügyvéd, Pilisszentiván
**(546)**

(511) 35 Reklámozás; kereskedelmi ügyletek; kereskedelmi adminisztráció; irodai munkák.

---

**(210) M 07 02631** **(220) 2007.06.06.**
(731) GT Gumi 2004 Kft., Budapest (HU)
(740) dr. Tass Balázs ügyvéd, Pilisszentiván
**(546)**

(511) 35 Reklámozás; kereskedelmi ügyletek; kereskedelmi adminisztráció; irodai munkák.

---

**(210) M 07 02636** **(220) 2007.06.06.**
(731) GT Gumi 2004 Kft., Budapest (HU)
(740) dr. Tass Balázs ügyvéd, Pilisszentiván
**(546)**

(511) 35 Reklámozás; kereskedelmi ügyletek; kereskedelmi adminisztráció; irodai munkák.

---

**(210) M 07 02124** **(220) 2007.06.07.**
(731) Magyar Rádió Zrt., Budapest (HU)
**(541) Vasárnapi mozaik**
(511) 16 Papír, karton és ezen anyagokból készült termékek, amelyek nem tartoznak más osztályokba; nyomdaipari termékek; könyvkötészeti anyagok; fényképek; papíripari cikkek, papíripari vagy háztartási ragasztóanyagok; anyagok művészek részére; ecsetek; írógépek és irodai cikkek (bútorok kivételével); tanítási és oktatási anyagok (készülékek kivételével); csomagolásra szolgáló műanyagok (amelyek nem tartoznak más osztályokba); nyomdabetűk; klisék.

35 Reklámozás; kereskedelmi ügyletek; kereskedelmi adminisztráció; irodai munkák.

38 Távközlés.

41 Nevelés; szakmai képzés; szórakoztatás; sport- és kulturális tevékenységek.

---

**(210) M 07 02125** **(220) 2007.06.07.**
(731) Magyar Rádió Zrt., Budapest (HU)
**(541) Közelről**
(511) 16 Papír, karton és ezen anyagokból készült termékek, amelyek nem tartoznak más osztályokba; nyomdaipari termékek; könyvkötészeti anyagok; fényképek; papíripari cikkek, papíripari vagy háztartási ragasztóanyagok; anyagok művészek részére; ecsetek; írógépek és irodai cikkek (bútorok kivételével); tanítási és oktatási anyagok (készülékek kivételével); csomagolásra szolgáló műanyagok (amelyek nem tartoznak más osztályokba); nyomdabetűk; klisék.

35 Reklámozás; kereskedelmi ügyletek; kereskedelmi adminisztráció; irodai munkák.

38 Távközlés.

41 Nevelés; szakmai képzés; szórakoztatás; sport- és kulturális tevékenységek.

---

**(210) M 07 02126** **(220) 2007.06.07.**
(731) Magyar Rádió Zrt., Budapest (HU)
**(541) Esti séta**
(511) 16 Papír, karton és ezen anyagokból készült termékek, amelyek nem tartoznak más osztályokba; nyomdaipari termékek; könyvkötészeti anyagok; fényképek; papíripari cikkek, papíripari vagy háztartási ragasztóanyagok; anyagok művészek részére; ecsetek; írógépek és irodai cikkek (bútorok kivételével); tanítási és oktatási anyagok (készülékek kivételével); csomagolásra szolgáló műanyagok (amelyek nem tartoznak más osztályokba); nyomdabetűk; klisék.

35 Reklámozás; kereskedelmi ügyletek; kereskedelmi adminisztráció; irodai munkák.

38 Távközlés.

41 Nevelés; szakmai képzés; szórakoztatás; sport- és kulturális tevékenységek.

---

**(210) M 07 02127** **(220) 2007.06.07.**
(731) Magyar Rádió Zrt., Budapest (HU)
**(541) Hajnal-táj**
(511) 16 Papír, karton és ezen anyagokból készült termékek, amelyek nem tartoznak más osztályokba; nyomdaipari termékek; könyvkötészeti anyagok; fényképek; papíripari cikkek, papíripari vagy háztartási ragasztóanyagok; anyagok művészek részére; ecsetek; írógépek és irodai cikkek (bútorok kivételével); tanítási és oktatási anyagok (készülékek kivételével); csomagolásra szolgáló műanyagok (amelyek nem tartoznak más osztályokba); nyomdabetűk; klisék.

35 Reklámozás; kereskedelmi ügyletek; kereskedelmi adminisztráció; irodai munkák.

38 Távközlés.

41 Nevelés; szakmai képzés; szórakoztatás; sport- és kulturális tevékenységek.

---

**(210) M 07 02129** **(220) 2007.06.07.**
(731) Kis Horváth István, Üllő (HU)
(740) Szabóné Tóth Lilián, Üllő
**(546)**

(511) 30 Kávé, tea, kakaó, cukor, rizs, tápióka, ságó, kávépótló szerek; lisztek és más gabonakészítmények.

---

**(210) M 07 02133** **(220) 2007.06.07.**
(731) Columbian Chemicals Company, Marietta, Georgia (US)
(740) dr. Szigeti Éva, DANUBIA Szabadalmi és Védjegy Iroda Kft., Budapest
**(546)**

(511) 1 Vegyi anyagok az iparban, különösen a gumi- és műanyaggyártásban erősítőanyagként, valamint elektromos vezeték céljára használatos szénpor.

---

**(210) M 07 02157** **(220) 2007.06.11.**
(731) dr. Gyovai Viola 34%, Kecskemét (HU);
dr. Kalmár Zoltán 33%, Kecskemét (HU);
Pölös Csaba 33%, Kecskemét (HU)
**(546)**

(511) 3 Fehérítőkészítmények és egyéb, mosásra szolgáló anyagok; tisztító-, fényesítő-, súroló- és csiszolószerek; szappanok; illatszerek, illóolajok, kozmetikai cikkek, hajmosó szerek; fogkrémek.

---

**(210) M 07 02158** **(220) 2007.06.11.**
(731) Győri Likőrgyár Zrt., Győr (HU)
(740) dr. Bódis Judit ügyvéd, Győr
**(546)**

(511) 33 Törkölypálinka.

---

**(210) M 07 02159** **(220) 2007.06.11.**
(731) Győri Likőrgyár Zrt., Győr (HU)
(740) dr. Bódis Judit ügyvéd, Győr
**(546)**

(511) 33 Pálinkák.

---

**(210) M 07 00627** **(220) 2001.08.28.**
(731) MSP Singapore Company, LLC, Singapore (SG)
(740) dr. Szamosi Katalin ügyvéd, S.B.G. & K. Budapesti Ügyvédi Iroda, Budapest
**(541) ZETIA**
(511) 5 Csak vényköteles kiadású, emberi felhasználásra szánt gyógyszerészeti készítmények.

---

**(210) M 07 00928** **(220) 2007.03.21.**
(731) GOKER Kereskedelmi Szolgáltató Korlátolt Felelősségű Társaság, Budapest (HU)
(740) dr. Unyi Győző ügyvéd, Budapest
**(546)**

(511) 25 Ruházati cikkek, cipők, kalapáruk; alsóneműk, bodyk (alsóruházat), cipőtalpbetétek, csuklyák, kapucnik (ruházat), dzsekik, facipők, fejszalagok (ruházat), futballcipők, fürdőnadrágok, úszónadrágok, fürdősapkák, fűzők (ruházat), gabardin (ruházat), harisnyatartók, harisnyakötők, hurkolt/kötöttáruk, izzadságfelszívó alsóneműk, jelmezek, kamásnik (bokavédők), kerek papi sapkák, kezeslábasok (felsőruházat), kombinék (alsóneműk), kötények (ruhaneműk), lábszárvédők kamásnik, magas szárú cipők, matrózblúzok, mellények halászoknak/horgászoknak, munkaruhák, munkaköpenyek, nadrágok, nyakkendők, papucsok, pelenkák textíliából csecsemőknek, pizsamák, pulóverek, sapkák, síbakancsok, sícipők, sportlábbelik, strandruhák, szárik, szőrmebélé-

ses kabátok, tartók (nadrághoz, harisnyához), tógák, turbánok, vállszalagok, zoknitartók, övek (ruházat), alsónadrágok, alsószoknyák, bőrruházat, csecsemőkelengyék, babakelengyék, csúszásgátlók lábbelikhez, dzsörzék (ruházat), fátylak (ruhaneműk), felsőkabátok, felöltők, fülvédők (ruházat), fürdőpapucsok, fürdőszandálok, fürdőcipők, fűzős bakancsok, gallérok (ruházat), harisnyatartós csípőfűző, ingek, izzadságfelszívó harisnyák, kabátok, karék, manipula (egyházi), kerékpáros-öltözetek, készruhák, kosztümök, kötöttáruk, levehető gallérok, magas szárú lábbelik, melegítők, szvetterek, melltartók, műbőr ruházat, nem elektromosan fűtött lábmelegítők, nyaksálak, gallérvédők, parkák (csuklyás blúzok), pelerinek, pólók, férfi- és női ruházat, ruhaneműk, sálak, spárgatalpú vászon lábbelik, sporttrikók, svájcisapkák, barettek, szemellenzők (sapkán), szőrmék (ruhaneműk) térdnadrágok, tornacipők, ujjatlan kesztyűk, vízhatlan ruházat, zuhanyzósapkák, alsónadrágok (rövid), boák (nyakbavalók), cipők, csecsemőnadrágok, díszzsebkendők (ruházat), egyenruhák, fejfedők (kalapáruk), felsőruházat, fürdőköpenyek, fürdőruhák, fűzők, fűzővédők, harisnyanadrágok, harisnyák, ingelők, ingblúzok, izzlapok, kalapok, kemény ingmellek, plasztronok, kesztyűk (ruházat), kézelők (ruházat), köntösök, pongyolák, lábbelik, libériák, inasruhák, mantillák (csipke fejkendők), mellények, muffok, karmantyúk (ruhaneműk), művésznyakkendők, női ruhák, papírruházat, partedlik (nem papírból), pénztartó övek (ruházat), prémsálak (szőrmék), ruházat gépkocsivezetőknek, sárcipők, sportcipők, strandlábbelik, szandálok, szoknyák, tarka selyemkendők (nyaksálak), térdszalagok, harisnyakötő szalagok, tornaruházat, vállkendők, nagykendők, zoknik, öltözékek vízisíéléshez, sportruházat, amelyek nem tartoznak más osztályba.

---

**(210) M 07 00937** **(220) 2007.03.21.**
(731) Bunge Növényolajipari Zártkörűen Működő Részvénytársaság, Budapest (HU)
(740) dr. Papp Dávid József, Kisfalvi és Társai Ügyvédi Iroda, Budapest
**(546)**

(511) 29 Étkezési olajok és zsírok.

---

**(210) M 07 01042** **(220) 2007.03.29.**
(731) ZIMBÓ PERBÁL Húsipari Termelő Kft., Perbál (HU)
(740) BUDAPATENT Szabadalmi és Védjegy Iroda Kft., Budapest
**(541) DUNAHULLÁM**
(511) 29 Hús, hal-, baromfi- és vadhús; húskivonatok; tartósított, szárított és főzött gyümölcsök és zöldségek; zselék, lekvárok (dzsemek), kompótok; tojások, tej és tejtermékek; étkezési olajok és zsírok.

30 Kávé, tea, kakaó, cukor, rizs, tápióka, szágó, kávépótló szerek; lisztek és más gabonakészítmények, kenyér, péksütemények és cukrászsütemények, fagylaltok; méz, melaszszirup; élesztő, sütőporok; só, mustár; ecet, fűszeres mártások; fűszerek; jég.

---

**(210) M 07 01043** **(220) 2007.03.29.**
(731) ZIMBO PERBÁL Húsipari Termelő Kft., Perbál (HU)
(740) BUDAPATENT Szabadalmi és Védjegy Iroda Kft., Budapest
**(541) DONAUWELLE**
(511) 29 Hús, hal-, baromfi- és vadhús; húskivonatok; tartósított, szárított és főzött gyümölcsök és zöldségek; zselék, lekvárok (dzsemek), kompótok; tojások, tej és tejtermékek; étkezési olajok és zsírok.

30 Kávé, tea, kakaó, cukor, rizs, tápióka, szágó, kávépótló szerek; lisztek és más gabonakészítmények, kenyér, péksütemények és cukrászsütemények, fagylaltok; méz, melaszszirup; élesztő, sütőporok; só, mustár; ecet, fűszeres mártások; fűszerek; jég.

---

**(210) M 07 01044** **(220) 2007.03.29.**
(731) SZIGMA-COOP Épületgépészeti Kivitelező és Szolgáltató Kft., Győr (HU)
**(546)**

(511) 37 Épületgépészeti kivitelezés, épületgépészeti berendezések telepítése, javítása, karbantartása, épületautomatizálás kialakítása és felügyelete, villamosenergia-hálózat létesítése, felügyelete.

---

**(210) M 07 01045** **(220) 2007.03.29.**
(731) SZIGMA-COOP Épületgépészeti Kivitelező és Szolgáltató Kft., Győr (HU)
**(546)**

(511) 37 Épületgépészeti kivitelezés, épületgépészeti berendezések telepítése, javítása, karbantartása, épületautomatizálás kialakítása és felügyelete, villamosenergia-hálózat létesítése, felügyelete.

---

**(210) M 07 01046** **(220) 2007.03.29.**
(731) SZIGMA-COOP Épületgépészeti Kivitelező és Szolgáltató Kft., Győr (HU)
**(546)**

(511) 37 Épületgépészeti kivitelezés, épületgépészeti berendezések telepítése, javítása, karbantartása, épületautomatizálás kialakítása és felügyelete, villamosenergia-hálózat létesítése, felügyelete.

---

**(210) M 07 01047** **(220) 2007.03.29.**
(731) ZALABAROMFI Feldolgozó és Kereskedelmi Zrt. fa., Zalaegerszeg (HU)
(740) dr. Miksné dr. Szökrényes Erzsébet ügyvéd, Budapest
**(546)**

(511) 29 Baromfi (nem élő); hús; hús, tartósított; húskivonatok; húskocsonya; kolbász; sonka.

---

**(210) M 07 01048** **(220) 2007.03.29.**
(731) ZALABAROMFI Feldolgozó és Kereskedelmi Zrt. fa., Zalaegerszeg (HU)
(740) dr. Miksné dr. Szökrényes Erzsébet ügyvéd, Budapest

**(546)**

(511) 29 Baromfi (nem élő); hús; hús, tartósított; húskivonatok; húskocsonya; kolbász; sonka.

---

**(210) M 07 01049** **(220) 2007.03.29.**
(731) Nagykőrösi Tejfeldolgozó Kereskedelmi Korlátolt Felelősségű Társaság, Kőröstetétlen (HU)
(740) dr. Kiss Gábor, Ivanovits és Kiss Ügyvédi Iroda, Budapest
**(541) KASHKAWANE**
(511) 29 Tej és tejtermékek, sajt.

---

**(210) M 07 01055** **(220) 2007.03.29.**
(731) Chen Shiquan, Budapest (HU)
**(546)**

(511) 25 Ruházati cikkek, cipők, kalapáruk.

---

**(210) M 07 01061** **(220) 2007.03.29.**
(731) EXPERO Korlátolt Felelősségű Társaság, Budapest (HU)
(740) Rónaszéki Tibor szabadalmi ügyvivő, Budapest
**(541) EXPERO**
(511) 41 Akadémiák (oktatás), gyakorlati képzés; gyakorlati alkotóműhelyek szervezése és lebonyolítása; eszmecserék, kollokviumok szervezése és lebonyolítása; szemináriumok rendezése és vezetése; szimpóziumok szervezése és lebonyolítása; levelező tanfolyamok; szórakoztató vagy oktató klubszolgáltatások; konferenciák és kongresszusok szervezése és lebonyolítása; kulturális vagy nevelési célú kiállítások szervezése; oktatás; oktatási tárgyú információk; oktatási vizsgáztatás; szabadidős szolgáltatások nyújtása; versenyek szervezése (oktatás vagy szórakoztatás); élő előadások bemutatása; digitális képfelvételezés; elektronikus desktop kiadói tevékenység; online elérhető elektronikus publikációk; elektronikus könyvek és folyóiratok online kiadása; könyvkiadás; nem reklámcélú szövegek kiadása; rádió- és televízióprogramok készítése; filmgyártás; videofilmgyártás; filmezés videoszalagra; videoszalagok kölcsönzése; hangfelvételek kölcsönzése.

42 Adatok vagy dokumentumok átalakítása fizikai médiumból elektronikus médiumba; hostingszolgáltatások weboldalakhoz; weboldalak alkotása és fenntartása mások számára; internetes és webes szolgáltatások; számítógépprogramok adatainak és adatoknak az átalakítása; számítógépprogramok kidolgozása és korszerűsítése; számítógépes rendszerek tervezése; számítógépes rendszerelemzés; számítógép-programozás; számítógépprogramok kölcsönzése; környezetvédelmi tanácsadás; kutatás és fejlesztés mások számára; szakvélemények adása (mérnöki munkákkal kapcsolatban) mások számára; építési tevékenység, építészeti konzultációk.

---

**(210) M 07 01062** **(220) 2007.03.29.**
(731) EXPERO Korlátolt Felelősségű Társaság, Budapest (HU)
(740) Rónaszéki Tibor szabadalmi ügyvivő, Budapest
**(541) Expero. A tudás közössége**
(511) 41 Akadémiák (oktatás), gyakorlati képzés; gyakorlati alkotóműhelyek szervezése és lebonyolítása; eszmecserék, kollokviumok szervezése és lebonyolítása; szemináriumok rendezése és vezetése; szimpóziumok szervezése és lebonyolítása; levelező tanfolyamok; szórakoztató vagy oktató klubszolgáltatások; konferenciák és kongresszusok szervezése és lebonyolítása; kulturális vagy nevelési célú kiállítások szervezése; oktatás; oktatási tárgyú információk; oktatási vizsgáztatás; szabadidős szolgáltatások nyújtása; versenyek szervezése (oktatás vagy szórakoztatás); élő előadások bemutatása; digitális képfelvételezés; elektronikus desktop kiadói tevékenység; online elérhető elektronikus publikációk; elektronikus könyvek és folyóiratok online kiadása; könyvkiadás; nem reklámcélú szövegek kiadása; rádió- és televízióprogramok készítése; filmgyártás; videofilmgyártás; filmezés videoszalagra; videoszalagok kölcsönzése; hangfelvételek kölcsönzése.

42 Adatok vagy dokumentumok átalakítása fizikai médiumból elektronikus médiumba; hostingszolgáltatások weboldalakhoz; weboldalak alkotása és fenntartása mások számára; internetes és webes szolgáltatások; számítógépprogramok adatainak és adatoknak az átalakítása; számítógépprogramok kidolgozása és korszerűsítése; számítógépes rendszerek tervezése; számítógépes rendszerelemzés; számítógép programozás; számítógépprogramok kölcsönzése; környezetvédelmi tanácsadás; kutatás és fejlesztés mások számára; szakvélemények adása (mérnöki munkákkal kapcsolatban) mások számára; építési tevékenység, építészeti konzultációk.

---

**(210) M 07 01063** **(220) 2007.03.29.**
(731) EXPERO Korlátolt Felelősségű Társaság, Budapest (HU)
(740) Rónaszéki Tibor szabadalmi ügyvivő, Budapest
**(541) Expero. The Knowledge Community**
(511) 41 Akadémiák (oktatás), gyakorlati képzés; gyakorlati alkotóműhelyek szervezése és lebonyolítása; eszmecserék, kollokviumok szervezése és lebonyolítása; szemináriumok rendezése és vezetése; szimpóziumok szervezése és lebonyolítása; levelező tanfolyamok; szórakoztató vagy oktató klubszolgáltatások; konferenciák és kongresszusok szervezése és lebonyolítása; kulturális vagy nevelési célú kiállítások szervezése; oktatás; oktatási tárgyú információk; oktatási vizsgáztatás; szabadidős szolgáltatások nyújtása; versenyek szervezése (oktatás vagy szórakoztatás); élő előadások bemutatása; digitális képfelvételezés; elektronikus desktop kiadói tevékenység; online elérhető elektronikus publikációk; elektronikus könyvek és folyóiratok online kiadása; könyvkiadás; nem reklámcélú szövegek kiadása; rádió- és televízióprogramok készítése; filmgyártás; videofilmgyártás; filmezés videoszalagra; videoszalagok kölcsönzése; hangfelvételek kölcsönzése.

42 Adatok vagy dokumentumok átalakítása fizikai médiumból elektronikus médiumba; hostingszolgáltatások weboldalakhoz; weboldalak alkotása és fenntartása mások számára; internetes és webes szolgáltatások; számítógépprogramok adatainak és adatoknak az átalakítása; számítógépprogramok kidolgozása és korszerűsítése; számítógépes rendszerek tervezése; számítógépes rendszerelemzés; számítógép programozás; számítógépprogramok kölcsönzése; környezetvédelmi tanácsadás; kutatás és fejlesztés mások számára; szakvélemények adása (mérnöki munkákkal kapcsolatban) mások számára; építési tevékenység, építészeti konzultációk.

---

**(210) M 07 01064** **(220) 2007.03.29.**
(731) EXPERO Korlátolt Felelősségű Társaság, Budapest (HU)
(740) Rónaszéki Tibor szabadalmi ügyvivő, Budapest
**(546)** EXPERO

(511) 41 Akadémiák (oktatás), gyakorlati képzés; gyakorlati alkotóműhelyek szervezése és lebonyolítása; eszmecserék, kollokviumok szervezése és lebonyolítása; szemináriumok rendezése és vezetése; szimpóziumok szervezése és lebonyolítása; levelező tanfolyamok; szórakoztató vagy oktató klubszolgáltatások; konferenciák és kongresszusok szervezése és lebonyolítása; kulturális vagy nevelési célú kiállítások szervezése; oktatás; oktatási tárgyú információk; oktatási vizsgáztatás; szabadidős szolgáltatások

nyújtása; versenyek szervezése(oktatás vagy szórakoztatás); élő előadások bemutatása; digitális képfelvételezés; elektronikus desktop kiadói tevékenység; online elérhető elektronikus publikációk; elektronikus könyvek és folyóiratok online kiadása; könyvkiadás; nem reklámcélú szövegek kiadása; rádió- és televízióprogramok készítése; filmgyártás; videofilmgyártás; filmezés videoszalagra; videoszalagok kölcsönzése; hangfelvételek kölcsönzése.

42 Adatok vagy dokumentumok átalakítása fizikai médiumból elektronikus médiumba; hostingszolgáltatások weboldalakhoz; weboldalak alkotása és fenntartása mások számára; internetes és webes szolgáltatások; számítógépprogramok adatainak és adatoknak az átalakítása; számítógépprogramok kidolgozása és korszerűsítése; számítógépes rendszerek tervezése; számítógépes rendszerelemzés; számítógép programozás; számítógépprogramok kölcsönzése; környezetvédelmi tanácsadás; kutatás és fejlesztés mások számára; szakvélemények adása (mérnöki munkákkal kapcsolatban) mások számára; építési tevékenység, építészeti konzultációk.

---

**(210) M 07 01124** **(220) 2007.04.03.**
(731) Papp Katalin, Ócsa (HU)
(740) ifj. Szedlacsek Ferenc, Budapest
**(546)**

(511) 41 Nevelés; szakmai képzés; szórakoztatás; sport- és kulturális tevékenységek.

---

**(210) M 07 01125** **(220) 2007.04.03.**
(731) Székesfehérvári Regionális Vállalkozásfejlesztési Alapítvány, Székesfehérvár (HU)
(740) Drávucz András egyéni vállalkozó, Jenő
**(546)**

(511) 36 Biztosítás; pénzügyi ügyletek; valutaügyletek; ingatlanügyletek, főleg pénz- és valutaügyletek kapcsán nyújtott szolgáltatások.

---

**(210) M 07 01129** **(220) 2007.04.03.**
(731) MI-KI Kft., Makó (HU)
**(541) FESTÉKSZIGET ÜZLETHÁLÓZAT**
(511) 2 Festékek, kencék, ipari lakkok, ruhafestékek, rozsdagátló szerek, fakonzerváló szerek, festőanyagok, maróanyagok.

---

**(210) M 07 01130** **(220) 2007.04.03.**
(731) Höllwarth Tamás, Budapest (HU)
(740) Pintz György, Pintz & Társai Szabadalmi és Védjegy Iroda, Budapest
**(541) DOWALVE**
(511) 9 Hangok vagy képek rögzítésére, továbbítására, másolására szolgáló készülékek; mágneses és optikai adathordozók, CD, DVD termékek.

38 Internetes szolgáltatások, zenék, képek továbbítása számítógépek segítségével, számítógép-terminálok közötti összeköttetések; zenei fájlok letöltése.

---

**(210) M 07 01131** **(220) 2007.04.03.**
(731) Globallog Kft., Szeged (HU)
(740) Pintz György, Pintz & Társai Szabadalmi és Védjegy Iroda, Budapest
**(541) Szilk**
(511) 39 Szállítás; áruk csomagolása és raktározása; raktárbérlet; raktározás, tárolás; szállítási szolgáltatások; szállítmányozás; logisztikai tevékenység.

---

**(210) M 07 01132** **(220) 2007.04.03.**
(731) MI-KI Kft., Makó (HU)
(740) Miskolczi József, Makó
**(541) EGY SZINESEBB HOLNAPÉRT...**
(511) 2 Festékek, kencék, ipari lakkok, ruhafestékek, rozsdagátló szerek, fakonzerváló szerek, festőanyagok.

---

**(210) M 07 01143** **(220) 2007.04.03.**
(731) E.R.Squibb & Sons, L.L.C. (Delaware állam törvényei szerint működő vállalat), Princeton, New Jersey (US)
(300) 77/084,278 2007.01.17. US
(740) dr. Szamosi Katalin, S.B.G. & K. Budapesti Ügyvédi Iroda, Budapest
**(541) SUSTINE**
(511) 5 Sebgyógyításra alkalmas hidrogél.

---

**(210) M 07 01144** **(220) 2007.04.03.**
(731) E.R.Squibb & Sons, L.L.C. (Delaware állam törvényei szerint működő vállalat), Princeton, New Jersey (US)
(300) 77/084279 2007.01.17. US
(740) dr. Szamosi Katalin, S.B.G. & K. Budapesti Ügyvédi Iroda, Budapest
**(541) EXTENDINE**
(511) 5 Sebgyógyításra alkalmas hidrogél.

---

**(210) M 07 01149** **(220) 2000.12.19.**
(731) Coast Stores Limited, Witney Oxfordshire (GB)
(740) DANUBIA Szabadalmi és Védjegy Iroda Kft., Budapest
**(546)**

(511) 35 Reklámozás; kereskedelmi ügyletek; kereskedelmi adminisztráció; irodai munkák, a reklámanyagok naprakész állapotba tétele, költségek elemzése, dolgozók felvétele, a reklámanyagok elosztása, kerekedelmi információs ügynökségek, kereskedelmi és reklámozással kapcsolatos kiállítások és vásárok megszervezése, üzletszervezési tanácsadás, dolgozók oktatásával kapcsolatos tanácsadás, üzleti kérdésekkel kapcsolatos tanácsadás, szakmai tanácsadás, számítógépes fájlok kezelése, a számítógépes adatbázisban található adatok rendszerezése, adatok összeállítása a számítógépes adatbázisban, piackutatás, az információs anyagok publikálása, teljesítmény-szakértők, kereskedelmi és ipari kezeléssel kapcsolatos segítségnyújtás, marketing (eladással kapcsolatos kutatás), piackutatás, közvélemény-kutatás, rádióreklám, titkársági szolgáltatások, telefonszolgálat (nem hozzáférhető aláíró számára), eladási támogatás harmadik személy részére, reklámanyagok és reklámhelyek bérbeadása, postai reklámanyagok, reklámanyagok postázása megadott vevőkörnek, termékbemutató, reklámügynökségi szolgáltatások, a reklámanyagok terjesztése, reklámoszlopok elkészítése, a reklámanyagok kiadása, nevezetesen prospektusok, reklámlevelek, katalógusok, egyéb olyan

reklámhordozók és információs anyagok, amelyek alkalmasak az interneten keresztül történő reklámozás céljára, propaganda, valamint kereskedelmi kapcsolatok internet segítségével történő megszervezése, kereskedelmi tranzakciók megszervezése és lebonyolítása harmadik személy számára, termékeladással és vásárlással kapcsolatos szerződések elkészítése, termék terjesztése reklámcélból; a kereskedelmi folyamat elemzése adatviszonyaival kapcsolatos programok eladása; sport- és kulturális rendezvényekre való helyfoglalás.

36 Egy kerékpárcsapat támogatása (pénzügyi támogatás).

41 Oktatás, képzés, szórakozás, versenyek szervezése, sport- és kulturális rendezvények, a sportrendezvények időbeosztásának elkészítése, sportfelszerelések bérlése (kivéve a járműveket), sportfelszerelésekkel, sporttáborokkal és üdülőtáborokkal (szórakoztatás) kapcsolatos szolgáltatások; sportversenyek megszervezése, kerékpárklub szolgáltatások, könyvkiadás, diszkószolgáltatások, pihenési eszközök biztosítása; egészségügyi és sportklubok és stúdiók; szövegek publikálása, élő műsorok megszervezése és lefolytatása, atlétikai ügynökségek működtetése; sportesemények megszervezése, lefolytatása; gyakorlati oktatás (bemutatás), sportversenyek megszervezése, különösen kerékpárversenyek; show-műsorok lefolytatása; szemináriumok, gyakorlati bemutatók, beszélgetések, konferenciák, kongresszusok és szimpóziumok megszervezése és lefolytatása; szerencsejáték- és lottósorsolások megszervezése, sportfelszerelések biztosítása és szórakoztatóparkok működtetése, videofilm készítése, kiadása, videokölcsönzés (szalagok és kazetták); képek és/vagy információk forgalmazása helyi vagy világhálón keresztül harmadik személynek, rádió- és televíziókészülékek bérlése, filmfelvevők és videokamerák bérlése.

42 A számítógép-adatbázishoz való hozzáférési idő lízingelése, adatfeldolgozó berendezések bérlése, számítógép-programozás, számítógépszoftver tervezése, számítógépszoftverek korszerűsítése, szakmai tanácsadás, nem üzleti jellegű tanácsadás, a számítógéphardver és -szoftvertervezéssel kapcsolatos tanácsadás, számítógépes szoftverek bérlése, számítógépes adatvisszanyerés, a számítógépes szoftver kezelése, számítógéprendszer elemzése, kutatás és fejlesztés új termékek felhasználásával harmadik személynek, grafikai tervezés, a számítógépes adatbázis elérési idejének lízingelése, offset nyomtatás, fotoszolgáltatás, fotokompozíció elkészítése, műszaki tervezési ismeretek, minőség vizsgálat, selyemszitanyomat elkészítése, fotoszolgáltatások, különösen fotográfiai szolgáltatások, a képek és fotók digitalizálása, nyomtatványok elkészítése, megtervezése és megrajzolása, szoftverszolgáltatások, különösen programok írása és kezelése, internetszolgáltatások, nevezetesen a számítógép adattárához és a hálózathoz való hozzáférési idő bérbeadása internet segítségével, információtovábbítás és információcsere megszervezése az interneten, internetszolgáltatások, nevezetesen a merevlemez memóriájának installálása és az internet számára hozzáférhetővé tétele, domennevek aktiválása, internet információs oldalak elkészítése a felhasználó számára, kezelési funkciók a fentiekkel kapcsolatosan, az interneten való tallózási lehetőség kezelése és karbantartása, internet/intranet oldalak elkészítése; a számítógépes szoftver korszerűsítése, tervezése, bérlése, visszanyerése és karbantartása; a kereskedelmi fejlesztés elemzési adataival kapcsolatos programok elkészítése, adathordozókra való adattovábbítás, számítógépes rendszerek programjainak elkészítése, meglévő számítógépes rendszerekre való adatfelvitel, reklámtervezéssel kapcsolatos szoftver elkészítése és fejlesztése, reklámfilmek, reklámhelyek, rádióreklámok, számítógépes animációs reklámok elkészítése és fejlesztése, számítógépes hardverrel kapcsolatos konzultáció, számítógépes rendszer elemzése, adatfelvétel, adatbázissal kapcsolatos szolgáltatások, adatfelvevő berendezések bérbeadása, nyomtatás a cég és terméke megjelenítésére az interneten, fejlesztési és kutatási szolgáltatások, amelyek a 42. osztályba tartoznak, a számítógépes adatbázishoz való hozzáférési idő megszervezése és lízingelése, a számítógépes hálózaton való jelenlét megszervezése, a számítógépes hálózaton való jelenlét megszervezése, különösen az interneten, beleértve a 42. osztály szolgáltatásait, adathálózat programjainak elkészítése, online szolgáltatások, nevezetesen weboldalak installálása az interneten harmadik személy számára, az interneten lévő weboldalakhoz való hozzáférési idő biztosítása és bérbeadása, internet reklámoldalak megjelenítése és felhelyezése a következő témákkal kapcsolatban: kutatás, számítógépes rendszer analízise, biztonsági szolgáltatások, elektronikus kép- és hangfigyelés, termelési folyamat felügyelete, termelési felszerelések, a termelési egységek, nagy- és kiskereskedelmi egységek, raktárak, köz- és magánépületek, szállítás, földalattiállomások, állomások, sportterületek, kiállítások, bármiféle szórakoztató rendezvény, számítógépes szoftver kezelése, cseregép biztosítása a számítógép hardverjének vagy szoftverjének javítása idején, monitorok, nyomtatók, térképszerkesztés, világítóberendezések, számítógépes hardver és szoftver bérbeadása, számítógépes periférián, a szervizközpontok működtetése, nevezetesen közvetett diagnózis és a számítógépes szoftver által használt adatbázis kezelése, különösen az internet segítségével, a számítógépes hardverrel és monitorral kapcsolatos konzultáció, számítógépes szoftver korszerűsítése, számítógépes adatvisszanyerés, számítógépes rendszer elemzése, fotokompozíciók készítése, szoftvercég szolgáltatásai, nevezetesen a programok készítése és javítása.

---

**(210) M 07 01211** **(220) 2007.04.13.**
(731) Közép Európai Média és Kiadói Szolgáltató Zrt., Budapest (HU)
(740) dr. Pátzay Ádám, Bellák és Társai Ügyvédi Iroda, Budapest
**(546)**

eNyelviskola.hu

(511) 35 Reklámozás; kereskedelmi ügyletek; kereskedelmi adminisztráció; irodai munkák.

41 Nevelés; szakmai képzés; szórakoztatás; sport- és kulturális tevékenységek.

42 Tudományos és műszaki szolgáltatások, valamint az idetartozó tervezői és kutatói tevékenység; ipari elemző és kutató szolgáltatások; számítástechnikai hardver- és szoftvertervezés és -fejlesztés.

---

**(210) M 07 01212** **(220) 2007.04.13.**
(731) PLUS Élelmiszer Diszkont Kft., Budapest (HU)
(740) dr. Reiniger Balázs, Reiniger Ügyvédi Iroda, Budapest
**(546)**

MARSHAL

(511) 29 Hús, hal-, baromfi- és vadhús; húskivonatok; tartósított, szárított és főzött gyümölcsök és zöldségek; zselék, lekvárok (dzsemek), kompótok; tojások, tej és tejtermékek; étkezési olajok és zsírok.

---

**(210) M 07 01213** **(220) 2007.04.13.**
(731) Li Chun Er, Budapest (HU)
**(541) AIKEN**
(511) 24 Textíliák és textiláruk, amelyek nem tartoznak más osztályokba; ágy- és asztalneműk.

25 Ruházati cikkek, cipők, kalapáruk.

---

**(210) M 07 01217** **(220) 2007.04.13.**
(731) HÍD Rádió Műsorkészítő és Sugárzó Zrt., Budapest (HU)
(740) dr. Bacsek György, Dr. Bacsek György Ügyvédi Iroda, Budapest

**(541) Vasárnapi BORS, szórakoztató napilap**

(511) 16 Papír, karton és ezen anyagokból készült termékek, amelyek nem tartoznak más osztályokba; nyomdaipari termékek; könyvkötészeti anyagok; fényképek; papíripari cikkek, papíripari vagy háztartási ragasztóanyagok; anyagok művészek részére; ecsetek; írógépek és irodai cikkek (bútorok kivételével); tanítási és oktatási anyagok (készülékek kivételével); csomagolásra szolgáló műanyagok (amelyek nem tartoznak más osztályokba); nyomdabetűk; klisék.

---

**(210) M 07 01222** **(220) 2007.04.13.**

(731) HUNGÁRIA Holding Zrt., Budapest (HU)

(740) dr. Szigeti Éva, DANUBIA Szabadalmi és Védjegy Iroda Kft., Budapest

**(541) GABONET**

(511) 35 Gabonakereskedelem.

---

**(210) M 07 02167** **(220) 2007.06.11.**

(731) Dél-Alföldi Műanyagipari Kft., Akasztó (HU)

(740) dr. Ba Marianna ügyvéd, Kiskőrös

**(546)**

(511) 1 Kertészeti vegyi termékek, kivéve gyomirtó, rovarölő és parazitaölő szereket; műtrágya; nitrogénműtrágya; mezőgazdasági vegyi termék; kivéve a gombaölő, gyomirtó, rovarölő és parazitaölő szereket.

---

**(210) M 07 02168** **(220) 2007.06.11.**

(731) Barcs László Tamás, Budapest (HU)

(740) dr. Gedeon Sándor, Pintz és Társai Szabadalmi és Védjegy Iroda 1. sz. aliroda, Budapest

**(546)**

(511) 16 Acéltollak, betűk acélból, bélyegző (pecsét) tartó állványok, bélyegző (pecsét) tartó dobozok, bélyegzők [pecsétek], bélyegzők (pecsétek), bélyegzőpárnák, bélyegzőtartók, bérmentesítő gépek, blokkok (papíráruk), borítékok (papíripari), brosúrák, vékony fűzött könyvek, ceruzabelek, ceruzák, cégtáblák papírból vagy kartonból, címbélyegzők, címbélyegek, címerpajzsok (pecsétek papírból), címíró gépek, címkék nem szövetből, címkéző készülékek, címkéző készülékek (kézi), címtáblák címezőgépekhez, dobozok kartonból vagy papírból, ecsetek, elektrotípiák, galvanotípiák, ezüstpapír, festékezőszalagok, festékezővásznak iratmásoló gépekhez, festékkészletek (iskolai használatra), festékpárnák, festékszalagok számítógép-nyomtatókhoz, festőállványok, festőpatronok, festősablonok, grafikai nyomatok, gumírozott szalagok (papíripari), hímzőminták, hirdetőtáblák papírból vagy kartonból, hordozható nyomdakészletek (irodai cikkek), irodai bélyegzőgépek, irodai gumiszalagok, írógéphengerek, klisék, nyomódúcok, nyomdai betűk, pantográfok (rajzeszközök), pecsétbélyegek, pecsételőanyagok (irodai használatra), pecsétviasz, pergamenpapír, számok (nyomdai karakterek), számozókészülékek, tinták, tusok.

---

**(210) M 07 02665** **(220) 2007.07.23.**

(731) ROCHE (Magyarország) Gyógyszer és Vegyianyag Kereskedelmi Kft., Budaörs (HU)

(740) Ormai és Társai CMS Cameron McKenna LLP Ügyvédi Iroda, Budapest

**(546)**

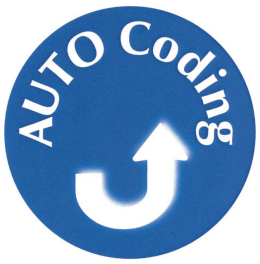


(511) 10 Orvosi készülékek és műszerek; véranalizáló készülékek.

---

**(210) M 07 02667** **(220) 2007.07.23.**

(731) Forest-Papír Kft., Lábatlan (HU)

**(546)**

(511) 5 Egészségügyi papírtörlők.

16 Papíráruk.

---

**(210) M 07 02668** **(220) 2007.07.23.**

(731) Forest-Papír Kft., Lábatlan (HU)

**(546)**

(511) 5 Egészségügyi papírtörlők.

16 Papíráruk.

---

**(210) M 07 02669** **(220) 2007.07.23.**

(731) ATC-Trade Zrt., Szeged (HU)

(740) dr. Bródy János Ügyvédi Iroda, Szeged

**(546)**

(511) 9 Hangok vagy képek rögzítésére, továbbítására, másolására szolgáló készülékek; mágneses adathordozók, hanglemezek; lemezjátszók, karaokelejátszók, kompaktlemez-lejátszók és kompaktlemez-felvevők, szalagos lejátszók és felvevők, hangfelvevők, erősítők, hangszóró erősítő és lejátszó rendszerek, transzformátorok, rádiók, televíziókészülékek, tunerek, audio- és videovevőkészülékek, hangszórók, hangosbeszélők, hangszórórendszerek, mikrofonok és mikrofonkeverők, fejhallgatók és fülhallgatók, antennák, hangrögzítő lemezek, hangrögzítő és visszajátszó berendezések, csatlakozók, villamos kábelek, frekvenciaváltók, elektromos vezetékek, hangszórókábelek, adatátviteli kábelek, hangszóródobozok, mélynyomók, hangszintszabályozók, ekvalizátorok, adathordozók, rádiós ébresztőórák, system audioberendezések, állványok audiokészülékekhez, audiotartozékok, akusztikus membránok, CD-lemezjátszók, CD-ROM lemezek, DVD adathordozók, DVD-lejátszók, MP3-lejátszók, MP4-lejátszók, mini lemezjátszók, lemezjátszótűk, lejátszófejek, hangolók, diódák, tranzisztorok.

**(210) M 07 02670** **(220) 2007.07.23.**
(731) Puskovitz Imre, Zamárdi (HU)
**(541) ÉDEN BÁR**
(511) 43 Vendéglátás, éjszakai szórakozóhely, night club.

---

**(210) M 07 02671** **(220) 2007.07.23.**
(731) Dendrite Hungary Szoftver Szolgáltató Kft., Budapest (HU)
(740) dr. Várnai Rupert, Várnai és Társa Ügyvédi Iroda, Budapest
**(546)**

(511) 35 Üzleti marketing- és reklámpiaci szolgáltatás, piaci tükör és konzultáció orvosi, egészségügyi és gyógyszeripari termékeket gyártó/forgalmazó ügyfelek számára.

---

**(210) M 07 02672** **(220) 2007.07.23.**
(731) Dendrite Hungary Szoftver Szolgáltató Kft., Budapest (HU)
(740) dr. Várnai Rupert, Várnai és Társa Ügyvédi Iroda, Budapest
**(546)**

(511) 9 Üzleti marketing-, reklámpiaci és tudományos (elsősorban orvosi, egészségügyi, gyógyszeripari) célra használt, adatfeldolgozó, -nyilvántartó, továbbá koordinációs, kommunikációs funkciójú számítógépes program.

35 Üzleti marketing- és reklámpiaci szolgáltatás, piaci tükör és konzultáció orvosi, egészségügyi és gyógyszeripari termékeket gyártó/forgalmazó ügyfelek számára.

41 Orvosi, egészségügyi és gyógyszeripari vonatkozású üzleti, marketing-, reklámpiaci szakmai képzés.

---

**(210) M 07 02674** **(220) 2007.07.23.**
(731) BYD Company Limited, Longgang, Shenzhen (CN)
(740) dr. Bartal Iván, Rein és Társai Freshfields Bruckhaus Deringer Ügyvédi Iroda, Budapest
**(546)**

(511) 12 Szárazföldi, légi, vízi vagy vasúti helyváltoztató eszközök; elektromos járművek; gépkocsik; motorok szárazföldi járművekhez; lopásgátló szerkezetek járművekhez; gépkocsi-karosszériák; motorkerékpárok; kerékpárok; kétkerekű kocsik, taligák; abroncsok járműkerekekhez; kormánykerekek járművekhez; irányjelzők járművekhez; járművek belső kárpitjai; siklók; babakocsik; javítókészletek belső gumiabroncstömlőkhöz; csomagtartók járművekhez; járműkerekek; repülőgépek; hajók.

37 Építkezések felügyelete (irányítása); gyárépítés; bányaművelés; fűtőberendezések felszerelése és javítása; elektromos berendezések felszerelése és javítása; gépkocsik karbantartása és javítása; járműjavító műhelyek; hajóépítés; rozsdamentesítés; gumiabroncsok (újra)futózása; járművek kenése; járműfényezés; járművek rozsda elleni kezelése; fényképezőgépek javítása; bútorok kárpitozása; gépek üzembe helyezése; karbantartása és javítása; gumiabroncsok vulkanizálása (javítás); bőr ápolása, tisztítása és javítása (feldolgozott); számítógépek üzembe helyezése, karbantartása és javítása; járművek tisztítása.

---

**(210) M 07 02694** **(220) 2007.07.24.**
(731) Pápai Hús Élelmiszeripari Feldolgozó Zrt., Pápa (HU)
**(546)**

(511) 29 Hús, vörösáruk, mozaikos húskészítmények, húskenyerek, kolbászok, szalámifélék, hússajtok, hurkafélék, kenhető húskészítmények, pástétomok, aszpikos termékek, pácolt, füstölt, füstölt-főtt, lángolt, érlelt, sütött, formázott húsok, formában vagy bélben főtt, pácolt húsok, húskonzervek, gyorsfagyasztott húskészítmények, étkezési szalonnafélék, olvasztási anyagok és termékeik.

---

**(210) M 07 02701** **(220) 2007.07.24.**
(731) Budapest Bortársaság Kereskedelmi és Szolgáltató Kft., Budapest (HU)
(740) dr. Gubek Nóra ügyvéd, Budapest
**(541) Béla és Bandi**
(511) 33 Alkoholtartalmú italok (a sörök kivételével).

---

**(210) M 07 02704** **(220) 2007.07.25.**
(731) Jia Long Kft., Budapest (HU)
**(546)**

(511) 25 Ruházat.

---

**(210) M 07 02707** **(220) 2007.07.25.**
(731) Lengyel–Magyar Történelmi Társaság, Győr (HU)
**(546)**

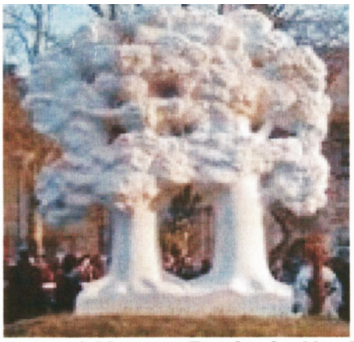


(511) 35 Reklámozás; kereskedelmi ügyletek; kereskedelmi adminisztráció; irodai munkák.

41 Nevelés; szakmai képzés; szórakoztatás; kulturális vagy nevelési célú kiállítások szervezése; kulturális hagyományőrző rendezvények, klubok szervezése; klubszolgáltatások (oktatás vagy szórakoztatás); különféle szintű oktatások szervezése és lebonyolítása, eszmecserék, szakmai kiállítások, konferenciák szervezése és lebonyolítása; fordítói szolgáltatások; könyv, folyóirat kiadása; fogadások szervezése (szórakoztatás); üdülőtáborok szolgáltatásai (szórakoztatás); sport- és kulturális tevékenységek; bálok szervezése.

**(210) M 07 00993** **(220) 2000.06.28.**
(731) United Parcel Service of America, Inc., Atlanta, Georgia (US)
(740) dr. Sasvári Gabriella, S.B.G. & K. Budapesti Ügyvédi Iroda, Budapest
**(541) ROUTENET**
(511) 9 Számítógépes programok, számítógépszoftver, számítógépek, számítógép-perifériák.

---

**(210) M 07 00997** **(220) 2007.03.26.**
(731) STADA Arzneimittel AG, Bad Vilbel (DE)
(740) ifj. Szentpéteri Ádám, S.B.G. & K. Szabadalmi Ügyvivői Iroda, Budapest
**(541) ABRESTAD**
(511) 5 Gyógyszerészeti és állatgyógyászati készítmények; egészségügyi készítmények orvosi célokra; diétás anyagok orvosi használatra, bébiételek; ragtapaszok, sebkötöző anyagok; fogtömő anyagok, fogorvosi viaszok; fertőtlenítőszerek, készítmények kártevők pusztítására; fungicidek, herbicidek.

---

**(210) M 07 00998** **(220) 2007.03.26.**
(731) STADA Arzneimittel AG, Bad Vilbel (DE)
(740) ifj. Szentpéteri Ádám, S.B.G. & K. Szabadalmi Ügyvivői Iroda, Budapest
**(541) ARISTAD**
(511) 5 Gyógyszerészeti és állatgyógyászati készítmények; egészségügyi készítmények orvosi célokra; diétás anyagok orvosi használatra, bébiételek; ragtapaszok, sebkötöző anyagok; fogtömő anyagok, fogorvosi viaszok; fertőtlenítőszerek, készítmények kártevők pusztítására; fungicidek, herbicidek.

---

**(210) M 07 01156** **(220) 2007.04.04.**
(731) dr. Chen Zhen, Budapest (HU)
**(546)**

(511) 5 Hajápolási szerek gyógyászati használatra.

---

**(210) M 07 01157** **(220) 2007.04.04.**
(731) Németh Árpád, Győr (HU); Németh Zsuzsanna, Győr (HU)
**(546)**

ANGELEYEZ

(511) 9 Hangok vagy képek rögzítésére, továbbítására, másolására szolgáló készülékek; hanglemezek, mágneses adathordozók.

35 Reklámozás; kereskedelmi ügyletek; kereskedelmi adminisztráció, irodai munkák.

41 Szórakoztatás; sport- és kulturális tevékenységek.

---

**(210) M 07 01159** **(220) 2007.04.04.**
(731) Zila László, Budapest (HU)
(740) Király György szabadalmi ügyvivő, JUREX Iparjogvédelmi Iroda, Budapest
**(541) ZILA Cake Mould**
(511) 21 Sütőformák, tortaformák, édesiparitermék-formák, eszközök töltött cukrászati termékek előállítására.

30 Cukrászati készítmények, torták, édesipari termékek, töltött édesipari termékek.

---

**(210) M 07 01163** **(220) 2007.04.04.**
(731) Kofola Holding a.s., Ostrava (CZ)
(300) 0-446819 2007.03.27. CZ
(740) Rónaszéki Tibor szabadalmi ügyvivő, Budapest
**(546)**

JURÍK GO

(511) 28 Játékok, játékszerek.

30 Teaalapú italok.

32 Ásványvizek, szénsavas italok és más alkoholmentes italok; gyümölcsitalok és gyümölcslevek; szörpök és más eszenciák italok előállítására; sörök.

---

**(210) M 07 01164** **(220) 2007.04.04.**
(731) Zila László, Budapest (HU)
(740) Király György, JUREX Iparjogvédelmi Iroda, Budapest
**(541) ZILA Tortaforma**
(511) 21 Sütőformák, tortaformák, édesiparitermék-formák, eszközök töltött cukrászati termékek előállítására.

30 Cukrászati készítmények, torták, édesipari termékek, sütemények, töltött édesipari termékek.

---

**(210) M 07 01236** **(220) 2007.04.16.**
(731) Colgate-Palmolive Company (Delaware államban bejegyzett cég), New York, New York (US)
(740) dr. Szigeti Éva, DANUBIA Szabadalmi és Védjegy Iroda Kft., Budapest
**(541) COLGATE MAX WHITE**
(511) 21 Eszközök, edények és tartályok háztartási és konyhai célokra; fésűk és szivacsok; kefék (az ecsetek kivételével); kefegyártáshoz használt anyagok; takarítóeszközök; vasforgács; nyers vagy félig megmunkált üveg (kivéve az építéshez használt üveget); üveg-, porcelán- és fajanszáruk, amelyek nem tartoznak más osztályokba, elsősorban fogkefék és fogkefetartozékok.

---

**(210) M 07 01241** **(220) 2007.04.17.**
(731) Ebaszin Kft., Budapest (HU)
(740) Judákné dr. Baranyi Katalin, Budapest
**(541) HOMEBURG**
(511) 8 Kéziszerszámok és kézzel működtetett eszközök; evőeszközök; vágó- és szúrófegyverek; borotvák.

21 Eszközök, edények és tartályok háztartási és konyhai célokra; fésűk és szivacsok; kefék (az ecsetek kivételével); kefegyártáshoz használt anyagok; takarítóeszközök; vasforgács; nyers vagy félig megmunkált üveg (kivéve az építéshez használt üveget); üveg-, porcelán- és fajanszáruk, amelyek nem tartoznak más osztályokba.

---

**(210) M 07 01242** **(220) 2007.04.17.**
(731) Ebaszin Kft., Budapest (HU)
(740) Judákné dr. Baranyi Katalin ügyvéd, Budapest
**(541) BERGHOME**
(511) 8 Kéziszerszámok és kézzel működtetett eszközök; evőeszközök; vágó- és szúrófegyverek; borotvák.

21 Eszközök, edények és tartályok háztartási és konyhai célokra; fésűk és szivacsok; kefék (az ecsetek kivételével); kefegyár-

táshoz használt anyagok; takarítóeszközök; vasforgács; nyers vagy félig megmunkált üveg (kivéve az építéshez használt üveget); üveg-, porcelán- és fajanszáruk, amelyek nem tartoznak más osztályokba.

---

**(210) M 07 01371** **(220) 2007.04.18.**
(731) Société des Produits Nestlé S.A., Vevey (CH)
(740) dr. Tompa Gábor, Tompa Ügyvédi Iroda, Budapest
**(546)**

(511) 29 Hús, hal-, baromfi- és vadhús; húskivonatok; tartósított, szárított és főzött gyümölcsök és zöldségek; zselék, lekvárok (dzsemek), kompótok; tojások, tej és tejtermékek; étkezési olajok és zsírok.

30 Kávé, tea, kakaó, cukor, rizs, tápióka, szágó, kávépótló szerek; lisztek és más gabonakészítmények, kenyér, péksütemények és cukrászsütemények, fagylaltok; méz, melaszszirup; élesztő, sütőporok; keményítőtartalmú termékek étkezéshez, liszttartalmú ételek; húspuhító szerek háztartási használatra; só, mustár, ecet, fűszerek, ízesítők, fűszerkeverékek, fűszeres mártások, szószok (ízesítőszerek, fűszeres mártások); sütésre szolgáló anyagok élelmiszerek sütéséhez, főzéshez; jég.

31 Mezőgazdasági, kertészeti, erdészeti termékek és magok, amelyek nem tartoznak más osztályokba; élő állatok; friss gyümölcsök és zöldségek; vetőmagok, élő növények és virágok; tápanyagok állatok számára; maláta.

---

**(210) M 07 01372** **(220) 2007.04.18.**
(731) Société des Produits Nestlé S.A., Vevey (CH)
(740) dr. Tompa Gábor, Tompa Ügyvédi Iroda, Budapest
**(541) KÉK CSIBE**
(511) 29 Hús, hal-, baromfi- és vadhús; húskivonatok; tartósított, szárított és főzött gyümölcsök és zöldségek; zselék, lekvárok (dzsemek), kompótok; tojások, tej és tejtermékek; étkezési olajok és zsírok.

30 Kávé, tea, kakaó, cukor, rizs, tápióka, szágó, kávépótló szerek; lisztek és más gabonakészítmények, kenyér, péksütemények és cukrászsütemények, fagylaltok; méz, melaszszirup; élesztő, sütőporok; keményítőtartalmú termékek étkezéshez, liszttartalmú ételek; húspuhító szerek háztartási használatra; só, mustár, ecet, fűszerek, ízesítők, fűszerkeverékek, fűszeres mártások, szószok (ízesítőszerek, fűszeres mártások); sütésre szolgáló anyagok élelmiszerek sütéséhez, főzéshez; jég.

31 Mezőgazdasági, kertészeti, erdészeti termékek és magok, amelyek nem tartoznak más osztályokba; élő állatok; friss gyümölcsök és zöldségek; vetőmagok, élő növények és virágok; tápanyagok állatok számára; maláta.

---

**(210) M 07 01373** **(220) 2007.04.18.**
(731) Varjasi Dániel, Budapest (HU); Szabó Dániel, Érd (HU)
(740) dr. Daszkalovics Katalin ügyvéd, Budapest
**(546)**

(511) 35 Reklámozás; kereskedelmi ügyletek; kereskedelmi adminisztráció; irodai munkák.

41 Nevelés; szakmai képzés; szórakoztatás; sport- és kulturális tevékenységek.

---

**(210) M 07 01374** **(220) 2007.04.18.**
(731) Fivinvest Kft., Budapest (HU)
**(546)**

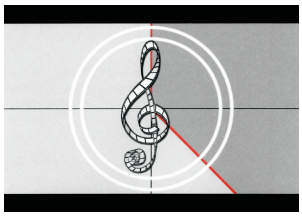

(511) 41 Szórakoztatás, fogadások tervezése (szórakoztatás), kulturális vagy nevelési célú kiállítások szervezése, eszmecserék, kollokviumok szervezése és lebonyolítása.

---

**(210) M 07 02178** **(220) 2007.06.12.**
(731) Innopharm Gyógyszergyártó Korlátolt Felelősségű Társaság, Budapest (HU)
(740) dr. Engel Tamás, Engel Ügyvédi Iroda, Budapest
**(546)**

(511) 5 Gyógyszerészeti és állatgyógyászati készítmények; egészségügyi készítmények gyógyászati használatra; diétás anyagok gyógyászati használatra, bébiételek; tapaszok, kötszeranyagok; fogtömő anyagok és fogászati mintázóanyagok; fertőtlenítőszerek; kártékony állatok és növények irtására szolgáló készítmények; gombaölő szerek (fungicidek), gyomirtó szerek (herbicidek).

30 Kávé, tea, kakaó, cukor, rizs, tápióka, szágó, kávépótló szerek; lisztek és más gabonakészítmények, kenyér, péksütemények és cukrászsütemények, fagylaltok; méz, melaszszirup; élesztő, sütőporok; só, mustár; ecet, fűszeres mártások; fűszerek; jég; bonbonok, cukorkák.

32 Sörök; ásványvizek, szénsavas vizek és egyéb alkoholmentes italok; gyümölcsitalok és gyümölcslevek; szörpök és más készítmények italokhoz.

---

**(210) M 07 02179** **(220) 2007.06.12.**
(731) Innopharm Gyógyszergyártó Korlátolt Felelősségű Társaság, Budapest (HU)
(740) dr. Engel Tamás, Engel Ügyvédi Iroda, Budapest
**(546)**

(511) 5 Gyógyszerészeti és állatgyógyászati készítmények; egészségügyi készítmények gyógyászati használatra; diétás anyagok gyógyászati használatra, bébiételek; tapaszok, kötszeranyagok; fogtömő anyagok és fogászati mintázóanyagok; fertőtlenítőszerek; kártékony állatok és növények irtására szolgáló készítmények; gombaölő szerek (fungicidek), gyomirtó szerek (herbicidek).

30 Kávé, tea, kakaó, cukor, rizs, tápióka, szágó, kávépótló szerek; lisztek és más gabonakészítmények, kenyér, péksütemények és cukrászsütemények, fagylaltok; méz, melaszszirup; élesztő, sütőporok; só, mustár; ecet, fűszeres mártások; fűszerek; jég; bonbonok, cukorkák.

32 Sörök; ásványvizek, szénsavas vizek és egyéb alkoholmentes italok; gyümölcsitalok és gyümölcslevek; szörpök és más készítmények italokhoz.

**(210) M 07 02186** **(220) 2007.06.12.**
(731) Hungexpo Vásár és Reklám Zártkörűen Működő Részvénytársaság, Budapest (HU)
(740) dr. Gaál Judit, Gaál Ügyvédi Iroda, Budapest
**(546)**

(511) 35 Reklámozás; kereskedelmi ügyletek; kereskedelmi adminisztráció; irodai munkák.

41 Nevelés; szakmai képzés; szórakoztatás; sport- és kulturális tevékenységek.

---

**(210) M 07 02187** **(220) 2007.06.12.**
(731) Valeant Pharma Magyarország Kft., Budapest (HU)
**(541) RANZOL**
(511) 5 Gyógyszerészeti, állatgyógyászati és egészségügyi termékek.

---

**(210) M 07 02188** **(220) 2007.06.12.**
(731) Nagy Zoltán, Budapest (HU)
**(546)**

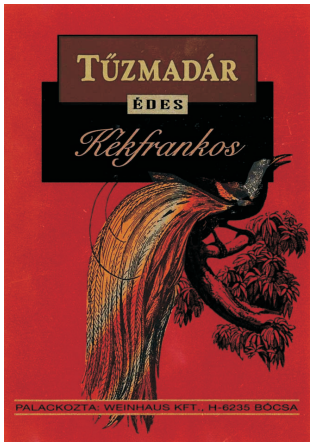


(511) 33 Borok.

---

**(210) M 07 02189** **(220) 2007.06.12.**
(731) Béke Irodaház Kft., Budapest (HU)
**(541) BOHEM**
(511) 41 Nevelés; szakmai képzés; szórakoztatás; sport- és kulturális tevékenységek.

43 Vendéglátás (élelmezés); időleges szállásadás.

---

**(210) M 07 03214** **(220) 2007.09.24.**
(731) EGIS Gyógyszergyár Nyilvánosan Működő Részvénytársaság, Budapest (HU)
**(541) MYELEGIN**
(511) 5 Humán gyógyszerészeti készítmények.

---

**(210) M 06 04195** **(220) 2006.12.21.**
(731) Országos Takarékpénztár és Kereskedelmi Bank Nyrt., Budapest (HU)
(740) dr. Szigeti Éva, DANUBIA Szabadalmi és Védjegy Iroda Kft., Budapest
**(546)**

(511) 36 Biztosítás; pénzügyi ügyletek; valutaügyletek; ingatlanügyletek; ezen belül pénzügyi és banki szolgáltatások általában, árú- és kereskedelmi hitelügyletek, folyószámla-vezetés, jelzálogbanki szolgáltatások, befektetések kezelése, befektetési alapok vezetése és közvetítése, alapítványok pénzügyi kezelése; interneten és távközlési hálózatokon keresztül nyújtott (telebank) banki és pénzügyi szolgáltatások, lízingügyletek, különösen gépjárműlízing; életjáradék- és nyugdíj-folyósítási valamint biztosítási szolgáltatások (nyugdíjpénztárak), egészségpénztárak (betegbiztosítás), utazásbiztosítások, életbiztosítások, gépjármű- és hajóbiztosítások, lakás-, ingatlan- és építkezési biztosítások, műtárgy- és egyéb speciális biztosítások, viszontbiztosítások; ingatlanforgalmazás, ingatlanlízing, ingatlankezelés, lakásbérlet, ingatlanberuházás, ingatlanhasznosítás (ingatlanügynökségek), ingatlan bérbeadása és -vétele.

---

**(210) M 07 01012** **(220) 2007.03.27.**
(731) QUAESTOR Pénzügyi Tanácsadó Zártkörűen Működő Részvénytársaság, Budapest (HU)
(740) Glósz és Társa Kft., Budapest
**(546)**

(511) 35 Reklámozás; kereskedelmi ügyletek; kereskedelmi adminisztráció; irodai munkák.

36 Biztosítás; pénzügyi ügyletek; valutaügyletek; ingatlanügyletek.

37 Építkezés; javítás; szerelési szolgáltatások.

38 Távközlés.

39 Szállítás; áruk csomagolása és raktározása; utazásszervezés.

41 Nevelés; szakmai képzés; szórakoztatás; sport- és kulturális tevékenységek.

42 Tudományos és műszaki szolgáltatások, valamint az idetartozó tervezői és kutatói tevékenység; ipari elemző és kutató szolgáltatások; számítástechnikai hardver- és szoftvertervezés és -fejlesztés.

---

**(210) M 07 01376** **(220) 2007.04.18.**
(731) Kürt Zrt., Budapest (HU)
(740) dr. Szigeti Éva, DANUBIA Szabadalmi és Védjegy Iroda Kft., Budapest
**(546)**

(511) 42 Tudományos és műszaki szolgáltatások, valamint az idetartozó tervezői és kutatói tevékenység; ipari elemző és kutató szolgáltatások; számítástechnikai hardver- és szoftvertervezés és -fejlesztés; jogi szolgáltatások; különösen tudományos célú kutató-fejlesztő tevékenység integrált információbiztonság témakörben.

---

**(210) M 07 01377** **(220) 2007.04.18.**
(731) Győri Keksz Kft., Győr (HU)
(740) dr. Szőllősi Adél, Győri Keksz Kft., Győr
**(541) DÖRMI**
(511) 30 Aprósütemények, cukorkaáruk, cukrászsütemények, csokoládé, gabonakészítmények, gyümölcsös sütemények, kakaós termékek, kétszersültek, kekszek, mézeskalácsok, mentacukorkák, pralinék, piskóták, teasütemények, sütemények, sós kekszek.

**(210) M 07 01459** **(220) 2007.04.19.**
(731) Alföldi Tej Értékesítő és Beszerző Korlátolt Felelősségű Társaság, Debrecen (HU)
**(554)**

(511) 29 Tejföl.

---

**(210) M 07 01466** **(220) 2007.04.19.**
(731) Alföldi Tej Értékesítő és Beszerző Korlátolt Felelősségű Társaság, Debrecen (HU)
**(546)**

(511) 29 Tej.

---

**(210) M 07 01477** **(220) 2007.04.19.**
(731) Alföldi Tej Értékesítő és Beszerző Korlátolt Felelősségű Társaság, Debrecen (HU)
**(554)**

(511) 29 Tejtermékek.

---

**(210) M 07 01517** **(220) 2007.04.19.**
(731) IFF Ingatlankezelő Kft., Törökbálint (HU)
(740) dr. Formanek Zoltán ügyvéd, Budapest
**(546)**

(511) 16 Nyomdaipari termékek, úgymint újságok, magazinok, katalógusok, szakmai publikációk, valamint mindennemű nyomtatott reklámanyag az egészséges életmód és táplálkozás, valamint a multilevel marketing témakörében.

35 Kerekedelmi ügyletek, különös tekintettel a multilevel marketingre, táplálékkiegészítők, vitaminok és sporttápszerek értékesítésére, illetve egészségcentrumok, bioboltok működtetésére, internetes szolgáltatások nyújtása, úgymint kereskedelmi jellegű honlap működtetése; reklámok, szakmai publikációk interneten történő közzététele; webáruház működtetése, termékértékesítés.

---

**(210) M 07 01519** **(220) 2007.04.19.**
(731) MAKRONÓM Gazdasági Szolgáltató Betéti Társaság, Budapest (HU)
(740) dr. Sági György, Dr. Sági Ügyvédi Iroda, Budapest
**(546)**

MECÉNÁSOK KLUBJA

(511) 38 Internetes megjelenítés.
41 Lapkiadás.

---

**(210) M 07 01520** **(220) 2007.04.19.**
(731) SOLE-MiZo Tejterméket Gyártó, Forgalmazó és Szolgáltató Zártkörűen Működő Részvénytársaság, Szeged (HU)
(740) dr. Szűcs Ernő Péter, Csitáry és Szűcs Ügyvédi Iroda, Budapest
**(541) SOLE Classico**
(511) 29 Tej és tejtermékek.

---

**(210) M 07 02240** **(220) 2005.04.26.**
(731) STADA Arzneimittel AG, Bad Vilbel (DE)
(740) S.B.G. & K. Szabadalmi Ügyvivői Iroda, Budapest
**(541) MIRTASTAD**
(511) 5 Gyógyszerészeti, állatgyógyászati és egészségügyi termékek gyógyászati célokra, diétás anyagok gyógyászati használatra, bébiételek, kötszeranyagok, fogászati mintázóanyagok, fogtömő anyagok, fogfehérítők, fertőtlenítőszerek, kártevők irtására szolgáló készítmények, gombaölő szerek (fungicidek), gyomirtószerek (herbicidek).

---

**(210) M 07 02250** **(220) 2007.06.19.**
(731) Celgene Corporation, Summit, New Jersey (US)
(740) dr. Szigeti Éva, DANUBIA Szabadalmi és Jogi Iroda Kft., Budapest
**(541) CELGENE**
(511) 5 Gyógyszerészeti készítmények.

---

**(210) M 07 02251** **(220) 2007.06.19.**
(731) Bora Ital-nagykereskedelmi Kft., Békéscsaba (HU)
**(546)**

(511) 41 Nevelés; szakmai képzés; szórakoztatás; sport- és kulturális tevékenységek.

---

**(210) M 07 00736** **(220) 2007.03.06.**
(731) Tokaj Mercatus Borkereskedelmi Kft., Tokaj (HU)
**(546)**

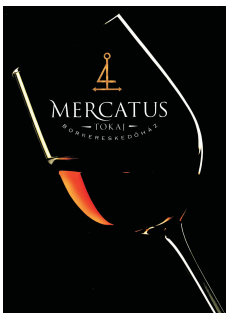


(511) 33 Tokaji eredetmegjelölés területéről származó borok.

**(210) M 07 00738** **(220) 2007.03.06.**
(731) The Body Shop International plc, Littlehampton, West Sussex (GB)
(740) dr. Hegymegi-Barakonyi Zoltán, Martonyi és Kajtár Baker & McKenzie Ügyvédi Iroda, Budapest
**(541) WHITE MUSK**
(511) 3 Fehérítőkészítmények és egyéb, mosásra szolgáló anyagok; tisztító-, fényesítő-, súroló- és csiszolószerek; szappanok; illatszerek, illóolajok, kozmetikai cikkek, hajmosó szerek; fogkrémek.

---

**(210) M 07 02424** **(220) 2007.07.05.**
(731) Mareco Ingatlan Zrt., Budapest (HU)
(740) Tóth Zsuzsanna, Budapest
**(546)**

(511) 36 Biztosítás; pénzügyi ügyletek; valutaügyletek; ingatlanügyletek.

---

**(210) M 07 02438** **(220) 2007.07.05.**
(731) BIBAS Kft., Budapest (HU)
**(541) BIBAS**
(511) 35 Kereskedelmi ügyletek.

---

**(210) M 07 01690** **(220) 2007.05.07.**
(731) Tran Thi Thanh Tuyet, Budapest (HU)
**(541) DELMARO**
(511) 25 Ruházati cikkek, cipők, kalapáruk.

---

**(210) M 07 01691** **(220) 2007.05.07.**
(731) Országos Temetkezési Egyesület és Ipartestület, Budapest (HU)
(740) dr. Kiss Andrea, Dr. Kiss Andrea Zs. Ügyvédi Iroda, Budapest
**(546)**

(511) 14 Amulettek (ékszerek), apró díszítőtárgyak, bizsuk (ékszerek), aranytárgyak utánzatai, asztaldíszek nemesfémből, díszek (ékszerek), ezüst dísztárgyak, ezüsttálak, edények, gyertyaoltó eszközök nemesfémből, gyertyatartók cseppfogó karikái nemesfémből, gyertyatartók, kandeláberek nemesfémből, kupák, fedett serlegek nemesfémből, serlegek, kelyhek nemesfémből, szobrocskák, nippek nemesfémből, szobrok nemesfémből, urnák nemesfémből, vallási/liturgikus célokra szolgáló edények nemesfémből.

20 Bútorok, fali dísztárgyak, nem textilből (bútorzat), fejtámaszok (bútorok), függönyök ablakokba, belső, koporsók, koporsószerelvények (nem fémből), paravánok (bútorok), párnák, fejpárnák, szobrocskák fából, viaszból, gipszből vagy műanyagból, urnák (temetési).

35 Kereskedelmi vagy reklámcélú kiállítások szervezése, reklámanyagok (röplapok, prospektusok, nyomtatványok, árumintákat) terjesztése, reklámanyagok terjesztése, árubemutatás, üzletszervezési és üzletvezetési tanácsadás.

45 Gyászszertartások, hamvasztás, temetés.

---

**(210) M 07 01659** **(220) 2007.05.02.**
(731) Oxicar-Trans Kft., Érd (HU)
(740) Mészárosné Dónusz Katalin, S.B.G. & K. Szabadalmi Ügyvivői Iroda, Budapest
**(541) OXICAR**
(511) 35 Reklámozás, kereskedelmi tevékenység, kereskedelmi adminisztráció, irodai munkák.

39 Szállítás, áruk csomagolása és raktározása.

---

**(210) M 07 01998** **(220) 2007.05.29.**
(731) dr. Gyovai Viola 35%, Kecskemét (HU); dr. Kalmár Zoltán Pál 35%, Kecskemét (HU); Pölös Csaba 30%, Kecskemét (HU)
**(546)**

(511) 3 Fehérítőkészítmények és egyéb, mosásra szolgáló anyagok; tisztító-, fényesítő-, súroló-, és csiszolószerek; szappanok; illatszerek, illóolajok, kozmetikai cikkek, hajmosó szerek; fogkrémek.

---

**(210) M 07 02061** **(220) 2007.05.31.**
(731) F. Tóth Géza, Miskolc (HU)
(740) Karaffy Erzsébet, Miskolc
**(541) MIKULÁSVONAT**
(511) 39 Utazásszervezés, szállítás, áruk csomagolása és raktározása.

41 Nevelés, szakmai képzés, szórakoztatás, kulturális tevékenységek.

---

**(210) M 07 02069** **(220) 2007.05.31.**
(731) Kucsa-Ker Kft., Veresegyház (HU)
**(546)**

(511) 3 Csiszolóanyagok folyékony, paszta és szilárd formában tisztításra, polírozásra és csiszolási előkészítésre; polírozó- és csiszolópaszták, csiszolótestek, mindenfajta csiszolóanyag lap, szalag, tárcsa, ív és tekercs formában; bevonatos csiszolóanyagok, különösen fólia, papír, vászon, nem szőtt, filc és fíber hordozón; csiszolópapír és -vászon, csiszolótömb, lapka, polírpapír, polírozóelemek, rugalmas kötésű csiszolóanyagok, csiszolóanyaggal bevont tömb és szivacs, csiszológyűrűk és -kúpok, csiszolópapír-tárcsák és fíber tárcsák beleértve öntapadók és tépőzáras rögzítéssel.

7 Gépszerszám vágásra, élesítésre, csiszolásra, felületkezelésre, polírozásra, különösen vágókorongok, csiszoló- és köszörűkorongok, vibrációs tárcsák, polírozók, élezőszerszámok, csapos csiszolószerszámok, tisztítótárcsák, tisztítókorongok, lamellás-korongok és lamellástárcsák, rugalmas kötésű köszörűkorongok és tárcsák, fibertárcsák, felületkezelő csiszoló-polírozó szerszámok (gépalkatrész), gyémánt- és CBN tárcsák, gyémánt- és CBN szerszámok, drótkefék, filckorongok, filcből készült szerszámok, rongykorongok, polírszivacsok, fibrisz kefék, élezőszerszámok (gépalkatrész), báránybut tárcsák, kiegészítő eszközök csiszolószerszámokhoz beleértve felfogótárcsákat, öntapadós felfogótárcsákat, kontakt és felfújható kerekek (gépalkatrész), felfogótárcsák, más gépi szerszámok (gépalkatrészek).

8 Kéziszerszámok, különösen kéziszerszámok vágásra, csiszolásra, polírozásra, élesítésre; kézi csiszolók, csiszolótömb, rúd, szivacsok és kövek, csiszolószerszámok, élezőszalagok, tárcsák; csiszolótárcsák, kézi csiszolókorongok, polírozószerszámok, kézi élezőszerszámok köszörűkorongokhoz, kézi kefék, acélreszelők, gyémántszemcsés reszelők.

---

**(210) M 07 02073** **(220) 2007.05.31.**
(731) Juhász Zsolt, Pilisszántó (HU)
(740) Marton Éva, Pomáz
**(546)**

(511) 43 Vendéglátás (élelmezés); 100%-ban adalékanyag- és állati eredetű alapanyagoktól mentes ételek készítése; olajos magvakból, teljes kiőrlésű lisztből, friss gyümölcsökből, zöldségekből készült ételek előállítása; különféle emésztő-, szív-, érrendszeri, cukorbetegségben, szenvedők, ill. lisztérzékenyek, candidások, tejfehérje- és tejcukorérzékenyek magas szintű, egészségüket megőrző táplálása.

---

**(210) M 07 02089** **(220) 2007.06.01.**
(731) Coca-Cola Magyarország Szolgáltató Kft., Dunaharaszti (HU)
(740) dr. Antalffy-Zsiros András, DANUBIA Szabadalmi és Jogi Iroda Kft., Budapest
**(546)**

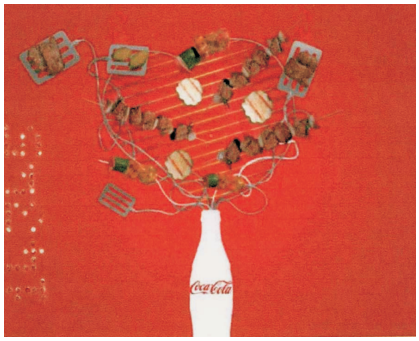


(511) 35 Reklámozás; kereskedelmi ügyletek; kereskedelmi adminisztráció.

---

**(210) M 07 02090** **(220) 2007.06.01.**
(731) Disney Enterprises, Inc., Burbank, California (US)
(300) 77/100,953 2007.02.06. US
(740) dr. Szigeti Éva, DANUBIA Szabadalmi és Jogi Iroda Kft., Budapest
**(541) PIRANTES OF THE CARIBBEAN: AT WORLD'S END**
(511) 41 Szórakoztatási és oktatási szolgáltatások.

---

**(210) M 07 02139** **(220) 2007.06.08.**
(731) Boda & Partners Kft., Budapest (HU)
**(541) GOODWILL GAMES**
(511) 28 Játékok.
41 Képzés, szórakozás.

---

**(210) M 07 02144** **(220) 2007.06.08.**
(731) Csíkos Lilla, Isaszeg (HU)
**(546)**

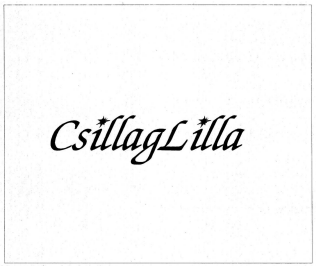


(511) 45 Horoszkópkészítés és asztrológiai tartalmak készítése minden formában és területen tv, rádió, internet, wap, írott sajtó, könyvek formájában, minden tevékenység, amely az asztrológiához kapcsolódik és azzal összefügg, ezotériai, lélekfejlődési, életminőség-javító tanácsadás.

---

**(210) M 07 02145** **(220) 2007.06.08.**
(731) dr. Chen Zhen, Budapest (HU)
**(546)**

(511) 5 Egészségügyi készítmény.

---

**(210) M 07 02146** **(220) 2007.06.08.**
(731) dr. Chen Zhen, Budapest (HU)
**(546)**

(511) 3 Kozmetikai cikk.

**(210) M 07 02147** **(220) 2007.06.08.**
(731) dr. Chen Zhen, Budapest (HU)
**(546)**

(511) 5 Egészségügyi készítmény.

---

**(210) M 07 02149** **(220) 2007.06.08.**
(731) Cargill, Incorporated (Delaware állam törvényei szerint bejegyzett cég), Wayzata, Minnesota (US)
(300) 77/065,597 2006.12.15. US
(740) dr. Szigeti Éva, DANUBIA Szabadalmi és Védjegy Iroda Kft., Budapest
**(541) LOYALL**
(511) 31 Állateledel.

---

**(210) M 07 02231** **(220) 2007.06.14.**
(731) Hollóházi Porcelán Manufaktúra Zrt., Hollóháza (HU)
(740) dr. Cserba Lajos ügyvéd, Diósgyőr
**(546)**

(511) 14 Porcelánárukat nemesfémmel és ötvözeteikkel művészi munkával bevont termékek.

21 Porcelánáruk.

---

**(210) M 07 02479** **(220) 2007.07.09.**
(731) ASD Ingatlanközvetítő és Fejlesztő Kft., Budapest (HU)
(740) dr. Balassa Ágnes, Bihary, Balassa & Társai Ügyvédi Iroda, Budapest
**(546)**

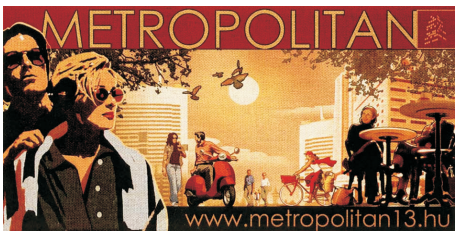


(511) 35 Reklámozás; kereskedelmi ügyletek; kereskedelmi adminisztráció; irodai munkák; adatgyűjtés kereskedelmi ügyletekről; adatkutatás számítógépfájlokban (mások számára); eladási propaganda (mások számára); hirdetési hely kölcsönzése; hirdetési oldalak készítése; kereskedelmi vagy reklámcélú kiállítások szervezése; kereskedelmi vagy reklámcélú vásárok szervezése; online hirdetői tevékenység számítógépes hálózaton; piaci tanulmányok; piackutatás; rádiós reklámozás; reklámanyag naprakész állapotba hozása; reklámanyagok kölcsönzése; reklámanyagok (röplapok, prospektusok, nyomtatványok, áruminták) terjesztése; reklámanyagok terjesztése; reklámidő bérlete távközlési médiumban; reklámozás; reklámszövegek publikálása; sajtófigyelés; statisztikai információnyújtás; szabadtéri hirdetés; televíziós reklámozás; árubemutatás; áruminták terjesztése.

36 Biztosítás; pénzügyi ügyletek; valutaügyletek; ingatlanügyletek; ingatlankezelés; ingatlanok értékbecslése; ingatlanügynökségek; irodák (ingatlanok) bérlete; lakásbérlet; lakásügynökségek.

37 Építkezés; javítás; szerelési szolgáltatások; építés; építési tárgyú információk; épületek (belső) tisztítása; épületek tisztítása (külső felületé).

---

**(210) M 07 02337** **(220) 2007.06.27.**
(731) Ingatlanbank Zrt., Budapest (HU)
(740) dr. Hódy Gábor Pál, Hódy és Társai Ügyvédi Iroda, Budapest
**(546)**

(511) 36 Biztosítás; pénzügyi ügyletek; valutaügyletek; ingatlanügyletek, vagyonkezelés, ingatlankezelés, ingatlanlízing, ingatlanok értékbecslése, ingatlanügynökségek, irodák (ingatlanok) bérlete, jelzálog-hitelezés, jótékonysági célú gyűjtések, kölcsön (finanszírozás), követelésbehajtási ügynökségek, lakásbérlet, lakásügynökségek, lakbérbehajtás, mezőgazdasági ingatlanok bérlete, alkuszi/ügynöki tevékenység, banküzletek, bérházak kezelése, elszámolóház, klíringház, faktorálási szolgáltatások, felszámolói szolgáltatások (pénzügyi), finanszírozási szolgáltatások.

---

**(210) M 07 02338** **(220) 2007.06.27.**
(731) Tropicana Products, Inc. (Delaware állam törvényei szerint működő vállalat), Bradenton, Florida (US)
(740) S.B.G. & K. Budapesti Ügyvédi Iroda, Budapest
**(541) DAILY DOSE SHOTS**
(511) 32 Sörök; ásványvizek, szénsavas vizek és egyéb alkoholmentes italok; gyümölcsitalok és gyümölcslevek; szörpök és más készítmények italokhoz, különösen gyümölcsturmixok és azzal kapcsolatos termékek, gyümölcslevek és gyümölcsitalok.

---

**(210) M 07 02339** **(220) 2007.06.27.**
(731) Tropicana Products, Inc. (Delaware állam törvényei szerint működő vállalat), Bradenton, Florida (US)
(740) S.B.G. & K. Budapesti Ügyvédi Iroda, Budapest
**(541) EASY SQUEEZE**
(511) 32 Sörök; ásványvizek, szénsavas vizek és egyéb alkoholmentes italok; gyümölcsitalok és gyümölcslevek; szörpök és más készítmények italokhoz, különösen gyümölcsturmixok és azzal kapcsolatos termékek, gyümölcslevek és gyümölcsitalok.

---

**(210) M 07 02340** **(220) 2007.06.27.**
(731) Tropicana Products, Inc. (Delaware állam törvényei szerint működő vállalat), Bradenton, Florida (US)
(740) S.B.G. & K. Budapesti Ügyvédi Iroda, Budapest
**(541) TROPICANA FRUJU**
(511) 32 Sörök; ásványvizek, szénsavas vizek és egyéb alkoholmentes italok; gyümölcsitalok és gyümölcslevek; szörpök és más készítmények italokhoz, különösen gyümölcsturmixok és azzal kapcsolatos termékek, gyümölcslevek és gyümölcsitalok.

---

**(210) M 07 00781** **(220) 2007.03.08.**
(731) Nagy Tamás, Budapest (HU)
**(541) SZÓDABIKUCI**
(511) 1 Ipari, tudományos, fényképészeti, mezőgazdasági, kertészeti, erdészeti vegyi termékek; tűzoltó szerek; fémek edzésére és hegesztésére szolgáló készítmények; élelmiszerek tartósítására szolgáló vegyi anyagok; cserzőanyagok; ezen belül különösen: szóda és szénsav, gázok és termékek ipari és élelmiszer-ipari felhasználásra.

3 Fehérítőkészítmények és egyéb, mosásra szolgáló anyagok; tisztító-, fényesítő-, súroló- és csiszolószerek; szappanok; illatszerek, illóolajok, kozmetikai cikkek, hajmosó szerek; fogkrémek.

21 Eszközök, edények és tartályok háztartási és konyhai célokra (nem nemesfémből és nem nemesfém bevonattal); ezen belül különösen: szóda és szénsav, gázok és termékek ipari és élelmiszeripari felhasználásra és tárolására szolgáló eszközök.

35 Reklámozás; kereskedelmi ügyletek; kereskedelmi adminisztráció; irodai munkák.

---

**(210) M 07 01718** **(220) 2007.05.09.**
(731) O-Nagy Endre, Budapest (HU)
(740) dr. Szakál Róbert, Dr. Szakál Róbert Ügyvédi Iroda, Budapest
**(546)**

(511) 29 Hús, hal-, baromfi- és vadhús; húskivonatok; tartósított, szárított és főzött gyümölcsök és zöldségek; zselék, lekvárok (dzsemek), kompótok; tojások, tej és tejtermékek; étkezési olajok és zsírok.

35 Reklámozás; kereskedelmi ügyletek; kereskedelmi adminisztráció; irodai munkák.

43 Vendéglátási (élelmezési) szolgáltatások; ideiglenes szállásadás.

---

**(210) M 07 01719** **(220) 2007.05.09.**
(731) O-Nagy Endre, Budapest (HU)
(740) dr. Szakál Róbert, Dr. Szakál Róbert Ügyvédi Iroda, Budapest
**(546)**

(511) 29 Hús, hal-, baromfi- és vadhús; húskivonatok; tartósított, szárított és főzött gyümölcsök és zöldségek; zselék, lekvárok (dzsemek), kompótok; tojások, tej és tejtermékek; étkezési olajok és zsírok.

35 Reklámozás; kereskedelmi ügyletek; kereskedelmi adminisztráció; irodai munkák.

---

**(210) M 07 01720** **(220) 2007.05.09.**
(731) O-Nagy Endre, Budapest (HU)
(740) dr. Szakál Róbert, Dr. Szakál Róbert Ügyvédi Iroda, Budapest
**(546)**

(511) 29 Hús, hal-, baromfi- és vadhús; húskivonatok; tartósított, szárított és főzött gyümölcsök és zöldségek; zselék, lekvárok (dzsemek), kompótok; tojások, tej és tejtermékek; étkezési olajok és zsírok.

35 Reklámozás; kereskedelmi ügyletek; kereskedelmi adminisztráció; irodai munkák.

---

**(210) M 07 01722** **(220) 2007.05.09.**
(731) Patella-96 Kft., Törökbálint (HU)
**(546)**

(511) 35 Online hirdetői tevékenység számítógépes hálózaton.

---

**(210) M 07 02926** **(220) 2007.08.24.**
(731) Kiss Róbert Richárd, Budapest (HU)
(740) Ézsiás József, Budapest
**(541) RICHIE FILM**
(511) 35 Reklámozás; kereskedelmi ügyletek intézése, kereskedelmi adminisztráció, irodai munkák.

---

**(210) M 07 02927** **(220) 2007.08.24.**
(731) Kiss Róbert Richárd, Budapest (HU)
(740) Ézsiás József, Budapest
**(541) GULLIVER**
(511) 16 Folyóiratok, képeslapok.

---

**(210) M 07 02934** **(220) 2007.08.27.**
(731) Tsai Hing Lam, Budapest (HU)
(740) dr. Sztrókay Eszter ügyvéd, Budapest
**(546)**

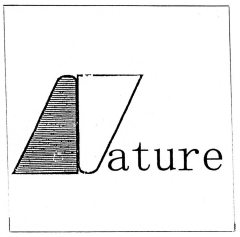


(511) 25 Ruházati cikkek, cipők, kalapáruk.

---

**(210) M 07 02935** **(220) 2007.08.27.**
(731) SOUL Marketing Ingatlanügynöki és Szolgáltató Kft., Budapest (HU)
(740) dr. Loványi Róbert ügyvéd, Budapest
**(541) The ideal way of life**
(511) 35 Reklámozás; kereskedelmi ügyletek; kereskedelmi adminisztráció; irodai munkák.

36 Biztosítás; pénzügyi ügyletek; valutaügyletek; ingatlanügyletek.

37 Építkezés; javítás; szerelési szolgáltatások.

---

**(210) M 07 01986** **(220) 2007.05.25.**
(731) Briston Kft., Budapest (HU)
**(546)** **BRISTON**

(511) 3 Bőrkonzerváló szerek (kenőcsök), cipészviasz, cipőgyanta, cipőviaszok, fényesítőszerek bútorokhoz és padlóhoz, folttisztító szerek, krémek bőrhöz, krémek cipészeknek, mosószerek nem gyártáshoz és nem gyógyászati használatra, polírozó viasz, mosószerek, fehérítőszerek, csiszolótermékek, tisztítószerek, vegytisztító készítmények.

---

**(210) M 07 02428** **(220) 2007.07.05.**
(731) CLS Művészeti Kiadó Kft., Budapest (HU)
**(546)**

(511) 9 CD-k.
41 Szórakoztatás; szórakoztató tárgyú rendezvények szervezése és lebonyolítása.

---

**(210) M 07 02430** **(220) 2007.07.05.**
(731) Kunság-Szesz Zrt., Kiskőrös (HU)
**(546)**

(511) 32 Forrásvíz.

---

**(210) M 07 01924** **(220) 2007.05.22.**
(731) Concept Multimedia Hungary Kft., Budapest (HU)
(740) dr. Lengyel Attila, Sarkadi & Társai Ügyvédi Iroda, Budapest
**(546)**

ELADÓ-KIADÓ
INGATLAN eladokiado.hu

(511) 16 Papír, karton és ezen anyagokból készült termékek, amelyek nem tartoznak más osztályokba; nyomdaipari termékek; könyvkötészeti anyagok; fényképek; papíripari cikkek, papíripari vagy háztartási ragasztóanyagok; anyagok művészek részére; ecsetek; írógépek és irodai cikkek (bútorok kivételével); tanítási és oktatási anyagok (készülékek kivételével); csomagolásra szolgáló műanyagok (amelyek nem tartoznak más osztályokba); nyomdabetűk; klisék.
35 Reklámozás; kereskedelmi ügyletek; kereskedelmi adminisztráció; irodai munkák.
36 Biztosítás; pénzügyi ügyletek; valutaügyletek; ingatlanügyletek.
38 Távközlés.

---

**(210) M 07 02663** **(220) 2007.07.23.**
(731) Kormon Csaba, Budapest (HU)
**(546)**

(511) 5 Bébiételek.
20 Bababútorok és kiegészítők.
25 Babaruházati cikkek, cipők, kalapáruk.
28 Játékok, játékszerek, babakocsik.

---

**(210) M 07 02673** **(220) 1998.04.06.**
(731) Bausch & Lomb Incorporated, New York (US)
(740) dr. Szigeti Éva, DANUBIA Szabadalmi és Jogi Iroda Kft., Budapest
**(541) ALREX**
(511) 5 Allergia elleni, szteroidos szemészeti készítmények, nevezetesen szemcseppek, folyadékok, gélek és kenőcsök szemfertőzések és -gyulladások kezelésére.

---

**(210) M 07 02682** **(220) 2007.07.23.**
(731) CFA-HUNGÁRIA Kft., Törökbálint (HU)
(740) dr. Szigeti Éva, DANUBIA Szabadalmi és Jogi Iroda Kft., Budapest
**(541) GOLDHAND**
(511) 3 Kéztisztító és kézápoló szerek.

---

**(210) M 07 02683** **(220) 2007.07.23.**
(731) CFA-HUNGÁRIA Kft., Törökbálint (HU)
(740) dr. Szigeti Éva, DANUBIA Szabadalmi és Jogi Iroda Kft., Budapest
**(546)**

(511) 3 Kéztisztító és kézápoló szerek.

---

**(210) M 07 03293** **(220) 2007.09.28.**
(731) EGIS Gyógyszergyár Nyilvánosan Működő Részvénytársaság, Budapest (HU)
**(541) PENTOGIN**
(511) 5 Humán gyógyszerészeti készítmények.

---

**(210) M 07 03294** **(220) 2007.09.28.**
(731) EGIS Gyógyszergyár Nyilvánosan Működő Részvénytársaság, Budapest (HU)
**(541) EPILAMO**
(511) 5 Humán gyógyszerészeti készítmények.

---

**(210) M 07 03295** **(220) 2007.09.28.**
(731) EGIS Gyógyszergyár Nyilvánosan Működő Részvénytársaság, Budapest (HU)
**(541) LETIRAM**
(511) 5 Humán gyógyszerészeti készítmények.

---

**(210) M 07 03296** **(220) 2007.09.28.**
(731) EGIS Gyógyszergyár Nyilvánosan Működő Részvénytársaság, Budapest (HU)
**(541) EPILETAM**
(511) 5 Humán gyógyszerészeti készítmények.

---

**(210) M 07 03299** **(220) 2007.09.28.**
(731) EGIS Gyógyszergyár Nyilvánosan Működő Részvénytársaság, Budapest (HU)
**(541) PENTEGIN**
(511) 5 Humán gyógyszerészeti készítmények.

---

**(210) M 07 03301** **(220) 2007.09.28.**
(731) EGIS Gyógyszergyár NyRt., Budapest (HU)
**(546) Инновация является традицией**
(511) 5 Gyógyszerészeti, állatgyógyászati és egészségügyi termékek, diétás készítmények orvosi használatra, tapaszok, sebkötöző anyagok, fogtömő anyagok és fogászati mintázó anyagok, fertőtlenítőszerek, készítmények kártékony állatok irtására, gombaölő szerek, gyomirtók.

16 Nyomdaipari termékek, újságok és folyóiratok, cédulák papírból vagy kartonlapból, címkék, csomagolópapírok, dobozok, tudományos publikációk, szakcikkek papír adathordozókon.

41 Oktatás, szakmai képzés, gyógyászati és gyógyszerészeti képzés, gyógyászati témájú konferenciák, kongresszusok, szemináriumok szervezése és lebonyolítása, orvosi tárgyú könyvek, kézikönyvek és adatbázisok kiadása.

42 Kiállítások szervezése, lebonyolítása, kivitelezése, gyógyszerek kutatása és fejlesztése, klinikai kipróbálása, gyógyszerek és gyógyhatású anyagok törzskönyveztetése, marketingtevékenység, cégképviselet.

---

**(210) M 07 01724** **(220) 2007.05.09.**
(731) dr. Szabó Edina, Pécel (HU);
dr. Moravcsik Bence, Budapest (HU)
(740) dr. Benkő Ferenc, Benkő Ügyvédi Iroda, Budapest
**(546)**

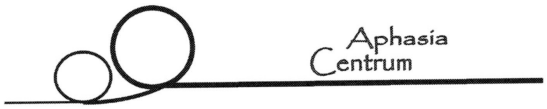


(511) 44 Betegápolási szolgáltatások, egészségügyi szolgáltatások, fizi(k)oterápia, hátgerincmasszázzsal gyógyítás, klinikák, kórházi szolgáltatások, masszázs, orvosi klinikák, orvosi szolgáltatások, otthonok lábadozók utókezelésére, pszichológus szolgáltatásai, szanatóriumok.

---

**(210) M 07 01731** **(220) 2007.05.10.**
(731) Szakálfém Alkatrészgyártó és Szolgáltató Kft., Budaörs (HU)
(740) Kormos Ágnes, Egyéni szabadalmi ügyvivő, Budapest
**(546)**

(511) 7 Gépek és szerszámgépek; motorok (a szárazföldi járműmotorok kivételével); tengelykapcsolók és erőátviteli elemek (a szárazföldi járművek céljára készültek kivételével); nem kézi működtetésű mezőgazdasági eszközök; keltetőgépek.

12 Járművek; szárazföldi, légi vagy vízi közlekedési eszközök.

---

**(210) M 07 01772** **(220) 2007.05.11.**
(731) Shanghai Silk Group Co., Ltd., Shanghai (CN)
(740) dr. Szigeti Éva, DANUBIA Szabadalmi és Védjegy Iroda Kft., Budapest
**(546)**

(511) 9 Optikai eszközök és felszerelések, nevezetesen szemüvegek, szemüvegtokok, szemüvegkeretek, szemüvegüvegek, kontaktlencsék, szemüvegtartó zsinórok, cvikkerláncok, szemüvegkeretek és napszemüvegek.

14 Nemesfémek és ötvözeteik, valamint az ilyen anyagokból készült, vagy ezekkel bevont termékek, amelyek nem tartoznak más osztályokba; ékszerek, drágakövek; órák és más időmérő eszközök, nevezetesen karkötők, karperecek, melltűk, gyűrűk, nemesfémből készült kapcsok, kulcskarikák, fülbevalók, karórák és ezüstdíszítések.

25 Ruházati cikkek, lábbelik, fejfedők, nevezetesen ruhák, cipők, kalapok, sálak, nyakkendők, övek, kesztyűk és kötöttáruk.

---

**(210) M 07 01774** **(220) 2007.05.11.**
(731) OVA G. BARGELLINI S.P.A., Pieve di Cento (Bologna) (IT)
(740) dr. Szigeti Éva, DANUBIA Szabadalmi és Védjegy Iroda Kft., Budapest
**(541) GUARDIAN**
(511) 11 Világítókészülékek és berendezések; járművek világítóeszközei; lámpák; biztonsági lámpák; elektromos lámpák; világítóeszközök.

---

**(210) M 07 01777** **(220) 2007.05.14.**
(731) Horváthné Molnár Györgyi, Cece (HU)
**(546)**

(511) 12 Járművek; szárazföldi, légi vagy vízi közlekedési eszközök.

---

**(210) M 07 01781** **(220) 2007.05.14.**
(731) Magyar Posta Zártkörűen Működő Részvénytársaság, Budapest (HU)
(740) dr. Hencz János László, Budapest
**(541) Ahol Ön a világ közepe**
(511) 39 Szállítás; áruk csomagolása és raktározása; utazásszervezés.

---

**(210) M 07 01796** **(220) 2007.05.14.**
(731) Zhang Li Mei, Budapest (HU)
**(546)**

(511) 7 Gépek és szerszámgépek; motorok (a szárazföldi járműmotorok kivételével); tengelykapcsolók és erőátviteli elemek (a szárazföldi járművek céljára készültek kivételével); nem kézi működtetésű mezőgazdasági eszközök; keltetőgépek.

---

**(210) M 07 01825** **(220) 2007.05.16.**
(731) Sanatio Bt., Cegléd (HU)
(740) dr. Budai Miklós ügyvéd, Budapest
**(546)**

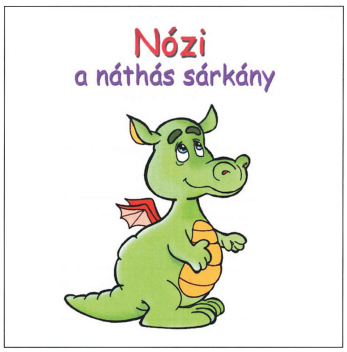


(511) 5 Gyógyszerészeti és állatgyógyászati készítmények; egészségügyi készítmények gyógyászati használatra; diétás anyagok gyógyászati használatra, bébiételek; tapaszok, kötszeranyagok; fogtömő anyagok és fogászati mintázóanyagok; fertőtlenítőszerek; kártékony állatok és növények irtására szolgáló készítmények; gombaölő szerek (fungicidek), gyomirtó szerek (herbicidek).

10 Sebészeti, orvosi, fogorvosi és állatgyógyászati készülékek és műszerek, művégtagok, műszemek és műfogak; ortopédiai cikkek; sebészeti varratanyagok.

16 Papír, karton és ezen anyagokból készült termékek, amelyek nem tartoznak más osztályokba; nyomdaipari termékek; könyvkötészeti anyagok; fényképek; papíripari cikkek, papíripari vagy háztartási ragasztóanyagok; anyagok művészek részére; ecsetek; írógépek és irodai cikkek (bútorok kivételével); tanítási és oktatá-

si anyagok (készülékek kivételével); csomagolásra szolgáló műanyagok (amelyek nem tartoznak más osztályokba); nyomdabetűk; klisék.

44 Orvosi szolgáltatások; állatgyógyászati szolgáltatások; higiéniai és szépségápolási szolgáltatások emberek és állatok részére; mezőgazdasági, kertészeti és erdészeti szolgáltatások.

---

**(210) M 07 01827** **(220) 2007.05.16.**
(731) ONCO-REHAB Egészségügyi Szolgáltató Kft., Budapest (HU)
**(541) Bio-KataLEN**
(511) 29 Szárított zöldségek, gyümölcsök, enzimek, növényi olajok, tejsavbaktériumok, magvak, kapszulázva.

---

**(210) M 07 01968** **(220) 2007.05.24.**
(731) UniTrade M & M Kft., Kunszentmárton (HU)
**(546)**

(511) 35 Reklámozás; kereskedelmi ügyletek; kereskedelmi adminisztráció; irodai munkák; fémipari termékek kereskedelme, reklámozás.

40 Fémmegmunkálás, fémbevonat készítése elektromos úton, fémbevonás, fémek hőkezelése, fémöntés, forrasztás, kovácsolás.

---

**(210) M 07 01969** **(220) 2007.05.24.**
(731) Makra Tibor, Szentes (HU)
**(546)** MAKRASOFT
(511) 35 Reklámozás; kereskedelmi ügyletek; kereskedelmi adminisztráció; irodai munkák; különösen szoftverkereskedelem, reklámozás.

42 Szoftvertervezés, -fejlesztés, szellemi tulajdon licencek adása.

---

**(210) M 07 01983** **(220) 2007.05.25.**
(731) Stahl Judit, Budapest (HU)
(740) dr. Balás Éva ügyvéd, Budapest
**(541) STAHL**
(511) 29 Hús, hal-, baromfi- és vadhús; húskivonatok; tartósított, szárított és főzött gyümölcsök és zöldségek; zselék, lekvárok (dzsemek), kompótok; tojások, tej és tejtermékek; étkezési olajok és zsírok.

30 Kávé, tea, kakaó, cukor, rizs, tápióka, szágó, kávépótló szerek; lisztek és más gabonakészítmények, kenyér, péksütemények és cukrászsütemények, fagylaltok; méz, melaszszirup; élesztő, sütőporok; só, mustár; ecet, fűszeres mártások; fűszerek; jég.

31 Mezőgazdasági, kertészeti, erdészeti termékek és magok, amelyek nem tartoznak más osztályokba; élő állatok; friss gyümölcsök és zöldségek; vetőmagok, élő növények és virágok; tápanyagok állatok számára; maláta.

32 Sörök; ásványvizek, szénsavas vizek és egyéb alkoholmentes italok; gyümölcsitalok és gyümölcslevek; szörpök és más készítmények italokhoz.

33 Alkoholtartalmú italok (a sörök kivételével).

---

**(210) M 07 01984** **(220) 2007.05.25.**
(731) STAHLBONUS Kft., Budapest (HU)
(740) dr. Balás Éva ügyvéd, Budapest
**(541) dr. Stahl agyfitness**
(511) 9 Tudományos célra szolgáló, tengerészeti, földmérő, villamos, fényképészeti, mozgóképi, optikai, súlymérő, egyéb mérő-, jelző-, ellenőrző (felügyeleti), életmentő és oktatóberendezések és felszerelések; hangok vagy képek rögzítésére, továbbítására, másolására szolgáló készülékek; mágneses adathordozók, hanglemezek; automata árueloszto berendezések és szerkezetek érmebedobással működő készülékekhez; regiszteres pénztárgépek, számológépek, adatfeldolgozó berendezések és számítógépek; tűzoltó készülékek.

16 Papír, karton és ezen anyagokból készült termékek, amelyek nem tartoznak más osztályokba; nyomdaipari termékek; könyvkötészeti anyagok; fényképek; papíripari cikkek, papíripari vagy háztartási ragasztóanyagok; anyagok művészek részére; ecsetek; írógépek és irodai cikkek (bútorok kivételével); tanítási és oktatási anyagok (készülékek kivételével); csomagolásra szolgáló műanyagok (amelyek nem tartoznak más osztályokba); nyomdabetűk; klisék.

28 Játékok, játékszerek; testnevelési és sportcikkek, amelyek nem tartoznak más osztályokba; karácsonyfadíszek.

41 Nevelés; szakmai képzés; szórakoztatás; sport- és kulturális tevékenységek.

---

**(210) M 07 01985** **(220) 2007.05.25.**
(731) STAHLBONUS Kft., Budapest (HU)
(740) dr. Balás Éva ügyvéd, Budapest
**(541) agyfitness**
(511) 9 Tudományos célra szolgáló, tengerészeti, földmérő, villamos, fényképészeti, mozgóképi, optikai, súlymérő, egyéb mérő-, jelző-, ellenőrző (felügyeleti), életmentő és oktatóberendezések és felszerelések; hangok vagy képek rögzítésére, továbbítására, másolására szolgáló készülékek; mágneses adathordozók, hanglemezek; automata árueloszto berendezések és szerkezetek érmebedobással működő készülékekhez; regiszteres pénztárgépek, számológépek, adatfeldolgozó berendezések és számítógépek; tűzoltó készülékek.

16 Papír, karton és ezen anyagokból készült termékek, amelyek nem tartoznak más osztályokba; nyomdaipari termékek; könyvkötészeti anyagok; fényképek; papíripari cikkek, papíripari vagy háztartási ragasztóanyagok; anyagok művészek részére; ecsetek; írógépek és irodai cikkek (bútorok kivételével); tanítási és oktatási anyagok (készülékek kivételével); csomagolásra szolgáló műanyagok (amelyek nem tartoznak más osztályokba); nyomdabetűk; klisék.

28 Játékok, játékszerek; testnevelési és sportcikkek, amelyek nem tartoznak más osztályokba; karácsonyfadíszek.

41 Nevelés; szakmai képzés; szórakoztatás; sport- és kulturális tevékenységek.

---

**(210) M 07 02693** **(220) 2007.06.06.**
(731) Hajdúvíz Üdítő és Ásványvízgyártó Kft., Budapest (HU)
**(546)**

(511) 32 Ásványvizek és szénsavas vizek.

---

**(210) M 07 02150** **(220) 2007.06.08.**
(731) Sarp Industries, Limay (FR)
(740) dr. Sasvári Gabriella, S.B.G. & K. Szabadalmi Ügyvivői Iroda, Budapest
**(541) SARPI**
(511) 35 Környezetvédelemre és hulladékkezelésre vonatkozó hirdetés; üzeletvezetési tanácsadás, környezetvédelemmel kapcsolatos üzletvezetési konzultáció, hulladékkezelés és hulladék hasznosítása, beleértve a veszélyes mérgező hulladékot; üzleti tanácsadás vagy információ hulladékgyűjtéssel, hulladékfeldolgozással és hulladékhasznosítással kapcsolatban, beleértve a veszélyes és mérgező hulladékot, hulladékszétválasztó központok irányítását; számítógépes hulladékkezelési adattár.

39 Hulladékgyűjtés, beleértve a veszélyes és mérgező hulladékok gyűjtése; szárazföldi és vízi hulladékszállítás, beleértve a veszélyes és mérgező hulladékok szállítása; hulladék, kis mennyiségű szennyvíz és kifolyóvíz csomagolása és tárolása; hulladékgyűjtésre vonatkozó gyűjtés, szállítás, csomagolás és tárolás, beleértve a veszélyes és mérgező hulladékokat.

40 Hulladékfeldolgozás, komposztálás, szétzúzás, érlelés, elkülönítés, beleértve a veszélyes és mérgező hulladékokat, hulladékeltávolítás hamvasztással és energiahamvasztással; szemét újrahasznosítása, beleértve a veszélyes hulladékot; szemét szivattyúzása és eltávolítása; hulladék újrahasznosítása és viszafordítása; salakhasznosítás; energiahasznosítás hulladékégetéssel; kiégett világítócsövek újrahasznosítása; gyógyitóiszap, beleértve a szennyvíztisztító üzemekben keletkezett iszap hasznosítása, nedvesítés, homogenizálás, erjesztés és biológiai eljárás komposztálásra és a hulladékkezelésre; gázüledék-folyamat eljárás; energiatermelés, beleértve a hulladékhasznosításból, veszélyes és mérgező anyagokból nyert biogázt és elektromosságot.

42 Tanulmányozás és kivitelezés a hulladék témakörben, beleértve veszélyes és mérgező hulladékot, a begyűjtéstől a feldolgozásig és hasznosításig; környezetvédelmi konzultáció, levegőszennyeződés-megelőzési szolgáltatás és rehabilitáció a csökkent értékű talajoknak és helyszíneknek; számítógépes programozás a fent említett technikai feladatok és környezetvédő adatbázis létrehozására; környezetvédelmi és hulladékhasznosítási tudományos és ipari kutatás, beleértve a veszélyes és mérgező hulladékot, és az ebből nyert energia; kémiai, biokémiai és bakterológiai analízis a hulladékhasznosítás terén.

---

**(210) M 07 02152** **(220) 2007.06.08.**
(731) AGROFOL Magyarország Ipari és Kereskedelmi Kft., Szeged (HU)
**(546)**

(511) 16 Fóliatasak-kasírozók (laminálók) [irodai cikkek], műanyag burkolólemezek (csomagoláshoz vagy kiszereléshez), műanyag fóliák csomagolásra, nyúlékony műanyag fóliák rakodólapra rakáshoz, zacskók csomagolásra (műanyagból).

---

**(210) M 07 02153** **(220) 2007.06.08.**
(731) UNIVER Szövetkezeti Zrt., Kecskemét (HU)
**(546)**

(511) 5 Bébiétel.

---

**(210) M 07 02175** **(220) 2007.06.11.**
(731) STADA Arzneimittel AG, Bad Vilbel (DE)
(740) ifj. Szentpéteri Ádám, S.B.G. & K. Szabadalmi Ügyvivői Iroda, Budapest
**(541) STADAFOR**
(511) 5 Gyógyszerészeti és állatgyógyászati készítmények; egészségügyi készítmények orvosi célokra; diétás anyagok orvosi használatra, bébiételek; ragtapaszok, sebkötöző anyagok; fogtömő anyagok, orvosi viaszok; fertőtlenítőszerek, készítmények kártevők pusztítására; fungicidek, herbicidek.

---

**(210) M 07 02176** **(220) 2007.06.11.**
(731) Unilever N.V., Rotterdam (NL)
(740) ifj. Szentpéteri Ádám, S.B.G. & K. Szabadalmi Ügyvivői Iroda, Budapest
**(541) ACTIFIZZ**
(511) 3 Fehérítőkészítmények és egyéb, mosásra szolgáló anyagok; tisztító-, fényesítő-, súroló-, és csiszolószerek; szappanok; illatszerek, illóolajok, kozmetikai cikkek, hajmosó szerek; fogkrémek.

---

**(210) M 07 02970** **(220) 2007.08.29.**
(731) Sagmel, Inc., Libertyville, Illionis (US)
(740) dr. Sasvári Gabriella, S.B.G. & K. Budapesti Ügyvédi Iroda, Budapest
**(541) ANDROZOL**
(511) 5 Gyógyszerészeti és állatgyógyászati készítmények; egészségügyi készítmények gyógyászati használatra; diétás anyagok gyógyászati használatra, gyógyhatású termékek és táplálékkiegészítők, beleértve spermaképződést elősegítő készítményeket férfiaknál.

---

**(210) M 07 02249** **(220) 2007.06.19.**
(731) Sütő Zoltán, Budapest (HU)
(740) Gláser Tamás, Lárhen Iparjogvédelmi Menedzser és Tanácsadó Kft., Budapest
**(541) JUST MARRIED CENTER**
(511) 35 Reklámozás; kereskedelmi ügyletek bonyolítása; kereskedelmi ügyletek adminisztrációja.

---

**(210) M 07 02977** **(220) 2007.08.30.**
(731) EGIS Gyógyszergyár Nyilvánosan Működő Részvénytársaság, Budapest (HU)
**(541) TOPIREG**
(511) 5 Humán gyógyszerészeti készítmények.

---

**(210) M 07 02978** **(220) 2007.08.30.**
(731) EGIS Gyógyszergyár Nyilvánosan Működő Részvénytársaság, Budapest (HU)
**(541) TOPILEPT**
(511) 5 Humán gyógyszerészeti készítmények.

---

**(210) M 07 01257** **(220) 2007.04.17.**
(731) The Timken Company (Ohio állam törvényei szerint működő vállalat), Canton, Ohio (US)
(740) dr. Sasvári Gabriella, S.B.G. & K. Szabadalmi Ügyvivői Iroda, Budapest
**(541) TIMKEN**
(511) 4 Minden célra használható és ipari kenőanyagok.

7 Kenőanyagok golyóscsapágyakhoz, láncokhoz, lineáris vezetékekhez, fogaskerekekhez, tömítésekhez és gépekhez.

---

**(210) M 07 01260** **(220) 2007.04.18.**
(731) Nikecell Hőszigetelőanyag-Gyártó és Forgalmazó Kft., Fűzfőgyártelep (HU)
**(546)**

(511) 17 Műanyagokból készült alakzatok, lapok, lemezek és tömbök (félkész termékek); tömítő-, kitömő- és szigetelőanyagok; habosított polisztirolból készült termékek.

---

**(210) M 07 01263** **(220) 2007.04.18.**
(731) Leroy. Co. Kft., Budapest (HU)
(740) Molnár Lászlóné, Budapest
**(541) NAPOLETANA**
(511) 43 Étterem, restaurant, pizzéria.

---

**(210) M 07 01264** **(220) 2007.04.18.**
(731) Starfield Publishing Kft., Budapest (HU)
**(541) VERANDA**
(511) 16 Folyóiratok, könyvek, magazinok.

---

**(210) M 07 01265** **(220) 2007.04.18.**
(731) Starfield Publishing Kft., Budapest (HU)
**(541) GERENDAHÁZAK**
(511) 16 Folyóiratok, könyvek, magazinok.

---

**(210) M 07 02281** **(220) 2007.06.21.**
(731) Tandberg ASA, Lysaker (NO)
(740) dr. Szigeti Éva, DANUBIA Szabadalmi és Jogi Iroda Kft., Budapest
**(541) TANDBERG**
(511) 9 Tudományos, tengerészeti, földmérő, fényképészeti, filmfelvevő, optikai, súlymérő, egyéb mérő-, jelző-, ellenőrző (felügyelő), életmentő és oktatókészülékek és műszerek; elektromos energia vezetésére, kapcsolására, átalakítására, tárolására, szabályozására vagy ellenőrzésére szolgáló készülékek és berendezések; hang vagy képek rögzítésére, átvitelére vagy reprodukciójára szolgáló készülék; mágneses adathordozók, (jel)hordozó lemezek; árusítóautomaták és érmebedobással működő berendezésekhez készült szerkezetek; pénztárgépek, számológépek, adatfeldolgozó berendezések és számítógépek; tűzoltó készülékek; videokonferencia-rendszerek; videokonferencia-berendezések és -felszerelések; rendszerek, berendezések és felszerelések, köztük szoftverek és webalapú szoftveralkalmazások számítógépes hálózatok útján történő valós idejű, multimédiás és több fél bevonásával történő kommunikációhoz; hangok és képek vételére, tárolására, másolására, visszajátszására, rögzítésére és továbbítására szolgáló berendezések, köztük kamerák, mikrofonok, televíziómonitorok, videomonitorok, számítógépes monitorok, asztali videorendszerek, audioegységek, erősítők, visszhang-kiegyenlítők, keverők, hangszórók, távirányító-adókészülékek, televíziókészülékek, rádiókészülékek, lemezjátszók, memóriaalapú lejátszók, telefonok, videotelefonok, mobiltelefonok és hordozható terminálok; szoftveralkalmazások és webalapú szoftveralkalmazások kommunikációhoz, interakcióhoz és adatmegosztáshoz; analóg-digitális és digitális-analóg átalakítók; rendszerek és felszerelések audioanyagok, adatok és videoanyagok digitális közvetítéséhez különféle, köztük kábeles, műholdas, földi, IP- és távközlési hálózatokon keresztül; rendszerek és felszerelések audioanyagok, adatok és videoanyagok sugárzásához különféle, köztük kábeles, műholdas, földi, IP- és távközlési hálózatokon keresztül; rendszerek és felszerelések kommunikációs infrastuktúrákhoz, köztük kiszolgálókhoz, archiváláshoz, többpontos vezérlőegységekhez kapcsolókhoz, keverőkhöz, átjárókhoz, kapuőrökhöz, tűzfalakhoz és hálózatkezelő szoftverekhez; rendszerek, felszerelések és szoftverek adatok ellenőrzéséhez, védelméhez, titkosításához és hitelesítéséhez; rendszerek, felszerelések és szoftverek idő, találkozók, órarendek, vagyontárgyak kezelésére és találkozóhelyiség kezeléséhez; elektronikus kiadványok (letölthető), elektronikus kiadványok, nevezetesen könyvek, kézikönyvek, prospektusok a videokonferencia területén.

---

**(210) M 07 02294** **(220) 2007.06.22.**
(731) Beisi Kft., Budapest (HU)
**(546)**

BESS

(511) 24 Ágynemű, textilneműk.

---

**(210) M 07 02295** **(220) 2007.06.22.**
(731) Magyar Posta Zártkörűen Működő Részvénytársaság, Budapest (HU)
(740) dr. Hencz János László, Budapest
**(541) Posta Direkt - a címzett ismert**
(511) 35 Reklámozás; kereskedelmi ügyletek; kereskedelmi adminisztráció; irodai munkák.
38 Távközlés.
39 Szállítás; áruk csomagolása és raktározása; utazásszervezés.

---

**(210) M 07 02296** **(220) 2007.06.22.**
(731) Unit Textilipari Kft., Kecskemét (HU)
(740) Palásti János, Helvécia
**(546)**

(511) 25 Textilruházat és konfekciótermék.

---

**(210) M 07 03109** **(220) 2007.09.12.**
(731) Solymosi Viktor, Budapest (HU)
(740) Kormos Ágnes egyéni szabadalmi ügyvivő, Budapest
**(541) REFASHION**
(511) 25 Ruházati cikkek, cipők, kalapáruk.
35 Reklámozás; kereskedelmi ügyletek; kereskedelmi adminisztráció; irodai munkák, ruházati cikkek kiskereskedelme.

---

**(210) M 07 01557** **(220) 2007.04.21.**
(731) E.R. Squibb & Sons, L.L.C. (Delaware állam törvényei szerint működő vállalat), Princeton, New Jersey (US)
(300) 77/142719 2007.03.28. US
(740) dr. Szamosi Katalin, S.B.G. & K. Szabadalmi Ügyvivői Iroda, Budapest
**(546)**

(511) 10 Orvosi készülékek és műszerek, nevezetesen, tasakok, karimák, gallérok, ostyák, ragasztós gyűrűk, szűrők, bőrvédők és az ehhez kapcsolódó alkatrészek; inkontinens betegek kezelésére szolgáló eszközök, nevezetesen katétertartályok, csövek, katéter-ellenőrző adapterek és ezekhez tartozó alkatrészek; vizeléssel és székeléssel kapcsolatos inkontinenciaeszközök, nevezetesen, katétertartályok, tasakok, katéter-ellenőrző adapterek és az ezekhez tartozó alkatrészek.

**(210) M 07 01558** **(220) 2007.04.21.**
(731) IPAN GmbH, Aschheim (DE)
(740) dr. Sasvári Gabriella, S.B.G. & K. Szabadalmi Ügyvivői Iroda, Budapest
**(546)**

(511) 35 Könyvelés, irodai tevékenységek; tárgyalások és egyeztetések és másokért való kereskedelmi tranzakciók, áruk vásárlására és eladására vonatkozó beszerzési szerződések; ipari tulajdonjogok vásárlására és eladására vonatkozó beszerzési szerződések; menedzsment-tanácsadás, személyzeti menedzsment-tanácsadás, szervezeti tanácsadás, személyzetek és munkaközvetítő irodák.

41 Oktatási, nevelési tanácsadás, oktatás és tanítás; konferenciák, kongresszusok, szemináriumok és szimpóziumok szervezése; könyvek, magazinok és hírújságok kibocsátása és publikálása; szövegek (nem reklám), elektronikusan másolható adatgyűjtemények kibocsátása és publikálása.

42 Törvényes szolgáltatások, törvényes keresések és az ipari tulajdon területén levő törvényes dokumentáció ellátása; technikai konzultáció és felmérés, technikai kutatások; számítógépes programok előkészítése és fenntartása; ellenőrzés, adminisztráció és harmadik felekért való ipari tulajdonjogok karbantartása; ipari tulajdonjogok kutatásai.

---

**(210) M 07 01580** **(220) 2007.04.24.**
(731) ADOC-SEMIC Kiadói és Nyomdai Kft., Budapest (HU)
(740) dr. Rédei Katalin, Dr. Rédei Katalin és dr. Pál Tibor Ügyvédi Iroda, Budapest
**(546)**

(511) 16 Papír, karton és ezen anyagokból készült termékek, amelyek nem tartoznak más osztályokba; nyomdaipari termékek; könyvkötészeti anyagok; fényképek; papíripari cikkek, papíripari vagy háztartási ragasztóanyagok; anyagok művészek részére; ecsetek; írógépek és irodai cikkek (bútorok kivételével); tanítási és oktatási anyagok (készülékek kivételével); csomagolásra szolgáló műanyagok (amelyek nem tartoznak más osztályokba); nyomdabetűk; klisék.

28 Játékok, játékszerek; testnevelési és sportcikkek, amelyek nem tartoznak más osztályokba; karácsonyfadíszek.

41 Szakmai képzés; szórakoztatás; sport- és kulturális tevékenységek.

---

**(210) M 07 01582** **(220) 2007.04.24.**
(731) ADOC-SEMIC Kiadói és Nyomdai Kft., Budapest (HU)
(740) dr. Rédei Katalin, Dr. Rédei Katalin és dr. Pál Tibor Ügyvédi Iroda, Budapest
**(546)**

(511) 28 Játékok, játékszerek; testnevelési és sportcikkek, amelyek nem tartoznak más osztályokba; karácsonyfadíszek.

---

**(210) M 07 01584** **(220) 2007.04.24.**
(731) Magyar Turizmus Zártkörűen Működő Részvénytársaság, Budapest (HU)
(740) dr. Tasnádi Gábor, Tasnádi Ügyvédi Iroda, Budapest
**(546)**

(511) 35 Reklámozás; kereskedelmi ügyletek; kereskedelmi adminisztráció; irodai munkák.

41 Nevelés; szakmai képzés; szórakoztatás; sport- és kulturális tevékenységek.

---

**(210) M 07 01609** **(220) 2007.04.26.**
(731) Immobilia Ingatlanfejlesztő és -Hasznosítási Zrt., Budapest (HU)
(740) dr. Ruttkai Tamás, Ruttkai és Marczel és Ruttkai Ügyvédi Iroda, Budapest
**(541) CSIPAK**
(511) 35 Reklámozás, kereskedelmi ügyletek.

36 Ingatlanügyletek.

---

**(210) M 07 01611** **(220) 2007.04.26.**
(731) HUNGÁRIA KERHOLDING II. Kft., Budapest (HU)
**(541) PIROS ÁSZ**
(511) 33 Alkoholtartalmú italok (a sörök kivételével).

---

**(210) M 07 01612** **(220) 2007.04.26.**
(731) HUNGÁRIA KERHOLDING II. Kft., Budapest (HU)
**(541) Zöld Ász**
(511) 33 Alkoholtartalmú italok (a sörök kivételével).

---

**(210) M 07 01613** **(220) 2007.04.26.**
(731) dr. Schmideg László György, Budapest (HU)
**(546)**

(511) 35 Reklámozás; kereskedelmi ügyletek; kereskedelmi adminisztráció; irodai munkák (ezen belül különösen; fogászati és fogtechnikai alapanyagok, eszközök, műszerek, készülékek kereskedelme, reklámozása).

40 Fogtechnikusi szolgáltatások.

44 Orvosi szolgáltatások, fogászat.

---

**(210) M 07 01615** **(220) 2007.04.26.**
(731) Mikka Kft., Budapest (HU)
(740) dr. Barcza Klára ügyvéd, Budapest
**(546)**

(511) 25 Alsónadrágok, alsóneműk, atléták, átmeneti dzsekik, átmeneti kabátok, átmeneti overálok, babacipő, bodyk, bélelt nadrágok, biciklisnadrágok, blézerek, bugyik, csecsemőkelengyék, babakelengyék, egyenruhák, esőkabátok, farmerdzsekik, farmeringek, farmernadrágok, farmerruhák, farmerszoknyák, fürdőköpenyek, fülvédők, fürdőbugyik, fürdőnadrágok, úszónadrágok, für-

dőruhák, hajpántok, halásznadrágok, hálóingek, hálózsákok, hosszúszoknyák, hosszú ujjú blúzok, hosszú ujjú ingek, hosszú ujjú pólók, hosszú ujjú ruhák, hurkolt kardigánok, hurkolt pulóverek, iskola köpeny, kalapok, kertésznadrágok, kesztyűk, kétrészesek, köntösök, pongyolák, kötényruhák, kötöttáruk, kötött kardigánok, kötött pulóverek, mellények, nadrágok, öltönyök, övek, parka (csuklyás blúzok), partedlik (nem papírból), perelinek, pizsamák, pólók, pufimellények, pulóverek, rövidnadrágok, rövid szoknyák, rövidujjú blúzok, rövidujjú ingek, rövidujjú pólók, rugdalózók, sálak, sapkák, sildes sapkák, sínadrágok, sporttrikók, strandruhák, szabadidő-kétrészesek, szabadidőnadrágok, szoknyák, téli dzsekik, télikabátok, téli overálok, térdnadrágok, tornaruházat, trikók, ujjatlan pólók, ünneplő ruházat, vizhatlan ruházat, zakók.

---

**(210) M 07 01616** **(220) 2007.04.26.**
(731) Masterplast Group International Zrt., Sárszentmihály (HU)
(740) Gláser Tamás, Lárhen Iparjogvédelmi, Tanácsadás, Menedzser és Szolgáltató Kft., Budapest
**(541) CORATREND**
(511) 2 Festékek, kencék, lakkok; rozsdagátló és fakonzerváló szerek; festőanyagok; maróanyagok; nyers természetes gyanták; fémlapok és fémporok festők, dekorátorok, nyomdászok és képzőművészek részére.

17 Kaucsuk, guttapercha, gumi, azbeszt, csillám és ezek pótanyagai, továbbá az ezen anyagokból készült termékek, amelyek nem tartoznak más osztályokba; sajtolt műanyag ipari célra; tömítő-, kitömő- és szigetelőanyagok; nem fémből készült rugalmas csövek.

19 Nem fém építőanyagok; nem fémből készült merev építési csövek; aszfalt, szurok és bitumen; nem fémből készült hordozható szerkezetek; emlékművek nem fémből.

---

**(210) M 07 01617** **(220) 2007.04.26.**
(731) KOFOLA HOLDING a.s., Ostrava (CZ)
(740) Rónaszéki Tibor szabadalmi ügyvivő, Budapest
**(541) Jupik.Pont mint Te!**
(511) 28 Játékok, játékszerek.

30 Teaalapú italok.

32 Ásványvizek, szénsavas italok és más alkoholmentes italok; gyümölcsitalok és gyümölcslevek; szörpök és más esszenciák italok előállítására; sörök.

---

**(210) M 07 01675** **(220) 2007.05.04.**
(731) SOLE-MiZo Tejterméket Gyártó, Forgalmazó és Szolgáltató Zártkörűen Működő Részvénytársaság, Szeged (HU)
(740) dr. Szűcs Ernő Péter, Csitáry és Szűcs Ügyvédi Iroda, Budapest
**(546)**
solemizo
(511) 29 Tej és tejtermékek.

---

**(210) M 07 01683** **(220) 2007.05.04.**
(731) VINDIJA d.d., Varazdin (HR)
(740) ifj. Szentpéteri Ádám, S.B.G. & K. Szabadalmi Ügyvivői Iroda, Budapest
**(541) VITAKTIV**
(511) 29 Hús, hal-, szárnyas- és vadhús; húskivonatok; befőzött, fagyasztott, szárított és főzött gyümölcsök és zöldségek; zselék, lekvárok, kompótok; tojás, tej és tejkészítmények, étkezési olajok és zsírok.

32 Sörök; ásvány- és szénsavval dúsított vizek és más alkoholmentes italok; gyümölcsitalok és gyümölcslevek; szörpök és más készítmények italokhoz.

---

**(210) M 07 01685** **(220) 2007.05.07.**
(731) Ekoprevent Kft., Szigetszentmiklós (HU)
**(541) ECO-CLEAN**
(511) 3 Fehérítőkészítmények és egyéb, mosásra szolgáló anyagok; tisztító-, fényesítő-, súroló- és csiszolószerek; szappanok; illatszerek, illóolajok, kozmetikai cikkek, hajmosó szerek; fogkrémek.

---

**(210) M 07 01686** **(220) 2007.05.07.**
(731) OTP Ingatlan Zrt., Budapest (HU)
(740) dr. Szűcs Ernő Péter, Csitáry és Szűcs Ügyvédi Iroda, Budapest
**(546)**
otp Ingatlan
(511) 36 Biztosítás; pénzügyi ügyletek; valutaügyletek; ingatlanügyletek.

37 Építkezés; javítás; szerelési szolgáltatások.

---

**(210) M 07 01687** **(220) 2007.05.07.**
(731) Média Bay Hirdetési Szolgáltató Korlátolt Felelősségű Társaság, Budapest (HU)
(740) dr. Jaczkovics László Gábor, Jaczkovics Ügyvédi Iroda, Budapest
**(546)**
media bay
fast moving media
(511) 35 Reklámozás; kereskedelmi ügyletek; kereskedelmi adminisztráció; irodai munkák.

---

**(210) M 07 01688** **(220) 2007.05.07.**
(731) Misso Fashion Kft., Budapest (HU)
(740) Blassius 2002 Kft., Budapest
**(546)**
MiSSO
(511) 25 Ruházati cikkek, cipők, kalapáruk.

---

**(210) M 07 01689** **(220) 2007.05.07.**
(731) MONARCHIA Borkereskedelmi Korlátolt Felelősségű Társaság, Eger (HU)
(740) dr. Tóth Csaba, Partos és Noblet Ügyvédi Iroda, Budapest
**(541) Noir Gold**
(511) 33 Alkoholtartalmú italok (a sörök kivételével).

---

**(210) M 07 02419** **(220) 2007.07.04.**
(731) ANTIBIOTICE S.A., Lasi, judet lasi (RO)
(740) dr. Szigeti Éva, DANUBIA Szabadalmi és Jogi Iroda Kft., Budapest
**(541) EFFIXENT**
(511) 5 Gyógyszerészeti és állatgyógyászati készítmények; egészségügyi készítmények gyógyászati használatra; diétás anyagok gyógyászati használatra, bébiételek; tapaszok, kötszeranyagok; fogtömő anyagok és fogászati mintázóanyagok; fertőtlenítőszerek; kártékony állatok és növények irtására szolgáló készítmények; gombaölő szerek (fungicidek), gyomirtó szerek (herbicidek).

**(210) M 07 02427** **(220) 2007.07.27.**
(731) Alpha-Vet Kft., Székesfehérvár (HU)
**(541) HUNGAROVET**
(511) 42 Weboldal alkotása és fenntartása mások számára.

---

**(210) M 07 03175** **(220) 2007.09.19.**
(731) EGIS Gyógyszergyár Nyilvánosan Működő Részvénytársaság, Budapest (HU)
**(541) Az innováció hagyomány**
(511) 5 Gyógyszerészeti, állatgyógyászati és egészségügyi termékek, diétás készítmények orvosi használatra, tapaszok, sebkötöző anyagok, fogtömő anyagok és fogászati mintázóanyagok, fertőtlenítőszerek, készítmények kártékony állatok irtására, gombaölő szerek, gyomirtók.

16 Nyomdaipari termékek, újságok és folyóiratok, cédulák papírból vagy kartonból, címkék, csomagolópapírok, dobozok, tudományos publikációk, szakcikkek papír adathordozón.

41 Oktatás, szakmai képzés, gyógyászati és gyógyszerészeti képzés, gyógyászati témájú konferenciák, kongresszusok, szemináriumok szervezése és lebonyolítása, orvosi tárgyú könyvek, kézikönyvek és adatbázisok kiadása.

42 Kiállítások szervezése, lebonyolítása, kivitelezése, gyógyszerek kutatása és fejlesztése, klinikai kipróbálása, gyógyszerek és gyógyhatású anyagok törzskönyveztetése, marketingtevékenység, cégképviselet.

---

**(210) M 07 03202** **(220) 2007.09.21.**
(731) Egis Gyógyszergyár Nyilvánosan Működő Részvénytársaság, Budapest (HU)
**(546)**

(511) 5 Gyógyszerészeti, állatgyógyászati és egészségügyi termékek, diétás készítmények orvosi használatra, tapaszok, sebkötöző anyagok, fogtömő anyagok és fogászati mintázóanyagok, fertőtlenítőszerek, készítmények kártékony állatok irtására, gombaölő szerek, gyomirtók.

16 Nyomdaipari termékek, újságok és folyóiratok, cédulák papírból vagy kartonlapból, címkék, csomagolópapírok, dobozok, tudományos publikációk, szakcikkek papír adathordozón.

41 Oktatás, szakmai képzés, gyógyászati és gyógyszerészeti képzés, gyógyászati témájú konferenciák, kongresszusok, szemináriumok szervezése és lebonyolítása, orvosi tárgyú könyvek, kézikönyvek és adatbázisok kiadása.

42 Kiállítások szervezése, lebonyolítása, kivitelezése, gyógyszerek kutatása és fejlesztése, klinikai kipróbálása, gyógyszerek és gyógyhatású anyagok törzskönyveztetése, marketingtevékenység, cégképviselet.

---

**(210) M 07 03203** **(220) 2007.09.21.**
(731) Egis Gyógyszergyár Nyilvánosan Működő Részvénytársaság, Budapest (HU)
**(541) innovation is tradition**
(511) 5 Gyógyszerészeti, állatgyógyászati és egészségügyi termékek, diétás készítmények orvosi használatra, tapaszok, sebkötöző anyagok, fogtömő anyagok és fogászati mintázóanyagok, fertőtlenítőszerek, készítmények kártékony állatok irtására, gombaölő szerek, gyomirtók.

16 Nyomdaipari termékek, újságok és folyóiratok, cédulák papírból vagy kartonlapból, címkék, csomagolópapírok, dobozok, tudományos publikációk, szakcikkek papír adathordozón.

41 Oktatás, szakmai képzés, gyógyászati és gyógyszerészeti képzés, gyógyászati témájú konferenciák, kongresszusok, szemináriumok szervezése és lebonyolítása, orvosi tárgyú könyvek, kézikönyvek és adatbázisok kiadása.

42 Kiállítások szervezése, lebonyolítása, kivitelezése, gyógyszerek kutatása és fejlesztése, klinikai kipróbálása, gyógyszerek és gyógyhatású anyagok törzskönyveztetése, marketingtevékenység, cégképviselet.

---

**(210) M 07 01711** **(220) 2007.05.09.**
(731) CERBONA Élelmiszeripari és Kereskedelmi Zrt., Székesfehérvár (HU)
(740) Várnai Anikó, INTERINNO Szabadalmi Iroda, Budapest
**(541) KÓCIÁN**
(511) 30 Liszt, gabonafélékből készült termékek, malomipari termékek, gabonapelyhek és darák, müzlik, tészták, sütő- és édesipari termékek, cukrászati termékek, lisztalapú ételek, ostyák, gabonaőrlemény alapú snacktermékek.

---

**(210) M 07 01712** **(220) 2007.05.09.**
(731) CERBONA Élelmiszeripari és Kereskedelmi Zrt., Székesfehérvár (HU)
(740) Várnai Anikó, INTERINNO Szabadalmi Iroda, Budapest
**(541) Kalózok reggelije**
(511) 30 Liszt, gabonafélékből készült termékek, malomipari termékek, gabonapelyhek és darák, müzlik, tészták, sütő- és édesipari termékek, cukrászati termékek, lisztalapú ételek, ostyák, gabonaőrlemény alapú snack termékek.

---

**(210) M 07 01713** **(220) 2007.05.09.**
(731) CERBONA Élelmiszeripari és Kereskedelmi Zrt., Székesfehérvár (HU)
(740) Várnai Anikó, INTERINNO Szabadalmi Iroda, Budapest
**(541) Szeréna**
(511) 30 Liszt, gabonafélékből készült termékek, malomipari termékek, gabonapelyhek és darák, müzlik, tészták, sütő- és édesipari termékek, cukrászati termékek, lisztalapú ételek, ostyák, gabonaőrlemény alapú snack termékek.

---

**(210) M 07 01714** **(220) 2007.05.09.**
(731) CERBONA Élelmiszeripari és Kereskedelmi Zrt., Székesfehérvár (HU)
(740) Várnai Anikó, INTERINNO Szabadalmi Iroda, Budapest
**(546)**

(511) 30 Liszt, gabonafélékből készült termékek, malomipari termékek, gabonapelyhek és darák, müzlik, tészták, sütő- és édesipari termékek, cukrászati termékek, lisztalapú ételek, ostyák, gabonaőrlemény alapú snack termékek.

---

**(210) M 07 03300** **(220) 2007.09.28.**
(731) EGIS Gyógyszergyár NyRt., Budapest (HU)
**(546)** **ПОЛИНОС**
(511) 5 Humán gyógyszerészeti készítmények.

---

**(210) M 07 03304** **(220) 2007.09.28.**
(731) IKO Kábeltévé Szolgáltató Kft., Budapest (HU)
(740) Várnai Anikó, INTERINNO Szabadalmi Iroda, Budapest
**(541) Do Q**
(511) 35 Reklámozás; kereskedelmi ügyletek; kereskedelmi adminisztráció; irodai munkák.
38 Távközlés.
41 Nevelés; szakmai képzés; szórakoztatás; sport- és kulturális tevékenységek.

---

**(210) M 07 03306** **(220) 2007.09.28.**
(731) IKO Kábeltévé Szolgáltató Kft., Budapest (HU)
(740) Várnai Anikó, INTERINNO Szabadalmi Iroda, Budapest
**(546)**

(511) 35 Reklámozás; kereskedelmi ügyletek; kereskedelmi adminisztráció; irodai munkák.
38 Távközlés.
41 Nevelés; szakmai képzés; szórakoztatás; sport- és kulturális tevékenységek.

---

**(210) M 06 00886** **(220) 2006.03.14.**
(731) Rékasy Bálint, Budapest (HU)
**(546)**

(511) 30 Kalocsa eredetmegjelölés területéről származó paprikával fűszerezett csokoládé.

---

**(210) M 06 04173** **(220) 2006.12.21.**
(731) BONO Utazási Központ Kft., Budapest (HU)
**(541) BONO**
(511) 39 Utazásszervezés.

---

**(210) M 06 04193** **(220) 2006.12.21.**
(731) Országos Takarékpénztár és Kereskedelmi Bank Nyrt., Budapest (HU)
(740) dr. Szigeti Éva, DANUBIA Szabadalmi és Védjegy Iroda Kft., Budapest
**(546)**

(511) 36 Biztosítás; pénzügyi ügyletek; valutaügyletek; ingatlanügyletek; ezen belül pénzügyi és banki szolgáltatások általában, áru- és kereskedelmi hitelügyletek, folyószámla-vezetés, jelzálogbanki szolgáltatások, befektetések kezelése, befektetési alapok vezetése és közvetítése, alapítványok pénzügyi kezelése; interneten és távközlési hálózatokon keresztül nyújtott (telebank) banki és pénzügyi szolgáltatások, lízingügyletek, különösen gépjárműlízing; életjáradék- és nyugdíj-folyósítási valamint biztosítási szolgáltatások (nyugdíjpénztárak), egészségpénztárak (betegbiztosítás), utazásbiztosítások, életbiztosítások, gépjármű- és hajóbiztosítások, lakás-, ingatlan- és építkezési biztosítások, műtárgy- és egyéb speciális biztosítások, viszontbiztosítások; ingatlanforgalmazás, ingatlanlízing, ingatlankezelés, lakásbérlet, ingatlanberuházás, ingatlanhasznosítás (ingatlanügynökségek), ingatlan bérbeadása és -vétele.

---

**(210) M 07 00388** **(220) 2007.02.06.**
(731) TOKAJ MERCATUS Borkereskedőház Kft., Tokaj (HU)
**(546)**

(511) 33 Tokaj eredetmegjelölés területéről származó borok.

---

**(210) M 07 01262** **(220) 2007.04.18.**
(731) L 2007 Kft., Budapest (HU)
(740) Molnár Lászlóné, Budapest
**(541) MOMO**
(511) 43 Bár, restaurant, étterem, kávéház.

---

**(210) M 07 01715** **(220) 2007.05.09.**
(731) CERBONA Élelmiszeripari és Kereskedelmi Zrt., Székesfehérvár (HU)
(740) Várnai Anikó, INTERINNO Szabadalmi Iroda, Budapest
**(546)**

(511) 30 Liszt, gabonafélékből készült termékek, malomipari termékek, gabonapelyhek és darák, müzlik, tészták, sütő- és édesipari termékek, cukrászati termékek, lisztalapú ételek, ostyák, gabonaőrlemény alapú snack termékek.

---

**(210) M 07 01732** **(220) 2007.05.10.**
(731) Dékán Stúdió Kereskedelmi és Szolgáltató Kft., Budapest (HU)
(740) Kormos Ágnes, Egyéni szabadalmi ügyvivő, Budapest
**(546)**

(511) 35 Reklámozás; kereskedelmi ügyletek; kereskedelmi adminisztráció; irodai munkák.
41 Nevelés; szakmai képzés; szórakoztatás; sport- és kulturális tevékenységek.

---

**(210) M 07 01792** **(220) 2007.05.14.**
(731) Dr. Aliment Funkcionális Élelmiszerkutató-Gyártó és Kereskedelmi Kft., Kecskemét (HU)
(740) Török Antal, Győr

**(546)**

Dr. Aliment

(511) 5 Gyógyszerészeti készítmények, vitaminok, ásványi anyagok és nyomelemek, diétás és erősítő készítmények és gyógyszerek humán célra, szirupok gyógyszerészeti célra, gyógynövénykivonatok, vitaminokat, ásványi anyagokat, nyomelemeket és gyógynövénykivonatokat tartalmazó kevert készítmények gyógyászati célra, vitaminokkal vagy ásványi anyagokkal, vagy nyomelemekkel gazdagított táplálék- vagy étrend-kiegészítők gyógyszerészeti célra, vitaminkészítmények, vitamin- és multivitamin-készítmények, ásványi anyagok és többféle ásványi anyagot tartalmazó készítmények, gyógyteák, gyógynövények gyógyászati használatra, gyógyászati kiegészítőkkel készült gyógyhatású cukorkák, pasztillák vagy tabletták, vagy rágógumik gyógyászati célra, gyógyászati célra alkalmazott diétás anyagok, gyógyászati célra alkalmazott ásványvizek és diétás italok, diétás ételkészítmények gyógyászati célra, táplálkozási adalékanyagok gyógyászati célra, fehérjetartalmú készítmények és élelmiszerek gyógyászati célra, balzsamok, krémek és kenőcsök gyógyászati célra, vegyi készítmények gyógyászati célra, gyógyhatású olajok és zsírok gyógyászati célra, sók gyógyászati célra, tinktúrák gyógyászati célra, italok gyógyászati célokra, gyógynövénykivonatok vagy szirupok, ásványi és vitamintáplálék koncentrált formában, proteinkoncentrátumok táplálékkiegészítőkként, élesztő gyógyászati célra, táplálékkiegészítők gyógyászati célra, táplálkozási adalékanyagok és diétás készítmények gyógyászati célra a napi táplálék helyettesítésére (beleértve fitneszkészítményeket is) instant élelmiszerekként vagy különösen tejport, vagy állati vagy növényi proteint tartalmazó és vitaminokkal, vagy ásványi anyagokkal, nyomelemekkel, vagy cukorral dúsított külön keverékként; sporttápszerek; bioélelmiszerek; bébiételek, fertőtlenítőszerek, gombaölő szerek (fungicidek).

35 Reklámozás; kereskedelmi ügyletek; élelmiszer- és agrár-ipari termékek, kutatási eredményként létrehozott termékek értékesítése franchise rendszerben; kereskedelmi adminisztráció; mások javára, különböző áruféleségek bemutatása, összeállítása (kivéve ezek szállítását), amely lehetővé teszi az ügyfelek számára, hogy megfelelően megtekinthessék és megvásárolhassák ezeket az árukat; prospektusok és termékminták terjesztése.

---

**(210) M 07 01965** **(220) 2007.05.24.**
(731) Silicone Chemie Kft., Újszilvás (HU)
**(546)**

DRY-CLEANING®

(511) 1 Ipari, tudományos, fényképészeti, mezőgazdasági, kertészeti, erdészeti vegyi termékek; feldolgozatlan műgyanták, feldolgozatlan műanyagok; trágyák; vegyi tűzoltó szerek; fémek edzésére és hegesztésére szolgáló készítmények; élelmiszerek tartósítására szolgáló vegyi anyagok; cserzőanyagok; ipari rendeltetésű ragasztóanyagok.

---

**(210) M 07 01727** **(220) 2007.05.09.**
(731) dr. Seszták Miklós, Kisvárda (HU)
**(541) Így Táncolunk MI !**
(511) 41 Nevelés; szakmai képzés; szórakoztatás; sport- és kulturális tevékenységek.

---

**(210) M 07 01729** **(220) 2007.05.10.**
(731) Scognamiglio Raffaello, Budapest (HU)
(740) dr. Tóth D. Béla, Forgács és Kiss Ügyvédi Iroda, Budapest
**(541) DA LELLO**
(511) 30 Gabonakészítmények (félkész, kész pizza).
35 Reklámozás, főleg interneten.
43 Vendéglátási szolgáltatások.

---

**(210) M 07 01753** **(220) 2007.05.10.**
(731) OVA G. BARGELLINI S.P.A., Pieve di Cento (Bologna) (IT)
(740) dr. Szigeti Éva, DANUBIA Szabadalmi és Védjegy Iroda Kft., Budapest
**(541) TELEUR**
(511) 11 Világítókészülékek és berendezések; járművek világítóeszközei; lámpák; biztonsági lámpák; elektromos lámpák; világítóeszközök.

---

**(210) M 07 01757** **(220) 2007.05.10.**
(731) OVA G. BARGELLINI S.P.A., Pieve di Cento (Bologna) (IT)
(740) dr. Szigeti Éva, DANUBIA Szabadalmi és Védjegy Iroda Kft., Budapest
**(541) ASTRO GUIDA**
(511) 11 Világítókészülékek és berendezések; járművek világítóeszközei; lámpák; biztonsági lámpák; elektromos lámpák; világítóeszközök.

---

**(210) M 07 01759** **(220) 2007.05.10.**
(731) OVA G. BARGELLINI S.P.A., Pieve di Cento (Bologna) (IT)
(740) dr. Szigeti Éva, DANUBIA Szabadalmi és Védjegy Iroda Kft., Budapest
**(541) RILUX**
(511) 11 Világítókészülékek és berendezések; járművek világítóoszközei; lámpák; biztonsági lámpák; elektromos lámpák; világítóeszközök.

---

**(210) M 07 01764** **(220) 2007.05.11.**
(731) Tisza-balneum Kft., Tiszafüred (HU)
**(546)**

TISZA BALNEUM®
THERMAL HOTEL • TISZAFÜRED

(511) 43 Vendéglátási (élelmezési) szolgáltatások; ideiglenes szállásadás.

---

**(210) M 07 01765** **(220) 2007.05.11.**
(731) Magyar Turizmus Zrt., Budapest (HU)
(740) dr. Tasnádi Gábor, Tasnádi Ügyvédi Iroda, Budapest
**(546)**

MAGYARORSZÁG
Itthon otthon van
www.itthon.hu

(511) 35 Reklámozás; kereskedelmi ügyletek; kereskedelmi adminisztráció; irodai munkák.
41 Nevelés; szakmai képzés; szórakoztatás; sport- és kulturális tevékenységek.

**(210) M 07 01766** **(220) 2007.05.11.**
(731) Hornyák Ferenc, Kecskemét (HU)
(740) dr. Szigethy Zoltán ügyvéd, Kecskemét
**(546)**

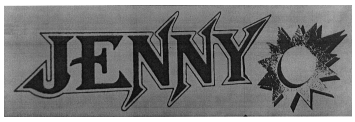


(511) 32 Alkoholmentes italok, szörpök és más készítmények italokhoz.

---

**(210) M 07 01767** **(220) 2007.05.11.**
(731) Taverna Holding Zrt., Budapest (HU)
**(541) Taverna Oktatási Iskola**
(511) 41 Akadémiák (oktatás); alkotóműhelyek szervezése és lebonyolítása (gyakorlat); elektronikus könyvek és folyóiratok online kiadása; eszmecserék, kollokviumok szervezése és lebonyolítása; élő előadások bemutatása; gyakorlati képzés (szemléltetés); klubszolgáltatások (oktatás); konferenciák szervezése és lebonyolítása; kongresszusok szervezése és lebonyolítása; könyvkiadás; kulturális vagy nevelési célú kiállítások szervezése; levelező tanfolyamok; oktatás; oktatási tárgyú információk; oktatási vizsgáztatás; online elérhető elektronikus publikációk; pályaválasztási tanácsadás; szemináriumok szervezése és vezetése; szimpóziumok szervezése és lebonyolítása; szövegek kiadása; versenyek szervezése (oktatás).

---

**(210) M 07 01769** **(220) 2007.05.11.**
(731) Art Models Szolgáltató Kft., Budapest (HU)
(740) dr. Abonyi Rita, Dr. Abonyi Rita Ügyvédi Iroda, Budapest
**(546)**

(511) 35 Reklámozás; kereskedelmi ügyletek; kereskedelmi adminisztráció; irodai munkák.

41 Nevelés; szakmai képzés; szórakoztatás; sport- és kulturális tevékenységek.

---

**(210) M 07 01770** **(220) 2007.05.11.**
(731) Danya Cosmetics Ltd., Netanya (IL)
(740) dr. Kereszty Marcell, Gödölle, Kékes, Mészáros & Szabó Szabadalmi és Védjegy Iroda, Budapest
**(546)**

(511) 3 Szappanok; illatszerek; illóolajok; kozmetikumok; hajszeszek, hajvizek, hajápoló szerek.

---

**(210) M 07 01776** **(220) 2007.05.14.**
(731) Horváthné Molnár Györgyi, Cece (HU)
**(546)**

(511) 12 Járművek; szárazföldi, légi vagy vízi közlekedési eszközök.

---

**(210) M 07 01789** **(220) 2007.05.14.**
(731) Oxygen Wellness Kft., Budapest (HU)
(740) dr. Seszták Miklós, Kisvárda
**(546)**

(511) 41 Nevelés, szakmai képzés, szórakoztatás, sport- és kulturális tevékenységek.

44 Orvosi szolgáltatások, állatgyógyászati szolgáltatások, higiéniai és szépségápolási szolgáltatások emberek és állatok részére, mezőgazdasági, kertészeti és erdészeti szolgáltatások.

45 Mások által egyéni igényeknek megfelelően nyújtott személyes és társadalmi jellegű szolgáltatások; biztonsági szolgáltatások személyek és vagyontárgyak védelmére.

---

**(210) M 07 01791** **(220) 2007.05.14.**
(731) Dr. Aliment Funkcionális Élelmiszerkutató-Gyártó és Kereskedelmi Kft., Kecskemét (HU)
(740) Török Antal, Győr
**(546)**

(511) 5 Gyógyszerészeti készítmények, vitaminok, ásványi anyagok és nyomelemek, diétás és erősítőkészítmények és gyógyszerek humán célra, szirupok gyógyszerészeti célra, gyógynövénykivonatok, vitaminokat, ásványi anyagokat, nyomelemeket és gyógynövénykivonatokat tartalmazó kevert készítmények gyógyászati célra, vitaminokkal vagy ásványi anyagokkal, vagy nyomelemekkel gazdagított táplálék- vagy étrend-kiegészítők gyógyszerészeti célra, vitaminkészítmények, vitamin- és multivitamin-készítmények, ásványi anyagok és többféle ásványi anyagot tartalmazó készítmények, gyógyteák, gyógynövények gyógyászati használatra, gyógyászati kiegészítőkkel készült gyógyhatású cukorkák, pasztillák vagy tabletták, vagy rágógumik gyógyászati célra, gyógyászati célra alkalmazott diétás anyagok, gyógyászati célra alkalmazott ásványvizek és diétás italok, diétás ételkészítmények gyógyászati célra, táplálkozási adalékanyagok gyógyászati célra, fehérjetartalmú készítmények és élelmiszerek gyógyászati célra, balzsamok, krémek és kenőcsök gyógyászati célra, vegyi készítmények gyógyászati célra, gyógyhatású olajok és zsírok gyógyászati célra, sók gyógyászati célra, tinktúrák gyógyászati célra, italok gyógyászati célokra, gyógynövénykivonatok vagy szirupok, ásványi és vitamintáplálék koncentrált formában, proteinkoncentrátumok táplálékkiegészítőkként, élesztő gyógyászati célra, táplálékkiegészítők gyógyászati célra, táplálkozási adalékanyagok és diétás készítmények gyógyászati célra a napi táplálék helyettesítésére (beleértve fitneszkészítményeket is) instant élelmiszerekként vagy különösen tejport, vagy állati vagy növényi proteint tartalmazó és vitaminokkal, vagy ásványi anyagokkal, nyomelemekkel, vagy cukorral dúsított külön keverékként; sporttápszerek; bioélelmiszerek; bébiételek, fertőtlenítőszerek, gombaölő szerek (fungicidek).

35 Reklámozás; kereskedelmi ügyletek; élelmiszer- és agráripari termékek, kutatási eredményként létrehozott termékek értékesítése franchise rendszerben; kereskedelmi adminisztráció; mások javára különböző áruféleségek bemutatása, összeállítása (kivéve ezek szállítását), amely lehetővé teszi az ügyfelek számára, hogy megfelelően megtekinthessék és megvásárolhassák ezeket az árukat; prospektusok és termékminták terjesztése.

**(210) M 07 02241** **(220) 2007.06.18.**
(731) Aevum Consulting Tanácsadó Korlátolt Felelősségű Társaság, Budapest (HU)
(740) dr. Mezei Róbert, Dr. Mezei Róbert Ügyvédi Iroda, Budapest
**(546)**

(511) 16 Papír, karton és ezen anyagokból készült termékek, amelyek nem tartoznak más osztályokba; nyomdaipari termékek; könyvkötészeti anyagok; fényképek; papíripari cikkek, papíripari vagy háztartási ragasztóanyagok; anyagok művészek részére; ecsetek; írógépek és irodai cikkek (bútorok kivételével); tanítási és oktatási anyagok (készülékek kivételével); csomagolásra szolgáló műanyagok (amelyek nem tartoznak más osztályokba); nyomdabetűk; klisék.

35 Reklámozás; kereskedelmi ügyletek; kereskedelmi adminisztráció; irodai munkák.

---

**(210) M 07 01816** **(220) 2007.05.16.**
(731) Lenox-Hungária Trió Kft., Szeged (HU)
**(541) SILBERMANN**
(511) 7 Szerszámgépek.

8 Kéziszerszámok.

9 Munkavédelmi felszerelések.

---

**(210) M 07 01817** **(220) 2007.05.16.**
(731) Lenox-Hungária Trió Kft., Szeged (HU)
**(541) FERONI**
(511) 11 Fűtő- és vízszállító eszközök.

---

**(210) M 07 01822** **(220) 2007.05.16.**
(731) Clearline 21 Grafikai Kft., Budapest (HU)
**(541) TÁRSASHÁZI HÁZTARTÁS**
(511) 16 Nyomdaipari termékek; papíripari cikkek; tanítási és oktatási anyagok (készülékek kivételével); újságok és folyóiratok.

41 Bálok szervezése, oktatás, szakmai képzés, rádió- és televízióprogramok készítése, újság- és könyvkiadás, CD lemez, videofelvétel és más egyéb megjelenési forma, egyéb kulturális tevékenység.

---

**(210) M 07 03469** **(220) 2007.10.12.**
(731) Richter Gedeon Nyrt., Budapest (HU)
**(546)** ЛИМФОЦЕПТ

(511) 5 Gyógyszerkészítmények.

---

**(210) M 07 03474** **(220) 2007.10.12.**
(731) EGIS Gyógyszergyár Nyilvánosan Működő Részvénytársaság, Budapest (HU)
**(541) PACLAVIT**
(511) 5 Humán gyógyszerészeti készítmények.

---

**(210) M 07 01841** **(220) 2007.05.17.**
(731) V-726 Kft., Nyíregyháza (HU)
**(546)**

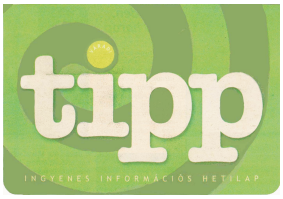


(511) 16 Nyomtatványok, újságok, folyóiratok.
35 Reklámozás.

---

**(210) M 07 01858** **(220) 2007.05.18.**
(731) EXPOL Különleges Személy- és Vagyonvédelmi Korlátolt Felelősségű Társaság, Üllő (HU)
(740) dr. Vörös Veronika, Bolevácz és Vörös Ügyvédi Iroda, Budapest
**(541) EXPOL**
(511) 45 Jogi szolgáltatások; biztonsági szolgáltatások személyek és vagyontárgyak védelmére; mások által egyéni igényeknek megfelelően nyújtott személyes és társadalmi jellegű szolgáltatások.

---

**(210) M 07 01859** **(220) 2007.05.18.**
(731) Kukoricza János, Tiszaújváros (HU)
**(546)**

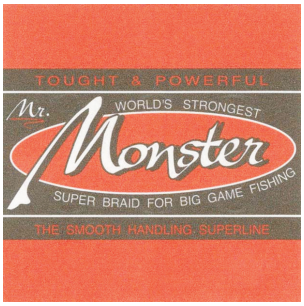


(511) 28 Horgászfelszerelések, horgászzsinórok, horgászbotok, horgászorsók.

---

**(210) M 07 01860** **(220) 2007.05.18.**
(731) Nivokorr Kereskedelmi Kft., Várpalota (HU)
(740) Glázer Tamás, Lárhen Iparjogvédelmi, Menedzser és Tanácsadó Kft., Budapest
**(546)**

(511) 2 Festékek; lakkok; rozsdagátló és fakonzerváló szerek; bevonóanyagok; hígítók; valamint fémvédő bevonatok és szerek.

---

**(210) M 07 01861** **(220) 2007.05.18.**
(731) Szabolcs-Szatmár-Bereg Megyei Móricz Zsigmond Színház, Nyíregyháza (HU)
**(546)**

(511) 41 Nevelés, szórakoztatás, sport- és kulturális tevékenységek, különösen kulturális és művészeti fesztiválok, színházi produkci-

ók, egyéb színpadi előadások és vetélkedők, zenés és táncos szórakoztató előadások, szabadtéri produkciók, koncertek; filmvetítések, színdarab- és filmszemlék, cirkuszi produkciók; képzőművészeti és népművészeti programok, bemutatók, tárlatok, vetélkedők; kulturális és művészeti ismeretterjesztő előadások.

---

**(210) M 07 01862** **(220) 2007.05.18.**
(731) KNIPL Kft., Budapest (HU)
(740) Ganter János, Budapest
**(546)**

(511) 7 Festéktechnológiai rendszerek; alkotóelemei: előkezelő rendszer, ATL-KTL berendezések, porszóró kabinok, száraz illetve nedves leválasztású tetőkabinok, beégető illetve vízleszárító kemencék, szennyvízkezelő rendszerek, anyagmozgató rendszerek.

---

**(210) M 07 01864** **(220) 2007.05.18.**
(731) Harasztos Frigyes, Érd (HU)
(740) dr. Gőz Orsolya, Csákay és Társai Ügyvédi Iroda, Budapest
**(541) FLAXCOM**
(511) 9 Hangok vagy képek rögzítésére, továbbítására, másolására szolgáló készülékek; mágneses adathordozók; számológépek, adatfeldolgozó berendezések és számítógépek.

35 Reklámozás, hirdetési tevékenység, kereskedelmi ügyletek intézése, kereskedelmi ügyletek adminisztrációja, irodai munkák.

---

**(210) M 07 01865** **(220) 2007.05.18.**
(731) EVM Zrt., Budapest (HU)
(740) Bándy Tamásné, PATENDER Nemzetközi Iparjogvédelmi Képviseleti Kft., Budapest
**(546)**

(511) 3 Fehérítőkészítmények és egyéb, mosásra szolgáló anyagok, mosó- és mosogatószerek, textilöblítők; tisztító-, fényesítő-, súroló- és csiszolószerek; szappanok; illatszerek, illóolajok, kozmetikai cikkek, hajmosó szerek; fogkrémek.

---

**(210) M 07 01866** **(220) 2007.05.18.**
(731) SHS Union Kft., Budapest (HU)
(740) dr. Németh Zoltán, Németh Ügyvédi Iroda, Eger
**(546)**

(511) 9 Hangok vagy képek rögzítésére, továbbítására, másolására szolgáló készülékek; mágneses adathordozók; hanglemezek; automata elosztóberendezések és szerkezetek érmebedobással működő készülékekhez; regiszteres pénztárgépek; számológépek, adatfeldolgozó berendezések és számítógépek.

28 Játékok, játékszerek; testnevelési és sportcikkek, amelyek nem tartoznak más osztályokba; karácsonyfadíszek; játék- és pénznyerőautomaták.

---

**(210) M 07 01867** **(220) 2007.05.18.**
(731) BIOFARMA, Neuilly-Sur-Seine (FR)
(740) Karácsonyi Béla, ADVOPATENT Szabadalmi és Védjegy Iroda, Budapest
**(541) ARMIXORO**
(511) 5 Gyógyszerészeti és állatgyógyászati készítmények; egészségügyi készítmények gyógyászati használatra; diétás anyagok gyógyászati használatra.

---

**(210) M 07 01868** **(220) 2007.05.18.**
(731) MasterCard International Incorporated (Delaware államban bejegyzett cég), Purchase, New York (US)
(740) dr. Szigeti Éva, DANUBIA Szabadalmi és Védjegy Iroda Kft., Budapest
**(541) MASTERCARD… FELBECSÜLHETETLEN**
(511) 36 Biztosítási szolgáltatások; pénzügyi ügyletek; valutaügyletek; pénzügyi szolgáltatások; banki és hitelszolgáltatások; hitelkártya, terheléses kártya, feltöltő-kártya és előre kifizetett tartalékolt értékű kártya szolgáltatások nyújtása; banki, fizetési, hitel-, terheléses, feltöltő-, készpénzfizetéses, terheléses érték letét hozzáférési szolgáltatások; számlafizetési szolgáltatások; hitelkártya, terheléses kártya, feltöltőkártya és előre fizetett kártya és tartalékolt értékű kártya szolgáltatások; csekkigazolási és csekk-kifizetési szolgáltatások; bankautomata szolgáltatások; pénzügyi tranzakciók lebonyolítása online, egy számítógépes adatbázison keresztül vagy telekommunikáció által; kártyatulajdonosok által pénzügyi tranzakciók lebonyolítására irányuló szolgáltatás bankautomatákon keresztül; kártyatulajdonosoknak egyenlegközlő, pénzbetét és pénzfelvétel biztosítása bankautomatákon keresztül; kiegyenlítési és felhatalmazási szolgáltatások; utazásbiztosítási szolgáltatások; utazási csekkek és utazási voucherek kibocsátása és visszaváltása; ügyfélazonosító szolgáltatások; pénzügyi információk igazolása; pénzügyi információk adatainak kódolása és dekódolása; pénzügyi eredmények fenntartása; elektronikus alapok átutalása és valutaváltási szolgáltatások; pénzügyi szolgáltatások terjesztése interneten és egyéb számítógépes hálózatokon keresztül; távfizetési szolgáltatások; tárolt érték elektronikus pénztárca szolgáltatások; elektronikus alapok és valutaátutalási szolgáltatások nyújtása; elektronikus fizetési szolgáltatások; előre fizetett telefonos hívókártya szolgáltatások; készpénz-kifizetési szolgáltatások, valamint tranzakciómegbízási és rendezési szolgáltatások; terheléses és hitelszolgáltatások nyújtása rádiófrekvenciás azonosítóeszközökön keresztül (transzponderek); terheléses és hitelszolgáltatások nyújtása kommunikációs és telekommunikációs eszközökön keresztül; utazásbiztosítási szolgáltatások; csekkigazoló szolgáltatások; kibocsátás és kifizetési szolgáltatások utazási csekkekre és utazási voucherekre vonatkozóan; kiskereskedelmi szolgáltatások támogatására irányuló pénzügyi szolgáltatások nyújtása mobil telekommunikációs eszközökön keresztül, beleértve a kifizetési szolgáltatások vezeték nélküli eszközökön keresztül; online, hálózatokon keresztül vagy egyéb elektronikai eszközökön keresztül nyújtott kiskereskedelmi szolgáltatások támogatására irányuló pénzügyi szolgáltatások nyújtása elektronikusan digitalizált információk felhasználásával; értékváltó szolgáltatások, nevezetesen a biztonságos értékváltás beleértve elektronikus készpénz, smart kártya eszközökön keresztül elérhető számítógépes hálózatokon keresztül; weboldalon keresztül nyújtott számlakiegyenlítési szolgáltatások; online ügyintézés; pénzügyi szolgáltatások nyújtása telefonon valamint globális számítógépes hálózaton vagy az interneten keresztül; pénzügyi szolgáltatások nyújtása globális számítógépes hálózaton vagy az interneten keresztül; ingatlanszolgáltatások; ingatlanvagyon-szolgáltatások;ingatlanbiztosítási szolgáltatások; biztosítási vagyontulajdonosoknak, vagyonbiztosítási szolgáltatások; ingatlanmeghitelezés; ingatlanügynökség; ingatlanbecslés; ingatlanügynöki szolgáltatások; ingatlan-értékbecslés; ingatlanadminisztráció; ingatlanhoz kapcsolódó pénzügyi ügyletek adminisztrációja; ingatlankölcsönök nyújtása; ingatlanfejlesztéssel kapcsolatos szolgáltatások nyújtása; ingatlanra vonatkozó pénzügyi bróker szolgáltatások; ingatlan vagyonra és ingatlanokra vonatkozó

pénzügyi szolgáltatások; ingatlan vételére vonatkozó pénzügyi szolgáltatások; ingatlanfedezetű kölcsönszerződések lebonyolítása; ingatlanok megosztott tulajdonának lebonylítása; ingatlan vételére vonatkozó pénzügyek nyújtásának lebonyolítása; ingatlan megszerzésére és ingatlanban való érdekeltségre irányuló segítségnyújtás; ingatlanban való tőkebefektetés; kereskedelmi vagyon befektetési szolgáltatások; vagyon megszerzésére vonatkozó pénzügyi szolgáltatások; vagyoneladásra vonatkozó pénzügyi szolgáltatások; szabad felhasználású vagyon pénzügyi értékelése; bérelt ingatlanok pénzügyi értékelése; ingatlan-bérbeadás lebonyolítása; ingatlanlízing lebonyolítása; vagyonlízing; ingatlanvagyon-lízing; szabad felhasználású vagyonlízing; ingatlanvagyonra vonatkozó birtokkezelési szolgáltatások; vagyonértékelés; vagyonportfolió-kezelés; vagyonkezelés; ingatlantulajdonra vonatkozó tanácsadó szolgáltatások; ingatlan-értékbecslésre vonatkozó tanácsadói szolgáltatások; vállalati ingatlantanácsadói szolgáltatások; ingatlanra vonatkozó számítógépesített információs szolgáltatások; ingatlanra vonatkozó konzultációs szolgáltatások; ingatlanvagyonra vonatkozó információk nyújtása; vagyonpiacra vonatkozó információk nyújtása; ingatlan megszerzésére vonatkozó kutatási szolgáltatások; ingatlanaukciókkal kapcsolatos kutatási szolgáltatások.

---

**(210) M 07 01869** **(220) 2007.05.18.**
(731) Ablon Ingatlanfejlesztő Kft., Budapest (HU)
(740) dr. Szamosi Katalin, S.B.G. & K. Szabadalmi Ügyvivői Iroda, Budapest
**(546)**

(511) 35 Reklámozás; kereskedelmi ügyletek; kereskedelmi adminisztráció; irodai munkák.

36 Biztosítás; pénzügyi ügyletek; valutaügyletek; ingatlanügyletek.

---

**(210) M 07 01870** **(220) 2007.05.18.**
(731) Ablon Ingatlanfejlesztő Kft., Budapest (HU)
(740) dr. Szamosi Katalin, S.B.G. & K. Szabadalmi Ügyvivői Iroda, Budapest
**(541) TopOne Business Center**
(511) 35 Reklámozás; kereskedelmi ügyletek; kereskedelmi adminisztráció; irodai munkák.

36 Biztosítás; pénzügyi ügyletek; valutaügyletek; ingatlanügyletek.

---

**(210) M 07 01871** **(220) 2007.05.18.**
(731) Ablon Ingatlanfejlesztő Kft., Budapest (HU)
(740) dr. Szamosi Katalin, S.B.G. & K. Szabadalmi Ügyvivői Iroda, Budapest
**(541) Budapest One Business Center**
(511) 35 Reklámozás; kereskedelmi ügyletek; kereskedelmi adminisztráció; irodai munkák.

36 Biztosítás; pénzügyi ügyletek; valutaügyletek; ingatlanügyletek.

---

**(210) M 07 02788** **(220) 2007.08.07.**
(731) Ardeco Kft., Budapest (HU)
**(541) Több mint casino**
(511) 35 Reklámozás, kereskedelmi ügyletek, kereskedelmi adminisztráció.

41 Szórakoztatás, sport- és kulturális tevékenységek.

---

**(210) M 07 00478** **(220) 2007.02.13.**
(731) Medical Tribune Kiadó Kft., Budapest (HU)
(740) dr. Hornyák Gábor, HGBV-Szabó Ügyvédi Iroda, Budapest
**(541) Discover Budapest**
(511) 16 Papír, karton és ezen anyagokból készült termékek, amelyek nem tartoznak más osztályokba; nyomdaipari termékek; könyvkötészeti anyagok; fényképek; papíripari cikkek, papíripari vagy háztartási ragasztóanyagok; anyagok művészek részére; ecsetek; írógépek és irodai cikkek (bútorok kivételével); tanítási és oktatási anyagok (készülékek kivételével); csomagolásra szolgáló műanyagok (amelyek nem tartoznak más osztályokba); nyomdabetűk; klisék.

35 Reklámozás; kereskedelmi ügyletek; kereskedelmi adminisztráció; irodai munkák.

41 Nevelés; szakmai képzés; szórakoztatás; sport- és kulturális tevékenységek.

---

**(210) M 07 02854** **(220) 2007.08.16.**
(731) Dreher Sörgyárak Zártkörűen Működő Részvénytársaság, Budapest (HU)
(740) dr. Aradszky Zsolt, Aradszky és Képes Ügyvédi Iroda, Budapest
**(541) GOLD BERGER**
(511) 32 Sörök.

---

**(210) M 07 02856** **(220) 2007.08.16.**
(731) dr. Mátray Árpád, Bábolna (HU)
**(546)**

(511) 5 Állatgyógyászati készítmények.

---

**(210) M 07 02867** **(220) 2007.08.17.**
(731) Bioslogos Gyógyászati Kereskedelmi és Szolgáltató Kft., Gyúró (HU)
**(546)**

(511) 35 Reklámozás; kereskedelmi ügyletek; kereskedelmi adminisztráció; irodai munkák.

41 Nevelés; szakmai képzés; szórakoztatás; sport- és kulturális tevékenységek.

44 Orvosi szolgáltatások; állatgyógyászati szolgáltatások; higiéniai és szépségápolási szolgáltatások emberek és állatok részére.

---

**(210) M 07 02878** **(220) 2007.08.17.**
(731) STADA Arzneimittel AG, Bad Vilbel (DE)
(740) ifj. Szentpéteri Ádám, S.B.G. & K. Szabadalmi Ügyvivői Iroda, Budapest

**(541) IRINOSTAD**

(511) 5 Gyógyszerészeti és állatgyógyászati készítmények; egészségügyi készítmények orvosi célokra; diétás anyagok orvosi használatra, bébiételek; ragtapaszok, sebkötöző anyagok; fogtömő anyagok, fogorvosi viaszok; fertőtlenítőszerek, készítmények kártevők pusztítására; fungicidek, herbicidek.

---

**(210) M 07 02879** **(220) 2007.08.17.**

(731) STADA Arzneimittel AG, Bad Vilbel (DE)

(740) ifj. Szentpéteri Ádám, S.B.G. & K. Szabadalmi Ügyvivői Iroda, Budapest

**(541) ATAXEL**

(511) 5 Gyógyszerészeti és állatgyógyászati készítmények; egészségügyi készítmények orvosi célokra; diétás anyagok orvosi használatra, bébiételek; ragtapaszok, sebkötöző anyagok; fogtömő anyagok, fogorvosi viaszok; fertőtlenítőszerek, készítmények kártevők pusztítására; fungicidek, herbicidek.

---

**(210) M 07 02880** **(220) 2007.08.17.**

(731) Boranal Borászati és Kereskedelmi Kft., Kiskőrös (HU)

(740) Mészárosné Dónusz Katalin, S.B.G. & K. Szabadalmi Ügyvivői Iroda, Budapest

**(546)**

(511) 33 Borok.

---

**(210) M 07 01906** **(220) 2007.05.21.**

(731) Panigay Attila, Gödöllő (HU)

**(541) Haller**

(511) 43 Vendéglátási (élelmezési) szolgáltatások; ideiglenes szállásadás.

---

**(210) M 07 01911** **(220) 2007.05.21.**

(731) Farkas Tibor, Budapest (HU);
Gasparics Antal, Budapest (HU);
Szöllősy János, Budapest (HU)

(740) dr. Kereszty Marcell, Gödölle, Kékes, Mészáros & Szabó Szabadalmi és Védjegy Iroda, Budapest

**(541) FLUXAVE**

(511) 9 Mérő- és jelzőkészülékek, különösen az élő szervezetre káros mágneses és/vagy elektromos teret mérő, jelző eszközök.

---

**(210) M 07 01959** **(220) 2007.05.24.**

(731) Szabó Sigfrid, Budaörs (HU)

(740) dr. Szathmáry Géza ügyvéd, Budapest

**(546)**

(511) 5 Egészségügyi termékek, különösen gyógyhatású italok, táplálékkiegészítők.

---

**(210) M 07 01963** **(220) 2006.06.14.**

(731) Glaxo Group Limited, Greenford, Middlesex (GB)

(740) S.B.G. & K. Szabadalmi Ügyvivői Iroda, Budapest

**(546)**

(511) 3 Gyógyszerkészítménynek nem minősülő tisztasági készítmények, fogkrémek, szájvizek és szájfrissítők; szájápolási készítmények, fogászati gélek, fehérítőkészítmények, fogtisztító szerek, fogfehérítő készítmények és gyorsítók, kozmetikai folteltávolító készítmények.

5 Gyógyszerkészítménynek minősülő szájápolási készítmények, gyógyszerkészítménynek minősülő fogtisztító készítmények, gyógyszerkészítménynek minősülő fogfehérítő készítmények, gyógyszerkészítménynek minősülő szájvizek, gyógyszerkészítménynek minősülő fehérítőkészítmények.

10 Fogászati és szájápolási berendezések; flexibilis és eldobható fogászati tálak.

21 Fogkefék, fogpiszkálók, fogselymek, kefék és szivacsok, mindezek tartói és tartozékai.

---

**(210) M 07 01967** **(220) 2007.05.24.**

(731) BIOFARMA, Neuilly-Sur-Seine (FR)

(740) Karácsonyi Béla, ADVOPATENT Szabadalmi és Védjegy Iroda, Budapest

**(541) COVELIPIN**

(511) 5 Gyógyszerészeti készítmények.

---

A rovat 493 db közlést tartalmaz.

# Lajstromozott védjegyek

**(111) 188.076** (151) 2007.06.26.
(210) M 05 02706 (220) 2005.08.18.
**(732) Tedej Agrártermelő és Szolgáltató Részvénytársaság, Hajdúnánás-Tedej (HU)**
**(546)**

(511) 29 Hajdúsági töltött káposzta; hajdúsági töltött káposzta gyorsfagyasztva.

---

**(111) 190.186**
(210) M 05 01680 (220) 2005.05.12.
**(732) Trade '90 Kft., Budapest (HU)**
**(546)**

(511) 35 Kereskedelmi ügyletek intézése, kereskedelmi ügyletek adminisztrációja, reklámozás, irodai munkák.

---

**(111) 190.695**
(210) M 06 01638 (220) 2006.05.09.
**(732) Kun László, Budapest (HU)**
(740) dr. Árva Katalin ügyvéd, ÁRVA Ügyvédi Iroda, Budapest
**(546)**

(511) 35 Reklámozás és kereskedelmi ügyletek; élelmiszerek, italok összeállítása, bemutatása, kiskereskedelmi árusítása; élelmiszerüzletek.

---

**(111) 190.723** (151) 2007.08.30.
(210) M 06 03196 (220) 2006.09.25.
**(732) TYMBARK Spolka Akcyjna, Tymbark (PL)**
(740) Alicja Kicinska, Wadowicw
**(546)**

(511) 29 Étkezési zselék, joghurtok, lekvárok, dzsemek, tejtermékek, tejes italok, tej, szójatejből vagy túlnyomórészt szójatejből készített italok, szójatej készítmények, szójatej, sajtok, desszertek krém formájában, vajalapú étkezési krémek, gyümölcssaláták, zöldségsaláták, kandírozott gyümölcsök, kompótok, gyümölcspép, cukormázzal bevont gyümölcsök, tejíró, kefir, tejsavó alapú italok, ízesített vaj, burgonyaszirom, gyümölcsszeletkék (apró), amerikai mogyoró (feldolgozott), paradicsompüré, almapüré, főtt, tartósított konzerv, szárított, fagyasztott zöldségek; gyümölcspép, főtt, tartósított konzerv, szárított fagyasztott gyümölcsök; alkoholban tartósított gyümölcsök; levesek, levesek készítéséhez szükséges összetevők, zöldséges készítmények.

32 Alkoholmentes italok, levek, pürés levek, italok, vegyes gyümölcsös italok, szörpök, nektárok, szénsavas italok, izotóniás italok, rostos levek, vitaminnal dúsított italok, szénsavas és szénsavmentes ásványvizek, alkoholmentes aperitif, alkoholmentes koktélok, gyümölcsvelős nektárok, velőtartalmú levek, gyümölcsdarabos italok, sörbetek (italok), gyömbérsör, limonádék, szörpök limonádé készítéséhez, tejsavó alapú italok, gyümölcslevekből készített alkoholmentes italok, alkoholmentes gyümölcskivonatok, malátasör, szénsavas és szénsavmentes italok, gyümölcslevek, gyümölcsitalok, gyümölcsszörpök, zöldséglevek (italok), zöldségitalok, gyümölcs-zöldséglevek, vitaminnal dúsított levek, paradicsomlé, készítmények italok előállításához, szörpök italok készítéséhez, porok italok készítéséhez, eszenciák italok gyártásához, instant italok, napoje instant, vegyes gyümölcslevek, vegyes zöldséglevek (italok), zöldség-gyümölcs italok.

---

**(111) 190.724** (151) 2007.08.30.
(210) M 06 03439 (220) 2006.10.19.
**(732) SENDIA Kft., Budapest (HU)**
**(546)** Sendia

(511) 24 Textíliák, textiláruk, amelyek nem tartoznak más osztályokba, ágy- és asztalneműk.

---

**(111) 190.725** (151) 2007.08.30.
(210) M 06 03446 (220) 2006.10.19.
**(732) K&H Bank Nyrt., Budapest (HU)**
**(541) K&H icard**
(511) 35 Reklámozás; kereskedelmi ügyletek; kereskedelmi adminisztráció; irodai munkák; adatgyűjtés kereskedelmi ügyletekről, eladási propaganda (mások számára), rádiós reklámozás, reklámanyagok (röplapok, prospektusok, nyomtatványok, áruminták) terjesztése, reklámanyagok terjesztése, reklámozás, reklámszövegek publikálása, számlakivonatok összeállítása, televíziós reklámozás, üzleti felvilágosítás, tájékoztatás, üzleti információk.

36 Biztosítás; pénzügyi ügyletek, valutaügyletek; ingatlanügyletek; alkuszi/ügynöki tevékenység, balesetbiztosítás, bankügyletek, betegbiztosítás, biztosítási ügynöki tevékenység, biztosítások, finanszírozási szolgáltatások, hitelkártya-szolgáltatások, hitelkártyák kibocsátása, információk nyújtása biztosítási ügyekben, jelzálog-hitelezés, kölcsön (finanszírozás), pénzügyi információk nyújtása, pénzügyi tanácsadás, részletfizetéses hitelnyújtás, életbiztosítás, telebank-szolgáltatások, terhelőkártya-szolgáltatás.

---

**(111) 190.726** (151) 2007.08.30.
(210) M 07 01412 (220) 2007.04.19.
**(732) Richter Gedeon Nyrt., Budapest (HU)**
**(546)** ЭНДОДЕКС

(511) 5 Gyógyszerkészítmények.

**(111) 190.727** (151) 2007.08.30.
(210) M 06 03195 (220) 2006.09.25.
**(732) Mixto Trade Kft., Dunaharaszti (HU)**
**(541) NETHAUS**
(511) 7 Elektromos háztartási aprítógép, háztartási centrifugák, darálók háztartási használatra, elektromos gyümölcsprés, elektromos habverők, elektromos háztartási robotgépek, húsdaráló gép, elektromos kávédarálók, kenyérvágó gép, elektromos háztartási keverőgép, elektromos kések, mixerek, mosóberendezések, mosogatógépek, mosógépek, porelszívó készülék, porszívók, háztartási szárítógépek, szőnyegtisztító készülék és gépek, vasalógépek, zöldségreszelő gépek.

8 Borotvák, elektromos, elektromos hajnyíró gépek, hajsütő vasak, elektromos szőrtelenítőeszközök (depilálók).

11 Elektromos ventilátorok, konyhai elszívóernyők, elektromos főzőedények, főzőberendezések, főzőlapok, platnik, fűtőberendezések, fűtőtestek, elektromos fűtőkészülékek, gyümölcspörkölő gépek, hajsütők, hajszárítók, háztartási hűtőkészülékek, hőlégfúvó készülékek, hűtőberendezések, hűtőgépek, hűtőszekrények, italhűtő berendezések, kályhák, elektromos kávéfőző gépek, kenyérpirítók, klímaberendezések, konyhai tűzhelyek, elektromos lábmelegítők, lepárlókészülékek, léghevítők, légkondicionáló berendezések, merülőforralók, mikrohullámú sütők, olajsütők, elektromos radiátorok, fűtőtestek, szárító- és párologtatókészülékek, szellőzőberendezések, ventilátorok, villany főzőlapok, vízmelegítők, háztartási, konyhai kisgépek.

---

**(111) 190.728** (151) 2007.08.30.
(210) M 06 03185 (220) 2006.09.25.
**(732) TRIOTEL Távközlési Kft., Pápa (HU)**
**(546)**

(511) 9 Tudományos célra szolgáló, tengerészeti, földmérő, villamos, fényképészeti, mozgóképi, optikai, súlymérő, egyéb mérő-, jelző-, ellenőrző (felügyeleti), életmentő és oktatóberendezések és felszerelések; hangok vagy képek rögzítésére, továbbítására, másolására szolgáló készülékek; mágneses adathordozók, hanglemezek; automata árulosztó berendezések és szerkezetek érmebedobással működő készülékekhez; regiszteres pénztárgépek, számológépek, adatfeldolgozó berendezések és számítógépek; tűzoltó készülékek.

35 Reklámozás; kereskedelmi ügyletek; kereskedelmi adminisztráció; irodai munkák.

38 Távközlés.

42 Tudományos és műszaki szolgáltatások, valamint az idetartozó tervezői és kutatói tevékenység; ipari elemző és kutató szolgáltatások; számítástechnikai hardver- és szoftvertervezés és -fejlesztés; jogi szolgáltatások.

---

**(111) 190.729** (151) 2007.08.30.
(210) M 06 03191 (220) 2006.09.25.
**(732) dr. Szűcs Miklós 51%, Debrecen (HU); dr. Gál István 49%, Debrecen (HU)**
**(546)**

(511) 5 Gyógyszerészeti, állatgyógyászati és egészségügyi termékek; diétás anyagok gyógyászati használatra, bébiételek; tapaszok, kötszeranyagok; fogtömő anyagok és fogászati mintázóanyagok; fertőtlenítőszerek; kártékony állatok irtására szolgáló készítmények; gombaölő szerek (fungicidek), gyomirtó szerek (herbicidek).

---

**(111) 190.730** (151) 2007.08.30.
(210) M 06 03193 (220) 2006.09.25.
**(732) CSOMIÉP Beton és Meliorációs Termék Gyártó Kft., Hódmezővásárhely (HU)**
(740) Kovári György, ADVOPATENT Szabadalmi és Védjegy Iroda, Budapest
**(541) MÓCSÁN**
(511) 19 Előre gyártott beton és vasbeton támfalas árokburkoló elemek.

---

**(111) 190.731** (151) 2007.08.30.
(210) M 07 01161 (220) 2007.04.04.
**(732) EGIS Gyógyszergyár Nyilvánosan Működő Részvénytársaság, Budapest (HU)**
**(541) CITONIX**
(511) 5 Humán gyógyszerészeti készítmények.

---

**(111) 190.732** (151) 2007.08.30.
(210) M 06 03455 (220) 2006.10.19.
**(732) Dow AgroSciences LLC (Delaware állam törvényei szerint működő vállalat), Indianapolis, Indiana (US)**
(740) dr. Sasvári Gabriella, S.B.G. & K. Budapesti Ügyvédi Iroda, Budapest
**(541) GOAL FUN**
(511) 5 Növényvédő szerek, gombaölő szerek, rovarirtó szerek, gyomirtó szerek, mindezek használata a mezőgazdaságban.

---

**(111) 190.733** (151) 2007.08.30.
(210) M 06 03453 (220) 2006.10.19.
**(732) Union de Credit pour le Batiment, Paris (FR)**
(740) dr. Sasvári Gabriella, S.B.G. & K. Szabadalmi Ügyvivői Iroda, Budapest
**(541) UCB INGATLANHITEL**
(511) 36 Biztosítási szolgáltatások, biztosítási brókerszolgáltatások; biztosítási statisztikai szolgáltatások; pénzügyi esetek; valutaügyek; pénzügyi operációs ügyintézés; ügygondnoki szolgáltatások; befektetésialap-adminisztráció; befektetésialap-szolgáltatások; faktorálási szolgáltatások; árengedmény-szolgáltatások készpénzkiadási szolgáltatásra; kölcsönszolgáltatás; jelzálogszolgáltatások; kölcsönbiztosítási szolgáltatások; biztosítási szolgáltatások; hitelszolgáltatások; ingatlankölcsön szolgáltatások; hitelkártya-szolgáltatások és csekkbiztosítási kártya szolgáltatások; felvételi szolgáltatások hitelkártyára; fizetőkártyák; készpénzkártyák; csekkbiztosítási kártyák; terheléses kártyák és pénzügyi kártyák; kártyapótlás és készenléti szolgáltatások; fizetőkártya, készpénzkártya, terheléses kártya, pénzügyi kártya és vásárlóikártya-szolgáltatások; pénzügyi és pénzátutalási szolgáltatások; kereskedelmi banki és befektetési szolgáltatások; takarékbetét-szolgáltatások; tőkebefektetések menedzselési szolgáltatásai; kötvényekkel kapcsolatos közvetítői munka, értékpapírok, feldolgozatlan anyagok és továbbított műveletek; piaci szolgáltatások; biztonsági értékelési szolgáltatások; biztonsági kölcsönszolgáltatások; jutalékbeszedési szolgáltatások; aláírási szolgáltatások; beruházási letét szolgáltatások; pénzügyi tervező és beruházó, tanácsadó szolgáltatások; pénzügyi és beruházási ügyintéző szolgáltatások; pénzügyi kutató szolgáltatások; nyugdíjalap-szolgáltatások; pénzügyi információs szolgáltatások; elektronikus készletátutalási szolgáltatások; biztonságos betéti szolgáltatások, beruházási ügyintézés és értékbecslés; kártérítési kötvény szolgálta-

tások; biztonsági megőrzés; széfben őrzés; tanácsadás, információ és segélyszolgáltatás az összes fent említett ügyben.

---

**(111) 190.734** (151) 2007.08.30.
(210) M 07 01411 (220) 2007.04.19.
**(732) Richter Gedeon Nyrt., Budapest (HU)**
**(546)** **ДУПЛЕКОР**
(511) 5 Gyógyszerkészítmények.

---

**(111) 190.735** (151) 2007.08.30.
(210) M 07 01409 (220) 2007.04.19.
**(732) Richter Gedeon Nyrt., Budapest (HU)**
**(546)** **ДОЛНИКС**
(511) 5 Gyógyszerkészítmények.

---

**(111) 190.736** (151) 2007.08.30.
(210) M 06 03183 (220) 2006.09.25.
**(732) TRIOTEL Távközlési Kft., Pápa (HU)**
**(546)**

(511) 9 Tudományos célra szolgáló, tengerészeti, földmérő, villamos, fényképészeti, mozgóképi, optikai, súlymérő, egyéb mérő-, jelző-, ellenőrző (felügyeleti), életmentő és oktatóberendezések és felszerelések; hangok vagy képek rögzítésére, továbbítására, másolására szolgáló készülékek; mágneses adathordozók, hanglemezek; automata árueloszto berendezések és szerkezetek érmebedobással működő készülékekhez; regiszteres pénztárgépek, számológépek, adatfeldolgozó berendezések és számítógépek; tűzoltó készülékek.

35 Reklámozás; kereskedelmi ügyletek; kereskedelmi adminisztráció; irodai munkák.

38 Távközlés.

42 Tudományos és műszaki szolgáltatások, valamint az idetartozó tervezői és kutatói tevékenység; ipari elemző és kutató szolgáltatások; számítástechnikai hardver- és szoftvertervezés és -fejlesztés; jogi szolgáltatások.

---

**(111) 190.737** (151) 2007.08.30.
(210) M 06 03448 (220) 2006.10.19.
**(732) MIROX 2000 Gyártó, Kereskedelmi és Szolgáltató Korlátolt Felelősségű Társaság, Eger (HU)**
(740) dr. Fekete Sándor ügyvéd, Eger
**(546)**

(511) 24 Textíliák és textiláruk, amelyek nem tartoznak más osztályokba, ágy- és asztalneműk.

---

**(111) 190.738** (151) 2007.08.30.
(210) M 06 03184 (220) 2006.09.25.
**(732) TRIOTEL Távközlési Kft., Pápa (HU)**
**(546)**

(511) 9 Tudományos célra szolgáló, tengerészeti, földmérő, villamos, fényképészeti, mozgóképi, optikai, súlymérő, egyéb mérő-, jelző-, ellenőrző (felügyeleti), életmentő és oktatóberendezések és felszerelések; hangok vagy képek rögzítésére, továbbítására, másolására szolgáló készülékek; mágneses adathordozók, hanglemezek; automata árueloszto berendezések és szerkezetek érmebedobással működő készülékekhez; regiszteres pénztárgépek, számológépek, adatfeldolgozó berendezések és számítógépek; tűzoltó készülékek.

35 Reklámozás; kereskedelmi ügyletek; kereskedelmi adminisztráció; irodai munkák.

38 Távközlés.

42 Tudományos és műszaki szolgáltatások, valamint az idetartozó tervezői és kutatói tevékenység; ipari elemző és kutató szolgáltatások; számítástechnikai hardver- és szoftvertervezés és -fejlesztés; jogi szolgáltatások.

---

**(111) 190.739** (151) 2007.08.30.
(210) M 06 00356 (220) 2006.02.02.
**(732) Heineken Hungária Nyrt., Sopron (HU)**
(740) dr. Túri László jogtanácsos, Brau Union Hungária Sörgyárak Rt., Sopron
**(541) BULIHORDÓ-PARTIHORDÓ**
(511) 32 Sörök.

---

**(111) 190.740** (151) 2007.08.30.
(210) M 06 03445 (220) 2006.10.19.
**(732) RAMSYS Zrt., Kecskemét (HU)**
**(541) Bitre bit a bűn ellen!**
(511) 9 Elektronikus adattárolók (csip; kártya), olvasók, vezetékes/vezeték nélküli adattovábbító; képfeldolgozó rendszerek, vagyontárgyak (vagyoni értékű jogok); okmányok; bankjegyek eredetiségének, állapotának az ellenőrzésére, vizsgálatára alkalmas, továbbá vagyonvédelmi és helymeghatározó eszközök, hardverek és szoftverek, elektronikus kártyarendszerek.

35 Jármű- és ingatlan-szakértői véleménynyújtás, gazdasági tanácsadás; becslések, ingatlan-, jármű forgalmi kár maradványértékének a becslése; szakértői tevékenység; üzleti információk; számítógépes vagyonvédelmi adatbázis-szervezés; -kezelés.

36 Adószakértés, tőkeszolgáltatások, hitelbehajtás és közvetítés, ingatlanügyletek, záloghitelezés, pénzügyi tanácsadás, pénzügyletek, biztosításközvetítés, nyugdíjpénztári szolgáltatás, vagyonkezelés.

38 Üzenetek, képek, adatok, programok továbbítása számítógépek segítségével.

39 Szállítás, szállítmányozás, raktározás, járműkölcsönzés, értékmegőrzés, utazások szervezése.

41 Vagyonvédelemmel, bűnmegelőzéssel kapcsolatos szakmai oktatás, távoktatás, gyakorlati képzés.

42 Gépjármű, okmány, bankjegy, vagyontárgyak műszaki eredet- és eredetiségvizsgálata, származásigazolás; eredet- és eredetiséget igazoló tanúsítványok kiállítása, szakértői vélemények elkészítése, szaktanácsadás, állapotfelmérés.

---

**(111) 190.741** (151) 2007.08.30.
(210) M 06 02684 (220) 2006.08.03.
**(732) ARANY TÁRSA Nemzetközi Kereskedelmi Kft., Budapest (HU)**

(740) dr. Dalmadi György, Dr. Dalmadi György Ügyvédi Iroda, Budapest

**(546)**

(511) 9 Akkumulátoredények, tartályok; akkumulátorládák; akkumulátorrácsok (elektromos); akkumulátorok (elektromos); akkumulátorokhoz (elektromos) lemezek; akkumulátorokhoz (elektromos) töltőkészülékek; galvánelemek; galvántelepek.

---

**(111) 190.742** (151) 2007.08.30.
(210) M 06 02679 (220) 2006.08.03.
**(732) CIVIL AKADÉMIA ALAPÍTVÁNY, Budapest (HU)**
**(541) SZÉPHALMI DIÉTA**
(511) 16 Nyomdaipari termékek, brosúrák, vékony fűzött könyvek.
41 Nevelés, szakmai képzés, szórakozás, sport- és kulturális tevékenység, eszmecserék, kollokviumok szervezése és lebonyolítása.

---

**(111) 190.743** (151) 2007.08.30.
(210) M 06 02691 (220) 2006.08.03.
**(732) CPT Holdings, Inc. (Delaware államban bejegyzett cég), Culver City, California (US)**
(740) dr. Szigeti Éva, DANUBIA Szabadalmi és Védjegy Iroda Kft., Budapest

**(546)**

(511) 9 Tudományos célra szolgáló, tengerészeti, földmérő, fényképészeti, mozgóképi, optikai, súlymérő, egyéb mérő-, jelző-, ellenőrző (felügyeleti), életmentő és oktatóberendezések és felszerelések; készülékek és berendezések elektromosság vezetésére, kapcsolására, átalakítására, tárolására, szabályozására, illetve irányítására; hangok vagy képek rögzítésére, továbbítására, másolására szolgáló készülékek; mágneses adathordozók, hanglemezek; automata elosztóberendezések és szerkezetek érmebedobással működő készülékekhez; regiszteres pénztárgépek, számológépek, adatfeldolgozó berendezések és számítógépek; tűzoltókészülékek.
41 Nevelés; szakmai képzés; szórakoztatás; sport- és kulturális tevékenységek.

---

**(111) 190.744** (151) 2007.08.30.
(210) M 06 02787 (220) 2006.08.16.
**(732) Magyar Szilárd, Abda (HU)**

**(546)**

(511) 43 Vendéglátás, élelmezés.

---

**(111) 190.745** (151) 2007.08.30.
(210) M 06 02786 (220) 2006.08.16.
**(732) TONDACH Magyarország Zrt., Csorna (HU)**
(740) dr. Gócza Béla, Dr. Gócza és Társai Ügyvédi és Szabadalmi Iroda, Győr
**(541) TONDACH. A kerámia tetőcserép!**
(511) 19 Nem fém építőanyagok, tetőburkolatok, tetőhéjazatok és tetőfedő anyagok.

---

**(111) 190.746** (151) 2007.08.30.
(210) M 06 02785 (220) 2006.08.16.
**(732) ASIX Distribution Kft., Budapest (HU)**
(740) dr. Varga Kata, Krepsz és Varga Ügyvédi Iroda, Budapest
**(541) LoveStyles**
(511) 10 Óvszerek.

---

**(111) 190.747** (151) 2007.08.30.
(210) M 06 02784 (220) 2006.08.16.
**(732) ASIX Distribution Kft., Budapest (HU)**
(740) dr. Varga Kata, Krepsz és Varga Ügyvédi Iroda, Budapest
**(541) LoveSmiles**
(511) 10 Óvszerek.

---

**(111) 190.748** (151) 2007.08.30.
(210) M 06 02701 (220) 2006.08.03.
**(732) SMILE TRADING Kft., Budapest (HU)**

**(546)**

(511) 25 Ruházati cikkek, cipők, kalapáruk.

---

**(111) 190.749** (151) 2007.08.30.
(210) M 06 02698 (220) 2006.08.03.
**(732) Steelvent 2000 Zrt., Miskolc (HU)**

**(546)**

(511) 6 Nem nemesfémek és ezek ötvözetei; fém építőanyagok; hordozható fémszerkezetek; fémanyagok vasúti vágányokhoz; nem elektromos fémkábelek és fémvezetékek; lakatosipari termékek, fém tömegcikkek; fémcsövek és csővezetékek; páncélszekrények; egyéb fémtermékek, amelyek nem tartoznak más osztályokba; ércek.

---

**(111) 190.750** (151) 2007.08.30.
(210) M 05 00457 (220) 2005.02.02.
**(732) Budapest Nagycirkusz Betéti Társaság, Budapest (HU)**
(740) dr. Boytha Pál ügyvéd, Budapest
**(541) UTAZÓ BUDAPEST NAGYCIRKUSZ**
(511) 41 Nevelés; szakmai képzés; szórakoztatás; sport- és kulturális tevékenységek.

---

**(111) 190.751** (151) 2007.08.30.
(210) M 05 01539 (220) 2005.05.02.
**(732) FIDESZ Magyar Polgári Szövetség, Budapest (HU)**
(740) Dr. Gál András Levente Ügyvédi Iroda, Budapest
**(541) DEMOKRÁCIA KÖZPONT**

(511) 35 Reklámozás, kereskedelmi ügyletek, kereskedelmi adminisztráció, irodai munkák.

41 Nevelés, szakmai képzés, szórakoztatás, sport- és kulturális tevékenység.

---

**(111) 190.752** (151) 2007.08.30.
(210) M 06 00533 (220) 2006.02.15.
**(732) M.D. Point Kft., Veresegyház (HU)**
**(546)**

(511) 10 Sebészeti varrótű.

---

**(111) 190.753** (151) 2007.08.30.
(210) M 06 02677 (220) 2006.08.03.
**(732) Őri Sándor Richárd, Budapest (HU)**
**(541) GOLDEN GOOSE LIVER**
(511) 29 Tartósított baromfitermék (libamájkonzerv).

---

**(111) 190.754** (151) 2007.08.30.
(210) M 07 01413 (220) 2007.04.19.
**(732) Richter Gedeon Nyrt., Budapest (HU)**
**(546)** **ФЕЛТИМУР**
(511) 5 Gyógyszerkészítmények.

---

**(111) 190.755** (151) 2007.08.30.
(210) M 06 03181 (220) 2006.09.25.
**(732) TRIOTEL Távközlési Kft., Pápa (HU)**
**(546)**

(511) 9 Tudományos célra szolgáló, tengerészeti, földmérő, villamos, fényképészeti, mozgóképi, optikai, súlymérő, egyéb mérő-, jelző-, ellenőrző (felügyeleti), életmentő és oktatóberendezések és felszerelések; hangok vagy képek rögzítésére, továbbítására, másolására szolgáló készülékek; mágneses adathordozók, hanglemezek; automata árueloszto berendezések és szerkezetek érmebedobással működő készülékekhez; regiszteres pénztárgépek, számológépek, adatfeldolgozó berendezések és számítógépek; tűzoltó készülékek.

35 Reklámozás; kereskedelmi ügyletek; kereskedelmi adminisztráció; irodai munkák.

38 Távközlés.

42 Tudományos és műszaki szolgáltatások, valamint az idetartozó tervezői és kutatói tevékenység; ipari elemző és kutató szolgáltatások; számítástechnikai hardver- és szoftvertervezés és -fejlesztés; jogi szolgáltatások.

---

**(111) 190.756** (151) 2007.08.30.
(210) M 07 01400 (220) 2007.04.19.
**(732) Richter Gedeon Nyrt., Budapest (HU)**
**(546)** **КОЛЕТИМИН**
(511) 5 Gyógyszerkészítmények.

---

**(111) 190.757** (151) 2007.08.30.
(210) M 07 01396 (220) 2007.04.19.
**(732) Richter Gedeon Nyrt., Budapest (HU)**
**(546)** **КАЛКАНТ**
(511) 5 Gyógyszerkészítmények.

---

**(111) 190.758** (151) 2007.08.30.
(210) M 07 01397 (220) 2007.04.19.
**(732) Richter Gedeon Nyrt., Budapest (HU)**
**(546)** **КАПЕФЛУОР**
(511) 5 Gyógyszerkészítmények.

---

**(111) 190.759** (151) 2007.08.30.
(210) M 07 01401 (220) 2007.04.19.
**(732) Richter Gedeon Nyrt., Budapest (HU)**
**(546)** **КОНФУТИН**
(511) 5 Gyógyszerkészítmények.

---

**(111) 190.760** (151) 2007.08.30.
(210) M 07 01408 (220) 2007.04.19.
**(732) Richter Gedeon Nyrt., Budapest (HU)**
**(546)** **ДИРНОРМИН**
(511) 5 Gyógyszerkészítmények.

---

**(111) 190.761** (151) 2007.08.30.
(210) M 07 01407 (220) 2007.04.19.
**(732) Richter Gedeon Nyrt., Budapest (HU)**
**(546)** **ДЕАНЕН**
(511) 5 Gyógyszerkészítmények.

---

**(111) 190.762** (151) 2007.08.30.
(210) M 07 01399 (220) 2007.04.19.
**(732) Richter Gedeon Nyrt., Budapest (HU)**
**(546)** **КОГИВА**
(511) 5 Gyógyszerkészítmények.

---

**(111) 190.764** (151) 2007.08.30.
(210) M 06 03444 (220) 2006.10.19.
**(732) Palatin Károly, Sopron (HU)**
**(541) ENTERIV**
(511) 9 Tudományos célra szolgáló, tengerészeti, földmérő, fényképészeti, mozgóképi, optikai, súlymérő, egyéb mérő-, jelző-, ellenőrző (felügyeleti), életmentő és oktatóberendezések és felszerelések; elektromos energia vezetésére, kapcsolására, átalakítására, tárolására, szabályozására vagy ellenőrzésére szolgáló készülékek és berendezések; hangok vagy képek rögzítésére, továbbítására, másolására szolgáló készülékek; mágneses adathordozók; hanglemezek; automata elosztóberendezések és szerkezetek érmebedobással működő készülékekhez; regiszteres pénztárgépek; számológépek, adatfeldolgozó berendezések és számítógépek; tűzoltó készülékek.

16 Papír, karton és ezen anyagokból készült termékek, amelyek nem tartoznak más osztályokba; nyomdaipari termékek; könyvkötészeti anyagok; fényképek; papíripari cikkek, papíripari vagy háztartási ragasztóanyagok; anyagok művészek részére; ecsetek; írógépek és irodai cikkek (bútorok kivételével); tanítási és oktatási anyagok (készülékek kivételével); csomagolásra szolgáló műanyagok (amelyek nem tartoznak más osztályokba); nyomdabetűk; klisék.

20 Bútorok, tükrök, keretek; fából, parafából, nádból, gyékényből, fűzfavesszőből, szaruból, csontból, elefántcsontból, halcsontból, kagylóhéjból, ámbrából, gyöngyházból, tajtékból és mindezek pótanyagaiból vagy műanyagból készült termékek, amelyek nem tartoznak más osztályokba.

---

**(111) 190.765** (151) 2007.08.30.
(210) M 06 02892 (220) 2006.08.29.
**(732) Poller Roland, Bonyhád (HU); Poller Balázs, Bonyhád (HU)**
**(541) BRILLE OPTIK-BRILLE OPTIKA-BRILLE OPTIC-szemüveg és kontaktlencse**
(511) 9 Szemüvegek, szemüvegkeretek, napszemüvegek, optikai lencsék, szemüveglencsék, kontaktlencsék.

35 Reklámozás; kereskedelmi ügyletek; kereskedelmi adminisztráció; irodai munkák.

44 Orvosi szolgáltatások; optikusok szolgáltatásai, szemvizsgálat, szemüvegkészítés.

---

**(111) 190.766** (151) 2007.08.30.
(210) M 06 03182 (220) 2006.09.25.
**(732) TRIOTEL Távközlési Kft., Pápa (HU)**
**(546)**

(511) 9 Tudományos célra szolgáló, tengerészeti, földmérő, villamos, fényképészeti, mozgóképi, optikai, súlymérő, egyéb mérő-, jelző-, ellenőrző (felügyeleti), életmentő és oktatóberendezések és felszerelések; hangok vagy képek rögzítésére, továbbítására, másolására szolgáló készülékek; mágneses adathordozók, hanglemezek; automata árueloszto berendezések és szerkezetek érmebedobással működő készülékekhez; regiszteres pénztárgépek, számológépek, adatfeldolgozó berendezések és számítógépek; tűzoltó készülékek.

35 Reklámozás; kereskedelmi ügyletek; kereskedelmi adminisztráció; irodai munkák.

38 Távközlés.

42 Tudományos és műszaki szolgáltatások, valamint az idetartozó tervezői és kutatói tevékenység; ipari elemző és kutató szolgáltatások; számítástechnikai hardver- és szoftvertervezés és -fejlesztés; jogi szolgáltatások.

---

**(111) 190.767** (151) 2007.08.30.
(210) M 06 03447 (220) 2006.10.19.
**(732) K&H Bank Nyrt., Budapest (HU)**
**(541) K&H énkártya**
(511) 35 Reklámozás; kereskedelmi ügyletek; kereskedelmi adminisztráció; irodai munkák; adatgyűjtés kereskedelmi ügyletekről, eladási propaganda (mások számára), rádiós reklámozás, reklámanyagok (röplapok, prospektusok, nyomtatványok, áruminták) terjesztése, reklámanyagok terjesztése, reklámozás, reklámszövegek publikálása, számlakivonatok összeállítása, televíziós reklámozás, üzleti felvilágosítás, tájékoztatás, üzleti információk.

36 Biztosítás; pénzügyi ügyletek, valutaügyletek; ingatlanügyletek; alkuszi/ügynöki tevékenység, balesetbiztosítás, bankügyletek, betegbiztosítás, biztosítási ügynöki tevékenység, biztosítások, finanszírozási szolgáltatások, hitelkártya-szolgáltatások, hitelkártyák kibocsátása, információk nyújtása biztosítási ügyekben, jelzálog-hitelezés, kölcsön (finanszírozás), pénzügyi információk nyújtása, pénzügyi tanácsadás, részletfizetéses hitelnyújtás, életbiztosítás, telebank-szolgáltatások, terhelőkártya-szolgáltatás.

---

**(111) 190.768** (151) 2007.08.30.
(210) M 06 03188 (220) 2006.09.25.
**(732) Sándor Pince Kft., Soltvadkert (HU)**
**(541) ROMANTIK**
(511) 33 Alkoholtartalmú italok (a sörök kivételével).

---

**(111) 190.769** (151) 2007.08.30.
(210) M 06 03186 (220) 2006.09.25.
**(732) TRIOTEL Távközlési Kft., Pápa (HU)**
**(546)**

(511) 9 Tudományos célra szolgáló, tengerészeti, földmérő, villamos, fényképészeti, mozgóképi, optikai, súlymérő, egyéb mérő-, jelző-, ellenőrző (felügyeleti), életmentő és oktatóberendezések és felszerelések; hangok vagy képek rögzítésére, továbbítására, másolására szolgáló készülékek; mágneses adathordozók, hanglemezek; automata árueloszto berendezések és szerkezetek érmebedobással működő készülékekhez; regiszteres pénztárgépek, számológépek, adatfeldolgozó berendezések és számítógépek; tűzoltó készülékek.

35 Reklámozás; kereskedelmi ügyletek; kereskedelmi adminisztráció; irodai munkák.

38 Távközlés.

42 Tudományos és műszaki szolgáltatások, valamint az idetartozó tervezői és kutatói tevékenység; ipari elemző és kutató szolgáltatások; számítástechnikai hardver- és szoftvertervezés és -fejlesztés; jogi szolgáltatások.

---

**(111) 190.770** (151) 2007.08.30.
(210) M 06 03180 (220) 2006.09.25.
**(732) Geo.hu Kommunikációs Zártkörűen Működő Részvénytársaság, Budapest (HU)**
(740) dr. Tóth Péter, Wiszkidenszky és Tóth Ügyvédi Iroda, Budapest
**(546)**

(511) 9 Tudományos célra szolgáló, tengerészeti, földmérő, villamos, fényképészeti, mozgóképi, optikai, súlymérő, egyéb mérő-, jelző-, ellenőrző (felügyeleti), életmentő és oktatóberendezések és felszerelések; hangok vagy képek rögzítésére, továbbítására, másolására szolgáló készülékek; mágneses adathordozók, hanglemezek; automata árueloszto berendezések és szerkezetek érmebedobással működő készülékekhez; regiszteres pénztárgépek, számológépek, adatfeldolgozó berendezések és számítógépek; tűzoltó készülékek.

16 Papír, karton és ezen anyagokból készült termékek, amelyek nem tartoznak más osztályokba; nyomdaipari termékek; könyvkötészeti anyagok; fényképek; papíripari cikkek, papíripari vagy háztartási ragasztóanyagok; anyagok művészek részére; ecsetek; írógépek és irodai cikkek (bútorok kivételével); tanítási és oktatási anyagok (készülékek kivételével); csomagolásra szolgáló műanyagok (amelyek nem tartoznak más osztályokba); nyomdabetűk; klisék.

35 Reklámozás; kereskedelmi ügyletek; kereskedelmi adminisztráció; irodai munkák.

38 Távközlés.

41 Nevelés; szakmai képzés; szórakoztatás; sport- és kulturális tevékenységek.

---

**(111) 190.771** (151) 2007.08.30.
(210) M 07 01452 (220) 2007.04.19.
**(732) Richter Gedeon Nyrt., Budapest (HU)**

**(546)** **НИСИПЛА**

(511) 5 Gyógyszerkészítmények.

---

**(111) 190.772** (151) 2007.08.30.
(210) M 06 02980 (220) 2006.09.06.
**(732) CHRONOS SYSTEMS Tanácsadó Kft., Budapest (HU)**
(740) dr. Skutecky Rita, Budapest
**(541) COBERON**
(511) 9 Letölthető számítógépes programok, számítógépek, számítógépes játékprogramok, rögzített számítógépprogramok.

35 Reklámozás; kereskedelmi adminisztráció; humán erőforrással, munkaerő-közvetítéssel kapcsolatos szolgáltatások; irodai munkák.

42 Számítógépprogramok adatainak átalakítása, számítógépprogramok installációja, sokszorosítása, számítógépes adatok helyreállítása, számítógépes rendszerek tervezése, rendszerelemzés, számítógépprogramok kidolgozása, korszerűsítése, kölcsönzése, számítógép-programozás, szoftverfejlesztés, -fenntartás.

---

**(111) 190.773** (151) 2007.08.30.
(210) M 05 00009 (220) 2005.01.04.
**(732) Otthon Centrum Ingatlan-tanácsadó Részvénytársaság, Budapest (HU)**
(740) dr. Cseri Zsuzsanna, Bárd, Cseri és Társai Ügyvédi Iroda, Budapest
**(541) Ingatlan Show**
(511) 35 Reklámozás; kereskedelmi ügyletek; kereskedelmi adminisztráció; irodai munkák.

36 Biztosítás; pénzügyi ügyletek; valutaügyletek; ingatlanügyletek.

---

**(111) 190.774** (151) 2007.08.30.
(210) M 06 02982 (220) 2006.09.06.
**(732) Vlaktor Trading Limited, Limassol (CY)**
(740) Mészáros Katalin, BUDAPATENT Szabadalmi és Védjegy Iroda Kft., Budapest
**(541) MARUSSYA**
(511) 32 Sörök, ásványvizek, szénsavas vizek és egyéb alkoholmentes italok; gyümölcsitalok és gyümölcslevek; szörpök és más készítmények italokhoz.

33 Alkoholtartalmú italok (sörök kivételével), beleértve vodkát is.

---

**(111) 190.775** (151) 2007.08.30.
(210) M 06 03147 (220) 2006.09.20.
**(732) Magyar Távirati Iroda Zrt., Budapest (HU)**
(740) dr. Erdész Éva, Jutasi & Társai Ügyvédi Iroda, Budapest
**(546)**

(511) 16 Papír, karton és ezen anyagokból készült termékek, amelyek nem tartoznak más osztályokba, nyomdaipari termékek, könyvkötészeti anyagok, fényképek, papíripari cikkek, papíripari vagy háztartási ragasztóanyagok, anyagok művészek részére, ecsetek, írógépek és irodai cikkek (bútorok kivételével), tanítási és oktatási anyagok (készülékek kivételével), csomagolásra szolgáló műanyagok (amelyek nem tartoznak más osztályokba), nyomdabetűk, klisék, újságok, üdvözlőkártyák, zászlók, zacskók csomagolására, tárgymutatók, transzparensek, prospektusok, sablonok, sokszorosítópapírok, noteszek, nyomtatványok, öntapadó címkék, papíráruk, pecsétbélyegek, katalógusok, kézikönyvek, magazinok, naptárak, írószerek, írótollak, dossziék, értesítések, formanyomtatványok, földrajzi térképek, grafikai nyomtatók, albumok, ceruzák, címkék.

41 Nevelés, oktatás, szakmai képzés, szórakoztatás, sport- és kulturális tevékenységek, eszmecserék, élő előadások bemutatása, klubszolgáltatások, konferenciák, könyvkiadás, szabadidős szolgáltatások nyújtása, szórakoztatási tárgyú információk, szövegek kiadása, filmgyártás, könyvkiadás, rádiós szórakoztatás, show-műsorok, televíziós szórakoztatás, videofilmgyártás.

---

**(111) 190.776** (151) 2007.08.30.
(210) M 07 01340 (220) 2007.04.18.
**(732) Richter Gedeon Nyrt., Budapest (HU)**
**(541) RESTIGULIN**
(511) 5 Gyógyszerkészítmények.

---

**(111) 190.777** (151) 2007.08.30.
(210) M 06 02745 (220) 2006.08.11.
**(732) Goldmund Üzletviteli Tanácsadó Korlátolt Felelősségű Társaság, Budapest (HU)**
**(546)**

(511) 35 Reklámozás; kereskedelmi ügyletek; kereskedelmi adminisztráció; irodai munkák.

---

**(111) 190.778** (151) 2007.08.30.
(210) M 07 01481 (220) 2007.04.19.
**(732) Richter Gedeon Nyrt., Budapest (HU)**
**(546)** **ПРЕСНОЛИН**

(511) 5 Gyógyszerkészítmények.

---

**(111) 190.779** (151) 2007.08.30.
(210) M 06 02046 (220) 2006.06.09.
**(732) Kiss Borászat Kereskedelmi, Termelő és Szolgáltató Kft., Tabdi (HU)**
(740) dr. Mudra Zoltán, Hauk és Mudra Ügyvédi Iroda, Szeged
**(546)**

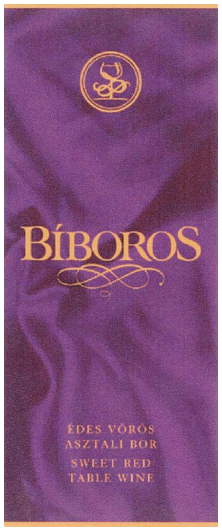


(511) 33 Borok.

---

**(111) 190.780** (151) 2007.08.30.
(210) M 06 03153 (220) 2006.09.20.
**(732) FremantleMedia Limited, London (GB)**
(740) dr. Sasvári Gabriella, S.B.G. & K. Szabadalmi Ügyvivői Iroda, Budapest
**(541) PÓKERARC**

(511) 9 Mozgóképfilmek; animált rajzfilmek; filmszalagok; mozifilmek; mágneses felvételek; optikai felvételek; mágneses-optikai felvételek; szilárd felvételek; audiovizuális technikai felszerelés; televíziós vevőkészülékekkel használható szórakoztatókészülékek; elektronikus könyvek és kiadványok; elektronikus játékok; televíziós vevőkészülékekkel való használatra átalakított interaktív játékok; elektromos és video szórakoztatóberendezések és készülékek; multimédia-lemezek és kiadványok; multimédia-felvételek és kiadványok; lézer olvasható lemezek; videolemezek és kiadványok; számítógépszoftver; számítógépprogramok; digitális felvételek; média hang- és/vagy video- és/vagy adat- és/vagy információhordozók vagy- rögzítők; készülékek és berendezések hang és/vagy videó és/vagy információ rögzítésére és reprodukciójára; hologramok; floppyk; hangfelvételek; előre felvett lemezek; felvevőlemezek; CD-k; gramofonlemezek; hangszalagok; kazettaszalagok; videoszalagok; lézerlemezek; CD-lemezek, interaktív CD-ROM-ok; DVD-k; kommunikációs készülékek és berendezések; telefonok; mobiltelefonok; mobiltelefon-töltők; mobiltelefonok; mobiltelefon-játékok; karaokegépek; alkatrészek az előzőekben felsorolt árukhoz; digitális játékok; DVD-játékok.

25 Ruházati termékek; lábbelik; csizmák; cipők; papucsok; szandálok; zoknik; hurkolt/kötött áruk; edzőcipők; kalapáruk; kalapok; sapkák; kesztyűk; ujjatlan kesztyűk; övek (ruházat).

28 Játékok, játékszerek; testnevelési és sportcikkek; elektronikus játékok és elektronikus játékszerek; játékgépek; játék babák és babaruhák; plüssmedvék; kártyajátékok; kiegészítők, alkatrészek és kellékek az előzőkben felsorolt árukhoz.

41 Televízióhoz, mozihoz, rádióhoz és színházhoz kapcsolódó oktatás és szórakoztatás; rádió- és televízióprogramok, filmek és műsorok gyártása és bemutatása; televízión és rádión át történő vagy azokkal kapcsolatos oktatás; televízión és rádión át történő vagy azokkal kapcsolatos szórakoztatás; versenyek szervezése (oktatással vagy szórakoztatással kapcsolatos); interaktív telefonos vetélkedők; kiadói tevékenység; mozifilmek és műsorok, rádió- és televízió-programok gyártása; rádiós, televíziós, műholdas, telefonos, internetes és világhálós oktatás és szórakoztatás szolgáltatása; show-rendezés; hangfelvételek, előre felvett show-k, filmek, rádió- és televízió-előadások kölcsönzése; videokazetták és videolemezek gyártása; rádiós szórakoztatás; televíziós szórakoztatás; mozis szórakoztatás; színházi szórakoztatás; játékműsorok; televíziós szórakoztatószolgáltatások a nézők telefonos részvételével; mobiltelefonnal kapcsolatos interaktív szórakoztatás; internetes alapú játékok; lottó és egyéb szerencsejátékok üzemeltetése; mobiltelefonos és számítógépes hálózatokon történő videoklip-szolgáltatás szórakoztató és/vagy oktatási célzattal.

---

**(111) 190.781** (151) 2007.08.30.
(210) M 07 01473 (220) 2007.04.19.
**(732) Richter Gedeon Nyrt., Budapest (HU)**
**(546)** **НОСТЕРОН**
(511) 5 Gyógyszerkészítmények.

---

**(111) 190.782** (151) 2007.08.30.
(210) M 07 01511 (220) 2007.04.19.
**(732) Richter Gedeon Nyrt., Budapest (HU)**
**(546)** **ТРИМИЛЛИ**
(511) 5 Gyógyszerkészítmények.

---

**(111) 190.783** (151) 2007.08.30.
(210) M 06 03150 (220) 2006.09.20.
**(732) KARMACOM Kereskedelmi Korlátolt Felelősségű Társaság, Budapest (HU)**
(740) dr. Choma Helga, Berzeviczi Ügyvédi Iroda, Budapest
**(541) OPTICUM**
(511) 9 Digitális műholdvevők, földi digitális televízió- és rádióadások vételére alkalmas készülékek, digitális kábeltelevíziós készülékek, LNB konverterek, koaxiális kábelek, kábelcsatlakozók, műholdvevő jelosztókapcsolók, jelszintmérők, műholdvevő antennák, földi digitális antennák, antennaforgató motorok, távirányítók, vezeték nélküli audio/video jelátvivők, USB csatlakozású adattárolók, hangszórók, LCD-képernyők, LCD-televíziók, MP3-as lejátszók, MP4-es lejátszók, DVD-lejátszók, DVD-felvevők.

---

**(111) 190.784** (151) 2007.08.30.
(210) M 07 01513 (220) 2007.04.19.
**(732) Richter Gedeon Nyrt., Budapest (HU)**
**(546)** **ВЕСИКОНТ**
(511) 5 Gyógyszerkészítmények.

---

**(111) 190.785** (151) 2007.08.30.
(210) M 07 01512 (220) 2007.04.19.
**(732) Richter Gedeon Nyrt., Budapest (HU)**
**(546)** **УРИСТЕТИН**
(511) 5 Gyógyszerkészítmények.

---

**(111) 190.786** (151) 2007.08.30.
(210) M 07 01321 (220) 2007.04.18.
**(732) Richter Gedeon Nyrt., Budapest (HU)**
**(541) MOSANIL**
(511) 5 Gyógyszerkészítmények.

---

**(111) 190.787** (151) 2007.08.30.
(210) M 07 01275 (220) 2007.04.18.
**(732) Richter Gedeon Nyrt., Budapest (HU)**
**(541) BISFOCLAS**
(511) 5 Gyógyszerkészítmények.

---

**(111) 190.788** (151) 2007.08.30.
(210) M 07 01516 (220) 2007.04.19.
**(732) Richter Gedeon Nyrt., Budapest (HU)**
**(546)** **ЗУЛФИЯ**
(511) 5 Gyógyszerkészítmények.

---

**(111) 190.789** (151) 2007.08.30.
(210) M 07 01295 (220) 2007.04.18.
**(732) Richter Gedeon Nyrt., Budapest (HU)**
**(541) FILERGIM**
(511) 5 Gyógyszerkészítmények.

---

**(111) 190.790** (151) 2007.08.30.
(210) M 07 01319 (220) 2007.04.18.
**(732) Richter Gedeon Nyrt., Budapest (HU)**
**(541) MERTENIL**
(511) 5 Gyógyszerkészítmények.

---

**(111) 190.792** (151) 2007.09.14.
(210) M 07 01318 (220) 2007.04.18.
**(732) Richter Gedeon Nyrt., Budapest (HU)**
**(541) MENTRA**
(511) 5 Gyógyszerkészítmények.

---

**(111) 190.793** (151) 2007.08.30.
(210) M 07 01515 (220) 2007.04.19.
**(732) Richter Gedeon Nyrt., Budapest (HU)**

**(546)** **ЗИЛОЛА**

(511) 5 Gyógyszerkészítmények.

---

**(111) 190.794** (151) 2007.08.30.
(210) M 07 01432 (220) 2007.04.19.
**(732) Richter Gedeon Nyrt., Budapest (HU)**
**(546)** **КОМБКОСТ**

(511) 5 Gyógyszerkészítmények.

---

**(111) 190.795** (151) 2007.08.30.
(210) M 07 01447 (220) 2007.04.19.
**(732) Richter Gedeon Nyrt., Budapest (HU)**
**(546)** **НЕРЕИДАН**

(511) 5 Gyógyszerkészítmények.

---

**(111) 190.796** (151) 2007.08.30.
(210) M 07 01358 (220) 2007.04.18.
**(732) Richter Gedeon Nyrt., Budapest (HU)**
**(541) TELOMYD**
(511) 5 Gyógyszerkészítmények.

---

**(111) 190.797** (151) 2007.08.30.
(210) M 07 01303 (220) 2007.04.18.
**(732) Richter Gedeon Nyrt., Budapest (HU)**
**(541) INTESTAT**
(511) 5 Gyógyszerkészítmények.

---

**(111) 190.798** (151) 2007.08.30.
(210) M 07 01450 (220) 2007.04.19.
**(732) Richter Gedeon Nyrt., Budapest (HU)**
**(546)** **НИГОРА**

(511) 5 Gyógyszerkészítmények.

---

**(111) 190.799** (151) 2007.08.30.
(210) M 07 01357 (220) 2007.04.18.
**(732) Richter Gedeon Nyrt., Budapest (HU)**
**(541) TANYDOL**
(511) 5 Gyógyszerkészítmények.

---

**(111) 190.800** (151) 2007.08.30.
(210) M 06 03143 (220) 2006.09.20.
**(732) Nagy Péter, Budapest (HU)**
**(541) ALBA PATIKA**
(511) 5 Gyógyszerészeti és állatgyógyászati készítmények; egészségügyi készítmények gyógyászati használatra, bébiételek; tapaszok, kötszeranyagok; fogtömő anyagok és fogászati mintázóanyagok; fertőtlenítőszerek; kártékony állatok irtására szolgáló készítmények; gombaölő szerek (fungicidek), gyomirtó szerek (herbicidek).

35 Reklámozás; kereskedelmi ügyletek; kereskedelmi adminisztráció; irodai munkák.

44 Orvosi szolgáltatások; állatgyógyászati szolgáltatások; higiéniai és szépségápolási szolgáltatások emberek és állatok részére; mezőgazdasági, kertészeti és erdészeti szolgáltatások.

---

**(111) 190.801** (151) 2007.08.30.
(210) M 06 03145 (220) 2006.09.20.
**(732) D&B 2001. Szolgáltató és Művészeti Betéti Társaság, Budapest (HU)**
(740) dr. Kiszeli Ferenc ügyvéd, Budapest

**(546)**

(511) 41 Kulturális tevékenységek (kiadói tevékenység).
43 Vendéglátási szolgáltatások.

---

**(111) 190.802** (151) 2007.08.30.
(210) M 07 01387 (220) 2007.04.19.
**(732) Richter Gedeon Nyrt., Budapest (HU)**
**(546)** **АМЛАТОР**

(511) 5 Gyógyszerkészítmények.

---

**(111) 190.803** (151) 2007.08.30.
(210) M 05 02603 (220) 2005.08.08.
**(732) Stork Bt., Győr (HU)**
**(554)**

(511) 32 Gyümölcsitalok és gyümölcslevek, szörpök.

---

**(111) 190.804** (151) 2007.08.30.
(210) M 06 02470 (220) 2006.07.18.
**(732) TIMELY FOOD Kereskedelmi és Szolgáltató Kft., Bugyi (HU)**
(740) dr. Nagy Andrea, Dr. Nagy Andrea Ügyvédi Iroda, Budapest
**(546)**

(511) 29 Tojástermék.

---

**(111) 190.805** (151) 2007.08.30.
(210) M 05 04106 (220) 2005.12.21.
**(732) ARKON Kft., Budapest (HU)**
(740) dr. Kereszty Marcell, Gödölle, Kékes, Mészáros & Szabó Szabadalmi és Védjegy Iroda, Budapest
**(546)**

(511) 35 Reklámozás, kereskedelmi és marketingszolgáltatások; kereskedelmi adminisztráció; szakmai konzultáció üzleti ügyekben; üzeletvezetési szolgáltatások; információknak számítógépes adatbázisokban való szerkesztése; az interneten vagy más elektronikus médián nyújtott adatbázis-szolgáltatások.

42 Számítógép-programozás, különösen az interneten vagy más elektronikus médián keresztüli adatbázis kezelésére szolgáló programokhoz; számítógépes adatbázisokhoz való hozzáférés értékesítése; webhoszting szolgáltatások.

---

**(111) 190.806** (151) 2007.08.30.
(210) M 06 03148 (220) 2006.09.20.
**(732) KARMACOM Kereskedelmi Korlátolt Felelősségű Társaság, Budapest (HU)**
(740) dr. Choma Helga, Berzeviczi Ügyvédi Iroda, Budapest
**(541) GLOBO**
(511) 9 Digitális műholdvevők, földi digitális televízió- és rádióadások vételére alkalmas készülékek, digitális kábeltelevíziós készülékek, LNB konverterek, koaxiális kábelek, kábelcsatlakozók, műholdvevő jelosztókapcsolók, jelszintmérők, műholdvevő antennák, földi digitális antennák, antennaforgató motorok, távirányítók, vezeték nélküli audio/video jelátvivők, USB csatlakozású adattárolók, hangszórók, LCD-képernyők, LCD-televíziók, MP3-as lejátszók, MP4-es lejátszók, DVD-lejátszók, DVD-felvevők.

---

**(111) 190.807** (151) 2007.08.30.
(210) M 06 02855 (220) 2006.08.24.
**(732) Árpád László, Budapest (HU)**
(740) Szentpéteri Zsolt, S.B.G. & K. Szabadalmi Ügyvivői Iroda, Budapest
**(541) Rolling Visual System**
(511) 35 Reklámozás; kereskedelmi ügyletek; kereskedelmi adminisztráció; irodai munkák.

---

**(111) 190.808** (151) 2007.08.30.
(210) M 06 02858 (220) 2006.08.24.
**(732) Plus Warenhandelsgesellschaft mbH, Mülheim an der Ruhr (DE)**
(740) ifj. Szentpéteri Ádám, S.B.G. & K. Szabadalmi Ügyvivői Iroda, Budapest
**(546)**

(511) 3 Mosó- és fehérítőszerek; tisztító-, fényesítő-, zsírtalanító- és csiszolókészítmények; szappanok; illatszerek, illóolajok, test- és szépségápoló készítmények, hajvizek; fogápoló készítmények.

5 Gyógyszer- és állatgyógyászati készítmények; egészségügyi készítmények orvosi célokra; diétás készítmények orvosi célokra, bébiételek; ragtapaszok, kötözőszerek; fogtömő anyagok és lenyomat készítésére alkalmas anyagok fogorvosi használatra; fertőtlenítőanyagok; anyagok kártevők irtására; fungicidek, herbicidek.

29 Hús, hal, szárnyas- és vadhús; húskivonatok; konzervált, szárított és főzött gyümölcsök és zöldségfélék; zselék; lekvárok, kompótok; tojás, tej és tejtermékek; étkezési olajok és zsírok.

30 Kávé, tea, kakaó, cukor, rizs, tápióka, szágó, kávépótlók; liszt és gabonakészítmények; kenyér, finom péksütemények és cukrászati készítmények, étkezési jég; méz, melaszszirup; élesztő, sütőpor; só; mustár; ecet, ízesítők; fűszerek; hűtőjég.

31 Agrár-, kertészeti és erdőgazdálkodási termékek, valamint szemes magok, amennyiben a 31. áruosztályba tartoznak; élő állatok; friss gyümölcs és zöldség; magfélék, élő növények és természetes virágok; takarmány, maláta.

32 Sörök; ásványvizek, szénsavval dúsított vizek és egyéb alkoholmentes italok; gyümölcsitalok és gyümölcslevek; szirupok és egyéb készítmények italok előállításához.

33 Szeszes italok, sörök kivételével.

---

**(111) 190.809** (151) 2007.08.30.
(210) M 06 02976 (220) 2006.09.06.
**(732) PIKTOR Festék és Háztartási Vegyi áru Kereskedelmi Korlátolt Felelősségű Társaság, Győr (HU)**
(740) dr. Berger Adrián ügyvéd, Győr
**(546)**

(511) 2 Festékek, kencék, lakkok; rozsdagátló és fakonzerváló szerek; festőanyagok; maróanyagok; nyers természetes gyanták; fémlapok és fémporok nyomdászok és képzőművészek részére.

---

**(111) 190.811** (151) 2007.08.30.
(210) M 07 01086 (220) 2007.03.30.
**(732) EGIS Gyógyszergyár Nyilvánosan Működő Részvénytársaság, Budapest (HU)**
**(541) NERVAMAT**
(511) 5 Humán gyógyszerészeti készítmények.

---

**(111) 190.812** (151) 2007.08.30.
(210) M 06 03152 (220) 2006.09.20.
**(732) Marriot Worldwide Corporation, Bethesda, Maryland (US)**
(740) dr. Szigeti Éva, DANUBIA Szabadalmi és Védjegy Iroda Kft., Budapest
**(541) PEPPERS**
(511) 43 Éttermi, bár- és koktélbár-szolgáltatások; vendéglátó-ipari szolgáltatások.

---

**(111) 190.813** (151) 2007.08.30.
(210) M 06 02979 (220) 2006.09.06.
**(732) ÚJ FÁRAÓ Kereskedelmi és Szolgáltató Korlátolt Felelősségű Társaság, Szentendre (HU)**
(740) Stefánné Kőhalmi Éva, Érd
**(546)**

(511) 43 Vendéglátási (élelmezési) szolgáltatások; ideiglenes szállásadás.

---

**(111) 190.814** (151) 2007.08.30.
(210) M 07 01386 (220) 2007.04.19.
**(732) Richter Gedeon Nyrt., Budapest (HU)**
**(546)** АДУЛОН
(511) 5 Gyógyszerkészítmények.

---

**(111) 190.815** (151) 2007.08.30.
(210) M 06 02983 (220) 2006.09.06.
**(732) Laboratoire Garnier & Cie, Paris (FR)**
(740) dr. Szigeti Éva, DANUBIA Szabadalmi és Védjegy Iroda Kft., Budapest
**(541) Törődj magaddal**
(511) 3 Illatszerek, piperevizek, nem egészségügyi célra használt fürdő-, tusológélek és -sók; szappanok, dezodorok; kozmetikumok, nevezetesen arc-, test- és kézápolásra alkalmazott krémek, tejek, lotionok, gélek és púderek, napozáshoz használatos készítmények (kozmetikumok); make up készítmények; samponok; hajformázáshoz és hajápoláshoz alkalmazott gélek, spray-k, ha-

bok és balzsamok; hajlakkok; hajszínezők és szintelenítőkészítmények; a haj állandó hullámosításához használatos készítmények; eszenciaolajok személyes használatra.

---

**(111) 190.816** (151) 2007.08.30.
(210) M 04 03456 (220) 2004.08.12.
**(732) Red Sea Bt., Budapest (HU)**
(740) Buga Tünde, Budapest
**(541) FORRÓ SERPENYŐS**
(511) 43 Vendéglátás/élelmezés.

---

**(111) 190.817** (151) 2007.08.30.
(210) M 07 01281 (220) 2007.04.18.
**(732) Richter Gedeon Nyrt., Budapest (HU)**
**(541) COLETIMIN**
(511) 5 Gyógyszerkészítmények.

---

**(111) 190.818** (151) 2007.08.30.
(210) M 06 02978 (220) 2006.09.06.
**(732) PIKTOR Festék és Háztartási Vegyiáru Kereskedelmi Korlátolt Felelősségű Társaság, Győr (HU)**
(740) dr. Berger Adrián ügyvéd, Győr
**(546)**

(511) 2 Festékek, kencék, lakkok; rozsdagátló és fakonzerváló szerek; festőanyagok; maróanyagok; nyers természetes gyanták; fémlapok és fémporok nyomdászok és képzőművészek részére.

---

**(111) 190.819** (151) 2007.08.30.
(210) M 07 01471 (220) 2007.04.19.
**(732) Richter Gedeon Nyrt., Budapest (HU)**
**(546)** НОДРОПЕКС
(511) 5 Gyógyszerkészítmények.

---

**(111) 190.820** (151) 2007.08.30.
(210) M 06 03146 (220) 2006.09.20.
**(732) Polabske mlekarny, a.s., Podebrady (CZ)**
(740) dr. Salló Krisztina, Salló Ügyvédi Iroda, Budapest
**(541) TERMIX**
(511) 29 Tej, tejtermékek.

---

**(111) 190.821** (151) 2007.08.30.
(210) M 06 03151 (220) 2006.09.20.
**(732) Marriot Worldwide Corporation, Bethesda, Maryland (US)**
(740) dr. Szigeti Éva, DANUBIA Szabadalmi és Védjegy Iroda Kft., Budapest
**(541) AQVA**
(511) 43 Éttermi, bár- és koktélbár-szolgáltatások; vendéglátó-ipari szolgáltatások.

---

**(111) 190.822** (151) 2007.08.30.
(210) M 06 02852 (220) 2006.08.24.
**(732) L'ORÉAL Magyarország Kft., Budapest (HU)**
(740) dr. Szecskay András, Szecskay Ügyvédi Iroda, Budapest
**(541) FIGYELJ MAGADRA**
(511) 3 Fehérítőkészítmények és egyéb, mosásra szolgáló anyagok; tisztító-, fényesítő-, súroló- és csiszolószerek; szappanok; illatszerek, illóolajok, kozmetikai cikkek, parfüm, kölnivíz; fürdő- és tusolózselék és -sók nem gyógyászati célra; pipereszappanok, testdezodorok; kozmetikumok, nevezetesen krémek, tejek, ápolófolyadékok, zselék és púderek az arcra, testre és kezekre; napvédő készítmények; sminkkészítmények; samponok; zselék, spray-k, habok és balzsamok a haj formázására és ápolására; hajlakkok; hajmosó szerek; hajszínező és hajszíntelenítő készítmények; tartóshullámosító és göndörítő készítmények; illóolajok személyes használatra, fogkrémek.

---

**(111) 190.823** (151) 2007.08.30.
(210) M 07 01423 (220) 2007.04.19.
**(732) Richter Gedeon Nyrt., Budapest (HU)**
**(546)** ИНТЕСТАТ
(511) 5 Gyógyszerkészítmények.

---

**(111) 190.824** (151) 2007.08.30.
(210) M 07 01266 (220) 2007.04.18.
**(732) Richter Gedeon Nyrt., Budapest (HU)**
**(541) ACCIPIN**
(511) 5 Gyógyszerkészítmények.

---

**(111) 190.825** (151) 2007.08.30.
(210) M 06 02752 (220) 2006.08.11.
**(732) Hon-Line Európa Kft., Fertőd (HU)**
**(546)**

(511) 35 Kereskedelmi ügyletek; számítástechnikai termékek és szoftverek nagykereskedelme; számítástechnikai, irodatechnikai termékek és szoftverek kiskereskedelme; kereskedelmi adminisztráció, reklámozás; irodai munkák; különösen mezőgazdasági információk számítógépes adatbázisokba való rendezése, szerkesztése, szövegfeldolgozás; számítógépes nyilvántartások kezelése; segítségnyújtás üzeltvezetéshez; statisztikai információnyújtás; szakvéleményadás gazdasági ügyekben; üzleti felvilágosítás, tájékoztatás; üzleti információk; üzletszervezési és üzletvezetési tanácsadás.

---

**(111) 190.826** (151) 2007.08.30.
(210) M 07 01339 (220) 2007.04.18.
**(732) Richter Gedeon Nyrt., Budapest (HU)**
**(541) RENATA**
(511) 5 Gyógyszerkészítmények.

---

**(111) 190.827** (151) 2007.08.30.
(210) M 07 01326 (220) 2007.04.18.
**(732) Richter Gedeon Nyrt., Budapest (HU)**
**(541) NISIPLA**
(511) 5 Gyógyszerkészítmények.

---

**(111) 190.828** (151) 2007.08.30.
(210) M 07 01274 (220) 2007.04.18.
**(732) Richter Gedeon Nyrt., Budapest (HU)**
**(541) BISFOCALC**
(511) 5 Gyógyszerkészítmények.

---

**(111) 190.829** (151) 2007.08.30.
(210) M 07 01322 (220) 2007.04.18.
**(732) Richter Gedeon Nyrt., Budapest (HU)**
**(541) NEPANIL**
(511) 5 Gyógyszerkészítmények.

---

**(111) 190.830** (151) 2007.08.30.
(210) M 07 01323 (220) 2007.04.18.
**(732) Richter Gedeon Nyrt., Budapest (HU)**
**(541) NEREIDAN**
(511) 5 Gyógyszerkészítmények.

---

**(111) 190.831** (151) 2007.08.30.
(210) M 07 01389 (220) 2007.04.19.
**(732) Richter Gedeon Nyrt., Budapest (HU)**
**(546) АНТАКЛАСТ**
(511) 5 Gyógyszerkészítmények.

---

**(111) 190.832** (151) 2007.08.30.
(210) M 07 01083 (220) 2007.03.30.
**(732) EGIS Gyógyszergyár Nyilvánosan Működő Részvénytársaság, Budapest (HU)**
**(541) CARDIPROL**
(511) 5 Humán gyógyszerészeti készítmények.

---

**(111) 190.833** (151) 2007.08.30.
(210) M 06 02856 (220) 2006.08.24.
**(732) Krizsán Győző, Budapest (HU)**
**(546)**

(511) 41 Szórakoztatás, kulturális tevékenység (verseny), szépség- és szépítőverseny.

---

**(111) 190.834** (151) 2007.08.30.
(210) M 06 02472 (220) 2006.07.18.
**(732) Szarvasi Mozzarella Kft., Örménykút (HU)**
(740) dr. Kereszty Marcell, Gödölle, Kékes, Mészáros & Szabó Szabadalmi és Védjegy Iroda, Budapest
**(546)**

(511) 29 Mozzarella sajtok.

---

**(111) 190.835** (151) 2007.08.30.
(210) M 05 01926 (220) 2005.06.02.
**(732) MARY-KER Kft., Dunakeszi (HU)**
**(554)**

(511) 30 Száraztészta.

---

**(111) 190.836** (151) 2007.08.30.
(210) M 06 02465 (220) 2006.08.16.
**(732) Zsámbok Község Önkormányzata, Zsámbok (HU)**
**(546)**

(511) 41 Nevelés; szakmai képzés; szórakoztatás; sport- és kulturális tevékenységek.

44 Orvosi szolgáltatások; állatgyógyászati szolgáltatások; higiéniai és szépségápolási szolgáltatások emberek és állatok részére; mezőgazdasági, kertészeti és erdészeti szolgáltatások.

---

**(111) 190.837** (151) 2007.08.30.
(210) M 07 01388 (220) 2007.04.19.
**(732) Richter Gedeon Nyrt., Budapest (HU)**
**(546) АРОМИКС**
(511) 5 Gyógyszerkészítmények.

---

**(111) 190.838** (151) 2007.08.30.
(210) M 07 01224 (220) 2007.04.16.
**(732) LAVECO Ltd., Budapest (HU)**
(740) dr. Bogsch Attila, Bogsch és Társai Ügyvédi Iroda, Budapest
**(546)**

(511) 35 Külföldi székhelyű (úgynevezett off-shore) cégek adásvételének közvetítése, cégek hazai bejegyeztetésének közvetítése, a fentiekkel összefüggésben a cégek lehetséges működésével kapcsolatos kereskedelmi, számviteli, adózási és egyéb szakmai tanácsadás, a fenti tevékenységgel összefüggő kereskedelmi reklámtevékenység.

36 Biztosítás; pénzügyi ügyletek; valutaügyletek; ingatlanfejlesztés, -hasznosítás és -közvetítés.

---

**(111) 190.839** (151) 2007.08.30.
(210) M 05 02712 (220) 2005.08.18.
**(732) Őzdogan Hűsnű, Budapest (HU)**
**(541) JOHN CAREW**
(511) 25 Ruházati cikkek, cipők, kalapáruk.

---

**(111) 190.840** (151) 2007.08.30.
(210) M 06 02853 (220) 2006.08.24.
**(732) L'ORÉAL Magyarország Kft., Budapest (HU)**
(740) dr. Szecskay András, Szecskay Ügyvédi Iroda, Budapest
**(541) TÖRŐDJ MAGADDAL**
(511) 3 Fehérítőkészítmények és egyéb, mosásra szolgáló anyagok; tisztító-, fényesítő-, súroló- és csiszolószerek; szappanok; illatszerek, illóolajok, kozmetikai cikkek, parfüm, kölnivíz; fürdő- és tusolózselék és -sók nem gyógyászati célra; pipereszappanok, testdezodorok; kozmetikumok, nevezetesen krémek, tejek, ápolófolyadékok, zselék és púderek az arcra, testre és kezekre; napvédő készítmények; sminkkészítmények; samponok; zselék, spray-k, habok és balzsamok a haj formázására és ápolására; hajlakkok;

hajmosó szerek; hajszínező és hajszíntelenítő készítmények; tartóshullámosító és göndörítő készítmények; illóolajok személyes használatra, fogkrémek.

---

**(111) 190.841** (151) 2007.08.30.
(210) M 06 02985 (220) 2006.09.06.
**(732) E.R. Squibb & Sons, L.L.C. (Delaware állam törvényei szerint működő vállalat), Princeton, New Jersey (US)**
(740) dr. Szamosi Katalin, S.B.G. & K. Szabadalmi Ügyvivői Iroda, Budapest
**(546)**

(511) 5 Orvosi és sebészeti kötszerek és öltözékek, sebkötözők.

---

**(111) 190.842** (151) 2007.08.30.
(210) M 07 01087 (220) 2007.03.30.
**(732) EGIS Gyógyszergyár Nyilvánosan Működő Részvénytársaság, Budapest (HU)**
**(541) MAMMEGIS**
(511) 5 Humán gyógyszerészeti készítmények.

---

**(111) 190.843** (151) 2007.08.30.
(210) M 04 02454 (220) 2004.05.25.
**(732) ERU Hungária Sajtgyártó Kft., Budapest (HU)**
(740) dr. Sasvári Gabriella, S.B.G. & K. Budapesti Ügyvédi Iroda, Budapest
**(546)**

(511) 29 Sajtok.

---

**(111) 190.844** (151) 2007.08.30.
(210) M 07 01084 (220) 2007.03.30.
**(732) EGIS Gyógyszergyár Nyilvánosan Működő Részvénytársaság, Budapest (HU)**
**(541) VALVIRIN**
(511) 5 Humán gyógyszerészeti készítmények.

---

**(111) 190.845** (151) 2007.08.30.
(210) M 04 02277 (220) 2004.05.13.
**(732) Német-Magyar Ipari és Kereskedelmi Kamara, Budapest (HU)**
(740) dr. Bogdánffy Péter, Rozgonyi Nyalka Gonda Ügyvédi Iroda, Budapest
**(541) DEUTSCHES HAUS**
(511) 35 Adatgyűjtés kereskedelmi ügyletekről; adatkutatás számítógépfájlokban (mások számára); eladási propaganda (mások számára); információk számítógépes adatbázisokba való rendezése; információknak számítógépes adatbázisokba való szerkesztése; kereskedelmi információs ügynökségek; kereskedelmi vagy reklámcélú kiállítások szervezése; kereskedelmi vagy reklámcélú vásárok szervezése; konzultáció személyzeti kérdésekben; költöztetőszolgálat vállalkozások számára; közönségszolgálat; közvélemény-kutatás; kutatások ügyletekkel kapcsolatban; manöken/modell szolgálatok reklám- vagy kereskedelmi célból; munkaerő-toborzás; online hirdetői tevékenység számítógépes hálózaton; piaci tanulmányok; piackutatás; reklámanyag naprakész állapotba hozása; reklámozás; reklámszövegek publikálása; reklámügynökségek, hirdetőügynökségek; sajtófigyelés; segítségnyújtás kereskedelmi vagy iparvállalatok irányításában; segítségnyújtás üzletvezetéshez; statisztikai információnyújtás; szabadtéri hirdetés; szakmai konzultációk üzleti ügyekben; számítógépes nyilvántartások kezelése; titkársági szolgáltatások; önköltségelemzés; üzleti felvilágosítás, tájékoztatás; üzleti információk; üzletszervezési és üzletvezetési tanácsadás; üzletszervezési tanácsadás; üzletvezetési konzultáció; üzletvezetési tanácsadó szolgálatok.

36 Ingatlankezelés; ingatlanlízing; irodák (ingatlanok) bérlete; pénzügyi szponzorálás, támogatás.

41 Alkotóműhelyek szervezése és lebonyolítása (gyakorlat); elektronikus könyvek és folyóiratok online kiadása; eszmecserék, kollokviumok szervezése és lebonyolítása; fordítói szolgáltatások; gyakorlati képzés (szemléltetés); konferenciák szervezése és lebonyolítása; kongresszusok szervezése és lebonyolítása; könyvkiadás; kulturális vagy nevelési célú kiállítások szervezése; oktatás; oktatási tárgyú információk; oktatási vizsgáztatás; pályaválasztási tanácsadás; riporteri szolgáltatások; szemináriumok rendezése és vezetése; szimpóziumok szervezése és lebonyolítása; szövegek kiadása (nem reklámcélú).

---

**(111) 190.846** (151) 2007.08.30.
(210) M 06 02473 (220) 2006.07.18.
**(732) Szarvasi Mozzarella Kft., Örménykút (HU)**
(740) dr. Kereszty Marcell, Gödölle, Kékes, Mészáros & Szabó Szabadalmi és Védjegy Iroda, Budapest
**(546)**

(511) 29 Mozzarella sajtok.

---

**(111) 190.847** (151) 2007.08.30.
(210) M 07 01341 (220) 2007.04.18.
**(732) Richter Gedeon Nyrt., Budapest (HU)**
**(541) RIVEGEN**
(511) 5 Gyógyszerkészítmények.

---

**(111) 190.848** (151) 2007.08.30.
(210) M 06 02368 (220) 2006.07.12.
**(732) Dancestation TSE, Budapest (HU)**
(740) dr. Kocsis Ildikó, Dr. Kocsis Ildikó Ügyvédi Iroda, Budapest
**(541) Flexi**
(511) 41 Bálok szervezése; előadóművészek szolgáltatásai; klubszolgáltatások (szórakoztatás vagy oktatás); oktatás; show-műsorok; show-műsorok szervezése (impresszárió szolgáltatásai); szabadidős szolgáltatások nyújtása; versenyek szervezése (oktatás vagy szórakoztatás); élő előadások bemutatása.

---

**(111) 190.849** (151) 2007.08.30.
(210) M 06 02810 (220) 2006.08.18.
**(732) MasterCard International Incorporated (Delaware államban bejegyzett cég), Purchase, New York (US)**

(740) dr. Szigeti Éva, DANUBIA Szabadalmi és Védjegy Iroda Kft., Budapest

**(546)**

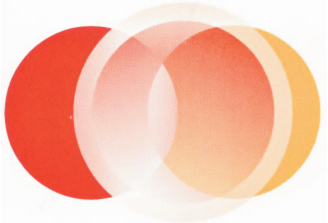

(511) 9 Tudományos készülékek és eszközök, mágneses adathordozók, írható lemezek, automata árusítógépek és rendszerek pénzbedobással működtetett készülékekhez; pénztárgépek; adatfeldolgozó berendezések; számítógépek, számítógépes hardver, számítógépes szoftver és számítógépprogramok; telekommunikációs és elektromos készülékek és eszközök, könyvelőgépek; adat-, beleértve hangot és képeket felvevő, továbbító, sokszorosító készülékek; mágneses felvevő támogatórendszerek; globális számítógépes hálózaton keresztül pénzügyi számlák nyomon követésére, kezelésére és elemzésére szolgáló készülék; számítógépes hardver és szoftver, különösképpen helyi és széles körű számítógépes hálózatok fejlesztésére, fenntartására és fejlesztésére; memóriakártyák és rendszerek olvasására szolgáló rendszerek memóriában tárolt adat olvasására, beleértve integrált áramkörös memóriákat és bankkártyás memóriákat; letölthető elektronikus nyomtatványok; nyomtatókészülékek, beleértve nyomtatókészülékek adatfeldolgozó rendszerekhez és pénzügyi tranzakciós rendszerekhez; gépek banki megerősítésekhez; kódoló- és dekódolókészülékek; modemek; számítógépes hardver és szoftver pénzügyi tranzakciók elektronikus úton történő megkönnyítésére; számítógépes hardver és rejtjelző szoftver, rejtjelző kulcsok, digitális iratok, digitális aláírások; magánszemélyek, banki és pénzügyi intézmények által használt szoftverek biztonságos adattárolásra, valamint bizalmas vásárlási információk visszavonására és továbbítására; mágneses kódolt kártyák és integrált áramkörű csipet tartalmazó kártyák (smart kártyák); feltöltőkártyák; bankkártyák, hitelkártyák, terheléses kártyák, csipkártyák, fedezeti kártyák, elektronikus adathordozó kártyák, fizetőkártyák és fizetőkártyák mint kódolt bankkártyák, beleértve nyomott bankkártyák és bankkártyák, melyek mágneses memóriát és integrált áramkörű memóriát használnak; kártyaolvasók; mágneses kódolt kártyaolvasók, elektronikus adathordozó kártyák, mágneses kódolt kártyaolvasók, elektronikus adathordozó kártyaolvasók, elektronikus rejtjelező egységek, számítógépes hardver, számítógépes terminálok, számítógépes szoftver pénzügyi szolgáltatások, banki és telekommunikációs iparban történő használatra; számítógépes szoftver smart kártyák terminálokkal és olvasókkal való interakciójához tervezve; telefonokba és egyéb kommunikációs eszközökbe beleágyazott számítógépes csipek; telekommunikációs berendezések; POS tranzakciós terminálok és számítógépes szoftver tranzakcióazonosító és pénzügyi információk továbbítására, megjelenítésére és tárolására a pénzügyi szolgáltatások terén, banki és telekommunikációs iparban történő használatra; rádiófrekvenciás azonosítóeszközök (transzponderek), valamint feltöltőkártyák, bankkártyák, hitelkártyák, terheléses kártyák és fizetőkártyák valódiságának igazolására szolgáló elektronikus készülékek; készülékek tanulókártyákhoz; készpénzkiadó gépek; árusítógépek; számítógépes perifériák és elektronikus eszközök, nevezetesen számológépek, zsebtervezők, személyes digitális asszisztensek (PDA-k), riasztók és vakuk.

35 Hirdetés; üzletvezetés; üzleti adminisztráció; irodai tevékenység; kereskedelmi, ipari és üzletvezetési asszisztencia; üzleti értékelés; üzletvezetésre vonatkozó tanácsadói szolgáltatások; piackutatás; marketingtanulmányok; statisztikai információk (üzleti); számlaközlemények készítése; könyvelés; üzleti kutatás; PR; nyilvános szövegek közzététele; nyilvános szórólapok kiadása; mobil telekommunikációs eszközökön keresztül nyújtott kiskereskedelmi szolgáltatások; online, hálózatokon keresztül vagy más elektronikai eszközökön keresztül nyújtott kiskereskedelmi szolgáltatások nyújtása elektronikusan digitalizált információk felhasználásával; számítógépes adatbázis-kezelés.

36 Biztosítási szolgáltatások; pénzügyi ügyletek; valutaügyletek; pénzügyi szolgáltatások; banki és hitelszolgáltatások; hitelkártya, terheléses kártya, feltöltőkártya és előre kifizetett fedezetikártya-szolgáltatások nyújtása; banki, fizetési, hitel, terheléses, feltöltő, készpénzkifizetés, terheléses értékletét elérési szolgáltatások; számlafizetési szolgáltatások; hitelkártya, terheléses kártya; feltöltőkártya és előre fizetett kártya és tartalékolt értékű kártya szolgáltatások; csekkigazolási és csekk-kifizetési szolgáltatások; automatizált pénzkiadó szolgáltatások; pénzügyi tranzakciók lebonyolítása online, egy számítógépes adatbázison keresztül vagy telekommunikáció által, valamint terminálon keresztül; kártyatulajdonosok által pénzügyi tranzakciók lebonyolítására irányuló szolgáltatás automatizált pénzkiadó gépeken keresztül; kártyatulajdonosoknak egyenlegközlő, pénzbetét és pénzfelvétel biztosítása automatizált pénzkiadó gépeken keresztül; kiegyenlítési és felhatalmazási szolgáltatások; utazásbiztosítási szolgáltatások; utazási csekkek és utazási voucherek kibocsátása és visszaváltása; ügyfél-azonosító szolgáltatások; pénzügyi információk igazolása; pénzügyi információk adatainak kódolása és dekódolása; pénzügyi eredmények fenntartása; elektronikus alapok átutalása és valutaváltási szolgáltatások; pénzügyi szolgáltatások terjesztése interneten és egyéb számítógépes hálózatokon keresztül; távfizetési szolgáltatások; fedezeti érték elektronikus pénztárca szolgáltatások; elektronikus alapok és valutaátutalási szolgáltatások nyújtása; elektronikus fizetési szolgáltatások; előre fizetett telefonos hívókártya-szolgáltatások; készpénz-kifizetési szolgáltatások, valamint tranzakciómegbízási és -rendezési szolgáltatások; terheléses és hitelszolgáltatások nyújtása rádiófrekvenciás azonosítóeszközökön keresztül (transzponderek); terheléses és hitelszolgáltatások nyújtása kommunikációs és telekommunikációs eszközökön keresztül; utazásbiztosítási szolgáltatások; csekkigazoló szolgáltatások; kibocsátás és kifizetési szolgáltatások utazási csekkekre és utazási voucherekre vonatkozóan; kiskereskedelmi szolgáltatások támogatására irányuló pénzügyi szolgáltatások nyújtása mobil telekommunikációs eszközökön keresztül, beleértve a kifizetési szolgáltatásokat vezeték nélküli eszközökön keresztül; online, hálózatokon keresztül vagy egyéb elektronikai eszközökön keresztül nyújtott kiskereskedelmi szolgáltatások támogatására irányuló pénzügyi szolgáltatások nyújtása elektronikusan digitalizált információk felhasználásával; értékváltó szolgáltatások, nevezetesen a biztonságos értékváltás, beleértve elektronikus készpénz, smart kártyás eszközökön keresztül elérhető számítógépes hálózatokon keresztül; weboldalon keresztül nyújtott számla-kiegyenlítési szolgáltatások; online bankolás; pénzügyi szolgáltatások nyújtása telefonon, valamint globális számítógépes hálózaton vagy az interneten keresztül; pénzügyi szolgáltatások nyújtása globális számítógépes hálózaton vagy az interneten keresztül; ingatlanszolgáltatások; ingatlanvagyon-szolgáltatások; ingatlanbiztosítási szolgáltatások; biztosítás vagyontulajdonosoknak, vagyonbiztosítási szolgáltatások; ingatlanmeghitelezés; ingatlanügynökség; ingatlanbecslés; ingatlanügynöki szolgáltatások; ingatlan-értékbecslés; ingatlanadminisztráció; ingatlanhoz kapcsolódó pénzügyi ügyletek adminisztrációja; ingatlankölcsönök nyújtása; ingatlanfejlesztéssel kapcsolatos szolgáltatások nyújtása; ingatlanra vonatkozó pénzügyibróker-szolgáltatások; ingatlanvagyonra és ingatlanokra vonatkozó pénzügyi szolgáltatások; ingatlan vételére vonatkozó pénzügyi szolgáltatások; ingatlanfedezetű kölcsönszerződések lebonyolítása; ingatlanok megosztott tulajdonának lebonyolítása; ingatlan vételére vonatkozó pénzügyek nyújtásának lebonyolítása; ingatlan megszerzésére és ingatlanban való érdekeltségre irányuló segítségnyújtás; ingatlanba való tőkebefektetés; kereskedelmi vagyonbefektetési szolgáltatások; vagyon megszerzésére vonatkozó pénzügyi szolgáltatások; vagyon eladására vonatkozó pénzügyi szolgáltatások; szabad felhasználású vagyon pénzügyi értékelése; bérelt ingatlanok pénzügyi értékelése; ingatlan-bérbeadás lebonyolítása; ingatlanlízing lebonyolítása; vagyonlízing; ingatlanvagyon-lízing; szabad felhasználású vagyonlízing; ingatlanvagyonra vonatkozó birtokkezelési szolgáltatások; vagyonértékelés; vagyonportfó-

lió-kezelés; vagyonkezelés; ingatlantulajdonra vonatkozó tanácsadói szolgáltatások; ingatlan-értékbecslésre vonatkozó tanácsadói szolgáltatások; vállalati ingatlan-tanácsadói szolgáltatások; ingatlanra vonatkozó számítógépesített információs szolgáltatások; ingatlanra vonatkozó konzultációs szolgáltatások; ingatlanvagyonra vonatkozó információk nyújtása; vagyonpiacra vonatkozó információk nyújtása; ingatlan megszerzésére vonatkozó kutatási szolgáltatások; ingatlanaukciókra vonatkozó kutatási szolgáltatások.

38 Telekommunikációs szolgáltatások; internetalapú szolgáltatások; adatkommunikációs szolgáltatások; elektronikus adatátvitel globális távoli adatfeldolgozó hálózaton keresztül, beleértve az internetet; információ átadására, szolgáltatására és megjelenítésére vonatkozó szolgáltatások egy számítógépen tárolt adatbankon vagy az interneten keresztül; adatátvitel elektronikus képfeldolgozó telefonos kapcsolat használatán keresztül; hitel és fedezeti tranzakciók lebonyolítása telefonon és telekommunikációs kapcsolaton keresztül; elektronikus levél, üzenetküldési és fogadási szolgáltatások; műsorszórási szolgáltatások; multifelhasználói hozzáférés biztosítása egy biztonsági számítógéppel ellátott hálózathoz egy információs skála átadására és terjesztésére a pénzügyi szolgáltatások területén; vezető hozzáférési idő egy számítógépes adatbázishoz.

---

**(111) 190.850** (151) 2007.08.30.
(210) M 06 02546 (220) 2006.07.25.
**(732) Grand China Air Co., Ltd., Haikou, Hainan, P.R. (CN)**
(740) dr. Szigeti Éva, DANUBIA Szabadalmi és Védjegy Iroda Kft., Budapest
**(546)**

(511) 39 Légi fuvarozás; szállítmányozás; utasszállítás; szállítással, szállítmányozással kapcsolatos ügynöki tevékenység; szállítással kapcsolatos tájékoztatás; áruk csomagolása; mentési tevékenység (szállítással kapcsolatban); vezetés (közlekedési eszközöké); áruk tárolása; üzenetek továbbítása; utazások szervezése; utazással kapcsolatos helyfoglalás.

---

**(111) 190.851** (151) 2007.08.30.
(210) M 05 03286 (220) 2005.10.12.
**(732) MTM-SBS Televízió Részvénytársaság, Budapest (HU)**
(740) dr. Péntek Zoltán ügyvéd, Budapest
**(541) Tengerészeti helyszínelők**
(511) 35 Reklámozás; kereskedelmi ügyletek; kereskedelmi adminisztráció; irodai munkák.

38 Távközlés.

41 Nevelés; szakmai képzés; szórakoztatás; sport- és kulturális tevékenységek.

42 Tudományos és műszaki szolgáltatások, valamint az idetartozó tervezői és kutatói tevékenység; ipari elemző és kutató szolgáltatások; számítástechnikai hardver- és szoftvertervezés és -fejlesztés; jogi szolgáltatások.

---

**(111) 190.852** (151) 2007.08.30.
(210) M 06 02365 (220) 2006.07.11.
**(732) Zwack Unicum Nyrt., Budapest (HU)**
**(541) Mágus**
(511) 33 Borok, szeszes italok, likőrök, sörök kivételével.

---

**(111) 190.853** (151) 2007.08.30.
(210) M 06 02809 (220) 2006.08.18.
**(732) MasterCard International Incorporated (Delaware államban bejegyzett cég), Purchase, New York (US)**
(740) dr. Szigeti Éva, DANUBIA Szabadalmi és Védjegy Iroda Kft., Budapest
**(546)**

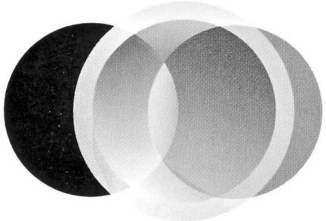

(511) 9 Tudományos készülékek és eszközök, mágneses adathordozók, írható lemezek, automata árusítógépek és rendszerek pénzbedobással működtetett készülékekhez; pénztárgépek; adatfeldolgozó berendezések; számítógépek, számítógépes hardver, számítógépes szoftver és számítógépprogramok; telekommunikációs és elektromos készülékek és eszközök, könyvelőgépek; adat-, beleértve hangot és képeket felvevő, továbbító, sokszorosító készülékek; mágneses felvevő támogatórendszerek; globális számítógépes hálózaton keresztül pénzügyi számlák nyomon követésére, kezelésére és elemzésére szolgáló készülék; számítógépes hardver és szoftver, különösképpen helyi és széles körű számítógépes hálózatok fejlesztésére, fenntartására és fejlesztésére; memóriakártyák és rendszerek olvasására szolgáló rendszerek memóriában tárolt adat olvasására, beleértve integrált áramkörös memóriákat és bankkártyás memóriákat; letölthető elektronikus nyomtatványok; nyomtatókészülékek, beleértve nyomtatókészülékek adatfeldolgozó rendszerekhez és pénzügyi tranzakciós rendszerekhez; gépek banki megerősítésekhez; kódoló- és dekódolókészülékek; modemek; számítógépes hardver és szoftver pénzügyi tranzakciók elektronikus úton történő megkönnyítésére; számítógépes hardver és rejtjelző szoftver, rejtjelző kulcsok, digitális iratok, digitális aláírások; magánszemélyek, banki és pénzügyi intézmények által használt szoftverek biztonságos adattárolásra, valamint bizalmas vásárlási információk visszavonására és továbbítására; mágneses kódolt kártyák és integrált áramkörű csipet tartalmazó kártyák (smart kártyák); feltöltőkártyák; bankkártyák, hitelkártyák, terheléses kártyák, csipkártyák, fedezeti kártyák, elektronikus adathordozó kártyák, fizetőkártyák és fizetőkártyák mint kódolt bankkártyák, beleértve nyomott bankkártyák és bankkártyák, melyek mágneses memóriát és integrált áramkörű memóriát használnak; kártyaolvasók; mágneses kódolt kártyaolvasók, elektronikus adathordozó kártyák, mágneses kódolt kártyaolvasók, elektronikus adathordozó kártyaolvasók, elektronikus rejtjelező egységek, számítógépes hardver, számítógépes terminálok, számítógépes szoftver pénzügyi szolgáltatások, banki és telekommunikációs iparban történő használatra; számítógépes szoftver smart kártyák terminálokkal és olvasókkal való interakciójához tervezve; telefonokba és egyéb kommunikációs eszközökbe beleágyazott számítógépes csipek; telekommunikációs berendezések; POS tranzakciós terminálok és számítógépes szoftver tranzakcióazonosító és pénzügyi információk továbbítására, megjelenítésére és tárolására a pénzügyi szolgáltatások terén, banki és telekommunikációs iparban történő használatra; rádiófrekvenciás azonosítóeszközök (transzponderek); valamint feltöltőkártyák, bankkártyák, hitelkártyák, terheléses kártyák és fizetőkártyák valódiságának igazolására szolgáló elektronikus készülékek; készülékek tanulókártyákhoz; készpénzkiadó gépek; árusítógépek; számítógépes perifériák és elektronikus eszközök, nevezetesen számológépek, zsebtervezők, személyes digitális asszisztensek (PDA-k), riasztók és vakuk.

35 Hirdetés; üzletvezetés; üzleti adminisztráció; irodai tevékenység; kereskedelmi, ipari és üzletvezetési asszisztencia; üzleti értékelés; üzletvezetésre vonatkozó tanácsadói szolgáltatások; piackutatás; marketingtanulmányok; statisztikai információk (üzleti); számlaközlemények készítése; könyvelés; üzleti kutatás; PR;

nyilvános szövegek közzététele; nyilvános szórólapok kiadása; mobil telekommunikációs eszközökön keresztül nyújtott kiskereskedelmi szolgáltatások; online, hálózatokon keresztül vagy más elektronikai eszközökön keresztül nyújtott kiskereskedelmi szolgáltatások nyújtása elektronikusan digitalizált információk felhasználásával; számítógépes adatbázis-kezelés.

36 Biztosítási szolgáltatások; pénzügyi ügyletek; valutaügyletek; pénzügyi szolgáltatások; banki és hitelszolgáltatások; hitelkártya, terheléses kártya, feltöltőkártya és előre kifizetett fedezeti kártya szolgáltatások nyújtása; banki, fizetési, hitel, terheléses, feltöltő, készpénzkifizetés, terheléses érték letét elérési szolgáltatások; számlafizetési szolgáltatások; hitelkártya, terheléses kártya; feltöltőkártya, előre fizetett kártya és tartalékolt értékű kártya szolgáltatások; csekkigazolási és csekk-kifizetési szolgáltatások; automatizált pénzkiadó szolgáltatások; pénzügyi tranzakciók lebonyolítása online, egy számítógépes adatbázison keresztül vagy telekommunikáció által, valamint terminálon keresztül; kártyatulajdonosok által pénzügyi tranzakciók lebonyolítására irányuló szolgáltatás automatizált pénzkiadó gépeken keresztül; kártyatulajdonosoknak egyenlegközlő, pénzbetét és pénzfelvétel biztosítása automatizált pénzkiadó gépeken keresztül; kiegyenlítési és felhatalmazási szolgáltatások; utazásbiztosítási szolgáltatások; utazási csekkek és utazási voucherek kibocsátása és visszaváltása; ügyfél-azonosító szolgáltatások; pénzügyi információk igazolása; pénzügyi információk adatainak kódolása és dekódolása; pénzügyi eredmények fenntartása; elektronikus alapok átutalása és valutaváltási szolgáltatások; pénzügyi szolgáltatások terjesztése interneten és egyéb számítógépes hálózatokon keresztül; távfizetési szolgáltatások; fedezeti érték elektronikus pénztárca szolgáltatások; elektronikus alapok és valutaátutalási szolgáltatások nyújtása; elektronikus fizetési szolgáltatások; előre fizetett telefonos hívókártya szolgáltatások; készpénz-kifizetési szolgáltatások, valamint tranzakciómegbízási és -rendezési szolgáltatások; terheléses és hitelszolgáltatások nyújtása rádiófrekvenciás azonosító eszközökön keresztül (transzponderek); terheléses és hitelszolgáltatások nyújtása kommunikációs és telekommunikációs eszközökön keresztül; utazásbiztosítási szolgáltatások; csekkigazoló szolgáltatások; kibocsátás és kifizetési szolgáltatások utazási csekkekre és utazási voucherekre vonatkozóan; kiskereskedelmi szolgáltatások támogatására irányuló pénzügyi szolgáltatások nyújtása mobil telekommunikációs eszközökön keresztül, beleértve a kifizetési szolgáltatásokat vezeték nélküli eszközökön keresztül; online, hálózatokon keresztül vagy egyéb elektronikai eszközökön keresztül nyújtott kiskereskedelmi szolgáltatások támogatására irányuló pénzügyi szolgáltatások nyújtása elektronikusan digitalizált információk felhasználásával; értékváltó szolgáltatások, nevezetesen a biztonságos értékváltás, beleértve elektronikus készpénz, smart kártyás eszközökön keresztül elérhető számítógépes hálózatokon keresztül; weboldalon keresztül nyújtott számlakiegyenlítési szolgáltatások; online bankolás; pénzügyi szolgáltatások nyújtása telefonon, valamint globális számítógépes hálózaton vagy az interneten keresztül; pénzügyi szolgáltatások nyújtása globális számítógépes hálózaton vagy interneten keresztül; ingatlanszolgáltatások; ingatlanvagyon-szolgáltatások; ingatlanbiztosítási szolgáltatások; biztosítás vagyontulajdonosoknak, vagyonbiztosítási szolgáltatások; ingatlanmeghitelezés; ingatlanügynökség; ingatlanbecslés; ingatlanügynöki szolgáltatások; ingatlan-értékbecslés; ingatlanadminisztráció; ingatlanhoz kapcsolódó pénzügyi ügyletek adminisztrációja; ingatlankölcsönök nyújtása; ingatlanfejlesztéssel kapcsolatos szolgáltatások nyújtása; ingatlanra vonatkozó pénzügyibróker-szolgáltatások; ingatlanvagyonra és ingatlanokra vonatkozó pénzügyi szolgáltatások; ingatlan vételére vonatkozó pénzügyi szolgáltatások; ingatlanfedezetű kölcsönszerződések lebonyolítása; ingatlanok megosztott tulajdonának lebonyolítása; ingatlan vételére vonatkozó pénzügyek nyújtásának lebonyolítása; ingatlan megszerzésére és ingatlanban való érdekeltségre irányuló segítségnyújtás; ingatlanba való tőkebefektetés; kereskedelmi vagyon befektetési szolgáltatások; vagyon megszerzésére vonatkozó pénzügyi szolgáltatások; vagyon eladására vonatkozó pénzügyi szolgáltatások; szabad felhasználású vagyon pénzügyi értékelése; bérelt ingatlanok pénzügyi értékelése; ingatlan-bérbeadás lebonyolítása; ingatlanlízing lebonyolítása; vagyonlízing; ingatlanvagyon-lízing; szabad felhasználású vagyonlízing; ingatlanvagyonra vonatkozó birtokkezelési szolgáltatások; vagyonértékelés; vagyonportfólió-kezelés; vagyonkezelés; ingatlantulajdonra vonatkozó tanácsadói szolgáltatások; ingatlan-értékbecslésre vonatkozó tanácsadói szolgáltatások; vállalati ingatlan-tanácsadói szolgáltatások; ingatlanra vonatkozó számítógépesített információs szolgáltatások; ingatlanra vonatkozó konzultációs szolgáltatások; ingatlanvagyonra vonatkozó információk nyújtása; vagyonpiacra vonatkozó információk nyújtása; ingatlan megszerzésére vonatkozó kutatási szolgáltatások; ingatlanaukciókra vonatkozó kutatási szolgáltatások.

38 Telekommunikációs szolgáltatások; internetalapú szolgáltatások; adatkommunikációs szolgáltatások; elektronikus adatátvitel globális távoli adatfeldolgozó hálózaton keresztül, beleértve az internetet; információ átadására, szolgáltatására és megjelenítésére vonatkozó szolgáltatások egy számítógépen tárolt adatbankon vagy az interneten keresztül; adatátvitel elektronikus képfeldolgozó telefonos kapcsolat használatán keresztül; hitel- és fedezeti tranzakciók lebonyolítása telefonon és telekommunikációs kapcsolaton keresztül; elektronikus levél, üzenetküldési és fogadási szolgáltatások; műsorszórási szolgáltatások; multi felhasználói hozzáférés biztosítása egy biztonsági számítógéppel ellátott hálózathoz egy információs skála átadására és terjesztésére a pénzügyi szolgáltatások területén; vezető hozzáférési idő egy számítógépes adatbázishoz.

---

**(111) 190.854** (151) 2007.08.30.
(210) M 07 01427 (220) 2007.04.19.
**(732) Richter Gedeon Nyrt., Budapest (HU)**
**(546)** **КОЛИНЕП**
(511) 5 Gyógyszerkészítmények.

---

**(111) 190.855** (151) 2007.08.30.
(210) M 07 01478 (220) 2007.04.19.
**(732) Richter Gedeon Nyrt., Budapest (HU)**
**(546)** **ОСТАЛКОМБ**
(511) 5 Gyógyszerkészítmények.

---

**(111) 190.856** (151) 2007.08.30.
(210) M 07 01352 (220) 2007.04.18.
**(732) Richter Gedeon Nyrt., Budapest (HU)**
**(541)** **STABOLIN**
(511) 5 Gyógyszerkészítmények.

---

**(111) 190.857** (151) 2007.08.30.
(210) M 07 01393 (220) 2007.04.19.
**(732) Richter Gedeon Nyrt., Budapest (HU)**
**(546)** **БИСФОКАЛЦ**
(511) 5 Gyógyszerkészítmények.

---

**(111) 190.858** (151) 2007.08.30.
(210) M 07 01475 (220) 2007.04.19.
**(732) Richter Gedeon Nyrt., Budapest (HU)**
**(546)** **ОССАНИТ**
(511) 5 Gyógyszerkészítmények.

---

**(111) 190.859** (151) 2007.08.30.
(210) M 07 00987 (220) 2007.03.23.
**(732) VATERA.hu Kereskedelmi és Szolgáltató Korlátolt Felelősségű Társaság, Budapest (HU)**

(740) dr. Kelemen Kinga, S.B.G. & K. Budapesti Ügyvédi Iroda, Budapest

**(546)**

(511) 35 Reklámozás, kereskedelmi ügyletek, mások javára különböző áruféleségek összeállítása (kivéve ezek szállítását), amely lehetővé teszi az ügyfelek számára, hogy megfelelően megtekinthessék és megvásárolhassák ezeket az árukat, és ezek végzése elektronikus úton, különösen interneten keresztül.

38 Távközlés.

42 Weboldalak alkotása és fenntartása.

---

**(111) 190.860** (151) 2007.08.30.
(210) M 07 01353 (220) 2007.04.18.
**(732) Richter Gedeon Nyrt., Budapest (HU)**
**(541) STADUO**
(511) 5 Gyógyszerkészítmények.

---

**(111) 190.861** (151) 2007.08.30.
(210) M 07 01392 (220) 2007.04.19.
**(732) Richter Gedeon Nyrt., Budapest (HU)**
**(546) БЕАТИЛ**
(511) 5 Gyógyszerkészítmények.

---

**(111) 190.862** (151) 2007.08.30.
(210) M 07 01355 (220) 2007.04.18.
**(732) Richter Gedeon Nyrt., Budapest (HU)**
**(541) SUNNADAC**
(511) 5 Gyógyszerkészítmények.

---

**(111) 190.863** (151) 2007.08.30.
(210) M 07 01394 (220) 2007.04.19.
**(732) Richter Gedeon Nyrt., Budapest (HU)**
**(546) БИСФОКЛАС**
(511) 5 Gyógyszerkészítmények.

---

**(111) 190.864** (151) 2007.08.30.
(210) M 07 01298 (220) 2007.04.18.
**(732) Richter Gedeon Nyrt., Budapest (HU)**
**(541) GLIROSIN**
(511) 5 Gyógyszerkészítmények.

---

**(111) 190.865** (151) 2007.08.30.
(210) M 07 01430 (220) 2007.04.19.
**(732) Richter Gedeon Nyrt., Budapest (HU)**
**(546) КОМБИДРОП**
(511) 5 Gyógyszerkészítmények.

---

**(111) 190.866** (151) 2007.08.30.
(210) M 07 01354 (220) 2007.04.18.
**(732) Richter Gedeon Nyrt., Budapest (HU)**
**(541) STIMGRANIL**
(511) 5 Gyógyszerkészítmények.

---

**(111) 190.867** (151) 2007.08.30.
(210) M 07 01428 (220) 2007.04.19.
**(732) Richter Gedeon Nyrt., Budapest (HU)**
**(546) КОЛУКСЕН**
(511) 5 Gyógyszerkészítmények.

---

**(111) 190.868** (151) 2007.08.30.
(210) M 07 01273 (220) 2007.04.18.
**(732) Richter Gedeon Nyrt., Budapest (HU)**
**(541) BEATIL**
(511) 5 Gyógyszerkészítmények.

---

**(111) 190.869** (151) 2007.08.30.
(210) M 07 01300 (220) 2007.04.18.
**(732) Richter Gedeon Nyrt., Budapest (HU)**
**(541) HORKOSTIL**
(511) 5 Gyógyszerkészítmények.

---

**(111) 190.870** (151) 2007.08.30.
(210) M 07 01301 (220) 2007.04.18.
**(732) Richter Gedeon Nyrt., Budapest (HU)**
**(541) ILUAN**
(511) 5 Gyógyszerkészítmények.

---

**(111) 190.871** (151) 2007.08.30.
(210) M 07 01299 (220) 2007.04.18.
**(732) Richter Gedeon Nyrt., Budapest (HU)**
**(541) GRUNDOLIL**
(511) 5 Gyógyszerkészítmények.

---

**(111) 190.872** (151) 2007.08.30.
(210) M 07 01476 (220) 2007.04.19.
**(732) Richter Gedeon Nyrt., Budapest (HU)**
**(546) ОССИКА**
(511) 5 Gyógyszerkészítmények.

---

**(111) 190.873** (151) 2007.08.30.
(210) M 07 01351 (220) 2007.04.18.
**(732) Richter Gedeon Nyrt., Budapest (HU)**
**(541) SILUETTE**
(511) 5 Gyógyszerkészítmények.

---

**(111) 190.880** (151) 2007.09.03.
(210) M 06 01809 (220) 2006.05.24.
**(732) FILMPARTNERS Kft., Budapest (HU)**

**(546)**

(511) 43 Főleg azokat a szolgáltatásokat tartalmazza, amelyeket személyek vagy létesítmények nyújtanak, amelyek fő célja élelmiszerek és italok fogyasztásra való elkészítése, valamint amelynek célja szállás és étkezés biztosítása szállodákban, panziókban és más időleges szállásadást nyújtó létesítményekben; szállásfoglalási szolgáltatások utazók számára, különösen utazási irodák és ügynökségek útján; állatpanziók.

**(111) 190.881** (151) 2007.09.03.
(210) M 06 02138 (220) 2006.06.20.
**(732) dr. Kovács Péter, Budapest (HU)**
(740) dr. Bangha Judit, Dr. Bognár Viktor Ügyvédi Irodája, Budapest
**(541) OBZIDIÁN**
(511) 32 Sörök; ásványvizek, szénsavas vizek és egyéb alkoholmentes italok; gyümölcsitalok és gyümölcslevek; szörpök és más készítmények italokhoz.
33 Alkoholtartalmú italok (a sörök kivételével).

---

**(111) 190.882** (151) 2007.09.03.
(210) M 06 02139 (220) 2006.06.20.
**(732) TeleData Távközlési Adatfeldolgozó és Hirdetésszervező Kft., Budaörs (HU)**
(740) Várnai Anikó, INTERINNO Szabadalmi Iroda, Budapest
**(546)** Integrált Adatforrás
(511) 35 Reklámozás; kereskedelmi ügyletek; kereskedelmi adminisztráció; irodai munkák.
38 Távközlés.
42 Tudományos és műszaki szolgáltatások, valamint az idetartozó tervezői és kutatói tevékenység; ipari elemző és kutató szolgáltatások; számítástechnikai hardver- és szoftvertervezés és -fejlesztés; jogi szolgáltatások.

---

**(111) 190.883** (151) 2007.09.03.
(210) M 06 02141 (220) 2006.06.20.
**(732) Villa Tolnay Borház Kft., Gyulakeszi (HU)**
**(541) NÉVTELEN**
(511) 33 Borok.

---

**(111) 190.884** (151) 2007.09.03.
(210) M 06 02142 (220) 2006.06.20.
**(732) Villa Tolnay Borház Kft., Gyulakeszi (HU)**
**(541) BANDÉRIUM**
(511) 33 Borok.

---

**(111) 190.885** (151) 2007.09.03.
(210) M 06 02157 (220) 2006.06.20.
**(732) Gerot Pharmazeutika Gesellschaft m.b.H., Wien (AT)**
(740) dr. Szamosi Katalin, S.B.G. & K. Budapesti Ügyvédi Iroda, Budapest
**(541) PROVOSAL**
(511) 5 Gyógyszerek és állatgyógyászati készítmények; egészségügyi készítmények orvosi használatra; orvosi célokra alkalmas diétás anyagok, csecsemőtápszerek; ragtapaszok, kötözőanyagok, fogtömő anyagok, fogászati viasz; fertőtlenítőszerek; féregirtó készítmények; fungicidek, herbicidek.

---

**(111) 190.886** (151) 2007.09.03.
(210) M 06 02152 (220) 2006.06.20.
**(732) Wyeth (Delaware államban bejegyzett cég), Madison, New Jersey (US)**
(740) dr. Szigeti Éva, DANUBIA Szabadalmi és Védjegy Iroda Kft., Budapest
**(541) BRILENCE**
(511) 5 Gyógyszerészeti készítmények a női menopauza tüneteinek és a menopauza utáni állapotok kezelésére.

---

**(111) 190.887** (151) 2007.09.03.
(210) M 06 02151 (220) 2006.06.20.
**(732) Wyeth (Delaware államban bejegyzett cég), Madison, New Jersey (US)**
(740) dr. Szigeti Éva, DANUBIA Szabadalmi és Védjegy Iroda Kft., Budapest
**(541) APRELA**
(511) 5 Gyógyszerészeti készítmények a női menopauza tüneteinek és a menopauza utáni állapotok kezelésére.

---

**(111) 190.888** (151) 2007.09.03.
(210) M 06 02146 (220) 2006.07.07.
**(732) Kaspi Állateledel Kft., Pécs (HU)**
**(541) DORTY ÁLLATELEDEL**
(511) 31 Mezőgazdasági, kertészeti, erdészeti termékek és magok, amelyek nem tartoznak más osztályokba; élő állatok; friss gyümölcsök és zöldségek; vetőmagok, élő növények és virágok; tápanyagok állatok számára; maláta.

---

**(111) 190.889** (151) 2007.09.03.
(210) M 06 02144 (220) 2006.06.20.
**(732) Vidák László, Siófok (HU)**
**(546)** isza®
(511) 9 Napszemüvegek, napellenzők, lencsevédő ernyők, szemlencsét tartalmazó műszerek, szemüvegek (optika), szemüvegkeretek, szemüveglencse üvegjei, szemüvegtokok, szemüvegzsinórok, szemlencsék, okulárok.

---

**(111) 190.890** (151) 2007.09.03.
(210) M 06 02143 (220) 2006.07.07.
**(732) Barni Állateledel Kft., Pécs (HU)**
**(541) RONI ÁLLATELEDEL**
(511) 31 Mezőgazdasági, kertészeti, erdészeti termékek és magok, amelyek nem tartoznak más osztályokba; élő állatok; friss gyümölcsök és zöldségek; vetőmagok, élő növények és virágok; tápanyagok állatok számára; maláta.

---

**(111) 190.891** (151) 2007.09.03.
(210) M 06 02433 (220) 2006.07.14.
**(732) Pfizer Inc., New York, New York (US)**
(740) dr. Szigeti Éva, DANUBIA Szabadalmi és Védjegy Iroda Kft., Budapest
**(541) Egészségesebb világért dolgozunk!**
(511) 5 Gyógyszerészeti készítmények.
9 Számítógépes programok és szoftver az egészség és az egészségtudatosság vonatkozásában.
16 Nyomtatott anyagok, nevezetesen füzetek és brosúrák az egészség és az egészségtudatosság vonatkozásában.
44 Orvosi információs szolgáltatások, nevezetesen információ nyújtása az egészség és az egészségtudatosság, illetve egészséggel kapcsolatos témák vonatkozásában orvosok, egészségügyi szakemberek és páciensek részére.

---

**(111) 190.892** (151) 2007.09.03.
(210) M 06 02427 (220) 2006.07.14.
**(732) Magyar Rádió Zrt., Budapest (HU)**
(740) Koblenczné dr. Kocsis Noémi Andrea jogtanácsos, Budapest
**(541) Kék Bolygó**
(511) 16 Papír, karton és ezen anyagokból készült termékek, amelyek nem tartoznak más osztályokba; nyomdaipari termékek; könyvkötészeti anyagok; fényképek; papíripari cikkek, papíripari vagy háztartási ragasztóanyagok; anyagok művészek részére; ecsetek; írógépek és irodai cikkek (bútorok kivételével); tanítási és oktatá-

si anyagok (készülékek kivételével); csomagolásra szolgáló műanyagok (amelyek nem tartoznak más osztályokba); nyomdabetűk; klisék.

35 Reklámozás; kereskedelmi ügyletek; kereskedelmi adminisztráció; irodai munkák.

38 Távközlés.

41 Nevelés; szakmai képzés; szórakoztatás; sport- és kulturális tevékenységek.

---

**(111) 190.894** (151) 2007.09.03.
(210) M 06 02416 (220) 2006.07.14.
**(732) HomeGarden Kft., Budapest (HU)**
**(546)**

(511) 16 Papír, karton és ezen anyagokból készült termékek, amelyek nem tartoznak más osztályokba; nyomdaipari termékek; könyvkötészeti anyagok; fényképek; papíripari cikkek, papíripari vagy háztartási ragasztóanyagok; anyagok művészek részére; ecsetek, írógépek és irodai cikkek (bútorok kivételével); tanítási és oktatási anyagok (készülékek kivételével); csomagolásra szolgáló műanyagok (amelyek nem tartoznak más osztályokba); nyomdabetűk; klisék.

41 Nevelés; szakmai képzés; szórakoztatás; sport- és kulturális tevékenységek.

---

**(111) 190.896** (151) 2007.09.03.
(210) M 06 02409 (220) 2006.07.14.
**(732) Magyar Rádió Zrt., Budapest (HU)**
(740) Koblenczné dr. Kocsis Noémi Andrea jogtanácsos, Budapest
**(541) Érintő**
(511) 16 Papír, karton és ezen anyagokból készült termékek, amelyek nem tartoznak más osztályokba; nyomdaipari termékek; könyvkötészeti anyagok; fényképek; papíripari cikkek, papíripari vagy háztartási ragasztóanyagok; anyagok művészek részére; ecsetek; írógépek és irodai cikkek (bútorok kivételével); tanítási és oktatási anyagok (készülékek kivételével); csomagolásra szolgáló műanyagok (amelyek nem tartoznak más osztályokba); nyomdabetűk; klisék.

35 Reklámozás; kereskedelmi ügyletek; kereskedelmi adminisztráció; irodai munkák.

38 Távközlés.

41 Nevelés; szakmai képzés; szórakoztatás; sport- és kulturális tevékenységek.

---

**(111) 190.897** (151) 2007.09.03.
(210) M 06 02394 (220) 2006.07.14.
**(732) Baufórum International Kft., Balatongyörök (HU)**
**(546)**

(511) 19 Nem fém építőanyagok; nem fémből készült merev építési csövek; aszfalt, szurok és bitumen; nem fémből készült hordozható szerkezetek; emlékművek nem fémből.

20 Bútorok, tükrök, keretek; fából, parafából, nádból, gyékényből, fűzfavesszőből, szaruból, csontból, elefántcsontból, halcsontból, kagylóhéjból, ámbrából, gyöngyházból, tajtékból és mindezek pótanyagaiból vagy műanyagokból készült termékek, amelyek nem tartoznak más osztályokba.

21 Eszközök, edények és tartályok háztartási és konyhai célokra (nem nemesfémből és nem nemesfém bevonattal); fésűk és szivacsok; kefék (az ecsetek kivételével); kefegyártáshoz használt anyagok; takarítóeszközök; vasforgács; nyers vagy félig megmunkált üveg (kivéve az építéshez használt üveget); üveg-, porcelán- és fajanszáruk, amelyek nem tartoznak más osztályokba.

28 Játékok, játékszerek; testnevelési és sportcikkek, amelyek nem tartoznak más osztályokba; karácsonyfadíszek.

37 Építkezés; javítás; szerelési szolgáltatások.

---

**(111) 190.898** (151) 2007.09.03.
(210) M 06 02393 (220) 2006.07.14.
**(732) Magyar Rákellenes Liga, Budapest (HU)**
**(546)**

(511) 3 Fehérítőkészítmények és egyéb, mosásra szolgáló anyagok; tisztító-, fényesítő-, súroló- és csiszolószerek; szappanok; illatszerek, illóolajok, kozmetikai cikkek, hajmosó szerek; fogkrémek.

5 Gyógyszerészeti és állatgyógyászati készítmények; egészségügyi készítmények gyógyászati használatra; diétás anyagok gyógyászati használatra, bébiételek; tapaszok, kötszeranyagok; fogtömő anyagok és fogászati mintázóanyagok; fertőtlenítőszerek; kártékony állatok és növények irtására szolgáló készítmények; gombaölő szerek (fungicidek), gyomirtó szerek (herbicidek).

41 Nevelés; szakmai képzés; szórakoztatás; sport- és kulturális tevékenységek.

---

**(111) 190.899** (151) 2007.09.03.
(210) M 06 02287 (220) 2006.07.03.
**(732) Országos Tudományos Diákköri Tanács, Budapest (HU)**
(740) dr. Csalló Krisztina, Csalló Ügyvédi Iroda, Budapest
**(541) OTDK**
(511) 41 Nevelés; szakmai képzés; kulturális tevékenységek; tudományos konferenciák, kongresszusok, tudományos, művészeti, kulturális vagy nevelési célú kiállítások, alkotóműhelyek, eszmecserék, kollokviumok, szemináriumok, szimpóziumok szervezése és lebonyolítása; oktatás; elméleti és gyakorlati képzés; oktatási tárgyú információk nyújtása; versenyek szervezése; szövegek kiadása; tudományos és művészeti előadások tartása; tudományos és művészeti publikáció; kollégium; akadémia; elektronikus könyvek és folyóiratok online kiadása; online elérhető elektronikus publikációk.

---

**(111) 190.900** (151) 2007.09.03.
(210) M 06 02286 (220) 2006.07.03.
**(732) Országos Tudományos Diákköri Tanács, Budapest (HU)**
(740) dr. Csalló Krisztina, Csalló Ügyvédi Iroda, Budapest
**(546)**

(511) 41 Nevelés; szakmai képzés; kulturális tevékenységek; tudományos konferenciák, kongresszusok, tudományos, művészeti, kulturális vagy nevelési célú kiállítások, alkotóműhelyek, eszmecserék, kollokviumok, szemináriumok, szimpóziumok szervezése és lebonyolítása; oktatás; elméleti és gyakorlati képzés; oktatási tárgyú információk nyújtása; versenyek szervezése; szövegek

kiadása; tudományos és művészeti előadások tartása; tudományos és művészeti publikáció; kollégium; akadémia; elektronikus könyvek és folyóiratok online kiadása; online elérhető elektronikus publikációk.

---

**(111) 190.901** (151) 2007.09.03.
(210) M 06 02284 (220) 2006.07.03.
**(732) KRKA, tovarna zdravil, d.d.,Novo mesto, Novo mesto (SI)**
(740) Frankné dr. Machytka Daisy, Gödölle, Kékes, Mészáros & Szabó Szabadalmi és Védjegy Iroda, Budapest
**(541) OLWEXYA**
(511) 5 Gyógyszerészeti készítmények.

---

**(111) 190.902** (151) 2007.09.03.
(210) M 06 02281 (220) 2006.07.03.
**(732) Garden Seat Kft., Budapest (HU)**
**(546)**

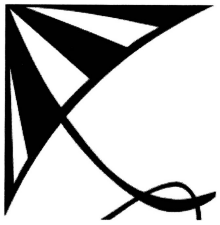

(511) 18 Árnyékolók.
20 Bútorok, párnák.
21 Háztartási eszközök.
24 Háztartási textíliák.

---

**(111) 190.903** (151) 2007.09.03.
(210) M 06 02278 (220) 2006.07.03.
**(732) Szelektív Hallás Szolgáltató Betéti Társaság, Budapest (HU)**
**(546)**

(511) 35 Reklámozás; kereskedelmi ügyletek; kereskedelmi adminisztráció; irodai munkák.
41 Nevelés; szakmai képzés; szórakoztatás; sport- és kulturális tevékenységek.

---

**(111) 190.904** (151) 2007.09.03.
(210) M 06 02279 (220) 2006.07.03.
**(732) MOGYI Kereskedelmi Kft., Csávoly (HU)**
**(541) ROLLI**
(511) 30 Kávé, tea, kakaó, cukor, rizs, tápióka, ságó, kávépótló szerek; lisztek és más gabonakészítmények, kenyér, péksütemények és cukrászati sütemények, fagylaltok; méz, kukorica (darált), kukorica (pattogatott), kukorica (sült), melaszszirup, élesztő, sütőporok, só, mustár, ecet, fűszeres mártások, fűszerek, jég, kivéve: gyümölcsízű gumicukorkák habcukorból és/vagy édesgyökérből és/vagy zseléből.

---

**(111) 190.905** (151) 2007.09.03.
(210) M 07 01267 (220) 2007.04.18.
**(732) Richter Gedeon Nyrt., Budapest (HU)**
**(541) ADULON**
(511) 5 Gyógyszerkészítmények.

---

**(111) 190.906** (151) 2007.09.03.
(210) M 07 01268 (220) 2007.04.18.
**(732) Richter Gedeon Nyrt., Budapest (HU)**
**(541) AMLATOR**
(511) 5 Gyógyszerkészítmények.

---

**(111) 190.907** (151) 2007.09.03.
(210) M 07 01269 (220) 2007.04.18.
**(732) Richter Gedeon Nyrt., Budapest (HU)**
**(541) ANTACLAST**
(511) 5 Gyógyszerkészítmények.

---

**(111) 190.908** (151) 2007.09.03.
(210) M 07 01270 (220) 2007.04.18.
**(732) Richter Gedeon Nyrt., Budapest (HU)**
**(541) AROMIX**
(511) 5 Gyógyszerkészítmények.

---

**(111) 190.909** (151) 2007.09.03.
(210) M 07 01292 (220) 2007.04.18.
**(732) Richter Gedeon Nyrt., Budapest (HU)**
**(541) DUPLECOR**
(511) 5 Gyógyszerkészítmények.

---

**(111) 190.910** (151) 2007.09.03.
(210) M 07 01293 (220) 2007.04.18.
**(732) Richter Gedeon Nyrt., Budapest (HU)**
**(541) ENDODEX**
(511) 5 Gyógyszerkészítmények.

---

**(111) 190.911** (151) 2007.09.03.
(210) M 07 01312 (220) 2007.04.18.
**(732) Richter Gedeon Nyrt., Budapest (HU)**
**(541) KOSTYA**
(511) 5 Gyógyszerkészítmények.

---

**(111) 190.912** (151) 2007.09.03.
(210) M 07 01313 (220) 2007.04.18.
**(732) Richter Gedeon Nyrt., Budapest (HU)**
**(541) LEUMID**
(511) 5 Gyógyszerkészítmények.

---

**(111) 190.913** (151) 2007.09.03.
(210) M 07 01433 (220) 2007.04.19.
**(732) Richter Gedeon Nyrt., Budapest (HU)**
**(546) КОСТЯ**
(511) 5 Gyógyszerkészítmények.

---

**(111) 190.914** (151) 2007.09.03.
(210) M 07 01434 (220) 2007.04.19.
**(732) Richter Gedeon Nyrt., Budapest (HU)**
**(546) ЛЕУМИД**
(511) 5 Gyógyszerkészítmények.

---

**(111) 190.915** (151) 2007.09.03.
(210) M 07 01436 (220) 2007.04.19.
**(732) Richter Gedeon Nyrt., Budapest (HU)**

**(546)** **ЛИМФОКЕКС**

(511) 5 Gyógyszerkészítmények.

---

**(111) 190.916** (151) 2007.09.03.
(210) M 07 01437 (220) 2007.04.19.
**(732) Richter Gedeon Nyrt., Budapest (HU)**
**(546)** **ЛОЛА**

(511) 5 Gyógyszerkészítmények.

---

**(111) 190.917** (151) 2007.09.03.
(210) M 07 01438 (220) 2007.04.19.
**(732) Richter Gedeon Nyrt., Budapest (HU)**
**(546)** **МАРГАРИТА**

(511) 5 Gyógyszerkészítmények.

---

**(111) 190.918** (151) 2007.09.03.
(210) M 07 01483 (220) 2007.04.19.
**(732) Richter Gedeon Nyrt., Budapest (HU)**
**(546)** **РЕМОЗОЛ**

(511) 5 Gyógyszerkészítmények.

---

**(111) 190.919** (151) 2007.09.03.
(210) M 07 01482 (220) 2007.04.19.
**(732) Richter Gedeon Nyrt., Budapest (HU)**
**(546)** **ПРЕСУМИН**

(511) 5 Gyógyszerkészítmények.

---

**(111) 190.920** (151) 2007.09.03.
(210) M 07 01446 (220) 2007.04.19.
**(732) Richter Gedeon Nyrt., Budapest (HU)**
**(546)** **НЕПАНИЛ**

(511) 5 Gyógyszerkészítmények.

---

**(111) 190.921** (151) 2007.09.03.
(210) M 07 01445 (220) 2007.04.19.
**(732) Richter Gedeon Nyrt., Budapest (HU)**
**(546)** **МОЗАНИЛ**

(511) 5 Gyógyszerkészítmények.

---

**(111) 190.922** (151) 2007.09.03.
(210) M 07 01444 (220) 2007.04.19.
**(732) Richter Gedeon Nyrt., Budapest (HU)**
**(546)** **МИНУЕРИН**

(511) 5 Gyógyszerkészítmények.

---

**(111) 190.968** (151) 2007.09.03.
(210) M 07 00749 (220) 2007.03.07.
**(732) Szabó József 98%, Mosonmagyaróvár (HU); ANDRÁSSY KÚRIA Kft. 2%, Tarcal (HU)**
(740) Várnai Anikó, INTERINNO Szabadalmi Iroda, Budapest
**(541) caféppassione**

(511) 30 Kávé, tea, kakaó, cukor, kávépótló szerek, péksütemények és cukrászsütemények, fagylaltok, méz, jég.

43 Vendéglátási (élelmezési) szolgáltatások, ideiglenes szállásadás.

---

**(111) 190.969** (151) 2007.09.04.
(210) M 06 00452 (220) 2006.02.09.
**(732) KFKI-LNX Hálózatintegrációs „zártkörűen működő részvénytársaság", Budapest (HU)**
(740) Rónaszéki Tibor szabadalmi ügyvivő, Budapest
**(546)**

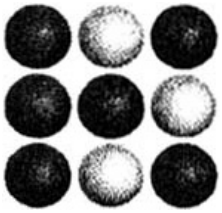

(511) 9 Mérőeszközök, mérőkészülékek, mérőműszerek, jelzőkészülékek, ellenőrző készülékek, ellenőrző berendezések, felügyeleti műszerek, megfigyelő műszerek, rejtjelző berendezések és készülékek, biztonságtechnikai berendezések, időregisztrálók; hang és kép rögzítésére, erősítésére, reprodukciójára, továbbítására és másolására szolgáló készülékek és eszközök, elektronikus jeladók, elektrodinamikus készülékek jelek távirányítására, ipari műveletek távirányítására szolgáló elektromos berendezések, erősítők, akusztikai jelzőkészülékek és vezetékek, adók és adókészülékek, antennák, rádióantenna-tornyok, csatlakozók, csatlakozótáblák, csatlakozódobozok, elágazódobozok, elosztódobozok, elosztópultok, elosztótáblák, kapcsolódobozok, kapcsolók, kapcsolótáblák, vezérlőpultok, személyhívók, telefon-adókészülékek, telefonállomások, telefonkészülékek, videotelefonok, telefonalközpontok, rádiótelefon-állomások; belső, fedélzeti távbeszélő készülékek; hangátviteli készülékek, hangfelvevő készülékek, kézi adó-vevők, hangfelvétel-hordozók, telefonvezetékek, telefonhuzalok, fényvezető szálak, optikai kábelek és szerelvények, vezetékanyagok, vezetékek, kábelek, hanglemezek, számológépek; adatfeldolgozó készülékek, berendezések és számítógépek; operációs rendszerek számítógépekhez, számítógépprogramok, egér, egéralátétek, lemezmeghajtók, modemek, monitorok, optikai letapogató egységek, scannerek, számítógép-billentyűk, számítógép-perifériák, akkumulátorok, akkumulátortartályok, akkumulátortöltők, szünetmentes áramforrások, napelemek, betörésgátló felszerelések és riasztókészülékek, tűzjelző készülékek, mágneses kódolók, mágneses személyazonosító kártyák, hajlékony lemezek, kompaktlemezek, CD-ROM-lemezek, optikai adathordozók, magnetofonszalagok, mágneses adathordozók, memóriakártyák, intelligens mikrokártyák, csipek, integrált áramkörök, mikroprocesszorok, műholdas navigációs készülékek, elektronikus címkék árukhoz, vonalkód-leolvasók, elektronikus hirdetőtáblák, faxberendezések, fénymásoló gépek, kompakt lemezjátszók, magnetofonok, lézerek nem gyógyászati használatra.

11 Biztonsági berendezések víz- vagy gázkészülékekhez és víz- vagy gázvezetékek, fűtőberendezések, fűtőtestek, hűtőkészülékek és hűtőberendezések, klíma- és légkondicionáló berendezések, légtisztító készülékek és gépek, szellőztetőkészülékek, lámpák, világítási berendezések és készülékek, víztisztító és -szűrő készülékek, vízvezetéki berendezések.

37 Betörésjelző és lopás elleni riasztóberendezések, tűzjelző készülékek, elektromos berendezések, irodai gépek, fűtőberendezések és hűtőberendezések, valamint légkondicionáló berendezések felszerelése és javítása; számítógépek, távbeszélők és távközlési eszközök üzembe helyezése, karbantartása és javítása.

38 Adatátviteli és telefon-összeköttetések, telefonszolgáltatások, rádiós összeköttetés, adatok, képek és üzenetek továbbítása számítógépek segítségével, elektronikus levelezés, faxok továbbítása, hozzáférés biztosítása számítógépes világhálóhoz, távközlési beszélgetésterelés és összeköttetési szolgáltatások, távközlési kapcsolatok létesítése számítógépes világhálón, számítógépes terminálok közötti összeköttetés, üzenetek küldése, információszolgáltatás távközlési ügyekben, közlések üvegszálas hálózatok útján, mobiltelefon-összeköttetés.

42 Építkezésekhez tervkészítés, kutatás és fejlesztés mások részére, műszaki szakértői tevékenység, szakvélemények adása,

műszaki tervtanulmányok készítése, adatok, üzenetek és információk továbbítására szolgáló hálózatok tervezése, rejtjelzésre szolgáló és egyéb számítógépprogramok kidolgozása, korszerűsítése, szerkesztése, adatok és információk rögzítése és feldolgozása, számítógépes rendszerek tervezése.

---

**(111) 190.970** (151) 2007.09.04.
(210) M 06 02019 (220) 2006.06.08.
**(732) Paramhans Swami Maheshwarananda, Wien (AT)**
(740) Pintz György, Pintz és Társai Szabadalmi és Védjegy Iroda, Budapest
**(546)**

(511) 9 Mágneses és optikai adathordozók; elektronikus közlemények; kompakt audio-, videolemezek, CD-, DVD-lemezek; -szoftverek.

16 Papíralapú kiadványok, könyvek, folyóiratok, prospektusok, fényképek.

41 Nevelés, szakmai képzés, sporttevékenységek; akadémiák, klubszolgáltatások; sport edzőtábori szolgáltatások, sportlétesítmények üzemeltetése, sportversenyek rendezése, üdülőtábori szolgáltatások; oktatás, oktatási tárgyú információk.

---

**(111) 190.971** (151) 2007.09.04.
(210) M 06 01497 (220) 2006.04.28.
**(732) Heineken Hungária Nyrt., Sopron (HU)**
(740) dr. Túri László, Sopron
**(541) JAGERBRAU**
(511) 32 Sörök, ásványvizek és szénsavas vizek, egyéb alkoholmentes italok, gyümölcsitalok és gyümölcslevek.

---

**(111) 190.972** (151) 2007.09.04.
(210) M 06 02292 (220) 2006.07.04.
**(732) CZIKKHALAS Halastavai Kft., Varsád (HU)**
(740) dr. Lengl Gyula ügyvéd, Szekszárd
**(546)**

(511) 29 Halhús.

---

**(111) 190.973** (151) 2007.09.24.
(210) M 06 02164 (220) 2006.06.21.
**(732) OMOROVICZA Kft. „b.a.", Budapest (HU)**
(740) dr. Dulai László ügyvéd, Dr. Dulai László Ügyvédi Iroda, Budapest
**(541) Pannon Complex**
(511) 3 Fehérítőkészítmények és egyéb, mosásra szolgáló anyagok; tisztító-, fényesítő-, súroló- és csiszolószerek; szappanok; illatszerek, illóolajok, kozmetikai cikkek, hajmosó szerek; fogkrémek.

---

**(111) 190.974** (151) 2007.09.24.
(210) M 06 02022 (220) 2006.06.08.
**(732) Kopcsó Eszter, Miskolc (HU)**
**(546)**

(511) 35 Reklámozás; kereskedelmi ügyletek; kereskedelmi adminisztráció; irodai munkák.

41 Nevelés; szakmai képzés; szórakoztatás; sport- és kulturális tevékenységek.

---

**(111) 190.975** (151) 2007.09.10.
(210) M 06 01821 (220) 2006.05.25.
**(732) Lévainé Papp Szilvia, Szeged (HU)**
(740) Tóth-Szabó István szabadalmi ügyvivő, Budapest
**(541) HERBAQUA**
(511) 32 Ásványvizek, szénsavas vizek és egyéb alkoholmentes italok; gyümölcsitalok és gyümölcslevek; szörpök és más készítmények italokhoz.

---

**(111) 190.976** (151) 2007.09.04.
(210) M 06 01849 (220) 2006.05.25.
**(732) DW Verbundrohr GmbH, Hassfurt (DE)**
(740) dr. Szigeti Éva, DANUBIA Szabadalmi és Védjegy Iroda Kft., Budapest
**(546)**

(511) 6 Csövek; könyökcsövek, csővezetékek, csőkarmantyúk, csőbilincsek, csőkötő elemek, csőszerelvények, vízvezetékek - mindezen termékek fémből.

17 Könyökcsövek, csőkarmantyúk, csőkötő elemek, csőszerelvények - mindezen termékek nem fémből; tömlők, nem fémből.

19 Csövek, nem fémből; vízvezetékek, nem fémből; csővezetékek, nem fémből.

---

**(111) 190.977** (151) 2007.09.07.
(210) M 06 01491 (220) 2006.04.28.
**(732) Overland Lifestyles Kft., Budapest (HU)**
(740) dr. Bartal Iván ügyvéd, Rein és Társai Freshfields Bruckhaus Deringer Iroda, Budapest
**(546)**

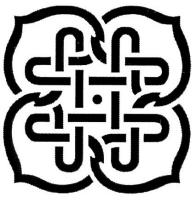

(511) 16 Papír, karton és ezen anyagokból készült termékek, amelyek nem tartoznak más osztályokba; nyomdaipari termékek; könyvkötészeti anyagok; fényképek; papíripari cikkek, papíripari vagy háztartási ragasztóanyagok; anyagok művészek részére; ecsetek; írógépek és irodai cikkek (bútorok kivételével); tanítási és oktatási anyagok (készülékek kivételével); csomagolásra szolgáló műanyagok (amelyek nem tartoznak más osztályokba); nyomdabetűk; klisék.

18 Bőr és bőrutánzatok, ezen anyagokból készült olyan termékek, amelyek nem tartoznak más osztályokba; állatbőrök és irhák; utazótáskák és bőröndök; esernyők, napernyők és sétapálcák; ostorok, hámok, nyergek és lószerszámok.

25 Ruházati cikkek, cipők, kalapáruk.

28 Játékok, játékszerek; testnevelési és sportcikkek, amelyek nem tartoznak más osztályokba; karácsonyfadíszek.

35 Reklámozás; kereskedelmi ügyletek; kereskedelmi adminisztráció; irodai munkák.

---

**(111) 190.978** (151) 2007.09.10.
(210) M 06 02293 (220) 2006.07.04.
**(732) CZIKKHALAS Halastavai Kft., Varsád (HU)**
(740) dr. Lengl Gyula ügyvéd, Szekszárd
**(546)**

(511) 29 Halhús.

---

**(111) 190.979** (151) 2007.09.10.
(210) M 06 02020 (220) 2006.06.08.
**(732) Paramhans Swami Maheshwarananda, Wien (AT)**
(740) Pintz György, Pintz és Társai Szabadalmi és Védjegy Iroda, Budapest
**(541) Jóga a mindennapi életben - rendszer**
(511) 9 Mágneses és optikai adathordozók; elektronikus közlemények; kompakt audio-, videolemezek, CD-, DVD-lemezek; -szoftverek.

16 Papíralapú kiadványok, könyvek, folyóiratok, prospektusok, fényképek.

41 Nevelés, szakmai képzés, sporttevékenységek; akadémiák, klubszolgáltatások; sport edzőtábori szolgáltatások, sportlétesítmények üzemeltetése, sportversenyek rendezése, üdülőtábori szolgáltatások; oktatás, oktatási tárgyú információk.

---

**(111) 190.980** (151) 2007.09.04.
(210) M 06 01487 (220) 2006.04.28.
**(732) Ferletyák Károly István, Balatonalmádi (HU)**
(740) Hennelné dr. Komor Ildikó, Sár és Társai Ügyvédi Iroda, Budapest
**(546)**

(511) 37 Építkezés; javítás; szerelési szolgáltatások; különösen elektromos berendezések felszerelése és javítása; számítógépek üzembe helyezése, karbantartása és javítása.

42 Tudományos és műszaki szolgáltatások, valamint az idetartozó tervezői és kutatói tevékenység; ipari elemző és kutató szolgáltatások; számítástechnikai hardver- és szoftvertervezés és -fejlesztés; különösen fizikai kutatások, kutatás és fejlesztés (mások részére), műszaki kutatás, műszaki szakértői tevékenység, számítógépprogramok installációja, számítógéphardverrel kapcsolatos tanácsadás, számítógépprogramok kidolgozása.

---

**(111) 190.981** (151) 2007.09.04.
(210) M 06 02297 (220) 2006.07.04.
**(732) MASCO Biztonságtechnikai és Nyílászáró Automatizálási Kereskedelmi Korlátolt Felelősségű Társaság, Budapest (HU)**
(740) ifj. dr. Csenterics Ferenc, Kapusi és Társai Ügyvédi Iroda, Budapest
**(541) TIGERMAT**
(511) 9 Tudományos célra szolgáló, tengerészeti, földmérő, villamos, fényképészeti, mozgóképi, optikai, súlymérő, egyéb mérő-, jelző-, ellenőrző (felügyeleti), életmentő és oktatóberendezések és felszerelések; hangok vagy képek rögzítésére, továbbítására, másolására szolgáló készülékek; mágneses adathordozók, hanglemezek; automata árueloszto berendezések és szerkezetek érmebedobással működő készülékekhez; regiszteres pénztárgépek, számológépek, adatfeldolgozó berendezések és számítógépek; tűzoltó készülékek.

---

**(111) 190.982** (151) 2007.09.04.
(210) M 06 01823 (220) 2006.05.25.
**(732) ITALTREND Kft., Budapest (HU)**
**(546)**

(511) 33 Alkoholos gyümölcskivonatok, alkoholos italok (a sörök kivételével), almaborok, borok, égetett szeszes italok, gyümölcstartalmú alkoholos italok, likőrök, lőre, csíger, szeszes italok, vodka, whisky.

---

**(111) 190.983** (151) 2007.09.04.
(210) M 06 01822 (220) 2006.05.25.
**(732) ITALTREND Kft., Budapest (HU)**
**(591)**

(511) 33 Alkoholos gyümölcskivonatok, alkoholos italok (a sörök kivételével), almaborok, borok, égetett szeszes italok, gyümölcstartalmú alkoholos italok, likőrök, lőre, csíger, szeszes italok, vodka, whisky.

---

**(111) 190.984** (151) 2007.09.04.
(210) M 06 02294 (220) 2006.07.04.
**(732) CZIKKHALAS Halastavai Kft., Varsád (HU)**
(740) dr. Lengl Gyula ügyvéd, Szekszárd
**(546)**

(511) 29 Halhús.

---

**(111) 190.985** (151) 2007.09.04.
(210) M 06 02160 (220) 2006.06.21.
**(732) Kim Trade Élelmiszerkereskedelmi Kft., Szeghalom (HU)**
(740) dr. Nagy Andrea, dr. Nagy Andrea Ügyvédi Iroda, Budapest
**(541) St. Michelle**
(511) 32 Sörök, ásványvizek, szénsavas vizek, egyéb alkoholmentes italok, gyümölcsitalok és -levek, szörpök és más készítmények.

---

**(111) 190.986** (151) 2007.09.04.
(210) M 06 02166 (220) 2006.06.21.
**(732) EasyNet Kft., Budapest (HU)**
(740) dr. Simon Zsuzsanna, Dr. Simon Zsuzsanna Ügyvédi Iroda, Budapest
**(541) Freelove**
(511) 35 Reklámozás; közvélemény-kutatás; marketing; piackutatás; reklám- és hirdetőügynökség, hirdetési szolgáltatások, adatgyűjtés kereskedelmi ügyletekről, digitális információ gyűjtése, tárolása és visszakeresése; információk számítógépes adatbázisokba rendezése és szerkesztése.

38 Internetes szolgáltatás, információ továbbítása, terjesztése interneten keresztül, elektronikus levelezés, elektronikus adatátvitel, online adatszolgáltatás, adatbázis-készítés.

42 Szoftvertervezés és -fejlesztés, adattárolás, adatbázis-szolgáltatás, adatkezelés, adatfeldolgozás, adatok adatbázisból történő kikeresése, adatbázis-hozzáférés biztosítása elektronikus eszközökön, elektronikus hálózaton, interneten keresztül.

45 Társkereső rendezvények szervezése, társkereséssel kapcsolatos egyéb szolgáltatások nyújtása.

---

**(111) 190.988** (151) 2007.09.04.
(210) M 06 01496 (220) 2006.04.28.
**(732) Overland Lifestyles Kft., Budapest (HU)**
(740) dr. Bartal Iván ügyvéd, Rein és Társai Freshfields Bruckhaus Deringer Iroda, Budapest
**(541) INFOMÁN**
(511) 16 Papír, karton és ezen anyagokból készült termékek, amelyek nem tartoznak más osztályokba; nyomdaipari termékek; könyvkötészeti anyagok; fényképek; papíripari cikkek, papíripari vagy háztartási ragasztóanyagok; anyagok művészek részére; ecsetek; írógépek és irodai cikkek (bútorok kivételével); tanítási és oktatási anyagok (készülékek kivételével); csomagolásra szolgáló műanyagok (amelyek nem tartoznak más osztályokba); nyomdabetűk; klisék.

18 Bőr és bőrutánzatok, ezen anyagokból készült olyan termékek, amelyek nem tartoznak más osztályokba; állatbőrök és irhák; utazótáskák és bőröndök; esernyők, napernyők és sétapálcák; ostorok, hámok, nyergek és lószerszámok.

25 Ruházati cikkek, cipők, kalapáruk.

28 Játékok, játékszerek; testnevelési és sportcikkek, amelyek nem tartoznak más osztályokba; karácsonyfadíszek.

35 Reklámozás; kereskedelmi ügyletek; kereskedelmi adminisztráció; irodai munkák.

---

**(111) 190.989** (151) 2007.09.04.
(210) M 06 01675 (220) 2006.05.12.
**(732) Budapest Hitel és Fejlesztési Bank Rt., Budapest (HU)**
(740) dr. Barán-Kalász László, Dr. Barán-Kalász Ügyvédi Iroda, Budapest
**(541) UNIVERSOUND**
(511) 35 Reklámozás; kereskedelmi ügyletek; kereskedelmi adminisztráció; irodai munkák.

36 Biztosítás; pénzügyi ügyletek; valutaügyletek; ingatlanügyletek.

41 Nevelés; szakmai képzés; szórakoztatás; sport- és kulturális tevékenységek.

---

**(111) 190.990** (151) 2007.09.04.
(210) M 06 02167 (220) 2006.06.21.
**(732) EasyNet Kft., Budapest (HU)**
(740) dr. Simon Zsuzsanna, Dr. Simon Zsuzsanna Ügyvédi Iroda, Budapest
**(546)** freelove
(511) 32 Alkoholmentes italok.

35 Reklámozás; közvélemény-kutatás; marketing; piackutatás; reklám- és hirdetőügynökség, hirdetési szolgáltatások, adatgyűjtés kereskedelmi ügyletekről, digitális információ gyűjtése, tárolása és visszakeresése; információk számítógépes adatbázisokba rendezése és szerkesztése.

38 Internetes szolgáltatás, információ továbbítása, terjesztése interneten keresztül, elektronikus levelezés, elektronikus adatátvitel, online adatszolgáltatás, adatbázis-készítés.

45 Társkereső rendezvények szervezése, társkereséssel kapcsolatos egyéb szolgáltatások nyújtása.

---

**(111) 190.991** (151) 2007.09.04.
(210) M 06 01825 (220) 2006.05.25.
**(732) HBO Holding Kft., Budapest (HU)**
(740) dr. Tiszeker Éva, Budapest
**(541) SZÜLETETT LÚZER**
(511) 9 Tudományos célra szolgáló, tengerészeti, földmérő, villamos, fényképészeti, mozgóképi, optikai, súlymérő, egyéb mérő-, jelző-, ellenőrző (felügyeleti), életmentő és oktatóberendezések és felszerelések; hangok vagy képek rögzítésére, továbbítására, másolására szolgáló készülékek; mágneses adathordozók, hanglemezek; automata árueloszto berendezések és szerkezetek érmebedobással működő készülékekhez; regiszteres pénztárgépek, számológépek, adatfeldolgozó berendezések és számítógépek; tűzoltó készülékek.

16 Papír, karton és ezen anyagokból készült termékek, amelyek nem tartoznak más osztályokba; nyomdaipari termékek; könyvkötészeti anyagok; fényképek; papíripari cikkek; anyagok művészek részére; irodai cikkek (bútorok kivételével); tanítási és oktatási anyagok (készülékek kivételével); csomagolásra szolgáló műanyagok (amelyek nem tartoznak más osztályokba); nyomdabetűk; klisék; (nyomtatásban megjelenő termékek, magazinok).

28 Játékok, játékszerek; testnevelési és sportcikkek, amelyek nem tartoznak más osztályokba; karácsonyfadíszek.

35 Reklámozás; kereskedelmi ügyletek; kereskedelmi adminisztráció; irodai munkák.

41 Nevelés; szakmai képzés; szórakoztatás; sport- és kulturális tevékenységek.

---

**(111) 190.992** (151) 2007.09.04.
(210) M 06 01852 (220) 2006.05.25.
**(732) STADA Arzneimittel AG, Bad Vilbel (DE)**
(740) ifj. Szentpéteri Ádám, S.B.G. & K. Szabadalmi Ügyvivői Iroda, Budapest
**(541) AMETER**
(511) 5 Gyógyszerészeti és állatgyógyászati készítmények; egészségügyi készítmények orvosi célokra; diétás anyagok orvosi használatra, bébiételek; ragtapaszok, sebkötöző anyagok; fogtömő anyagok, fogorvosi viaszok; fertőtlenítőszerek, készítmények kártevők elpusztítására; fungicidek, herbicidek.

---

**(111) 190.993** (151) 2007.09.04.
(210) M 06 02021 (220) 2006.06.08.
**(732) LHS Consulting Kft., Budapest (HU)**
(740) dr. Hegymegi-Barakonyi Zoltán, Martonyi és Kajtár Baker & McKenzie Ügyvédi Iroda, Budapest
**(541) ACTION METHOD**
(511) 35 Reklámozás; kereskedelmi ügyletek; kereskedelmi adminisztráció; irodai munkák.

41 Nevelés; szakmai képzés; szórakoztatás; sport- és kulturális tevékenységek.

---

**(111) 190.994** (151) 2007.09.04.
(210) M 06 01851 (220) 2006.05.25.
**(732) STADA Arzneimittel AG, Bad Vilbel (DE)**
(740) ifj. Szentpéteri Ádám, S.B.G. & K. Szabadalmi Ügyvivői Iroda, Budapest
**(541) TOPISTAD**
(511) 5 Gyógyszerészeti és állatgyógyászati készítmények; egészségügyi készítmények orvosi célokra; diétás anyagok orvosi használatra, bébiételek; ragtapaszok, sebkötöző anyagok; fogtömő anyagok, fogorvosi viaszok; fertőtlenítőszerek, készítmények kártevők elpusztítására; fungicidek, herbicidek.

---

**(111) 190.995** (151) 2007.09.04.
(210) M 06 02034 (220) 2006.06.08.
**(732) Diageo North America, Inc., Norwalk, Connecticut (US)**
(740) dr. Sasvári Gabriella, S.B.G. & K. Szabadalmi Ügyvivői Iroda, Budapest
**(541) SMIRNOFF BLACK**
(511) 33 Alkoholtartalmú italok (a sörök kivételével).

---

**(111) 190.996** (151) 2007.09.04.
(210) M 06 01488 (220) 2006.04.28.
**(732) GOURMANDNET Kereskedelmi és Szolgáltató Kft., Budapest (HU)**
**(546)**

(511) 43 Vendéglátási szolgáltatások; ideiglenes szállásadás, kávéházak, vendéglátóipar.

---

**(111) 190.997** (151) 2007.09.04.
(210) M 06 01676 (220) 2006.05.12.
**(732) Budapest Hitel és Fejlesztési Bank Rt., Budapest (HU)**
(740) dr. Barán-Kalász László, Dr. Barán-Kalász Ügyvédi Iroda, Budapest
**(541) HALLÓ HITEL**
(511) 36 Biztosítás; pénzügyi ügyletek; valutaügyletek; ingatlanügyletek.

---

**(111) 190.998** (151) 2007.09.04.
(210) M 06 01828 (220) 2006.05.25.
**(732) Nagy Károly, Pécs (HU)**
(740) dr. Schmidt Emília, Dr. Schmidt és Társa Ügyvédi Iroda, Pécs
**(546)**

(511) 9 Kontaktlencse, szemüveglencse, szemüvegkeret, napszemüveg.

---

**(111) 190.999** (151) 2007.09.04.
(210) M 06 02031 (220) 2006.06.08.
**(732) Média' M Bt., Budapest (HU)**
**(546)**

(511) 41 Nevelés; szakmai képzés; szórakoztatás; sport- és kulturális tevékenységek.

---

**(111) 191.000** (151) 2007.09.04.
(210) M 06 02299 (220) 2006.07.04.
**(732) MASCO Biztonságtechnikai és Nyílászáró Automatizálási Kereskedelmi Korlátolt Felelősségű Társaság, Budapest (HU)**
(740) ifj. dr. Csenterics Ferenc, Kapusi és Társai Ügyvédi Iroda, Budapest
**(541) SOLEYSEC**
(511) 9 Tudományos célra szolgáló, tengerészeti, földmérő, villamos, fényképészeti, mozgóképi, optikai, súlymérő, egyéb mérő-, jelző-, ellenőrző (felügyeleti), életmentő és oktatóberendezések és felszerelések; hangok vagy képek rögzítésére, továbbítására, másolására szolgáló készülékek; mágneses adathordozók, hanglemezek; automata áruelosztó berendezések és szerkezetek érmebedobással működő készülékekhez; regiszteres pénztárgépek, számológépek, adatfeldolgozó berendezések és számítógépek; tűzoltó készülékek.

---

**(111) 191.001** (151) 2007.09.04.
(210) M 06 01853 (220) 2006.05.25.
**(732) STADA Arzneimittel AG, Bad Vilbel (DE)**
(740) ifj. Szentpéteri Ádám, S.B.G. & K. Szabadalmi Ügyvivői Iroda, Budapest
**(541) SUMASTAD**
(511) 5 Gyógyszerészeti és állatgyógyászati készítmények; egészségügyi készítmények orvosi célokra; diétás anyagok orvosi használatra, bébiételek; ragtapaszok, sebkötöző anyagok; fogtömő anyagok, fogorvosi viaszok; fertőtlenítőszerek, készítmények kártevők elpusztítására; fungicidek, herbicidek.

---

**(111) 191.002** (151) 2007.09.04.
(210) M 06 00775 (220) 2004.02.06.
**(732) Microsoft Corporation, Redmond, Washington (US)**
(740) DANUBIA Szabadalmi és Védjegy Iroda Kft., Budapest
**(541) AUTOROUTE**
(511) 9 Számítógépes programok a lakhelytervezéshez, ügyfél biztosításához, hajóvezérléshez, fődrajzi információs rendszerhez, szállítás megtervezéséhez, otthoni szórakozáshoz, valamint oktatási és ügyviteli alkalmazásra; számítógépes programok fördrajzi és utazási információk vizsgálatához, visszakereséséhez, megtekintéséhez és elemzéséhez, valamint rendelésre készített térképek összeállításához, földrajzi és utazási információk bemutatásához; számítógépes programok az utazás megtervezéséhez és vezetési információkhoz; valamint számítógépes programok GPS követéshez.

---

**(111) 191.003** (151) 2007.09.04.
(210) M 06 02305 (220) 2006.07.04.
**(732) MASPEX Spólka z Ograniczona Odpowiedzialnoscia, Wadowice (PL)**
(740) Kicinska, Alicja, Wadowice
**(546)**

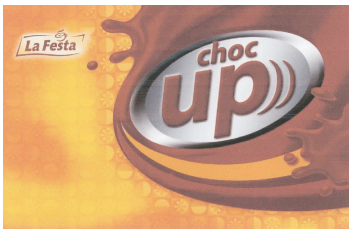


(511) 30 Csokoládéalapú italok, kakaóalapú italok.

---

**(111) 191.004** (151) 2007.09.04.
(210) M 06 01499 (220) 2006.04.28.
**(732) ITALO-OPTIK Kft., Szentes (HU)**
(740) dr. Szigeti Éva, DANUBIA Szabadalmi és Védjegy Iroda Kft., Budapest
**(541) RETRO EYEWEAR**
(511) 9 Szemüvegek, napszemüvegek, szemüvegkeretek, szemüvegtokok és tartozékaik.

---

**(111) 191.005** (151) 2007.09.04.
(210) M 06 02298 (220) 2006.07.04.
**(732) MASCO Biztonságtechnikai és Nyílászáró Automatizálási Kereskedelmi Korlátolt Felelősségű Társaság, Budapest (HU)**

(740) ifj. dr. Csenterics Ferenc, Kapusi és Társai Ügyvédi Iroda, Budapest

**(541) SOLLEYSEC**

(511) 9 Tudományos célra szolgáló, tengerészeti, földmérő, villamos, fényképészeti, mozgóképi, optikai, súlymérő, egyéb mérő-, jelző-, ellenőrző (felügyeleti), életmentő és oktatóberendezések és felszerelések; hangok vagy képek rögzítésére, továbbítására, másolására szolgáló készülékek; mágneses adathordozók, hanglemezek; automata árueloszto berendezések és szerkezetek érmebedobással működő készülékekhez; regiszteres pénztárgépek, számológépek, adatfeldolgozó berendezések és számítógépek; tűzoltó készülékek.

---

**(111) 191.037** (151) 2007.09.07.
(210) M 07 01297 (220) 2007.04.18.
**(732) Richter Gedeon Nyrt., Budapest (HU)**
**(541) FULIPLAN**
(511) 5 Gyógyszerkészítmények.

---

**(111) 191.038** (151) 2007.09.07.
(210) M 07 01309 (220) 2007.04.18.
**(732) Richter Gedeon Nyrt., Budapest (HU)**
**(541) KOLUXEN**
(511) 5 Gyógyszerkészítmények.

---

**(111) 191.039** (151) 2007.09.07.
(210) M 07 01310 (220) 2007.04.18.
**(732) Richter Gedeon Nyrt., Budapest (HU)**
**(541) KOMBIDROP**
(511) 5 Gyógyszerkészítmények.

---

**(111) 191.040** (151) 2007.09.07.
(210) M 07 01311 (220) 2007.04.18.
**(732) Richter Gedeon Nyrt., Budapest (HU)**
**(541) KOMBKOST**
(511) 5 Gyógyszerkészítmények.

---

**(111) 191.041** (151) 2007.09.07.
(210) M 07 01325 (220) 2007.04.18.
**(732) Richter Gedeon Nyrt., Budapest (HU)**
**(541) NIGORA**
(511) 5 Gyógyszerkészítmények.

---

**(111) 191.042** (151) 2007.09.07.
(210) M 07 01327 (220) 2007.04.18.
**(732) Richter Gedeon Nyrt., Budapest (HU)**
**(541) NODROPEX**
(511) 5 Gyógyszerkészítmények.

---

**(111) 191.043** (151) 2007.09.07.
(210) M 07 01356 (220) 2007.04.18.
**(732) Richter Gedeon Nyrt., Budapest (HU)**
**(541) SUPKOSTEL**
(511) 5 Gyógyszerkészítmények.

---

**(111) 191.044** (151) 2007.09.07.
(210) M 07 01359 (220) 2007.04.18.
**(732) Richter Gedeon Nyrt., Budapest (HU)**
**(541) TEUXIMIN**
(511) 5 Gyógyszerkészítmények.

---

**(111) 191.045** (151) 2007.09.07.
(210) M 07 01360 (220) 2007.04.18.
**(732) Richter Gedeon Nyrt., Budapest (HU)**
**(541) TICELL**
(511) 5 Gyógyszerkészítmények.

---

**(111) 191.046** (151) 2007.09.07.
(210) M 07 01440 (220) 2007.04.19.
**(732) Richter Gedeon Nyrt., Budapest (HU)**
**(546) МЕЛПОМЕН**
(511) 5 Gyógyszerkészítmények.

---

**(111) 191.047** (151) 2007.09.07.
(210) M 07 01442 (220) 2007.04.19.
**(732) Richter Gedeon Nyrt., Budapest (HU)**
**(546) МЕНТРА**
(511) 5 Gyógyszerkészítmények.

---

**(111) 191.048** (151) 2007.09.07.
(210) M 07 01443 (220) 2007.04.19.
**(732) Richter Gedeon Nyrt., Budapest (HU)**
**(546) МЕРТЕНИЛ**
(511) 5 Gyógyszerkészítmények.

---

**(111) 191.049** (151) 2007.09.07.
(210) M 07 01494 (220) 2007.04.19.
**(732) Richter Gedeon Nyrt., Budapest (HU)**
**(546) СКИППА**
(511) 5 Gyógyszerkészítmények.

---

**(111) 191.050** (151) 2007.09.07.
(210) M 07 01495 (220) 2007.04.19.
**(732) Richter Gedeon Nyrt., Budapest (HU)**
**(546) СЕПИМУН**
(511) 5 Gyógyszerkészítmények.

---

**(111) 191.051** (151) 2007.09.07.
(210) M 07 01496 (220) 2007.04.19.
**(732) Richter Gedeon Nyrt., Budapest (HU)**
**(546) СИБИЛЛА**
(511) 5 Gyógyszerkészítmények.

---

**(111) 191.053** (151) 2007.09.07.
(210) M 07 01497 (220) 2007.04.19.
**(732) Richter Gedeon Nyrt., Budapest (HU)**
**(546) СИЛУЕТ**
(511) 5 Gyógyszerkészítmények.

---

**(111) 191.055** (151) 2007.09.07.
(210) M 07 01498 (220) 2007.04.19.
**(732) Richter Gedeon Nyrt., Budapest (HU)**
**(546) СТАБОЛИН**
(511) 5 Gyógyszerkészítmények.

---

**(111) 191.056** (151) 2007.09.07.
(210) M 07 01499 (220) 2007.04.19.
**(732) Richter Gedeon Nyrt., Budapest (HU)**

**(546)** **СТАДУО**

(511) 5 Gyógyszerkészítmények.

---

**(111) 191.057** (151) 2007.09.07.
(210) M 07 01500 (220) 2007.04.19.
**(732) Richter Gedeon Nyrt., Budapest (HU)**
**(546)** **СТИМГРАНИЛ**

(511) 5 Gyógyszerkészítmények.

---

**(111) 191.060** (151) 2007.09.07.
(210) M 06 00684 (220) 2006.02.27.
**(732) 2F-2000 Számítástechnikai és Szolgáltató Kft., Budapest (HU)**
**(541) virushirado**
(511) 35 Online hirdetői tevékenység számítógépes hálózaton.

---

**(111) 191.075** (151) 2007.09.07.
(210) M 07 01501 (220) 2007.04.19.
**(732) Richter Gedeon Nyrt., Budapest (HU)**
**(546)** **СУННАДАК**

(511) 5 Gyógyszerkészítmények.

---

**(111) 191.076** (151) 2007.09.07.
(210) M 07 01417 (220) 2007.04.19.
**(732) Richter Gedeon Nyrt., Budapest (HU)**
**(546)** **ФУЛИПЛАН**

(511) 5 Gyógyszerkészítmények.

---

**(111) 191.077** (151) 2007.09.07.
(210) M 07 01421 (220) 2007.04.19.
**(732) Richter Gedeon Nyrt., Budapest (HU)**
**(546)** **ИЛУАН**

(511) 5 Gyógyszerkészítmények.

---

**(111) 191.078** (151) 2007.09.07.
(210) M 07 01331 (220) 2007.04.18.
**(732) Richter Gedeon Nyrt., Budapest (HU)**
**(541) OSTALKOMB**
(511) 5 Gyógyszerkészítmények.

---

**(111) 191.079** (151) 2007.09.07.
(210) M 07 01502 (220) 2007.04.19.
**(732) Richter Gedeon Nyrt., Budapest (HU)**
**(546)** **СУПКОСТЕЛ**

(511) 5 Gyógyszerkészítmények.

---

**(111) 191.080** (151) 2007.09.07.
(210) M 07 01328 (220) 2007.04.18.
**(732) Richter Gedeon Nyrt., Budapest (HU)**
**(541) NOSTERON**
(511) 5 Gyógyszerkészítmények.

---

**(111) 191.081** (151) 2007.09.07.
(210) M 06 00828 (220) 2006.03.10.
**(732) Virtual-Fruit Kft., Budapest (HU)**
(740) dr. Kovári Zoltán, ADVOPATENT Szabadalmi és Védjegy Iroda, Budapest

**(546)**

(511) 31 Mezőgazdasági, kertészeti, erdészeti termékek és magok, amelyek nem tartoznak más osztályokba; friss gyümölcsök és zöldségek; vetőmagok, élő növények és virágok.

39 Szállítás; áruk csomagolása és raktározása; különösen gyümölcsök és zöldségek csomagolása, raktározása és szállítása; csomagolási, raktározási és szállítási szolgáltatások online megrendelése; csomagolással, szállítással és raktározással kapcsolatos mindennemű információnyújtás, különösen online információnyújtás.

---

**(111) 191.082** (151) 2007.09.07.
(210) M 06 00409 (220) 2006.02.07.
**(732) Gábor János, Pusztaottlaka (HU)**
**(541) D1 FOTÓ**
(511) 35 Reklámozás, reklámkészítés, reklámfotó-készítés, manöken, modellszolgálat reklám- vagy kereskedelmi célból, reklámügynökség.

41 Digitális képfelvételezés, riporteri szolgáltatások, videofilmgyártás, fényképészet, filmstúdió, fotóstúdió, fotóriportok készítése, fotószolgáltatások.

---

**(111) 191.083** (151) 2007.09.07.
(210) M 06 01009 (220) 2006.03.24.
**(732) Société des Produits Nestlé S.A., Vevey (CH)**
(740) dr. Tompa Gábor, Tompa Ügyvédi Iroda Alirodája, Budapest
**(541) BUONDI**
(511) 30 Kávé, kávékivonatok, kávéalapú készítmények és italok, jegeskávé, kávépótlók, kávépótló-kivonat, kávépótló-alapú készítmények és italok; cikória.

---

**(111) 191.084** (151) 2007.09.07.
(210) M 05 03989 (220) 2005.12.16.
**(732) Kódexpress Kiadó Kft., Budapest (HU)**
(740) dr. Perecz Tamás, Jánosi és Társa Ügyvédi Iroda, Budapest
**(546)**

(511) 16 Papír és papírcikkek, karton és kartoncikkek; nyomtatványok, újságok és folyóiratok, könyvek; könyvkötészeti termékek; fényképek; papíripari termékek; papíripari ragasztóanyagok; anyagok művészek részére; ecsetek; írógépek és irodai cikkek (bútorok kivételével); tanítási és oktatási eszközök (készülékek kivételével); nyomdabetűk, klisék; elsődlegesen újságok, folyóiratok csoportja.

---

**(111) 191.085** (151) 2007.09.07.
(210) M 06 00584 (220) 2006.02.20.
**(732) SG CONSUMER FINANCE (a French company), Rueil-Malmaison (FR)**

(740) dr. Szigeti Éva, DANUBIA Szabadalmi és Védjegy Iroda Kft., Budapest

**(546)** HitEx Autó

(511) 9 Hitelkártyák, debitkártyák, mágneskártyák, fizetési kártyák, hozzáférési kártyák.

36 Banki ügyletek; pénzügyi ügyletek; valutaügyletek; ingatlanügyletek; hitelirodák; pénzbeszedő ügynökségek; pénzügyi elemzés; biztosításkötés; életbiztosítások kötése; biztosításokkal kapcsolatos tanácsadás; takarékpénztárak; hitelkártya-szolgáltatások; debitkártya-szolgáltatások; kezességi szolgáltatások; közösen kezelt befektetési alapok; pénzügyi tanácsadói szolgáltatások; ingatlanértékelés; ingatlankezelés; értéktőzsdei árfolyamjegyzés; értékpapír-közvetítés; biztosítási ügynökség; kölcsönre történő vásárlás lehetőségének nyújtása; értékek letétbe helyezése; utazási csekkek kiállítása; pénzügyi értékelés (biztosítás, banküguyek, ingatlan); finanszírozási szolgáltatások; pénzügyi tájékoztatás; biztosításokkal kapcsolatos tájékoztatás; direct banking; tőkebefektetések; pénzváltás; valutatranzakciók; hitelek részletre; pénzkifizetések; kölcsönök (finanszírozás); pénzkölcsönzés óvadék fejében; pénzügyi tranzakciók; elektronikus tőketranszferek; csekkigazolási szolgáltatások; pénzügyi és banki menedzsment; pénzpiacokkal és átruházható értékpapírok kezelésével kapcsolatos vizsgálat és kutatás; mindenezen szolgáltatások az interneten is elérhető módon.

---

**(111) 191.086** (151) 2007.09.07.
(210) M 06 01021 (220) 2006.03.24.
**(732) Fiatalok Képzését Szervező, Polgári Nevelését Támogató Egyesület, Hajdúhadház (HU)**

**(546)** TORZSÁS NAPOK

(511) 41 Nevelés; szakmai képzés; szórakoztatás; sport- és kulturális tevékenységek.

---

**(111) 191.087** (151) 2007.09.07.
(210) M 06 03896 (220) 2006.11.29.
**(732) Wm. Wrigley Jr. Company (Delaware állam törvényei szerint működő cég), Chicago, Illinois (US)**
(740) dr. Szigeti Éva, DANUBIA Szabadalmi és Védjegy Iroda Kft., Budapest

**(541) HUBBA BUBBA COLORS**

(511) 30 Cukrászsütemények, nevezetesen rágógumik, felfújható rágógumik, cukorkák és leheletfrissítő cukorkák.

---

**(111) 191.088** (151) 2007.09.07.
(210) M 06 00581 (220) 2006.02.20.
**(732) SG CONSUMER FINANCE (a French company), Rueil-Malmaison (FR)**
(740) dr. Szigeti Éva, DANUBIA Szabadalmi és Védjegy Iroda Kft., Budapest

**(546)** HitEx Kártya

(511) 9 Hitelkártyák, debitkártyák, mágneskártyák, fizetési kártyák, hozzáférési kártyák.

36 Banki ügyletek; pénzügyi ügyletek; valutaügyletek; ingatlanügyletek; hitelirodák; pénzbeszedő ügynökségek; pénzügyi elemzés; biztosításkötés; életbiztosítások kötése; biztosításokkal kapcsolatos tanácsadás; takarékpénztárak; hitelkártya-szolgáltatások; debitkártya-szolgáltatások; kezességi szolgáltatások; közösen kezelt befektetési alapok; pénzügyi tanácsadói szolgáltatások; ingatlanértékelés; ingatlankezelés; értéktőzsdei árfolyamjegyzés; értékpapír-közvetítés; biztosítási ügynökség; kölcsönre történő vásárlás lehetőségének nyújtása; értékek letétbe helyezése; utazási csekkek kiállítása; pénzügyi értékelés (biztosítás, banküguyek, ingatlan); finanszírozási szolgáltatások; pénzügyi tájékoztatás; biztosításokkal kapcsolatos tájékoztatás; direct banking; tőkebefektetések; pénzváltás; valutatranzakciók; hitelek részletre; pénzkifizetések; kölcsönök (finanszírozás); pénzkölcsönzés óvadék fejében; pénzügyi tranzakciók; elektronikus tőketranszferek; csekkigazolási szolgáltatások; pénzügyi és banki menedzsment; pénzpiacokkal és átruházható értékpapírok kezelésével kapcsolatos vizsgálat és kutatás; mindenezen szolgáltatások az interneten is elérhető módon.

---

**(111) 191.089** (151) 2007.09.07.
(210) M 06 01019 (220) 2006.03.24.
**(732) KAISER 2000 Kft., Érpatak (HU)**

**(554)**

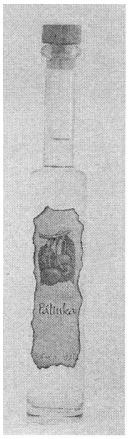

(511) 33 Pálinka.

---

**(111) 191.090** (151) 2007.09.07.
(210) M 05 03589 (220) 2005.11.09.
**(732) ASPICO Kereskedelmi és Szolgáltató Korlátolt Felelősségű Társaság, Budapest (HU)**
(740) dr. Vesztergom Imre ügyvéd, Győr

**(591)** ZEROPOR®

(511) 11 Világító-, fűtő-, gőzfejlesztő, főző-, hűtő-, szárító-, szellőztető-, vízszolgáltató és egészségügyi berendezések.

16 Papír, karton és ezen anyagokból készült termékek, amelyek nem tartoznak más osztályokba; nyomdaipari termékek; könyvkötészeti anyagok; fényképek; papíripari cikkek, papíripari vagy háztartási ragasztóanyagok; anyagok művészek részére; ecsetek; írógépek és irodai cikkek (bútorok kivételével); tanítási és oktatási anyagok (készülékek kivételével); csomagolásra szolgáló műanyagok (amelyek nem tartoznak más osztályokba); nyomdabetűk; klisék.

21 Eszközök, edények és tartályok háztartási és konyhai célokra (nem nemesfémből és nem nemesfém bevonattal); takarítóeszközök; vasforgács; nyers vagy félig megmunkált üveg (kivéve az építéshez használt üveget); üveg-, porcelán- és fajanszáruk, amelyek nem tartoznak más osztályokba.

---

**(111) 191.091** (151) 2007.09.07.
(210) M 06 00582 (220) 2006.02.20.
**(732) SG CONSUMER FINANCE (a French company), Rueil-Malmaison (FR)**
(740) dr. Szigeti Éva, DANUBIA Szabadalmi és Védjegy Iroda Kft., Budapest

**(546)** HitEx Lízing

(511) 9 Hitelkártyák, debitkártyák, mágneskártyák, fizetési kártyák, hozzáférési kártyák.

36 Banki ügyletek; pénzügyi ügyletek; valutaügyletek; ingatlanügyletek; hitelirodák; pénzbeszedő ügynökségek; pénzügyi elemzés; biztosításkötés; életbiztosítások kötése; biztosításokkal kapcsolatos tanácsadás; takarékpénztárak; hitelkártya-szolgáltatások; debitkártya-szolgáltatások; kezességi szolgáltatások; közösen kezelt befektetési alapok; pénzügyi tanácsadói szolgáltatások; ingatlanértékelés; ingatlankezelés; értéktőzsdei árfolyamjegyzés; értékpapír-közvetítés; biztosítási ügynökség; kölcsönre történő vásárlás lehetőségének nyújtása; értékek letétbe helyezése; utazási csekkek kiállítása; pénzügyi értékelés (biztosítás, bankügyek, ingatlan); finanszírozási szolgáltatások; pénzügyi tájékoztatás; biztosításokkal kapcsolatos tájékoztatás; direct banking; tőkebefektetések; pénzváltás; valutatranzakciók; hitelek részletre; pénzkifizetések; kölcsönök (finanszírozás); pénzkölcsönzés óvadék fejében; pénzügyi tranzakciók; elektronikus tőketranszferek; csekkigazolási szolgáltatások; pénzügyi és banki menedzsment; pénzpiacokkal és átruházható értékpapírok kezelésével kapcsolatos vizsgálat és kutatás; mindenezen szolgáltatások az interneten is elérhető módon.

---

**(111) 191.092** (151) 2007.09.07.
(210) M 06 00580 (220) 2006.02.20.
**(732) SG CONSUMER FINANCE (a French company), Rueil-Malmaison (FR)**
(740) dr. Szigeti Éva, DANUBIA Szabadalmi és Védjegy Iroda Kft., Budapest

**(546)** HitEx

(511) 9 Hitelkártyák, debitkártyák, mágneskártyák, fizetési kártyák, hozzáférési kártyák.

36 Banki ügyletek; pénzügyi ügyletek; valutaügyletek; ingatlanügyletek; hitelirodák; pénzbeszedő ügynökségek; pénzügyi elemzés; biztosításkötés; életbiztosítások kötése; biztosításokkal kapcsolatos tanácsadás; takarékpénztárak; hitelkártya-szolgáltatások; debitkártya-szolgáltatások; kezességi szolgáltatások; közösen kezelt befektetési alapok; pénzügyi tanácsadói szolgáltatások; ingatlanértékelés; ingatlankezelés; értéktőzsdei árfolyamjegyzés; értékpapír-közvetítés; biztosítási ügynökség; kölcsönre történő vásárlás lehetőségének nyújtása; értékek letétbe helyezése; utazási csekkek kiállítása; pénzügyi értékelés (biztosítás, bankügyek, ingatlan); finanszírozási szolgáltatások; pénzügyi tájékoztatás; biztosításokkal kapcsolatos tájékoztatás; direct banking; tőkebefektetések; pénzváltás; valutatranzakciók; hitelek részletre; pénzkifizetések; kölcsönök (finanszírozás); pénzkölcsönzés óvadék fejében; pénzügyi tranzakciók; elektronikus tőketranszferek; csekkigazolási szolgáltatások; pénzügyi és banki menedzsment; pénzpiacokkal és átruházható értékpapírok kezelésével kapcsolatos vizsgálat és kutatás; mindenezen szolgáltatások az interneten is elérhető módon.

---

**(111) 191.093** (151) 2007.09.07.
(210) M 06 00579 (220) 2006.02.20.
**(732) SG CONSUMER FINANCE (a French company), Rueil-Malmaison (FR)**
(740) dr. Szigeti Éva, DANUBIA Szabadalmi és Védjegy Iroda Kft., Budapest

**(546)** HitEx Finance

(511) 9 Hitelkártyák, debitkártyák, mágneskártyák, fizetési kártyák, hozzáférési kártyák.

36 Banki ügyletek; pénzügyi ügyletek; valutaügyletek; ingatlanügyletek; hitelirodák; pénzbeszedő ügynökségek; pénzügyi elemzés; biztosításkötés; életbiztosítások kötése; biztosításokkal kapcsolatos tanácsadás; takarékpénztárak; hitelkártya-szolgáltatások; debitkártya-szolgáltatások; kezességi szolgáltatások; közösen kezelt befektetési alapok; pénzügyi tanácsadói szolgáltatások; ingatlanértékelés; ingatlankezelés; értéktőzsdei árfolyamjegyzés; értékpapír-közvetítés; biztosítási ügynökség; kölcsönre történő vásárlás lehetőségének nyújtása; értékek letétbe helyezése; utazási csekkek kiállítása; pénzügyi értékelés (biztosítás, bankügyek, ingatlan); finanszírozási szolgáltatások; pénzügyi tájékoztatás; biztosításokkal kapcsolatos tájékoztatás; direct banking; tőkebefektetések; pénzváltás; valutatranzakciók; hitelek részletre; pénzkifizetések; kölcsönök (finanszírozás); pénzkölcsönzés óvadék fejében; pénzügyi tranzakciók; elektronikus tőketranszferek; csekkigazolási szolgáltatások; pénzügyi és banki menedzsment; pénzpiacokkal és átruházható értékpapírok kezelésével kapcsolatos vizsgálat és kutatás; mindenezen szolgáltatások az interneten is elérhető módon.

---

**(111) 191.094** (151) 2007.09.07.
(210) M 05 03990 (220) 2005.12.16.
**(732) Kódexpress Kiadó Kft., Budapest (HU)**
(740) dr. Perecz Tamás, Jánosi és Társa Ügyvédi Iroda, Budapest

**(546)** JOGI TUDÓSÍTÓ
A TÁRSADALOM ÉS A GAZDASÁG JOGI SZABÁLYOZÁSA A NAGYVILÁGBAN

(511) 16 Papír és papírcikkek, karton és kartoncikkek; nyomtatványok, újságok és folyóiratok, könyvek; könyvkötészeti termékek; fényképek; papíripari termékek; papíripari ragasztóanyagok; anyagok művészek részére; ecsetek; írógépek és irodai cikkek (bútorok kivételével); tanítási és oktatási eszközök (készülékek kivételével); nyomdabetűk, klisék; elsődlegesen újságok, folyóiratok csoportja.

---

**(111) 191.095** (151) 2007.09.07.
(210) M 06 01018 (220) 2006.03.24.
**(732) KAISER 2000 Kft., Érpatak (HU)**
**(541) VADÓC**
(511) 33 Alkoholtartalmú italok (kivéve sörök).

---

**(111) 191.099** (151) 2007.09.13.
(210) M 07 01398 (220) 2007.04.19.
**(732) Richter Gedeon Nyrt., Budapest (HU)**
**(546) ЦИКСОЛАТИН**

(511) 5 Gyógyszerkészítmények.

---

**(111) 191.101** (151) 2007.09.18.
(210) M 07 01307 (220) 2007.04.18.
**(732) Richter Gedeon Nyrt., Budapest (HU)**
**(541) KIPLATIN**
(511) 5 Gyógyszerkészítmények.

---

**(111) 191.102** (151) 2007.09.18.
(210) M 07 01294 (220) 2007.04.18.
**(732) Richter Gedeon Nyrt., Budapest (HU)**
**(541) FELTIMUR**
(511) 5 Gyógyszerkészítmények.

---

**(111) 191.103** (151) 2007.09.18.
(210) M 07 01283 (220) 2007.04.18.
**(732) Richter Gedeon Nyrt., Budapest (HU)**
**(541) CONGAN**
(511) 5 Gyógyszerkészítmények.

---

**(111) 191.104** (151) 2007.09.18.
(210) M 07 01308 (220) 2007.04.18.
**(732) Richter Gedeon Nyrt., Budapest (HU)**
**(541) KOLINEP**
(511) 5 Gyógyszerkészítmények.

---

**(111) 191.105** (151) 2007.09.18.
(210) M 07 01505 (220) 2007.04.19.
**(732) Richter Gedeon Nyrt., Budapest (HU)**
**(546) ТЕУКСИМИН**
(511) 5 Gyógyszerkészítmények.

---

**(111) 191.106** (151) 2007.09.18.
(210) M 07 01509 (220) 2007.04.19.
**(732) Richter Gedeon Nyrt., Budapest (HU)**
**(546) ТРЕБИЛОМИН**
(511) 5 Gyógyszerkészítmények.

---

**(111) 191.107** (151) 2007.09.18.
(210) M 07 01510 (220) 2007.04.19.
**(732) Richter Gedeon Nyrt., Budapest (HU)**
**(546) ТРИЦИА**
(511) 5 Gyógyszerkészítmények.

---

**(111) 191.109** (151) 2007.09.18.
(210) M 07 01279 (220) 2007.04.18.
**(732) Richter Gedeon Nyrt., Budapest (HU)**
**(541) CIXOLATIN**
(511) 5 Gyógyszerkészítmények.

---

**(111) 191.112** (151) 2007.09.18.
(210) M 07 01284 (220) 2007.04.18.
**(732) Richter Gedeon Nyrt., Budapest (HU)**
**(541) DAGOLIL**
(511) 5 Gyógyszerkészítmények.

---

**(111) 191.122** (151) 2007.09.18.
(210) M 06 02382 (220) 2006.07.13.
**(732) PREMEZCLAS INGASO, S.L., Lanciego, Alava (EP)**
(740) dr. Szigeti Éva, DANUBIA Szabadalmi és Védjegy Iroda Kft., Budapest
**(546)**

(511) 31 Más osztályba nem tartozó lisztté őrölt anyagok, sók és termékek marhaeleséghez.

---

**(111) 191.123** (151) 2007.09.18.
(210) M 06 02377 (220) 2006.07.13.
**(732) Kölcsey Televízió Műsorszolgáltató Kht., Nyíregyháza (HU)**
(740) dr. Oláh Zsuzsa ügyvéd, Nyíregyháza
**(546)**

(511) 16 Nyomtatványok, újságok, folyóiratok.

---

**(111) 191.124** (151) 2007.09.18.
(210) M 06 01808 (220) 2006.05.23.
**(732) GlaxoSmithKline Consumer Healthcare S.A., Genval (BE)**
(740) dr. Sasvári Gabriella, S.B.G. & K. Budapesti Ügyvédi Iroda, Budapest
**(546)**

(511) 3 Fogápoló szerek, fogkrémek, szájvizek, műfogsortisztító készítmények és anyagok.

5 Készítmények és anyagok, amelyek a műfogsorok karbantartásában segédkeznek, műfogsorragasztók.

---

**(111) 191.125** (151) 2007.09.18.
(210) M 05 03591 (220) 2005.11.09.
**(732) Berzi Klára, Solymár (HU)**
**(541) ciankali.hu**
(511) 16 Papír, karton és ezen anyagokból készült termékek, amelyek nem tartoznak más osztályokba; nyomdaipari termékek; könyvkötészeti anyagok; fényképek; papíripari cikkek, papíripari vagy háztartási ragasztóanyagok; anyagok művészek részére; ecsetek; írógépek és irodai cikkek (bútorok kivételével); tanítási és oktatási anyagok (készülékek kivételével); csomagolásra szolgáló műanyagok (amelyek nem tartoznak más osztályokba); nyomdabetűk; klisék.

18 Bőr és bőrutánzatok.

25 Ruházati cikkek, cipők, kalapáruk.

35 Reklámozás; kereskedelmi ügyletek; kereskedelmi adminisztráció; irodai munkák.

38 Távközlés.

42 Tudományos és műszaki szolgáltatások, valamint az idetartozó tervezői és kutatói tevékenység; ezen belül különösen: ipari formatervezés, csomagolástervezési szolgáltatások, divatinformációk, divattervezés, textilek tesztelése; számítástechnikai hardver- és szoftvertervezés és -fejlesztés; ezen belül különösen: számítógépes szolgáltatások és internettartalom-szolgáltatás és -szerkesztés, hozzáférési idő bérlése számítógépes adatbázisokhoz, hozzáférési idő biztosítása számítógéphez adatok manipulációjára, számítógép-programozás, számítógépszoftver fenntartása.

43 Vendéglátás (élelmezési) szolgáltatások; ideiglenes szállásadás; ezen belül különösen: bárszolgáltatások, étkezdék, éttermek, gyorséttermek, kantinok, büfék, étkezdék, kávéházak, önkiszolgáló éttermek, vendéglátóipar (különösképpen az anti-fashion stílushoz és szubkultúrához tartozók által látogatott vendéglátó-ipari egységek vonatkozásában).

45 Egyenruha-kölcsönzés, estélyiruha-kölcsönzés, ruhakölcsönzés.

---

**(111) 191.126** (151) 2007.09.18.
(210) M 06 01654 (220) 2006.05.10.
**(732) Pintér Pál, Nyírpazony (HU)**
(740) dr. Emri Józsefné, EMRI-PATENT Iparjogvédelmi Kft., Debrecen

**(546)**

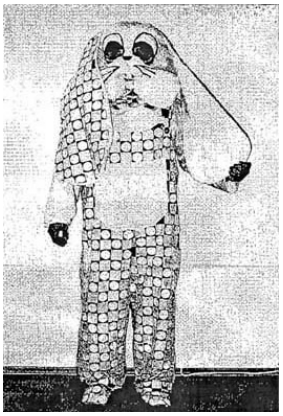

(511) 35 Reklámozás; kereskedelmi ügyletek.
39 Szállítás; taxiszolgáltatás.

---

**(111) 191.127** (151) 2007.09.18.
(210) M 06 02133 (220) 2006.06.19.
**(732) Costa Limited, Luton, Bedfordshire (GB)**
(740) dr. Miskolczi Mária ügyvéd, Budapest
**(541) COSTA**
(511) 30 Kávé, tea, kakaó, cukor, rizs, tápióka, szágó, kávépótlók; lisztek és más gabonakészítmények; kenyér, kétszersültek, péksütemények, kekszek, tészták és cukrászsütemények, cukrászáruk; fagylaltok; készételek, szendvicsek; méz, szirup; élesztő, sütőporok; só, mustár; bors, ecet, szószok, mártások, fűszerek; jég.
43 Kávéházak, kávézók, presszók; önkiszolgáló éttermek, étkezdék; éttermek, vendéglők; gyorséttermek, büfék, falatozók, bisztrók; bárok; vendéglátási szolgáltatások.

---

**(111) 191.128** (151) 2007.09.18.
(210) M 06 02718 (220) 2006.08.08.
**(732) Gallfood Pulykafeldolgozó és Értékesítő Kft., Kecskemét (HU)**
(740) dr. Illés Levente, Dr. Illés Levente Ügyvédi Iroda, Budapest
**(546)**

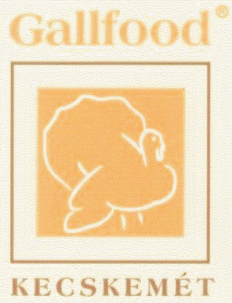


(511) 29 Hús, hal-, baromfi- és vadhús; húskivonatok, húskészítmények.

---

**(111) 191.129** (151) 2007.09.18.
(210) M 06 02814 (220) 2006.08.21.
**(732) Colcon, Anstalt, Vaduz (LI)**
(740) dr. Fekete Csaba ügyvéd, Kecskemét
**(541) MALOM Kereskedelmi, Pénzügyi és Szórakoztató Központ**
(511) 35 Reklámozás; kereskedelmi ügyletek; kereskedelmi adminisztráció; irodai munkák.

---

**(111) 191.130** (151) 2007.09.18.
(210) M 06 02723 (220) 2006.08.08.
**(732) UNILEVER N. V., AL Rotterdam (NL)**
(740) ifj. Szentpéteri Ádám, S.B.G. & K. Budapesti Ügyvédi Iroda, Budapest
**(541) BIG BOOM**
(511) 3 Mosószerek; készítmények és anyagok mosodai használatra; szövetkondicionáló készítmények, szövetlágyítók; fehérítőkészítmények; folteltávolító készítmények; dezodoráló és frissítő készítmények ruhákhoz és textíliákhoz; szappanok; szappanok textíliák tisztításához; készítmények ruhák és textilek kézi mosásához; mosodai keményítő; tisztító-, fényesítő-, súroló- és csiszolókészítmények.

---

**(111) 191.131** (151) 2007.09.18.
(210) M 06 02378 (220) 2006.07.13.
**(732) Kölcsey Televízió Műsorszolgáltató Kht., Nyíregyháza (HU)**
(740) dr. Oláh Zsuzsa ügyvéd, Nyíregyháza
**(546)**

(511) 16 Nyomtatványok, újságok, folyóiratok.

---

**(111) 191.132** (151) 2007.09.18.
(210) M 06 02722 (220) 2006.08.08.
**(732) Élelmiszerfeldolgozók Országos Szövetsége, Budapest (HU)**
(740) Mészárosné Dónusz Katalin, S.B.G. & K. Szabadalmi Ügyvivői Iroda, Budapest
**(546)**

(511) 41 Nevelés, szakmai képzés, szórakoztatás, sport- és kulturális tevékenységek.
44 Orvosi szolgáltatások, állatorvosi szolgáltatások, higiéniai és szépségápolási szolgáltatások emberek és állatok részére.

---

**(111) 191.134** (151) 2007.09.18.
(210) M 06 02265 (220) 2006.06.30.
**(732) Dreher Sörgyárak Zártkörűen Működő Részvénytársaság, Budapest (HU)**
(740) dr. Aradszky Zsolt, Aradszky és Képes Ügyvédi Iroda, Budapest
**(546)**

(511) 32 Alkoholmentes italok, alkoholmentes koktélok, gyömbérsör, malátasör, sörök, szénsavas italok, szódavizek, ásványvizek.

---

**(111) 191.135** (151) 2007.09.18.
(210) M 06 02813 (220) 2006.08.21.
**(732) Colcon, Anstalt, Vaduz (LI)**
(740) dr. Fekete Csaba ügyvéd, Kecskemét
**(546)**

(511) 35 Reklámozás; kereskedelmi ügyletek; kereskedelmi adminisztráció; irodai munkák.

---

**(111) 191.136** (151) 2007.09.18.
(210) M 06 02273 (220) 2006.06.30.
**(732) BLEDINA, Villefranche-sur-Saone (FR)**
(740) dr. Szigeti Éva, DANUBIA Szabadalmi és Védjegy Iroda Kft., Budapest

**(546)**

(511) 30 Kenyér, kétszersültek, kekszek, sütemények, tészták.

---

**(111) 191.137** (151) 2007.09.18.
(210) M 06 02261 (220) 2006.06.30.
**(732) Holló Ákos, Budapest (HU); Gulyás Attila, Budapest (HU)**
**(546)**

ÁllásStart

(511) 16 Papír, karton és ezen anyagokból készült termékek, amelyek nem tartoznak más osztályokba; nyomdaipari termékek; könyvkötészeti anyagok; fényképek; papíripari cikkek, papíripari vagy háztartási ragasztóanyagok; anyagok művészek részére; ecsetek; írógépek és irodai cikkek (bútorok kivételével); tanítási és oktatási anyagok (készülékek kivételével); csomagolásra szolgáló műanyagok (amelyek nem tartoznak más osztályokba); nyomdabetűk; klisék.

35 Reklámozás; kereskedelmi ügyletek; kereskedelmi adminisztráció; irodai munkák.

---

**(111) 191.138** (151) 2007.09.18.
(210) M 06 02266 (220) 2006.06.30.
**(732) Dreher Sörgyárak Zártkörűen Működő Részvénytársaság, Budapest (HU)**
(740) dr. Aradszky Zsolt, Aradszky és Képes Ügyvédi Iroda, Budapest
**(546)**

Dreher

(511) 32 Alkoholmentes italok, alkoholmentes koktélok, gyömbérsör, malátasör, sörök, szénsavas italok, szódavizek, ásványvizek.

---

**(111) 191.139** (151) 2007.09.18.
(210) M 06 02379 (220) 2006.07.13.
**(732) Budapest Hitel- és Fejlesztési Bank Nyrt., Budapest (HU)**
(740) dr. Barán-Kalász László, Dr. Barán-Kalász Ügyvédi Iroda, Budapest
**(541) RELAX JELZÁLOGHITELEK**
(511) 36 Biztosítás; pénzügyi ügyletek; valutaügyletek; ingatlanügyletek.

---

**(111) 191.140** (151) 2007.09.18.
(210) M 06 01987 (220) 2006.06.06.
**(732) Goodwill Pharma Orvos- és Gyógyszertudományi Kereskedelmi és Szolgáltató Kft., Szeged (HU)**
(740) dr. Juhász János, Juhász, Császár, Csvila Ügyvédi Iroda, Szeged
**(546)**

Goodwill Pharma

(511) 5 Gyógyszerészeti és állatgyógyászati készítmények; egészségügyi készítmények gyógyászati használatra; diétás anyagok gyógyászati használatra, bébiételek; tapaszok, kötszeranyagok; fogtömő anyagok és fogászati mintázóanyagok; fertőtlenítőszerek; kártékony állatok és növények irtására szolgáló készítmények; gombaölő szerek (fungicidek), gyomirtó szerek (herbicidek).

35 Reklámozás; kereskedelmi ügyletek; kereskedelmi adminisztráció; irodai munkák.

---

**(111) 191.141** (151) 2007.09.18.
(210) M 06 02936 (220) 2006.09.01.
**(732) EVM Zrt., Budapest (HU)**
(740) Bándy Tamásné, PATENDER Nemzetközi Iparjogvédelmi Képviseleti Kft., Budapest
**(541) Cintia**
(511) 3 Fehérítőkészítmények és egyéb, mosásra szolgáló anyagok, mosó- és mosogatószerek, textilöblítők; tisztító-, fényesítő-, súroló- és csiszolószerek; szappanok; illatszerek, illóolajok, kozmetikai cikkek, hajmosó szerek; fogkrémek.

---

**(111) 191.142** (151) 2007.09.18.
(210) M 06 02264 (220) 2006.06.30.
**(732) KCC Bt., Leányfalu (HU)**
**(546)**

MABAKO®

(511) 1 Trágyák.

---

**(111) 191.143** (151) 2007.09.18.
(210) M 06 02721 (220) 2006.08.08.
**(732) LEA WAY HAND TOOL CORPORATION, Taichung, Taiwan (CN)**
(740) dr. Szigeti Éva, DANUBIA Szabadalmi és Védjegy Iroda Kft., Budapest
**(546)**

SATA

(511) 8 Fogók, fejszék, balták, villáskulcsok, harapófogók, csavarhúzók, kalapácsok, csipeszek, kombinált csavarkulcsok, fűrészmarkolatok, csőkulcskészletek, franciakulcsok, racsnimarkolatok csőkampós csavarhúzók, hüvelyek csőkulcsokhoz, egyéb kéziszerszámok.

---

**(111) 191.144** (151) 2007.09.18.
(210) M 06 02130 (220) 2006.06.19.
**(732) DUBLINO Kereskedelmi és Szolgáltató Korlátolt Felelősségű Társaság, Budapest (HU)**
(740) dr. Bita Judit, Bita-Petrik és Társai Ügyvédi Iroda, Budapest
**(546)**

DUBLINO KFT

(511) 20 Bútorok, fából, parafából, nádból, gyékényből, fűzfavesszőből, szaruból, csontból, elefántcsontból, halcsontból, kagylóhéjból, ámrából, gyöngyházból, tajtékból és mindezek pótanyagaiból vagy műanyagból készült termékek, amelyek nem tartoznak más osztályokba, kivéve tükrök, keretek.

---

**(111) 191.145** (151) 2007.09.18.
(210) M 05 03598 (220) 2005.11.09.
**(732) K-Swiss Inc. (Delaware állam törvényei szerint működő vállalat), Westlake Village, California (US)**
(740) dr. Szamosi Katalin, S.B.G. & K. Budapesti Ügyvédi Iroda, Budapest
**(546)**

(511) 25 Cipők.

---

**(111) 191.146** (151) 2007.09.18.
(210) M 06 01651 (220) 2006.05.10.
**(732) Ózon Wellness Korlátolt Felelősségű Társaság, Debrecen (HU)**
(740) Sándor József szabadalmi ügyvivő, Budapest
**(541) ÓZON WELLNESS**
(511) 35 Reklámozás; kereskedelmi ügyletek; kereskedelmi adminisztráció; irodai munkák.
41 Nevelés; szakmai képzés; szórakoztatás; sport- és kulturális tevékenységek.
43 Vendéglátási (élelmezési) szolgáltatások; ideiglenes szállásadás.
44 Higiéniai és szépségápolás szolgáltatások emberek és állatok részére; orvosi szolgáltatások; állatgyógyászati szolgáltatások; mezőgazdasági, kertészeti és erdészeti szolgáltatások.

---

**(111) 191.147** (151) 2007.09.18.
(210) M 06 01986 (220) 2006.06.06.
**(732) Hungarogomb Kft., Budapest (HU)**
**(546)**

(511) 14 Nemesfémek és ötvözeteik, valamint az ilyen anyagokból készült vagy ezekkel bevont termékek, amelyek nem tartoznak más osztályokba; ékszerek, drágakövek; órák és más időmérő eszközök.

---

**(111) 191.148** (151) 2007.09.18.
(210) M 06 02375 (220) 2006.07.13.
**(732) UNION STAR Kft., Budapest (HU)**
(740) Bogyó Sándorné dr. Székely Andrea ügyvéd, Budapest
**(546)**

**UNION-STAR -JCK**

(511) 25 Ruházati cikkek, cipők, kalapáruk.

---

**(111) 191.149** (151) 2007.09.18.
(210) M 06 02128 (220) 2006.06.19.
**(732) Click'n'go Kereskedelmi és Szolgáltató Korlátolt Felelősségű Társaság, Budapest (HU)**
(740) dr. Németh Zsolt, Németh-Szalay-Török Társas Ügyvédi Iroda, Budapest
**(546)**

(511) 18 Bőr és bőrutánzatok, ezen anyagokból készült olyan termékek, amelyek nem tartoznak más osztályokba; állatbőrök és irhák; utazótáskák és bőröndök; esernyők, napernyők és sétapálcák; ostorok, hámok, nyergek és lószerszámok; palackozott italok hordozására alkalmas vállpánt egyedi clip megoldással (vízpánt).

---

**(111) 191.150** (151) 2007.09.18.
(210) M 06 01989 (220) 2006.06.06.
**(732) Bradley Pharmaceuticals, Inc. (Delaware államban bejegyzett cég), Fairfield, New Jersey (US)**
(300) 78/778,934 2005.12.22. US
(740) dr. Szigeti Éva, DANUBIA Szabadalmi és Védjegy Iroda Kft., Budapest
**(546)**

**AMANTLE**

(511) 5 Gyógyhatású készítmények bőrelváltozások külsőleg történő kezelésére, nevezetesen krémek enyhébb bőrirritációk, úgymint pelenkakiütés, bőrgyulladás, ekcéma, kisebb égési sérülések, horzsolások, növények okozta irritáció, rovarcsípés, végbélviszketés és bőrszárazság enyhítésére.

---

**(111) 191.151** (151) 2007.09.18.
(210) M 05 02050 (220) 2005.06.15.
**(732) ALFÖLDI-HÚS Rt., Szarvas (HU)**
(740) dr. Szamosi Katalin, S.B.G. & K. Budapesti Ügyvédi Iroda, Budapest
**(546)**

(511) 29 Felvágottak, húsok, húskészítmények.
35 Reklámozás; kereskedelmi ügyletek; kereskedelmi adminisztráció; irodai munkák.

---

**(111) 191.153** (151) 2007.09.18.
(210) M 06 01988 (220) 2006.06.06.
**(732) PRO-WIDE Kft., Budapest (HU)**
(740) dr. Szűcs Ernő Péter, Csitáry és Szűcs Ügyvédi Iroda, Budapest
**(541) "JÁTÉK NAP -A GYEREKKOR ÜNNEPE-"**
(511) 41 Nevelés; szakmai képzés; szórakoztatás; sport- és kulturális tevékenységek.

---

**(111) 191.154** (151) 2007.09.18.
(210) M 06 02719 (220) 2006.08.08.
**(732) Bábolna Nemzeti Ménesbirtok Kft. 34%, Bábolna (HU); IKR Rt. 33%, Bábolna (HU); Bábolna Zrt. 33%, Bábolna (HU)**
(740) dr. Drucskó Zoltán, IKR Rt., Bábolna

**(546)**

(511) 35 Reklámozás; kereskedelmi ügyletek; kereskedelmi adminisztráció; irodai munkák.

41 Nevelés; szakmai képzés; szórakoztatás; sport- és kulturális tevékenységek.

---

**(111) 191.155** (151) 2007.09.18.
(210) M 06 02272 (220) 2006.06.30.
**(732) MERCADO DOS SONHOS - IMPORTAO E EXPORTAO, LDA, Almada (PT)**
(740) dr. Szigeti Éva, DANUBIA Szabadalmi és Védjegy Iroda Kft., Budapest
**(541) LUNE BLEU**
(511) 14 Órák, nyakláncok nem nemesfémből, fülbevalók és gyűrűk nem nemesfémből.

18 Ernyők, tárcák bőrből vagy műbőrből.

25 Kalapáruk, kendők és kesztyűk.

---

**(111) 191.156** (151) 2007.09.18.
(210) M 06 02594 (220) 2006.07.26.
**(732) Sound & Data Kft., Budapest (HU)**
(740) dr. Antalffy-Zsíros András, DANUBIA Szabadalmi és Védjegy Iroda Kft., Budapest
**(546)**

(511) 3 Illatszerek, illóolajok, szagtalanítók; légfrissítő készítmények; kozmetikai cikkek, hajmosó szerek; fogkrémek; mosásra szolgáló anyagok; tisztító-, fényesítő-, súroló- és csiszolószerek; szappanok.

4 Gyertyák, viaszgyertyák, illatosított, szagos, figurális, rusztikus, hagyományos gyertyák, levegőillatosító gyertyák, éjszakai mécsesek; gyertyabelek; világításra szolgáló készítmények; gyertya- és füstölőszettek; ipari olajok és zsírok; kenőanyagok; porfelszívó, portalanító és porlekötő termékek; világításra szolgáló készítmények; tüzelőanyagok és világítóanyagok.

5 Légfrissítők; levegőillatosítók; légtisztító készítmények; textilszagtalanítók; szőnyeg- és szobaszagtalanítók; szagtalanítókészítmények és dezodorok nem személyes használatra; készítmények kellmetlen szagok semlegesítésére.

11 Levegő illatosítására szolgáló berendezések, ezen termékek alkatrészei és szerelvényei; világító-, fűtő-, gőzfejlesztő, permetképző-, hűtő-, szárító-, szellőztetőberendezések; gyertyatartók, illatadagolók.

21 Gyertyatartószerű (nem értékes fémből készült vagy azzal bevont) háztartási és konyhai eszközök és tartóedények; üveg, porcelán és agyag gyertyatartók; üvegáruk, amelyek nem tartoznak más osztályokba, pl. üvegtálak, üveg alátétek, gyertyatartók; aromamécsesek; olajégők, illatszeres égők, illatos olajégők, illóolajégők; illóolaj-készítmények; olaj- vagy illatszer-melegítő és a környezetbe illatosító anyagot juttató berendezések; adagolók és elosztóberendezések; szagtalanítóberendezések; a levegő illatosítására és illatszer adagolására szolgáló, illatszertégely-szerű tartóedények, beltéri használatra szolgáló légfrissítő és légtisztító készítmények.

---

**(111) 191.157** (151) 2007.09.18.
(210) M 07 01361 (220) 2007.04.18.
**(732) Richter Gedeon Nyrt., Budapest (HU)**
**(541) TIROZATIN**
(511) 5 Gyógyszerkészítmények.

---

**(111) 191.158** (151) 2007.09.18.
(210) M 07 01348 (220) 2007.04.18.
**(732) Richter Gedeon Nyrt., Budapest (HU)**
**(541) SCIPPA**
(511) 5 Gyógyszerkészítmények.

---

**(111) 191.159** (151) 2007.09.18.
(210) M 07 01320 (220) 2007.04.18.
**(732) Richter Gedeon Nyrt., Budapest (HU)**
**(541) MINUERIN**
(511) 5 Gyógyszerkészítmények.

---

**(111) 191.160** (151) 2007.09.18.
(210) M 07 01278 (220) 2007.04.18.
**(732) Richter Gedeon Nyrt., Budapest (HU)**
**(541) CAPEFLUOR**
(511) 5 Gyógyszerkészítmények.

---

**(111) 191.161** (151) 2007.09.18.
(210) M 07 01346 (220) 2007.04.18.
**(732) Richter Gedeon Nyrt., Budapest (HU)**
**(541) ROSTAT**
(511) 5 Gyógyszerkészítmények.

---

**(111) 191.162** (151) 2007.09.18.
(210) M 07 01363 (220) 2007.04.18.
**(732) Richter Gedeon Nyrt., Budapest (HU)**
**(541) TREBILOMIN**
(511) 5 Gyógyszerkészítmények.

---

**(111) 191.163** (151) 2007.09.18.
(210) M 07 01334 (220) 2007.04.18.
**(732) Richter Gedeon Nyrt., Budapest (HU)**
**(541) REMOZOL**
(511) 5 Gyógyszerkészítmények.

---

**(111) 191.164** (151) 2007.09.18.
(210) M 07 01333 (220) 2007.04.18.
**(732) Richter Gedeon Nyrt., Budapest (HU)**
**(541) PRESUMIN**
(511) 5 Gyógyszerkészítmények.

---

**(111) 191.165** (151) 2007.09.18.
(210) M 07 01276 (220) 2007.04.18.
**(732) Richter Gedeon Nyrt., Budapest (HU)**
**(541) BOREALIN**
(511) 5 Gyógyszerkészítmények.

---

**(111) 191.166** (151) 2007.09.18.
(210) M 07 01365 (220) 2007.04.18.
**(732) Richter Gedeon Nyrt., Budapest (HU)**
**(541) TRIMILLI**
(511) 5 Gyógyszerkészítmények.

---

**(111) 191.167** (151) 2007.09.18.
(210) M 07 01347 (220) 2007.04.18.
**(732) Richter Gedeon Nyrt., Budapest (HU)**
**(541) ROUCIL**
(511) 5 Gyógyszerkészítmények.

---

**(111) 191.168** (151) 2007.09.18.
(210) M 07 01367 (220) 2007.04.18.
**(732) Richter Gedeon Nyrt., Budapest (HU)**
**(541) VESICONT**
(511) 5 Gyógyszerkészítmények.

---

**(111) 191.169** (151) 2007.09.18.
(210) M 07 01370 (220) 2007.04.18.
**(732) Richter Gedeon Nyrt., Budapest (HU)**
**(541) ZULFIJA**
(511) 5 Gyógyszerkészítmények.

---

**(111) 191.170** (151) 2007.09.18.
(210) M 07 01349 (220) 2007.04.18.
**(732) Richter Gedeon Nyrt., Budapest (HU)**
**(541) SEPIMUN**
(511) 5 Gyógyszerkészítmények.

---

**(111) 191.171** (151) 2007.09.19.
(210) M 07 01366 (220) 2007.04.18.
**(732) Richter Gedeon Nyrt., Budapest (HU)**
**(541) URISTETIN**
(511) 5 Gyógyszerkészítmények.

---

**(111) 191.172** (151) 2007.09.19.
(210) M 07 01345 (220) 2007.04.18.
**(732) Richter Gedeon Nyrt., Budapest (HU)**
**(541) ROSINA**
(511) 5 Gyógyszerkészítmények.

---

**(111) 191.173** (151) 2007.09.19.
(210) M 07 01277 (220) 2007.04.18.
**(732) Richter Gedeon Nyrt., Budapest (HU)**
**(541) CALCANT**
(511) 5 Gyógyszerkészítmények.

---

**(111) 191.174** (151) 2007.09.19.
(210) M 07 01369 (220) 2007.04.18.
**(732) Richter Gedeon Nyrt., Budapest (HU)**
**(541) ZILOLA**
(511) 5 Gyógyszerkészítmények.

---

**(111) 191.175** (151) 2007.09.19.
(210) M 07 01136 (220) 2007.04.03.
**(732) WIZZ Air Hungary Kft., Vecsés (HU)**
(740) dr. Szederjessy Nikoletta, Ormai és Társai CMS Cameron McKenna LLP Ügyvédi Iroda, Budapest
**(541) Wizz Air**
(511) 12 Járművek, szárazföldi, légi vagy vízi közlekedési eszközök.
39 Utasszállítás, áruszállítás, utazásszervezés.
43 Vendéglátási szolgáltatások, ideiglenes szállásadás.

---

**(111) 191.176** (151) 2007.09.19.
(210) M 07 01137 (220) 2007.04.03.
**(732) WIZZ Air Hungary Kft., Vecsés (HU)**
(740) dr. Szederjessy Nikoletta, Ormai és Társai CMS Cameron McKenna LLP Ügyvédi Iroda, Budapest
**(541) wizzair**
(511) 12 Járművek, szárazföldi, légi vagy vízi közlekedési eszközök.
39 Utasszállítás, áruszállítás, utazásszervezés.
43 Vendéglátási szolgáltatások, ideiglenes szállásadás.

---

**(111) 191.177** (151) 2007.09.19.
(210) M 06 03175 (220) 2006.09.22.
**(732) Equitas Broker Zártkörűen Működő Részvénytársaság, Budapest (HU)**
**(541) WWW.TOZSDEMAGUS.HU**
(511) 16 Papír, karton és ezen anyagokból készült termékek, amelyek nem tartoznak más osztályokba; nyomdaipari termékek; könyvkötészeti anyagok; fényképek; papíripari cikkek, papíripari vagy háztartási ragasztóanyagok; anyagok művészek részére; ecsetek; írógépek és irodai cikkek (bútorok kivételével); tanítási és oktatási anyagok (készülékek kivételével); csomagolásra szolgáló műanyagok (amelyek nem tartoznak más osztályokba); nyomdabetűk; klisék.
35 Reklámozás; kereskedelmi ügyletek; kereskedelmi adminisztráció; irodai munkák.
36 Biztosítás; pénzügyi ügyletek; valutaügyletek; ingatlanügyletek.
38 Távközlés.
41 Nevelés; szakmai képzés; szórakoztatás; sport- és kulturális tevékenységek.

---

**(111) 191.178** (151) 2007.09.19.
(210) M 06 03171 (220) 2006.09.22.
**(732) BRAZIL Kft., Budapest (HU)**
**(541) MR. & MRS. POKERMAN**
(511) 41 Szerencsejátékok; szórakoztatás.

---

**(111) 191.179** (151) 2007.09.19.
(210) M 06 03169 (220) 2006.09.22.
**(732) Media Markt Saturn Holding Magyarország Kft., Budaörs (HU)**
**(541) Mert hülye azért nem vagyok.**
(511) 35 Reklámozás; kereskedelmi ügyletek; kereskedelmi adminisztráció; irodai munkák.
38 Távközlés.
39 Szállítás; áruk csomagolása és raktározása; utazásszervezés.
41 Nevelés; szakmai képzés; szórakoztatás; sport- és kulturális tevékenységek.
42 Tudományos és műszaki szolgáltatások, valamint az idetartozó tervezői és kutatói tevékenység; ipari elemző és kutató szolgáltatások; számítástechnikai hardver- és szoftvertervezés és -fejlesztés; jogi szolgáltatások.
43 Vendéglátás (élelmezés); időleges szállásadás.
45 Mások által egyéni igényeknek megfelelően nyújtott személyes és társadalmi jellegű szolgáltatások; biztonsági szolgáltatások személyek és vagyontárgyak védelmére.

---

**(111) 191.180** (151) 2007.09.19.
(210) M 06 03088 (220) 2006.09.15.
**(732) Cseke Bt., Budapest (HU)**
**(541) R. RINKMANN**
(511) 15 Hangszerek.

---

**(111) 191.181** (151) 2007.09.19.
(210) M 06 03016 (220) 2006.09.08.
**(732) ACCENTURE GLOBAL SERVICES GmbH, Neuhaussen Rheinfall (CH)**
(740) dr. Sasvári Gabriella, S.B.G. & K. Budapesti Ügyvédi Iroda, Budapest
**(541) ACCENTURE HIGH PREFORMANCE BUSINESS**
(511) 9 Szoftverek nagy teljesítményű számítógépeknél és szervereknél alkalmazott programok tervezéséhez, üzembe helyezéséhez és gyakorlati megvalósításához, a vállalatok pénzügyi, gyár-

tási és értékesítési feladatainak integrálásához, valamint az ügyfélszolgálati tevékenység irányításához és az üzleti funkciók támogatásához.

16 A vállalatvezetés, információtechnológia és a számítógépes információfeldolgozás szakterületeihez kapcsolódó ismertető füzetek, könyvek, hírlevelek, brosúrák, folyóiratok, jelentések, újságok, kézikönyvek és nyomtatott útmutatók.

35 Vállalatvezetési tanácsadás; üzleti tanácsadás; az üzletmenet irányítása és konzultáció; vállalati marketinggel kapcsolatos tanácsadás; beszerzési szolgáltatások, így hardver és szoftver vásárlása megbízás alapján; tájékoztatás vállalatvezetéssel, vállalati marketinggel kapcsolatban, vállalatok felvásárlásával és egyesülésével kapcsolatos tanácsadás; projektek irányítása hardver és szoftver megbízás alapján történő beszerzése, információs rendszerek tervezése, specifikációja területén; vállalatok felvásárlására vonatkozó tanácsadás; elemzések, így piacelemzés; üzleti értékelés; üzleti és piackutatás; üzleti információs szolgáltatások; az üzleti változások és az üzletmenet irányítása, üzleti stratégia menedzselése és tervezése, valamint üzleti technológia; vállalatvezetés tervezése; vállalatok egyesülésével kapcsolatos tanácsadás; üzleti hálózat szervezése; üzletkutatás és felmérések; üzleti felügyelet; kereskedelmi és ipari irányítást segítő tevékenység; gazdasági előrejelzés és elemzés; személyi állomány irányításával kapcsolatos tanácsadás; üzleti jelentések készítése; tanácsadásra vonatkozó információkat nyújtó kereskedelmi bemutatók és konferenciák megszervezése, lebonyolítása az üzleti élet és vállalatvezetés területén; üzleti tanácsadáshoz kapcsolódó adatbázisok.

36 Pénzügyi információk; valutaügyletek, vállalkozói tőke finanszírozása; pénzügyi elemzés és konzultáció.

37 Számítógéphardver üzembe helyezése, javítása, karbantartása, így számítógépes rendszerek és hálózatok üzembe helyezése, javítása, karbantartása.

41 Oktatás, nevezetesen szoftverfejlesztéssel és annak gyakorlati megvalósításával, szoftverhasználattal, vállalatokkal és üzleti tevékenységgel kapcsolatos tanfolyamok, előadások, workshopok és tanórák, valamint ezekre vonatkozó tanfolyami anyagok forgalmazása; oktatási anyagok kifejlesztése megbízás alapján szoftverfejlesztéssel és annak gyakorlati megvalósításával, használatával, vállalatokkal és üzleti tevékenységgel kapcsolatban.

42 Meditáció; tájékoztatás az információtechnológiával, számítógépekkel és számítógéprendszerekkel kapcsolatban; tanácsadás a számítógépek, számítógépes rendszerek, számítógépes rendszerek tervezése területén; számítógépes szolgáltatások, így számítógépes rendszerek tervezése megbízás alapján, számítógépes szolgáltatások, így információtechnológia, számítógépek és számítógépes rendszerek rendelkezésre bocsátása; információtechnológiával kapcsolatos konzultáció; szoftvertervezés megbízás alapján, számítógéppel felszerelt helyek megtervezése; szoftverek üzembe helyezése, gyakorlati megvalósítása, karbantartása és javítása.

---

**(111) 191.182** (151) 2007.09.19.
(210) M 06 03010 (220) 2006.09.08.
**(732) HVG Kiadó Zrt., Budapest (HU)**
(740) dr. Hámori Sándor, Hámori Ügyvédi Iroda, Budapest
**(546)** hvg Karrier Plusz

(511) 16 Papír, karton és ezen anyagokból készült termékek, amelyek nem tartoznak más osztályokba; nyomdaipari termékek; könyvkötészeti anyagok; fényképek; papíripari cikkek, papíripari vagy háztartási ragasztóanyagok; anyagok művészek részére; ecsetek; írógépek és irodai cikkek (bútorok kivételével); tanítási és oktatási anyagok (készülékek kivételével); csomagolásra szolgáló műanyagok (amelyek nem tartoznak más osztályokba); nyomdabetűk; klisék.

35 Reklámozás; kereskedelmi ügyletek; kereskedelmi adminisztráció; irodai munkák.

41 Nevelés; szakmai képzés; szórakoztatás; sport- és kulturális tevékenységek.

42 Tudományos és műszaki szolgáltatások, valamint az idetartozó tervezői és kutatói tevékenység; ipari elemző és kutató szolgáltatások; számítástechnikai hardver- és szoftvertervezés és -fejlesztés; jogi szolgáltatások.

---

**(111) 191.183** (151) 2007.09.19.
(210) M 06 03009 (220) 2006.09.08.
**(732) COATS Magyarország Cérnagyártó és Értékesítő Kft., Budapest (HU)**
**(541) LÁNCHÍD**
(511) 23 Fonalak és cérnák textilipari felhasználásra.

35 Reklámozás; kereskedelmi ügyletek; kereskedelmi adminisztráció; irodai munkák.

---

**(111) 191.184** (151) 2007.09.19.
(210) M 06 02773 (220) 2006.08.15.
**(732) Király Árpád, Pécs (HU)**
**(541) SOLI**
(511) 3 Fehérítőkészítmények és egyéb, mosásra szolgáló anyagok; tisztító-, fényesítő-, súroló- és csiszolószerek; szappanok; illatszerek, illóolajok, kozmetikai cikkek, hajmosó szerek; fogkrémek.

11 Világító-, fűtő-, gőzfejlesztő, főző-, hűtő-, szárító-, szellőztető-, vízszolgáltató és egészségügyi berendezések.

25 Ruházati cikkek, cipők, kalapáruk.

44 Orvosi szolgáltatások; állatgyógyászati szolgáltatások; higiéniai és szépségápolási szolgáltatások emberek és állatok részére; mezőgazdasági, kertészeti és erdészeti szolgáltatások.

---

**(111) 191.185** (151) 2007.09.19.
(210) M 06 02502 (220) 2006.07.20.
**(732) Grupo Bimbo S.A. de C.V., México Distrito Federal, Mexico (MX)**
(740) dr. Hegymegi-Barakonyi Zoltán, Martonyi és Kajtár Baker & McKenzie Ügyvédi Iroda, Budapest
**(541) LUNETAS**
(511) 30 Kávé, tea, kakaó, cukor, rizs, tápióka, ságó, kávépótló szerek; lisztek és más gabonakészítmények, kenyér, péksütemények és cukrászsütemények, fagylaltok; méz, melaszszirup; élesztő, sütőporok; só, mustár; ecet, fűszeres mártások; fűszerek; jég.

---

**(111) 191.186** (151) 2007.09.19.
(210) M 06 02506 (220) 2006.07.20.
**(732) Grupo Bimbo S.A. de C.V., México Distrito Federal, Mexico (MX)**
(740) dr. Hegymegi-Barakonyi Zoltán, Martonyi és Kajtár Baker & McKenzie Ügyvédi Iroda, Budapest
**(541) PLAY BALL**
(511) 30 Kávé, tea, kakaó, cukor, rizs, tápióka, ságó, kávépótló szerek; lisztek és más gabonakészítmények, kenyér, péksütemények és cukrászsütemények, fagylaltok; méz, melaszszirup; élesztő, sütőporok; só, mustár; ecet, fűszeres mártások; fűszerek; jég.

---

**(111) 191.187** (151) 2007.09.19.
(210) M 06 02501 (220) 2006.07.20.
**(732) Grupo Bimbo S.A. de C.V., México Distrito Federal, Mexico (MX)**
(740) dr. Hegymegi-Barakonyi Zoltán, Martonyi és Kajtár Baker & McKenzie Ügyvédi Iroda, Budapest
**(541) TOREADAS**

(511) 30 Kávé, tea, kakaó, cukor, rizs, tápióka, ságó, kávépótló szerek; lisztek és más gabonakészítmények, kenyér, péksütemények és cukrászsütemények, fagylaltok; méz, melaszszirup; élesztő, sütőporok; só, mustár; ecet, fűszeres mártások; fűszerek; jég.

---

**(111) 191.188** (151) 2007.09.19.
(210) M 06 02499 (220) 2006.07.20.
**(732) Grupo Bimbo S.A. de C.V., México Distrito Federal, Mexico (MX)**
(740) dr. Hegymegi-Barakonyi Zoltán, Martonyi és Kajtár Baker & McKenzie Ügyvédi Iroda, Budapest
**(541) MAIZITOS**
(511) 30 Kávé, tea, kakaó, cukor, rizs, tápióka, ságó, kávépótló szerek; lisztek és más gabonakészítmények, kenyér, péksütemények és cukrászsütemények, fagylaltok; méz, melaszszirup; élesztő, sütőporok; só, mustár; ecet, fűszeres mártások; fűszerek; jég.

---

**(111) 191.189** (151) 2007.09.19.
(210) M 06 02340 (220) 2006.07.07.
**(732) Grand China Air Co., Ltd., Haikou, Hainan (CN)**
(740) dr. Szigeti Éva, DANUBIA Szabadalmi és Védjegy Iroda Kft., Budapest
**(546)** 中国新华航空
(511) 39 Légi fuvarozás; szállítmányozás; utasszállítás; szállítással, szállítmányozással kapcsolatos ügynöki tevékenység; szállítással kapcsolatos tájékoztatás; áruk csomagolása; mentési tevékenység (szállítással kapcsolatban); vezetés (közlekedési eszközöké); áruk tárolása; üzenetek továbbítása; utazások szervezése; utazással kapcsolatos helyfoglalás.

---

**(111) 191.190** (151) 2007.09.19.
(210) M 06 02336 (220) 2006.07.07.
**(732) Cognative Piac- és Közvéleménykutató Kft., Budapest (HU)**
(740) dr. Bárd Károly, Bárd, Cseri és Társai Ügyvédi Iroda, Budapest
**(541) baskit**
(511) 35 Reklámozás; kereskedelmi ügyletek; kereskedelmi adminisztráció; irodai munkák.

42 Tudományos és műszaki szolgáltatások, valamint az idetartozó tervezői és kutatói tevékenység; ipari elemző és kutató szolgáltatások; számítástechnikai hardver- és szoftvertervezés és -fejlesztés; jogi szolgáltatások.

---

**(111) 191.191** (151) 2007.09.19.
(210) M 06 02731 (220) 2006.08.09.
**(732) ZSIDAI GROUP Tanácsadó és Szolgáltató Korlátolt Felelősségű Társaság, Budapest (HU)**
(740) dr. Forczek Erika, Dr. Forczek Erika Ügyvédi Iroda, Budapest
**(541) Magnólia**
(511) 43 Vendéglátási (élelmezési) szolgáltatások; ideiglenes szállásadás.

---

**(111) 191.193** (151) 2007.09.19.
(210) M 06 03168 (220) 2006.09.22.
**(732) Team Rekreáció Kft., Pomáz (HU)**
**(546)** team rekreáció sportszervező iroda
(511) 41 Szórakoztatás; sport- és kulturális tevékenység.

---

**(111) 191.194** (151) 2007.09.19.
(210) M 06 03024 (220) 2006.09.12.
**(732) Bike Trade 97 Kft., Budapest (HU)**
**(546)** Chillout
(511) 12 Járművek; szárazföldi, légi vagy vízi közlekedési eszközök.

---

**(111) 191.195** (151) 2007.09.19.
(210) M 06 03008 (220) 2006.09.08.
**(732) Bartha Miklós, Budapest (HU)**
**(546)** BR@THER
(511) 25 Ruházati cikkek, cipők, kalapáruk.

---

**(111) 191.196** (151) 2007.09.19.
(210) M 06 02775 (220) 2006.08.15.
**(732) Educatio Társadalmi Szolgáltató Közhasznú Társaság, Budapest (HU)**
**(546)** SDT Sulinet Digitális Tudásbázis
(511) 9 Tudományos célra szolgáló, tengerészeti, földmérő, villamos, fényképészeti, mozgóképi, optikai, súlymérő, egyéb mérő-, jelző-, ellenőrző (felügyeleti), életmentő és oktatóberendezések és -felszerelések; elektromos energia vezetésére, kapcsolására, átalakítására, tárolására, szabályozására vagy ellenőrzésére szolgáló készülékek és berendezések; hangok vagy képek rögzítésére, továbbítására, másolására szolgáló készülékek; mágneses adathordozók; hanglemezek; automata árueloszto berendezések és szerkezetek érmebedobással működő készülékekhez; regiszteres pénztárgépek; számológépek, adatfeldolgozó berendezések és számítógépek; tűzoltó készülékek.

41 Nevelés; szakmai képzés; szórakoztatás; sport- és kulturális tevékenységek.

---

**(111) 191.197** (151) 2007.09.19.
(210) M 06 02781 (220) 2006.08.15.
**(732) Amiga, Inc. (Delaware állam törvényei szerint működő vállalat), New York, New York (US)**
(740) dr. Sasvári Gabriella, S.B.G. & K. Budapesti Ügyvédi Iroda, Budapest
**(546)** AMIGA
(511) 9 Számítógépes szoftverek, amelyek szoftveralkalmazások fejlesztésére szolgálnak, ezek többféle platformon és más elektromos eszközökön futnak; operációs rendszer szoftver személyi számítógépekre és más elektromos eszközökre; számítógépes és számítógép-technológiai elektronikus magazinok, számítógépek, perifériás számítógépek, beleértve telekommunikációs és számítógép-kommunikációs eszközöket és számítógép-operációs rendszereket, számítógépes lemezmeghajtók, RAM-bővítő kazetták és belső memóriaberendezések, operációs szoftver és rendszerek alkalmazása és fejlesztőkészletek, amelyek használhatók vezetékes és vezeték nélküli eszközökre széles körben audiovizuális és multimédia-technológiákra, beleértve hordozható és mobil telekommunikációk, kézi személyi számítógépek, PDA-k, háló-

zatalapú szerverek, televíziós szórakoztatás, szórakoztatás, játékok és játékkonzolok, személyi számítástechnika, szövegszerkesztés, internetalkalmazások beleértve internetes böngészés, számológépek és az ezzel kapcsolatos eszközök és technológiák.

16 Számítógépes és számítógép-technológia témájú magazinok.

35 Online alkalmazás eladása és operációs szoftver és rendszerek vezetékes és vezeték nélküli eszközökre, széles körben, audiovizuális és multimédiás technológiákra.

38 Számítógépes és számítógép-technológiai és operációs felhasználó csoportok és fórumok szervezése.

42 Szoftverfejlesztő-csoportok és konzultációs szolgáltatások.

---

**(111) 191.198** (151) 2007.09.19.
(210) M 06 02673 (220) 2006.08.02.
**(732) JASA Kft., Budapest (HU)**
**(546)**

(511) 41 Nevelés; szakmai képzés; szórakoztatás; sport- és kulturális tevékenységek.

43 Vendéglátási (élelmezési) szolgáltatások; ideiglenes szállásadás.

---

**(111) 191.199** (151) 2007.09.19.
(210) M 06 00337 (220) 2006.02.01.
**(732) Koháry Ilona, Nógrád (HU)**
**(546)**

(511) 16 Papír, karton és ezen anyagokból készült termékek, amelyek nem tartoznak más osztályokba; nyomdaipari termékek; fényképek; tanítási és oktatási anyagok (készülékek kivételével).

41 Nevelés; szakmai képzés; szórakoztatás; sport- és kulturális tevékenységek.

42 Tudományos és műszaki szolgáltatások, valamint az idetartozó tervezői és kutatói tevékenység; számítástechnikai hardver- és szoftvertervezés és -fejlesztés.

---

**(111) 191.200** (151) 2007.09.19.
(210) M 06 02730 (220) 2006.08.09.
**(732) Professional Publishing Hungary Kiadó Korlátolt Felelősségű Társaság, Budapest (HU)**
(740) HGBV-Szabó Ügyvédi Iroda, Budapest
**(546)**

(511) 9 Tudományos célra szolgáló, tengerészeti, földmérő, villamos, fényképészeti, mozgóképi, optikai, súlymérő, egyéb mérő-, jelző-, ellenőrző (felügyeleti), életmentő és oktatóberendezések és felszerelések; hangok vagy képek rögzítésére, továbbítására, másolására szolgáló készülékek; mágneses adathordozók, hanglemezek; automata árueloszto berendezések és szerkezetek érmebedobással működő készülékekhez; regiszteres pénztárgépek, számológépek, adatfeldolgozó berendezések és számítógépek; tűzoltó készülékek.

16 Papír, karton és ezen anyagokból készült termékek, amelyek nem tartoznak más osztályokba; nyomdaipari termékek; könyvkötészeti anyagok; fényképek; papíripari cikkek, papíripari vagy háztartási ragasztóanyagok; anyagok művészek részére; ecsetek; írógépek és irodai cikkek (bútorok kivételével); tanítási és oktatási anyagok (készülékek kivételével); csomagolásra szolgáló műanyagok (amelyek nem tartoznak más osztályokba); nyomdabetűk; klisék.

35 Reklámozás; kereskedelmi ügyletek; kereskedelmi adminisztráció; irodai munkák.

38 Távközlés.

41 Nevelés; szakmai képzés; szórakoztatás; sport- és kulturális tevékenységek.

---

**(111) 191.201** (151) 2007.09.19.
(210) M 06 02729 (220) 2006.08.09.
**(732) Professional Publishing Hungary Kiadó Korlátolt Felelősségű Társaság, Budapest (HU)**
(740) HGBV-Szabó Ügyvédi Iroda, Budapest
**(546)**

(511) 9 Tudományos célra szolgáló, tengerészeti, földmérő, villamos, fényképészeti, mozgóképi, optikai, súlymérő, egyéb mérő-, jelző-, ellenőrző (felügyeleti), életmentő és oktatóberendezések és felszerelések; hangok vagy képek rögzítésére, továbbítására, másolására szolgáló készülékek; mágneses adathordozók, hanglemezek; automata árueloszto berendezések és szerkezetek érmebedobással működő készülékekhez; regiszteres pénztárgépek, számológépek, adatfeldolgozó berendezések és számítógépek; tűzoltó készülékek.

16 Papír, karton és ezen anyagokból készült termékek, amelyek nem tartoznak más osztályokba; nyomdaipari termékek; könyvkötészeti anyagok; fényképek; papíripari cikkek, papíripari vagy háztartási ragasztóanyagok; anyagok művészek részére; ecsetek; írógépek és irodai cikkek (bútorok kivételével); tanítási és oktatási anyagok (készülékek kivételével); csomagolásra szolgáló műanyagok (amelyek nem tartoznak más osztályokba); nyomdabetűk; klisék.

35 Reklámozás; kereskedelmi ügyletek; kereskedelmi adminisztráció; irodai munkák.

38 Távközlés.

41 Nevelés; szakmai képzés; szórakoztatás; sport- és kulturális tevékenységek.

---

**(111) 191.202** (151) 2007.09.19.
(210) M 06 02728 (220) 2006.08.09.
**(732) Professional Publishing Hungary Kiadó Korlátolt Felelősségű Társaság, Budapest (HU)**
(740) HGBV-Szabó Ügyvédi Iroda, Budapest
**(546)**

(511) 9 Tudományos célra szolgáló, tengerészeti, földmérő, villamos, fényképészeti, mozgóképi, optikai, súlymérő, egyéb mérő-, jelző-, ellenőrző (felügyeleti), életmentő és oktatóberendezések és felszerelések; hangok vagy képek rögzítésére, továbbítására, másolására szolgáló készülékek; mágneses adathordozók, hanglemezek; automata árueloszto berendezések és szerkezetek érmebedobással működő készülékekhez; regiszteres pénztárgépek, számológépek, adatfeldolgozó berendezések és számítógépek; tűzoltó készülékek.

16 Papír, karton és ezen anyagokból készült termékek, amelyek nem tartoznak más osztályokba; nyomdaipari termékek; könyvkötészeti anyagok; fényképek; papíripari cikkek, papíripari vagy háztartási ragasztóanyagok; anyagok művészek részére; ecsetek; írógépek és irodai cikkek (bútorok kivételével); tanítási és oktatási anyagok (készülékek kivételével); csomagolásra szolgáló műanyagok (amelyek nem tartoznak más osztályokba); nyomdabetűk; klisék.

35 Reklámozás; kereskedelmi ügyletek; kereskedelmi adminisztráció; irodai munkák.

38 Távközlés.

41 Nevelés; szakmai képzés; szórakoztatás; sport- és kulturális tevékenységek.

---

**(111) 191.203** (151) 2007.09.19.
(210) M 06 02727 (220) 2006.08.09.
**(732) Professional Publishing Hungary Kiadó Korlátolt Felelősségű Társaság, Budapest (HU)**
(740) HGBV-Szabó Ügyvédi Iroda, Budapest
**(546)**

**MAGYAR DIÁKREKLÁMVERSENY**

(511) 9 Tudományos célra szolgáló, tengerészeti, földmérő, villamos, fényképészeti, mozgóképi, optikai, súlymérő, egyéb mérő-, jelző-, ellenőrző (felügyeleti), életmentő és oktatóberendezések és felszerelések; hangok vagy képek rögzítésére, továbbítására, másolására szolgáló készülékek; mágneses adathordozók, hanglemezek; automata árueloszto berendezések és szerkezetek érmebedobással működő készülékekhez; regiszteres pénztárgépek, számológépek, adatfeldolgozó berendezések és számítógépek; tűzoltó készülékek.

16 Papír, karton és ezen anyagokból készült termékek, amelyek nem tartoznak más osztályokba; nyomdaipari termékek; könyvkötészeti anyagok; fényképek; papíripari cikkek, papíripari vagy háztartási ragasztóanyagok; anyagok művészek részére; ecsetek; írógépek és irodai cikkek (bútorok kivételével); tanítási és oktatási anyagok (készülékek kivételével); csomagolásra szolgáló műanyagok (amelyek nem tartoznak más osztályokba); nyomdabetűk; klisék.

35 Reklámozás; kereskedelmi ügyletek; kereskedelmi adminisztráció; irodai munkák.

38 Távközlés.

41 Nevelés; szakmai képzés; szórakoztatás; sport- és kulturális tevékenységek.

---

**(111) 191.204** (151) 2007.09.19.
(210) M 06 02726 (220) 2006.08.09.
**(732) Professional Publishing Hungary Kiadó Korlátolt Felelősségű Társaság, Budapest (HU)**
(740) HGBV-Szabó Ügyvédi Iroda, Budapest
**(546)**

(511) 9 Tudományos célra szolgáló, tengerészeti, földmérő, villamos, fényképészeti, mozgóképi, optikai, súlymérő, egyéb mérő-, jelző-, ellenőrző (felügyeleti), életmentő és oktatóberendezések és felszerelések; hangok vagy képek rögzítésére, továbbítására, másolására szolgáló készülékek; mágneses adathordozók, hanglemezek; automata árueloszto berendezések és szerkezetek érmebedobással működő készülékekhez; regiszteres pénztárgépek, számológépek, adatfeldolgozó berendezések és számítógépek; tűzoltó készülékek.

16 Papír, karton és ezen anyagokból készült termékek, amelyek nem tartoznak más osztályokba; nyomdaipari termékek; könyvkötészeti anyagok; fényképek; papíripari cikkek, papíripari vagy háztartási ragasztóanyagok; anyagok művészek részére; ecsetek; írógépek és irodai cikkek (bútorok kivételével); tanítási és oktatási anyagok (készülékek kivételével); csomagolásra szolgáló műanyagok (amelyek nem tartoznak más osztályokba); nyomdabetűk; klisék.

35 Reklámozás; kereskedelmi ügyletek; kereskedelmi adminisztráció; irodai munkák.

38 Távközlés.

41 Nevelés; szakmai képzés; szórakoztatás; sport- és kulturális tevékenységek.

---

**(111) 191.205** (151) 2007.09.19.
(210) M 06 02671 (220) 2006.08.02.
**(732) MADÁCH DENTÁL Fogászati Központ Kft., Budapest (HU)**
(740) dr. Törköly Éva ügyvéd, Budapest
**(546)**

(511) 5 Gyógyszerészeti és állatgyógyászati készítmények: egészségügyi készítmények gyógyászati használatra, fogtömő anyagok és fogászati mintázóanyagok, fertőtlenítőszerek.

44 Orvosi szolgáltatások.

---

**(111) 191.206** (151) 2007.09.19.
(210) M 06 02670 (220) 2006.08.02.
**(732) MTM-SBS Televízió Részvénytársaság, Budapest (HU)**
(740) dr. Péntek Zoltán ügyvéd, Budapest
**(546)**

(511) 16 Papír, karton és ezen anyagokból készült termékek, amelyek nem tartoznak más osztályokba; nyomdaipari termékek; könyvkötészeti anyagok; fényképek; papíripari cikkek, papíripari vagy háztartási ragasztóanyagok; anyagok művészek részére; ecsetek; írógépek és irodai cikkek (bútorok kivételével); tanítási és oktatási anyagok (készülékek kivételével); csomagolásra szolgáló műanyagok (amelyek nem tartoznak más osztályokba); nyomdabetűk; klisék.

35 Reklámozás; kereskedelmi ügyletek; kereskedelmi adminisztráció; irodai munkák.

38 Távközlés.

41 Nevelés; szakmai képzés; szórakoztatás; sport- és kulturális tevékenységek.

42 Tudományos és műszaki szolgáltatások, valamint az idetartozó tervezői és kutatói tevékenység; ipari elemző és kutató szolgáltatások; számítástechnikai hardver- és szoftvertervezés és -fejlesztés; jogi szolgáltatások.

---

**(111) 191.207** (151) 2007.09.19.
(210) M 06 01919 (220) 2006.05.30.
**(732) Vártok Tamás, Veresegyház (HU)**

(740) Mészárosné Dónusz Katalin, S.B.G. & K. Szabadalmi Ügyvivői Iroda, Budapest

**(546)**

(511) 16 Egyszer használatos, papírból, kartonból és ezek kombinációjából készült termékek, különösen eldobható ruha- és ülésvédők.

20 Műanyagból és újrahasznosítható műanyagból készült egyszer használatos eszközök, különösen eldobható ruha- és üléshuzatok.

35 Reklámozás, kereskedelmi tevékenység.

---

A rovat 363 db közlést tartalmaz.

A rovatban meghirdetett lajstromozott védjegyek: 188.076, 190.186, 190.695, 190.723–190.762, 190.764–190.790, 190.792–190.809, 190.811–190.873, 190.880–190.892, 190.894, 190.896–190.922, 190.968–190.986, 190.988–191.005, 191.037–191.051, 191.053, 191.055–191.057, 191.060, 191.075–191.095, 191.099, 191.101–191.107, 191.109, 191.112, 191.122–191.132, 191.134–191.151, 191.153–191.191, 191.193–191.207

# Védjegyoltalom megszűnése

**Védjegyoltalom megszűnése megújítás nélküli lejárat miatt**

(111) 118.752
(210) M 76 01574
(180) 2007.02.13

(111) 118.813
(210) M 77 00051
(180) 2007.02.11

(111) 118.930
(210) M 77 00294
(180) 2007.02.27

(111) 118.995
(210) M 77 00420
(180) 2007.02.24

(111) 119.424
(210) M 77 00238
(180) 2007.02.04

(111) 119.432
(210) M 77 00321
(180) 2007.02.15

(111) 119.437
(210) M 77 00424
(180) 2007.02.23

(111) 119.487
(210) M 77 00346
(180) 2007.02.19

(111) 119.559
(210) M 77 00458
(180) 2007.02.25

(111) 126.329
(210) M 87 00279
(180) 2007.02.06

(111) 126.330
(210) M 87 00281
(180) 2007.02.06

(111) 126.347
(210) M 87 00393
(180) 2007.02.19

(111) 126.464
(210) M 87 00283
(180) 2007.02.06

(111) 126.465
(210) M 87 00285
(180) 2007.02.09

(111) 126.475
(210) M 87 00397
(180) 2007.02.19

(111) 126.476
(210) M 87 00398
(180) 2007.02.20

(111) 126.481
(210) M 87 00458
(180) 2007.02.25

(111) 146.545
(210) M 97 00309
(180) 2007.02.04

(111) 146.546
(210) M 97 00310
(180) 2007.02.04

(111) 146.547
(210) M 97 00316
(180) 2007.02.04

(111) 146.554
(210) M 97 00326
(180) 2007.02.04

(111) 146.561
(210) M 97 00338
(180) 2007.02.05

(111) 146.564
(210) M 97 00349
(180) 2007.02.06

(111) 146.572
(210) M 97 00359
(180) 2007.02.06

(111) 146.573
(210) M 97 00360
(180) 2007.02.06

(111) 147.546
(210) M 97 00315
(180) 2007.02.04

(111) 147.547
(210) M 97 00346
(180) 2007.02.06

(111) 147.802
(210) M 97 00377
(180) 2007.02.07

(111) 147.972
(210) M 97 00311
(180) 2007.02.04

(111) 148.144
(210) M 97 00345
(180) 2007.02.05

(111) 148.207
(210) M 97 00340
(180) 2007.02.05

(111) 148.278
(210) M 97 00523
(180) 2007.02.18

(111) 148.817
(210) M 97 00387
(180) 2007.02.10

(111) 148.824
(210) M 97 00406
(180) 2007.02.11

(111) 148.827
(210) M 97 00417
(180) 2007.02.11

(111) 148.828
(210) M 97 00418
(180) 2007.02.11

(111) 148.829
(210) M 97 00420
(180) 2007.02.11

(111) 148.830
(210) M 97 00421
(180) 2007.02.11

(111) 148.831
(210) M 97 00422
(180) 2007.02.11

(111) 148.833
(210) M 97 00423
(180) 2007.02.11

(111) 148.834
(210) M 97 00424
(180) 2007.02.11

(111) 148.835
(210) M 97 00425
(180) 2007.02.11

(111) 148.903
(210) M 97 00685
(180) 2007.02.27

(111) 148.932
(210) M 97 00381
(180) 2007.02.10

(111) 148.934
(210) M 97 00395
(180) 2007.02.11

(111) 148.936
(210) M 97 00411
(180) 2007.02.11

(111) 148.938
(210) M 97 00415
(180) 2007.02.11

(111) 149.288
(210) M 97 00364
(180) 2007.02.07

(111) 149.289
(210) M 97 00365
(180) 2007.02.07

(111) 149.290
(210) M 97 00366
(180) 2007.02.07

(111) 149.291
(210) M 97 00380
(180) 2007.02.10

(111) 149.293
(210) M 97 00426
(180) 2007.02.12

(111) 149.294
(210) M 97 00429
(180) 2007.02.12

(111) 149.295
(210) M 97 00430
(180) 2007.02.12

(111) 149.296
(210) M 97 00431
(180) 2007.02.12

(111) 149.297
(210) M 97 00432
(180) 2007.02.12

(111) 149.298
(210) M 97 00433
(180) 2007.02.12

(111) 149.299
(210) M 97 00434
(180) 2007.02.12

(111) 149.300
(210) M 97 00435
(180) 2007.02.12

(111) 149.301
(210) M 97 00437
(180) 2007.02.12

(111) 149.302
(210) M 97 00438
(180) 2007.02.12

(111) 149.303
(210) M 97 00439
(180) 2007.02.12

(111) 149.304
(210) M 97 00440
(180) 2007.02.12

(111) 149.305
(210) M 97 00448
(180) 2007.02.12

(111) 149.306
(210) M 97 00449
(180) 2007.02.12

(111) 149.307
(210) M 97 00455
(180) 2007.02.12

(111) 149.308
(210) M 97 00462
(180) 2007.02.13

(111) 149.309
(210) M 97 00465
(180) 2007.02.13

(111) 149.310
(210) M 97 00466
(180) 2007.02.13

(111) 149.313
(210) M 97 00470
(180) 2007.02.13

(111) 149.314
(210) M 97 00522
(180) 2007.02.17

(111) 149.315
(210) M 97 00545
(180) 2007.02.19

(111) 149.320
(210) M 97 00554
(180) 2007.02.19

(111) 149.325
(210) M 97 00567
(180) 2007.02.20

(111) 149.326
(210) M 97 00575
(180) 2007.02.21

(111) 149.327
(210) M 97 00577
(180) 2007.02.21

(111) 149.920
(210) M 97 00514
(180) 2007.02.17

(111) 149.926
(210) M 97 00529
(180) 2007.02.18

(111) 149.930
(210) M 97 00531
(180) 2007.02.18

(111) 149.932
(210) M 97 00534
(180) 2007.02.18

(111) 149.933
(210) M 97 00535
(180) 2007.02.18

(111) 149.935
(210) M 97 00536
(180) 2007.02.18

(111) 149.937
(210) M 97 00537
(180) 2007.02.18

(111) 149.942
(210) M 97 00540
(180) 2007.02.18

(111) 149.945
(210) M 97 00542
(180) 2007.02.18

(111) 149.948
(210) M 97 00543
(180) 2007.02.18

(111) 149.949
(210) M 97 00581
(180) 2007.02.21

(111) 149.951
(210) M 97 00582
(180) 2007.02.21

(111) 150.125
(210) M 97 00487
(180) 2007.02.14

(111) 150.128
(210) M 97 00489
(180) 2007.02.14

(111) 150.132
(210) M 97 00495
(180) 2007.02.17

(111) 150.134
(210) M 97 00497
(180) 2007.02.17

(111) 150.135
(210) M 97 00498
(180) 2007.02.17

(111) 150.222
(210) M 97 00508
(180) 2007.02.17

(111) 150.238
(210) M 97 00637
(180) 2007.02.25

(111) 150.240
(210) M 97 00639
(180) 2007.02.25

(111) 150.241
(210) M 97 00640
(180) 2007.02.25

(111) 150.244
(210) M 97 00645
(180) 2007.02.25

(111) 150.283
(210) M 97 00621
(180) 2007.02.24

(111) 150.284
(210) M 97 00622
(180) 2007.02.24

(111) 150.288
(210) M 97 00399
(180) 2007.02.11

(111) 150.292
(210) M 97 00655
(180) 2007.02.26

(111) 150.293
(210) M 97 00657
(180) 2007.02.26

(111) 150.294
(210) M 97 00659
(180) 2007.02.26

(111) 150.295
(210) M 97 00661
(180) 2007.02.26

(111) 150.296
(210) M 97 00663
(180) 2007.02.26

(111) 150.298
(210) M 97 00665
(180) 2007.02.26

(111) 150.299
(210) M 97 00666
(180) 2007.02.26

(111) 150.301
(210) M 97 00675
(180) 2007.02.26

(111) 150.304
(210) M 97 00680
(180) 2007.02.26

(111) 150.430
(210) M 97 00676
(180) 2007.02.26

(111) 150.432
(210) M 97 00687
(180) 2007.02.27

(111) 150.434
(210) M 97 00688
(180) 2007.02.27

(111) 150.435
(210) M 97 00689
(180) 2007.02.27

(111) 150.437
(210) M 97 00690
(180) 2007.02.27

(111) 150.439
(210) M 97 00691
(180) 2007.02.27

(111) 150.441
(210) M 97 00692
(180) 2007.02.27

(111) 150.443
(210) M 97 00700
(180) 2007.02.28

(111) 150.448
(210) M 97 00710
(180) 2007.02.28

(111) 150.564
(210) M 97 00394
(180) 2007.02.10

(111) 150.584
(210) M 97 00481
(180) 2007.02.14

(111) 150.586
(210) M 97 00697
(180) 2007.02.28

(111) 150.587
(210) M 97 00699
(180) 2007.02.28

(111) 150.680
(210) M 97 00485
(180) 2007.02.14

(111) 150.681
(210) M 97 00563
(180) 2007.02.20

(111) 150.682
(210) M 97 00704
(180) 2007.02.28

(111) 151.061
(210) M 97 00314
(180) 2007.02.04

(111) 151.909
(210) M 97 00527
(180) 2007.02.18

(111) 151.913
(210) M 97 00386
(180) 2007.02.10

(111) 151.914
(210) M 97 00392
(180) 2007.02.10

(111) 151.915
(210) M 97 00393
(180) 2007.02.10

(111) 151.920
(210) M 97 00705
(180) 2007.02.28

(111) 152.003
(210) M 97 00483
(180) 2007.02.14

(111) 152.015
(210) M 97 00647
(180) 2007.02.26

(111) 152.016
(210) M 97 00682
(180) 2007.02.27

(111) 152.017
(210) M 97 00706
(180) 2007.02.28

(111) 152.032
(210) M 97 00463
(180) 2007.02.13

(111) 152.033
(210) M 97 00469
(180) 2007.02.13

(111) 152.035
(210) M 97 00707
(180) 2007.02.28

(111) 152.166
(210) M 97 00681
(180) 2007.02.27

(111) 152.351
(210) M 97 00698
(180) 2007.02.28

(111) 152.368
(210) M 97 00512
(180) 2007.02.17

(111) 152.369
(210) M 97 00598
(180) 2007.02.24

(111) 152.397
(210) M 97 00510
(180) 2007.02.17

(111) 152.411
(210) M 97 00509
(180) 2007.02.17

(111) 152.512
(210) M 97 00494
(180) 2007.02.17

(111) 152.513
(210) M 97 00576
(180) 2007.02.21

(111) 152.517
(210) M 97 00605
(180) 2007.02.24

(111) 152.518
(210) M 97 00614
(180) 2007.02.24

(111) 152.519
(210) M 97 00615
(180) 2007.02.24

(111) 152.640
(210) M 97 00477
(180) 2007.02.14

(111) 152.641
(210) M 97 00541
(180) 2007.02.18

(111) 152.752
(210) M 97 00372
(180) 2007.02.07

(111) 152.753
(210) M 97 00670
(180) 2007.02.26

(111) 152.769
(210) M 97 00412
(180) 2007.02.11

(111) 152.770
(210) M 97 00555
(180) 2007.02.19

(111) 152.771
(210) M 97 00556
(180) 2007.02.19

(111) 152.772
(210) M 97 00557
(180) 2007.02.19

(111) 152.801
(210) M 97 00636
(180) 2007.02.25

(111) 152.833
(210) M 97 00098
(180) 2007.01.15

(111) 153.054
(210) M 97 00187
(180) 2007.01.23

(111) 153.055
(210) M 97 00427
(180) 2007.02.12

(111) 153.056
(210) M 97 00401
(180) 2007.02.11

(111) 153.057
(210) M 97 00402
(180) 2007.02.11

(111) 153.058
(210) M 97 00206
(180) 2007.01.24

(111) 153.122
(210) M 97 00070
(180) 2007.01.09

(111) 153.123
(210) M 97 00436
(180) 2007.02.12

(111) 153.215
(210) M 97 00245
(180) 2007.01.29

(111) 153.492
(210) M 97 00566
(180) 2007.02.20

(111) 153.519
(210) M 97 00478
(180) 2007.02.14

(111) 154.926
(210) M 97 00579
(180) 2007.02.21

(111) 154.927
(210) M 97 00578
(180) 2007.02.21

(111) 155.137
(210) M 97 00339
(180) 2007.02.05

(111) 155.321
(210) M 97 00611
(180) 2007.02.24

(111) 155.688
(210) M 97 00361
(180) 2007.02.07

(111) 156.039
(210) M 97 00263
(180) 2007.01.30

(111) 156.645
(210) M 97 00441
(180) 2007.02.12

(111) 157.013
(210) M 97 00312
(180) 2007.02.04

(111) 165.010
(210) M 97 00350
(180) 2007.02.06

(111) 165.016
(210) M 97 00590
(180) 2007.02.21

A rovat 180 db közlést tartalmaz.

**Védjegyoltalom megszűnése használat hiánya miatt**

(111) 165.105
(732) Csemege-Match Zrt., Budapest (HU)
(740) dr. Vida Sándor, DANUBIA Szabadalmi és Védjegy Iroda Kft., Budapest

A rovat 1 db közlést tartalmaz.

**Védjegyoltalom törlése**

(111) 181.686
(732) VICTORIA FASHION KFT., Budapest (HU)
(740) Kormos Ágnes Egyéni Szabadalmi Ügyvivő, Budapest

(111) 181.756
(732) Boranal Borászati és Kereskedelmi Kft., Kiskőrös (HU)
(740) dr. Bérczes László ügyvéd, az S.B.G. & K. Budapesti Ügyvédi Iroda tagja, Budapest

A rovat 2 db közlést tartalmaz.

# Védjegyoltalom megújítása

(111) 118.854
(732) Special Metals Wiggin Ltd., Hereford (GB)

(111) 119.187
(732) Luwa Textile Air Engineering AG, Uster (CH)

(111) 119.491
(732) Danfoss A/S, Nordborg (DK)

(111) 119.492
(732) Danfoss A/S, Nordborg (DK)

(111) 119.530
(732) Scania CV Aktiebolag, Södertälje (SE)

(111) 119.634
(732) Aktiebolaget Electrolux, Stockholm (SE)

(111) 119.635
(732) Aktiebolaget Electrolux, Stockholm (SE)

(111) 119.742
(732) ORION Elektronikai Kft., Budapest (HU)

(111) 119.811
(732) The Procter & Gamble Company, Cincinnati, Ohio (US)

(111) 119.812
(732) The Procter & Gamble Company, Cincinnati, Ohio (US)

(111) 119.981
(732) Henkel Corporation, Ambler, Pennsylvania (US)

(111) 120.239
(732) AMPEX Systems Corporation (Delaware állam törvényei szerint működő vállalat), California (US)

(111) 120.580
(732) Sun-Maid Growers of California, Kingsburg, California (US)

(111) 122.100
(732) Scotsman Group LLC (Delaware állam törvényei szerint működő vállalat), Wilmington, Delaware (US)

(111) 126.425
(732) Philip Morris Magyarország Kft., Eger (HU)

(111) 126.648
(732) KÖRÖS VOLÁN Autóbuszközlekedési Zrt., Békéscsaba (HU)

(111) 126.894
(732) C.I.Proban S.A. (Columbia állam törvényei szerint létesült vállalat), Bogota (CO)

(111) 126.895
(732) C.I.Proban S.A. (Columbia állam törvényei szerint létesült vállalat), Bogota (CO)

(111) 126.896
(732) C.I.Proban S.A. (Columbia állam törvényei szerint létesült vállalat), Bogota (CO)

(111) 126.986
(732) Galileo International Technology, LLC, Bridgetown (BB)

(111) 127.116
(732) Vingaarden A/S, Odense SV (DK)

(111) 127.430
(732) NIHON NOHYAKU CO., LTD., Tokió (JP)

(111) 148.702
(732) GRAN KASTÁN Élelmiszeripari és Kereskedelmi Kft., Esztergom (HU)

(111) 150.264
(732) Richter Gedeon Nyrt., Budapest (HU)

(111) 150.472
(732) Intertoll (Pty) Ltd., Randburg, Gauteng (ZA)

(111) 150.647
(732) Momentum Activating Deman Limited, London (GB)

(111) 150.831
(732) ISO-SYS Szigeteléstechnikai Zártkörűen Működő Részvénytársaság, Budaörs (HU)

(111) 150.832
(732) ISO-SYS Szigeteléstechnikai Zártkörűen Működő Részvénytársaság, Budaörs (HU)

(111) 151.143
(732) Rio Food Kft., Dunakeszi (HU)

(111) 151.382
(732) SAFRAN, Paris (FR)

(111) 152.126
(732) Tata Engineering and Locomotive Company Limited, Mumbai (IN)

(111) 152.257
(732) OSOTSPA COMPANY LIMITED, Bangkok (TH)

(111) 152.260
(732) ZÁRKIRÁLY Kereskedelmi, Ipari és Szolgáltató Betéti Társaság, Budapest (HU)

(111) 152.304
(732) CHINOIN Gyógyszer- és Vegyészeti Termékek Gyára Zártkörűen Működő Rt., Budapest (HU)

(111) 152.308
(732) CHINOIN Gyógyszer- és Vegyészeti Termékek Gyára Zártkörűen Működő Rt., Budapest (HU)

(111) 153.317
(732) ZÁRKIRÁLY Kereskedelmi, Ipari és Szolgáltató Betéti Társaság, Budapest (HU)

(111) 153.551
(732) OPTIMA FORMA Kereskedelmi és Szolgáltató Kft., Budapest (HU)

(111) 153.599
(732) Citigroup Global Markets, Inc. (New York államban bejegyzett cég), New York, New York (US)

(111) 153.650
(732) RAMSYS Zrt., Kecskemét (HU)

(111) 153.714
(732) VITAMIN STATION MAGYARORSZÁG KFT., Törökbálint (HU)

(111) 153.732
(732) Cobra Electronics Corporation, Chicago, Illinois (US)

(111) 153.907
(732) Merck KGaA , Darmstadt (DE)

(111) 153.908
(732) HENKEL Magyarország Kft., Budapest (HU)

(111) 153.909
(732) HENKEL Magyarország Kft., Budapest (HU)

(111) 153.910
(732) HENKEL Magyarország Kft., Budapest (HU)

(111) 153.911
(732) HENKEL Magyarország Kft., Budapest (HU)

(111) 153.954
(732) American International Group, Inc., New York, New York (US)

(111) 153.956
(732) B & B Best Ind. Co., Ltd., Taipei (TW)

(111) 154.098
(732) Microsoft Corporation, Redmond, Washington (US)

(111) 154.112
(732) Takeda Pharmaceutical Company Limited, Osaka (JP)

(111) 154.140
(732) United States Polo Association, Lexington, Kentucky (US)

(111) 154.160
(732) Bridgestone Licensing Services, Inc. (Delaware állam törvényei szerint működő vállalat), Nashville, Tennessee (US)

(111) 154.217
(732) Alticor Inc., East Ada, Michigan (US)

(111) 154.226
(732) American Standard International Inc. (Delaware állam törvényei szerint működő vállalat), New York (US)

(111) 154.236
(732) HYUNDAI MOTOR COMPANY, Seoul (KR)

(111) 154.382
(732) TAKEDA PHARMACEUTICAL Company Limited, Osaka (JP)

(111) 154.392
(732) 100 CLASSIC Kereskedelmi és Szolgáltató Kft., Budaörs (HU)

(111) 154.446
(732) Cott Beverages, Inc., Tampa, Florida (US)

(111) 154.506
(732) Burger King Corporation, Miami, Florida (US)

(111) 154.540
(732) Mitsumi Electric Co., Ltd., Tokyo (JP)

(111) 154.652
(732) Mitsumi Electric Co. Ltd., Tama-Shi, Tokio (JP)

(111) 154.692
(732) Borsodi Sörgyár Zártkörűen Működő Részvénytársaság, Bőcs (HU)

(111) 154.796
(732) Top Clean Hungária Kft., Budapest (HU)

(111) 154.815
(732) Építésügyi Tájékoztatási Központ Kft., Budapest (HU)

(111) 155.040
(732) ORNAMENTIKA Kft., Győr (HU)

(111) 155.043
(732) PPG Industries Ohio, Inc. (Delaware állam törvényei szerint működő vállalat), Cleveland, Ohio (US)

(111) 155.227
(732) METALUX-GENERALCOOP Ipari és Keresekedelmi Kft., Budapest (HU)

(111) 155.228
(732) METALUX-GENERALCOOP Ipari és Keresekedelmi Kft., Budapest (HU)

(111) 155.267
(732) Numatic International Limited, Camberley, Surrey (GB)

(111) 155.570
(732) Royal & Sun Alliance Insurance Group plc., London (GB)

(111) 155.577
(732) Heti Világgazdaság Kiadói Zártkörűen Működő Részvénytársaság, Budapest (HU)

(111) 155.667
(732) TAKEDA PHARMACEUTICAL Company Limited, Osaka (JP)

(111) 156.162
(732) COOPER TIRE & RUBBER COMPANY (Delaware államban bejegyzett cég), Findlay, Ohio (US)

(111) 156.448
(732) Eastman Chemical Company (Delaware államban bejegyzett cég), Kingsport, Tennessee (US)

(111) 156.796
(732) Merial Limited, Harlow (GB)

(111) 156.836
(732) THE PROCTER & GAMBLE COMPANY (Ohio állam törvényei szerint működő vállalat), Cincinnati, Ohio (US)

(111) 156.987
(732) Heti Világgazdaság Kiadói Zártkörűen Működő Részvénytársaság, Budapest (HU)

(111) 157.020
(732) Mando Climate Control Corporation, Asan-city, Chungnam (KR)

(111) 157.769
(732) WNBA Enterprises LLC, Secaucus, New Jersey (US)

(111) 159.411
(732) Anesta Corp. (Delaware államban bejegyzett cég), Salt Lake City, Utah (US)

(111) 160.215
(732) FORTÉ International AG., Monrovia (LR)

(111) 160.721
(732) ENZO SPORT Kereskedelmi Kft., Zalaegerszeg (HU)

(111) 161.351
(732) FIORE TONDI, Lecce (IT)

(111) 165.292
(732) BASF Agro B.V., Arnhem (NL), Zweigniederlassung Wädenswil, Au (CH)

(111) 173.775
(732) Philip Morris Magyarország Kft., Eger (HU)

(111) 174.228
(732) ROTHSCHILD Kereskedelmi és Ügynöki Kft., Budapest (HU)

A rovat 86 db közlést tartalmaz.

# Vegyes védjegyközlemények

**Jogutódlás**

(111) 125.473
(732) AT&T Knowledge Ventures, II, L.P., Reno, Nevada (US)

(111) 125.606
(732) AT&T Knowledge Ventures, II, L.P., Reno, Nevada (US)

(111) 126.470
(732) Pfizer Products Inc., Groton, Connecticut (US)

(111) 126.482
(732) Pfizer Products Inc., Groton, Connecticut (US)

(111) 127.980
(732) CONWED PLASTICS NV, Genk (BE)

(111) 128.703
(732) AT&T Knowledge Ventures, II, L.P., Reno, Nevada (US)

(111) 134.075
(732) AT&T Knowledge Ventures, II, L.P., Reno, Nevada (US)

(111) 134.597
(732) Wm Wrigley Jr. Company, Chicago, Illinois (US)

(111) 141.767
(732) AT&T Knowledge Ventures, II, L.P., Reno, Nevada (US)

(111) 141.782
(732) Pernod Ricard USA, LLC (Indiana törvényei szerint működő vállalat), New York (US)

(111) 143.442
(732) Pernod Ricard USA, LLC (Indiana törvényei szerint működő vállalat), New York (US)

(111) 144.693
(732) Pernod Ricard USA, LLC (Indiana törvényei szerint működő vállalat), New York (US)

(111) 147.419
(732) Pernod Ricard USA, LLC (Indiana törvényei szerint működő vállalat), New York (US)

(111) 149.487
(732) AT&T Knowledge Ventures, II, L.P., Reno, Nevada (US)

(111) 151.334
(732) Pfizer Products Inc., Groton, Connecticut (US)

(111) 154.640
(732) Pfizer Products Inc., Groton, Connecticut (US)

(111) 154.755
(732) Pfizer Products Inc., Groton, Connecticut (US)

(111) 159.901
(732) Comité Européen des Fabricants de Sucre („CEFS"), Brussels (BE)

(111) 160.929
(732) Audiotec Média Szolgáltató Zrt., Budapest (HU)

(111) 161.627
(732) AT&T Knowledge Ventures, II, L.P., Reno, Nevada (US)

(111) 162.706
(732) Audiotec Média Szolgáltató Zrt., Budapest (HU)

(111) 168.253
(732) eTel Austria GmbH & Co KG, Bécs (AT)

(111) 168.314
(732) INDUSTRIE HOLDING GmbH, Schwechat (AT)

(111) 168.653
(732) Audiotec Média Szolgáltató Zrt., Budapest (HU)

(111) 172.097
(732) AT&T Knowledge Ventures, II, L.P., Reno, Nevada (US)

(111) 172.996
(732) AT&T Knowledge Ventures, II, L.P., Reno, Nevada (US)

(111) 179.839
(732) Gépbolt Kereskedelmi és Szolgáltató Korlátolt Felelősségű Társaság, Budapest (HU)

(111) 180.167
(732) BUDALAKK INNOVA Kft., Budapest (HU)

(111) 186.310
(732) Budapesti Piac Kereskedelmi Zrt., Budapest (HU)

(111) 190.214
(732) GRESSUS Kereskedelmi Szolgáltató és Tanácsadó Kft., Budapest (HU)

A rovat 30 db közlést tartalmaz.

**Képviseleti megbízás**

(111) 146.550
(732) Merrill Lynch and Co., Inc. (Delaware államban bejegyzett cég), New York, New York (US)
(740) dr. Sasvári Gabriella, S.B.G. & K Budapesti Nemzetközi Szabadalmi Iroda, Budapest

(111) 152.002
(732) Merrill Lynch and Co., Inc. (Delaware államban bejegyzett cég), New York, New York (US)
(740) dr. Sasvári Gabriella, S.B.G. & K Budapesti Nemzetközi Szabadalmi Iroda, Budapest

(111) 152.859
(732) Axel Springer-Magyarország Kft., Tatabánya (HU)
(740) dr. Sárközy Szabolcs, Kálmán, Szilasi, Sárközy és Társai Ügyvédi Iroda, Budapest

(111) 153.908
(732) HENKEL Magyarország Kft., Budapest (HU)
(740) S.B.G. & K. Szabadalmi és Ügyvédi Irodák, Budapest

(111) 153.909
(732) HENKEL Magyarország Kft., Budapest (HU)
(740) S.B.G. & K. Szabadalmi és Ügyvédi Irodák, Budapest

(111) 153.910
(732) HENKEL Magyarország Kft., Budapest (HU)
(740) S.B.G. & K. Szabadalmi és Ügyvédi Irodák, Budapest

(111) 153.911
(732) HENKEL Magyarország Kft., Budapest (HU)
(740) S.B.G. & K. Szabadalmi és Ügyvédi Irodák, Budapest

(111) 153.954
(732) American International Group, Inc., New York, New York (US)
(740) S.B.G. & K. Budapesti Ügyvédi Iroda, Budapest

(111) 154.236
(732) HYUNDAI MOTOR COMPANY, Seoul (KR)
(740) DANUBIA Szabadalmi és Jogi Iroda Kft., Budapest

(111) 156.721
(732) Dreher Sörgyárak Zártkörűen Működő Részvénytársaság, Budapest (HU)
(740) Aradszky és Képes Ügyvédi Iroda, Budapest

(111) 169.275
(732) BASF Agro B.V., Arnhem (NL), Zweigniederlassung Wädenswil, Au (CH)
(740) S.B.G.& K. Szabadalmi és Ügyvédi Irodák, ifj. Szentpéteri Ádám, Budapest

(111) 183.165
(732) KLERNA-99 KFT., Budapest (HU)
(740) Kormos Ágnes Egyéni Szabadalmi Ügyvivő, Budapest

(111) 190.543
(732) GENERALE BISCUIT, (société anonyme), Rungis (FR)
(740) dr. Bérczes László ügyvéd, Budapest

A rovat 13 db közlést tartalmaz.

**Képviselet megszűnése**

(111) 126.652
(732) DUNALAKK Festékgyártó és Szolgáltató Kft., Budapest (HU)

(111) 146.550
(732) Merrill Lynch and Co., Inc. (Delaware államban bejegyzett cég), New York, New York (US)

(111) 147.616
(732) KASCHMIR - GOLD Ipari, Kereskedelmi és Szolgáltató Kft., Budapest (HU)

(111) 150.264
(732) Richter Gedeon Nyrt., Budapest (HU)

(111) 152.002
(732) Merrill Lynch and Co., Inc. (Delaware államban bejegyzett cég), New York, New York (US)

(111) 152.859
(732) Axel Springer-Magyarország Kft., Tatabánya (HU)

(111) 153.954
(732) American International Group, Inc., New York, New York (US)

(111) 154.236
(732) HYUNDAI MOTOR COMPANY, Seoul (KR)

(111) 169.275
(732) BASF Agro B.V., Arnhem (NL), Zweigniederlassung Wädenswil, Au (CH)

(111) 182.818
(732) NT Nemzetközi Technológiai Közhasznú Társaság, Budapest (HU)

(111) 190.543
(732) GENERALE BISCUIT, (société anonyme), Rungis (FR)

A rovat 11 db közlést tartalmaz.

**Név-, illetve címváltozás**

(111) 116.177
(732) GUABER S.r.l., Funo di Argelato (IT)

(111) 117.874
(732) Austin Nichols & Co. Incorporated, New York (US)

(111) 118.222
(732) BRITISH AMERICAN TOBACCO (BRANDS) INC., Wilmington, Delaware (US)

(111) 119.902
(732) W.R. GRACE & CO.-CONN (Connecticut állam törvényei szerint működő vállalat), Columbia, Maryland (US)

(111) 119.903
(732) W.R. GRACE & CO.-CONN (Connecticut állam törvényei szerint működő vállalat), Columbia, Maryland (US)

(111) 119.907
(732) Pobjoy Mint Limited, Tadworth, Surrey (GB)

(111) 120.065
(732) Ruhle Companies, Inc., New York (US)

(111) 132.651
(732) Bristol-Myers Squibb Gyógyszerkereskedelmi Kft., Budapest (HU)

(111) 132.709
(732) Bristol-Myers Squibb Gyógyszerkereskedelmi Kft., Budapest (HU)

(111) 147.543
(732) BRITISH AMERICAN TOBACCO (BRANDS) INC., Wilmington, Delaware (US)

(111) 149.436
(732) BRITISH AMERICAN TOBACCO (BRANDS) INC., Wilmington, Delaware (US)

(111) 150.642
(732) THE COCA-COLA COMPANY (Delaware állam törvényei szerint működő vállalat), Atlanta, Georgia (US)

(111) 153.599
(732) Citigroup Global Markets, Inc. (New York államban bejegyzett cég), New York, New York (US)

(111) 154.121
(732) BAT Pécsi Dohánygyár Kft., Budaörs, Terrapark D4 épület (HU)

(111) 154.236
(732) HYUNDAI MOTOR COMPANY, Seoul (KR)

(111) 154.353
(732) THE COCA-COLA COMPANY (Delaware állam törvényei szerint működő vállalat), Atlanta, Georgia (US)

(111) 154.506
(732) Burger King Corporation, Miami, Florida (US)

(111) 154.540
(732) Mitsumi Electric Co., Ltd., Tokyo (JP)

(111) 154.556
(732) BAT Pécsi Dohánygyár Kft., Budaörs, Terrapark D4 épület (HU)

(111) 154.652
(732) Mitsumi Electric Co. Ltd., Tama-Shi, Tokio (JP)

(111) 155.040
(732) ORNAMENTIKA Kft., Győr (HU)

(111) 156.796
(732) Merial Limited, Harlow (GB)

(111) 161.235
(732) Sportvonal Kft., Budapest (HU)

(111) 167.135
(732) Citigroup Global Markets, Inc. (New York államban bejegyzett cég), New York, New York (US)

(111) 169.275
(732) BASF Agro B.V., Arnhem (NL), Zweigniederlassung Wädenswil, Au (CH)

(111) 176.353
(732) Bristol-Myers Squibb Gyógyszerkereskedelmi Kft., Budapest (HU)

(111) 176.354
(732) Bristol-Myers Squibb Gyógyszerkereskedelmi Kft., Budapest (HU)

(111) 190.429
(732) PROVINEX Bt., Debrecen (HU)

(111) 190.543
(732) GENERALE BISCUIT, (société anonyme), Rungis (FR)

A rovat 29 db közlést tartalmaz.

**Használati szerződés**

(111) 155.268
(732) Z&U Spirituosen Marketing GmbH, Vienna (AT)
(740) PATENDER Nemzetközi Iparjogvédelmi Képviseleti Kft., Bándy Tamásné szabadalmi ügyvivő, Budapest

A rovat 1 db közlést tartalmaz.

# NEMZETKÖZI VÉDJEGYKÖZLEMÉNYEK

## Védjegybejelentések meghirdetése

**(111) 670.641**
**(541) NAVARRE**
(511) 29
(580) 2007.05.17.
(450) GAZ 18/2007

---

**(111) 687.879**
**(541) CANYON**
(511) 11–12
(580) 2007.05.03.
(450) GAZ 16/2007

---

**(111) 903.970**
**(546)**

(511) 5, 35
(580) 2007.05.10.
(450) GAZ 17/2007

---

**(111) 784.514**
**(541) SILVERMED**
(511) 20, 24
(580) 2007.05.03.
(450) GAZ 16/2007

---

**(111) 791.009**
**(541) KLIMAMED**
(511) 20, 24
(580) 2007.05.03.
(450) GAZ 16/2007

---

**(111) 810.326**
**(546)**

(511) 6, 9, 11, 21
(580) 2007.05.03.
(450) GAZ 16/2007

---

**(111) 840.354**
**(541) BODYMED**
(511) 20, 24
(580) 2007.05.03.
(450) GAZ 16/2007

---

**(111) 850.129**
**(541) FORMODUAL**
(511) 5
(580) 2007.05.03.
(450) GAZ 16/2007

---

**(111) 864.583**
**(546)**

(511) 33, 39
(580) 2007.05.03.
(450) GAZ 16/2007

---

**(111) 900.865**
**(541) WENAFLEX**
(511) 20
(580) 2007.05.03.
(450) GAZ 16/2007

---

**(111) 918.471**
**(541) optigrain**
(511) 31
(580) 2007.05.03.
(450) GAZ 16/2007

---

**(111) 918.481**
**(546)**

(511) 6–8, 12, 17, 35, 37, 42
(580) 2007.05.03.
(450) GAZ 16/2007

---

**(111) 918.492**
**(541) Merveillance Lift**
(511) 3
(580) 2007.05.03.
(450) GAZ 16/2007

---

**(111) 918.510**
**(546)**

(511) 25
(580) 2007.05.03.
(450) GAZ 16/2007

---

**(111) 918.511**
**(546)**

(511) 9, 35
(580) 2007.05.03.
(450) GAZ 16/2007

---

**(111) 918.517**
**(541) TRIMO CONTAINER**
(511) 6, 19, 37
(580) 2007.05.03.
(450) GAZ 16/2007

---

**(111) 918.522**
**(541) Donskaja**
(511) 33
(580) 2007.05.03.
(450) GAZ 16/2007

---

**(111) 918.529**
**(541) Chewies**
(511) 31
(580) 2007.05.03.
(450) GAZ 16/2007

---

**(111) 918.537**
**(541) TRIKIBAND**
(511) 9, 24
(580) 2007.05.03.
(450) GAZ 16/2007

---

**(111) 918.631**
**(541) REVITALASH**
(511) 3
(580) 2007.05.03.
(450) GAZ 16/2007

---

**(111) 918.641**
**(546)**

(511) 1, 29–30
(580) 2007.05.03.
(450) GAZ 16/2007

---

**(111) 918.643**
**(546)**

(511) 9, 30
(580) 2007.05.03.
(450) GAZ 16/2007

---

**(111) 918.659**
**(541) NorthFinder**
(511) 25
(580) 2007.05.03.
(450) GAZ 16/2007

---

**(111) 918.683**
**(541) ACTIV M**
(511) 3, 5
(580) 2007.05.03.
(450) GAZ 16/2007

---

**(111) 918.690**
**(546)**

(511) 30, 33
(580) 2007.05.03.
(450) GAZ 16/2007

---

**(111) 918.693**
**(546)**

(511) 9, 25
(580) 2007.05.03.
(450) GAZ 16/2007

---

**(111) 918.697**
**(546)**

(511) 33
(580) 2007.05.03.
(450) GAZ 16/2007

---

**(111) 918.705**
**(546)**

(511) 9, 16, 37–38, 42
(580) 2007.05.03.
(450) GAZ 16/2007

---

**(111) 918.712**
**(546)**

(511) 30
(580) 2007.05.03.
(450) GAZ 16/2007

---

**(111) 918.714**
**(541) FIBRECELL**
(511) 31
(580) 2007.05.03.
(450) GAZ 16/2007

---

**(111) 918.717**
**(546)**

(511) 5, 30, 32
(580) 2007.05.03.
(450) GAZ 16/2007

---

**(111) 918.718**
**(546)**

(511) 5, 30, 32
(580) 2007.05.03.
(450) GAZ 16/2007

---

**(111) 918.719**
**(546)**

(511) 7–8, 35
(580) 2007.05.03.
(450) GAZ 16/2007

---

**(111) 918.728**
**(541) ForceGroove**
(511) 6–7, 40, 42
(580) 2007.05.03.
(450) GAZ 16/2007

---

**(111) 918.729**
**(541) ILOVAS**
(511) 5
(580) 2007.05.03.
(450) GAZ 16/2007

---

**(111) 918.732**
**(541) EPROSTIL**
(511) 5
(580) 2007.05.03.
(450) GAZ 16/2007

---

**(111) 918.738**
**(546)**

(511) 25
(580) 2007.05.03.
(450) GAZ 16/2007

---

**(111) 918.746**
**(546)**

(511) 30
(580) 2007.05.03.
(450) GAZ 16/2007

---

**(111) 918.757**
**(546)**

(511) 9, 16, 35–38, 41–42
(580) 2007.05.03.
(450) GAZ 16/2007

---

**(111) 918.759**
**(541) seni eco**
(511) 10
(580) 2007.05.03.
(450) GAZ 16/2007

**(111) 918.760**
**(541) seni soft**
(511) 10
(580) 2007.05.03.
(450) GAZ 16/2007

**(111) 918.765**
**(546)**
HELI
(511) 7
(580) 2007.05.03.
(450) GAZ 16/2007

**(111) 918.766**
**(541) THE SILK VODKA**
(511) 33
(580) 2007.05.03.
(450) GAZ 16/2007

**(111) 918.796**
**(546)**
(511) 6, 9–11, 20, 24, 26, 28, 35
(580) 2007.05.03.
(450) GAZ 16/2007

**(111) 918.819**
**(546)**
b'win
(511) 1, 4, 6, 8–9, 16, 20, 35, 37
(580) 2007.05.03.
(450) GAZ 16/2007

**(111) 918.821**
**(546)**
EYEMAXX
(511) 9, 36
(580) 2007.05.03.
(450) GAZ 16/2007

**(111) 918.838**
**(541) Wanit-Fulgurit Natura**
(511) 19
(580) 2007.05.03.
(450) GAZ 16/2007

**(111) 918.848**
**(546)**
Captain Byrd
(511) 29–30
(580) 2007.05.03.
(450) GAZ 16/2007

**(111) 918.862**
**(541) L~acti drink**
(511) 32
(580) 2007.05.03.
(450) GAZ 16/2007

**(111) 918.872**
**(541) AGATHA**
(511) 26
(580) 2007.05.03.
(450) GAZ 16/2007

**(111) 918.891**
**(546)**
ZoneCentral
(511) 9
(580) 2007.05.03.
(450) GAZ 16/2007

**(111) 918.894**
**(541) MR. BIG**
(511) 25, 35
(580) 2007.05.03.
(450) GAZ 16/2007

**(111) 918.907**
**(546)**
ALEXANDRE TURPAULT
(511) 24–25
(580) 2007.05.03.
(450) GAZ 16/2007

**(111) 918.917**
**(546)**

CUWMAN
JEANS

(511) 25
(580) 2007.05.03.
(450) GAZ 16/2007

---

**(111) 918.919**
**(541) ACTIV F**
(511) 3, 5
(580) 2007.05.03.
(450) GAZ 16/2007

---

**(111) 918.921**
**(546)**

(511) 5, 30, 32
(580) 2007.05.03.
(450) GAZ 16/2007

---

**(111) 918.922**
**(546)**

(511) 5, 30, 32
(580) 2007.05.03.
(450) GAZ 16/2007

---

**(111) 918.924**
**(546)**

(511) 1, 35, 39
(580) 2007.05.03.
(450) GAZ 16/2007

---

**(111) 918.940**
**(541) PIKENGO**
(511) 9, 35–36, 38–39, 41–42
(580) 2007.05.03.
(450) GAZ 16/2007

---

**(111) 918.947**
**(546)**

(511) 1–45
(580) 2007.05.03.
(450) GAZ 16/2007

---

**(111) 919.010**
**(546)**

(511) 15
(580) 2007.05.03.
(450) GAZ 16/2007

---

**(111) 919.018**
**(541) BLADERIDER**
(511) 12
(580) 2007.05.03.
(450) GAZ 16/2007

---

**(111) 919.021**
**(541) VENOX**
(511) 3
(580) 2007.05.03.
(450) GAZ 16/2007

---

**(111) 919.033**
**(541) FEINE REBE VARIO**
(511) 33
(580) 2007.05.03.
(450) GAZ 16/2007

---

**(111) 919.034**
**(541) Tomatino**
(511) 30
(580) 2007.05.03.
(450) GAZ 16/2007

---

**(111) 919.038**
**(541) LOLe**
(511) 10–11
(580) 2007.05.03.
(450) GAZ 16/2007

---

**(111) 919.039**
**(541) KINDER MIGUELITO**
(511) 29–30, 32
(580) 2007.05.03.
(450) GAZ 16/2007

---

**(111) 919.041**
**(546)**

(511) 9, 35–36
(580) 2007.05.03.
(450) GAZ 16/2007

---

**(111) 919.042**
**(541) TANGO CAT**
(511) 31
(580) 2007.05.03.
(450) GAZ 16/2007

---

**(111) 919.070**
**(541) Structura**
(580) 2007.05.03.
(450) GAZ 16/2007

---

**(111) 919.072**
**(541) Eternit Structura**
(511) 19
(580) 2007.05.03.
(450) GAZ 16/2007

---

**(111) 919.097**
**(541) DAKO-Key**
(511) 38–39
(580) 2007.05.03.
(450) GAZ 16/2007

---

**(111) 919.098**
**(541) SERVING YOUR INSPIRATION**
(511) 1, 3, 9, 16, 18, 20–22, 24–28, 37, 41
(580) 2007.05.03.
(450) GAZ 16/2007

---

**(111) 919.147**
**(546)**

(511) 12, 42
(580) 2007.05.03.
(450) GAZ 16/2007

---

**(111) 919.158**
**(546)**

(511) 29–30
(580) 2007.05.03.
(450) GAZ 16/2007

---

**(111) 919.170**
**(546)**

(511) 29–30, 32
(580) 2007.05.03.
(450) GAZ 16/2007

---

**(111) 919.172**
**(541) ZEUGMA**
(511) 23–24, 31
(580) 2007.05.03.
(450) GAZ 16/2007

---

**(111) 919.181**
**(546)**

(511) 5
(580) 2007.05.03.
(450) GAZ 16/2007

---

**(111) 919.183**
**(541) TAUBER**
(511) 32
(580) 2007.05.03.
(450) GAZ 16/2007

---

**(111) 919.957**
**(541) ROSATO**
(511) 3, 9, 14, 18, 25, 35
(580) 2007.05.17.
(450) GAZ 18/2007

---

**(111) 919.960**
**(546)**

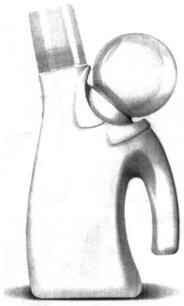

(511) 3, 5, 21
(580) 2007.05.17.
(450) GAZ 18/2007

---

**(111) 919.968**
**(546)**

(511) 12
(580) 2007.05.17.
(450) GAZ 18/2007

---

**(111) 919.975**
**(546)**

(511) 12
(580) 2007.05.17.
(450) GAZ 18/2007

---

**(111) 920.059**
**(546)**

(511) 5
(580) 2007.05.17.
(450) GAZ 18/2007

---

**(111) 920.150**
**(546)**

(511) 3, 5, 10, 12, 20, 25, 28, 35
(580) 2007.05.17.
(450) GAZ 18/2007

---

**(111) 920.184**
**(546)**

(511) 23–25, 27, 29–31
(580) 2007.05.17.
(450) GAZ 18/2007

---

**(111) 661.273**
**(546)**

(511) 42
(580) 2007.05.24.
(450) GAZ 19/2007

---

**(111) 741.585**
**(546)**

(511) 1, 19, 37
(580) 2007.05.24.
(450) GAZ 19/2007

---

**(111) 751.450**
**(541) B-FREE**
(511) 20
(580) 2007.05.24.
(450) GAZ 19/2007

---

**(111) 755.424**
**(541) BREYTON**
(511) 12, 42
(580) 2007.05.24.
(450) GAZ 19/2007

---

**(111) 824.773**
**(546)**

(511) 6, 20, 35
(580) 2007.05.24.
(450) GAZ 19/2007

---

**(111) 852.310**
**(541) BASSONI**
(511) 25
(580) 2007.05.24.
(450) GAZ 19/2007

**(111) 886.099**
**(546)**
docbox®
medical online network

(511) 9, 38, 42, 44
(580) 2007.05.24.
(450) GAZ 19/2007

**(111) 914.001**
**(541) Mobiteam**
(511) 9, 16, 35, 38, 41–42
(580) 2007.05.24.
(450) GAZ 19/2007

**(111) 917.413**
**(546)**
SILENTEL

(511) 9, 35, 38, 42
(580) 2007.05.24.
(450) GAZ 19/2007

**(111) 920.490**
**(546)**
Akta S'COOL

(511) 9, 16, 18, 41
(580) 2007.05.24.
(450) GAZ 19/2007

**(111) 920.494**
**(546)**
LPH

(511) 1, 5, 42
(580) 2007.05.24.
(450) GAZ 19/2007

**(111) 920.511**
**(541) sofie a jane**
(511) 3, 14, 18, 26
(580) 2007.05.24.
(450) GAZ 19/2007

**(111) 920.518**
**(541) GARTENGOLD**
(511) 29–33
(580) 2007.05.24.
(450) GAZ 19/2007

**(111) 920.520**
**(546)**
kallun
MINING COMPANY

(511) 19, 37
(580) 2007.05.24.
(450) GAZ 19/2007

**(111) 920.526**
**(546)**
E³ DRIVE

(511) 7, 12
(580) 2007.05.24.
(450) GAZ 19/2007

**(111) 920.527**
**(546)**
panfocaccia

(511) 29–30, 32, 35, 43
(580) 2007.05.24.
(450) GAZ 19/2007

**(111) 920.541**
**(546)**
PFANNER
JJ1
MOST WANTED
EDELBITTER

(511) 33
(580) 2007.05.24.
(450) GAZ 19/2007

**(111) 920.551**
**(541) PME LEGEND AMERICAN CLASSIC**
(511) 18, 25
(580) 2007.05.24.
(450) GAZ 19/2007

**(111) 920.568**
**(546)**
Rosato

(511) 3, 9, 14, 18, 25, 35
(580) 2007.05.24.
(450) GAZ 19/2007

**(111) 920.592**
**(546)**

(511) 30
(580) 2007.05.24.
(450) GAZ 19/2007

---

**(111) 920.601**
**(541) RED Rebicek**
(511) 1, 3, 5, 8, 21, 35
(580) 2007.05.24.
(450) GAZ 19/2007

---

**(111) 920.603**
**(541) FLAVEX**
(511) 3, 5, 30, 40, 42
(580) 2007.05.24.
(450) GAZ 19/2007

---

**(111) 920.609**
**(541) assortie**
(511) 14, 19, 35
(580) 2007.05.24.
(450) GAZ 19/2007

---

**(111) 920.627**
**(541) FLORETT**
(511) 18, 24–27
(580) 2007.05.24.
(450) GAZ 19/2007

---

**(111) 920.628**
**(546)**

(511) 11
(580) 2007.05.24.
(450) GAZ 19/2007

---

**(111) 920.630**
**(541) TICO**
(511) 6–7, 11, 42
(580) 2007.05.24.
(450) GAZ 19/2007

---

**(111) 920.631**
**(546)**

(511) 16, 35, 41
(580) 2007.05.24.
(450) GAZ 19/2007

---

**(111) 920.638**
**(546)**

(580) 2007.05.24.
(450) GAZ 19/2007

---

**(111) 920.643**
**(546)**

(511) 9, 16, 35–36, 38, 41–42
(580) 2007.05.24.
(450) GAZ 19/2007

---

**(111) 920.646**
**(546)**

(511) 16
(580) 2007.05.24.
(450) GAZ 19/2007

---

**(111) 920.685**
**(541) DigiSat**
(511) 9, 17
(580) 2007.05.24.
(450) GAZ 19/2007

---

**(111) 920.693**
**(541) BELLECOURT**
(511) 33
(580) 2007.05.24.
(450) GAZ 19/2007

---

**(111) 920.701**
**(541) MODULA~BUS**
(511) 12
(580) 2007.05.24.
(450) GAZ 19/2007

---

**(111) 920.714**
**(541) IVOCLAR**
(511) 5, 10
(580) 2007.05.24.
(450) GAZ 19/2007

---

**(111) 920.715**
**(541) VIVADENT**
(511) 5, 10
(580) 2007.05.24.
(450) GAZ 19/2007

**(111) 920.716**
**(541) PL700**
(511) 1, 16–17
(580) 2007.05.24.
(450) GAZ 19/2007

**(111) 920.717**
**(541) MAKROFLEX**
(511) 1, 16
(580) 2007.05.24.
(450) GAZ 19/2007

**(111) 920.735**
**(541) PITOS**
(511) 29–30
(580) 2007.05.24.
(450) GAZ 19/2007

**(111) 920.750**
**(541) Vito**
(511) 29–30
(580) 2007.05.24.
(450) GAZ 19/2007

**(111) 920.763**
**(546)**

(511) 1–2, 29–30
(580) 2007.05.24.
(450) GAZ 19/2007

**(111) 920.774**
**(546)**

(511) 25
(580) 2007.05.24.
(450) GAZ 19/2007

**(111) 920.779**
**(541) Chastnaya galereya.**
(511) 30
(580) 2007.05.24.
(450) GAZ 19/2007

**(111) 920.798**
**(546)**

(511) 5, 30, 32
(580) 2007.05.24.
(450) GAZ 19/2007

**(111) 920.803**
**(541) IMPERIDOL**
(511) 5
(580) 2007.05.24.
(450) GAZ 19/2007

**(111) 920.804**
**(541) MENOXOL**
(511) 5
(580) 2007.05.24.
(450) GAZ 19/2007

**(111) 920.807**
**(541) HYDRO-FIX**
(511) 11
(580) 2007.05.24.
(450) GAZ 19/2007

**(111) 920.822**
**(546)**

(511) 25
(580) 2007.05.24.
(450) GAZ 19/2007

**(111) 920.829**
**(541) BRINGING MATERIALS TO LIFE**
(511) 1–2, 6, 17, 19, 37, 40, 42
(580) 2007.05.24.
(450) GAZ 19/2007

**(111) 920.830**
**(546)**

(511) 35, 42, 44
(580) 2007.05.24.
(450) GAZ 19/2007

**(111) 920.833**
**(546)**

(511) 32
(580) 2007.05.24.
(450) GAZ 19/2007

---

**(111) 920.844**
**(546)**

(511) 4, 35, 37, 39–40, 42–43
(580) 2007.05.24.
(450) GAZ 19/2007

---

**(111) 920.848**
**(546)**

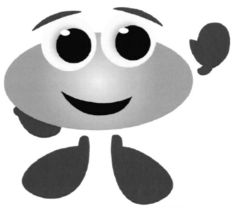

(511) 29–30, 32
(580) 2007.05.24.
(450) GAZ 19/2007

---

**(111) 920.849**
**(541) HOSEKI**
(511) 7
(580) 2007.05.24.
(450) GAZ 19/2007

---

**(111) 920.850**
**(546)**

(511) 29
(580) 2007.05.24.
(450) GAZ 19/2007

---

**(111) 920.854**
**(546)**

(511) 8–11
(580) 2007.05.24.
(450) GAZ 19/2007

---

**(111) 920.856**
**(541) ROTONDE DE CARTIER**
(511) 14
(580) 2007.05.24.
(450) GAZ 19/2007

---

**(111) 920.857**
**(541) biloxxi**
(511) 1–3, 6–9, 11, 16–17, 19, 24–25, 27
(580) 2007.05.24.
(450) GAZ 19/2007

---

**(111) 920.859**
**(546)**

(511) 11
(580) 2007.05.24.
(450) GAZ 19/2007

---

**(111) 920.866**
**(541) ARTEL**
(511) 4, 7, 9, 11, 37
(580) 2007.05.24.
(450) GAZ 19/2007

---

**(111) 920.869**
**(541) Cocky**
(511) 25
(580) 2007.05.24.
(450) GAZ 19/2007

---

**(111) 920.882**
**(541) SANTELMO**
(511) 33
(580) 2007.05.24.
(450) GAZ 19/2007

---

**(111) 920.894**
**(541) LUNGSTAL**
(511) 11
(580) 2007.05.24.
(450) GAZ 19/2007

---

**(111) 920.895**
**(546)**

(511) 29, 40
(580) 2007.05.24.
(450) GAZ 19/2007

---

**(111) 920.897**
**(541) IVENA**
(511) 3, 5, 24, 29–30, 32–33
(580) 2007.05.24.
(450) GAZ 19/2007

**(111) 920.918**
**(541) Zentaurus**
(511) 25, 28, 41
(580) 2007.05.24.
(450) GAZ 19/2007

**(111) 920.932**
**(546)**

(511) 6–8, 17
(580) 2007.05.24.
(450) GAZ 19/2007

**(111) 920.936**
**(541) PAUL KEHL ZÜRICH**
(511) 35
(580) 2007.05.24.
(450) GAZ 19/2007

**(111) 920.949**
**(541) PATADAY**
(511) 5
(580) 2007.05.24.
(450) GAZ 19/2007

**(111) 920.959**
**(541) MOVIGEL**
(511) 5
(580) 2007.05.24.
(450) GAZ 19/2007

**(111) 920.960**
**(546)**

(511) 36
(580) 2007.05.24.
(450) GAZ 19/2007

**(111) 921.025**
**(541) Ambex**
(511) 5
(580) 2007.05.24.
(450) GAZ 19/2007

**(111) 798.148**
**(541) PENTI**
(511) 25
(580) 2007.05.31.
(450) GAZ 20/2007

**(111) 829.762**
**(541) KOLEKS**
(511) 29–30
(580) 2007.05.31.
(450) GAZ 20/2007

**(111) 907.092**
**(541) BANCO POPOLARE**
(511) 9, 35–36
(580) 2007.05.31.
(450) GAZ 20/2007

**(111) 921.070**
**(546)**

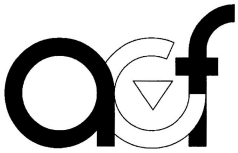

(511) 16, 35, 41
(580) 2007.05.31.
(450) GAZ 20/2007

**(111) 921.086**
**(546)**

(511) 12
(580) 2007.05.31.
(450) GAZ 20/2007

**(111) 921.093**
**(546)**

(511) 36
(580) 2007.05.31.
(450) GAZ 20/2007

**(111) 921.104**
**(546)**

(511) 29
(580) 2007.05.31.
(450) GAZ 20/2007

**(111) 921.140**
**(546)**

(511) 17, 24–25
(580) 2007.05.31.
(450) GAZ 20/2007

---

**(111) 921.154**
**(541) Estavis**
(511) 35–37
(580) 2007.05.31.
(450) GAZ 20/2007

---

**(111) 921.171**
**(546)**

(511) 35, 41–42
(580) 2007.05.31.
(450) GAZ 20/2007

---

**(111) 921.172**
**(541) SEC CONSULT**
(511) 35, 41–42
(580) 2007.05.31.
(450) GAZ 20/2007

---

**(111) 921.173**
**(541) Esprit de Cave**
(511) 33
(580) 2007.05.31.
(450) GAZ 20/2007

---

**(111) 921.178**
**(546)**

(511) 25
(580) 2007.05.31.
(450) GAZ 20/2007

---

**(111) 921.189**
**(541) SENSARITE**
(511) 1, 29–30
(580) 2007.05.31.
(450) GAZ 20/2007

---

**(111) 921.191**
**(546)**

zBDDS

(511) 25
(580) 2007.05.31.
(450) GAZ 20/2007

---

**(111) 921.192**
**(546)**

Persona

Nepcona

(511) 30
(580) 2007.05.31.
(450) GAZ 20/2007

---

**(111) 921.202**
**(541) GOLDEN POWER**
(511) 3
(580) 2007.05.31.
(450) GAZ 20/2007

---

**(111) 921.207**
**(546)**

(511) 7
(580) 2007.05.31.
(450) GAZ 20/2007

---

**(111) 921.209**
**(541) BERGAMONT**
(511) 12, 25, 35
(580) 2007.05.31.
(450) GAZ 20/2007

---

**(111) 921.218**
**(541) MIKROLA**
(511) 1, 5, 9–10, 42
(580) 2007.05.31.
(450) GAZ 20/2007

---

**(111) 921.238**
**(546)**

(511) 5
(580) 2007.05.31.
(450) GAZ 20/2007

---

**(111) 921.249**
**(546)**

(511) 29–30
(580) 2007.05.31.
(450) GAZ 20/2007

---

**(111) 921.251**
**(541) ELLA**
(511) 5
(580) 2007.05.31.
(450) GAZ 20/2007

---

**(111) 921.253**
**(546)**

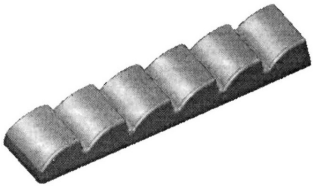

(511) 30
(580) 2007.05.31.
(450) GAZ 20/2007

---

**(111) 921.260**
**(541) Leichter geht~s leichter**
(511) 35
(580) 2007.05.31.
(450) GAZ 20/2007

---

**(111) 921.264**
**(541) agrocan**
(511) 31
(580) 2007.05.31.
(450) GAZ 20/2007

---

**(111) 921.265**
**(541) KELTAN ACE**
(511) 1, 17, 42
(580) 2007.05.31.
(450) GAZ 20/2007

---

**(111) 921.292**
**(546)**

**CUSTOM WHEEL CLEANER**

(511) 3
(580) 2007.05.31.
(450) GAZ 20/2007

---

**(111) 921.297**
**(541) SIMONA ROSATO**
(511) 3, 9, 14, 18, 25, 35
(580) 2007.05.31.
(450) GAZ 20/2007

---

**(111) 921.303**
**(541) PAGECENTERX**
(511) 9
(580) 2007.05.31.
(450) GAZ 20/2007

---

**(111) 921.309**
**(546)**

(511) 9–11
(580) 2007.05.31.
(450) GAZ 20/2007

---

**(111) 921.328**
**(541) REPLENISH**
(511) 5
(580) 2007.05.31.
(450) GAZ 20/2007

---

**(111) 921.330**
**(546)**

(511) 12
(580) 2007.05.31.
(450) GAZ 20/2007

---

**(111) 921.340**
**(546)**

(511) 7, 11, 21, 37, 42
(580) 2007.05.31.
(450) GAZ 20/2007

---

**(111) 921.351**
**(546)**

(511) 36
(580) 2007.05.31.
(450) GAZ 20/2007

---

**(111) 921.359**
**(541) TELEGRAAF MEDIA GROEP**
(511) 9, 16, 41
(580) 2007.05.31.
(450) GAZ 20/2007

---

**(111) 921.361**
**(541) Avi-Drome**
(511) 9, 35, 41–42
(580) 2007.05.31.
(450) GAZ 20/2007

---

**(111) 921.363**
**(546)**

(511) 39–40
(580) 2007.05.31.
(450) GAZ 20/2007

---

**(111) 921.365**
**(546)**

(511) 39–40
(580) 2007.05.31.
(450) GAZ 20/2007

---

**(111) 921.367**
**(546)**

(511) 39–40
(580) 2007.05.31.
(450) GAZ 20/2007

---

**(111) 921.368**
**(546)**

(511) 39–40
(580) 2007.05.31.
(450) GAZ 20/2007

---

**(111) 921.381**
**(546)**

(511) 18, 24–25
(580) 2007.05.31.
(450) GAZ 20/2007

---

**(111) 921.382**
**(546)**

(511) 10
(580) 2007.05.31.
(450) GAZ 20/2007

---

**(111) 921.393**
**(546)**

(511) 19–20, 24, 27
(580) 2007.05.31.
(450) GAZ 20/2007

---

**(111) 921.446**
**(546)**

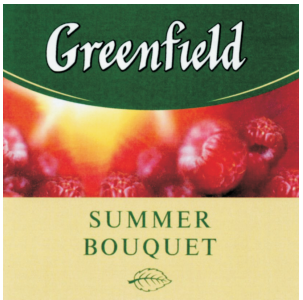


(511) 30
(580) 2007.05.31.
(450) GAZ 20/2007

---

**(111) 921.459**
**(541) 3BDIO**
(511) 9
(580) 2007.05.31.
(450) GAZ 20/2007

---

**(111) 921.464**
**(541) Freedom tower make love not war**
(511) 10, 25, 30
(580) 2007.05.31.
(450) GAZ 20/2007

---

**(111) 921.471**
**(546)**

SKINDIVIDUAL

(511) 3
(580) 2007.05.31.
(450) GAZ 20/2007

---

**(111) 921.473**
**(546)**

Medved Group
Transport & Logistic System

(511) 39
(580) 2007.05.31.
(450) GAZ 20/2007

---

**(111) 921.475**
**(541) AQUABLOCK**
(511) 1, 17
(580) 2007.05.31.
(450) GAZ 20/2007

---

**(111) 921.483**
**(541) Tekrum**
(511) 30
(580) 2007.05.31.
(450) GAZ 20/2007

---

**(111) 921.487**
**(541) MATCH-YOUR-TYPE**
(511) 1, 3
(580) 2007.05.31.
(450) GAZ 20/2007

---

**(111) 921.526**
**(546)**

(511) 29–30
(580) 2007.05.31.
(450) GAZ 20/2007

---

**(111) 921.544**
**(546)**

(511) 3, 6–9
(580) 2007.05.31.
(450) GAZ 20/2007

---

**(111) 921.550**
**(546)**

permaflex
IL FAMOSO MATERASSO

(511) 20
(580) 2007.05.31.
(450) GAZ 20/2007

---

**(111) 921.574**
**(546)**

wtny club

(511) 25
(580) 2007.05.31.
(450) GAZ 20/2007

---

**(111) 921.588**
**(546)**

NUGA BEST

(511) 10, 35
(580) 2007.05.31.
(450) GAZ 20/2007

---

**(111) 921.592**
**(541) RTEC**
(511) 1, 17, 37
(580) 2007.05.31.
(450) GAZ 20/2007

---

**(111) 921.595**
**(546)**

(511) 9
(580) 2007.05.31.
(450) GAZ 20/2007

---

**(111) 921.596**
**(546)**

SPO2RT ENERGY

(511) 32
(580) 2007.05.31.
(450) GAZ 20/2007

**(111) 921.597**
**(546)**

水中花

(511) 25
(580) 2007.05.31.
(450) GAZ 20/2007

**(111) 921.601**
**(541) SHOE ZONE**
(511) 25, 35
(580) 2007.05.31.
(450) GAZ 20/2007

**(111) 921.621**
**(546)**

(511) 30
(580) 2007.05.31.
(450) GAZ 20/2007

**(111) 921.623**
**(546)**

(511) 28
(580) 2007.05.31.
(450) GAZ 20/2007

**(111) 921.654**
**(546)**

(511) 9, 18, 25
(580) 2007.05.31.
(450) GAZ 20/2007

**(111) 921.655**
**(541) ICARUS**
(511) 14
(580) 2007.05.31.
(450) GAZ 20/2007

**(111) 921.656**
**(541) COLLECTION CROISIERE**
(511) 3
(580) 2007.05.31.
(450) GAZ 20/2007

**(111) 921.663**
**(546)**

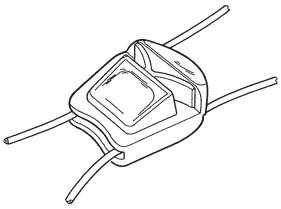

(511) 18, 25–26
(580) 2007.05.31.
(450) GAZ 20/2007

**(111) 921.669**
**(546)**

(511) 25
(580) 2007.05.31.
(450) GAZ 20/2007

**(111) 921.683**
**(546)**

(511) 6, 9
(580) 2007.05.31.
(450) GAZ 20/2007

**(111) 921.685**
**(546)**

NANOBLESSE

(511) 25
(580) 2007.05.31.
(450) GAZ 20/2007

**(111) 921.699**
**(546)**

(511) 29
(580) 2007.05.31.
(450) GAZ 20/2007

**(111) 921.736**
**(541) PRESTIGE WOMAN**
(511) 3, 5, 16
(580) 2007.05.31.
(450) GAZ 20/2007

---

**(111) 921.738**
**(546)**
BELLISSIMA
(511) 18, 25, 35
(580) 2007.05.31.
(450) GAZ 20/2007

---

**(111) 921.740**
**(541) synergo**
(511) 3, 32, 44
(580) 2007.05.31.
(450) GAZ 20/2007

---

**(111) 921.742**
**(541) Aera**
(511) 32, 41, 44
(580) 2007.05.31.
(450) GAZ 20/2007

---

**(111) 921.752**
**(541) CUBITO**
(511) 16, 21, 29
(580) 2007.05.31.
(450) GAZ 20/2007

---

**(111) 921.754**
**(546)**
AcryliCon
(511) 1, 19
(580) 2007.05.31.
(450) GAZ 20/2007

---

**(111) 921.757**
**(541) KIND**
(511) 9–10, 37, 42, 44
(580) 2007.05.31.
(450) GAZ 20/2007

---

**(111) 921.760**
**(546)**
argo GROUP
(511) 35, 39, 42
(580) 2007.05.31.
(450) GAZ 20/2007

---

**(111) 921.774**
**(546)**
TRI Plus
(511) 6, 11, 19
(580) 2007.05.31.
(450) GAZ 20/2007

---

**(111) 921.776**
**(541) CLASSICA**
(511) 19–21
(580) 2007.05.31.
(450) GAZ 20/2007

---

**(111) 921.784**
**(541) ACCTUS**
(511) 35–36, 42
(580) 2007.05.31.
(450) GAZ 20/2007

---

**(111) 921.787**
**(546)**
MOS BURGER
(511) 29–30, 32–33, 43
(580) 2007.05.31.
(450) GAZ 20/2007

---

**(111) 921.793**
**(541) BILOMAX**
(511) 5
(580) 2007.05.31.
(450) GAZ 20/2007

---

**(111) 921.794**
**(541) SEPTOLETE NEO**
(511) 5
(580) 2007.05.31.
(450) GAZ 20/2007

---

**(111) 921.795**
**(541) SEPTOLETENEO**
(511) 5
(580) 2007.05.31.
(450) GAZ 20/2007

---

**(111) 921.804**
**(541) Tappadas**
(511) 29–30
(580) 2007.05.31.
(450) GAZ 20/2007

---

**(111) 921.806**
**(541) ANGINOL**
(511) 5
(580) 2007.05.31.
(450) GAZ 20/2007

---

**(111) 921.807**
**(541) Butterfly**
(511) 18, 24–25, 28
(580) 2007.05.31.
(450) GAZ 20/2007

---

**(111) 921.808**
**(546)**

(511) 18, 24–25, 28
(580) 2007.05.31.
(450) GAZ 20/2007

---

**(111) 921.812**
**(546)**

(511) 25
(580) 2007.05.31.
(450) GAZ 20/2007

---

**(111) 921.820**
**(546)**

(511) 9, 12, 20, 28
(580) 2007.05.31.
(450) GAZ 20/2007

---

**(111) 921.834**
**(546)**

(511) 9, 38, 41–42
(580) 2007.05.31.
(450) GAZ 20/2007

---

**(111) 921.849**
**(546)**

(511) 6, 19, 35–37, 41–42
(580) 2007.05.31.
(450) GAZ 20/2007

---

**(111) 921.850**
**(546)**

(511) 36
(580) 2007.05.31.
(450) GAZ 20/2007

---

**(111) 921.851**
**(546)**

(511) 36
(580) 2007.05.31.
(450) GAZ 20/2007

---

**(111) 921.852**
**(541) EURO PROVIDUS**
(511) 36
(580) 2007.05.31.
(450) GAZ 20/2007

---

**(111) 921.853**
**(546)**

(511) 9, 25, 28
(580) 2007.05.31.
(450) GAZ 20/2007

---

**(111) 921.854**
**(546)**

(511) 9, 25, 28
(580) 2007.05.31.
(450) GAZ 20/2007

---

**(111) 921.855**
**(546)**

(511) 25, 35
(580) 2007.05.31.
(450) GAZ 20/2007

---

**(111) 921.910**
**(546)**

(511) 1, 29–30
(580) 2007.05.31.
(450) GAZ 20/2007

**(111) 921.911**
**(546)**

(511) 1, 29–30
(580) 2007.05.31.
(450) GAZ 20/2007

**(111) 921.912**
**(541) EMEKA**
(511) 16
(580) 2007.05.31.
(450) GAZ 20/2007

**(111) 921.920**
**(546)**

GOLD

(511) 41, 43
(580) 2007.05.31.
(450) GAZ 20/2007

**(111) 921.922**
**(546)**

bliss

(511) 3
(580) 2007.05.31.
(450) GAZ 20/2007

**(111) 921.934**
**(546)**

(511) 25
(580) 2007.05.31.
(450) GAZ 20/2007

**(111) 921.935**
**(541) Saxon**
(511) 31
(580) 2007.05.31.
(450) GAZ 20/2007

**(111) 921.937**
**(541) TERRA BIOLOGICA**
(511) 33
(580) 2007.05.31.
(450) GAZ 20/2007

**(111) 921.940**
**(546)**

(511) 35, 38, 42
(580) 2007.05.31.
(450) GAZ 20/2007

**(111) 921.943**
**(546)**

(511) 21
(580) 2007.05.31.
(450) GAZ 20/2007

**(111) 921.944**
**(546)**

SUNZONE

(511) 11
(580) 2007.05.31.
(450) GAZ 20/2007

**(111) 921.950**
**(546)**

(511) 33
(580) 2007.05.31.
(450) GAZ 20/2007

**(111) 921.961**
**(546)**

(511) 32
(580) 2007.05.31.
(450) GAZ 20/2007

---

**(111) 921.968**
**(546)**

COLUMBUS IT

(511) 9, 42
(580) 2007.05.31.
(450) GAZ 20/2007

---

**(111) 921.977**
**(541) Viventa**
(511) 3, 5
(580) 2007.05.31.
(450) GAZ 20/2007

---

**(111) 921.978**
**(541) Sana plus**
(511) 3, 5
(580) 2007.05.31.
(450) GAZ 20/2007

---

**(111) 921.989**
**(541) JASONWOOD**
(511) 25
(580) 2007.05.31.
(450) GAZ 20/2007

---

**(111) 921.990**
**(546)**

(511) 25
(580) 2007.05.31.
(450) GAZ 20/2007

---

**(111) 921.991**
**(546)**

(511) 16
(580) 2007.05.31.
(450) GAZ 20/2007

---

**(111) 922.012**
**(546)**

(511) 25
(580) 2007.05.31.
(450) GAZ 20/2007

---

**(111) 922.014**
**(541) SCHNEIDER GLOBAL SUPPLY CHAIN MANAGEMENT**
(511) 39
(580) 2007.05.31.
(450) GAZ 20/2007

---

**(111) 921.181**
**(541) CLOS DES BOUVERIES**
(511) 33
(580) 2007.05.31.
(450) GAZ 20/2007

---

**(111) 661.805**
**(541) bonbini**
(511) 25
(580) 2007.05.10.
(450) GAZ 17/2007

---

**(111) 663.322**
**(541) Bodyflirt**
(511) 25
(580) 2007.05.10.
(450) GAZ 17/2007

---

**(111) 694.204**
**(541) CARADO**
(511) 20–21, 28
(580) 2007.05.10.
(450) GAZ 17/2007

---

**(111) 706.864**
**(546)**

(511) 1, 3, 16
(580) 2007.05.10.
(450) GAZ 17/2007

---

**(111) 832.234**
**(546)**

(511) 3, 26, 44
(580) 2007.05.10.
(450) GAZ 17/2007

---

**(111) 835.691**
**(546)**

(511) 14
(580) 2007.05.10.
(450) GAZ 17/2007

---

**(111) 845.291**
**(546)**

(511) 25
(580) 2007.05.10.
(450) GAZ 17/2007

---

**(111) 848.107**
**(541) NATURA**
(511) 11
(580) 2007.05.10.
(450) GAZ 17/2007

---

**(111) 869.927**
**(546)**

MARANI
МАРАНИ

(511) 33, 35
(580) 2007.05.10.
(450) GAZ 17/2007

---

**(111) 919.193**
**(546)** TATNEFT

(511) 1–14, 16–17, 19–21, 24–25, 27, 34–42, 45
(580) 2007.05.10.
(450) GAZ 17/2007

---

**(111) 919.194**
**(546)** ТАТНЕФТЬ

(511) 1–14, 16–17, 19–21, 24–25, 27, 34–42, 45
(580) 2007.05.10.
(450) GAZ 17/2007

---

**(111) 919.195**
**(546)**

(511) 1–45
(580) 2007.05.10.
(450) GAZ 17/2007

---

**(111) 919.208**
**(541) FLORASOLE**
(511) 3
(580) 2007.05.10.
(450) GAZ 17/2007

---

**(111) 919.217**
**(541) SPAR FRUBI - DOO**
(511) 29, 32
(580) 2007.05.10.
(450) GAZ 17/2007

---

**(111) 919.222**
**(541) traceman**
(511) 9, 16, 42
(580) 2007.05.10.
(450) GAZ 17/2007

---

**(111) 919.260**
**(546)**

(511) 1–2, 9, 11, 37
(580) 2007.05.10.
(450) GAZ 17/2007

---

**(111) 919.262**
**(546)**

(511) 44
(580) 2007.05.10.
(450) GAZ 17/2007

---

**(111) 919.272**
**(541) PDK**
(511) 12
(580) 2007.05.10.
(450) GAZ 17/2007

---

**(111) 919.277**
**(541) COVET**
(511) 3
(580) 2007.05.10.
(450) GAZ 17/2007

---

**(111) 919.283**
**(541) ALTRO CONTRAX**
(511) 27
(580) 2007.05.10.
(450) GAZ 17/2007

---

**(111) 919.315**
**(546)**

(511) 9–10, 35–36
(580) 2007.05.10.
(450) GAZ 17/2007

---

**(111) 919.322**
**(546)**

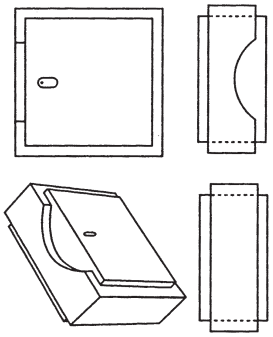

(511) 3
(580) 2007.05.10.
(450) GAZ 17/2007

---

**(111) 919.338**
**(546)**

(511) 11
(580) 2007.05.10.
(450) GAZ 17/2007

---

**(111) 919.352**
**(546)**

(511) 5, 16, 35, 39
(580) 2007.05.10.
(450) GAZ 17/2007

---

**(111) 919.360**
**(546)**

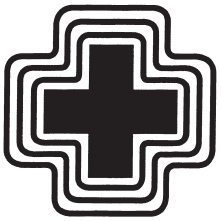

(511) 3, 5, 35
(580) 2007.05.10.
(450) GAZ 17/2007

---

**(111) 919.373**
**(541) FOGGY ESTASI**
(511) 25
(580) 2007.05.10.
(450) GAZ 17/2007

---

**(111) 919.380**
**(541) eNett**
(511) 36, 39, 42
(580) 2007.05.10.
(450) GAZ 17/2007

---

**(111) 919.449**
**(541) Pictura**
(511) 19
(580) 2007.05.10.
(450) GAZ 17/2007

---

**(111) 919.450**
**(541) Eternit Natura**
(511) 19
(580) 2007.05.10.
(450) GAZ 17/2007

---

**(111) 919.451**
**(541) Eternit Pictura**
(511) 19
(580) 2007.05.10.
(450) GAZ 17/2007

---

**(111) 919.452**
**(541) Natura**
(511) 19
(580) 2007.05.10.
(450) GAZ 17/2007

**(111) 919.453**
**(546)**

(511) 8
(580) 2007.05.10.
(450) GAZ 17/2007

**(111) 919.458**
**(546)**

(511) 24, 27
(580) 2007.05.10.
(450) GAZ 17/2007

**(111) 919.460**
**(541) SOLJAH**
(511) 25
(580) 2007.05.10.
(450) GAZ 17/2007

**(111) 919.482**
**(541) SIMPLY BANK**
(511) 9, 16, 35–36
(580) 2007.05.10.
(450) GAZ 17/2007

**(111) 919.488**
**(546)**

(511) 35–36, 38, 42
(580) 2007.05.10.
(450) GAZ 17/2007

**(111) 919.490**
**(546)**

(511) 25, 33, 35, 41, 45
(580) 2007.05.10.
(450) GAZ 17/2007

**(111) 919.494**
**(541) Nobilin Gelenk**
(511) 5, 29–30
(580) 2007.05.10.
(450) GAZ 17/2007

**(111) 919.515**
**(541) X-FREEZE**
(511) 1
(580) 2007.05.10.
(450) GAZ 17/2007

**(111) 919.520**
**(541) HYUNDAI i30**
(511) 12
(580) 2007.05.10.
(450) GAZ 17/2007

**(111) 919.521**
**(541) FlexiSLIC**
(511) 9
(580) 2007.05.10.
(450) GAZ 17/2007

**(111) 919.527**
**(541) ORIFLAME SILK AND CASHMERE**
(511) 3
(580) 2007.05.10.
(450) GAZ 17/2007

**(111) 919.538**
**(546)**

(511) 1–45
(580) 2007.05.10.
(450) GAZ 17/2007

**(111) 919.539**
**(541) MAREMONTI**
(511) 14
(580) 2007.05.10.
(450) GAZ 17/2007

**(111) 919.572**
**(541) CLIMAVISION**
(511) 24
(580) 2007.05.10.
(450) GAZ 17/2007

**(111) 919.603**
**(541) PROLonger Felix**
(511) 1
(580) 2007.05.10.
(450) GAZ 17/2007

**(111) 919.610**
**(546)**

(511) 33
(580) 2007.05.10.
(450) GAZ 17/2007

---

**(111) 919.641**
**(546)**

(511) 12
(580) 2007.05.10.
(450) GAZ 17/2007

---

**(111) 919.666**
**(546)**

(511) 39
(580) 2007.05.10.
(450) GAZ 17/2007

---

**(111) 919.670**
**(541) DONKI**
(511) 16, 18
(580) 2007.05.10.
(450) GAZ 17/2007

---

**(111) 919.683**
**(546)**

(511) 35, 39, 43
(580) 2007.05.10.
(450) GAZ 17/2007

---

**(111) 919.690**
**(541) UNIFLOCK**
(511) 5
(580) 2007.05.10.
(450) GAZ 17/2007

---

**(111) 919.699**
**(541) ICW**
(511) 9–10, 16, 35–38, 41–42, 44
(580) 2007.05.10.
(450) GAZ 17/2007

---

**(111) 919.700**
**(546)**

(511) 1, 3–4
(580) 2007.05.10.
(450) GAZ 17/2007

---

**(111) 919.732**
**(541) ALTEX - ALTERNATIVE EXCHANGE**
(580) 2007.05.10.
(450) GAZ 17/2007

---

**(111) 919.733**
**(541) ALTEX**
(580) 2007.05.10.
(450) GAZ 17/2007

---

**(111) 919.738**
**(546)**

(511) 19, 21
(580) 2007.05.10.
(450) GAZ 17/2007

---

**(111) 919.743**
**(541) ELECTRONICMAG**
(511) 9, 11, 42
(580) 2007.05.10.
(450) GAZ 17/2007

---

**(111) 919.746**
**(541) TURBOMAG**
(511) 9, 11, 42
(580) 2007.05.10.
(450) GAZ 17/2007

---

**(111) 919.747**
**(541) ILLUMESH**
(511) 6, 9, 11, 35, 37, 41–42
(580) 2007.05.10.
(450) GAZ 17/2007

---

**(111) 919.756**
**(541) FROG PRINCESS**
(511) 9, 28, 42
(580) 2007.05.10.
(450) GAZ 17/2007

---

**(111) 921.111**
**(546)**

(511) 3, 5
(580) 2007.05.31.
(450) GAZ 20/2007

---

**(111) 921.193**
**(546)**

(511) 10
(580) 2007.05.31.
(450) GAZ 20/2007

---

**(111) 921.200**
**(546)**

(511) 32
(580) 2007.05.31.
(450) GAZ 20/2007

---

**(111) 921.290**
**(546)**

(511) 3
(580) 2007.05.31.
(450) GAZ 20/2007

---

**(111) 783.072**
**(541) TALIKA**
(511) 3
(580) 2007.05.03.
(450) GAZ 16/2007

---

**(111) 829.161**
**(546)**

(511) 20, 24
(580) 2007.05.03.
(450) GAZ 16/2007

---

**(111) 907.029**
**(541) KOK**
(511) 7, 12, 17
(580) 2007.05.03.
(450) GAZ 16/2007

---

**(111) 915.196**
**(541) MARIO BRUNI**
(511) 25
(580) 2007.05.03.
(450) GAZ 16/2007

---

**(111) 918.465**
**(541) EMINENT**
(511) 31
(580) 2007.05.03.
(450) GAZ 16/2007

---

**(111) 918.488**
**(541) Sportsman**
(511) 35, 38, 41–43
(580) 2007.05.03.
(450) GAZ 16/2007

---

**(111) 918.527**
**(541) Wanit-Fulgurit Structura**
(511) 19
(580) 2007.05.03.
(450) GAZ 16/2007

---

**(111) 918.572**
**(546)**

(511) 9, 16, 41
(580) 2007.05.03.
(450) GAZ 16/2007

---

**(111) 918.575**
**(546)**

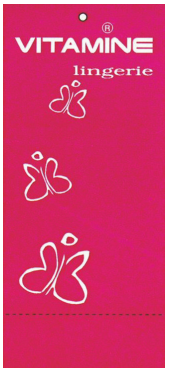


(511) 25
(580) 2007.05.03.
(450) GAZ 16/2007

---

**(111) 918.579**
**(541) X5L**
(511) 7–8
(580) 2007.05.03.
(450) GAZ 16/2007

---

**(111) 918.610**
**(541) Caffé dell Amore**
(511) 29, 32–33
(580) 2007.05.03.
(450) GAZ 16/2007

---

**(111) 918.615**
**(541) THP**
(511) 12
(580) 2007.05.03.
(450) GAZ 16/2007

---

**(111) 918.949**
**(546)**

(511) 12, 14, 16, 18, 24–25, 28
(580) 2007.05.03.
(450) GAZ 16/2007

---

**(111) 918.973**
**(541) TANAX**
(511) 6–7, 12, 35, 37, 39, 42
(580) 2007.05.03.
(450) GAZ 16/2007

---

**(111) 918.974**
**(546)**

(511) 25
(580) 2007.05.03.
(450) GAZ 16/2007

---

**(111) 918.975**
**(546)**

(511) 29
(580) 2007.05.03.
(450) GAZ 16/2007

---

**(111) 918.995**
**(541) JUSTICE BROS.**
(511) 1, 3–4
(580) 2007.05.03.
(450) GAZ 16/2007

---

**(111) 919.012**
**(546)**

(511) 15
(580) 2007.05.03.
(450) GAZ 16/2007

---

**(111) 919.013**
**(541) adcatch**
(511) 35–36, 38, 41–42
(580) 2007.05.03.
(450) GAZ 16/2007

---

**(111) 919.014**
**(546)**

(511) 15
(580) 2007.05.03.
(450) GAZ 16/2007

---

**(111) 919.015**
**(546)**

(511) 9, 15
(580) 2007.05.03.
(450) GAZ 16/2007

---

**(111) 919.017**
**(546)**

(511) 29–30, 32
(580) 2007.05.03.
(450) GAZ 16/2007

---

**(111) 920.695**
**(541) LUMI~BUS**
(511) 12
(580) 2007.05.24.
(450) GAZ 19/2007

---

**(111) 711.237**
**(546)**

V I A T O R

(511) 14, 16, 18
(580) 2007.05.10.
(450) GAZ 17/2007

---

**(111) 919.247**
**(541) INFOWATCH**
(511) 9, 42
(580) 2007.05.10.
(450) GAZ 17/2007

---

**(111) 919.438**
**(546)**

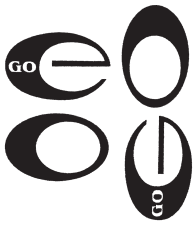


(511) 18, 25
(580) 2007.05.10.
(450) GAZ 17/2007

---

**(111) 919.772**
**(546)**

(511) 35–36, 39
(580) 2007.05.10.
(450) GAZ 17/2007

---

**(111) 563.340**
**(541) MYBIKE**
(511) 25
(580) 2007.05.17.
(450) GAZ 18/2007

---

**(111) 593.351**
**(546)**

LE PALAIS DES THÉS

(511) 21, 29–30
(580) 2007.05.17.
(450) GAZ 18/2007

---

**(111) 657.885**
**(541) SYNOVA**
(511) 9
(580) 2007.05.17.
(450) GAZ 18/2007

---

**(111) 810.754**
**(541) MULTIBRONCH**
(511) 5, 30
(580) 2007.05.17.
(450) GAZ 18/2007

---

**(111) 822.294**
**(541) BIOCEVAL**
(511) 1, 4, 19, 29, 31, 39–40, 42
(580) 2007.05.17.
(450) GAZ 18/2007

---

**(111) 905.635**
**(541) VECTIN**
(511) 5
(580) 2007.05.17.
(450) GAZ 18/2007

---

**(111) 919.790**
**(541) ALEX**
(580) 2007.05.17.
(450) GAZ 18/2007

---

**(111) 919.791**
**(541) ALEX EXCHANGE**
(580) 2007.05.17.
(450) GAZ 18/2007

---

**(111) 919.796**
**(546)**

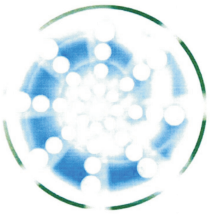

(511) 3
(580) 2007.05.17.
(450) GAZ 18/2007

---

**(111) 919.810**
**(541) Vitango**
(511) 5, 29–30
(580) 2007.05.17.
(450) GAZ 18/2007

**(111) 919.812**
**(541) Thalax**
(511) 5, 29–30
(580) 2007.05.17.
(450) GAZ 18/2007

**(111) 919.828**
**(546)**

(511) 34
(580) 2007.05.17.
(450) GAZ 18/2007

**(111) 919.839**
**(541) OptiFresh**
(511) 3
(580) 2007.05.17.
(450) GAZ 18/2007

**(111) 919.861**
**(546)**

(511) 24
(580) 2007.05.17.
(450) GAZ 18/2007

**(111) 919.876**
**(541) CARLO CONTE**
(511) 6, 14, 16, 19–22, 24, 35, 42
(580) 2007.05.17.
(450) GAZ 18/2007

**(111) 919.893**
**(541) HeraSample**
(511) 40, 42
(580) 2007.05.17.
(450) GAZ 18/2007

**(111) 919.905**
**(541) DANIEL BEBETO**
(511) 25
(580) 2007.05.17.
(450) GAZ 18/2007

**(111) 919.913**
**(546)**

(511) 7
(580) 2007.05.17.
(450) GAZ 18/2007

**(111) 919.930**
**(546)**

(511) 34
(580) 2007.05.17.
(450) GAZ 18/2007

**(111) 919.942**
**(541) IMMOTOTAL**
(511) 36–38, 42
(580) 2007.05.17.
(450) GAZ 18/2007

**(111) 919.990**
**(546)**

(511) 4, 7, 9, 11, 37, 41–42
(580) 2007.05.17.
(450) GAZ 18/2007

**(111) 920.046**
**(546)**

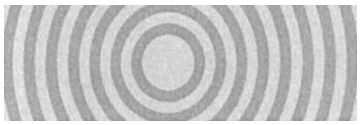

(511) 1, 16–17, 19
(580) 2007.05.17.
(450) GAZ 18/2007

**(111) 920.047**
**(546)**

(511) 3, 5
(580) 2007.05.17.
(450) GAZ 18/2007

**(111) 920.048**
**(546)**

(511) 3, 5
(580) 2007.05.17.
(450) GAZ 18/2007

**(111) 920.053**
**(541) CLAMA**
(511) 29–31
(580) 2007.05.17.
(450) GAZ 18/2007

**(111) 920.065**
**(546)**

(511) 12
(580) 2007.05.17.
(450) GAZ 18/2007

**(111) 920.067**
**(541) SILK**
(511) 32–33, 43
(580) 2007.05.17.
(450) GAZ 18/2007

**(111) 920.077**
**(541) NUTRISODA**
(511) 5, 30, 32
(580) 2007.05.17.
(450) GAZ 18/2007

**(111) 920.082**
**(546)**

(511) 32–33, 43
(580) 2007.05.17.
(450) GAZ 18/2007

**(111) 920.084**
**(546)**

(511) 32–33, 43
(580) 2007.05.17.
(450) GAZ 18/2007

**(111) 920.102**
**(541) Epuron**
(511) 35–36, 42
(580) 2007.05.17.
(450) GAZ 18/2007

**(111) 920.103**
**(541) Kizikli Netto**
(511) 32
(580) 2007.05.17.
(450) GAZ 18/2007

**(111) 920.105**
**(546)**

(511) 9, 11
(580) 2007.05.17.
(450) GAZ 18/2007

**(111) 920.114**
**(541) MANUM**
(511) 35–36, 38
(580) 2007.05.17.
(450) GAZ 18/2007

**(111) 920.141**
**(541) ATAK**
(511) 35, 37, 39
(580) 2007.05.17.
(450) GAZ 18/2007

**(111) 920.154**
**(546)**

(511) 7, 9, 16, 37, 40–42
(580) 2007.05.17.
(450) GAZ 18/2007

**(111) 920.157**
**(541) BLONDME**
(511) 3
(580) 2007.05.17.
(450) GAZ 18/2007

**(111) 920.166**
**(541) WIDIA HEINLEIN**
(511) 6–9
(580) 2007.05.17.
(450) GAZ 18/2007

**(111) 920.179**
**(541) TONITE**
(511) 3, 9, 14, 18, 25, 32
(580) 2007.05.17.
(450) GAZ 18/2007

**(111) 920.250**
**(546)**

(511) 6, 20
(580) 2007.05.17.
(450) GAZ 18/2007

**(111) 920.260**
**(546)**

(511) 4, 35, 37, 39–40
(580) 2007.05.17.
(450) GAZ 18/2007

**(111) 920.261**
**(541) TOYOU**
(511) 7, 12
(580) 2007.05.17.
(450) GAZ 18/2007

**(111) 920.275**
**(546)**

(511) 1, 5, 29–33, 35, 39–40
(580) 2007.05.17.
(450) GAZ 18/2007

**(111) 920.284**
**(541) Duracryl**
(511) 2–3
(580) 2007.05.17.
(450) GAZ 18/2007

**(111) 920.288**
**(541) FROZEN DREAM**
(511) 29–30
(580) 2007.05.17.
(450) GAZ 18/2007

**(111) 920.289**
**(541) TIRADELL**
(511) 29–30
(580) 2007.05.17.
(450) GAZ 18/2007

**(111) 920.336**
**(541) PLANET WOOD**
(511) 1–2, 6, 17, 19, 27, 37
(580) 2007.05.17.
(450) GAZ 18/2007

**(111) 920.340**
**(541) Toma Frutado**
(511) 30, 32–33
(580) 2007.05.17.
(450) GAZ 18/2007

**(111) 920.341**
**(541) Frutado**
(511) 30, 32–33
(580) 2007.05.17.
(450) GAZ 18/2007

**(111) 920.364**
**(541) ASSO**
(511) 28
(580) 2007.05.17.
(450) GAZ 18/2007

**(111) 920.393**
**(546)**

(511) 1, 3, 5, 21
(580) 2007.05.17.
(450) GAZ 18/2007

**(111) 920.394**
**(546)**

(511) 25
(580) 2007.05.17.
(450) GAZ 18/2007

**(111) 920.400**
**(541) ROXY**
(511) 30
(580) 2007.05.17.
(450) GAZ 18/2007

**(111) 901.360**
**(541) DAMA DE TORO**
(511) 33
(580) 2007.05.24.
(450) GAZ 19/2007

**(111) 920.533**
**(541) EMPACHER**
(511) 12, 28, 36–37, 42
(580) 2007.05.24.
(450) GAZ 19/2007

**(111) 920.561**
**(541) ALPI**
(511) 29
(580) 2007.05.24.
(450) GAZ 19/2007

**(111) 921.058**
**(541) VIAQUA**
(511) 12
(580) 2007.05.24.
(450) GAZ 19/2007

**(111) 685.016**
**(541) HDI**
(511) 12
(580) 2007.05.31.
(450) GAZ 20/2007

**(111) 895.916**
**(546)** *Brijuni*
(511) 18, 25–26
(580) 2007.05.31.
(450) GAZ 20/2007

A rovat 431 db közlést tartalmaz.

# Bejegyzések a kiegészítő lajstromba

## A védjegybejelentés magyarországi oltalmának elismerése

**(111) 650.266**
(151) 2007.10.06.

**(111) 755.001**
(151) 2007.10.20.

**(111) 755.458**
(151) 2007.10.20.

**(111) 690.222**
(151) 2007.10.27.

**(111) 527.870**
(151) 2007.10.13.

**(111) 529.044**
(151) 2007.10.13.

**(111) 617.406**
(151) 2007.10.13.

**(111) 694.779**
(151) 2007.10.13.

**(111) 711.265**
(151) 2007.10.13.

**(111) 733.415**
(151) 2007.10.13.

**(111) 751.316**
(151) 2007.10.13.

**(111) 752.883**
(151) 2007.10.13.

**(111) 753.347**
(151) 2007.10.13.

**(111) 757.413**
(151) 2007.10.13.

**(111) 785.639**
(151) 2007.10.13.

**(111) 813.037**
(151) 2007.10.13.

**(111) 829.947**
(151) 2007.10.13.

**(111) 834.157**
(151) 2007.10.13.

**(111) 838.836**
(151) 2007.10.13.

**(111) 854.321**
(151) 2007.10.13.

**(111) 860.261**
(151) 2007.10.13.

**(111) 861.035**
(151) 2007.10.13.

**(111) 876.426**
(151) 2007.10.13.

**(111) 876.827**
(151) 2007.10.13.

**(111) 895.982**
(151) 2007.10.13.

**(111) 895.999**
(151) 2007.10.13.

**(111) 896.006**
(151) 2007.10.13.

**(111) 896.012**
(151) 2007.10.13.

**(111) 896.026**
(151) 2007.10.13.

**(111) 896.027**
(151) 2007.10.13.

**(111) 896.031**
(151) 2007.10.13.

**(111) 896.035**
(151) 2007.10.13.

**(111) 896.038**
(151) 2007.10.13.

**(111) 896.039**
(151) 2007.10.13.

**(111) 896.051**
(151) 2007.10.13.

**(111) 896.053**
(151) 2007.10.13.

**(111) 896.098**
(151) 2007.10.13.

**(111) 896.103**
(151) 2007.10.13.

**(111) 896.106**
(151) 2007.10.13.

**(111) 896.120**
(151) 2007.10.13.

**(111) 896.122**
(151) 2007.10.13.

**(111) 896.137**
(151) 2007.10.13.

**(111) 896.138**
(151) 2007.10.13.

**(111) 896.141**
(151) 2007.10.13.

**(111) 896.145**
(151) 2007.10.13.

**(111) 896.151**
(151) 2007.10.13.

**(111) 896.152**
(151) 2007.10.13.

**(111) 896.153**
(151) 2007.10.13.

**(111) 896.162**
(151) 2007.10.13.

**(111) 896.163**
(151) 2007.10.13.

**(111) 896.171**
(151) 2007.10.13.

**(111) 896.184**
(151) 2007.10.13.

**(111) 896.196**
(151) 2007.10.13.

**(111) 896.220**
(151) 2007.10.13.

**(111) 896.232**
(151) 2007.10.13.

**(111) 896.238**
(151) 2007.10.13.

**(111) 896.239**
(151) 2007.10.13.

**(111) 896.254**
(151) 2007.10.13.

**(111) 896.272**
(151) 2007.10.13.

**(111) 896.285**
(151) 2007.10.13.

**(111) 896.286**
(151) 2007.10.13.

**(111) 896.290**
(151) 2007.10.13.

**(111) 896.295**
(151) 2007.10.13.

**(111) 896.302**
(151) 2007.10.13.

**(111) 896.308**
(151) 2007.10.13.

**(111) 896.331**
(151) 2007.10.13.

**(111) 896.335**
(151) 2007.10.13.

**(111) 896.389**
(151) 2007.10.13.

**(111) 896.398**
(151) 2007.10.13.

**(111) 896.417**
(151) 2007.10.13.

**(111) 896.420**
(151) 2007.10.13.

**(111) 896.432**
(151) 2007.10.13.

**(111) 896.462**
(151) 2007.10.13.

**(111) 896.471**
(151) 2007.10.13.

**(111) 896.473**
(151) 2007.10.13.

**(111) 896.482**
(151) 2007.10.13.

**(111) 896.489**
(151) 2007.10.13.

**(111) 896.491**
(151) 2007.10.13.

**(111) 896.515**
(151) 2007.10.13.

**(111) 896.517**
(151) 2007.10.13.

**(111) 896.518**
(151) 2007.10.13.

**(111) 896.519**
(151) 2007.10.13.

**(111) 896.521**
(151) 2007.10.13.

**(111) 896.524**
(151) 2007.10.13.

**(111) 896.530**
(151) 2007.10.13.

**(111) 896.533**
(151) 2007.10.13.

**(111) 896.562**
(151) 2007.10.13.

**(111) 896.563**
(151) 2007.10.13.

**(111) 896.567**
(151) 2007.10.13.

**(111) 896.572**
(151) 2007.10.13.

**(111) 896.600**
(151) 2007.10.13.

**(111) 896.612**
(151) 2007.10.13.

**(111) 896.617**
(151) 2007.10.13.

**(111) 896.635**
(151) 2007.10.13.

**(111) 896.648**
(151) 2007.10.13.

**(111) 896.670**
(151) 2007.10.13.

**(111) 896.671**
(151) 2007.10.13.

**(111) 896.674**
(151) 2007.10.13.

**(111) 896.675**
(151) 2007.10.13.

**(111) 896.681**
(151) 2007.10.13.

**(111) 896.688**
(151) 2007.10.13.

**(111) 896.701**
(151) 2007.10.13.

**(111) 896.702**
(151) 2007.10.13.

**(111) 896.705**
(151) 2007.10.13.

**(111) 896.713**
(151) 2007.10.13.

**(111) 896.732**
(151) 2007.10.13.

**(111) 896.735**
(151) 2007.10.13.

**(111) 896.736**
(151) 2007.10.13.

**(111) 896.737**
(151) 2007.10.13.

**(111) 896.738**
(151) 2007.10.13.

**(111) 896.739**
(151) 2007.10.13.

**(111) 896.746**
(151) 2007.10.13.

**(111) 896.758**
(151) 2007.10.13.

**(111) 896.768**
(151) 2007.10.13.

**(111) 896.771**
(151) 2007.10.13.

**(111) 896.777**
(151) 2007.10.13.

**(111) 896.796**
(151) 2007.10.13.

**(111) 896.808**
(151) 2007.10.13.

**(111) 896.822**
(151) 2007.10.13.

**(111) 896.823**
(151) 2007.10.13.

**(111) 896.824**
(151) 2007.10.13.

**(111) 896.826**
(151) 2007.10.13.

**(111) 896.833**
(151) 2007.10.13.

**(111) 896.835**
(151) 2007.10.13.

**(111) 896.837**
(151) 2007.10.13.

**(111) 896.845**
(151) 2007.10.13.

**(111) 896.853**
(151) 2007.10.13.

**(111) 896.854**
(151) 2007.10.13.

**(111) 896.859**
(151) 2007.10.13.

**(111) 896.878**
(151) 2007.10.13.

**(111) 896.880**
(151) 2007.10.13.

**(111) 896.891**
(151) 2007.10.13.

**(111) 896.896**
(151) 2007.10.13.

**(111) 896.898**
(151) 2007.10.13.

**(111) 896.902**
(151) 2007.10.13.

**(111) 896.923**
(151) 2007.10.13.

**(111) 896.925**
(151) 2007.10.13.

**(111) 217.843**
(151) 2007.10.20.

**(111) 471.489**
(151) 2007.10.20.

**(111) 500.688**
(151) 2007.10.20.

**(111) 519.353**
(151) 2007.10.20.

**(111) 661.244**
(151) 2007.10.20.

**(111) 681.955**
(151) 2007.10.20.

**(111) 690.534**
(151) 2007.10.20.

**(111) 735.926**
(151) 2007.10.20.

**(111) 748.646**
(151) 2007.10.20.

**(111) 761.809**
(151) 2007.10.20.

**(111) 789.819**
(151) 2007.10.20.

**(111) 793.444**
(151) 2007.10.20.

**(111) 801.291**
(151) 2007.10.20.

**(111) 817.168**
(151) 2007.10.20.

**(111) 825.257**
(151) 2007.10.20.

**(111) 853.415**
(151) 2007.10.20.

**(111) 863.409**
(151) 2007.10.20.

**(111) 871.380**
(151) 2007.10.20.

**(111) 882.870**
(151) 2007.10.20.

**(111) 896.956**
(151) 2007.10.20.

**(111) 896.975**
(151) 2007.10.20.

**(111) 896.978**
(151) 2007.10.20.

**(111) 896.983**
(151) 2007.10.20.

**(111) 896.995**
(151) 2007.10.20.

**(111) 896.996**
(151) 2007.10.20.

**(111) 897.032**
(151) 2007.10.20.

**(111) 897.036**
(151) 2007.10.20.

**(111) 897.051**
(151) 2007.10.20.

**(111) 897.058**
(151) 2007.10.20.

**(111) 897.070**
(151) 2007.10.20.

**(111) 897.072**
(151) 2007.10.20.

**(111) 897.076**
(151) 2007.10.20.

**(111) 897.082**
(151) 2007.10.20.

**(111) 897.096**
(151) 2007.10.20.

**(111) 897.097**
(151) 2007.10.20.

**(111) 897.103**
(151) 2007.10.20.

**(111) 897.109**
(151) 2007.10.20.

**(111) 897.130**
(151) 2007.10.20.

**(111) 897.151**
(151) 2007.10.20.

**(111) 897.166**
(151) 2007.10.20.

**(111) 897.169**
(151) 2007.10.20.

**(111) 897.180**
(151) 2007.10.20.

**(111) 897.184**
(151) 2007.10.20.

**(111) 897.185**
(151) 2007.10.20.

**(111) 897.226**
(151) 2007.10.20.

**(111) 897.244**
(151) 2007.10.20.

**(111) 897.253**
(151) 2007.10.20.

**(111) 897.265**
(151) 2007.10.20.

**(111) 897.303**
(151) 2007.10.20.

**(111) 897.306**
(151) 2007.10.20.

**(111) 897.315**
(151) 2007.10.20.

**(111) 897.342**
(151) 2007.10.20.

**(111) 897.345**
(151) 2007.10.20.

**(111) 897.351**
(151) 2007.10.20.

**(111) 897.365**
(151) 2007.10.20.

**(111) 897.369**
(151) 2007.10.20.

**(111) 897.386**
(151) 2007.10.20.

**(111) 897.399**
(151) 2007.10.20.

**(111) 897.400**
(151) 2007.10.20.

**(111) 897.412**
(151) 2007.10.20.

**(111) 897.421**
(151) 2007.10.20.

**(111) 897.425**
(151) 2007.10.20.

**(111) 897.431**
(151) 2007.10.20.

**(111) 897.437**
(151) 2007.10.20.

**(111) 897.452**
(151) 2007.10.20.

**(111) 897.465**
(151) 2007.10.20.

**(111) 897.466**
(151) 2007.10.20.

**(111) 897.470**
(151) 2007.10.20.

**(111) 897.478**
(151) 2007.10.20.

**(111) 897.485**
(151) 2007.10.20.

**(111) 897.492**
(151) 2007.10.20.

**(111) 897.495**
(151) 2007.10.20.

**(111) 897.514**
(151) 2007.10.20.

**(111) 897.519**
(151) 2007.10.20.

**(111) 897.525**
(151) 2007.10.20.

**(111) 897.529**
(151) 2007.10.20.

**(111) 897.540**
(151) 2007.10.20.

**(111) 897.542**
(151) 2007.10.20.

**(111) 897.546**
(151) 2007.10.20.

**(111) 897.552**
(151) 2007.10.20.

**(111) 897.562**
(151) 2007.10.20.

**(111) 897.563**
(151) 2007.10.20.

**(111) 897.564**
(151) 2007.10.20.

**(111) 897.571**
(151) 2007.10.20.

**(111) 897.572**
(151) 2007.10.20.

**(111) 897.584**
(151) 2007.10.20.

**(111) 897.595**
(151) 2007.10.20.

**(111) 897.599**
(151) 2007.10.20.

**(111) 897.608**
(151) 2007.10.20.

**(111) 897.620**
(151) 2007.10.20.

**(111) 897.622**
(151) 2007.10.20.

**(111) 897.623**
(151) 2007.10.20.

**(111) 897.630**
(151) 2007.10.20.

**(111) 897.631**
(151) 2007.10.20.

**(111) 897.632**
(151) 2007.10.20.

**(111) 897.633**
(151) 2007.10.20.

**(111) 897.634**
(151) 2007.10.20.

**(111) 897.635**
(151) 2007.10.20.

**(111) 897.650**
(151) 2007.10.20.

**(111) 897.654**
(151) 2007.10.20.

**(111) 897.657**
(151) 2007.10.20.

**(111) 897.659**
(151) 2007.10.20.

**(111) 897.668**
(151) 2007.10.20.

**(111) 897.674**
(151) 2007.10.20.

**(111) 897.675**
(151) 2007.10.20.

**(111) 897.676**
(151) 2007.10.20.

**(111) 897.681**
(151) 2007.10.20.

**(111) 897.705**
(151) 2007.10.20.

**(111) 897.707**
(151) 2007.10.20.

**(111) 897.709**
(151) 2007.10.20.

**(111) 897.719**
(151) 2007.10.20.

**(111) 897.723**
(151) 2007.10.20.

**(111) 897.729**
(151) 2007.10.20.

**(111) 897.732**
(151) 2007.10.20.

**(111) 897.749**
(151) 2007.10.20.

**(111) 897.758**
(151) 2007.10.20.

**(111) 897.762**
(151) 2007.10.20.

**(111) 897.775**
(151) 2007.10.20.

**(111) 897.777**
(151) 2007.10.20.

**(111) 897.793**
(151) 2007.10.20.

**(111) 897.800**
(151) 2007.10.20.

**(111) 897.806**
(151) 2007.10.20.

**(111) 897.813**
(151) 2007.10.20.

**(111) 897.814**
(151) 2007.10.20.

**(111) 897.845**
(151) 2007.10.20.

**(111) 897.859**
(151) 2007.10.20.

**(111) 897.865**
(151) 2007.10.20.

**(111) 897.892**
(151) 2007.10.20.

**(111) 897.901**
(151) 2007.10.20.

**(111) 897.907**
(151) 2007.10.20.

**(111) 897.926**
(151) 2007.10.20.

**(111) 897.936**
(151) 2007.10.20.

**(111) 897.941**
(151) 2007.10.20.

**(111) 897.944**
(151) 2007.10.20.

**(111) 897.947**
(151) 2007.10.20.

**(111) 897.949**
(151) 2007.10.20.

**(111) 897.968**
(151) 2007.10.20.

**(111) 897.973**
(151) 2007.10.20.

**(111) 897.980**
(151) 2007.10.20.

**(111) 898.000**
(151) 2007.10.20.

**(111) 898.001**
(151) 2007.10.20.

**(111) 898.008**
(151) 2007.10.20.

**(111) 898.012**
(151) 2007.10.20.

**(111) 898.013**
(151) 2007.10.20.

**(111) 898.014**
(151) 2007.10.20.

**(111) 898.015**
(151) 2007.10.20.

**(111) 898.018**
(151) 2007.10.20.

**(111) 898.023**
(151) 2007.10.20.

**(111) 898.037**
(151) 2007.10.20.

**(111) 898.069**
(151) 2007.10.20.

**(111) 898.076**
(151) 2007.10.20.

**(111) 898.083**
(151) 2007.10.20.

**(111) 898.085**
(151) 2007.10.20.

**(111) 5.801.09A**
(151) 2007.10.27.

**(111) 655.153**
(151) 2007.10.27.

**(111) 687.804**
(151) 2007.10.27.

**(111) 729.594**
(151) 2007.10.27.

**(111) 731.777**
(151) 2007.10.27.

**(111) 742.208**
(151) 2007.10.27.

**(111) 781.880**
(151) 2007.10.27.

**(111) 782.332**
(151) 2007.10.27.

**(111) 313.942**
(151) 2007.10.06.

**(111) 376.794**
(151) 2007.10.06.

**(111) 537.272**
(151) 2007.10.06.

**(111) 647.540**
(151) 2007.10.06.

**(111) 742.416**
(151) 2007.10.06.

**(111) 744.379**
(151) 2007.10.06.

**(111) 775.447**
(151) 2007.10.06.

**(111) 787.196**
(151) 2007.10.06.

**(111) 807.682**
(151) 2007.10.06.

**(111) 808.151**
(151) 2007.10.06.

**(111) 848.127**
(151) 2007.10.06.

**(111) 863.708**
(151) 2007.10.06.

**(111) 866.008**
(151) 2007.10.06.

**(111) 872.833**
(151) 2007.10.06.

**(111) 875.998**
(151) 2007.10.06.

**(111) 878.995**
(151) 2007.10.06.

**(111) 881.443**
(151) 2007.10.06.

**(111) 881.444**
(151) 2007.10.06.

**(111) 882.529**
(151) 2007.10.06.

**(111) 895.001**
(151) 2007.10.06.

**(111) 895.002**
(151) 2007.10.06.

**(111) 895.016**
(151) 2007.10.06.

**(111) 895.019**
(151) 2007.10.06.

**(111) 895.023**
(151) 2007.10.06.

**(111) 895.049**
(151) 2007.10.06.

**(111) 895.073**
(151) 2007.10.06.

**(111) 895.092**
(151) 2007.10.06.

**(111) 895.098**
(151) 2007.10.06.

**(111) 895.102**
(151) 2007.10.06.

**(111) 895.112**
(151) 2007.10.06.

**(111) 895.120**
(151) 2007.10.06.

**(111) 895.140**
(151) 2007.10.06.

**(111) 895.141**
(151) 2007.10.06.

**(111) 895.142**
(151) 2007.10.06.

**(111) 895.144**
(151) 2007.10.06.

**(111) 895.147**
(151) 2007.10.06.

**(111) 895.156**
(151) 2007.10.06.

**(111) 895.177**
(151) 2007.10.06.

**(111) 895.178**
(151) 2007.10.06.

**(111) 895.194**
(151) 2007.10.06.

**(111) 895.205**
(151) 2007.10.06.

**(111) 895.213**
(151) 2007.10.06.

**(111) 895.214**
(151) 2007.10.06.

**(111) 895.227**
(151) 2007.10.06.

**(111) 895.245**
(151) 2007.10.06.

**(111) 895.253**
(151) 2007.10.06.

**(111) 895.258**
(151) 2007.10.06.

**(111) 895.269**
(151) 2007.10.06.

**(111) 895.273**
(151) 2007.10.06.

**(111) 895.282**
(151) 2007.10.06.

**(111) 895.285**
(151) 2007.10.06.

**(111) 895.297**
(151) 2007.10.06.

**(111) 895.313**
(151) 2007.10.06.

**(111) 895.323**
(151) 2007.10.06.

**(111) 895.337**
(151) 2007.10.06.

**(111) 895.341**
(151) 2007.10.06.

**(111) 895.345**
(151) 2007.10.06.

**(111) 895.352**
(151) 2007.10.06.

**(111) 895.365**
(151) 2007.10.06.

**(111) 895.366**
(151) 2007.10.06.

**(111) 895.377**
(151) 2007.10.06.

**(111) 895.380**
(151) 2007.10.06.

**(111) 895.401**
(151) 2007.10.06.

**(111) 895.436**
(151) 2007.10.06.

**(111) 895.444**
(151) 2007.10.06.

**(111) 895.460**
(151) 2007.10.06.

**(111) 895.480**
(151) 2007.10.06.

**(111) 895.486**
(151) 2007.10.06.

**(111) 895.493**
(151) 2007.10.06.

**(111) 783.018**
(151) 2007.10.27.

**(111) 796.027**
(151) 2007.10.27.

**(111) 799.936**
(151) 2007.10.27.

**(111) 805.306**
(151) 2007.10.27.

**(111) 819.240**
(151) 2007.10.27.

**(111) 856.781**
(151) 2007.10.27.

**(111) 873.252**
(151) 2007.10.27.

**(111) 883.597**
(151) 2007.10.27.

**(111) 886.220**
(151) 2007.10.27.

**(111) 891.771**
(151) 2007.10.27.

**(111) 894.658**
(151) 2007.10.27.

**(111) 898.105**
(151) 2007.10.27.

**(111) 898.106**
(151) 2007.10.27.

**(111) 898.112**
(151) 2007.10.27.

**(111) 898.114**
(151) 2007.10.27.

**(111) 898.121**
(151) 2007.10.27.

**(111) 898.134**
(151) 2007.10.27.

**(111) 898.140**
(151) 2007.10.27.

**(111) 898.141**
(151) 2007.10.27.

**(111) 898.142**
(151) 2007.10.27.

**(111) 898.148**
(151) 2007.10.27.

**(111) 898.149**
(151) 2007.10.27.

**(111) 898.164**
(151) 2007.10.27.

**(111) 898.165**
(151) 2007.10.27.

**(111) 898.172**
(151) 2007.10.27.

**(111) 898.180**
(151) 2007.10.27.

**(111) 898.203**
(151) 2007.10.27.

**(111) 898.207**
(151) 2007.10.27.

**(111) 898.210**
(151) 2007.10.27.

**(111) 898.223**
(151) 2007.10.27.

**(111) 898.236**
(151) 2007.10.27.

**(111) 898.251**
(151) 2007.10.27.

**(111) 898.256**
(151) 2007.10.27.

**(111) 898.272**
(151) 2007.10.27.

**(111) 898.282**
(151) 2007.10.27.

**(111) 898.283**
(151) 2007.10.27.

**(111) 898.284**
(151) 2007.10.27.

**(111) 898.291**
(151) 2007.10.27.

**(111) 898.298**
(151) 2007.10.27.

**(111) 898.304**
(151) 2007.10.27.

**(111) 898.305**
(151) 2007.10.27.

**(111) 898.310**
(151) 2007.10.27.

**(111) 898.324**
(151) 2007.10.27.

**(111) 898.325**
(151) 2007.10.27.

**(111) 898.339**
(151) 2007.10.27.

**(111) 898.341**
(151) 2007.10.27.

**(111) 898.343**
(151) 2007.10.27.

**(111) 898.348**
(151) 2007.10.27.

**(111) 898.365**
(151) 2007.10.27.

**(111) 898.372**
(151) 2007.10.27.

**(111) 898.373**
(151) 2007.10.27.

**(111) 898.394**
(151) 2007.10.27.

**(111) 898.404**
(151) 2007.10.27.

**(111) 898.407**
(151) 2007.10.27.

**(111) 898.430**
(151) 2007.10.27.

**(111) 898.431**
(151) 2007.10.27.

**(111) 898.438**
(151) 2007.10.27.

**(111) 898.449**
(151) 2007.10.27.

**(111) 898.454**
(151) 2007.10.27.

**(111) 898.458**
(151) 2007.10.27.

**(111) 898.459**
(151) 2007.10.27.

**(111) 898.463**
(151) 2007.10.27.

**(111) 898.464**
(151) 2007.10.27.

**(111) 898.493**
(151) 2007.10.27.

**(111) 898.497**
(151) 2007.10.27.

**(111) 898.499**
(151) 2007.10.27.

**(111) 898.504**
(151) 2007.10.27.

**(111) 898.505**
(151) 2007.10.27.

**(111) 898.507**
(151) 2007.10.27.

**(111) 898.516**
(151) 2007.10.27.

**(111) 898.520**
(151) 2007.10.27.

**(111) 898.521**
(151) 2007.10.27.

**(111) 898.524**
(151) 2007.10.27.

**(111) 898.535**
(151) 2007.10.27.

**(111) 898.537**
(151) 2007.10.27.

**(111) 898.545**
(151) 2007.10.27.

**(111) 895.497**
(151) 2007.10.06.

**(111) 895.524**
(151) 2007.10.06.

**(111) 895.530**
(151) 2007.10.06.

**(111) 895.532**
(151) 2007.10.06.

**(111) 895.535**
(151) 2007.10.06.

**(111) 895.537**
(151) 2007.10.06.

**(111) 895.538**
(151) 2007.10.06.

**(111) 895.547**
(151) 2007.10.06.

**(111) 895.577**
(151) 2007.10.06.

**(111) 895.586**
(151) 2007.10.06.

**(111) 895.589**
(151) 2007.10.06.

**(111) 895.598**
(151) 2007.10.06.

**(111) 895.600**
(151) 2007.10.06.

**(111) 895.604**
(151) 2007.10.06.

**(111) 895.616**
(151) 2007.10.06.

**(111) 895.626**
(151) 2007.10.06.

**(111) 895.642**
(151) 2007.10.06.

**(111) 895.646**
(151) 2007.10.06.

**(111) 895.651**
(151) 2007.10.06.

**(111) 895.681**
(151) 2007.10.06.

**(111) 895.720**
(151) 2007.10.06.

**(111) 895.726**
(151) 2007.10.06.

**(111) 895.727**
(151) 2007.10.06.

**(111) 895.731**
(151) 2007.10.06.

**(111) 895.748**
(151) 2007.10.06.

**(111) 895.758**
(151) 2007.10.06.

**(111) 895.775**
(151) 2007.10.06.

**(111) 895.791**
(151) 2007.10.06.

**(111) 895.793**
(151) 2007.10.06.

**(111) 895.808**
(151) 2007.10.06.

**(111) 895.830**
(151) 2007.10.06.

**(111) 895.831**
(151) 2007.10.06.

**(111) 895.840**
(151) 2007.10.06.

**(111) 895.848**
(151) 2007.10.06.

**(111) 895.852**
(151) 2007.10.06.

**(111) 895.856**
(151) 2007.10.06.

**(111) 895.860**
(151) 2007.10.06.

**(111) 895.861**
(151) 2007.10.06.

**(111) 895.863**
(151) 2007.10.06.

**(111) 895.872**
(151) 2007.10.06.

**(111) 895.873**
(151) 2007.10.06.

**(111) 895.875**
(151) 2007.10.06.

**(111) 895.889**
(151) 2007.10.06.

**(111) 895.910**
(151) 2007.10.06.

**(111) 895.924**
(151) 2007.10.06.

**(111) 895.945**
(151) 2007.10.06.

**(111) 898.580**
(151) 2007.10.27.

**(111) 898.584**
(151) 2007.10.27.

**(111) 898.592**
(151) 2007.10.27.

**(111) 898.595**
(151) 2007.10.27.

**(111) 898.613**
(151) 2007.10.27.

**(111) 898.632**
(151) 2007.10.27.

**(111) 898.636**
(151) 2007.10.27.

**(111) 898.646**
(151) 2007.10.27.

**(111) 898.659**
(151) 2007.10.27.

**(111) 898.673**
(151) 2007.10.27.

**(111) 898.675**
(151) 2007.10.27.

**(111) 898.679**
(151) 2007.10.27.

**(111) 898.684**
(151) 2007.10.27.

**(111) 898.688**
(151) 2007.10.27.

**(111) 898.697**
(151) 2007.10.27.

**(111) 898.713**
(151) 2007.10.27.

**(111) 898.717**
(151) 2007.10.27.

**(111) 898.720**
(151) 2007.10.27.

**(111) 898.721**
(151) 2007.10.27.

**(111) 898.746**
(151) 2007.10.27.

**(111) 898.760**
(151) 2007.10.27.

**(111) 898.763**
(151) 2007.10.27.

**(111) 898.769**
(151) 2007.10.27.

**(111) 898.779**
(151) 2007.10.27.

**(111) 898.824**
(151) 2007.10.27.

**(111) 898.854**
(151) 2007.10.27.

**(111) 898.860**
(151) 2007.10.27.

**(111) 898.873**
(151) 2007.10.27.

**(111) 898.879**
(151) 2007.10.27.

**(111) 898.911**
(151) 2007.10.27.

**(111) 898.919**
(151) 2007.10.27.

**(111) 898.955**
(151) 2007.10.27.

**(111) 898.993**
(151) 2007.10.27.

**(111) 899.019**
(151) 2007.10.27.

**(111) 899.029**
(151) 2007.10.27.

**(111) 899.036**
(151) 2007.10.27.

**(111) 899.071**
(151) 2007.10.27.

**(111) 899.090**
(151) 2007.10.27.

**(111) 899.105**
(151) 2007.10.27.

**(111) 899.122**
(151) 2007.10.27.

**(111) 899.146**
(151) 2007.10.27.

**(111) 899.150**
(151) 2007.10.27.

**(111) 898.851**
(151) 2007.10.27.

**(111) 899.046**
(151) 2007.10.27.

A rovat 533 db közlést tartalmaz.

# NEMZETKÖZI EREDETMEGJELÖLÉS-KÖZLEMÉNYEK

## Nemzetközi eredetmegjelölés-bejelentések meghirdetése

**(111) 881**
(220) 2007. 07. 13.
(450) nem ismert
**(540) KORYO SINDOKSAN SAEMMUL**
(511) Eau minérale naturelle
(Természetes ásványvíz)

---

**(111) 882**
(220) 2007. 07. 16.
(450) nem ismert
**(540) ROMANESTI**
(511) Vins rouge
(Vörösbor)

---

**(111) 883**
(220) 2007. 10. 25.
(450) nem ismert
**(540) DEVINSKA NATURALNA MINERALNA VODA**
(511) Eau minérale
(Ásványvíz)

---

A rovat 3 db közlést tartalmaz.

# INTÉZMÉNYI KÖZLEMÉNYEK

## Hirdetményi úton történő kézbesítés

A Magyar Szabadalmi Hivatal a közigazgatási hatósági eljárás és szolgáltatás általános szabályairól szóló 2004. évi CXL. törvény 80. §-a alapján – a Magyar Szabadalmi Hivatal által meghozott döntés kézbesítésének meghiúsulása következtében – hirdetményi úton közli a következő döntéseket.
A döntések a közzétételt követő 15. napon kézbesítettnek tekintendők.
A Magyar Szabadalmi Hivatal felhívja a címzettek figyelmét, hogy a hirdetményi úton közölt döntéseket személyesen vagy meghatalmazott útján a Magyar Szabadalmi Hivatalban átvehetik.

## Communication by notice

On the basis of Article 80 of Act CXL of 2004 on the General Rules of Administrative Official Procedures and Services, the Hungarian Patent Office – because of failure to have its decision delivered by service – communicates the following decisions by a notice.
The decisions shall be considered delivered on the fifteenth day after the publication of the notice.
The Hungarian Patent Office draws the addressees' attention that decisions communicated by a notice can be taken over in the Office personally or by a representative.

A döntés ügyszáma: **497/89/12**
A döntés tárgya: Végleges szabadalmi oltalom megszűnése díjfizetés elmulasztása miatt
A címzett neve: **Makrainé Dinyák Katalin**
A címzett utolsó ismert címe: Budapest, 1118 Regős u. 14. (HU)

---

A döntés ügyszáma: **736/90/20**
A döntés tárgya: Végleges szabadalmi oltalom megszűnése díjfizetés elmulasztása miatt
A címzett neve: **Reviczky János**
A címzett utolsó ismert címe: Budapest, 1032 Kiscelli köz 12. (HU)

---

A döntés ügyszáma: **M 06 01824/4**
A döntés tárgya: Védjegy lajstromozása
A címzett neve: **ITALTREND Kft.**
A címzett utolsó ismert címe: Budapest, 1087 Százados út 16. (HU)

---

A döntés ügyszáma: **M 06 02384/4**
A döntés tárgya: Védjegy lajstromozása
A címzett neve: **Zamostny Zsolt, Zamostny & Társai Ügyvédi Iroda**
A címzett utolsó ismert címe: Budapest, 1052 Régiposta u. 12. (HU)

---

A döntés ügyszáma: **M 06 02610/4**
A döntés tárgya: Védjegy lajstromozása
A címzett neve: **AQUAPROJEKT Kft.**
A címzett utolsó ismert címe: Budapest, 1111 Bartók Béla út 90. (HU)

---

A döntés ügyszáma: **M 06 02611/4**
A döntés tárgya: Védjegy lajstromozása
A címzett neve: **Barkó Péter**
A címzett utolsó ismert címe: Budapest, 1076 Garay u. 44. (HU)

---

A döntés ügyszáma: **M 06 03005/4**
A döntés tárgya: Védjegybejelentés visszavontnak tekintése
A címzett neve: **Bartha Miklós**
A címzett utolsó ismert címe: Budapest, 1072 Klauzál u. 19. I/21 (HU)

---

A döntés ügyszáma: **M 06 03006/4**
A döntés tárgya: Védjegybejelentés visszavontnak tekintése
A címzett neve: **Bartha Miklós**
A címzett utolsó ismert címe: Budapest, 1072 Klauzál u. 19. I/21 (HU)

---

A döntés ügyszáma: **M 06 03007/4**
A döntés tárgya: Védjegybejelentés visszavontnak tekintése
A címzett neve: **Bartha Miklós**
A címzett utolsó ismert címe: Budapest, 1072 Klauzál u. 19. I/21 (HU)

---

A döntés ügyszáma: **M 06 03008/4**
A döntés tárgya: Védjegy lajstromozása
A címzett neve: **Bartha Miklós**
A címzett utolsó ismert címe: Budapest, 1072 Klauzál u. 19. I/21 (HU)

---

A döntés ügyszáma: **M 07 02569/2**
A döntés tárgya: Védjegybejelentés visszavontnak tekintése
A címzett neve: **Kállai Orsolya**
A címzett utolsó ismert címe: Budapest, 1114 Bartók Béla út 39. (HU)

---

A döntés ügyszáma: **M 07 02590/2**
A döntés tárgya: Védjegybejelentés visszavontnak tekintése

A címzett neve: **Starfest Kft.**
A címzett utolsó ismert címe: Miskolc, 3524 Jósika u. 18. IX/14. (HU)

---

A döntés ügyszáma: **P 00 04152/7**
A döntés tárgya: Szabadalmi bejelentés visszavontnak tekintése
A címzett neve: **Rimóczi István**
A címzett utolsó ismert címe: Balassagyarmat, 2660 Madách liget 4. (HU)

---

A döntés ügyszáma: **P 01 05262/4**
A döntés tárgya: Szabadalmi bejelentés visszavontnak tekintése
A címzett neve: **Mürschberger Zsolt**
A címzett utolsó ismert címe: Budapest, 1139 Röppentyű köz 3. (HU)

---

A döntés ügyszáma: **P 05 00249/12**
A döntés tárgya: Ideiglenes szabadalmi oltalom megszűnése díjfizetés elmulasztása miatt
A címzett neve: **Orosz István**
A címzett utolsó ismert címe: Miskolc, 3535 Csóka u. 26. (HU)

---

A döntés ügyszáma: **P 05 00396/7**
A döntés tárgya: Ideiglenes szabadalmi oltalom megszűnése díjfizetés elmulasztása miatt
A címzett neve: **Arányi Péter**
A címzett utolsó ismert címe: Veszprém, 8200 Haszkovó u. 18/A. VI/18. (HU)

---

A döntés ügyszáma: **P 05 00396/7**
A döntés tárgya: Ideiglenes szabadalmi oltalom megszűnése díjfizetés elmulasztása miatt
A címzett neve: **Vida László**
A címzett utolsó ismert címe: Budapest, 1023 Árpád fejedelem útja 22. (HU)

---

A döntés ügyszáma: **P 05 00396/7**
A döntés tárgya: Ideiglenes szabadalmi oltalom megszűnése díjfizetés elmulasztása miatt
A címzett neve: **Nagy Lajos**
A címzett utolsó ismert címe: Fűzfőgyártelep, 8184 Gagarin u. 2. (HU)

---

A döntés ügyszáma: **P 05 00545/6**
A döntés tárgya: Ideiglenes szabadalmi oltalom megszűnése díjfizetés elmulasztása miatt
A címzett neve: **Váradi János**
A címzett utolsó ismert címe: Budapest, 1145 Tallér u. 8. (HU)

---

A döntés ügyszáma: **P 07 00392/2**
A döntés tárgya: Szabadalmi bejelentés visszavontnak tekintése
A címzett neve: **Leszl-Ishiguro Tamás**
A címzett utolsó ismert címe: Budapest, 1174 Koch Aladár u. 22. I/5. (HU)

---

A döntés ügyszáma: **P 94 00410/21**
A döntés tárgya: Végleges szabadalmi oltalom megszűnése díjfizetés elmulasztása miatt
A címzett neve: **Kátai Lajos**
A címzett utolsó ismert címe: Budaörs, 2040 Kőszikla u. 13. (HU)

---

A döntés ügyszáma: **P 94 00422/17**
A döntés tárgya: Végleges szabadalmi oltalom megszűnése díjfizetés elmulasztása miatt
A címzett neve: **Magos László**
A címzett utolsó ismert címe: Budapest, 1039 Királyok útja 174. (HU)

---

A döntés ügyszáma: **P 94 00422/17**
A döntés tárgya: Végleges szabadalmi oltalom megszűnése díjfizetés elmulasztása miatt
A címzett neve: **Felleginé Lázár Adrienne**
A címzett utolsó ismert címe: Budapest, 1091 Üllői út 189. (HU)

---

A döntés ügyszáma: **P 94 00422/17**
A döntés tárgya: Végleges szabadalmi oltalom megszűnése díjfizetés elmulasztása miatt
A címzett neve: **Kartaly Béla**
A címzett utolsó ismert címe: Budapest, 1046 Erdősor út 4. (HU)

---

A döntés ügyszáma: **P 96 00375/25**
A döntés tárgya: Végleges szabadalmi oltalom megszűnése díjfizetés elmulasztása miatt
A címzett neve: **Lassú Istvánné**
A címzett utolsó ismert címe: Mernye, 7453 Lenin u. 43. (HU)

---

A döntés ügyszáma: **P 97 01344/26**
A döntés tárgya: Lemondás ideiglenes oltalomról
A címzett neve: **Turiák György**
A címzett utolsó ismert címe: Budapest, 1118 Kaptárkő u. 1. (HU)

---

A döntés ügyszáma: **P 98 00389/18**
A döntés tárgya: Végleges szabadalmi oltalom megszűnése díjfizetés elmulasztása miatt
A címzett neve: **Orosz Ferenc**
A címzett utolsó ismert címe: Zalaegerszeg, 8900 Bartók Béla u. 46/4 (HU)

---

A rovat 27 db közlést tartalmaz.