Tartalomjegyzék

124/2007. (V. 31.) Korm. rendelet a mezőgazdasági termékek és az élelmiszerek földrajzi árujelzőinek oltalmára és a termékek ellenőrzésére vonatkozó részletes szabályokról 81
Nemzetközi tájékoztatás 85
A hatósági közlemények rovataiban alkalmazott kódok és rendezési elvek 86

SZABADALMI KÖZLEMÉNYEK
Adatközlés szabadalmi bejelentésekről P207
Szabadalmi bejelentések közzététele P211
Külön tájékoztatás újdonságkutatásról P223
Megadott szabadalmak P226
Nyomtatásban megjelent szabadalmi leírások P231
Közzétételt megelőzően megszüntetett szabadalom-engedélyezési eljárások . . . . . –
Szabadalmi oltalom megszűnése és újra érvénybe helyezése
Ideiglenes szabadalmi oltalom megszűnése elutasítás miatt P232
Ideiglenes szabadalmi oltalom megszűnése díjfizetés hiányában P232
Ideiglenes szabadalmi oltalom megszűnése lemondás vagy lemondottnak tekintés miatt P235
Ideiglenes szabadalmi oltalom megszűnése utólagos vizsgálat hiányában . . . . . –
Végleges szabadalmi oltalom megszűnése lejárat miatt . . . . . –
Végleges szabadalmi oltalom megszűnése díjfizetés hiányában P235
Végleges szabadalmi oltalom megszűnése lemondás miatt . . . . . –
Szabadalom megsemmisítése . . . . . –
Szabadalom korlátozása . . . . . –
Szabadalmi oltalom újra érvénybe helyezése P237
Szabadalmi oltalom megszűnését megállapító határozat visszavonása . . . . . –
Vegyes szabadalmi közlemények
Halasztott vizsgálatú szabadalmi bejelentések utólagos vizsgálata . . . . . –
Jogutódlás P238
Képviseleti megbízás P239
Képviselet megszűnése P239
Szerzőség változása . . . . . –
Név-, illetve címváltozás P239
Hasznosítási szerződés . . . . . –
Hatósági tájékoztatás hatálytalanítása . . . . . –
Határozat kijavítása, kicserélése . . . . . –
Helyreigazítás P241

EURÓPAI SZABADALMI KÖZLEMÉNYEK
Európai szabadalmi bejelentések igénypont fordításának közzététele E87
Európai szabadalmi bejelentések igénypontjai fordítás-kijavításának közzététele . . . . . –
Európai szabadalmak szövege fordításának benyújtása E88
Európai szabadalmak szövege fordítás-kijavításának közzététele E105
Vegyes európai szabadalmi közlemények
Jogutódlás . . . . . –
Képviseleti megbízás . . . . . –
Képviselet megszűnése . . . . . –

Contents

Government Decree No. 124/2007. (V.31.) Korm. on the detailed rules concerning the protection of geographical indications of agricultural products and foodstuffs and the inspection of products. 81
International information 85
Codes and principles of arrangement applied in the columns of official publications 86

PATENT PUBLICATIONS
Communication of patent application data P207
Publication of patent applications P211
Separate information on novelty search P223
Granted patents P226
Printed patent specifications P231
Patent granting procedures terminated prior to publication . . . . . –
Lapse and restoration of patent protection
Lapse of provisional patent protection due to refusal P232
Lapse of provisional patent protection due to non-payment of fees P232
Lapse of provisional patent protection due to surrender or protection considered surrendered P235
Lapse of provisional patent protection failing subsequent examination . . . . . –
Lapse of definitive patent protection due to expiration of term . . . . . –
Lapse of definitive patent protection due to non-payment of fees P235
Lapse of definitive patent protection due to surrender . . . . . –
Revocation of patents . . . . . –
Limitation of patents . . . . . –
Restoration of patent protection P237
Withdrawal of decision on the lapse of patent protection . . . . . –
Diverse patent publications
Subsequent examination of patent applications with deferred examination . . . . . –
Succession in title P238
Appointment of a representative P239
Termination of representation P239
Change in (the share of) authorship . . . . . –
Change of names, addresses P239
Exploitation contracts . . . . . –
Cancellation of official information . . . . . –
Correction or change of decisions . . . . . –
Errata P241

EUROPEAN PATENT PUBLICATIONS
Publication of the translation of the claims of European patent applications E87
Publication of the corrected translation of the claims of European patent applications . . . . . –
Filing of the translation of the text of European patents E88
Publication of the corrected translation of the text of European patents E105
Diverse European patent publications
Succession in title . . . . . –
Appointment of a representative . . . . . –
Termination of representation . . . . . –

Szerzőség változása . . . . . –
Név-, illetve címváltozás . . . . . –
Hasznosítási szerződés . . . . . –
Hatósági tájékoztatás hatálytalanítása . . . . . –
Határozat kijavítása, kicserélése . . . . . –
Helyreigazítás . . . . . –

Change in (the share of) authorship . . . . . –
Change of names, addresses . . . . . –
Exploitation contracts . . . . . –
Cancellation of official information . . . . . –
Correction or change of decisions . . . . . –
Errata . . . . . –

KIEGÉSZÍTŐ OLTALMI TANÚSÍTVÁNYRA VONATKOZÓ KÖZLEMÉNYEK

Tájékoztatás kiegészítő oltalmi tanúsítványra vonatkozó bejelentésekről S9
Megadott kiegészítő oltalmi tanúsítványok . . . . . –
Megadást megelőzően megszüntetett eljárások
Visszavontnak tekintés díjfizetés hiányában . . . . . –
Visszavonás . . . . . –
Elutasítás . . . . . –
Kiegészítő oltalmi tanúsítvány megszűnése és újra érvénybe helyezése
Megszűnés az oltalomról történő lemondás miatt . . . . . –
Megszűnés díjfizetés hiányában . . . . . –
Megszűnés a termék forgalomba hozatali engedélyének visszavonása következtében . . . . . –
Érvénytelenség, mert a közösségi rendelet 3. cikke alapján nem lett volna kiadható a tanúsítvány . . . . . –
Érvénytelenség az alapszabadalom szabadalmi oltalmának oltalmi idő lejárata előtti megszűnése következtében . . . . . –
Érvénytelenség az alapszabadalom megsemmisítése vagy az alapszabadalom korlátozása következtében . . . . . –
Kiegészítő oltalmi tanúsítvány újra érvénybe helyezése . . . . . –
Vegyes kiegészítő oltalmi tanúsítvány közlemények
Jogutódlás . . . . . –
Képviseleti megbízás . . . . . –
Képviselet megszűnése . . . . . –
Név-, illetve címváltozás . . . . . –
Hasznosítási szerződés . . . . . –
Hatósági tájékoztatás hatálytalanítása . . . . . –
Határozat kijavítása, kicserélése . . . . . –
Helyreigazítás . . . . . –

PUBLICATIONS ON SUPPLEMENTARY PROTECTION CERTIFICATES

Information on applications for a supplementary protection certificate S9
Granted supplementary protection certificates . . . . . –
Proceedings terminated before grant
Application considered withdrawn in lack of payment of the filing fee . . . . . –
Withdrawal . . . . . –
Rejection . . . . . –
Lapse or restoration of supplementary protection certificates
Lapse by reason of surrender of protection . . . . . –
Lapse by reason of lack of payment of the annual fee . . . . . –
Lapse as a consequence of withdrawal of the authorization to place the product on the market . . . . . –
Invalidity by reason of a grant contrary to the provisions of Article 3 of the Community Regulation . . . . . –
Invalidity as a consequence of lapse of the basic patent before the expiry of its lawful term . . . . . –
Invalidity as a consequence of revocation or limitation of the basic patent . . . . . –
Restoration of a supplementary protection certificate
Diverse publications on supplementary protection certificates
Succession in title . . . . . –
Appointment of a representative . . . . . –
Termination of representation . . . . . –
Change of names, addresses . . . . . –
Exploitation contracts . . . . . –
Cancellation of official information . . . . . –
Correction or change of decisions . . . . . –
Errata . . . . . –

NÖVÉNYFAJTA-OLTALMI KÖZLEMÉNYEK

Adatközlés növényfajta-oltalmi bejelentésekről . . . . . –
Növényfajta-oltalmi bejelentések közzététele F11
Megadott növényfajta-oltalmak . . . . . –
Nyomtatásban megjelent növényfajta-oltalmi leírások . . . . . –
Közzétételt megelőzően megszüntetett növényfajtaoltalom-engedélyezési eljárások . . . . . –
Növényfajta-oltalom megszűnése és újra érvénybe helyezése
Ideiglenes növényfajta-oltalom megszűnése elutasítás miatt –
Ideiglenes növényfajta-oltalom megszűnése díjfizetés hiányában . . . . . –
Ideiglenes növényfajta-oltalom megszűnése lemondás vagy lemondottnak tekintés miatt . . . . . –
Végleges növényfajta-oltalom megszűnése lejárat miatt . . . –
Végleges növényfajta-oltalom megszűnése díjfizetés hiányában . . . . . –
Végleges növényfajta-oltalom megszűnése lemondás miatt . . . . . –
Növényfajta-oltalom megsemmisítése . . . . . –
Növényfajta-oltalom megszüntetése . . . . . –
Növényfajta-oltalom fajtanév törlése . . . . . –
Növényfajta-oltalom újra érvénybe helyezése . . . . . –
Növényfajta-oltalom megszűnését megállapító határozat visszavonása . . . . . –
Vegyes növényfajta-oltalmi közlemények

PLANT BREEDERS'S RIGHT PUBLICATIONS

Communication of breeder's right application data . . . . . –
Publication of breeder's right applications F11
Granted breeder's rights . . . . . –
Printed breeder's right specifications . . . . . –
Breeder's right granting procedures terminated prior to publication . . . . . –
Lapse and restoration of breeder's right
Lapse of provisional breeder's right due to refusal . . . . . –
Lapse of provisional breeder's right due to non-payment of fees . . . . . –
Lapse of provisional breeder's right due to surrender or protection considered surrendered . . . . . –
Lapse of definitive breeder's right due to expiration of term –
Lapse of definitive breeder's right due to non-payment of fees . . . . . –
Lapse of definitive breeder's right due to surrender . . . . . –
Nullity of breeder's right. . . . . –
Cancellation of breeder's right . . . . . –
Cancellation of variety denomination . . . . . –
Restoration of breeder's right . . . . . –
Withdrawal of decision on the lapse of breeder's right . . . . . –
Diverse breeder's right publications

Jogutódlás . . . . . –
Képviseleti megbízás . . . . . –
Képviselet megszűnése . . . . . –
Igényjogosultság (arány)változás . . . . . –
Név-, illetve címváltozás . . . . . –
Hasznosítási szerződés . . . . . –
Hatósági tájékoztatás hatálytalanítása . . . . . –
Határozat kijavítása, kicserélése . . . . . –
Helyreigazítás . . . . . –

Succession in title . . . . . –
Appointment of a representative . . . . . –
Termination of representation . . . . . –
Change in (the share of) authorship . . . . . –
Change of names, addresses . . . . . –
Exploitation contracts . . . . . –
Cancellation of official information . . . . . –
Correction or change of decisions . . . . . –
Errata . . . . . –

HASZNÁLATI MINTA KÖZLEMÉNYEK

Adatközlés használati mintaoltalmi bejelentésekről U47
Megadott használati mintaoltalmak U48
Megszüntetett használati minta engedélyezési eljárások . . . . . –
Használati mintaoltalom megszűnése és újra érvénybe helyezése
Használati mintaoltalom megszűnése lejárat miatt . . . . . –
Használati mintaoltalom megszűnése díjfizetés hiányában U52
Használati mintaoltalom megszűnése lemondás miatt . . . . . –
Használati mintaoltalom megsemmisítése és korlátozása . . –
Használati mintaoltalom újra érvénybe helyezése U52
Használati mintaoltalom megszűnését megállapító határozat visszavonása . . . . . –
Vegyes használati mintaoltalmi közlemények
Jogutódlás . . . . . –
Képviseleti megbízás . . . . . –
Képviselet megszűnése U53
Szerzőség változása . . . . . –
Név-, illetve címváltozás U53
Hasznosítási szerződés . . . . . –
Hatósági tájékoztatás hatálytalanítása . . . . . –
Határozat kijavítása, kicserélése . . . . . –
Helyreigazítás . . . . . –

UTILITY MODEL PUBLICATIONS

Communication of data of utility model applications U47
Granted utility model protection U48
Terminated utility model procedures . . . . . –
Lapse and restoration of utility model protection
Lapse of utility model protection due to expiration . . . . . –
Lapse of utility model protection due to non-payment of fees U52
Lapse of utility model protection due to surrender . . . . . –
Revocation and limitation of utility model protection . . . . . –
Restoration of utility model protection U52
Withdrawal of decision on the lapse of utility model protection. . . . . –
Diverse utility model publications
Succession in title . . . . . –
Appointment of a representative . . . . . –
Termination of representation U53
Change in (the share of) authorship . . . . . –
Change of names, addresses U53
Exploitation contracts . . . . . –
Cancellation of official information . . . . . –
Correction or change of decisions . . . . . –
Errata. . . . . –

FORMATERVEZÉSI MINTAOLTALMI KÖZLEMÉNYEK

Adatközlés formatervezési mintaoltalmi bejelentésekről D53
Formatervezési mintaoltalmi bejelentések közzététele D55
Megadott formatervezési mintaoltalmak D60
Közzétételt megelőzően megszüntetett formatervezési mintaoltalmi engedélyezési eljárások . . . . . –
Formatervezési mintaoltalom megszűnése . . . . . –
Formatervezési mintaoltalom megújítása D63
Vegyes formatervezési mintaoltalmi közlemények
Jogutódlás D64
Képviseleti megbízás D64
Képviselet megszűnése D64
Szerzőség változása . . . . . –
Név-, illetve címváltozás D64
Hasznosítási szerződés . . . . . –
Hatósági tájékoztatás hatálytalanítása . . . . . –
Határozat kijavítása, kicserélése . . . . . –
Helyreigazítás . . . . . –

DESIGN PUBLICATIONS

Communication of data of design applications D53
Publication of design applications D55
Granted design protection. D60
Design procedures terminated prior to publication . . . . . –
Lapse of design protection . . . . . –
Renewal of design protection D63
Diverse design publications
Succession in title D64
Appointment of a representative D64
Termination of representation D64
Change in (the share of) authorship . . . . . –
Change of names, addresses D64
Exploitation contracts . . . . . –
Cancellation of official information . . . . . –
Correction or change of decisions . . . . . –
Errata. . . . . –

NEMZETI VÉDJEGYKÖZLEMÉNYEK

Védjegybejelentések meghirdetése M655
Lajstromozott védjegyek M689
Megszüntetett lajstromozási eljárások
Védjegybejelentés visszavonása . . . . . –
Védjegybejelentés visszavontnak tekintése. . . . . –
Védjegybejelentés elutasítása . . . . . –
Védjegybejelentés módosítása . . . . . –
Védjegybejelentés megosztása . . . . . –
Védjegyoltalom megszűnése

NATIONAL TRADEMARK PUBLICATIONS

Publication of trademark applications M655
Registered trademarks M689
Terminated trademark procedures
Withdrawal of trademark applications . . . . . –
Trademark application considered withdrawn . . . . . –
Refusal of trademark applications. . . . . –
Amendment of trademark applications . . . . . –
Division of trademark applications . . . . . –
Lapse of trademark protection

Védjegyoltalom megszűnése megújítás nélküli lejárat miatt . . . M717
Védjegyoltalom megszűnése lemondás miatt . . . M723
Védjegyoltalom megszűnése használat hiánya miatt . . . –
Védjegyoltalom megszűnése megkülönböztető képesség elvesztése vagy megtévesztővé válás miatt . . . –
Védjegyoltalom megszűnése a védjegyjogosult jogutód nélküli megszűnése miatt . . . –
Védjegyoltalom törlése . . . M723
Védjegyoltalom részleges megszűnése . . . –
Védjegyoltalom megszűnése megújítás nélküli lejárat miatt . . . –
Védjegyoltalom megszűnése lemondás miatt . . . –
Védjegyoltalom megszűnése használat hiánya miatt . . . –
Védjegyoltalom megszűnése megkülönböztető képesség elvesztése vagy megtévesztővé válás miatt . . . –
Védjegyoltalom törlése . . . –
Védjegyoltalom megújítása . . . M724
Vegyes védjegyközlemények
Jogutódlás . . . M729
Képviseleti megbízás . . . M731
Képviselet megszűnése . . . M732
Név-, illetve címváltozás . . . M734
Használati szerződés . . . –
Hatósági tájékoztatás hatálytalanítása . . . –
Határozat kijavítása, kicserélése . . . –
Helyreigazítás . . . –
Közösségi védjegy nemzeti bejelentéssé való átalakítása . . . –
Nemzetközi lajstromozás átalakítása nemzeti védjegybejelentéssé . . . –

Lapse of trademark protection failing renewal . . . M717
Lapse of trademark protection due to surrender . . . M723
Lapse of trademark protection due to lack of use . . . –
Lapse of trademark protection due to loss of distinctive character or due to becoming deceptive . . . –
Lapse of trademark protection by reason of dissolution of the proprietor without successor in title . . . –
Cancellation of trademark protection . . . M723
Partial lapse of trademark protection . . . –
Lapse of trademark protection failing renewal . . . –
Lapse of trademark protection due to surrender . . . –
Lapse of trademark protection due to lack of use . . . –
Lapse of trademark protection due to loss of distinctive character or due to becoming deceptive . . . –
Cancellation of trademark protection . . . –
Renewal of trademark protection . . . M724
Diverse trademark publications
Succession in title . . . M729
Appointment of a representative . . . M731
Termination of representation . . . M732
Change of names, addresses . . . M734
Licenses . . . –
Cancellation of official information . . . –
Correction or change of decisions . . . –
Errata . . . –
Conversion of a Community trademark into national application . . . –
Transformation of an international registration into national application . . . –

NEMZETKÖZI VÉDJEGYKÖZLEMÉNYEK

Védjegybejelentések meghirdetése . . . W223
Bejegyzések a kiegészítő lajstromba
A védjegybejelentés magyarországi oltalmának elismerése . . . W261
Védjegyoltalom visszaható hatályú megszűnése . . . –
Védjegyoltalom megszűnése megújítás nélküli lejárat miatt . . . –
Védjegyoltalom megszűnése lemondás miatt . . . –
Védjegyoltalom megszűnése használat hiánya miatt . . . –
Védjegyoltalom megszűnése megkülönböztető képesség elvesztése vagy megtévesztővé válás miatt . . . –
Védjegyoltalom megszűnése a védjegyjogosult jogutód nélküli megszűnése miatt . . . –
Védjegyoltalom törlése . . . –
Védjegyoltalom visszaható hatályú részleges megszűnése . . . –
Védjegyoltalom megszűnése megújítás nélküli lejárat miatt . . . –
Védjegyoltalom megszűnése lemondás miatt . . . –
Védjegyoltalom megszűnése használat hiánya miatt . . . –
Védjegyoltalom megszűnése megkülönböztető képesség elvesztése vagy megtévesztővé válás miatt . . . –
Védjegyoltalom törlése . . . –
Használati szerződés, ha nem a Nemzetközi Irodán keresztül történik a feljegyzés . . . –
Képviseleti megbízás . . . –
Képviselet megszűnése . . . –
Alhasználati engedély Magyarország területére . . . –
Hatósági tájékoztatás hatálytalanítása . . . –
Határozat kijavítása, kicserélése . . . –
Helyreigazítás . . . –

INTERNATIONAL TRADEMARK PUBLICATIONS

Publication of trademark applications . . . W223
Entries in the Supplementary Register
Recognition in Hungary of trademark protection . . . W261
Lapse of trademark protection with retroactive effect . . . –
Lapse of trademark protection failing renewal . . . –
Lapse of trademark protection due to surrender . . . –
Lapse of trademark protection due to lack of use . . . –
Lapse of trademark protection due to loss of distinctive character or due to becoming deceptive . . . –
Lapse of trademark protection by reason of dissolution of the proprietor without successor in title . . . –
Cancellation of trademark protection . . . –
Partial lapse of trademark protection with retroactive effect . . . –
Lapse of trademark protection failing renewal . . . –
Lapse of trademark protection due to surrender . . . –
Lapse of trademark protection due to lack of use . . . –
Lapse of trademark protection due to loss of distinctive character or due to becoming deceptive . . . –
Cancellation of trademark protection . . . –
Licence contract if the recordal was not made through the intermediary of the International Bureau . . . –
Appointment of a representative . . . –
Termination of representation . . . –
Sub-licences for the territory of Hungary . . . –
Cancellation of official information . . . –
Correction or change of decisions . . . –
Errata . . . –

FÖLDRAJZI ÁRUJELZŐKRE VONATKOZÓ KÖZLEMÉNYEK

Adatközlés földrajzi árujelzőre vonatkozó bejelentésekről . . . –
Lajstromozott földrajzi árujelzők . . . . . –
Megszüntetett lajstomozási eljárások . . . . . –
Földrajzi árujelző bejelentés visszavonása . . . . . –
Földrajzi árujelző bejelentés visszavontnak tekintése . . . . . –
Földrajzi árujelző bejelentés elutasítása . . . . . –
Földrajzi árujelzőre vonatkozó oltalom megszűnése
Földrajzi árujelzőre vonatkozó oltalom megszűnése lemondás miatt . . . . . –
Földrajzi árujelzőre vonatkozó oltalom megszűnése használat hiánya miatt . . . . . –
Földrajzi árujelzőre vonatkozó oltalom megszűnése megkülönböztető képesség elvesztése vagy megtévesztővé válása miatt . . . . . –
Földrajzi árujelzőre vonatkozó oltalom törlése . . . . . –
Vegyes közlemények
Képviseleti megbízás . . . . . –
Képviselet megszűnése . . . . . –
Név-, illetve címváltozás . . . . . –
Hatósági tájékoztatás hatálytalanítása . . . . . –
Határozat kijavítása, kicserélése . . . . . –
Helyreigazítás . . . . . –

GEOGRAPHICAL INDICATION PUBLICATIONS

Communication of geographical indication aplications data . . –
Registered geographical indication . . . . . –
Terminated procedures . . . . . –
Withdrawal of application for the registration of geographical indication . . . . . –
Application for the registration of geographical indication considered withdrawn . . . . . –
Refusal of application for the registration of geographical indication . . . . . –
Lapse of protection concerning geographical indication
Lapse of protection due to surrender . . . . . –
Lapse of protection due to lack of use . . . . . –
Lapse of protection due to loss of distinctive character or due to becoming deceptive . . . . . –
Cancellation of geographical indication protection . . . . . –
Diverse publications concerning geographical indication
Appointment of a representative . . . . . –
Termination of representation . . . . . –
Change of names, addresses . . . . . –
Cancellation of official information . . . . . –
Correction or change of decisions . . . . . –
Errata . . . . . –

NEMZETKÖZI EREDETMEGJELÖLÉS-KÖZLEMÉNYEK

Nemzetközi eredetmegjelölés-bejelentések meghirdetése . . . . . –
Nemzetközi eredetmegjelölés magyarországi oltalmának elismerése . . . . . –

PUBLICATIONS ON INTERNATIONAL APPELLATIONS OF ORIGIN

Publication of applications for the international registration of appellations of origin . . . . . –
Recognition in Hungary of the protection of an international appellation of origin . . . . . –

INTÉZMÉNYI KÖZLEMÉNYEK

Hirdetményi úton történő kézbesítés K19
Kötelező közzétételek
Az államháztartási törvény 15/A §-a szerinti közzétételek K22
Az államháztartási törvény 15/B §-a szerinti közzétételek K22

INSTITUTIONAL PUBLICATIONS

Communication by notice K19
Obligatory publications
Publications under Article 15/A of the Act on Public Finances K22
Publications under Article 15/B of the Act on Public Finances K22

124/2007. (V. 31.) Korm. rendelet

a mezőgazdasági termékek és az élelmiszerek földrajzi árujelzőinek oltalmára és a termékek ellenőrzésére vonatkozó részletes szabályokról*

A védjegyek és a földrajzi árujelzők oltalmáról szóló 1997. évi XI. törvény 121. §-a (1) bekezdésének *b)* pontjában foglalt felhatalmazás alapján a Kormány a következőket rendeli el:

I. Fejezet

ÁLTALÁNOS RENDELKEZÉSEK

1. §

(1) E rendelet előírásait a mezőgazdasági termékek és az élelmiszerek (a továbbiakban együtt: termékek) földrajzi árujelzőinek oltalmára és a termékeknek, valamint a földrajzi árujelzők használatának ellenőrzésére kell alkalmazni.

(2) A rendelet hatálya nem terjed ki – a borecet kivételével – a szőlészeti és borászati termékekre.

(3) E rendelet végrehajtása során a mezőgazdasági termékek és élelmiszerek földrajzi jelzéseinek és eredetmegjelöléseinek oltalmáról szóló, 2006. március 20-i 510/2006/EK tanácsi rendeletben (a továbbiakban: közösségi rendelet), a mezőgazdasági termékek és élelmiszerek földrajzi jelzéseinek és eredetmegjelöléseinek oltalmáról szóló 510/2006/EK tanácsi rendelet végrehajtására vonatkozó részletes szabályok megállapításáról szóló, 2006. december 14-i 1898/2006/EK bizottsági rendeletben (a továbbiakban: közösségi végrehajtási rendelet) és az élelmiszerekről szóló 2003. évi LXXXII. törvényben (a továbbiakban: Étv.) foglalt fogalommeghatározásokat is alkalmazni kell.

(4) A földművelésügyi és vidékfejlesztési miniszter (a továbbiakban: miniszter), a Magyar Szabadalmi Hivatal (a továbbiakban: MSZH) és az ellenőrző hatóságok e rendelet szerinti eljárása során a védjegyek és a földrajzi árujelzők oltalmáról szóló 1997. évi XI. törvény (a továbbiakban: Vt.), valamint a közösségi rendelet és a közösségi végrehajtási rendelet szabályait, az e jogszabályokban nem szabályozott kérdésekben pedig a közigazgatási hatósági eljárás és szolgáltatás általános szabályairól szóló 2004. évi CXL. törvény rendelkezéseit kell alkalmazni.

II. Fejezet

A MAGYAR EREDETVÉDELMI TANÁCS

2. §

(1) A miniszter a Vt. 116/A. §-ának (2) bekezdése szerinti előzetes szakhatósági állásfoglalás (a továbbiakban: szakhatósági állásfoglalás) kiadása, valamint a Vt. 104. §-a szerinti termékleírás jóváhagyása tárgyában a véleményező, javaslattevő jogkörrel működő Magyar Eredetvédelmi Tanács (a továbbiakban: MET) javaslata alapján határoz.

(2) A MET tizenöt tagból áll. Tagjait a tudomány, az előállítók szakmai érdek-képviseleti szervezete, a Fogyasztóvédelmi Főfelügyelőség, a fogyasztói érdekek képviseletét ellátó társadalmi szervezetek, a hatósági ellenőrzés, a Földművelésügyi és Vidékfejlesztési Minisztérium (a továbbiakban: Minisztérium) és az MSZH képviselőiből a miniszter kéri fel. Elnökét és titkárát a Minisztérium képviselői közül a miniszter nevezi ki.

(3) A MET ügyrendjét a miniszter hagyja jóvá; működésének feltételeiről, valamint a titkársági feladatok ellátásáról a Minisztérium gondoskodik.

III. Fejezet

A KÖZÖSSÉGI RENDELET HATÁLYA ALÁ TARTOZÓ TERMÉKEK FÖLDRAJZI ÁRUJELZŐINEK KÖZÖSSÉGI OLTALMÁRA VONATKOZÓ RENDELKEZÉSEK

A szakhatósági állásfoglalás kiadására irányuló eljárás

3. §

(1) A szakhatósági állásfoglalás kiadása iránti kérelmet (e § alkalmazásában a továbbiakban: kérelem) papír alapon két példányban és elektronikus formában a miniszterhez kell benyújtani. A kérelemnek a következőket kell tartalmaznia:

a) a kérelmező tevékenységének olyan bemutatása, amely lehetővé teszi annak megállapítását, hogy a közösségi rendelet 5. cikkének (2) bekezdésében meghatározott követelmények teljesülnek-e,

b) a közösségi rendelet 5. cikkének (3) bekezdésében foglalt adatok és dokumentumok, kiegészítve a közösségi végrehajtási rendelet 10. cikke (1) bekezdésének második albekezdésében meghatározott információkkal, valamint – a termékleírás részeként – a termék lényeges tulajdonságainak és előállítási módjának ellenőrzésére vonatkozó minimumkövetelményeket és eljárásokat leíró fejezettel.

(2) A miniszter a kérelmet a benyújtását követően haladéktalanul megvizsgálja abból a szempontból, hogy az tartalmazza-e az (1) bekezdésben meghatározott kötelező tartalmi elemeket, ezt követően elvégzi a kérelem részletes vizsgálatát.

(3) A miniszter közzéteszi a kérelmet a Minisztérium hivatalos lapjában és honlapján, ha

a) azt a közösségi rendelet 5. cikkének (1) és (2) bekezdése értelmében az arra jogosult nyújtotta be, valamint

b) a közösségi rendelet 4. cikke szerinti termékleírás – a közösségi rendelet 2. cikkét, illetve 3. cikkének (1) bekezdését is figyelembe véve – megalapozott.

(4) A közösségi rendelet 5. cikke (5) bekezdésének első albekezdése alapján az arra jogosult személyek a kérelemnek a (3) bekezdés szerinti közzétételétől számított két hónapon belül a kérelemben foglaltakkal szemben kifogást nyújthatnak be a miniszterhez. Ha e határidőn belül kifogás nem érkezik, a miniszter a szakhatósági állásfoglalást kiadja.

(5) A miniszter a (4) bekezdésben meghatározott határidőn belül érkezett kifogás elfogadhatóságáról a közösségi rendelet 7. cikke (3) bekezdése első albekezdésének *a)–d)* pontjaiban foglalt feltételek vizsgálata alapján dönt. A miniszter a kifogást a szakhatósági állásfoglalásban utasítja el, ha az nem felel meg a vizsgált feltételeknek.

(6) Az (5) bekezdés alapján vizsgált feltételeknek megfelelő kifogás esetén a miniszter a kifogással kapcsolatban nyilatkozattételre hívja fel a kérelmezőt. A miniszter a szakhatósági állásfoglalásban dönt arról, hogy a kifogásnak helyt ad vagy azt elutasítja.

(7) A miniszter a kérelmet annak benyújtásától számított hat hónapon belül bírálja el; e határidőt indokolt esetben egy ízben, legfeljebb három hónappal meghosszabbíthatja.

A termékleírás módosítása

4. §

(1) A termékleírás módosításának jóváhagyása iránti kérelmet a közösségi rendelet 9. cikkének (1) bekezdésében foglaltak alapján, a

* Megjelent a Magyar Közlöny 2007/67. számában, 2007. május 31-én.

közösségi végrehajtási rendelet 16. cikke (1) bekezdésének megfelelően kell benyújtani.

(2) Ha az (1) bekezdés szerinti kérelemben kért módosítás az egységes dokumentum módosítását vonja maga után, a 3. § megfelelő alkalmazásával kell eljárni.

(3) Ha az (1) bekezdés szerinti kérelemben kért módosítás nem eredményezi az egységes dokumentum megváltoztatását, vagy azt a közösségi rendelet 9. cikkének (4) bekezdése alapján nyújtják be, a miniszter a 3. §-ban foglaltak szerint jár el, de a módosítás mértékétől függően a 3. § (3)–(6) bekezdéseiben meghatározott eljárás lefolytatása nélkül is kiadhatja a szakhatósági állásfoglalást.

A földrajzi árujelző bejegyzésének törlése

5. §

(1) Az oltalom alatt álló földrajzi árujelző bejegyzésének törlését a közösségi rendelet 12. cikkének (2) bekezdése alapján arra jogosultak a közösségi végrehajtási rendelet 17. cikke (2) bekezdésének első albekezdésében foglaltaknak megfelelően kérhetik.

(2) Az (1) bekezdés alapján benyújtott törlési kérelmekre a 3. § rendelkezéseit kell megfelelően alkalmazni.

Az Európai Közösség más tagállama, illetve harmadik ország által továbbított kérelemmel szemben benyújtott kifogás

6. §

(1) Az Európai Közösség más tagállama vagy harmadik ország által az Európai Bizottságnak (a továbbiakban: Bizottság) továbbított bejegyzés iránti, módosítási, illetve törlési kérelemmel szembeni – a közösségi rendelet 7. cikkének (2) bekezdése szerinti – kifogást a közösségi rendelet 7. cikke (3) bekezdésének első albekezdésében, illetve a közösségi végrehajtási rendelet 17. cikke (2) bekezdésének hatodik albekezdésében foglaltakkal összhangban kell elkészíteni. A kifogást a Vt. 116/A. §-a (7) bekezdésének megfelelően kell benyújtani a miniszterhez.

(2) Az (1) bekezdés szerinti kérelmeknek a Bizottság által az Európai Unió Hivatalos Lapjában közzétett adatait a miniszter a Minisztérium hivatalos lapjában és honlapján is közzéteszi.

(3) A kifogást a miniszter másolatban megküldi az MSZH-nak.

(4) A miniszter a kifogást a közösségi rendelet 7. cikkének (1) bekezdésében előírt határidőben továbbítja a Bizottsághoz.

A Magyarország által továbbított kérelemre az Európai Közösség más tagállamától, illetve harmadik országból érkezett kifogás

7. §

(1) A Magyarország által a Bizottságnak továbbított bejegyzés iránti, módosítási, illetve törlési kérelemre az Európai Közösség más tagállamától vagy harmadik országból a Bizottságon keresztül érkezett kifogást a miniszter továbbítja az érdekelt feleknek, és a közösségi rendelet 7. cikke (5) bekezdésének második albekezdésében megállapított határidőn belül lefolytatott egyeztetésben közreműködik.

(2) A kifogást a miniszter másolatban megküldi az MSZH-nak.

(3) Az egyeztetés eredményéről a miniszter a közösségi végrehajtási rendelet 13. cikkének (4) bekezdésében foglaltaknak megfelelően tájékoztatja a Bizottságot.

A termékek ellenőrzése

8. §

(1) A Vt. 116/A. §-ának (6) bekezdése szerinti átmeneti oltalomban, illetve a közösségi rendelet alapján oltalomban részesülő földrajzi árujelzővel ellátott termékeknek (a továbbiakban együtt: földrajzi árujelzővel ellátott termék) a közösségi rendelet 11. cikke szerinti ellenőrzését élelmiszerek vonatkozásában a Mezőgazdasági Szakigazgatási Hivatalnak (a továbbiakban: MgSzH) a termelő, előállító vagy feldolgozó (a továbbiakban együtt: előállító) székhelye vagy telephelye szerinti területi szervei és Központja, virágok és dísznövények vonatkozásában az MgSzH Központja (a továbbiakban együtt: ellenőrző hatóság) végzi.

(2) Ha az (1) bekezdés szerinti ellenőrzés során az ellenőrző hatóság megállapítja, hogy a földrajzi árujelzővel ellátott termék nem felel meg a termékleírásban foglaltaknak,

a) kisebb hiba esetén felszólítja az előállítót a hiányosságok haladéktalan orvoslására és arra, hogy az ennek érdekében megtett intézkedésekről tizenöt napon belül írásban adjon tájékoztatást,

b) lényeges hiba esetén, vagy ha az előállító az *a)* pont szerinti beszámolási kötelezettségét elmulasztja, a termék előállítását, illetve forgalomba hozatalát a jogsértést elkövető előállító számára a hiba jellegétől függő feltételhez köti, illetve

c) súlyos hiba esetén a termék tekintetében a földrajzi árujelző használatát a jogsértést elkövető előállító számára azonnali hatállyal megtiltja.

(3) A (2) bekezdés alkalmazásában

a) kisebb hiba a termékleírásban foglaltaktól való olyan eltérés, amely a termék jellemzőit annak lényeges tulajdonságait tekintve nem változtatja meg;

b) lényeges hiba

ba) a termékleírásban foglaltaktól való, az *a)* és a *c)* pontba nem tartozó eltérés, amely a termék minőségi jellemzőit befolyásolja, valamint

bb) a kisebb hiba három éven belül történő megismétlődése;

c) súlyos hiba

ca) a termékleírásban foglaltaktól való olyan mértékű vagy természetű eltérés, amely a termék jellemzőit annak lényeges tulajdonságait tekintve jelentősen megváltoztatja, vagy amelynek eredményeképpen a termék nem tekinthető a termékleírásban szereplő földrajzi területről származónak, valamint

cb) a *b)* pont *ba)* alpontja szerinti lényeges hiba három éven belül történő megismétlődése.

(4) A (2) bekezdés *c)* pontja szerinti tilalom időtartama egy év. A földrajzi árujelző újbóli használatát az előállító akkor kezdheti meg, ha a tilalom lejártának napját megelőző ellenőrzés során az ellenőrző hatóság megállapítja, hogy a földrajzi árujelzővel ellátott termék megfelel a termékleírásban foglaltaknak.

(5) Ha az előállító a (2) bekezdés *c)* pontja alapján hozott tiltó határozat ellenére használja az adott földrajzi árujelzőt, az ellenőrző hatóság

a) élelmiszerek vonatkozásában az Étv. 14. §-a (3) bekezdésének *b)* pontja alapján, dísznövények esetében a növényfajták állami elismeréséről, valamint a szaporítóanyagok előállításáról és forgalomba hozataláról szóló 2003. évi LII. törvény (a továbbiakban: 2003. évi LII. törvény) 28. §-a alapján minőségvédelmi bírságot szab ki, valamint

b) a jogsértő cég adatait és a jogsértést nyilvánosságra hozza,

c) a földrajzi árujelzővel jogellenesen ellátott terméket lefoglalja, illetve

d) a fogyasztók megtévesztésének gyanúja esetén értesíti a Gazdasági Versenyhivatalt a tapasztalt szabálytalanságról.

(6) Az (1) bekezdés szerinti ellenőrzést a közösségi rendelet 11. cikkének (1) bekezdése szerinti és (3) bekezdésének megfelelő terméktanúsító szervezet (a továbbiakban: terméktanúsító szervezet) végzi, amennyiben a termék előállítója a termék tanúsítására vele szerződést köt. Ha a terméktanúsító szervezet megállapítja, hogy a termék előállítása nem felel meg a termékleírásban foglaltaknak,

a) kisebb hiba esetén a (2) bekezdés *a)* pontja szerint jár el,

b) lényeges vagy súlyos hiba esetén megkeresi az ellenőrző hatóságot a (2) bekezdés *b)* és *c)* pontja, valamint az (5) bekezdés szerinti intézkedések megtétele céljából.

9. §

(1) Virágok és dísznövények vonatkozásában az MgSzH Központja, élelmiszerek vonatkozásában az MgSzH Központja és területi szervei, valamint a Fogyasztóvédelmi Főfelügyelőség és a fogyasztóvédel-

mi felügyelőségek – a hatósági élelmiszer-ellenőrzés rendjéről szóló 302/2005. (XII. 25.) Korm. rendelet szerinti hatáskörükben eljárva – ellenőrzik, hogy a termék forgalmazása során megvalósul-e a közösségi rendelet 13. cikkének (1) bekezdésében meghatározott valamely cselekmény.

(2) Ha az ellenőrzés során megállapítást nyer, hogy a termékkel kapcsolatban megvalósul a közösségi rendelet 13. cikkének (1) bekezdésében meghatározott valamely cselekmény, az (1) bekezdés szerinti ellenőrző hatóságok a termék további forgalmazását feltételhez kötik, vagy ha a közösségi rendelet szerinti oltalom ily módon nem biztosítható, a további forgalmazást megtiltják.

(3) A (2) bekezdésben, valamint a 8. § (2) bekezdésének *b)* és *c)* pontjaiban meghatározott jogkövetkezményeken felül az (1) bekezdés szerinti ellenőrző hatóságok élelmiszerek vonatkozásában az Étv. 14. §-a, dísznövények vonatkozásában a 2003. évi LII. törvény 28. §-a alapján minőségvédelmi bírságot is kiszabhatnak.

10. §

Az ellenőrző hatóságnak a 8. § (1) bekezdése alapján végzett ellenőrzések során felmerült – külön kormányrendeletben meghatározott – költségeit az ellenőrzött előállítók viselik.

11. §

(1) A földrajzi árujelzővel ellátott terméket előállítók az előállításnak, illetve a földrajzi árujelző használatának a megkezdéséről, az adataikban bekövetkezett változásról, valamint a földrajzi árujelzővel ellátott termék előállításának megszüntetéséről 15 napon belül tájékoztatják a 8. § (1) bekezdése alapján hatáskörrel rendelkező ellenőrző hatóságot, illetve a 8. § (6) bekezdése szerinti szerződés megkötése esetén a terméktanúsító szervezetet. A hatóság, illetve a terméktanúsító szervezet kérelemre igazolást állít ki arról, hogy az előállító földrajzi árujelzővel ellátott terméket állít elő.

(2) Az (1) bekezdés szerinti tájékoztatási kötelezettség a kérelmező csoportosulás tagjait is terheli, amelynek elmulasztása lényeges hibának minősül, és a 8. § (2) bekezdésének *b)* pontja szerinti jogkövetkezményeket vonja maga után.

(3) A 8. § és a 9. § alapján végzett ellenőrzések eredményéről, valamint az (1) bekezdés szerinti tájékoztatási kötelezettséget teljesítő előállítók naprakész jegyzékéről az ellenőrző hatóságok, illetve a terméktanúsító szervezetek félévente tájékoztatják a Minisztériumot.

(4) A földrajzi árujelzővel ellátott hazai termékekről a Minisztérium nyilvántartást vezet, amelyet honlapján is közzétesz.

IV. Fejezet

A KÖZÖSSÉGI RENDELET HATÁLYA ALÁ NEM TARTOZÓ TERMÉKEK FÖLDRAJZI ÁRUJELZŐINEK OLTALMÁRA VONATKOZÓ SZABÁLYOK

A termékleírás jóváhagyására irányuló eljárás

12. §

(1) A Vt. 113. §-ának (1) bekezdése szerinti, a közösségi rendelet hatálya alá nem tartozó termékek földrajzi árujelzőinek nemzeti lajstromozására irányuló bejelentés benyújtását megelőzően a bejelentőnek be kell szereznie a miniszter termékleírásra vonatkozó jóváhagyását.

(2) A termékleírás jóváhagyására irányuló kérelmet (a továbbiakban e fejezet alkalmazásában: kérelem) papír alapon két példányban és elektronikus formában a miniszterhez kell benyújtani. A kérelemnek a következőket kell tartalmaznia:

a) a Vt. 107. §-ának (2) bekezdése szerinti természetes személy, jogi személy vagy jogi személyiség nélküli gazdasági társaság megnevezése,

b) a kérelem benyújtója és a termék között a Vt. 107. §-ának (3) bekezdése szerinti kapcsolat bemutatása,

c) a 13. § (1) bekezdése szerinti termékleírás.

(3) A miniszter eljárására a 3. § (2)–(7) bekezdéseiben meghatározott rendelkezéseket kell megfelelően alkalmazni azzal, hogy ha a kérelmet a Vt. 107. §-ának (2) és (3) bekezdése értelmében arra jogosult nyújtotta be, valamint ha a termékleírás – a Vt. 103. §-ának (2), illetve (3) bekezdését is figyelembe véve – megalapozott, a miniszter a jóváhagyást megadja, ellenkező esetben a termékleírás jóváhagyását megtagadja.

(4) A termék földrajzi árujelzőjének lajstromozását és az oltalom megszűnését a Minisztérium hivatalos lapjában és honlapján is közzé kell tenni. A lajstromozással egyidejűleg a jóváhagyott termékleírást is közzé kell tenni.

(5) A termékleírás módosítása iránt a 13. § (3) bekezdése alapján benyújtott kérelmek tekintetében az (1)–(4) bekezdések rendelkezéseit kell megfelelően alkalmazni.

13. §

(1) A termékleírásnak a következőket kell tartalmaznia:

a) a terméknek a Vt. 103. §-ának (2) és (3) bekezdése szerinti földrajzi jelzést vagy eredetmegjelölést tartalmazó elnevezése,

b) a termék leírása, beleértve – adott esetben – az előállításához felhasznált nyersanyagokat, valamint a termék főbb fizikai, kémiai, mikrobiológiai, illetve érzékszervi jellemzőit,

c) azon földrajzi terület meghatározása, amelyről származó termék megjelölésére a földrajzi árujelzőt használják,

d) annak igazolása, hogy a termék a Vt. 103. §-ának (2), illetve (3) bekezdése szerinti földrajzi területről származik,

e) a termék előállítási módjának, valamint – szükség szerint – a hagyományos, helyi módszereknek az ismertetése,

f) részletes ismertetés a termék és a földrajzi környezet, illetve a származás közötti kapcsolatról annak igazolására, hogy a termék különleges minősége, hírneve vagy egyéb jellemzője a Vt. 103. §-ának (2) vagy (3) bekezdése értelmében ennek a kapcsolatnak tulajdonítható,

g) a földrajzi árujelzőnek a terméken való feltüntetésére vonatkozó technikai jellegű címkézési előírások,

h) a 8. § (1) bekezdése szerinti ellenőrző hatóságok, illetve (6) bekezdése szerinti terméktanúsító szervezetek neve és címe,

i) a termék lényeges tulajdonságainak és előállítási módjának ellenőrzésére vonatkozó minimumkövetelmények és eljárások leírása.

(2) Az oltalom alatt álló földrajzi árujelzővel ellátott termék csomagolásán feltüntethető a „védett földrajzi jelzés”, illetve a „védett eredetmegjelölés” kifejezés.

(3) A földrajzi árujelző lajstromozására irányuló eljárás során, illetve az oltalom fennállása idején a jogosultak módosíthatják a termékleírást, különösen a tudományos-műszaki fejlődés újabb eredményei alapján, vagy a földrajzi terület újbóli meghatározása céljából.

A termékek ellenőrzése

14. §

(1) A közösségi rendelet hatálya alá nem tartozó termékek ellenőrzésével kapcsolatos feladatokat a 8. § (1) bekezdése és a 9. § (1) bekezdése szerinti hatóságok, valamint a 8. § (6) bekezdése szerinti terméktanúsító szervezetek látják el.

(2) Az (1) bekezdés szerinti ellenőrző hatóságok, illetve terméktanúsító szervezetek eljárására a 8. § (2)–(5) bekezdéseit, valamint a 9. § és a 11. § rendelkezéseit kell megfelelően alkalmazni azzal, hogy a 9. § (1) bekezdése szerinti ellenőrzés arra irányul, hogy a termék forgalmazása során megvalósul-e a Vt. 109. §-ának (2) bekezdésében meghatározott cselekmények valamelyike.

(3) A 8. § (1) bekezdése szerinti ellenőrző hatóságoknak, illetve a 8. § (6) bekezdése szerinti terméktanúsító szervezeteknek a termék forgalomba hozatalát megelőző ellenőrzése során felmerült költségeit az ellenőrzött előállítók viselik. Az ellenőrző hatóság költségeit külön kormányrendelet határozza meg.

V. Fejezet

ZÁRÓ RENDELKEZÉSEK

15. §

(1) Ez a rendelet a kihirdetését követő nyolcadik napon lép hatályba; rendelkezéseit a hatálybalépését megelőzően benyújtott, de a Bizottsághoz még nem továbbított kérelmekre is alkalmazni kell.

(2) A rendelet 13. §-ának (2) bekezdésében foglalt kifejezések helyett a termékeken feltüntethető a rendelet hatálybalépését megelőzően jóváhagyott termékleírásban meghatározott jelölés is.

(3) E rendelet hatálybalépésével egyidejűleg hatályát veszti a mezőgazdasági termékek és az élelmiszerek földrajzi árujelzőinek oltalmára vonatkozó részletes szabályokról szóló, 78/2004. (IV. 19.) Korm. rendelet, valamint a közigazgatási hatósági eljárás és szolgáltatás általános szabályairól szóló 2004. évi CXL. törvény hatálybalépésével összefüggő, egyes földművelésügyi ágazati feladatokat érintő kormányrendeletek módosításáról szóló 226/2005. (X. 13.) Korm. rendelet 8. és 10. §-a.

Az Európai Unió jogának való megfelelés

16. §

Ez a rendelet – a Vt. 116/A. §-ával együtt – megállapítja a következő uniós jogi aktusok végrehajtásához szükséges rendelkezéseket:

a) a Tanács 510/2006/EK rendelete (2006. március 20.) a mezőgazdasági termékek és élelmiszerek földrajzi jelzéseinek és eredetmegjelöléseinek oltalmáról,

b) a Bizottság 1898/2006/EK rendelete (2006. december 14.) a mezőgazdasági termékek és élelmiszerek földrajzi jelzéseinek és eredetmegjelöléseinek oltalmáról szóló 510/2006/EK tanácsi rendelet végrehajtására vonatkozó részletes szabályok megállapításáról.

Gyurcsány Ferenc s. k.,
miniszterelnök

NEMZETKÖZI TÁJÉKOZTATÁS

A WIPO SZERZŐI JOGI SZERZŐDÉSE

Ausztrália csatlakozása

Ausztrália Kormánya 2007. április 26-án letétbe helyezte csatlakozási okmányát a Szellemi Tulajdon Világszervezetének az 1996. december 20-án, Genfben elfogadott Szerzői Jogi Szerződésére vonatkozóan.

A Szerződés 2007. július 26-án lép hatályba Ausztrália vonatkozásában.

A WIPO ELŐADÁSOKRÓL ÉS HANGFELVÉTELEKRŐL SZÓLÓ SZERZŐDÉSE

Ausztrália csatlakozása

Ausztrália Kormánya 2007. április 26-án letétbe helyezte csatlakozási okmányát a Szellemi Tulajdon Világszervezetének az 1996. december 20-án, Genfben elfogadott, Előadásokról és Hangfelvételekről szóló Szerződésére vonatkozóan.

A csatlakozási okmány a következő nyilatkozatokat tartalmazza:

„A Szerződés 3. cikkének (3) bekezdése értelmében Ausztrália nem fogja alkalmazni a kiadás ismérvét (a hangfelvételek előállítóinak védelmét illetően), nem fogja alkalmazni továbbá a Szerződés 15. cikkének (3) bekezdése értelmében a 15. cikk (1) bekezdésének rendelkezéseit a következők vonatkozásában:

(a) a hangfelvételek felhasználása *i)* rádiósugárzás és *ii)* rádión történő nyilvánossághoz közvetítés céljából a 2. cikk *g)* pontjának első mondata értelmében, és

(b) a hangfelvételek nyilvánossághoz közvetítése a hangfelvételek hangjainak a nyilvánosság számára hallhatóvá tételével olyan eszköz működtetése útján, amely alkalmas a hangfelvételek sugárzásának vagy egyéb átvitelének vételére.”

A Szerződés 2007. július 26-án lép hatályba Ausztrália vonatkozásában.

A hatósági közlemények rovataiban alkalmazott kódok és rendezési elvek

Az iparjogvédelmi dokumentumokat kibocsátó egyes országokat és egyes nemzetközi szervezeteket azonosító kódok (a WIPO 3. szabványa szerint)

AD Andorra
AE Egyesült Arab Emirátusok
AF Afganisztán
AG Antigua és Barbuda
AI Anguilla
AL Albánia
AM Örményország
AN Holland Antillák
AO Angola
AP Afrikai Országok Iparjogvédelmi Szervezete (ARIPO)
AR Argentína
AT Ausztria
AU Ausztrália
AW Aruba
AZ Azerbajdzsán
BA Bosznia-Hercegovina
BB Barbados
BD Banglades
BE Belgium
BF Burkina Faso
BG Bulgária
BH Bahrein
BI Burundi
BJ Benin
BM Bermuda
BN Brunei
BO Bolívia
BR Brazília
BS Bahama-szigetek
BT Bhután
BV Bouvet-sziget
BW Botswana
BX Benelux Védjegy Hivatal (BBM) és Benelux Ipari Minta Hivatal (BBDM)
BY Belorusszia
BZ Belize
CA Kanada
CD Kongói Demokratikus Köztársaság
CF Közép-afrikai Köztársaság
CG Kongó
CH Svájc
CI Elefántcsontpart
CK Cook-szigetek
CL Chile
CM Kamerun
CN Kína
CO Kolumbia
CR Costa Rica
CU Kuba
CV Zöld-foki Köztársaság
CY Ciprus
CZ Csehország
DE Németország
DJ Dzsibuti
DK Dánia
DM Dominikai Közösség
DO Dominikai Köztársaság
DZ Algéria
EA Eurázsiai Szabadalmi Szervezet (EAP)
EC Ecuador
EE Észtország
EG Egyiptom
EH Nyugat-Szahara
EM Belső Piaci Harmonizációs Hivatal (védjegy és ipari minta) (OHIM)
EP Európai Szabadalmi Hivatal (EPO)
ER Eritrea
ES Spanyolország
ET Etiópia
EU Európai Unió
FI Finnország
FJ Fidzsi-szigetek
FK Falkland-szigetek
FO Faröer-szigetek
FR Franciaország
GA Gabon
GB Nagy-Britannia
GC Az Öböl menti Arab Államok Együttműködési Tanácsának Szabadalmi Hivatala (GCC)
GD Grenada
GE Grúzia
GH Ghána
GI Gibraltár
GL Grönland
GM Gambia
GN Guinea
GQ Egyenlítői-Guinea
GR Görögország
GS Dél-Georgia és a Dél-Sandwich-szigetek
GT Guatemala
GW Bissau-Guinea
GY Guyana
HK Hongkong
HN Honduras
HR Horvátország
HT Haiti
HU Magyarország
ID Indonézia
IE Írország
IL Izrael
IN India
IQ Irak
IR Irán
IS Izland
IT Olaszország
JM Jamaica
JO Jordánia
JP Japán
KE Kenya
KG Kirgizisztán
KH Kambodzsa
KI Kiribati
KM Comore-szigetek
KN Saint Christopher és Nevis
KP Koreai Népi Demokratikus Köztársaság
KR Koreai Köztársaság
KW Kuvait
KY Kajmán-szigetek
KZ Kazahsztán
LA Laosz
LB Libanon
LC Saint Lucia
LI Liechtenstein
LK Srí Lanka
LR Libéria
LS Lesotho
LT Litvánia
LU Luxemburg
LV Lettország
LY Líbia
MA Marokkó
MC Monaco
MD Moldova
ME Montenegró
MG Madagaszkár
MK Macedónia
ML Mali
MM Mianmar
MN Mongólia
MO Makao
MP Észak-Marina-szigetek
MR Mauritánia
MS Montserrat
MT Málta
MU Mauritius
MV Maldív-szigetek
MW Malawi
MX Mexikó
MY Malajzia
MZ Mozambik
NA Namíbia
NE Niger
NG Nigéria
NI Nicaragua
NL Hollandia
NO Norvégia
NP Nepál
NR Nauru
NZ Új-Zéland
OA Szellemi Tulajdon Afrikai Szervezete (OAPI)
OM Omán
PA Panama
PE Peru
PG Pápua Új-Guinea
PH Fülöp-szigetek
PK Pakisztán
PL Lengyelország
PT Portugália
PW Palau

PY Paraguay
QA Katar
RO Románia
RS Szerbia
RU Oroszország
RW Ruanda
SA Szaúd-Arábia
SB Salamon-szigetek
SC Seychelle-szigetek
SD Szudán
SE Svédország
SG Szingapúr
SH Szent Ilona
SI Szlovénia
SK Szlovákia
SL Sierra Leone
SM San Marino
SN Szenegál
SO Szomália
SR Suriname
ST São Tomé és Principe
SV Salvador
SY Szíria
SZ Szváziföld
TC Turks- és Caicos-szigetek
TD Csád
TG Togo
TH Thaiföld
TJ Tádzsikisztán
TM Türkmenisztán
TN Tunézia
TO Tonga
TR Törökország
TT Trinidad és Tobago
TV Tuvalu
TW Tajvan (Kínai Köztársaság)
TZ Tanzánia
UA Ukrajna
UG Uganda
US Amerikai Egyesült Államok
UY Uruguay
UZ Üzbegisztán
VA Vatikán
VC Saint Vincent
VE Venezuela
VG Brit Virgin-szigetek
VN Vietnam
VU Vanuatu
WO Szellemi Tulajdon Világszervezete (WIPO) Nemzetközi Irodája
WS Nyugat-Szamoa
YE Jemen
ZA Dél-afrikai Köztársaság
ZM Zambia
ZR Zaire
ZW Zimbabwe

Szabadalom, kiegészítő oltalmi tanúsítvány, növényfajta-oltalom, használati minta és formatervezési minta adatok azonosítói (INID-kódok a WIPO 9. szabványa szerint)

(10) Lajstromozási és közzétételi adatok
- (11) a dokumentum száma: szabadalmi és növényfajta-oltalmi rovatokban közzétételi szám vagy lajstromszám; használati minta és formatervezési minta rovatokban lajstromszám; a megadott szabadalmak, a megadott növényfajta-oltalmak, a megadott használati minta oltalmak és a megadott formatervezési mintaoltalmak rovatokban a lajstromszámhoz kapcsolt dátum a megadó határozat kelte
- (13) a publikáció fajtája a WIPO 16. szabványa szerint

(20) Bejelentési adatok
- (21) a bejelentés ügyszáma
- (22) a bejelentés napja
- (23) a kiállítási elsőbbség vagy kedvezmény, illetve a módosítási elsőbbség napja
- (24) a tanúsítvány oltalmi idejének kezdete

(30) Uniós elsőbbség adatai, illetve UPOV Egyezmény szerinti elsőbbség adatai

(40) A közzététel napja

(50) Műszaki adatok
- (51) Nemzetközi Szabadalmi Osztályozás (szabadalmi, illetve használati minta rovatokban);
  Locarnói Megállapodás szerinti osztályozás (formatervezési minta rovatokban)
  UPOV-kód (növényfajta-oltalmi rovatokban)
- (53) növényfajta fajtaneve
- (54) a találmány, illetve a szabadalom címe, a növényfajta fajneve, latin neve, a használati minta címe, a formatervezési minta megnevezése
- (55) a növényfajta fényképe, illetve a formatervezési minta fényképe vagy rajza
- (57) szabadalmi rovatokban a kivonat, használati minta rovatokban a főigénypont (a jellemző ábrával)

(60) Összefüggő bejelentések, szabadalmak, kiegészítő oltalmi tanúsítványok, növényfajta-oltalmak, használati minták adatai
- (62) megosztás esetén a korábbi szabadalmi, növényfajta-oltalmi, illetve használati minta bejelentés ügyszáma
- (65) közzétételi szám (megadott szabadalmakkal kapcsolatban)
- (66) belső elsőbbség napja
- (67) származtatást megalapozó irat adatai
- (68) az alapszabadalom lajstromszáma

(70) A jogosult, a feltaláló és a képviselő adatai
- (71) bejelentő
- (72) feltaláló, szerző, nemesítő
- (73) szabadalmas, jogosult
- (74) képviselő

(80) A Budapesti Szerződés és a Szabadalmi Együttműködési Szerződés szerinti adatok
- (83) a mikroorganizmus törzs (biológiai anyag) letétbe helyezésének adatai
- (84) szekvencialista, illetve táblázat
- (86) a nemzetközi (PCT) bejelentés száma
- (87) a nemzetközi (PCT) bejelentés közzétételi száma

(90) Az Európai Szabadalmi Egyezmény szerinti adatok, valamint a kiegészítő oltalmi tanúsítványra vonatkozó adatok
- (92) a termék első magyarországi forgalomba hozatali engedélyének száma és kelte, valamint az engedélyezett termék neve
- (93) a termék első közösségi forgalomba hozatali engedélyének száma és kelte
- (94) a tanúsítvány oltalmi idejének lejárta
- (95) a kiegészítő oltalmi tanúsítvány címe (a termék megnevezése) és a termék típusa
- (96) az európai (EP) bejelentés adatai
- (97) az európai (EP) bejelentés közzétételi adatai;
  az európai szabadalom megadásának az Európai Szabadalmi Közlönyben történt meghirdetési adatai

A publikáció fajtája (a WIPO 16. szabványa szerint)

A 1996. január 1-je előtti bejelentési nappal rendelkező szabadalmi bejelentések közzététele, illetve közzététel nélkül megadott szabadalmak meghirdetése
A1 1996. január 1-je utáni bejelentési nappal rendelkező szabadalmi bejelentések közzététele és tájékoztatás az elvégzett újdonságkutatásról
A2 1996. január 1-je utáni bejelentési nappal rendelkező szabadalmi bejelentések, növényfajta-oltalmak közzététele
A3 Külön tájékoztatás az 1996. január 1-je utáni bejelentési nappal rendelkező szabadalmi bejelentésekben a közzétételt követően elvégzett újdonságkutatásokról
B1 Megadott szabadalmak, növényfajta-oltalmak
B2 Korlátozott szabadalmak
B8 Helyreigazítás a szabadalmi leírások bibliográfiai adataiban
B9 Helyreigazítás a szabadalmi leírásokban

Védjegy és földrajzi árujelző adatok azonosítói (INID-kódok a WIPO 60. szabványa szerint)

(100) Lajstromozási és megújítási adatok
- (111) lajstromszám

(141) a lajstromozási eljárás és az oltalom megszűnésének napja
(151) a lajstromozás napja
(156) a megújítás napja
(180) a lejárat napja
(200) Bejelentési adatok
(210) a bejelentés ügyszáma
(220) a bejelentés napja
(230) a kiállítási elsőbbség adatai
(300) Uniós elsőbbség adatai
(400) A Nemzetközi Iroda részéről történő közzététel adatai
(450) a Nemzetközi Irodánál a közzétételt tartalmazó lap száma
(500) Egyéb adatok
(511) az árujegyzék vagy a termékjegyzék a Nizzai Megállapodás szerint, adatközlésnél csak az osztályok száma szerepel
(540) a földrajzi árujelző megnevezése
(541) a megjelölés közönséges írásmóddal
(546) a megjelölés ábrával, illetve a közönségestől eltérő írásmóddal
(551) együttes vagy tanúsító védjegy
(554) térbeli megjelölés
(555) hologrammegjelölés
(556) hangmegjelölés
(580) a Nemzetközi Iroda hivatalos lapjában történő közzététel napja
(591) szín- vagy színes megjelölés
(600) Összefüggő bejelentések, védjegyek adatai
(641) megosztás esetén a korábbi bejelentés ügyszáma
(646) megosztás esetén a korábbi védjegy lajstromszáma
(660) a belső elsőbbség adatai
(700) A jogosult, a képviselő és az engedélyes adatai
(731) bejelentő
(732) védjegyjogosult, a nemzetközi lajstrom szerinti jogosult vagy a lajstromozási eljárásban résztvevő bejelentő
(740) képviselő
(791) engedélyes

A rovatok rendezési elvei

A szabadalmi és a használati mintaoltalmi bejelentések, illetve a megadott szabadalmak és használati mintaoltalmak adatai NSZO-szekciónként, a formatervezési mintaoltalmi bejelentések, illetve a megadott formatervezési mintaoltalmak adatai a Locarnói Megállapodás szerinti osztályonként csoportosítva, az első helyen szereplő bejelentők nevének betűrendjében, a növényfajta-oltalmi bejelentések ügyszám szerinti sorrendben jelennek meg.

Az egyes rovatcímek mellett feltüntetett négyjegyű kódok az adott rovatok tartalmára utalnak a WIPO 17. szabványa szerint.

A szabadalmi bejelentések közzététele című rovatban a T betűvel kezdődő dokumentumszám az 1996. január 1-je előtti bejelentési nappal rendelkező teljes vizsgálatú, a H betűvel kezdődő dokumentumszám halasztott vizsgálatú szabadalmi bejelentésre utal.

Kiegészítő oltalmi tanúsítvány iránti bejelentések az ügyszám, a megadott kiegészítő oltalmi tanúsítványok a lajstromszám szerinti sorrendben jelennek meg.

A védjegy és földrajzi árujelző bejelentések a bejelentők nevének betűrendjében, a lajstromozások lajstromszám szerinti sorrendben jelennek meg.

SZABADALMI KÖZLEMÉNYEK

Adatközlés szabadalmi bejelentésekről

A – SZEKCIÓ
KÖZSZÜKSÉGLETI CIKKEK

(21) P 07 00287 (22) 2007.04.17.
(71) dr. Berta András, Debrecen, 4034 Mézeshegy u. 22. (HU); Tsorbatzoglou Alexis, Debrecen, 4032 Károli Gáspár u. 412. (HU); Vida István, Debrecen, 4030 Tessedik Sámuel u. 64. (HU); Papp Lajos, Mikepércs, 4271 Erdő u. 4. (HU)
(54) Egyszer használatos szaruhártya körkés
(74) dr. Emri Józsefné, EMRI-PATENT Iparjogvédelmi Kft., Debrecen

(21) P 07 00310 (22) 2007.04.27.
(71) Chemor Kutató, Fejlesztő és Kereskedő Kft., Törökbálint, 2045 Udvarhely u. 15. (HU)
(54) Új méhészeti gyógyászati készítmény

(21) P 07 00309 (22) 2007.04.27.
(71) dr. Csorba István Béla, Budapest, 1133 Thurzó u. 5/b (HU); dr. Csorba Istvánné, Budapest, 1133 Thurzó u. 5/b (HU); Csorba Enikő, Budapest, 1133 Thurzó u. 5/b (HU); Makkai Mária, Budapest, 1133 Hegedűs Gyula u. 63. IV/7. (HU); Odler Henrik, Tatabánya, 2800 Vadász u. 81. I/4 (HU); Jankovszky Sándor, Tata, 2890 Széchenyi u. 1. (HU); Kőfalusi György, Ózd, 3600 Gömöri út 19. (HU); Kőfalusi Viktor, Ózd, 3600 Gömöri út 19. (HU)
(54) Maximális hatóanyag-feltárású szerves és/vagy szervetlen anyagú mikroőrleményekből készíthető adalékanyagok, anyagok, termékek
(74) dr. Csorba István Béla, Budapest

(21) P 07 00286 (22) 2007.04.17.
(71) Czédulás István, Solymár, 2083 Pihenő út 1/a (HU)
(54) Desszert méz és eljárás az előállítására
(74) dr. Láng Tivadarné, S.B.G. & K. Szabadalmi Ügyvivői Iroda, Budapest

(21) P 07 00296 (22) 2007.04.24.
(71) Euro-Celtique S.A., Luxembourg, 2330 122, Boulevard de la Pétrusse (LU)
(54) Opioid analgetikumot és ciklooxigenáz-2-gátlót tartalmazó szinergetikus fájdalomcsillapító kombináció
(30) 60/059,195 1997.09.17. US
(62) P0004532 1998.09.17. HU
(74) Frankné dr. Machytka Daisy, Gödölle, Kékes, Mészáros & Szabó Szabadalmi és Védjegy Iroda, Budapest

(21) P 07 00329 (22) 2007.05.09.
(71) Fancsalszki Sándor, Budapest, 1221 Kocsola u. 17. (HU)
(54) Új sebgyógyító, gyulladásgátló gyógyászati készítmény

(21) P 07 00265 (22) 2007.04.05.
(71) Király Ernő, Budapest, 1097 Vágóhíd u. 50. (HU)
(54) Tornádó gyűrű berendezés, valamint eljárás mesterséges tornádó létrehozására
(74) Kormos Ágnes egyéni szabadalmi ügyvivő, Budapest

(21) P 07 00306 (22) 2007.04.25.
(71) Kovács Sándor, Budapest, 1082 Corvin köz 6/a (HU)
(54) Eljárás százszázalékos gyümölcstartalmú gyümölcslevek és pulpok tartósítására

(21) P 07 00280 (22) 2007.04.13.
(71) Krajcsiné Neumann Márta, Budapest, 1116 Kondorosi út 44. (HU)
(54) Segédeszköz érelzáródás feltárására
(74) Mészárosné Dónusz Katalin, S.B.G. & K. Szabadalmi Ügyvivői Iroda, Budapest

(21) P 07 00283 (22) 2007.04.16.
(71) Lévai Csilla, Lajosmizse, 6050 Alsólajos 430. (HU)
(54) Gépjármű szélvédőjére felragasztható műanyag tok autópálya-matrica és parkolási időt igazoló okmány tárolására

(21) P 07 00307 (22) 2007.04.25.
(71) dr. Nagy Zoltán, Budapest, 1188 Dalos u. 7. (HU)
(54) WC-ülőke integrált személymérleggel
(74) Erdély Péter, DANUBIA Szabadalmi és Védjegy Iroda Kft., Budapest

(21) P 07 00279 (22) 2007.04.13.
(71) Németh Jenő, Fertőszentmiklós, 9444 Petőházi u. 1. (HU)
(54) Eljárás és berendezés egyévesen kiültethető faiskolai szaporítóanyag előállítására
(74) Benkőné Csillag Lucia szabadalmi ügyvivő, Budapest

(21) P 07 00327 (22) 2007.05.08.
(71) Polgár Mihály, Törökszentmiklós, 5200 Deák F. u. 183. (HU)
(54) Mercédesz masszírozó tégely

(21) P 07 00290 (22) 2007.04.18.
(71) Sensocrine Pharma Kft., Debrecen, 4026 Bethlen Gábor u. 6–8/f (HU)
(54) Szibutramin tartalmú szinergikus hatású gyógyszerkészítmények
(74) dr. Emri Józsefné, EMRI-PATENT Iparjogvédelmi Kft., Debrecen

(21) P 07 00314 (22) 2007.05.02.
(71) Ádám Tamás, Budapest, 1182 Kevermes u. 15/a (HU)
(54) Ágy porckorong és izombántalmak kezelésére

B – SZEKCIÓ
IPARI MŰVELETEK ÁLTALÁBAN ÉS SZÁLLÍTÁS

(21) P 07 00276 (22) 2007.04.12.
(71) Hegedűs Károly, Budapest, 1163 Sárgarózsa u. 6. (HU);
Farkas János, Tahitótfalu, 2022 Cserfa u. 9. (HU)
(54) Eljárás cellulóztartalmú növényi anyagdarabok kémiai és termikus modifikálására
(74) Weichinger András, DANUBIA Szabadalmi és Védjegy Iroda Kft., Budapest

(21) P 07 00304 (22) 2007.04.25.
(71) dr. Vízi György, Budapest, 1174 Kölcsey u. 46. (HU);
dr. Hanák János, Dunaujváros, 2400 Hajós u. 8. (HU)
(54) Eljárás acélkonténer sarokelem előállítására melegen hengerelt acélemez elemekből és az eljárással kapott acélkonténer sarokelem.
(74) dr. Kriston Pál szabadalmi ügyvivő, Budapest

(21) P 07 00303 (22) 2007.04.25.
(71) Horváth Endre, Budapest, 1214 Akácfa u. 46. (HU)
(54) Terelő

(21) P 07 00292 (22) 2007.04.19.
(71) Mátraházi János, Budapest, 1151 Batthyány u. 7. (HU)
(54) Kerékpár meghajtó készlet

(21) P 07 00277 (22) 2007.04.12.
(71) Raffael Aranka, Budapest, 1046 Galopp u. 8. (HU)
(54) Új gyártástechnológia

(21) P 07 00322 (22) 2007.05.07.
(71) Szilágyi Vilmos Gyula, Kecskemét, 6000
Budai hegy 159. (HU)
(54) Konténeres tárolórendszer

(21) P 07 00295 (22) 2007.04.20.
(71) Teupen Hungária Gépgyártó Kft., Bagod, 8992
Gépállomás u. 9. (HU)
(54) Támasztószerkezet munka közben letámasztandó munkagépekhez, főleg kosaras személyemelő géphez
(74) Weichinger András, DANUBIA Szabadalmi és Védjegy Iroda Kft., Budapest

(21) P 07 00308 (22) 2007.04.26.
(71) Varga Endre Gábor, Törökbálint, 2045 Flóra u. 4. (HU)
(54) Pengeelrendezés borotva részét képező pengetokban

C – SZEKCIÓ
VEGYÉSZET ÉS KOHÁSZAT

(21) P 07 00278 (22) 2007.04.13.
(71) Fogassy Elemér, Érd, 2030 Fuvaros u. 38. (HU);
Keglevich György, Budapest, 1114 Bartók Béla út 53. (HU);
Novák Tibor, Budapest, 1126 Szolyva u. 2/b (HU);
Schindler József, Budapest, 1048 Lakkozó u. 47. (HU);
Ujj Viktória, Keszeg, 2616 Alkotmány u. 30. (HU)
(54) Királis foszforvegyületek és eljárás előállításukra

(21) P 07 00271 (22) 2007.04.11.
(71) Hologén Kft., Szeged, 6726 Udvarhelyi u. 6. (HU)
(54) Útépítési vagy cementgyártási célra használható kompozíció és eljárás a kompozíció útépítési célra való felhasználására
(74) Várnai Anikó, INTERINNO Szabadalmi Iroda, Budapest

(21) P 07 00259 (22) 2007.04.04.
(71) dr. Nemes Zoltán, Debrecen, 4026 Múzeum u. 4. (HU)
(54) Eljárás kozmetikai célra alkalmazható, diszkréten módosított felszínű szénhidrát polimer szemcsék előállítására, az így előállított szénhidrát polimer szemcsék és az ezt tartalmazó kozmetikai készítmények
(74) Várnai Anikó, INTERINNO Szabadalmi Iroda, Budapest

(21) P 07 00311 (22) 2007.04.27.
(71) Pfizer Inc., New York, New York, 10017 235
East 42nd Street (US)
(54) Terápiásan hatásos tropánszármazékokat tartalmazó hatóanyag-kombinációk
(30) 0015835.2 2000.06.27. GB
0014046.7 2000.05.26. GB
(62) P0302474 2001.05.09. HU
(74) Molnár Imre, DANUBIA Szabadalmi és Védjegy Iroda Kft., Budapest

(21) P 07 00294 (22) 2007.04.19.
(71) Tamás Zoltán, Győr, 9024 Babits Mihály út 9. (HU)
(54) Eljárás és berendezés bizonyos élettani szempontból előnyös ásványi anyag és só összetételű ivóvíz előállítására

(21) P 07 00281 (22) 2007.04.16.
(71) Thész János 40%, Budapest, 1221 Tengeri u. 4. (HU);
Boros Béla István 30%, Budapest, 1126
Hollósy Simon u. 25. (HU);
Király Zoltán 30%, Budapest, 1141 Bosnyák u. 63. (HU)
(54) Új típusú üzemanyag és fűtőanyag és eljárás előállításukra a biodízelgyártás glicerin melléktermékének hasznosításával

D – SZEKCIÓ
TEXTIL, PAPÍR

(21) P 07 00270 (22) 2007.04.11.
(71) Szilvássy Mihály, Ercsi, 2451 Szlatina puszta 172. (HU);
Németh Miklós, Budapest, 1022 Fillér u. 64/b (HU)
(54) Eljárás szálakkal borított textil vagy műanyag felületek előállítására, és annak alkalmazására
(74) Pintz György, Pintz és Társai Szabadalmi és Védjegy Iroda, Budapest

E – SZEKCIÓ
HELYHEZ KÖTÖTT LÉTESÍTMÉNYEK

(21) P 07 00319 (22) 2007.05.04.
(71) B&Z-Beton Kft., Barcs, 7570 Magyar L. u. 4. (HU)
(54) Előre gyártott vasbeton elem útpálya és vasúti pálya szintbeli kereszteződésének a kialakításához
(74) Kovári György, ADVOPATENT Szabadalmi és Védjegy Iroda, Budapest

(21) P 07 00288 (22) 2007.04.18.
(71) Bartos Zsuzsanna, Budapest, 1188 Eke u. 45/b (HU);
Szabó Gábor, Budapest, 1188 Bercsényi u. 62/a (HU);
Szabó Regina, Érd, 2030 Aszfaltozó u. 54–56. (HU)
(54) Aktív-burkolatprizmás útjelző rendszer és aktív-burkolatprizma

(21) P 07 00267 (22) 2007.04.06.
(71) Gulyás Tamás, Kiskunfélegyháza, 6100 Tavasz u. 2. (HU)
(54) Eljárás építőipari állványrendszerek állapotának helyszíni felülvizsgálatára, valamint segédeszköz az eljárás megvalósításához
(74) Sipos József, DANUBIA Szabadalmi és Védjegy Iroda Kft., Budapest

(21) P 07 00324 (22) 2007.05.07.
(71) Kenyeres Miklós, Budapest, 1115 Tétényi út 36/a (HU)
(54) Szökőár elleni védőmű

(21) P 07 00266 (22) 2007.04.05.
(71) Nemes Antal, Kecskemét, 6000 Alsószéktó 25. (HU)
(54) Oldalról beemelős, konténeres telepítésű parkolóberendezés

(21) P 07 00297 (22) 2007.04.24.
(71) Rózsa Attila, Hódmezővásárhely, 6800 Oldalkosár u. 9. VI/38. (HU);
Posztós Ferenc, Hódmezővásárhely, 6800 Kaszap u. 8. (HU)
(54) Eljárás gipsztégla építőelem előállítására, valamint gipsztégla építőelem
(74) Kormos Ágnes egyéni szabadalmi ügyvivő, Budapest

(21) P 07 00274 (22) 2007.04.12.
(71) Vajner László, Kisvárda, 4600 Városmajor u. 26. (HU)
(54) Könnyűszerkezetes burkolási módok

F – SZEKCIÓ
MECHANIKA, VILÁGÍTÁS, FŰTÉS

(21) P 07 00291 (22) 2007.04.18.
(71) Dávid Csaba, Budapest, 1016 Krisztina krt. 91. (HU)
(54) Eljárás és berendezés üzemanyag előállítására megújuló erőforrásokból

(21) P 07 00289 (22) 2007.04.18.
(71) Jakab György, Miskolc, 3532 Őzugró út 26. (HU)
(54) Stirling motorral hajtott hőszivattyú gázkondenzációs motor

(21) P 07 00317 (22) 2007.05.03.
(71) Jakab György, Miskolc, 3532 Őzugró út 26. (HU)
(54) Alacsony energiaszintű környezeti hőmérsékletet hasznosító berendezés

(21) P 07 00323 (22) 2007.05.07.
(71) Jakab György, Miskolc, 3532 Őzugró út 26. (HU)
(54) Alacsony energiaszintű környezeti hőmérsékletet hasznosító berendezés 2

(21) P 07 00302 (22) 2007.04.24.
(71) Mátay György Tibor 70%, Visegrád, 2025 Mátyás király u. 63. (HU);
Mátay Mariann 10%, Visegrád, 2025 Mátyás király u. 63. (HU);
Wye Ágnes 10%, Visegrád, 2025 Mátyás király u. 63. (HU);
Schlecher Áron 10%, Budapest, 1074 Dohány u. 57. (HU)
(54) Hidrogéngáz üzemű turbina, főleg zárt termodinamikai körfolyamatban való alkalmazásra

(21) P 07 00284 (22) 2007.04.17.
(71) Tsai, Nai-chen, Taipei Shien 13F-2, No. 122, Sec. 2 Chung Shan Road, Chung Ho City (TW)
(54) Világítóelem-füzér
(30) 200710087 2007.02.06. AU
(74) Varannai Csaba, ADVOPATENT Szabadalmi és Védjegy Iroda, Budapest

(21) P 07 00326 (22) 2007.05.08.
(71) Urbán György, Budapest, 1021 Hűvösvölgyi út 119. (HU)
(54) Plazmavető

G – SZEKCIÓ
FIZIKA

(21) P 07 00223 (22) 2007.05.14.
(71) CORPORUS Egészségügyi és Szolgáltató Bt., Budapest, 1181 Batthyány L. u. 30. (HU)
(54) Egészségügyi adathordozó csipkártya /életmentő/kártya

(21) P 07 00315 (22) 2007.05.02.
(71) Hóbor László, Devecser, 8460 Ifjúsági út 36. (HU)
(54) Szerkezet karóra kezelőszervének pozicionálására
(74) Kovári György, ADVOPATENT Szabadalmi és Védjegy Iroda, Budapest

(21) P 07 00285 (22) 2007.04.17.
(71) dr. Makara Mihály, Budapest, 1124 Vas Gereben u. 34. fsz. 5. (HU)
(54) Gyógyszer kiválasztását támogató számítógépes rendszer és eljárás
(74) dr. Harangozó Gábor, DANUBIA Szabadalmi és Védjegy Iroda Kft., Budapest

(21) P 07 00268 (22) 2007.04.06.
(71) Oláh György 30%, Hajdúböszörmény, 4220 Bíró Péter u. 14. (HU);
Oláh Attila 20%, Hajdúböszörmény, 4220 Bíró Péter u. 14. (HU);
dr. Mészáros Sándor 20%, Debrecen, 4030 Köszméte u. 19. (HU);
dr. Vad Kálmán 15%, Debrecen, 4028 Bekecs u. 9/b (HU);
dr. Hakl József 15%, Debrecen, 4031 Trombitás u. 12. I/3. (HU)
(54) Gyártósorba integrált, több funkciójú tömörségvizsgáló berendezés és komplex lyukkereső vizsgálati módszer
(74) dr. Emri Józsefné, EMRI-PATENT Iparjogvédelmi Kft., Debrecen

(21) P 07 00239 (22) 2007.04.23.
(71) Rékási József, Kistelek, 6760 Vágóhíd út 39. (HU)
(54) Pénzintézetek kirablásának megakadályozása

(21) P 07 00293 (22) 2007.04.18.
(71) Semmelweis Egyetem 20%, Budapest, 1085 Üllői út 26. (HU);
Veress Gábor 24%, Budapest, 1112 Olt u. 29. II/7. (HU);
Kaposi Ambrus 16%, Budapest, 1048 Nádasdy Kálmán u. 38. fsz/2. (HU);

Treszl András 20%, Budapest, 1082 Futó u. 22–24. fsz/7. (HU);
Vásárhelyi Barna 20%, Budapest, 1115 Mohai út 3. II/7. (HU)

(54) Eljárás biológiai aktiválási reakciók kvantitatív összehasonlítására

(74) dr. Győrffy Béla, DANUBIA Szabadalmi és Védjegy Iroda Kft., Budapest

H – SZEKCIÓ
VILLAMOSSÁG

(21) P 07 00298 (22) 2007.04.24.
(71) Fazakas András, Budapest, 1068 Benczúr u. 39/b V. em (HU)
(54) Akkumulátortöltő áramkör
(74) Lantos Mihály, DANUBIA Szabadalmi és Védjegy Iroda Kft., Budapest

(21) P 07 00301 (22) 2007.04.24.
(71) Fazakas András, Budapest, 1068 Benczúr u. 39/b V. em (HU)
(54) Kapcsolási elrendezés akkumulátortöltők párhuzamos üzemű használatra
(74) Lantos Mihály, DANUBIA Szabadalmi és Védjegy Iroda Kft., Budapest

(21) P 07 00300 (22) 2007.04.24.
(71) Fazakas András, Budapest, 1068 Benczúr u. 39/b V. em (HU)
(54) Háromfázisú hálózatról működtetett akkumulátortöltő áramkör
(74) Lantos Mihály, DANUBIA Szabadalmi és Védjegy Iroda Kft., Budapest

(21) P 07 00299 (22) 2007.04.24.
(71) Fazakas András, Budapest, 1068 Benczúr u. 39/b V. em (HU)
(54) Töltőáramkör két akkumulátor töltésére
(74) Lantos Mihály, DANUBIA Szabadalmi és Védjegy Iroda Kft., Budapest

(21) P 07 00282 (22) 2007.04.16.
(71) Csernák, Sándor 27%, Wels, 4600 Kernstock str. 5. (AT);
Balázs Tamás 31%, Budapest, 1052 Váci u. 1/b (HU);
Horváth József 10%, Szigetszentmiklós, 2310 Akácfa krt. 20. (HU);
Kincses János 4%, Érd, 2030 Földmunkás u. 114. (HU);
Szűcs Attila 28%, Budapest, 1213 Kórus u. 10. (HU)
(54) Eljárás és/vagy kapcsolási elrendezés „kötött elektrolittal rendelkező” akkumulátorok gyorstöltésére

(21) P 07 00273 (22) 2007.04.12.
(71) Matyi István 3%, Hajdúböszörmény, 4086 Óvoda u. 8. (HU);
Pájer Tibor 97%, Veszprém, 8200 Bányi Júlia u. 3. (HU)
(54) Villamos energiát előállító öntápláló plazmacella

(21) P 07 00275 (22) 2007.04.12.
(71) Szenergia Kft., Szeged, 6727 Irinyi János u. 1. (HU)
(54) Termoelektromos modul
(74) Kovári György, ADVOPATENT Szabadalmi és Védjegy Iroda, Budapest

A rovat 57 db közlést tartalmaz.

Szabadalmi bejelentések közzététele

A – SZEKCIÓ
KÖZSZÜKSÉGLETI CIKKEK

(51) ***A01H 4/00*** *(2006.01)*
C12N 5/00 *(2006.01)* **(13) A1**
(21) P 05 00466 **(22) 2005.05.06.**
(71) (72) Miszkuly Sándor 28%, Pilisvörösvár (HU);
dr. Varga Szilárd Sándor 27%, Budaörs (HU);
Balogh Klaudia 15%, Ecser (HU);
Szaniszló Jánosné Vágó Bernadett 15%, Cegléd (HU);
dr. Horváth Imre 10%, Tata (HU);
Mező Orsolya 5%, Budapest (HU)
(54) In vitro növényi rendszert tartalmazó, alkalmazott biotechnológiai termék

(57) Hosszú élettartamú, élő, dekoratív, steril és/vagy mikroorganizmusokkal együtt élő in vitro növényi rendszerek és létrehozásuk, azzal jellemezve, hogy a növények növekedését és támasztását biztosító, színanyago(ka)t és/vagy színezőanyago(ka)t tartalmazó közegen és/vagy közegben nevelkednek. A találmány szerinti biotechnológiai termék azzal jellemezve, hogy a hordozóközeg az organizmusokra nem toxikus, állandó és/vagy az in vitro rendszerekben élő organizmusok anyagcseréjének és/vagy fizikai és/vagy kémiai reakciók miatt időben és/vagy térben változó, és/vagy a közegen termelődő és/vagy fényvisszaverő és/vagy interferáló és/vagy fényt elnyelő közegek az élő rendszerrel esztétikai hatást is keltő terméket eredményeznek. Az esztétikai hatást keltő megoldások kialakítása során az in vitro organikus rendszerek kialakítása különböző formájú és színű, sterilizálható üveg vagy műanyag formákban és zárási módok alkalmazásával megvalósítható.

(51) ***A47G 9/00*** *(2006.01)*
A61K 36/00 *(2006.01)* **(13) A2**
(21) P 07 00073 **(22) 2007.01.22.**
(71) (72) Juhász Levente, Nyíregyháza (HU);
Juhász Leventéné, Nyíregyháza (HU)
(54) Aromaterápiás ágyneműgarnitúra, eljárás előállítására és gyógynövényszóró szerkezet
(74) dr. Emri Józsefné, EMRI-PATENT Iparjogvédelmi Kft., Debrecen

(57) A találmány tárgya aromaterápiás ágyneműgarnitúra, amelynek külső huzatba helyezett, természetes vagy mesterséges szálakból vagy ezek keverékéből előállított szálbundarétegekből vagy elemi szálakból álló töltete van, és az elemi szálakba ágyazva, illetve a rétegek között és a rétegek elemi szálaiba ágyazva, célszerűen egyenletesen eloszlatva, szárított és aprított gyógynövényt tartalmaz.

A találmány tárgya továbbá az aromaterápiás ágyneműgarnitúra előállítására szolgáló eljárás és gyógynövényszóró szerkezet.

(51) ***A61B 5/00*** *(2006.01)*
A61B 18/00 *(2006.01)*
A61P 15/08 *(2006.01)* **(13) A1**
(21) P 05 00998 **(22) 2005.10.27.**
(71) (72) Makai Andrea 16%, Szada (HU);
dr. Vincze János 14%, Budapest (HU);
dr. Szendi Gábor 14%, Telki (HU);
Köves Zsuzsanna 14%, Kecskemét (HU);
Haász Endre 14%, Budapest (HU);
Guzmics Róbert 14%, Budapest (HU);
Robotka Róbert 14%, Kecskemét (HU)
(54) S.A.B. eljárás a nem orvosi eredetű meddőség (N.O.E.M.) kezelésére

(57) A meddő (infertilis) fogalmat akkor használják, ha egy (más orvosi gyakorlat szerint három) éven keresztül történő rendszeres, védekezés nélküli házasélet nern eredményez terhességet. Bár a meddőség elleni küzdelemben komoly eredményeket értek el a modern vizsgálómódszerek és asszisztált reprodukciós kezelések, szakértők becslései szerint Európában még napjainkban is minden hatodik házaspár meddő marad. Magyarországon a helyzet sokkal rosszabb. Minden harmadik párt érint.

Az eljárás azokon az orvosilag diagnosztizáltan meddőségben szenvedő családokon segít, amely családok egyik tagjánál sem találtak orvosi eltérést. Ezt a jelenséget nem orvosi eredetű meddőségnek (N.O.E.M.) nevezik.

Az előzőek szerint meddőség oka a legtöbb esetben nem orvosi eredetű. A gyermeknemzés képtelensége szorosan összefügg:
– az életvitellel,
– a szociális gondokkal,
– és egyéb károsító tényezőkkel.

A kezelés során kiiktatják a betegek életéből azokat a károsító körülményeket:
– folyamatos stressz,
– rossz szociális körülmények,.
– nem megfelelő lakáshelyzet,
– fizikai kimerültség,
– méreganyagok felhalmozódása a szervezetben, alkoholfogyasztás, dohányzás stb., melyek a nem orvosi eredetű meddőséget okozzák, mégpedig a teljes regenerációhoz és a fogamzáshoz szükséges teljes időtartamra.

A megfelelő szempontok alapján kivizsgált és beutalt párok részére előírják a következő 7 naptári napra a megfelelő kúrát.

Az S.A.B. eljárás komponensei és a felhasznált eszközök:
1. MORA Super BiPolar diagnosztikai és méregtelenítő kezelés,
2. HBOT (hyperbarikus oxigen therápia),
3. BioStimul fény- és színterápia monokromatikus, polarizált fénynyel,
4. Kineziológia,
5. A homeopátia,
6. Aromaterápia,
7. Családterápia, Pszichológia,
8. Méregtelenítő-stresszoldó szauna.

Az eljárásban résztvevők kezelése az egyénekre szabott terápiás elemek alkalmazásával, folyamatos szakmai felügyelet mellett a speciálisan kialakított S.A.B. Klinikákon (Alternatív Meddőségi Központ) folyik.

A S.A.B. ejárásban használt gyógymódok és eszközök alkalmazásának ismert káros mellékhatásai nincsenek.

(51) ***A61B 17/60*** *(2006.01)*
A61B 17/72 *(2006.01)*
A61B 17/76 *(2006.01)* **(13) A1**
(21) P 05 01040 **(22) 2005.11.10.**
(71) Sanatmetal Ortopédiai és Traumatológiai Eszközöket Gyártó Korlátolt Felelősségű Társaság, Eger (HU)
(72) Farkas József, Eger (HU)
(54) Javított tulajdonságú rögzítőegység törött csontdarabok összeerősítéséhez
(74) Rónaszéki Tibor szabadalmi ügyvivő, Budapest

(57) A találmány tárgya javított tulajdonságú rögzítőegység törött csonttdarabok összeerősítéséhez, különösen trochanter-törések kezeléséhez, amely fogadónyílásokkal ellátott velőűrszeget, valamint a velőűrszeg fogadónyílásain átvezethető kötőelemeket tartalmaz.

A találmány jellegzetessége, hogy legalább két darab, egymással szomszédos fogadónyílás (11, 12) között az egyik fogadónyílásból (11) kiinduló és a másik fogadónyílásba (12) torkolló átvezető kibontás (13) van a velőűrszegbe (10) bemunkálva, a kötőelemek közül legalább egy palástfelületén (21) hosszanti hasítással (22) ellátott csavar (20), míg legalább egy a csavar (20) hasításába (22) illeszkedő pengenyúlvánnyal (31) rendelkező rögzítő idom (30).

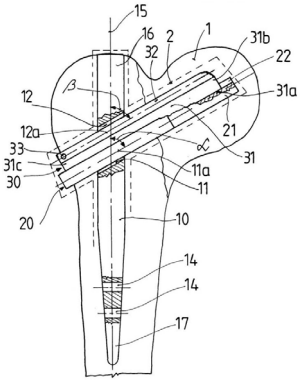

1. ábra

(51) *A61K 31/47* *(2006.01)*
A61K 31/4709 *(2006.01)*
A61K 31/496 *(2006.01)*
A61K 31/5377 *(2006.01)*
A61K 31/55 *(2006.01)*
A61P 3/04 *(2006.01)*
A61P 5/04 *(2006.01)*
A61P 25/22 *(2006.01)*
A61P 25/24 *(2006.01)*
A61P 43/00 *(2006.01)*
C07D 215/38 *(2006.01)*
C07D 401/06 *(2006.01)*
C07D 401/12 *(2006.01)*
C07D 405/12 *(2006.01)*
C07D 409/12 *(2006.01)*
C07D 471/04 *(2006.01)* **(13) A2**

(21) P 07 00124 **(22) 2002.10.24.**

(71) Takeda Chemical Industries, Ltd., Osaka (JP);
Takeda Pharmaceutical Company Limited, Osaka (JP)

(72) Ishihara, Yuji, Hyogo (JP);
Kamata, Makoto, Osaka (JP);
Takekawa, Shiro, Hyogo (JP);
Suzuki, Nobuhiro, Osaka (JP);
Kato, Koki, Hyogo (JP)

(54) Kinolinszármazékok

(30) 2001-327924 2001.10.25. JP
2002-163239 2002.06.04. JP

(86) PCT/JP 02/11045 (87) WO 03/035624

(74) Baranyi Éva, DANUBIA Szabadalmi és Védjegy Iroda Kft., Budapest

(57) A találmány (I) általános képletű vegyületekre, sóikra és elővegyületeikre vonatkozik, a képletben

Ar jelentése adott esetben egy vagy több szubsztituenst tartalmazó gyűrűs csoport;

X jelentése vegyértékkötés vagy egy 1–6 atomból álló főlánccal rendelkező távtartó csoport;

R^1 és R^2 jelentése azonos vagy egymástól eltérő, hidrogénatom vagy adott esetben egy vagy több szubsztituenst tartalmazó szénhidrogéncsoport, vagy R^1 és R^2 a szomszédos nitrogénatommal együtt adott esetben egy vagy több szubsztituenst tartalmazó nitrogéntartalmú heterociklusos csoportot alkot;

Y jelentése kétértékű szénhidrogéncsoport, amely adott esetben egy vagy több szubsztituenst tartalmaz (kivéve a CO csoportot);

R^3 jelentése hidrogénatom vagy szénhidrogéncsoport, amely adott esetben egy vagy több szubsztituenst tartalmaz; és

az A és B gyűrű adott esetben egyszeresen vagy többszörösen szubsztituálva van, és amikor a B gyűrű további szubsztituenst tartalmaz, a szubsztituens az R^1 csoporttal összekapcsolva gyűrűt alkothat.

A vegyületek melanin-koncentráló hormonantagonista hatásúak, és elhízás megelőzésére és kezelésére használhatók. A találmány a vegyületeket tartalmazó gyógyszerészeti készítményeket és a vegyületek alkalmazását is magában foglalja.

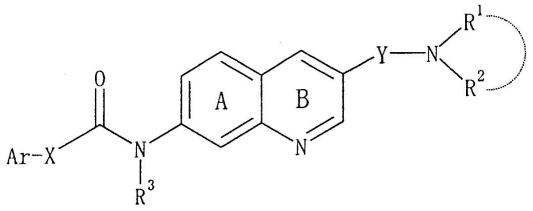

(I)

(51) *A61K 38/28* *(2006.01)*
A61P 3/10 *(2006.01)*
C07K 14/62 *(2006.01)* **(13) A2**

(21) P 07 00126 **(22) 2002.12.12.**

(71) Eli Lilly and Company, Indianapolis, Indiana (US)

(72) Beals, John Michael, Indianapolis, Indiana (US);
Defelippis, Michael Rosario, Carmel, Indiana (US);
Dimarchi, Richard Dennis, Carmel, Indiana (US);
Kohn, Wayne David, Indianapolis, Indiana (US);
Micanovic, Radmila, Indianapolis, Indiana (US);
Myers, Sharon Ruth, Indianapolis, Indiana (US);
Ng, Kingman, Carmel, Indiana (US);
Zhang, Lianshan, Carmel, Indiana (US)

(54) Megnyújtott hatásidejű inzulinmolekulák

(30) 60/344,310 2001.12.20. US
60/414,604 2002.09.27. US

(86) PCT/US 02/37601 (87) WO 03/053339

(74) ifj. Szentpéteri Ádám, S.B.G. & K. Szabadalmi Ügyvivői Iroda, Budapest

(57) A találmány inzulinmolekulát biztosít, mely megnyújtott és még alap hatástartammal is rendelkezik. Az inzulinmolekula az A-lánc N-terminálisának módosítását, szabadon megválaszthatóan a B-lánc N-terminálisának módosítását, valamint a B-lánc lizinjének módosítását, és szabadon megválaszthatóan az A-lánc C-terminálisának módosítását tartalmazza. A találmány a diabetes mellitus kezeléséhez is eljárást biztosít, mely tartalmazza az inzulinmolekula beadását.

(51) *A61K 45/00* *(2006.01)*
A61K 31/137 *(2006.01)*
A61K 31/167 *(2006.01)*
A61P 11/06 *(2006.01)*
A61P 11/08 *(2006.01)*
A61P 11/00 *(2006.01)*
A61K 31/439 *(2006.01)* **(13) A2**

(21) P 06 00139 **(22) 2005.05.31.**

(71) Laboratorios Almirall, S.A., Barcelona (ES)

(72) Gras Escardo, Jordi, Barcelona (ES);
Llenas Calvo, Jesus, Barcelona (ES);
Ryder, Hamish, Barcelona (ES);
Orviz Diaz, Pio, Barcelona (ES)

(54) Muszkaringátló szereket és béta-adrenergiás agonistákat tartalmazó kombinációk

(30) P200401312 2004.05.31. ES

(86) PCT/EP 05/05841 (87) WO 05/115467
(74) ifj. Szentpéteri Ádám, S.B.G. & K. Szabadalmi Ügyvivői Iroda, Budapest

(57) A találmány tárgyát kombináció képezi, amely tartalmaz valamely (a) β2-agonistát és valamely (b) M3 muszkarin receptor antagonistát, ami 3(R)-(2-hidroxi-2,2-ditien-2-il-acetoxi)-1-(3-fenoxi-propil)-1-azoniabiciklo[2.2.2]oktán X aniont tartalmazó só formájában, amely anion egyértékű vagy többértékű sav gyógyászatilag megfelelő anionja.

A találmány tárgyát képezi ezen kívül a fenti kombinációt tartalmazó termék, részekből álló készlet vagy csomagolás, továbbá a kombináció alkalmazása gyógyászati készítmények előállítására, amelyek adhatók szimultán, egymástól elkülönített vagy egymást követő módon az M3 antagonizmusra jól reagáló légzőszervi betegségek kezelésére.

B – SZEKCIÓ
IPARI MŰVELETEK ÁLTALÁBAN
ÉS SZÁLLÍTÁS

(51) ***B01D 24/00*** *(2006.01)*
B05B 13/02 *(2006.01)*
F16M 11/00 *(2006.01)* **(13) A1**
(21) P 05 00824 **(22) 2005.09.06.**
(71) (72) Metner Lajos, Budapest (HU)
(54) Felületkezelést kiszolgáló és elszívó berendezés
(74) Giber János, Somfai és Társai Iparjogi Kft., Budapest

(57) Felületkezelést kiszolgáló és festékköd, festékpor, oldószer, illetve csiszolatpor gazdaságos elszívását szolgáló berendezés.

Az elszívó vályúban (1) vezetősíneken (2) mozgatható (3) kocsiszerkezet (3) és a forgatószerkezet (6) közé különböző méretű felületkezelésre vagy csiszolásra váró tárgy, nyílászáró, alkatrész fogható, amit a munkaművelet közben a zsinór (8) meghúzására meginduló kilincsműves lánchajtás (7) forgat. Az elszívó vályú (1) helyzete a feladat szerint a csuklós lábakkal (19) változtatható, vízszintes helyzetbe, vagy attól eltérő megdöntött helyzetbe állítható.

Az vályúban (1) keretes (9) szűrők (10) vannak a terelőlemezek (17) általi részleges vagy teljes lefedésével és a réselszívás (22) kombinálásával, a ventilátorral (15), valamint a másodszűrő (14) beiktatásával. A festékköd és porelszívás sokféle igénye kielégíthető, miközben az elszívott levegő sebessége a pillangószeleppel (16) szabályozható.

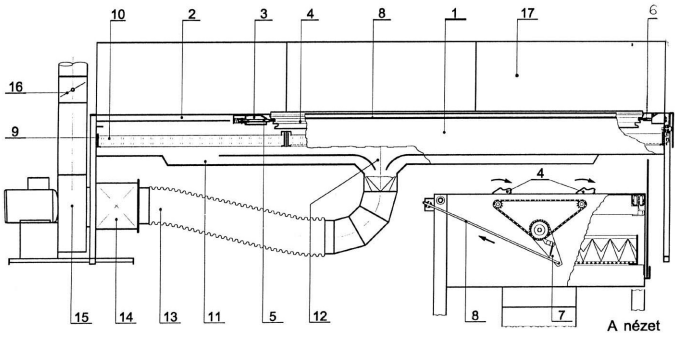

1. ábra

(51) ***B23B 5/00*** *(2006.01)*
B23G 1/00 *(2006.01)* **(13) A2**
(21) P 06 00772 **(22) 2006.10.11.**
(71) Denso Corporation, Kariya-City, Aichi (JP)
(72) Yosio, Nagai, Kariya-City, Aichi (JP);
Yukimasa, Fukumoto, Kariya-City, Aichi (JP);
Takashi, Yamamoto, Kariya-City, Aichi (JP)
(54) Menetvágó szerszám, menetkészítő berendezés és eljárás menet kialakítására
(30) 2005-298027 2005.10.12. JP
(74) Farkas Tamás, DANUBIA Szabadalmi és Védjegy Iroda Kft., Budapest

(57) A találmány tárgya menetvágó szerszám, amely ferdén letört menetbekezdéssel ellátott menetes palástfelület kialakítására alkalmas, és amely fő forgácsolóél szakasszal (11) van kiképezve, amelynek menettel ellátandó palástfelületbe nyúló, menethorony alakú forgácsolóéle van, valamint menetjavító élszakasza (12) van, amelynek a menetbekezdés nem tökéletesen kialakult menetrészének menetgerincét elsimító, a menetes palástfelülettel párhuzamos forgácsolóéle van, valamint menetkészítő berendezés menet kialakítására ferdén letört menetbekezdésű menettel ellátandó felületen, ahol a berendezésben a menetvágó szerszám és a menetes palástfelület között relatív elmozdulást létrehozó meghajtó mechanizmus van elrendezve, továbbá a berendezésben a meghajtó mechanizmus szabályozására szolgáló szabályozó eszköz van elrendezve, valamint a szabályozó eszköz meghajtó mechanizmust úgy szabályozza, hogy a menetbekezdés nem tökéletesen kialakult menetrészének menetgerincét a menetjavító élszakasszal még mélyebben vágja, továbbá eljárás menet kialakítására ferdén letört menetbekezdésű menettel ellátandó felületen, ahol az eljárás során menetvágó szerszámot alkalmaznak, amelynek fő forgácsolóél szakasza (11) a menetes palástfelületbe nyúló menethorony alakú forgácsolóél, valamint menetjavító élszakasza van, amelynek forgácsolóéle párhuzamos a menetes palástfelülettel, és az eljárás során menetjavító lépésben a menetes palástfelületen kialakított menet menetbekezdésének nem tökéletesen kialakított menetrésze menetgerincét forgácsolják, miután a menetjavító élszakasszal menetet vágtak úgy, hogy a menetgerincet elsimítják.

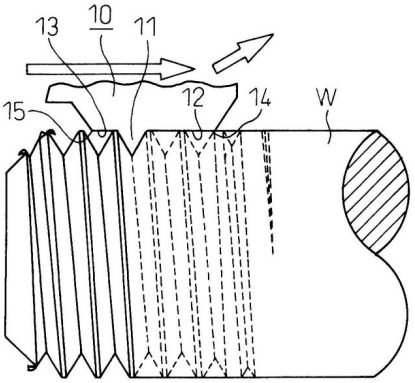

8. ábra

(51) ***B30B 15/06*** *(2006.01)*
B32B 5/26 *(2006.01)* **(13) A1**
(21) P 02 02334 **(22) 2002.07.16.**
(71) Thomas Josef Heimbach Gesellschaft mit beschränkter Haftung & Co., Düren (DE)
(72) Halterbeck, Walter, Düren (DE);
dr. Kaldenhoff, Ralf, Aachen (DE)
(54) Nyomópárna
(30) 201 15 945.7 2001.09.27. DE
(74) Kis-Kovács Ferencné, DANUBIA Szabadalmi és Védjegy Iroda Kft., Budapest

(57) A találmány tárgya nyomópárna lamináló présekben való alkalmazásra, amely fonalakat (3, 4, 5) tartalmazó textilhordozóval (2) van ellátva, ahol a fonalak (3, 4, 5) közül legalább egy részük hővezető fonalat (3, 4, 5) képez, amelyek vagy közvetlenül vagy más hővezető fonalakkal (3, 4, 5) való érintkezés révén a nyomópárna (1) egyik oldaláról másik oldalára való kőátvitelt biztosító fonalak. A hordozó (1) gumirugalmasságú anyagból készült párnaréteget (1) tartalmaz. A párnaréteg (7) vastagsága kisebb, mint a hordozóé (2) és a párnaréteg (7) a hordozóba (2) oly módon van beágyazva, hogy a nyomópárna (1) mindkét külső oldalán a párnarétegből (7) kiállóan hővezető fonalak (4, 5) helyezkednek el.

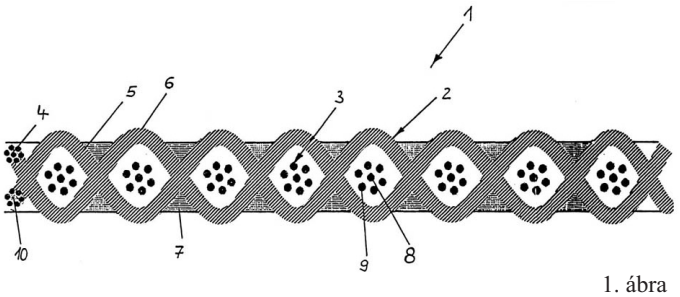

1. ábra

(51) ***B60L 11/08*** *(2006.01)*
B60K 6/06 *(2006.01)*
B60L 11/12 *(2006.01)* **(13) A1**
(21) P 05 00720 **(22) 2005.07.27.**
(71) Ganz Skoda Közlekedési Zrt., Budapest (HU)
(72) Paál Ernő 50%, Budapest (HU);
Szabó Tamás 30%, Szentendre (HU);
Poleczki György 20%, Diósd (HU)
(54) Előnyös kapcsolási elrendezés hibridjármű-energia kezelésére
(74) Székely Éva egyéni szabadalmi ügyvivő, Budapest

(57) A találmány a teljesítményelektronika és járművillamosság területéhez tartozik. A találmány lehetséges alkalmazási területe a járműiparban van, különösen hibrid buszoknál előnyös az alkalmazása.

A kapcsolási elrendezés az egyes energiaforrások és a fogyasztó messzemenően flexibilis összehangolását biztosítja.

A megoldás lényege, hogy a primer, szekunder energiaforrásokat oly módon csatlakoztatja a fogyasztóhoz, hogy az energia mindig a legoptimálisabb úton jut adott forrásból kijelölt helyre, ahol az vagy elfogyasztásra vagy tárolásra kerül, valamint a járművet képessé teszi emisszió nélküli üzemmódban is korlátozott távolságon közlekedni.

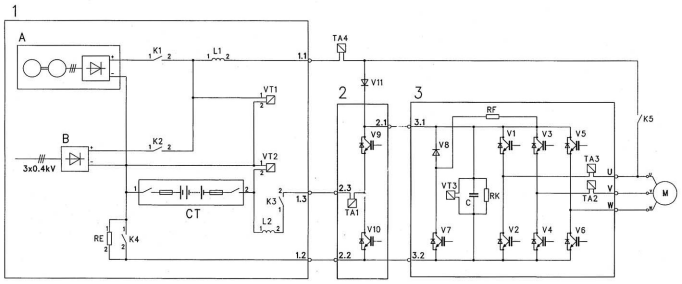

1. ábra

(51) ***B61L 5/02*** *(2006.01)*
B61L 5/10 *(2006.01)* **(13) A1**
(21) P 05 00774 **(22) 2005.08.17.**
(71) (72) Fazakas Gábor, Érd (HU)
(54) Zárszerkezet sínváltóhoz

(57) A találmány tárgya zárszerkezet sínváltóhoz, különösképpen csúcssínek mozgatásához, illetve reteszeléséhez, amelynél egy állítórúd (13) maga előtt tol legalább egyik irányba egy görgős, karos szerkezetet, melynek alsó görgői (9, 10) egy futópályán, felső görgői (5, 6) pedig egy reteszelőpályán (14) gördülnek mindaddig, amíg a reteszelő horonyig érnek, ahol a felső görgők felemelkednek és erőzáróan kitámasztják a karokat (7, 8), így azok a hozzájuk csatlakozó reteszelőrudakat nem engedik elmozogni mindaddig, amíg az állítórúd (13) felől nem következik be oldó mozgás. A reteszelőrúd (1) furatának külső, felső végéhez támaszkodó tengely (3) és a reteszelőpálya (14) hornyában fekvő felső görgő (5), amelynek csapágyazott furata a tengelyre (3) van illesztve, a kar (7) derékszögű kitámasztása miatt rögzíti a simuló csúcssínt, úgy hogy közben az állítórúdra (13) semmiféle erő nem hat.

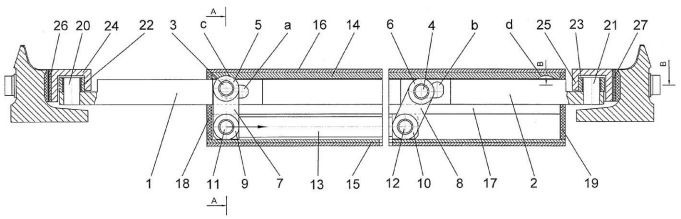

1. ábra

(51) ***B65D 88/00*** *(2006.01)* **(13) A1**
(21) P 05 00515 **(22) 2005.05.20.**
(71) H. Vils AG, Wil (CH)
(72) Varga, László 55%, Glattbrugg (CH);
dr. Kalafszky László 35%, Budapest (HU);
Szentpéteri János 10%, Komárom (Szőny) (HU)
(54) Bevonat tartályok, különösen ömlesztett anyagok szállítására szolgáló tartályok falának rekonstruálásához; valamint eljárás a bevonat előállítására
(74) Kovári György, ADVOPATENT Szabadalmi és Védjegy Iroda, Budapest

(57) A találmány ömlesztett anyagok tárolására és/vagy szállítására szolgáló tartályok belső felületének rekonstruálására szolgáló bevonatra, valamint a bevonat előállítására szolgáló eljárásra vonatkozik. A bevonat az alábbi rétegeket tartalmazza:

a) a tartály (6) falára (4) és/vagy a fal (4) egyenetlenségeit lefedő kiegyenlítő rétegre felhordott, a következő réteg (8) számára tapadóhidat képező első réteget (7);
b) ezen első rétegre (7) felhordott statikai magot képező második réteget (8);
c) e második rétegre (8) felhordott fedőrétegként funkcionáló harmadik réteget (9).

Az eljárás lényege, hogy

a) a tartály (6) falára (4) és/vagy a tartály (6) falának (4) egyenetlenségeit lefedő kiegyenlítő rétegre a következő réteg (8) számára tapadóhidat képező első réteget (7) hordanak fel, amibe szövetet impregnálnak; majd ennek kikeményedését követően
b) erre az első rétegre (7) egy statikai magot képező második réteget (8) hordunk fel; majd ennek kikeményedését követően
c) erre a rétegre (8) egy fedőrétegként funkcionáló harmadik réteget (9) hordanak fel, amibe szövetet impregnálnak és hagyják kikeményedni.

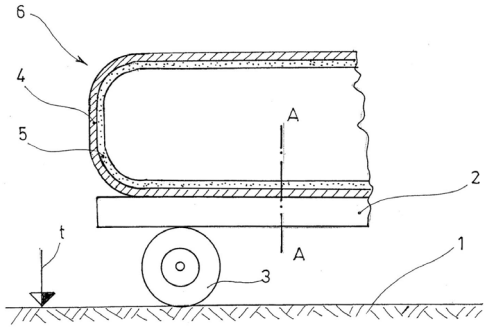

1. ábra

C – SZEKCIÓ
VEGYÉSZET ÉS KOHÁSZAT

(51) ***C01C 1/04*** *(2006.01)*
C07C 273/10 *(2006.01)* **(13) A2**
(21) P 05 01130 **(22) 2005.12.02.**
(71) (72) dr. Kozéky László Géza, Budapest (HU);
Galgóczi István Kálmán, Budapest (HU)
(54) Szintézisgáz előállítása

(57) Technológiai eljárás, korábban is ismert technológiai, műszaki blokkok újszerű alkalmazásán, a termelési célkitűzések megkövetelte szisztematikus, előre tervezett gyártósorba állításán alapszik.

A célkitűzésnek megfelelően fosszilis anyagok kiváltására, megújuló forrásokkal, így energiafűvel, illetve energiaerdőkkel termelték ki a szintetikus petrolkémiai származékokat, vegyipari alapanyagokat, petrolkémiai, vagy szintetikus gázjellegű energiahordozókat. Az eljárást más organikus, vagy szervesanyag-tartalmú hulladékokra is kiterjesztik.

Megmutatták, hogy ugyanezen a módon újrahasznosítható eljárásban ártalmatlaníthatók, eltakaríthatók a szervesanyag-tartalmú műanyag hulladékok, műanyag kompozitok is úgy, hogy a gyártástechnológiai eljárás végtermékei pontosan azok a vegyi (alap)anyagok lesznek, amelyek a műanyaggyártás elengedhetetlen kellékei. A műanyagok ilyen jellegű újrahasznosításával szintén a fosszilis anyagok egy részének bányászatát és környezetszennyező feldolgozását váltották ki.

Eljárás lényege, hogy a szervesanyag-tartalmú természetes anyagokat, vagy műanyagokat, vagy legkülönfélébb kompozitokat és iszapokat, jól megtervezett, termogravimetriásan, kvalitatív és kvantitatív analízissel kontrolált pirolízis során tervszerűen és arányaiban is megkomponált eljárásban, szén-monoxid és hidrogén-tartalmú szintézisgázzá bontják (nem kizárva a hőbontás közbeni összetettebb, nagyobb molekulasúlyú, vegyipari haszonanyagok igény szerinti kicsatolását a rendszerből). A szintézisgáz-alapanyagból a Fischer-Tropsch szintézis valamelyik eljárása segítségével vegyipari alapanyagokat, energiahordozókat, vagy petrolkémiai termékeket állítanak elő. A technológiai rendszer lehetőséget biztosít nagy tisztaságú, számottevő mennyiségű hidrogén termelésére is.

---

(51) ***C07C 5/02*** *(2006.01)*
B01J 23/44 *(2006.01)* **(13) A1**
(21) P 05 00669 **(22) 2005.07.06.**
(71) Richter Gedeon Nyrt., Budapest (HU)
(72) dr. Tungler Antal, Budapest (HU)
(54) Eljárás acenaftén perhidroacenafténné történő hidrogénezésére

(57) A találmány tárgya eljárás az (I) képlettel jellemzett perhidroacenaftén

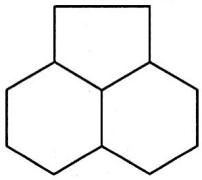

(I)

kémiai nevén: dodekahidro-acenaftén, előállítására a (II) képlettel jellemzett acenaftén

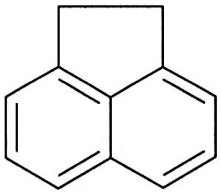

(II)

katalitikus hidrogénezésével, olyan módon, hogy a reakciót perhidroacenaftén oldószerben, 410 bar hidrogénnyomáson, 100–170 °C hőmérsékleten hajtják végre és a kiindulási anyagot mentesítik a katalizátormérgektől.

---

(51) ***C07D 487/04*** *(2006.01)*
A61K 31/4188 *(2006.01)*
A61P 29/00 *(2006.01)*
A61P 35/00 *(2006.01)* **(13) A1**
(21) P 05 00912 **(22) 2005.10.03.**
(71) Vichem Chemie Kft., Budapest (HU)
(72) Székelyhidi Zsolt, Budapest (HU);
Wáczek Frigyes, Budapest (HU);
dr. Őrfi László, Budapest (HU);
dr. Kéri György, Budapest (HU)
(54) Aromás biciklusos (imidazo[4,5-c]pirazol-5-il)-amin vegyületek, eljárás előállításukra és az ezeket tartalmazó gyógyszerkészítmények
(74) Várnai Anikó, INTERINNO Szabadalmi Iroda, Budapest

(57) A találmány tárgya az (I) általános képletű aromás biciklusos (imidazo[4,5-c]pirazol-5-il)-amin vegyületek, illetve ezek gyógyászatilag elfogadható sói, mely képletben R^1, R^2 jelentése egymástól függetlenül vagy megegyezően hidrogén, fenil, szubsztituált fenil, lineáris vagy elágazó alkil, cikloalkil, ureido, illetve öt vagy hattagú, egy vagy több heteroatomot tartalmazó szubsztituált, vagy szubsztituálatlan heterociklusos csoport, úgy mint pirazol, imidazol, izoxazol, furán, pirol, tiofén, tiazol, izotiazol, tzoxazol, pirán, piridin, pirimidin, dioxán, morfolin, tiomorfolin, piridazin, pirazin. piperazin csoport és R^3 jelentése hidrogén, fenil, szubsztituált fenil, lineáris vagy elágazó alkil, cikloalkil, ureido, szubsztituált vagy szubsztituálatlan alkil-karbonil, aril-karbonil, heteroaril-karbonil, illetve öt vagy hattagú, egy vagy több heteroatomot tartalmazó szubsztituált, vagy szubsztituálatlan heterociklusos csoport, úgymint pirazol, imidazol, izoxazol, furán, pirol, tiofén, tiazol, izotiazol, triazol, pirén, piridin. pirimidin, dioxán, morfolin, tiomorfolin, piridazin, pirazin, piperazin csoport.

A találmány tárgya továbbá gyógyszerkészítmény, amely az (I) általános képletű vegyületeket – ahol R^1, R^2, R^3, jelentése a fenti –, vagy gyógyászatilag elfogadható sóit tartalmazza, továbbá az (I) általános képletű vegyületek előállítási eljárása.

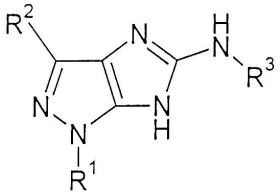

(I)

---

(51) ***C07J 41/00*** *(2006.01)*
A61K 31/567 *(2006.01)* **(13) A1**
(21) P 05 01132 **(22) 2005.12.05.**
(71) Richter Gedeon Nyrt., Budapest (HU)
(72) Dancsi Lajosné dr. 60%, Budapest (HU);
Mahó Sándor 20%, Budapest (HU);
dr. Aranyi Antal 10%, Érd (HU);
Horváth János 10%, Budapest (HU)
(54) Nagy tisztaságú 17alfa-cianometil-17béta-hidroxi-ösztra-4,9-dién-3-on és eljárás előállítására
(74) Kőszegi Béla, Richter Gedeon Vegyészeti Gyár Rt., Budapest

(57) A találmány tárgya eljárás az (I) képletű

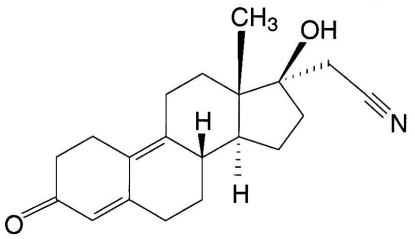

(I)

17α-cianometil-17β-hidroxi-ösztra-4,9-dién-3-on (a továbbiakban dienogest) (V) képletű

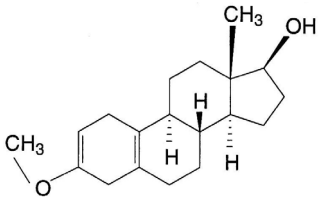

(V)

3-metoxi-17-hidroxi-ösztra-2,5(10)-diénből nagy tisztaságban történő előállítására. A találmány további tárgyát a nagy tisztaságú 17α-cianometil-17β-hidroxi-ösztra-4,9-dién-3-on és az ezt tartalmazó gyógyszerkészítmények képezik. A találmány szerinti gyógyászati készítmények a gyógyászati készítményekben szokásos töltő, hígító és formulálási segédanyagok mellett hatóanyagként vagy legalább egyik hatóanyagként a legfeljebb 0,1% összes szennyező komponenst, és ezen belül a kimutathatósági határ (0,02%) alatti mennyiségű 4-brómdienogestet tartalmazó, nagy tisztaságú dienogestet tartalmazzák.

A találmány szerint úgy járnak el, hogy

i) az (V) képletű 3-metoxi-l7-hidroxi-ösztra-2,5(10)-diént indifferens szerves oldószerben ciklohexanon jelenlétében alumíniumizopropiláttal reagáltatják melegítés közben,
ii) az így kapott 3-metoxi-ösztra-2,5(10)-dién-l7-ont cianometil-lítiummal reagáltatják 0–30 °C közötti hőmérsékleten,
iii) az így nyert 3-metoxi-l7α-cianometil-17β-hidroxi-ösztra2,5(10)-diént tetrahidrofurános oldatban egy erős szerves savval reagáltatják,
iv) a kapott 17α-cianometil-l7β-hidroxi-ösztr-5(10)-én-3-ont piridines oldatban 0–60 °C közötti hőmérsékleten 1–1,5-szeres moláris feleslegű piridínium-tribromiddal reagáltatják,

majd a kapott (I) képletű nyers dienogestet átkristályosítással és preparatív nagy nyomású folyadékkromatográfiával tisztítják.

---

(51) ***C08G 83/00*** *(2006.01)*
C08L 25/00 *(2006.01)* **(13) A2**
(21) P 06 00038 **(22) 2006.01.18.**
(71) (72) dr. Zrínyi Miklós 45%, Budapest (HU);
dr. Filipcsei Genovéva 20%, Budapest (HU);
Csetneki Ildikó 25%, Budapest (HU);
Simon Csabáné 8%, Budapest (HU);
dr. Gács János 2%, Budapest (HU)
(54) Szabályozható permeabilitású membrán kontrollálható nyitó-záró mechanizmussal (és szelektivitással)
(74) Simon Csabáné, Budapest

(57) A találmány tárgya olyan új, külső hatással szabályozható permeabilitású membrán, amelybe nano vagy mikroméretű csatornákat építenek be, monolit vagy kompozit mikrogélrészecskékből. A gélmátrixba ágyazott nanométer- és/vagy mikrométer-tartományba eső gélrészecskék mérete, környezeti hatásokkal (hőmérséklettel, pH-val, ionerősséggel, sókoncentrációval, elegyösszetétellel, mágneses és/vagy elektromos térrel, mikrohullámmal, ultrahanggal és fénnyel) széles határok között, pillanatszerűen változtatható, így ezzel a csatornák pórusmérete szabályozható. A láncszerű füzérekbe rendezett gélgömbök fentebb felsorolt hatásokkal előidézett méretváltozása jelenti a membrán nyitózáró mechanizmusát.

A láncszerű füzérekbe rendezett gélgömbök térfogatának csökkenése a membrán transzporttulajdonságainak megváltozását idézi elő. A membrán permeabilitásának megváltoztatásával a membránon keresztüli anyagtranszportot is szabályozhatjuk. A találmány tárgyát képező membrán transzporttulajdonságainak szabályozása lehetővé teszi a membrán orvosbiológiai felhasználását; mint pl.: gyógyszerhatóanyag-leadás szabályozása, külső környezeti paraméterek megváltoztatásával. Továbbá számos ipari felhasználás közül említésre érdemes a szelektív megkötés, elválasztás, tisztítás, frakcionálás, valamint méret alapján történő komponenselválasztás lehetősége, illetve mikroreaktorként, mikropumpaként történő alkalmazás.

---

(51) ***C08J 9/00*** *(2006.01)*
B29B 7/40 *(2006.01)* **(13) A2**
(21) P 05 01136 **(22) 2005.12.06.**
(71) (72) Záhorec, Jozef, Hurbanovo (SK)
(54) Eljárás és berendezés mineralizált réteggel ellátott, habosított polisztiról profilok, előállítására és a gyártáshoz szükséges kompozíció

(57) A találmány tárgya a mineralizált, habosított polisztirén gyártásának módja és az anyag gyártásához szükséges eszközök. A mineralizált, habosított polisztirénnek a találmány szerint széleskörű felhasználási területe létezik, elsősorban a történelmi műemlékek rekonstrukciója, épületek klimatizációja során, valamint díszítő elemként lakások, házak kül- és belterében egyaránt stb. mint pl. ablakdíszek, parapetek, párkányok, oszlopok és domború épületfeliratok.

---

(51) ***C08L 35/00*** *(2006.01)*
C08J 9/30 *(2006.01)* **(13) A2**
(21) P 05 01159 **(22) 2005.12.16.**
(71) Pannon Egyetem, Veszprém (HU)
(72) dr. Bartha László 25%, Veszprém (HU);
dr. Deák Gyula 23%, Veszprém (HU);
Bíró Szabolcs 30%, Gyula (HU);
Geiger András 22%, Zalaegerszeg (HU)
(54) Mechanokémiailag stabilizált, adalékolt gumi-bitumen kompozíció és eljárás annak előállítására

(57) A találmány mechanokémiailag stabilizált és adalékolt gumibitumen-kompozíció, amely bitumenes kötőanyagokhoz alkalmazható alapbitumenből, gumiőrleményből és diszpergáló, ülepedésgátló, térhálósodásra alkalmas, olefines, kettőskötés-tartalmú, viszkozitásmódosító, szükség esetén egyéb kiegészítő antioxidáns, korróziógátló hatású komponenseket tartalmazó adalékcsomagból áll. A kompozíció 55–95% bitument, 3–40 m/m% hulladékgumiból előállított gumiőrleményt, és 0,04–5 m/m% olyan többfunkciós adalékcsomagot tartalmaz, amely egyenként egy, vagy többféle hatású 0,03–4 m/m% „A”, 0,01–4 m/m% „B” és szükség esetén 0–2 m/m% kiegészítő hatású „C” jelű komponenseket tartalmaz.

Előny, hogy a találmány szerinti eljárással előállított új gumibitumen-kompozíció a meglevő modifikált bitumengyártó készülékekben is előállítható és a hagyományos aszfaltkeverési, illetve útépítési technológiákban a modifikált bitumenekhez hasonló módon alkalmazható.

Összességében a találmány szerinti gumibitumen-kompozíciók az alapbitumeneknél és a hagyományos nedves eljárással készített gumibitumeneknél lényegesen jobb, szintetikus polimerekkel módosított bitumenekét pedig erősen megközelítő, egyes tulajdonságokban még azoknál is jobb műszaki paraméterekkel jellemezhető.

---

(51) ***C09J 123/16*** *(2006.01)*
C09J 123/06 *(2006.01)*
C09J 153/00 *(2006.01)*
C09J 123/08 *(2006.01)* **(13) A2**
(21) P 07 00075 **(22) 2002.05.22.**
(71) Novacel, Deville-Les-Rouen (FR)
(72) Jenny, Isabelle, Rouen (FR);
Korane, Richard, Centreville, Ohio (US);
Lefebvre, Catherine, Mont-Saint-Aignan (FR);
Dacharry, Christelle, Hyeres (FR)
(54) Védő ragasztófóliák
(30) 01/06706 2001.05.22. FR
(86) PCT/FR 02/01717 (87) WO 02/094963
(74) dr. Valyon Józsefné, DANUBIA Szabadalmi és Védjegy Iroda Kft., Budapest

(57) A találmány tárgya hordozóréteget és ragasztóréteget tartalmazó, védő ragasztófólia, amelyben a ragasztóréteg egy olyan ragasztókészítményből van kialakítva, amely lényegében tartalmaz:

(A) legalább egy a következők közül megválasztott vegyületet: kis sűrűségű szabadgyökös polietilén; etilén és 3–8 szénatomos olefin-monomer kopolimer; etilén/propilén kopolimer; etilén/propilén/dién; etilén/vinil-acetát kopolimer; etilén és akrilszármazék kopolimere; sztirol/etilén-butilén/sztirol kopolimer; sztirol/butadién/sztirol kopolimer; sztirol/izoprén/sztirol kopolimer; etilén/sztirol kopolimer; tapadós gyanta és ezek keveréke; és

(B) polibut-1-én vagy polibut-l-én és legalább két poli(monovinil-aromás szénhidrogén) blokkokat és legalább egy hidrogénezett poli(konjugált dién) blokkot tartalmazó blokk-kopolimer keveréke.

A találmány vonatkozik továbbá fenti védő ragasztófólia előállítására, valamint ezzel bevont termékekre is.

---

(51) ***C12N 1/21*** *(2006.01)* **(13) A2**

(21) P 05 01100 **(22) 2004.04.02.**

(71) CJ CORP., Seoul (KR)

(72) Park, Young Hoon, Gyeonggi-do (KR);
Lee, Byoung Choon, Szöul (KR);
Kim, Dae Cheol, Gyeonggi-do (KR);
Lee, Jin Ho, Gyeonggi-do (KR);
Cho, Jae Yong, Gyeonggi-do (KR)

(54) TdcBC/pckA génnel inaktivált mikroorganizmus és eljárás L-treonin előállítására

(30) 10-2003-0021458 2003.04.04. KR

(86) PCT/KR 04/00778 (87) WO 04/087895

(74) Lengyel Zsolt, DANUBIA Szabadalmi és Védjegy Iroda Kft., Budapest

(57) A találmány tárgya a kromoszómáján inaktivált tdcBC és pckA géneket tartalmazó mikroorganizmus, amelynek rendkívül javított az L-treonin termelőképessége a két gén inaktiválása miatt. A találmány tárgya továbbá, eljárás L-treonin előállítására a mikroorganizmus alkalmazásával. A mikroorganizmus rekombináns módszerrel van előállítva antibiotikum-rezisztenciagénnek a baktériumtörzs kromoszómáján található pckA génbe történő beépítésével, amely törzs ínaktivált L-treonin degradációval kapcsolatos operont (tdcBC) tartalmaz. A mikroorganizmusban akadályozott az L-treonin degradációja és intracelluláris beáramlása a tdcBC operon génjeinek inaktiválása miatt, és aktiváltabbak az L-treonin bioszintézis útvonalai. Tehát a mikroorganizmus alkalmazható L-treonin tömeges előállítására, mivel képes magas szinten és magas kitermeléssel L-treonint termelni, még akár glükóz magas koncentrációja jelenlétében is.

---

(51) ***C12N 15/09*** *(2006.01)*
A61K 38/00 *(2006.01)*
A61P 17/02 *(2006.01)*
A61P 35/00 *(2006.01)*
A61P 35/02 *(2006.01)*
A61P 37/02 *(2006.01)*
A61P 37/06 *(2006.01)*
C07K 1/04 *(2006.01)*
C07K 5/113 *(2006.01)*
C12N 15/28 *(2006.01)*
C12N 15/10 *(2006.01)*
C07K 7/06 *(2006.01)*
C07K 7/08 *(2006.01)*
C07K 14/00 *(2006.01)*
C07K 14/47 *(2006.01)*
C07K 16/44 *(2006.01)*
C07K 19/00 *(2006.01)*
C12N 1/21 *(2006.01)* **(13) A2**

(21) P 07 00125 **(22) 2002.05.13.**

(71) AMGEN Inc., Thousand Oaks, California (US)

(72) Min, Hosung, Newbury Park, California (US);
Hsu, Hailing, Moorpark, California (US)

(54) A TALL-1-hez kötődő peptidek és rokon molekulák

(30) 60/290,196 2001.05.11. US

(86) PCT/US 02/15273 (87) WO 02/092620

(74) ifj. Szentpéteri Ádám, S.B.G. & K. Szabadalmi Ügyvivői Iroda, Budapest

(57) A találmány tárgyát olyan terápiás ágensek képezik, amik moduláljják a TALL-1 aktivitását. A találmány szerint a TALL-1 modulátorok tartalmazhatnak egy Dz^2Lz^4 aminosav-szekvenciát, amiben z^2 jelentése aminosavcsoport, és z^4 jelentése treonil- vagy izoleucilcsoport. Ilyen molekulák például a következők:

$a^1a^2a^3CDa^6La^8a^9a^{10}Ca^{12}a^{13}a^{14}$ (100. számú szekvencia)

$b^1b^2b^3Cb^5b^6b^8Lb^{10}b^{11}b^{12}b^{13}Cb^{16}b^{17}b^{18}$ (104. számú szekvencia)

$c^1c^2c^3Cc^5Dc^7Lc^9c^{10}c^{12}C^{13}C^{14}CC^{16}C^{17}C^{18}$ (105. számú szekvencia)

$d^1d^2d^3Cd^5d^6d^7WDd^{10}Ld^{12}d^{13}d^{14}d^{15}d^{16}d^{17}$ (106. számú szekvencia)

$e^1e^2e^3Ce^5e^6e^7De^9Le^{11}Ke^{13}Ce^{15}e^{16}e^{17}e^{18}$ (107. számú szekvencia)

$f^1f^2f^3Kf^5Df^7L^9f^{10}Qf^{12}f^{13}f^{14}$ (109. számú szekvencia)

amely képletek szubsztituenseinek definíciója a leírásban megtalálható. A találmány tárgyát képezik továbbá az $(X^1)_a$-V^1-$(X^2)_b$ képletű készítmények, amikben V^1 jelentése hordozó, ami kovalens kötéssel kapcsolódik az előzőkben említett TALL-1-et moduláló készítmények közül egyhez. A hordozó és a TALL-1-et moduláló készítmény a TALL-1-et moduláló rész N-terminálisán vagy C-terminálisán keresztül kapcsolódhat. Az előnyben részesített hordozó egy Fc domén, és az előnyben részesített Fc domén egy IgG Fc domén.

---

(51) ***C12N 15/82*** *(2006.01)*
A01H 5/00 *(2006.01)* **(13) A1**

(21) P 03 03778 **(22) 2003.11.19.**

(71) Mezőgazdasági Biotechnológiai Kutatóközpont, Gödöllő (HU)

(72) dr. Papp István, Gödöllő (HU);
dr. Koncz, Csaba, Köln (DE);
dr. Nagy Ferenc, Szeged (HU)

(54) Fokozottan szárazságtűrő növény

(74) Lengyel Zsolt, DANUBIA Szabadalmi és Védjegy Iroda Kft., Budapest

(57) A találmány tárgyát fokozottan szárazságtűrő, transzgenikus és/vagy kémiai és/vagy fizikai módszerekkel mutagenizált növény képezi, amelyben a genetikai manipuláció és/vagy mutagenezis hatására a CBP20 génnek vagy homológjának a működése csökkent vagy gátolt. A találmány tárgyát képezik továbbá, a manipulációhoz és/vagy mutagenezishez alkalmazott konstrukciók, valamint eljárások a fokozottan szárazságtűrő növény létrehozására.

---

(51) ***C12P 17/16*** *(2006.01)*
C12N 1/20 *(2006.01)* **(13) A1**

(21) P 05 00797 **(22) 2002.06.21.**

(71) BIOGAL Gyógyszergyár Rt., Debrecen (HU)

(72) Gulyás Éva, Debrecen (HU);
Balogh Gábor, Debrecen (HU);
Erdei János, Debrecen (HU);
Seress Péter, Debrecen (HU)

(54) Metabolizmus kontrollált fermentációs eljárás pszeudomonsav előállítására

(30) 60/299,927 2001.06.21. US

(86) PCT/US 02/20044 (87) WO 03/000910

(74) Ágni Zsolt, EMRI-PATENT Iparjogvédelmi Kft., Debrecen

(57) A találmány tárgya javított fermentációs eljárás pszeudomonsav A (mupirocin) előállítására. A metabolikusan kontrollált fermentációs eljárás szerint Pseudomonas sp. törzset tenyésztenek süllyesztett kultúrában kb. 20–30 C között.

A fermentációs táptalaj pH-ját kb. 5,5–6 körülire szabályozzák asszimilálható szénforrás, ásványi só és savas/lúgos oldat adagolásával.

Ennek megfelelően az eredményül kapott fermentációs táptalaj megnövekedett kihozatallal tartalmaz nagy tisztaságú pszeudomonsavat, mint fő komponenst. A pszeudomonsav B szennyező a fermentációs táptalajban jelentősen csökkent.

---

(51) ***C12P 33/06*** *(2006.01)*
C07J 7/00 *(2006.01)*
C12P 33/08 *(2006.01)* **(13) A1**
(21) P 05 01158 **(22) 2005.12.16.**
(71) Richter Gedeon Nyrt., Budapest (HU)
(72) Barthó István 21%, Budapest (HU);
Dévényi Tamás 21%, Budapest (HU);
Pataki Zsuzsanna 21%, Budapest (HU);
dr. Könczöl Kálmán 11%, Budapest (HU);
dr. Olasz Katalin 11%, Budapest (HU);
Katonáné Tóbiás Erzsébet 8%, Budapest (HU);
Szomszéd Lívia 7%, Budapest (HU)
(54) Hidroxi-szteroidok előállítása szabályozott sebességű biokonverziós eljárással

(57) A találmány tárgya eljárás hidroxi-szteroidok előállítására, önmagában ismert biokonverziós úton, mikroorganizmus felhasználásával, olyan módon, hogy a biokonverzió sebességét a biokonverzió érdekében alkalmazott táptalaj szénhidráttartalmával szabályozzák.

E – SZEKCIÓ
HELYHEZ KÖTÖTT LÉTESÍTMÉNYEK

---

(51) ***E02B 3/04*** *(2006.01)*
E02B 3/06 *(2006.01)* **(13) A1**
(21) P 06 00078 **(22) 2006.02.01.**
(71) SZEVIÉP Szerkezet- és Vízépítő Rt., Szeged (HU)
(72) Benedek András 25%, Budapest (HU);
Dóra Tibor 25%, Budapest (HU);
Oltványi József 50%, Szeged (HU)
(54) Eljárás partfal építésére folyómederben, valamint folyómederben épített partfal
(74) Kovári György, ADVOPATENT Szabadalmi és Védjegy Iroda, Budapest

(57) Az eljárás során a mederben (1) parti falat (3) építenek, amelyet attól távközzel (a) a vízfolyáshoz képest a külső oldalon húzódó kihorgonyzó falhoz (4) kihorgonyzással csatlakoztatnak, és a parti fal (3) és kihorgonyzó fal (4) közötti térben feltöltést készítenek. Az eljárásnak az a lényege, hogy

– a parti falat (3), és előnyösen a kihorgonyzó falat (4) is acél szádpallókból készült szádfalként építik meg;
– a kihorgonyzás szintjén a tervezett horgonykiosztáshoz képest ritkítva beépítik a horgonyok (5) egy részét;
– ezt követően a feltöltés (11) alsó feltöltésrészét (11 a) elkészítik a kihorgonyzás szintjének a tartományáig; majd
– a már meglévő horgonyok (5) közé beépítik a terv szerinti végleges kihorgonyzáshoz szükséges többi horgonyt (5); és
– elkészítik a feltöltés (11) felső feltöltésrészét (11b).

A partfalnak parti fala (3) és ettől távközzel (a) a vízfolyással ellentétes oldalon húzódó, kihorgonyzó fala (4) van, amelyhez a parti fal (3) ki van horgonyozva; és a parti fal (3) és kihorgonyzó fal (4) közötti térben feltöltés (11) van kialakítva, és a partfalra az jellemző, hogy legalább a parti fal (3), előnyösen a kihorgonyzó fal (4) is acél szádfalként van megépítve, amelyhez a horgonyok (5) legalább egy része teherelosztó heveder(ek) (9a, 9b) közbeiktatásával van csatlakoztatva, és a horgonyok (5) védőcsőben (13) vannak elhelyezve; és a feltöltés (11) alatt a mederfeneken (1a) a parti falhoz (3) támaszkodó, betonból készült tárófeneke (10) van.

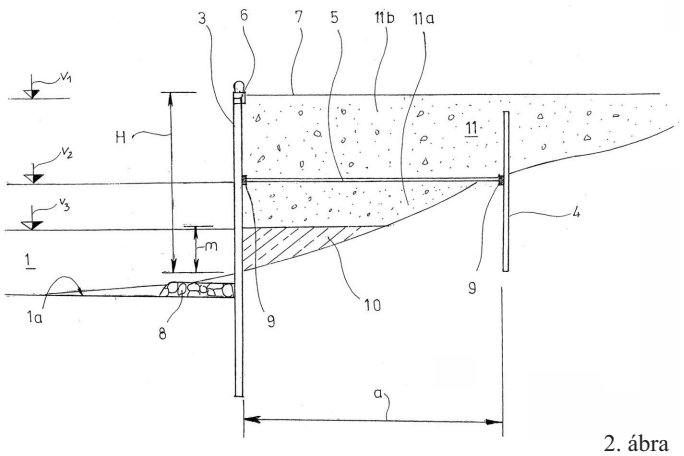

2. ábra

F – SZEKCIÓ
MECHANIKA, VILÁGÍTÁS, FŰTÉS

---

(51) ***F02F 3/28*** *(2006.01)* **(13) A1**
(21) P 05 00916 **(22) 2005.10.04.**
(71) (72) Géczi Nándor, Tornaszentjakab (HU)
(54) Belső üreges dugattyú belső égésű motorok részére

(57) A találmány tárgya, a belső üreges dugattyú, amelynél a dugattyú a külső palástján (2) kívül rendelkezik egy belső palásttal (3) is egy hengeres üreget formálva ezzel a dugattyú belsejében, a dugattyútető (1) pedig ezáltal körszalagot formáz. A találmány a belső égésű motorokban használható.

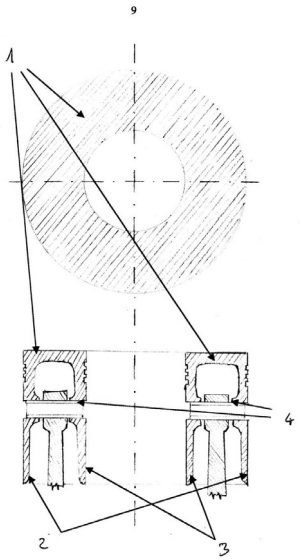

1. ábra

---

(51) ***F03G 4/06*** *(2006.01)* **(13) A1**
(21) P 05 00969 **(22) 2005.10.24.**
(71) (72) dr. Kovács János, Budaörs (HU)
(54) Berendezés, amely a geotermikus hőenergiából áramot állít elő

(57) A találmány berendezés, amely geometrikus hőenergiából elektromos áramot állít elő, amelynek legalja a föld olyan mélységébe kerül elhelyezésre, ahol a hőmérséklet meghaladja a 300 °C-ot. A találmány lényege, hogy a fúró (10) és fúrómotor (9) a víztartály (8) alatt a cső (4) alján található, a víztartály (8) gőzvezetéken (7) keresztül kapcsolódik a gőzturbinához (6), amely tengellyel (5) kapcsolódik a generátorhoz (3), amiből elektromos vezeték (1) vezeti el az áramot, s minden a föld felszíne alatt van.

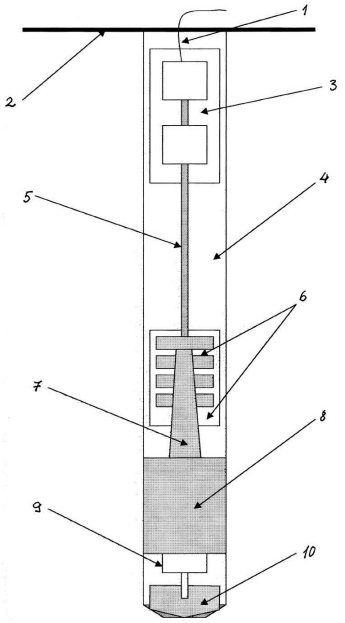

1. ábra

(51) ***F16C 32/04*** *(2006.01)* **(13) A1**
(21) P 05 00973 **(22) 2005.10.25.**
(71) (72) Oroszi János, Budapest (HU)
(54) Mágnesescsapágy
(74) Pintz György, Pintz és Társai Szabadalmi és Védjegy Iroda, Budapest

(57) A találmány jellemzője, hogy a mágneses csapágy állórésze (1) legalább két, medence alakú peremes testtel rendelkezik, a peremes testek egymással ellentétes polaritásra vannak mágnesezve, továbbá az egyik, az alsó peremes test tartó medencét (3), míg a másik, a felső peremes test ellentartó medencét (4) képez, a peremes testek mágneses mezejükkel körülölelik a mágneses csapágy forgórészét (2), a forgórész (2) közepén a forgótengely (5) van átfűzve, a forgórész (2) alsó része (6) a vele szemben lévő tartó medence (3) felső felületével (8), a forgórész (2) felső része (7) pedig az ugyancsak a vele szemben lévő ellentartó medence (4) alsó felületével (9) egyező polaritásra van mágnesezve.

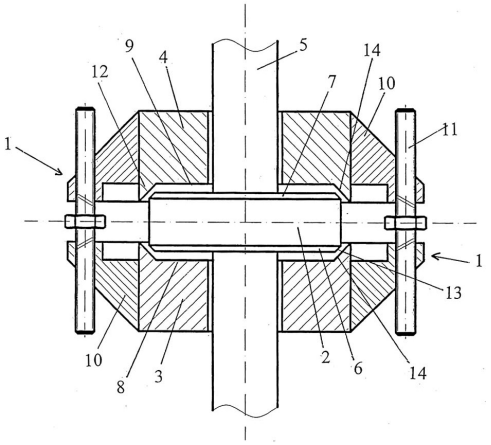

1. ábra

(51) ***F16F 1/364*** *(2006.01)* **(13) A1**
(21) P 05 01008 **(22) 2005.11.02.**
(71) (72) dr. Szabó Imre 50%, Miskolc (HU);
Eckardt László 25%, Budapest (HU);
dr. Czél György 25%, Miskolc (HU)
(54) Energiatároló tömörített farugó
(74) dr. Czél György, EMRI-PATENT Iparjogvédelmi Kft., Debrecen

(57) A találmány energiatároló farugó, amelynek alakja hengeres spirál nyomórugó, kúpos spirál nyomórugó, kettőskúpos spirál nyomórugó, szögletes szelvényű nyomó- vagy húzórugó, spirál laprugó, hengeres keresztmetszetű csavarrugó, hullámrugó vagy réteges laprugó, esetleg egy tetszőleges térgörbével jellemezhető húzó, nyomó vagy torziós rugó. A találmány lényege az, hogy a fémrugókhoz hasonló rugó geometria mellett a fa is képes ezekre az energiatárolási és energialeadási műveletekre kifejezetten akkor, ha a farugó anyaga tömörített fa.

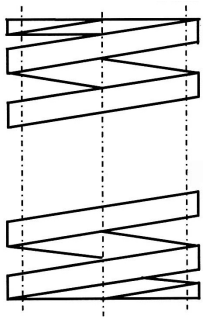

4. ábra

(51) ***F16H 47/04*** *(2006.01)* **(13) A1**
(21) P 05 00917 **(22) 2005.10.04.**
(71) K-B AKTÍV Kereskedelmi Szolgáltató Kft. 33,3%, Miskolc (HU);
Orosz István 28,4%, Miskolc (HU);
Oláh Gáborné 3%, Budapest (HU);
dr. Kohlhéb Róbert 2%, Pomáz (HU);
dr. Apró Ferenc 33,3%, Miskolc (HU)
(72) Orosz István 20%, Miskolc (HU);
dr. Apró Ferenc 80%, Miskolc (HU)
(54) Fordulatszám-stabilizáló, fogaskerekes hajtásrendszer hálózati villamos áram előállításához
(74) dr. Jakab Judit, S.B.G. & K. Szabadalmi Ügyvivői Iroda, Budapest

(57) A találmány tárgya fordulatszám-stabilizáló, fogaskerekes hajtásrendszer hálózati villamos áram előállításához, amelynek változó fordulatszámú behajtáshoz (4) és generátorhoz (2) csatlakoztatott hajtóműve (1) van. A találmány lényege, hogy a két szabadságfokú hajtóműnek (1) két, napkerekeket és/vagy gyűrűkerekeket és bolygókeréktartó hídba csapágyazott bolygókerekeket tartalmazó differenciálműve (D1, D2) van. A differenciálművek (D1, D2) között egy szabadságfokú áthajtások (H1, H2) vannak. A differenciálművek (D1, D2) napkerekei és/vagy gyűrűkerekei és/vagy bolygókeréktartó hídjai közül kettő-kettő össze van kapcsolva, és az egyik differenciálmű (D1) össze nem kapcsolt napkereke vagy gyűrűkereke vagy bolygókeréktartó hídja szinkronmotorhoz (3), a másik differenciálmű (D2) össze nem kapcsolt napkereke vagy gyűrűkereke vagy bolygókeréktartó hídja a generátorhoz (2) van csatlakoztatva. A differenciálművek (Dl, D2) összekapcsolt napkerekei és/vagy gyűrűkerekei és/vagy bolygókeréktartó hídjai közül és/vagy az áthajtások (H1, H2) közül valamelyikhez a behajtás (4) van csatlakoztatva, továbbá a szinkronmotor (3) és a generátor (2) csatlakozásai között a hajtómű (1) kinematikai áttétele állandó értékű.

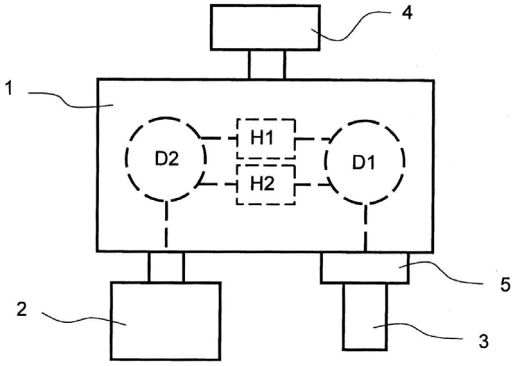

1. ábra

(51) ***F23B 10/00*** *(2006.01)* **(13) A1**
(21) P 05 00700 **(22) 2005.07.20.**
(71) (72) Bíró Ernő, Budapest (HU)
(54) Tüzelőberendezés és kazán többcélú tűztérrel biomassza alapú fűtőanyagokhoz

(57) A javasolt találmányban automatikus működésű forgórostély (3) kapcsolódik a többcélú tűztérhez (2). A tűztér (2) kialakítása olyan, hogy a forgórostélyos (3) tüzelési rendszer és a hasábfa tűztér (2) követelményeinek is megfelel. A tűztér (2) önálló levegőrendszerrel (5) van ellátva hasábfa, fabrikett, vagy egyéb éghető darabos tüzelőanyag elégetésére, ami csak akkor kerül bekapcsolásra, amikor a fatüzelést választják. A forgórostélyos (3) tüzelési rendszer alkalmas pelletek, fanyesedék, szecskázott fű és fadarabok, szén eltüzelésére és szintén külön levegőellátása (6) van. A kazán fűtőanyagtól függő üzemmódjai a levegőrendszerek (5, 6) átkapcsolásával választhatók meg.

A találmány egy olyan kazán, ami automatikus működésű forgórostélyos (3) szilárd fűtőanyagú égetőművel van felszerelve úgy, hogy az égetőmű forró füstgázai külön járaton keresztül jutnak a tűztérbe (2). A tűztér (2) egy teljesen független kézi adagolást lehetővé tevő ajtóval (8), rostéllyal (4) és a darabos (pl. hasábfa) tüzelőanyag sajátosságaihoz illeszkedő levegőrendszerrel (5) is rendelkezik, mely külön kapcsolható a forgórostélyos égetőmű levegőrendszerétől (6). A kétfajta üzemmód égési levegő igényeit mindkét esetben ugyanaz a mesterséges huzatképző ventilátor (7) elégíti ki, és a hőcserélési igények, valamint a szabályozó automatika beavatkozásai szinkronizálva vannak, vagyis mindkét tüzelési módszernél ugyanazt a hőcserélőt, porleválasztó rendszert, ventilátor (7) és vezérlőegységet használja fel.

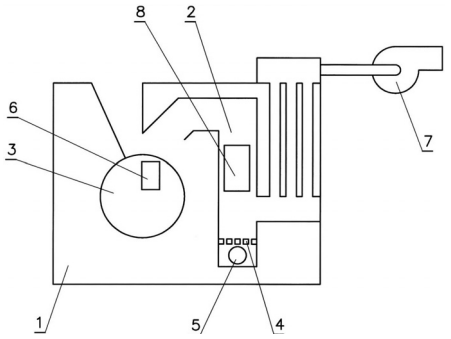

1. ábra

(51) ***F24F 5/00*** *(2006.01)*
F24D 17/00 *(2006.01)*
F24F 12/00 *(2006.01)* **(13) A1**
(21) P 05 00732 **(22) 2005.08.01.**
(71) (72) Pataki István, Budapest (HU)
(54) Kapcsolási elrendezés helyiségek csak beltéri egységgel rendelkező, stabil légkondicionáló berendezésének és használatimelegvíz-előállító berendezésének az összekapcsolására

(57) A találmány tárgya kapcsolási elrendezés helyiségek csak beltéri egységgel rendelkező, stabil légkondicionáló berendezésének és használati melegvíz előállító berendezésének az összekapcsolása. A légkondicionáló berendezés kompresszorral (5) és kondenzátorral, valamint expanziós szeleppel (2) és elpárologtatóval (4) ellátott, hűtőközeget keringető hőszivattyúként van kialakítva, és a hűtött levegőt a helyiségbe fújó ventilátora (6) van. A használati melegvizet előállító berendezésnek fűtőegysége, a tárolótartályban (7) lévő víz hőmérsékletét érzékelő és az érzékelt adat függvényében a fűtőegységet bekapcsoló vagy leállító szabályzó egysége van. A találmány lényege, hogy a használati melegvizet előállító berendezés elé vízbevezetéssel és vízkivezetéssel ellátott melegvíz-tárolótartály (7) van kapcsolva, a légkondicionáló berendezés kondenzátora vízhűtésű hőcserélőként van kialakítva, és a hűtőközeg melegvíz-tárolótartályon (7) van keresztülvezetve, vagy olyan közbenső hőcserélőn van átvezetve, amelyből a felmelegített közvetítő közeg a tárolótartályon (7) van keresztülvezetve.

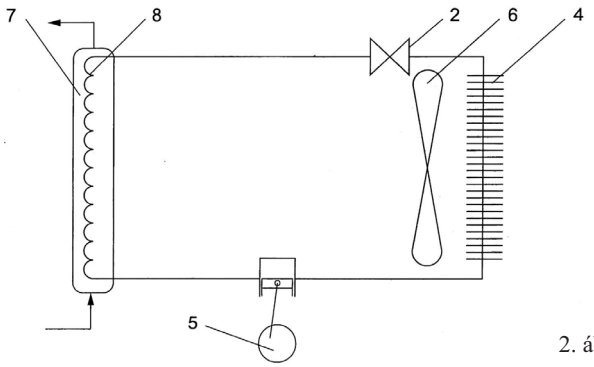

2. ábra

(51) ***F24F 5/00*** *(2006.01)* **(13) A1**
(21) P 05 00925 **(22) 2005.10.06.**
(71) (72) Nagy István, Szeged (HU)
(54) Dekoratív légkondicionáló berendezés
(74) dr. Jakab Judit, S.B.G. & K. Szabadalmi Ügyvivői Iroda, Budapest

(57) A találmány tárgya dekoratív légkondicionáló berendezés helyiségek díszítésére és levegőjük hűtésére. A berendezésnek kompresszort; kondenzátort, ventilátort valamint expanziós szelepet tartalmazó kültéri egységet és elpárologtatót, valamint ventilátort tartalmazó beltéri egységet magában foglaló első hűtőköre van, ahol az első hűtőkör beltéri egységének elpárologtatója a helyiség levegőjét hűtő, gáz-levegő hőcserélőként van kialakítva. A találmány lényege, hogy a berendezésnek kültéri és beltéri egységet tartalmazó második hűtőköre is van; ahol a kültéri egységnek önmagában ismert kompresszora, kondenzátora, ventilátora, a beltéri egységnek önmagában ismert elpárologtatója van, és a második hűtőkör beltéri egységének elpárologtatója díszítő testben (2) áramoltatott folyadékot hűtő, gáz-folyadék hőcserélőként van kialakítva. Az első és a második hűtőkör beltéri egységei egy közös házban (1) vannak elhelyezve, amelyre a díszítő testet (2) ráépítették.

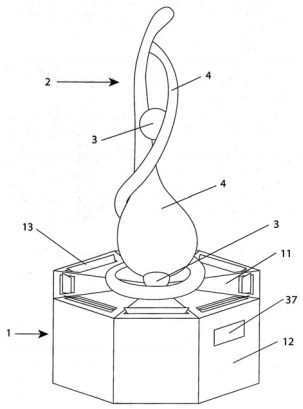

1. ábra

(51) ***F26B 17/12*** *(2006.01)* **(13) A2**
(21) P 06 00299 **(22) 2004.07.15.**
(71) CTB, Inc., Milford, Indiana (US)
(72) Bloemendaal, Brent J., Zionsville, Indiana (US)
(54) Szállítómű gabonaszárítóhoz
(30) 10/639,339 2003.08.12. US
(86) PCT/US 04/22836 (87) WO 05/019752
(74) dr. Jakab Judit, S.B.G. & K. Szabadalmi Ügyvivői Iroda, Budapest

(57) A találmány tárgya gabonaszárító, konkrétabban gabonaszárítóhoz való adagoló szállítómű (30). A gabonaszárítónak egymástól távközre elhelyezett belső és külső falai kamrát képeznek, amelyen keresztül gabona van irányítva, továbbá a falak alsó szélei között gabonaürítő nyílás (44) van. A kamrából jövő gabona fogadására az ürítőnyílással (44) határosan vízszintes polc (36) van elhelyezve, és a polcról (36) jövő gabona fogadására a polc (36) alatt teknő (46) van elhelyezve. A gabonaszárí-

tónak továbbá része egy szállítómű (30), amelynek lapátja úgy van kialakítva, hogy második irányban a gabonát végigtolja a teknőben (46), része egy kanalazó szerelvény (120), ami úgy van kialakítva, hogy első irányban a polc (36) fölött halad, és gabonának a polcról (36) teknőbe (46) adagolására szolgál, és része egy torlaszoló szerelvény (130), ami úgy van kialakítva, hogy gabonaürítő nyílástól (44) eláramlását meggátolja.

A találmány tárgya továbbá eljárás gabonaszárítóhoz való adagoló-szállítómű rendszer előállítására.

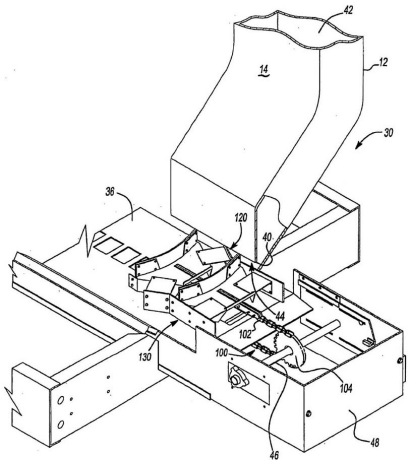

4. ábra

G – SZEKCIÓ
FIZIKA

(51) ***G06F 12/14*** *(2006.01)* **(13) A1**
(21) P 05 00810 **(22) 2005.08.31.**
(71) (72) Szőke István, Göd (HU);
ifj. Szőke István, Göd (HU);
Szegedi Géza, Göd (HU)
(54) Védelmi eszköz számítógépes rendszerhez
(74) dr. Kereszty Marcell, Gödölle, Kékes, Mészáros & Szabó Szabadalmi és Védjegy Iroda, Budapest

(57) A találmány védelmi eszköz (10) számítógépes rendszerhez, amely eszköz (10) a számítógépes rendszerhez csatlakoztathatóan van kialakítva, és tartalmaz a számítógépes rendszerrel való kommunikációt lehetővé tevő elemet. A találmány a számítógépes rendszerből kódolt adatokat fogadó, azokat dekódoló és a dekódolt adatokat a számítógépes rendszerbe küldő központi egységet (13) tartalmaz, ahol a védelmi eszközben (10) módosíthatatlanul és kiolvashatatlanul rögzített dekódoló algoritmus (A) van eltárolva, és a dekódolás az adatoknak a védelmi eszközön (10) való átáramoltatásával van végrehajtva.

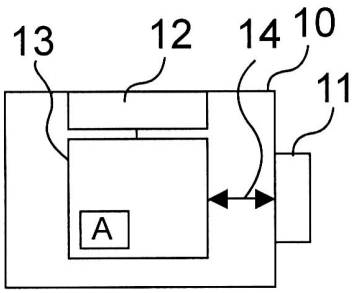

2A ábra

(51) ***G06Q 90/00*** *(2006.01)*
G06Q 30/00 *(2006.01)* **(13) A1**
(21) P 05 01082 **(22) 2005.11.23.**
(71) (72) Vilmos András, Budapest (HU)
(54) Eszközkészlet és eljárás áruk készpénzfizetéstől mentes helyszíni megvásárlásának elősegítésére
(74) Faber Miklós, ADVOPATENT Szabadalmi és Védjegy Iroda, Budapest

(57) A találmány tárgya eszközkészlet áruk készpénzfizetéstől mentes helyszíni megvásárlásának elősegítésére, amely az áru megvásárlásának helyszínén szabadon mozgatható, az áru időleges befogadására szolgáló hordozóeszközt tartalmaz. Jellegzetessége, hogy a hordozóeszköz (20) az áru (10) jellemző adatainak (11) fogadására és továbbítására szolgáló egy vagy több azonosító részegységgel (22) van kiegészítve. Az azonosító részegység (22) adattovábbító csatorna (23) segítségével eladói végrehajtóegységgel (40) és/vagy pénzügyi műveletek végrehajtására alkalmas hordozható vevői fizetőegységgel (30) van jelátvitelre alkalmas kapcsolatban, a hordozható vevői fizetőegység (30) pedig az eladói végrehajtóegységgel (40) van jeltovábbító csatorna (31) útján jelátvitelre alkalmas időleges kapcsolatban.

Része a találmánynak továbbá az eljárás is áruk készpénzfizetéstől mentes helyszíni megvásárlására, amelynek során az árut a vásárlás helyszínén kiválasztják, a kiválasztást követően hordozóeszközbe helyezik, majd az áru ellenértékét kiegyenlítik, végül az árut a megvásárlás helyszínéről elviszik. Az eljárásra jellemző, hogy az áru (10) hordozóeszközbe (20) helyezése során, vagy az áru (10) hordozóeszközbe (20) helyezését követően az áru (10) hordozóeszközben (20) tartózkodásának időtartama alatt, az áru (10) jellemző adatait (11) azonosító részegység (22) segítségével meghatározzák. A jellemző adatok (11) legalább egy részét feldolgozzák és hordozható vevői fizetőegységbe (30) továbbítják, a hordozható vevői fizetőegységbe (30) továbbított jellemző adatok (11) alapján pedig az áru (10) vételárát készpénzkímélő fizetési művelet alkalmazásával kiegyenlítik.

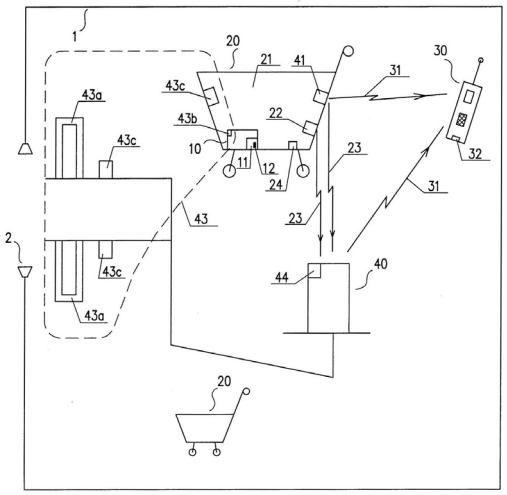

1. ábra

H – SZEKCIÓ
VILLAMOSSÁG

(51) ***H01M 4/02*** *(2006.01)*
H01M 4/60 *(2006.01)*
H01M 4/62 *(2006.01)*
H01M 4/66 *(2006.01)*
H01M 10/40 *(2006.01)* **(13) A1**
(21) P 07 00136 **(22) 2002.05.22.**
(71) Fuji Jukogyo Kabushiki Kaisya, Tokió (JP);
Shirouma Scienence Co., Ltd., Toyama (JP);
Mitsui & Co., Ltd., Tokió (JP);
Oyama, Noboru, Tokió (JP)
(72) Oyama, Noboru, Tokió (JP);
Yamaguchi, Shuichiro, Kanagawa (JP);
Hamazaki, Ken-ichi, Tokió (JP);
Masuda, Souichiro, Aioi-shi Hyogo (JP);
Shimomura, Takeshi, Kanagawa (JP)
(54) Lítium akkumulátorhoz való pozitív elektród és lítium akkumulátor
(30) 2001-152759 2001.05.22. JP

(86) PCT/JP 02/04925 (87) WO 02/095848
(74) Szentpéteri Zsolt, S.B.G. & K. Szabadalmi Ügyvivői Iroda, Budapest

(57) A jelen találmány egy lítium akkumulátorhoz való pozitív elektródra vonatkozik, amely nagy energiasűrűséget biztosít, és amely egy elektromos vezetőképességgel rendelkező hordozó felületének széntartalmú anyagból álló filmmel történő bevonásával előállított kollektorból és a kollektor széntartalmú anyagból álló filmmel bevont felületére felvitt, fő aktív anyagként szerves szulfid vegyületet tartalmazó pozitív elektród anyagrétegből áll.

A jelen találmány az ezzel az elektróddal működő nagy kapacitású, nagy teljesítményű lítium akkumulátorra is vonatkozik.

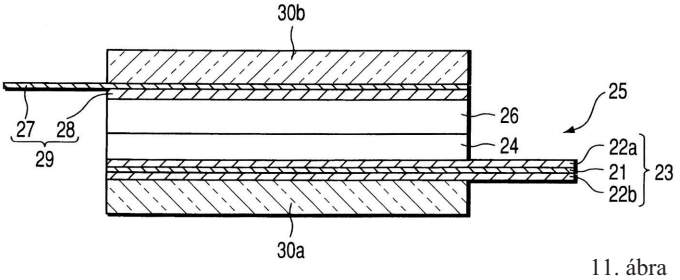

11. ábra

(51) ***H02M 5/40*** *(2006.01)*
B60L 1/00 *(2006.01)* **(13) A1**
(21) P 05 00589 **(22) 2005.06.14.**
(71) Ganz Skoda Közlekedési Zrt., Budapest (HU)
(72) Paál Ernő 60%, Budapest (HU);
Jakab Gábor 40%, Budapest (HU)
(54) Előnyös kapcsolási elrendezés jármű segédüzemi energiaátalakító készülékhez

(74) Székely Éva egyéni szabadalmi ügyvivő, Budapest

(57) A találmány a teljesítményelektronika és járművillamosság területéhez tartozik. A találmány lehetséges alkalmazási területe a járműiparban van, különösen villamos meghajtású városi tömegközlekedési eszközökön, illetve vasúti járműveken.

A kapcsolási elrendezés a jelentősen ingadozó tápláló hálózati feszültségből eredő hátrányokat küszöböli ki.

A megoldás lényege, hogy a hagyományos bemenő L-C szűrő kört, amely hivatott a túlfeszültség szűrésre egy IGBT-dióda pár beiktatása step-up fokozattá (3) változtatja. A step-up fokozatot (3) egy előre csatolással ellátott feszültségszabályozó és egy alárendelt áram-szabályozó szabályozza. A PWM-üzemben szabályozott step-up fokozat (3) a további energiakonverziókat végző DC-DC konverterek (4 és 5) számára stabil feszültséget biztosít, és szükségtelenné teszi azok túlméretezését.

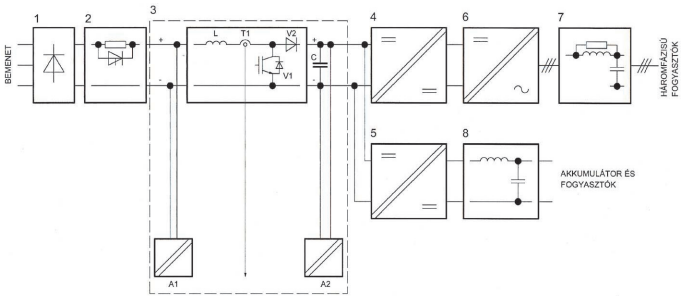

1. ábra

A rovatban meghirdetett teljes vizsgálatú bejelentések száma: 41 db.

Külön tájékoztatás újdonságkutatásról

A – SZEKCIÓ
KÖZSZÜKSÉGLETI CIKKEK

(51) ***A61K 9/16*** *(2006.01)*
A61K 9/14 *(2006.01)*
A61P 25/24 *(2006.01)*
C07D 307/87 *(2006.01)* **(13) A3**
(21) P 03 02531
(71) H. Lundbeck A/S, Valby-Koppenhága (DK)
(54) Citalopramot tartalmazó gyógyászati készítmények

---

(51) ***A61K 9/20*** *(2006.01)*
A61K 9/22 *(2006.01)*
A61K 9/24 *(2006.01)*
A61K 9/26 *(2006.01)*
A61K 9/28 *(2006.01)*
A61K 9/32 *(2006.01)*
A61K 9/34 *(2006.01)*
A61K 9/36 *(2006.01)* **(13) A3**
(21) P 05 01071
(71) Penwest Pharmaceutical Co., Patterson, New York (US)
(54) Kronoterápiás gyógyszerkészítmények

---

(51) ***A61K 31/495*** *(2006.01)*
A61P 25/18 *(2006.01)* **(13) A3**
(21) P 03 02751
(71) Merck Patent GmbH, Darmstadt (DE)
(54) Kombinált 5-HT1A receptor agonista és szerotonin újrafelvételt gátló hatású vegyületek új alkalmazásai

---

(51) ***A61K 31/55*** *(2006.01)*
A61P 13/08 *(2006.01)* **(13) A3**
(21) P 03 03608
(71) Kyowa Hakko Kogyo Co., Ltd., Tokió (JP)
(54) Hiperaktív húgyhólyag kezelésére alkalmas gyógyszer

---

(51) ***A61K 31/663*** *(2006.01)*
A61P 19/08 *(2006.01)* **(13) A3**
(21) P 03 03013
(71) The Royal Alexandra Hospital for Children, Westmead, New South Wales (AU)
(54) Gyógyszer csontelhalás kezelésére és olyan betegek gondozására, akiknél a csontelhalás kialakulásának kockázata áll fenn

---

(51) ***A61K 31/685*** *(2006.01)*
C07F 9/02 *(2006.01)* **(13) A3**
(21) P 03 02635
(71) D-Pharm Ltd., Rehovot (IL)
(54) Valpronsav foszfolipidszármazékai és ezek keveréke

---

(51) ***A61K 31/70*** *(2006.01)*
A61K 47/02 *(2006.01)*
A61P 31/22 *(2006.01)* **(13) A3**
(21) P 03 02741
(71) Berlin-Chemie AG, Berlin (DE); Menarini Ricerche S.p.A., Pomezia (IT)
(54) Fémoxid pigmenteket tartalmazó stabilizált topikális brivudinkészítmények

B – SZEKCIÓ
IPARI MŰVELETEK ÁLTALÁBAN ÉS SZÁLLÍTÁS

(51) ***B60L 5/00*** *(2006.01)*
B60M 1/32 *(2006.01)* **(13) A3**
(21) P 03 03248
(71) Dürr Automotion GmbH., Stuttgart (DE)
(54) Sínhez kötött szállítórendszer

---

(51) ***B60N 3/04*** *(2006.01)* **(13) A3**
(21) P 02 01268
(71) Intier Automotive Näher GmbH, Markgröningen (DE)
(54) Burkolati elem

---

(51) ***B66B 15/04*** *(2006.01)* **(13) A3**
(21) P 03 02652
(71) Kone Corporation, Helsinki (FI)
(54) Felvonó és hajtótárcsa felvonóhoz

C – SZEKCIÓ
VEGYÉSZET ÉS KOHÁSZAT

(51) ***C07C 11/167*** *(2006.01)*
B01D 3/40 *(2006.01)*
C07C 7/08 *(2006.01)* **(13) A3**
(21) P 03 02870
(71) BASF AG, Ludwigshafen/Rhein (DE)
(54) Nyers 1,3-butadién kinyerése extraktív desztillációval egy C4-frakcióból

---

(51) ***C07C 209/48*** *(2006.01)*
C07C 29/09 *(2006.01)*
C07C 33/46 *(2006.01)*
C07C 211/29 *(2006.01)*
C07C 67/14 *(2006.01)*
C07C 69/743 *(2006.01)* **(13) A3**
(21) P 03 01158
(71) Syngenta Limited, Guildford, Surrey (GB)
(54) Eljárás 4-metil-2,3,5,6-tetrafluor-benzil-alkohol előállítására

(51) ***C07C 257/18*** *(2006.01)*
C07D 211/26 *(2006.01)* **(13) A3**
(21) P 03 02989
(71) Teijin Limited, Osaka (JP)
(54) Benzamidinszármazékok, valamint eljárás előállításukra

---

(51) ***C07D 249/08*** *(2006.01)* **(13) A3**
(21) P 05 00796
(71) Richter Gedeon Nyrt., Budapest (HU)
(54) Új eljárás a flukonazol-monohidrát és a flukonazol kristály-módosulatai előállítására

---

(51) ***C07D 307/38*** *(2006.01)*
A61K 31/34 *(2006.01)*
A61K 31/38 *(2006.01)*
C07D 333/26 *(2006.01)*
A61P 3/10 *(2006.01)* **(13) A3**
(21) P 03 03026
(71) Glaxo Group Ltd., Greenford, Middlesex (GB)
(54) Béta-3-agonista hatású vegyületek

---

(51) ***C07D 311/70*** *(2006.01)*
A61P 9/00 *(2006.01)*
C07D 311/72 *(2006.01)* **(13) A3**
(21) P 03 03186
(71) Nissan Chemical Industries, Ltd., Tokió (JP)
(54) 4-Amino-benzopirán-származékok

---

(51) ***C07D 401/04*** *(2006.01)*
A61K 31/4545 *(2006.01)*
A61P 37/08 *(2006.01)* **(13) A3**
(21) P 05 00664
(71) EGIS Gyógyszergyár Nyilvánosan Működő Részvénytársaság, Budapest (HU)
(54) A dezloratidin szén-dioxiddal képezett pszeudopolimorfja, eljárás előállítására, alkalmazása és a vegyületet tartalmazó gyógyászati készítmények

---

(51) ***C07D 409/12*** *(2006.01)*
A61K 31/341 *(2006.01)*
A61K 31/4155 *(2006.01)*
A61K 31/44 *(2006.01)*
A61K 31/443 *(2006.01)*
A61K 31/4436 *(2006.01)*
A61P 29/02 *(2006.01)*
C07D 307/42 *(2006.01)*
C07D 307/54 *(2006.01)*
C07D 307/56 *(2006.01)*
C07D 307/68 *(2006.01)*
C07D 333/24 *(2006.01)*
C07D 333/28 *(2006.01)*
C07D 405/12 *(2006.01)*
C07D 407/12 *(2006.01)* **(13) A3**
(21) P 03 03041
(71) GRÜNENTHAL GmbH, Aachen (DE)
(54) Helyettesített amino-furan-2-il-ecetsav- és amino-tien-2-il- ecetsav-származékok és felhasználásuk migrén, valamint fájdalom kezelésére

---

(51) ***C07D 451/10*** *(2006.01)*
C07D 451/02 *(2006.01)*
C07D 471/08 *(2006.01)* **(13) A3**
(21) P 04 00332
(71) Boehringer Ingelheim Pharma GmbH & Co. KG, Ingelheim/Rhein (DE)
(54) Ipari eljárás tropenol előállítására

---

(51) ***C07H 19/06*** *(2006.01)*
A61K 31/7068 *(2006.01)*
A61P 35/00 *(2006.01)* **(13) A3**
(21) P 03 03159
(71) Sankyo Company, Limited, Tokió (JP)
(54) Pirimidin-nukleozid-származék kristályos formái

---

(51) ***C07H 21/04*** *(2006.01)*
C12N 1/20 *(2006.01)*
C12N 9/00 *(2006.01)*
C12N 15/00 *(2006.01)*
C12P 21/06 *(2006.01)* **(13) A3**
(21) P 03 00595
(71) SmithKline Beecham Corporation, Philadelphia, Pennsylvannia (US);
SmithKline Beecham Plc., Brentford, Middlesex (GB)
(54) Új vegyületek

---

(51) ***C12P 17/14*** *(2006.01)*
C07D 277/30 *(2006.01)* **(13) A3**
(21) P 03 03895
(71) Gesellschaft für biotechnologische Forschung mbH., Braunschweig (DE)
(54) Epotilonok lebontása

G – SZEKCIÓ
FIZIKA

---

(51) ***G01N 33/50*** *(2006.01)*
A61K 39/395 *(2006.01)*
A61K 49/16 *(2006.01)*
A61P 29/00 *(2006.01)*
A61P 37/00 *(2006.01)*
C07H 21/04 *(2006.01)*
C07K 16/18 *(2006.01)*
C07K 16/24 *(2006.01)*
C07K 16/28 *(2006.01)*
C07K 16/46 *(2006.01)*
C12N 1/00 *(2006.01)*
C12N 5/10 *(2006.01)*
C12N 5/12 *(2006.01)*
C12N 5/20 *(2006.01)*
C12N 5/22 *(2006.01)*
C12N 9/00 *(2006.01)*
C12N 15/07 *(2006.01)*
C12N 15/11 *(2006.01)*
H04N 15/00 *(2006.01)*
H04N 13/02 *(2006.01)*
H04N 9/64 *(2006.01)*
G06F 19/00 *(2006.01)*
G06F 17/30 *(2006.01)*
G06F 17/00 *(2006.01)*
G01N 33/577 *(2006.01)*
G01N 33/567 *(2006.01)*
G01N 33/543 *(2006.01)*

G01N 33/53 *(2006.01)*
C12N 15/13 *(2006.01)*
G01N 33/15 *(2006.01)* **(13) A3**

(21) P 04 02250
(71) Biogen Idec MA Inc., Cambridge, Massachusetts (US)
(54) VLA-1 elleni antitestek

(51) ***G03G 15/20*** *(2006.01)* **(13) A3**

(21) P 03 02559
(71) Gunze Limited, Kyoto (JP)
(54) Fluorgyanta csőmásoló és nyomtató rögzítő elemeihez

A rovat 24 db közlést tartalmaz.

Megadott szabadalmak

A – SZEKCIÓ
KÖZSZÜKSÉGLETI CIKKEK

(51) ***A01H 5/00*** *(2006.01)*
A23K 1/14 *(2006.01)*
A23L 1/0528 *(2006.01)*
C12N 5/10 *(2006.01)*
C12N 9/10 *(2006.01)*
C12N 15/09 *(2006.01)*
C12N 15/29 *(2006.01)*
C12N 15/82 *(2006.01)* **(13) B1**
(11) 225.704 2007.05.15.
(21) P 95 01912 (22) 1993.12.28.
(65) T/71 782 (40) 1996.02.28.
(73) Stichting Scheikundig Onderzoek In Nederland, Hága (NL)
(72) Ebskamp, Michaël Johannes Marcus, Meern (NL);
Smeekens, Josephus Christianus Maria, Driebergen (NL);
Weisbeek, Petrus Jacobus, Dolder (NL)
(54) Eljárás módosított fruktán-eloszlással rendelkező, transzgenikus növények előállítására
(30) 92 204098 1992.12.28. EP
93/00646 1993.04.15. NL
(86) PCT/NL 93/00279 (87) WO 94/14970
(74) DANUBIA Szabadalmi és Védjegy Iroda Kft., Budapest

---

(51) ***A01N 25/08*** *(2006.01)*
A01N 25/12 *(2006.01)* **(13) B1**
(11) 225.676 2007.05.02.
(21) P 02 01908 (22) 2002.06.06.
(40) 2005.09.28.
(73) (72) Kótai László, Érd (HU);
Lippart József, Budapest (HU);
Tamics Ernő, Budapest (HU);
Imreh Lajos, Budakeszi (HU)
(54) Szúnyoglárvairtó készítmények hordozóanyaga és szúnyoglárvairtó készítmények és eljárás ezek előállítására
(74) Kótai László, Érd

---

(51) ***A23K 1/16*** *(2006.01)* **(13) B1**
(11) 225.706 2007.05.17.
(21) P 01 02428 (22) 1999.05.05.
(40) 2001.10.29.
(73) Akzo Nobel Surface Chemistry Aktiebolag, Stenungsund (SE)
(72) Mologni, Battista, Albano Sant' Alessandro (IT);
Olausson, Inger, Kallekärr (SE);
Samuelsson, Anne-Cathrine, Lilla Edet (SE)
(54) Száraz állateledel előállítására szolgáló eljárás
(30) 9801844-3 1998.05.26. SE
(86) PCT/SE 99/00752 (87) WO 99/60865
(74) Derzsi Katalin, S.B.G. & K. Budapesti Nemzetközi Szabadalmi Iroda, Budapest

---

(51) ***A23L 1/164*** *(2006.01)*
A23D 9/00 *(2006.01)* **(13) B1**
(11) 225.713 2007.05.21.
(21) P 99 01032 (22) 1999.04.09.
(40) 2002.02.28.
(73) (72) dr. Guoth János, Tata (HU)
(54) Élelmiszer-koncentrátum és eljárás a koncentrátum készítésére

---

(51) ***A61K 9/20*** *(2006.01)*
A61K 31/64 *(2006.01)* **(13) B1**
(11) 225.693 2007.05.10.
(21) P 01 05365 (22) 1999.10.15.
(40) 2002.04.29.
(73) Les Laboratoires Servier, Neuilly/Seine (FR)
(72) Huet de Barochez, Bruno, Ingre (FR);
Wuthrich, Patrick, Orléans (FR);
Martin, Louis, Olivet (FR)
(54) Orális adagolás után gliklazid tartós felszabadítására alkalmazható mátrixtabletta
(30) 99/01082 1999.02.01. FR
(86) PCT/FR 99/02520 (87) WO 00/18373
(74) dr. Palágyi Tivadar, DANUBIA Szabadalmi és Védjegy Iroda Kft., Budapest

---

(51) ***A61K 9/24*** *(2006.01)* **(13) B1**
(11) 225.692 2007.05.10.
(21) P 00 04015 (22) 1998.10.01.
(40) 2001.08.28.
(73) Chiesi Farmaceutici S.p.A., Parma (IT)
(72) Chiesi, Paolo, Parma (IT);
Ventura, Paolo, Parma (IT);
Acerbi, Daniela, Parma (IT);
Musa, Rossela, Parma (IT);
Bettini, Ruggero, Parma (IT);
Caponetti, Giovanni, Parma (IT);
Catellani, Pier Luigi, Parma (IT)
(54) Legalább egy hatóanyagot tartalmazó és három különböző felszabadulási mechanizmusú rétegből álló monolitikus rendszer
(30) MI97A002254 1997.10.03. IT
(86) PCT/EP 98/06228 (87) WO 99/17745
(74) Ravadits Imre, DANUBIA Szabadalmi és Védjegy Iroda Kft., Budapest

---

(51) ***A61K 9/48*** *(2006.01)* **(13) B1**
(11) 225.690 2007.05.10.
(21) P 01 00095 (22) 1998.12.14.
(40) 2001.06.28.
(73) Axcan Pharma Inc., Mont Saint-Hilaire, Québec (CA)
(72) Sanso, Giovanni, Milánó (IT)
(54) Kettős kapszula hatóanyagok adagolására többhatóanyagos terápiában
(30) MI97A02788 1997.12.17. IT
(86) PCT/EP 98/08167 (87) WO 99/30693
(74) dr. Valyon Józsefné, DANUBIA Szabadalmi és Védjegy Iroda Kft., Budapest

---

(51) ***A61K 38/04*** *(2006.01)*
A61K 38/08 *(2006.01)*
A61K 38/09 *(2006.01)*
A61K 38/24 *(2006.01)*

A61K 47/02 *(2006.01)*
A61K 47/08 *(2006.01)*
A61K 47/16 *(2006.01)*
A61K 47/18 *(2006.01)*
A61K 47/20 *(2006.01)*
A61P 31/00 *(2006.01)*
A61P 35/00 *(2006.01)* **(13) B1**
(11) 225.691 2007.05.10.
(21) P 00 00589 (22) 1997.07.01.
(40) 2000.09.28.
(73) ALZA Corporation, Palo Alto, Kalifornia (US)
(72) néhai Eckenhoff, James B., (US);
Leonard, Joe, Cupertino, Kalifornia (US);
Prestrelski, Steven J., Mountain View, Kalifornia (US);
Stevenson, Cynthia L., Mountain View, Kalifornia (US);
Tao, Sally A., San Jose, Kalifornia (US);
Wright, Jeremy C., Los Altos, Kalifornia (US)
(54) Vizes peptid készítmények
(30) 60/021,199 1996.07.03. US
(86) PCT/US 97/10816 (87) WO 98/00157
(74) Baranyi Éva, DANUBIA Szabadalmi és Védjegy Iroda Kft., Budapest

---

(51) ***A61K 48/00*** *(2006.01)*
C07K 14/705 *(2006.01)*
C12N 5/00 *(2006.01)*
C12N 15/12 *(2006.01)* **(13) B1**
(11) 225.688 2007.05.09.
(21) P 98 01873 (22) 1996.01.25.
(40) 1998.11.30.
(73) The General Hospital Corporation, Boston, Massachusetts (US)
(72) Seed, Brian, Boston, Massachusetts (US);
Romeo, Charles, Belmont, Massachusetts (US);
Kolanus, Waldemar, München (DE)
(54) Celluláris immunitás célzott irányítása receptorkimérák alkalmazásával
(30) 08/394,176 1995.02.24. US
(86) PCT/US 96/01056 (87) WO 96/25953
(74) dr. Pethő Árpád, DANUBIA Szabadalmi és Védjegy Iroda Kft., Budapest

---

(51) ***A61K 51/00*** *(2006.01)*
A61M 36/14 *(2006.01)*
C07F 5/00 *(2006.01)*
C07F 13/00 *(2006.01)* **(13) B1**
(11) 225.674 2007.04.26.
(21) P 98 01949 (22) 1996.04.03.
(40) 1999.03.01.
(73) Bristol-Myers Squibb Pharma Company, Princeton, New Jersey (US)
(72) Edwards, David Scott, Burlington, Massachusetts (US);
Liu, Shuang, Chelmsford, Massachusetts (US)
(54) Hármas radiofarmakológiai komplexek
(30) 08/415,908 1995.04.03. US
(86) PCT/US 96/04567 (87) WO 96/31243
(74) Schläfer László, DANUBIA Szabadalmi és Védjegy Iroda Kft., Budapest

---

(51) ***A61M 1/00*** *(2006.01)* **(13) B1**
(11) 225.702 2007.05.14.
(21) P 04 01068 (22) 2004.06.01.
(40) 2006.03.28.
(73) (72) dr. Kállai Sándor, Pécs (HU);
Roncs Zsolt, Zalaegerszeg (HU);
Nagy Sándor, Pécs (HU)
(54) Elektromos orrjárattisztító készülék
(74) Pintz György, Pintz és Társai Szabadalmi és Védjegy Iroda, Budapest

---

B – SZEKCIÓ
IPARI MŰVELETEK ÁLTALÁBAN ÉS SZÁLLÍTÁS

---

(51) ***B01J 13/16*** *(2006.01)*
A01N 25/28 *(2006.01)* **(13) B1**
(11) 225.705 2007.05.17.
(21) P 99 02186 (22) 1997.05.19.
(40) 1999.11.29.
(73) Syngenta Limited, Guildford (GB)
(72) Chen, Jin Ling, El Cerrito, Kalifornia (US);
Lee, Kuo-Shin, El Cerrito, Kalifornia (US);
Rodson, Marius, El Sobrante, Kalifornia (US);
Scher, Herbert Benson, Moraga, Kalifornia (US)
(54) Eljárás mezőgazdaságilag aktív anyagot tartalmazó mikrokapszulák előállítására
(30) 60/018,220 1996.05.23. US
08/685,742 1996.07.24. US
(86) PCT/GB 97/01370 (87) WO 97/44125
(74) Mészáros Enikő, Gödölle, Kékes, Mészáros & Szabó Szabadalmi és Védjegy Iroda, Budapest

---

(51) ***B22D 11/00*** *(2006.01)*
B22D 11/04 *(2006.01)*
B22D 11/06 *(2006.01)* **(13) B1**
(11) 225.711 2007.05.17.
(21) P 03 00086 (22) 2001.01.05.
(40) 2003.04.28.
(73) C.D. Wälzholz-Brockhaus GmbH, Hagen (DE)
(72) Junius, Hans-Toni, Iserlohn (DE)
(54) Eljárás belső magrészből és külső kéregből álló, vékonyfalú acél alkatrészek előállítására és az eljárással előállított acél alkatrészek
(30) 100 11 758.9 2000.03.13. DE
(86) PCT/EP 01/00088 (87) WO 01/68293
(74) Erdély Péter, DANUBIA Szabadalmi és Védjegy Iroda Kft., Budapest

---

(51) ***B29C 49/12*** *(2006.01)*
B29C 49/00 *(2006.01)*
B29C 49/54 *(2006.01)* **(13) B1**
(11) 225.712 2007.05.21.
(21) P 99 00347 (22) 1996.03.29.
(40) 1999.05.28.
(73) Continental Pet Technologies, Inc., Florence, Kentucky (US)
(72) Collette, Wayne N., Merrimack, New Hampshire (US);
Krishnakumar, Suppayan M., Nashua, New Hampshire (US);
Giguere, Steven, Goffstown, New Hampshire (US)
(54) Újratölthető nyomástartó tartály és eljárás annak előállítására
(30) 08/412,807 1995.03.29. US
(86) PCT/US 96/04328 (87) WO 96/30191
(74) dr. Markó József, DANUBIA Szabadalmi és Védjegy Iroda Kft., Budapest

---

(51) ***B62D 23/00*** *(2006.01)*
B62D 21/10 *(2006.01)*
B62D 29/04 *(2006.01)*
B62D 31/02 *(2006.01)* **(13) B1**
(11) 225.709 2007.05.17.

(21) **P 02 02043** (22) 2002.06.21.
(40) 2005.06.28.
(73) NABI Gyártó és Kereskedelmi Kft., Budapest (HU)
(72) Pais Nimród, Székesfehérvár (HU);
Petrovics József, Budapest (HU);
Lányi Balázs, Oxford, Alabama (US);
van der Linden, Ben, Plano, Texas (US)
(54) **Platform autóbuszhoz, szálerősítésű műanyagból**
(74) NABI Finance Holding Vagyonhasznosító Kft., Budapest

---

(51) ***B62D 27/00*** *(2006.01)*
B62D 25/08 *(2006.01)*
B62D 27/02 *(2006.01)*
B62D 31/02 *(2006.01)* **(13) B1**
(11) **225.710** 2007.05.17.
(21) **P 04 01061** (22) 2004.05.28.
(40) 2006.09.28.
(73) NABI Gyártó és Kereskedelmi Kft., Budapest (HU)
(72) Bekő Balázs, Isaszeg (HU);
Tóth János, Budapest (HU)
(54) **Homlokfali szakasz gépjármű kocsiszekrényhez**

---

(51) ***B62D 29/04*** *(2006.01)* **(13) B1**
(11) **225.708** 2007.05.17.
(21) **P 02 02044** (22) 2002.06.21.
(40) 2005.06.28.
(73) NABI Gyártó és Kereskedelmi Kft., Budapest (HU)
(72) Kubanek-Góga Attila, Érd (HU);
Petrovics József, Budapest (HU);
van der Linden, Ben, Plano, Texas (US)
(54) **Kocsiszekrény, főleg autóbuszhoz, szálerősítésű műanyagból**
(74) Raiffeisen Bank Rt., Budapest

---

(51) ***B65B 21/00*** *(2006.01)* **(13) B1**
(11) **225.707** 2007.05.17.
(21) **P 98 01042** (22) 1998.05.08.
(40) 1998.12.28.
(73) Owens-Brockway Glass Container Inc., Toledo, Ohio (US)
(72) Leidy, D. Wayne, Perrysburg, Ohio (US);
Warnecke, Ronald P., Danville, Virginia (US);
DiFrank, Frank J., Toledo, Ohio (US)
(54) **Átrakó berendezés**
(30) 08/854,042 1997.05.08. US
08/931,720 1997.09.16. US
(74) Szuhai Elemér, DANUBIA Szabadalmi és Védjegy Iroda Kft., Budapest

---

(51) ***B65D 19/00*** *(2006.01)* **(13) B1**
(11) **225.677** 2007.05.02.
(21) **P 99 02510** (22) 1999.07.26.
(40) 2000.09.28.
(73) SULO EISENWERK Streuber & Lohmann GmbH, Herford (DE)
(72) Dworok, Josef, Papenburg (DE);
Kastrup, Michael, Bielefeld (DE)
(54) **Raklap**
(30) 198 36 378.8 1998.08.11. DE
(74) dr. Asbóth Domokos, Dr. Asbóth, dr. Biczi, dr. Kátai Ügyvédi és Szabadalmi Iroda, Budapest

---

C – SZEKCIÓ
VEGYÉSZET ÉS KOHÁSZAT

---

(51) ***C07D 209/96*** *(2006.01)* **(13) B1**
(11) **225.703** 2007.05.15.
(21) **P 99 02377** (22) 1999.07.15.
(40) 2001.05.28.
(73) Sanofi-Aventis, Párizs (FR)
(72) Sántáné Csutor Andrea 15%, Budapest (HU);
dr. Gönczi Csaba 8%, Budapest (HU);
dr. Héja Gergely 10%, Budapest (HU);
Csikós Éva 8%, Budapest (HU);
Nagy Lajos 16%, Szentendre (HU);
Hajdú Félix 5%, Budapest (HU);
Szomor Tiborné 8%, Budapest (HU);
dr. Hermecz István 5%, Budapest (HU);
Szvoboda Györgyné 8%, Dunakeszi (HU);
dr. Simon Kálmán 5%, Budapest (HU);
Halász Judit 7%, Budapest (HU);
Kis László 5%, Budapest (HU)
(54) **Eljárás spiro[cisz-4-(béta-hidroxietiloxi)-ciklohexán-[3H]indol]-2'[1'H]-on- származékok előállítására**
(74) CHINOIN Rt., Budapest

---

(51) ***C07D 233/70*** *(2006.01)*
C07D 235/02 *(2006.01)* **(13) B1**
(11) **225.694** 2007.05.10.
(21) **P 97 00380** (22) 1997.02.07.
(40) 1997.10.28.
(73) LONZA AG., Gampel/Wallis (CH)
(72) dr. Jackson, Barry, Brig/Glis (CH)
(54) **Eljárás 4-oxoimidazolíniumsók előállítására**
(30) 0332/96 1996.02.09. CH
(74) DANUBIA Szabadalmi és Védjegy Iroda Kft., Budapest

---

(51) ***C07D 309/08*** *(2006.01)*
A61K 31/351 *(2006.01)*
A61K 31/4465 *(2006.01)*
A61P 19/02 *(2006.01)*
C07C 317/28 *(2006.01)*
C07D 211/54 *(2006.01)* **(13) B1**
(11) **225.696** 2007.05.10.
(21) **P 96 03494** (22) 1996.12.18.
(40) 1998.11.30.
(73) F.Hoffmann-La Roche AG., Bázel (CH);
Agouron Pharmaceuticals, Inc., La Jolla, Kalifornia (US)
(72) Fisher, Lawrence Emerson, Mountain View, Kalifornia (US);
Bender, Steven Lee, Oceanside, Kalifornia (US);
Broka, Chris Allen, Foster City, Kalifornia (US);
Campbell, Jeffrey Allen, Fremont, Kalifornia (US);
Castelhano, Arlindo Lucas, New City, New York (US);
Hendricks, Robert Than, Palo Alto, Kalifornia (US);
Sarma, Keshab, Sunnyvale, Kalifornia (US)
(54) **N-Hidroxi-karboxamid-származékok, eljárás előállításukra és az ezeket tartalmazó gyógyszerkészítmények**
(30) 60/008,939 1995.12.20. US
60/022,439 1996.08.07. US
60/032,096 1996.12.04. US
(74) dr. Jalsovszky Györgyné ügyvéd, Budapest

---

(51) ***C07D 487/04*** *(2006.01)*
A61K 31/4985 *(2006.01)*
A61P 3/04 *(2006.01)*
A61P 3/06 *(2006.01)*

A61P 3/10 *(2006.01)* **(13) B1**
(11) 225.695 2007.05.10.
(21) P 04 01104 (22) 2002.07.05.
(40) 2004.09.28.
(73) Merck & Co., Inc., Rahway, New Jersey (US)
(72) Edmondson, Scott D., Rahway, New Jersey (US);
Fisher, Michael H., Rahway, New Jersey (US);
Kim, Dooseop, Rahway, New Jersey (US);
Maccoss, Malcolm, Rahway, New Jersey (US);
Parmee, Emma R., Rahway, New Jersey (US);
Weber, Ann E., Rahway, New Jersey (US)
(54) Dipeptidil-peptidáz inhibitorként cukorbetegség megelőzésére és kezelésére alkalmazható (béta-aminoacil)-tetrahidroimidazo[1,2-a]pirazinok és -tetrahidrotriazolo[4,3-a]pirazinok, valamint az ezeket tartalmazó gyógyszerkészítmények
(30) 60/303,474 2001.07.06. US
(86) PCT/US 02/21349 (87) WO 03/004498
(74) dr. Kiss Ildikó, DANUBIA Szabadalmi és Védjegy Iroda Kft., Budapest

---

(51) *C07K 16/18* *(2006.01)*
A61K 47/48 *(2006.01)*
C12N 15/13 *(2006.01)*
A61K 49/00 *(2006.01)* **(13) B1**
(11) 225.675 2007.05.02.
(21) P 01 02992 (22) 1999.05.11.
(40) 2001.11.28.
(73) Eidgenössische Technische Hochschule Zürich, Zürich (CH)
(72) Neri, Dario, Zürich (CH);
Tarli, Lorenzo, Monteriggioni (IT);
Viti, Francesca, Genova (IT);
Birchler, Manfred, Zürich (CH)
(54) Fibronektin ED-B-doménjével szembeni antitestek, azokat tartalmazó konjugátumok és alkalmazásaik tumorok és angiogenezissel összefüggő betegségek diagnózisában és terápiájában
(30) 09/075,338 1998.05.11. US
09/300,425 1999.04.28. US
(86) PCT/EP 99/03210 (87) WO 99/58570
(74) Svingor Ádám, DANUBIA Szabadalmi és Védjegy Iroda Kft., Budapest

---

(51) *C10G 9/00* *(2006.01)*
C10G 9/36 *(2006.01)*
F28D 7/10 *(2006.01)* **(13) B1**
(11) 225.699 2007.05.14.
(21) P 01 00875 (22) 1999.02.11.
(40) 2001.06.28.
(73) Coolbrook Limited, Road Town/Tortola, British Virgin Islands (GB)
(72) Bushuev, Vladimir Andreevich, Moszkva (RU)
(54) Eljárás kis molekulájú olefinek gyártására, reaktor szénhidrogének pirolízisére és berendezés krakkolt gáz lehűtésére
(30) 98104821 1998.02.27. RU
(86) PCT/RU 99/00038 (87) WO 99/43765
(74) Derzsi Katalin, S.B.G. & K. Budapesti Nemzetközi Szabadalmi Iroda, Budapest

---

(51) *C10L 1/00* *(2006.01)* **(13) B1**
(11) 225.678 2007.05.07.
(21) P 03 00084 (22) 2001.04.19.
(40) 2003.05.28.
(73) Shell Internationale Research Maatschappij B.V., Hága (NL)
(72) Barker, David Allen, Houston, Texas (US);
Funk, Lloyd Elbert, Florissant, Missouri (US);
Lieder, Charles Arthur, Houston, Texas (US)
(54) Motorbenzinoxigenát-keverék gépjárművek szikragyújtású motorjához és eljárás ilyen keverék előállítására
(30) 09/556,852 2000.04.21. US
(86) PCT/EP 01/04495 (87) WO 01/81513
(74) dr. Harangozó Gábor, DANUBIA Szabadalmi és Védjegy Iroda Kft., Budapest

---

(51) *C11B 13/00* *(2006.01)*
B01D 3/00 *(2006.01)* **(13) B1**
(11) 225.697 2007.05.14.
(21) P 01 05022 (22) 2001.11.20.
(40) 2004.04.28.
(73) (72) Koszta József, Szeged (HU);
Dávid Tamás, Tiszakécske (HU);
Pasinszki József, Szeged (HU)
(54) Eljárás szennyezett olajok tisztítására
(74) Dávid Tamás, Kecskemét

---

(51) *C12N 5/00* *(2006.01)*
A61K 48/00 *(2006.01)*
C12N 15/00 *(2006.01)*
C12N 15/63 *(2006.01)*
C12N 15/79 *(2006.01)* **(13) B1**
(11) 225.689 2007.05.09.
(21) P 98 00459 (22) 1996.01.24.
(40) 1998.06.29.
(73) The General Hospital Corporation, Boston, Massachusetts (US)
(72) Seed, Brian, Boston, Massachusetts (US);
Romeo, Charles, Belmont, Massachusetts (US);
Kolanus, Waldemar, München (DE)
(54) Celluláris immunitás célzott irányítása protein-tirozin kináz kimérák alkalmazásával
(30) 08/394,177 1995.02.24. US
(86) PCT/US 96/01001 (87) WO 96/26265
(74) dr. Pethő Árpád, DANUBIA Szabadalmi és Védjegy Iroda Kft., Budapest

---

(51) *C12N 9/48* *(2006.01)*
C12P 21/00 *(2006.01)* **(13) B1**
(11) 225.673 2007.04.26.
(21) P 98 00091 (22) 1996.01.25.
(40) 1998.05.28.
(73) Ferring International Center S.A., 1162 Saint-Prex (CH)
(72) Fulga, Netta, Tel Aviv (IL);
Gorecki, Marian, Rehovot (IL);
Hartman, Jacob, Holon (IL);
Mendelovitch, Simona, Ramat Aviv (IL)
(54) Enzimatikusan aktív rekombináns karboxipeptidáz-B előállítása
(30) 08/378, 233 1995.01.25. US
(86) PCT/US 96/00995 (87) WO 96/23064
(74) dr. Pethő Árpád, DANUBIA Szabadalmi és Védjegy Iroda Kft., Budapest

---

(51) *C12N 15/09* *(2006.01)*
A01H 5/00 *(2006.01)*
C07K 14/465 *(2006.01)*
C12N 15/82 *(2006.01)*
C12N 15/12 *(2006.01)*
C12N 5/10 *(2006.01)* **(13) B1**
(11) 225.685 2007.05.08.
(21) P 00 02649 (22) 1998.04.22.
(40) 2000.12.28.
(73) Pioneer Hi-Bred International Inc., Des Moines, Iowa (US)

(72) Albertsen, Marc C., West Des Moines, Iowa (US);
Howard, John A., College Station, Texas (US)
(54) Hímsterilitás létrehozása növényekben, avidin magas szintű expresszáltatásával
(30) 08/893,049 1997.07.15. US
(86) PCT/US 98/08065 (87) WO 99/04023
(74) dr. Pethő Árpád, DANUBIA Szabadalmi és Védjegy Iroda Kft., Budapest

---

(51) ***C12P 19/56*** *(2006.01)* **(13) B1**
(11) 225.686 2007.05.08.
(21) P 00 04840 (22) 1998.09.30.
(40) 2001.04.28.
(73) INDENA S.p.A., Milánó (IT)
(72) Bombardelli, Ezio, Milánó (IT);
Ponzone, Cesare, Milánó (IT)
(54) Eljárás kolchikon vegyületeknek a megfelelő 3-glikozil származékokká történő biotranszformációjára
(30) MI97A002255 1997.10.03. IT
(86) PCT/EP 98/06226 (87) WO 99/18229
(74) Baranyi Éva, DANUBIA Szabadalmi és Védjegy Iroda Kft., Budapest

---

D – SZEKCIÓ
TEXTIL, PAPÍR

---

(51) ***D21H 23/76*** *(2006.01)* **(13) B1**
(11) 225.698 2007.05.14.
(21) P 02 03071 (22) 2000.11.02.
(40) 2003.03.28.
(73) CIBA Specialty Chemicals Water Treatments Ltd., Bradford, West Yorkshire (GB)
(72) Chen, Gordon Cheng I., Chesapeake, Virginia (US)
(54) Eljárás papír és karton előállítására
(30) 60/164,232 1999.11.08. US
(86) PCT/EP 00/10822 (87) WO 01/34910
(74) Szentpéteri Zsolt, S.B.G. & K. Szabadalmi Ügyvivői Iroda, Budapest

---

E – SZEKCIÓ
HELYHEZ KÖTÖTT LÉTESÍTMÉNYEK

---

(51) ***E04D 1/00*** *(2006.01)*
E04G 23/03 *(2006.01)* **(13) B1**
(11) 225.700 2007.05.14.
(21) P 04 00277 (22) 2004.01.28.
(40) 2005.11.28.
(73) (72) Karalyos Géza, Berettyóújfalu (HU);
Sztoborán Gábor, Budapest (HU)
(54) Eljárás palatető felújításra

---

(51) ***E04F 21/165*** *(2006.01)* **(13) B1**
(11) 225.701 2007.05.14.
(21) P 04 02635 (22) 2004.12.18.
(40) 2006.05.29.
(73) (72) Török József, Debrecen (HU)
(54) Illesztőszerkezet burkolólapok szinteltérés nélküli fektetéséhez
(74) dr. Czél György, EMRI-PATENT Iparjogvédelmi Kft., Debrecen

---

G – SZEKCIÓ
FIZIKA

---

(51) ***G01N 33/68*** *(2006.01)*
G01N 33/569 *(2006.01)* **(13) B1**
(11) 225.687 2007.05.09.
(21) P 98 01448 (22) 1996.02.21.
(40) 1998.10.28.
(73) PlasmAcute AS, Bergen (NO)
(72) Haaheim, Lars Reinhardt, Bergen (NO)
(54) Eljárás antitesttermelés kimutatására
(30) 9503406.2 1995.02.21. GB
(86) PCT/GB 96/00392 (87) WO 96/26443
(74) dr. Gárdonyi Zoltánné, DANUBIA Szabadalmi és Védjegy Iroda Kft., Budapest

---

A rovatban meghirdetett szabadalmak száma: 35 db.

Nyomtatásban megjelent szabadalmi leírások

(11) 225.484
(54) Hajtómű-felfüggesztő szerkezet, főleg farmotoros autóbuszhoz

(11) 225.531
(54) Hidrofób hatású légpórusképző habarcsadalékszer-készítmény

(11) 225.532
(54) Eljárások és berendezés mesterséges üvegszálak előállítására

(11) 225.533
(54) Eljárás nagy tisztaságú citalopram előállítására

(11) 225.534
(54) Mirtazapint és egy vagy több szelektív szerotoninújrafelvétel-inhibitort tartalmazó gyógyászati készítmény

(11) 225.535
(54) Mikroemulzió-előkoncentrátum és mikroemulzió

(11) 225.536
(54) P-Amino-fenol-származékok alkalmazása neurodegeneratív megbetegedések kezelésére alkalmas gyógyszerkészítmények előállítására

(11) 225.537
(54) Mono- vagy dianionos tridentát ligandumokhoz kötődő 13-as csoporthoz tartozó elemet tartalmazó vegyületek, e vegyületek előállítása és polimerizációs katalizátorként való alkalmazása

(11) 225.538
(54) Eljárás L-aminosav előállítására fermentáció útján

(11) 225.539
(54) Gyulladásos bélbetegség kezelésére vagy megelőzésére szolgáló, hatóanyagként IL-6 receptor elleni antitestet tartalmazó készítmény

(11) 225.540
(54) Javított hő- és tömegátvivő berendezés és eljárás szilárd-gázszorpciós rendszerekhez

A rovat 11 db közlést tartalmaz.

Szabadalmi oltalom megszűnése és újra érvénybe helyezése

Ideiglenes szabadalmi oltalom megszűnése elutasítás miatt **FC4A**

(11) T/77 087 (21) P 97 01972
(54) Gaba A-receptor módosítására alkalmas androsztán- és pregnánvegyületek, ezeket tartalmazó gyógyászati készítmények és alkalmazásuk

(21) P 00 04347
(54) Vegyületek női szexuális diszfunkció kezelésére

(21) P 00 04348
(54) Vegyületek női szexuális diszfunkció kezelésére

(21) P 00 04349
(54) Vegyületek női szexuális diszfunkció kezelésére

(21) P 02 04165
(54) Eljárás stabil víz-tüzelőanyag emulzió folyamatos előállítására, és berendezés ennek kivitelezésére

(21) P 02 04281
(54) Eljárás glukagonszerű peptid-1 vegyületek szolubiliázálására

A rovat 6 db közlést tartalmaz.

Ideiglenes szabadalmi oltalom megszűnése díjfizetés hiányában **FD9A**

(11) T/73 750 (21) P 96 00749
(54) Paszta formájú tisztítószer

(11) T/75 873 (21) P 96 00674
(54) Tiazolidindionszármazékok és rokon antihiperglikémiás szerek alkalmazása káros állapotok kezelésére nem inzulinfüggő cukorbetegség kialakulásának kockázata esetén

(11) T/75 935 (21) P 96 01738
(54) Javított gyógyszerészeti tulajdonságokkal rendelkező ösztramusztinkészítmények

(21) P 00 00219
(54) Királis 1-aril- és 1-heteroaril-2-helyettesített etil-2-aminok sztereospecifikus előállítása

(21) P 00 00255
(54) Gombaellenes proteinek, az ezeket kódoló DNS és az ezt tartalmazó gazdák

(21) P 00 03513
(54) Apoptózist indukáló monoklonális antitest

(21) P 00 03581
(54) IL-8 receptor antagonista hatású benzizotiazolszármazékok, eljárás előállításukra, alkalmazásuk és az ezeket tartalmazó gyógyszerkészítmények

(21) P 00 03641
(54) Vitronektin receptor antagonista hatású dibenzociklohepténszármazékok, eljárás előállításukra és a vegyületeket tartalmazó gyógyszerkészítmények

(21) P 00 03751
(54) Eljárás ergoszterol és köztitermékeinek előállítására rekombináns élesztő alkalmazásával

(21) P 00 04654
(54) Alkohol lehasadása közben elasztomerré térhálósítható szerves polisziloxán massza

(21) P 01 02530
(54) Emlőmirigy-specifikus gén-expresszáló rendszer az őshonos koreai kecske béta-kazein promoter régiójának felhasználásával

(21) P 01 03504
(54) Indeno-, nafto- és benzociklohepta-dihidrotiazol-származékok, eljárás előállításukra és alkalmazásuk anorektikus gyógyszerekként

(21) P 01 03505
(54) Benzoxazin- és benzotiazin-származékok, eljárás az előállításukra, valamint alkalmazásuk gyógyszerkészítményekben

(21) P 01 03515
(54) Eljárás 6,6-dialkoxi-5-hidroxi-3-oxo-hexánsavészterek előállítására

(21) P 01 03529
(54) Javított eljárás felületaktív anyagok előállítására adszorptív elválasztással és az eljárás termékei

(21) P 01 03570
(54) Epesavakhoz kapcsolt propanolaminszármazékok lipidanyagcsere-zavarok kezelésére és ezeket tartalmazó gyógyászati készítmények

(21) P 01 03592
(54) Berendezés tárgyak elcsúszásának megakadályozására

(21) P 01 03641
(54) Vírusellenes purinszármazékok és ezeket tartalmazó gyógyászati készítmények és alkalmazásuk

(21) P 01 03774
(54) Kettős fém-cianid katalizátorok poliéter-poliolok előállítására

(21) P 01 03881
(54) 2-Imidazolin-5-on-származékot tartalmazó, szinergetikus fungicid készítmény és alkalmazása

(21) P 01 03993
(54) Ekdizonreceptorok és eljárások alkalmazásukra

(21) P 01 04211
(54) Tirozin-kinázok irreverzibilis inhibitoraként ható N-[4-(4-fluor-3-klór-anilino)-7-(3-morfolino-propoxi)-6-kinazolinil]-akrilamid és a vegyületet tartalmazó gyógyszerkészítmény

(21) P 01 04408
(54) Mammaglobin, egy szekretált emlőspecifikus mellrák fehérje

(21) P 02 02323
(54) Eljárás víziszárnyasok tömésére és automatikus tömőberendezés az eljárás megvalósítására

(21) P 02 02626
(54) Növelt stressztolerancia létrehozása kukoricában, sejtciklust szabályozó gének expressziójának módosításával

(21) P 02 02644
(54) Fémorganikus katalizátorkompozíciók

(21) P 02 02698
(54) Az N-metil-N-(3-{3-[2-tienilkarbonil]-pirazol-[1,5-alfa]-pirimidin-7-il}-fenil)acetamid polimorf módosulatai, előállításuk, alkalmazásuk és ezeket tartalmazó gyógyszerkészítmények

(21) P 02 02746
(54) Fémorganikus katalizátorkompozíciók

(21) P 02 02783
(54) Viszonyítási eljárás MR-olvasó fejek ellenállásának mérésére

(21) P 02 02787
(54) 5-HT1B antagonista piperazinszármazékok, eljárás az előállításukra és ezeket tartalmazó gyógyszerkészítmények

(21) P 02 02797
(54) Javított stabilitású készítmények

(21) P 02 02807
(54) Az ischemia kezelésére szolgáló vegyületek

(21) P 02 02983
(54) Metakrilsav-kopolimert, dimetikont, gyöngyházfényt biztosító szert és kationos polimert tartalmazó kozmetikai készítmények és alkalmazásuk

(21) P 02 02985
(54) Metakrilsav-kopolimert, szilikont és kationos polimert tartalmazó kozmetikai készítmények és alkalmazásuk

(21) P 02 03173
(54) Metformint és N-[2-hidroxi-3-(1-piperidinil)-propoxi]-piridin-1-oxi-3-karboximidoil-kloridot tartalmazó kombinált hatóanyagos gyógyászati készítmény

(21) P 02 03448
(54) Monoamin újrafelvétel inhibitorként alkalmazható új biaril-éterszármazékok és ezeket tartalmazó gyógyszerkészítmények

(21) P 03 01026
(54) Arginin alkalmazása gyógyszer előállításában a gyógyszerek intravénás beadásával társuló mellékhatások megelőzésére és kezelésére

(21) P 03 01095
(54) D-pantoténsavat és/vagy sóit tartalmazó állattakarmány-kiegészítő, javított eljárás előállítására és alkalmazása

(21) P 03 01674
(54) Plazmát előállító berendezés, ionizáló eljárás, a találmány szerinti berendezés és az eljárás használatának megvalósítása

(21) P 03 02134
(54) Berendezés helyiség levegőjének regenerálására

(21) P 03 02139
(54) Erőtároló fokozatkapcsolóhoz

(21) P 03 02205
(54) Ágyazás vágányszakaszhoz

(21) P 03 02302
(54) Morfolin-acetamid-származékok gyulladásos betegségek kezelésére, eljárás az előállításukra és ezeket tartalmazó gyógyszerkészítmények

(21) P 03 02585
(54) Egy egyén allergiás reakcióra való hajlamának csökkentésére képes tejsavbaktériumok

(21) P 03 02903
(54) Eljárás királis vegyületek előállítására

(21) P 03 02992
(54) Tartóelem tolóajtó felső vezetősínjének rögzítéséhez

(21) P 03 03107
(54) Gyulladásos betegségek kezelésére alkalmazható vegyületek, eljárás az előállításukra és ezeket tartalmazó gyógyszerkészítmények

(21) P 03 03379
(54) Savérzékeny vegyületek, alkalmazásuk és ezeket tartalmazó gyógyszerkészítmények

(21) P 03 03545
(54) Daganatnövekedés-gátlók és ezeket tartalmazó gyógyszerkészítmények

(21) P 03 03776
(54) Környezetbarát égésgátló és lángmentesítő anyag előállítási módszer és összetétel

(21) P 04 00209
(54) Biológiailag lebomló, papírbevonó anyagok és eljárás előállításukra

(21) P 04 00408
(54) Makromolekulák kémiai módosítására alkalmas rétegelt gél mikrostruktúra

(21) P 04 00900
(54) Ciklodextrin és származékai elválasztására szolgáló kromatográfiás állófázis

(21) P 04 01282
(54) Optikailag aktív O-(3-piperidino-2-hidroxi-1-propil)-nikotinsav-amidoximot tartalmazó gyógyászati készítmény

(21) P 04 01479
(54) Sokmérőhelyes tálca hővezető műanyagból

(21) P 04 01498
(54) Elektrolizáló cella különösen klórnak elektrokémiai úton történő előállítására

(21) P 04 01499
(54) Indolszármazékok, mint COX II inhibítorok

(21) P 04 01547
(54) Eljárás öntvények előállítására, formázóhomok és annak alkalmazása az eljárás végrehajtására

(21) P 04 01585
(54) Fertőző, marhában előforduló, vírusos hasmenés vírusklónja

(21) P 04 01636
(54) Szerelvény két test egymáshoz kapcsolásához

(21) P 04 01641
(54) Szubsztituált diazinonszármazékok mint foszfodiészteráz IV inhibitorok alkalmazása

(21) P 04 01678
(54) 2-Amino-6-(2,4,5-szubsztituált-fenil)piridin-származékok és alkalmazásuk nitrogén(II)oxid szintáz inhibitorként és ezeket tartalmazó gyógyszerkészítmények

(21) P 04 01685
(54) Eljárás gázdiffúziós elektródok előállítására

(21) P 04 01734
(54) Eljárás nagynyomású üzemanyag-tároló előállítására

(21) P 04 01735
(54) CCR1 receptor antagonista hatású piperazinszármazékok és ezeket tartalmazó gyógyászati készítmények

(21) P 04 01802
(54) Fókuszálási eljárás tárgylemezek nagy sebességű digitalizálásához, valamint tárgylemezmozgató mechanika, fókuszoptika és optikai távolságmérő az eljárás foganatosításához

(21) P 04 01849
(54) Kinuklidinszármazékok, ezeket tartalmazó gyógyászati készítmények, továbbá ezek alkalmazása M2 és/vagy M3 muszkarin receptor inhibitorként

(21) P 04 01944
(54) Gyűrűs teljesítmény-oszcillátor

(21) P 04 02141
(54) Herbicid készítmény és eljárás alkalmazására

(21) P 04 02142
(54) Kombinációs ösztrogén-gestagen készítmény és alkalmazása

(21) P 04 02348
(54) Kompozíció és eljárás folyékony szénhidrogének, halogénezett szénhidrogének megkötésére

(21) P 04 02681
(54) Spirálpályás kimenő áramú transzformátor, a spiráltranszformátor

(21) P 05 00049
(54) Örvénylő menetmaró berendezés dupla tárcsával, mesteranyával és forgatófejjel

(21) P 05 00122
(54) Többfunkciós forgattyús hajtóművű belső égésű motor, növelt mechanikai hatásfokkal, osztatlan főtengellyel, változtatható sűrítési aránnyal, a dugattyú és a főtengely közötti kiegyenlített különleges kapcsolattal

(21) P 05 00191
(54) Vonós hangszer, főleg hegedű

(21) P 05 00263
(54) Szerkezet valamely testre ható dinamikus erőhatás rugalmas csillapítására, különösen cipőtalpszerkezet, főként sportcipőhöz; valamint csillapítótag ilyen szerkezetekhez

(21) P 05 00646
(54) Biztonságos biometrikus személyazonosság-ellenőrzés

(21) P 05 00791
(54) Szabályozott felszabadulású clarithromycin vagy tinidazol készítmény

(21) P 06 00437
(54) Eljárás kritikus betegségekkel összefüggő mortalitás és szövődmények csökkentésére

(21) P 06 00449
(54) Eljárások a májfibrózis és a hepatitis C vírus fertőzés kezelésére

(21) P 06 00450
(54) Gyulladásos reakciókat moduláló vegyületek kimutatására szolgáló eljárások és készítmények

(21) P 06 00455
(54) Egy alfa-glükozidáz inhibitort és egy 4-oxobutánsavat tartalmazó gyógyászati készítmény és ennek alkalmazása cukorbetegség kezelésére

(21) P 06 00518
(54) Információfeldolgozási eljárás, információterminált támogató szerver, együttműködési rendszer, és információfeldolgozási programot tároló adathordozó

(21) P 06 00525
(54) Peszticid toxinok és gének Bacillus laterosporus törzsekből

(21) P 98 02022
(54) Dopamin agonista terápiával összefüggő mozgászavar kezelése AMPA receptor antagonistával

(21) P 98 02121
(54) Imidazolinszármazékok, eljárás előállításukra és e vegyületeket tartalmazó gyógyszerkészítmények

(21) P 98 02143
(54) 5-Tagú heterociklusos vegyületek, eljárás előállításukra és e vegyületeket tartalmazó gyógyszerkészítmények

(21) P 99 00372
(54) Eljárás amorf alkáli-szilikátok előállítására impregnálással

(21) P 99 03153
(54) Helicobacter pylori élő vakcina

(21) P 99 03874
(54) Eljárás optikailag aktív eritro-3-amino-2-hidroxivajsav-származékok és a megfelelő észterek előállítására

A rovat 90 db közlést tartalmaz.

Ideiglenes szabadalmi oltalom megszűnése lemondás vagy lemondottnak tekintés miatt **FA9A**

(21) P 00 03713
(54) Króm- és biotin-tartalmú gyógyászati készítmény II típusú diabétesz kezelésére

(21) P 00 04086
(54) Műanyag és vezetőképes műanyagból álló tárgy

(21) P 00 04493
(54) Észterező katalizátorok

(21) P 01 04335
(54) Protein alkalmazása gyulladást keltő immunválasz-serkentő gyógyszer előállítására

(21) P 01 05058
(54) Perifériás benzodiazepin receptorhoz kötődő anyag alkalmazása kutánstressz kezelésére

(21) P 02 03444
(54) Az (S)-2-etoxi-3-[4-{2-[4-(metánszulfonil-oxi)-fenil]-etoxi}-fenil]-propionsav kristályos formája, eljárás előállítására, alkalmazása és az ezt tartalmazó gyógyszerkészítmény

(21) P 02 03608
(54) Eljárás alumíniumötvözet alapfelület előkezelésére

(21) P 03 03667
(54) Eljárás és berendezés ásványi kötőanyagú mikroszemcsés keverék elkészítésére

(21) P 04 01249
(54) Kerámiai kötésű szupercsiszoló szerszám és eljárás előállítására

(21) P 04 02174
(54) A tejelőállítás és feldolgozás táplálkozás-élettanilag indokolt, ugyanakkor gazdaságosabb és környezetkímélőbb eljárásrendjének kialakítása, a pre- és probiotikus táplálkozás tükrében

(21) P 04 02650
(54) Emelt tápértékű és alacsonyabb előállítási költséggel rendelkező csalános lekvárféleségek előállítására

(21) P 05 00303
(54) Élelmiszer-ipari termék

(21) P 05 00771
(54) Eljárás műanyaggal adalékolt aszfaltbeton előállítására

(21) P 98 02518
(54) Szulfonamidcsoporttal szubsztituált benzopiránszármazékok, eljárás előállításukra, gyógyszerként történő alkalmazásuk és ezeket tartalmazó gyógyszerkészítmények

(21) P 99 04703
(54) Aminotiofén-karbonsav-amidok, ezeket tartalmazó gyógyszerkészítmények és eljárás előállításukra

(21) P 04 02652
(54) Szűrő, elsősorban porszívózsákokhoz

A rovat 16 db közlést tartalmaz.

Végleges szabadalmi oltalom megszűnése díjfizetés hiányában **MM4A**

(11) 197.966 (21) 4310/87
(54) Berendezés füstgázok fényelnyelési képességének, főleg gépjárműmotorok füstemissziójának zárt térben való mérésére

(11) 198.386 (21) 4661/88
(54) Javított kapszulák

(11) 202.232 (21) 4541/89
(54) Eljárás 3-piperinidil-indazol- származékok és hatóanyagként e vegyületeket tartalmazó antihipertenzív hatású gyógyászati készítmények előállítására

(11) 203.232 (21) 5103/89
(54) Eljárás új piridil- és pirimidinil-származékok előállítására

(11) 203.475 (21) 4897/89
(54) Eljárás apoplexia cerebri kezelésére alkalmas, tetrahidronaftalin-, benzindol-, illetve pirimidinszármazék szerotonin agonista hatóanyagot tartalmazó gyógyszerkészítmények előállítására

(11) 203.778 (21) 4024/87
(54) Glikolmentes fagyálló hűtőfolyadék

(11) 204.698 (21) 4682/88
(54) Eljárás emlőgyulladás és más Staphylococcus-fertőzés kezelésére alkalmas gyógyszerkészítmény előállítására

(11) 207.849 (21) 5966/90
(54) Eljárás diszubsztituált acetilén-csoportot tartalmazó és retinsavszerű biológiailag aktív vegyületek és a vegyületeket tartalmazó gyógyászati készítmények előállítására

(11) 207.949 (21) 5910/90
(54) Eljárás agyi iszkémiás eseményekből származó idegkárosodás megelőzésére alkalmas gyógyszerkészítmény előállítására

(11) 208.926 (21) 4027/87
(54) Eljárás új vírusellenes kompozíció előállítására

(11) 209.315 (21) 4891/88
(54) Eljárás katalizátorkészítmény előállítására és etilén polimerizálására

(11) 210.384 (21) 5190/87
(54) Rögzítőeszköz

(11) 211.221 (21) 5890/90
(54) Eljárás ónvegyületek eltávolítására ipari véggázokból

(11) 213.952 (21) P 95 02736
(54) Dohány vírusbetegségeinek leküzdésére alkalmas készítmény, eljárás előállítására és alkalmazására

(11) 216.038 (21) P 95 02744
(54) Érzékelőelrendezés olvadékok hőmérsékletének méréséhez, hőmérsékletmérő készülék az érzékelőelrendezéssel, valamint eljárás kriolitolvadékok hőmérsékletének mérésére

(11) 216.125 (21) P 96 01320
(54) Feszítőék

(11) 216.474 (21) 2843/91
(54) Eljárás számítógépes rendszer virtuális tárolójának előre meghatározott kapacitású címterületekre osztására

(11) 216.531 (21) P 94 02784
(54) Mérőtokos vízfogyasztásmérő

(11) 217.355 (21) P 95 02666
(54) Szegedi TC-358 fajtanevű, silózásra is alkalmas szemeskukorica-hibrid (Zea mays L.)

(11) 217.719 (21) P 96 02715
(54) Eljárás frekvenciaugrásos rádiókommunikációt használó, vezeték nélküli hálózatban az ugrás meghatározására

(11) 217.941 (21) P 95 03553
(54) Aktív kompressziót és dekompressziót biztosító újraélesztő készülék

(11) 218.145 (21) P 97 02286
(54) Kriolit-ellenálló tűzálló anyag

(11) 218.226 (21) P 95 00747
(54) Záróelem nagynyomású kisülőlámpákhoz és eljárás a záróelem előállítására

(11) 218.334 (21) P 97 01990
(54) Berendezés elektromosan feltöltött részecskékből álló permet vagy áram kialakítására, szilárdtest-feszültséggenerátor ilyen berendezéshez, és eljárás nagyfeszültségű feszültséggenerátor előállítására ilyen berendezéshez

(11) 218.343 (21) P 96 00608
(54) Padló- és falburkolásra vagy autóiparban belső burkolatok kialakítására alkalmas kompozittermék és eljárás előállítására

(11) 218.522 (21) P 95 02706
(54) Eljárás tagolt felületű támasztóelem felületi kialakítására és tagolt felületű támasztóelem szövés nélküli textília gyártásához, valamint eljárás és berendezés szövés nélküli textília gyártására

(11) 218.597 (21) P 96 00759
(54) Eljárások és készítmények hatékony nukleinsavszekvenáláshoz

(11) 218.618 (21) P 94 02609
(54) Nemszövött anyag

(11) 218.639 (21) P 96 02573
(54) Eljárás munkát végző személy munkavégző képességének meghatározására

(11) 218.644 (21) P 97 01496
(54) Vezetőrendszer önjáró járműhöz, valamint eljárás önjáró jármű, elsősorban golfkocsi kormányzására

(11) 218.650 (21) P 96 02599
(54) Eljárás textilszerkezetű anyagokból ballisztikai védőeszközök, elsősorban ballisztikai védőmellények védőpaneljeinek előállítására

(11) 218.952 (21) P 96 00593
(54) Aszferikus kontaktlencse és eljárás annak előállítására

(11) 219.697 (21) P 99 03303
(54) Villamos lámpa

(11) 219.753 (21) P 96 02491
(54) Készülék csővezeték leágazási pontjának burkolására

(11) 219.826 (21) P 96 00789
(54) Inzulint szekretáló sejtvonalak és eljárások előállításukra

(11) 219.870 (21) P 96 02492
(54) Készülék csővezeték leágazási pontjának beépítésére

(11) 219.871 (21) P 96 02493
(54) Eljárás csatlakozóvezeték fővezetékhez csatlakoztatására

(11) 220.212 (21) P 97 01770
(54) Berendezések és eljárások szemcsés anyagok elektrosztatikus permetezésére

(11) 220.446 (21) P 97 02266
(54) N-(orto-szubsztituált benzil-oxi)imin-származékok, előállításuk, intermedierjeik és felhasználásuk fungicidként, akaricidként

(11) 220.659 (21) P 99 03209
(54) Forrasztóanyag-mentes alumíniumforrasztás

(11) 220.669 (21) P 93 02734
(54) Eljárás diabéteszes szövődmények kezelésére vagy megelőzésére szolgáló gyógyászati készítmények előállítására

(11) 221.191 (21) P 95 00929
(54) 7-Szubsztituált oxaszteroidvegyületek, eljárás előállításukra és az ezeket hatóanyagként tartalmazó gyógyszerkészítmények

(11) 221.645 (21) P 98 02150
(54) Eljárás közlekedési létesítmények és műtárgyak folyadékzáró szigetelésének megvalósítására

(11) 221.656 (21) P 99 01214
(54) Bevonat belső csőfelülethez, eljárás ilyen bevonat belső csőfelületen való alkalmazására, ilyen bevonattal ellátott kétrétegű félkész termék, valamint eljárás ilyen félkész termék gyártására

(11) 221.979 (21) P 98 02372
(54) Szomatosztatin gyűrűspeptid-analógjai

(11) 222.358 (21) P 97 01474
(54) Tetőlégcsatorna

(11) 222.564 (21) P 95 02841
(54) Heterogyűrűvel helyettesített imidazolidinszármazékok, előállításuk, e vegyületek gyógyszerként történő alkalmazása és ezeket tartalmazó gyógyászati készítmények

(11) 222.792 (21) P 98 02003
(54) Csuklós kocsi kombinált teherszállításra

(11) 222.815 (21) P 96 00689
(54) Természetes anyagú granulátum, eljárás előállítására és az abból készült formatest

(11) 222.893 (21) P 00 03746
(54) Berendezés és eljárás ivóvíz tisztítására, valamint eljárás ivóvíztisztító berendezés működtetésére

(11) 222.919 (21) P 98 02583
(54) Forgódugattyús gép, főleg belső égésű motor

(11) 222.959 (21) P 00 03815
(54) Víztisztító és szolgáltató berendezés, és eljárás víz tisztítására

(11) 222.971 (21) P 01 03933
(54) Folyadékot gázzal telítő berendezés és biztonsági eszköz

(11) 222.989 (21) P 96 00206
(54) Apoptózist kiváltó monoklonális ellenanyagok

(11) 223.277 (21) P 98 02153
(54) Mérési eljárás térfogati olaj/víz tartalom szonikus úton történő meghatározására, továbbá berendezés mérőcellával az eljárás megvalósítására

(11) 223.381 (21) P 01 03847
(54) Kettős fém-cianid-katalizátorok alkalmazása poliéter-poliolok előállítására

(11) 223.391 (21) P 01 00300
(54) Élőlény alakú demonstrációs berendezés

(11) 223.575 (21) P 99 03890
(54) Biológiailag lebontható poliészterek, eljárás az előállításukra és alkalmazásuk

(11) 223.607 (21) P 00 03683
(54) Járműszerelvény

(11) 223.655 (21) P 01 03717
(54) Többköpenyű, kör, illetve körszelet alaprajzú oszlop vízterápiás kezelésekhez

(11) 223.803 (21) P 00 03661
(54) Rétegelt poliolefinalapú fólia, különösen talpas-szelepes és/vagy talpas párnazsákok gyártására, valamint eljárás e fólia előállítására

(11) 224.029 (21) P 98 02156
(54) Szulfonamiddal szubsztituált krománok, eljárás előállításukra, alkalmazásuk gyógyszerként, valamint ilyen vegyületeket tartalmazó gyógyászati készítmények

(11) 224.044 (21) P 97 02015
(54) Mikrobicid hatású fenil-oxazolidinon-származékok és alkalmazásuk gyógyszerkészítmények előállítására

(11) 224.047 (21) P 01 00209
(54) Kartondoboz-feltöltő berendezés

(11) 224.055 (21) P 00 04381
(54) Eljárás aszparaginsav -és/vagy glutaminsavcsaládba tartozó aminosavak mikrobiális termeltetésére, és hatóanyagok az eljárásban történő alkalmazásra

(11) 224.063 (21) P 98 02151
(54) Eljárás hordozós ón-platina katalizátorok előállítására és az így előállított katalizátorok

(11) 224.256 (21) P 01 03756
(54) Szélgép pneumatikus erőátvitellel

(11) 224.284 (21) P 01 00181
(54) Csomagológép és eljárás áruk kartondobozokba csomagolásához, valamint vezérlőberendezés és vezérlési eljárás a csomagológép működésének vezérléséhez

A rovat 68 db közlést tartalmaz.

Szabadalmi oltalom újra érvénybe helyezése **NF4A**

(11) 212.774 (21) P 92 02376
(54) Borostyán fajtanevű, korai érésű szójafajta (Glycine max(L) Merr.)

(11) 212.775 (21) P 92 02397
(54) Bólyi-56 fajtanevű, közép-késői érésű szójafajta (Glycine max(L)Merr.)

(11) 214.351 (21) P 96 03077
(54) Berendezés járművek parkolóházon belüli automatikus szállítására

A rovat 3 db közlést tartalmaz.

Vegyes szabadalmi közlemények

Jogutódlás **GB9A**

(11) 203.772 (21) 2399/88
(73) Wacker Chemie AG, München (DE)
(74) DANUBIA Szabadalmi és Védjegy Iroda Kft., Budapest

(11) 203.906 (21) 4215/89
(73) Sanofi-Aventis Deutschland GmbH, Frankfurt am Main (DE)
(74) DANUBIA Szabadalmi és Védjegy Iroda Kft., Budapest

(11) 216.331 (21) P 94 01915
(11) 218.139 (21) P 95 00884
(73) Wacker Chemie AG, München (DE)
(74) DANUBIA Szabadalmi és Védjegy Iroda Kft., Budapest

(11) 218.920 (21) P 94 03369
(73) Eli Lilly and Company, Indianapolis, Indiana (US)
(74) S.B.G.& K. Szabadalmi Ügyvivői Iroda, ifj. Szentpéteri Ádám, Budapest

(11) 219.154 (21) P 94 02001
(11) 220.887 (21) P 94 02843
(73) DSM IP ASSETS B.V., Heerlen (NL)
(74) DANUBIA Szabadalmi és Védjegy Iroda Kft., Budapest

(11) 222.189 (21) P 96 00591
(73) NPO Petrovax Pharm LLC, Moszkva (RU)

(11) 222.946 (21) P 00 02385
(73) BERY INTELLECTUAL PROPERTIES Szellemi Tulajdonjogokat Hasznosító és Kezelő Kft., Budapest (HU)
(74) Gödölle, Kékes, Mészáros & Szabó Szabadalmi és Védjegy Iroda, Budapest

(11) 224.097 (21) P 99 00078
(73) Wacker Chemie AG, München (DE)
(74) DANUBIA Szabadalmi és Védjegy Iroda Kft., Budapest

(11) 224.106 (21) P 01 00583
(73) BERY INTELLECTUAL PROPERTIES Szellemi Tulajdonjogokat Hasznosító és Kezelő Kft., Budapest (HU)
(74) Gödölle, Kékes, Mészáros & Szabó Szabadalmi és Védjegy Iroda, Budapest

(11) 224.343 (21) P 98 01369
(73) Wacker Chemie AG, München (DE)
(74) DANUBIA Szabadalmi és Védjegy Iroda Kft., Budapest

(11) 225.642 (21) P 01 01919
(73) CHEMOR Kutató, Fejlesztő és Kereskedő Kft., Törökbálint (HU)

(11) 225.649 (21) P 96 01253
(73) Nektar Therapeutics AL, Corporation, Huntsville, AL (US)
(74) DANUBIA Szabadalmi és Védjegy Iroda Kft., Budapest

(21) P 99 03766
(73) Astellas Deutschland GmbH, München (DE)
(74) dr. Gárdonyi Zoltánné, DANUBIA Szabadalmi és Védjegy Iroda Kft., Budapest

(11) T/75 229 (21) P 96 02940
(71) Nabriva Therapeutics Forschungs GmbH, Wien (AT)
(74) dr. Láng Tivadarné, S.B.G. & K. Szabadalmi Ügyvivői Iroda, Budapest

(21) P 00 01685
(71) Nabriva Therapeutics Forschungs GmbH, Wien (AT)
(74) S.B.G. & K. Szabadalmi Ügyvivői Iroda, Budapest

(21) P 00 03601
(71) NVENTA BIOPHARMACEUTICALS CORPORATION, Victoria, British Columbia (CA)
(74) DANUBIA Szabadalmi és Védjegy Iroda Kft., Budapest

(21) P 01 01603
(71) Nabriva Therapeutics Forschungs GmbH, Wien (AT)
(74) S.B.G. & K. Szabadalmi Ügyvivői Iroda, Budapest

(21) P 01 02039
(71) Abraxis BioScience, Inc., Los Angeles (US)
(74) Derzsi Katalin, S.B.G. & K. Budapesti Nemzetközi Szabadalmi Iroda, Budapest

(21) P 01 03764
(21) P 02 00567
(21) P 02 01152
(71) Wacker Chemie AG, München (DE)
(74) DANUBIA Szabadalmi és Védjegy Iroda Kft., Budapest

(21) P 02 01692
(71) NOVEXEL, Romainville (FR)
(74) dr. Láng Tivadarné, S.B.G. & K. Szabadalmi Ügyvivői Iroda, Budapest

(21) P 02 02026
(71) Paroc Oy Ab, Vantaa, Finnország (FI)
(74) Olchváry Gézáné, DANUBIA Szabadalmi és Védjegy Iroda Kft., Budapest

(21) P 02 02071
(71) Nabriva Therapeutics Forschungs GmbH, Wien (AT)
(74) Szentpéteri Zsolt, S.B.G. & K. Szabadalmi és Ügyvédi Iroda, Budapest

(21) P 02 02594
(71) NOVEXEL, Romainville (FR)
(74) dr. Láng Tivadarné, S.B.G. & K. Szabadalmi Ügyvivői Iroda, Budapest

(21) P 03 01308
(71) NVENTA BIOPHARMACEUTICALS CORPORATION, Victoria, British Columbia (CA)
(74) dr. Pethő Árpád, DANUBIA Szabadalmi és Védjegy Iroda Kft., Budapest

(21) P 03 01478
(71) Nabriva Therapeutics Forschungs GmbH, Wien (AT)
(74) Parragh Gáborné dr., S.B.G. & K. Szabadalmi Ügyvivői Iroda, Budapest

(21) P 03 02629
(71) Pfizer Enterprises SARL, Luxembourg (LU)
(74) dr. Molnár István, DANUBIA Szabadalmi és Védjegy Iroda Kft., Budapest

(21) P 04 00796
(71) Szilágyi Mihály, Üröm (HU)
(74) Varga Tamás Péter Szabadalmi ügyvivő, VTPatent Iparjogvédelmi és Innovációs Iroda Kft., Budapest

(21) P 04 01517
(71) Obschestvo s Organitchennoi Otvetstvennostiu „Inzhenernaya Korporatsiya”, St.-Petersburg (RU)
(74) Pintz és Társai Szabadalmi és Védjegy Iroda, Budapest

(21) P 98 01387
(71) Nabriva Therapeutics Forschungs GmbH, Wien (AT)
(74) S.B.G. & K. Szabadalmi Ügyvivői Iroda, Budapest

(11) T/75 229 (21) P 01 02725
(11) T/75 229 (21) P 01 02726
(71) Nabriva Therapeutics Forschungs GmbH, Wien (AT)
(74) dr. Láng Tivadarné, S.B.G. & K. Szabadalmi Ügyvivői Iroda, Budapest

A rovat 35 db közlést tartalmaz.

Képviseleti megbízás **FH9A**

(21) P 02 01692
(21) P 02 02594
(71) NOVEXEL, Romainville (FR)
(74) dr. Láng Tivadarné, S.B.G. & K. Szabadalmi Ügyvivői Iroda, Budapest

(21) P 03 03201
(71) Madrigal Chavarria, Ana Lidieth, Santa José (CR)
(74) Kocsis Péter szabadalmi ügyvivő, S.B.G.& K. Szabadalmi Ügyvivői Iroda, Budapest

(21) P 99 00530
(71) Magyar Petrolkémiai Társaság Konzorcium 85%, Budapest (HU);
dr. Perlaki László 15%, Bugyi (HU)
(74) dr. Rabatin Attila, Budapest

(21) P 99 02216
(71) Magyar Petrolkémiai Konzorcium, Budapest (HU)
(74) dr. Rabatin Attila ügyvéd, Budapest

A rovat 5 db közlést tartalmaz.

Képviselet megszűnése **FH9A**

(21) P 97 01012
(73) Farkas Erzsébet, Budapest (HU);
Huszár Gyuláné, Budapest (HU)
(74) Király György, Budapest

(21) P 99 01756
(73) (72) Lóka Csaba, Budapest (HU)
(74) dr. Gedeon Sándor, Pintz és Társai Szabadalmi és Védjegy Iroda 1. sz. aliroda, Budapest

(21) P 03 03380
(73) Mayex USA Kft., Budapest (HU)
(74) dr. Polgár Iván, DeveloPat Szabadalmi és Védjegy Iroda, Budapest

(21) P 02 01692
(21) P 02 02594
(73) NOVEXEL, Romainville (FR)
(74) DANUBIA Szabadalmi és Védjegy Iroda Kft., Budapest

(21) P 03 03201
(73) Madrigal Chavarria, Ana Lidieth, Santa José (CR)
(74) Kovács Gábor, DANUBIA Szabadalmi és Védjegy Iroda Kft., Budapest

(21) P 04 01422
(73) Mészáros G. László, Fót (HU)
(74) dr. Asbóth-Dr. Krajnyák & Társa Ügyvédi és Szabadalmi Iroda, Budapest

(21) P 05 00483
(73) MTA Sztaki Számítástechnikai és Automatizálási Kutató Intézet, Budapest (HU)
(74) dr. Gedeon Sándor, Pintz és Társai Szabadalmi és Védjegy Iroda 1. sz. aliroda, Budapest

(21) P 99 02216
(73) Magyar Petrolkémiai Konzorcium, Budapest (HU)
(74) dr. Perlaki László, Budapest

A rovat 9 db közlést tartalmaz.

Név-, illetve címváltozás **HC9A**

(11) 206.017 (21) 5990/88
(54) Kései érésű zöldborsó (Botond)
(73) Bólyi Mezőgazdasági Termelő és Kereskedelmi Zártkörűen Működő Részvénytársaság, Bóly (HU)

(11) 210.625 (21) 1065/88
(54) Eljárás ciszteinmaradékot tartalmazó, fiziológiailag aktív peptid előállítására
(73) Asubio Pharma Co., Ltd., Tokyo (JP)

(11) 212.754 (21) 189/91
(54) Víz- és/vagy olaj-átnemeresztő tömítő matrac
(73) NAUE GmbH & Co. KG, Espelkamp-Fiestel (DE)

(11) 212.774 (21) P 92 02376
(54) Borostyán fajtanevű, korai érésű szójafajta (Glycine max(L) Merr.)
(73) Bólyi Mezőgazdasági Termelő és Kereskedelmi Zártkörűen Működő Részvénytársaság, Bóly (HU)

(11) 212.775 (21) P 92 02397
(54) Bólyi-56 fajtanevű, közép-késői érésű szójafajta (Glycine max (L)Merr.)
(73) Bólyi Mezőgazdasági Termelő és Kereskedelmi Zártkörűen Működő Részvénytársaság, Bóly (HU)

(11) 213.403 (21) P 93 00461
(54) Eljárás penem-észter-származékok és azokat hatóanyagként tartalmazó baktériumellenes gyógyszerkészítmények előállítására
(73) Asubio Pharma Co., Ltd., Tokyo (JP)

---

(11) 214.351 (21) P 96 03077
(54) Berendezés járművek parkolóházon belüli automatikus szállítására
(73) Miklós Sumári, Älmhult (SE)

---

(11) 215.579 (21) P 95 01506
(54) Eljárás kolin-klorid-por előállítására növényi eredetű hordozóanyagon
(73) Bólyi Mezőgazdasági Termelő és Kereskedelmi Zártkörűen Működő Részvénytársaság, Bóly (HU)

---

(11) 216.335 (21) P 92 02688
(54) Eljárás peptidek előállítására
(73) Asubio Pharma Co., Ltd., Tokyo (JP)

---

(11) 217.580 (21) P 95 01578
(54) Hőmérséklet-érzékeny mutáns laktózrepresszor-fehérjék és eljárások gének expresszálására, valamint génexpresszió szabályozására a mutáns represszorok alkalmazásával
(73) Asubio Pharma Co., Ltd., Tokyo (JP)

---

(11) 217.881 (21) P 95 01487
(54) Eljárás és hengerpár hidegen hengerelt bordázott lemez előállítására, valamint bordás lemez
(73) Hadley Industries Holdings Limited, Warley, West Midlands (GB)

---

(11) 218.411 (21) P 93 02059
(54) Megakariocita érési faktor
(73) Asubio Pharma Co., Ltd., Tokyo (JP)

---

(11) 220.599 (21) P 93 01978
(54) Eljárás komplementer inhibitorokat tartalmazó, nekrotizáló véredénylézió kezelésére alkalmas gyógyászati készítmények előállítására
(73) CSL Behring GmbH, Marburg (DE)

---

(11) 220.891 (21) P 97 00672
(54) Tubica fajtanevű, szabadelvirágzású kukorica (Zea mays L.)
(73) Bólyi Mezőgazdasági Termelő és Kereskedelmi Zártkörűen Működő Részvénytársaság, Bóly (HU)

---

(11) 221.994 (21) P 99 02638
(54) Eljárás vékony, merev lemezanyag előállítására, és az eljárás megvalósítására szolgáló hengerkészlet
(73) Hadley Industries Holdings Limited, Warley, West Midlands (GB)

---

(11) 225.223 (21) P 01 05383
(54) Bóbita fajtanevű, étkezési és takarmányszója (Glycine max /L./ Merill)
(73) Bólyi Mezőgazdasági Termelő és Kereskedelmi Zártkörűen Működő Részvénytársaság, Bóly (HU)

---

(11) 225.283 (21) P 01 05384
(54) Boróka fajtanevű, étkezési és takarmányszója (Glycine max /L./ Merill)
(73) Bólyi Mezőgazdasági Termelő és Kereskedelmi Zártkörűen Működő Részvénytársaság, Bóly (HU)

---

(11) 225.700 (21) P 04 00277
(54) Eljárás palatető felújításra
(73) (72) Karalyos Géza, Berettyóújfalu (HU); Sztoborán Gábor, Budapest (HU)

---

(21) P 00 00719
(54) Aril-piperidino-propanol- és aril-piperazino-propanol-származékok, és ilyen vegyületeket tartalmazó gyógyászati készítmények
(73) Asubio Pharma Co., Ltd., Tokyo (JP)

---

(21) P 00 00905
(54) Eljárás 4-szubsztituált-3-halogén-1,4-benzoxazepin-származékok előállítására
(73) Asubio Pharma Co., Ltd., Tokyo (JP)

---

(21) P 00 00954
(54) Gyógyászati készítmény szívmegnagyobbodás okozta szívbetegség kezelésére
(73) Asubio Pharma Co., Ltd., Tokyo (JP)

---

(21) P 00 01183
(54) Pirrolotiazin- és -tiazepin-származékok, eljárás előállításukra és az ezeket tartalmazó gyógyszerkészítmények
(73) Asubio Pharma Co., Ltd., Tokyo (JP)

---

(21) P 00 01300
(54) Eljárás 2,4'-dipiridil-származékok előállítására és elkülönítésére, valamint benzoxazepinszármazékok és sóik előállítására
(73) Asubio Pharma Co., Ltd., Tokyo (JP)

---

(21) P 00 02291
(54) Pirrolo-tiazin- és pirrolo-tiazepin-származékok, eljárás előállításukra és ilyen vegyületeket tartalmazó gyógyszerkészítmények
(73) Asubio Pharma Co., Ltd., Tokyo (JP)

---

(21) P 01 02827
(54) Ipari doboz
(73) Legrand SNC, Limoges (FR); Legrand France, Limoges (FR)

---

(21) P 01 04195
(54) D-vitamin analógok, előállításuk, hatóanyagként ilyen vegyületeket tartalmazó gyógyszer-kozmetikai készítmények
(73) Galderma Research & Development S.N.C., Biot (FR)

---

(21) P 03 01729
(54) Gyógyszer szívelégtelenség megelőzésére és kezelésére
(73) Asubio Pharma Co., Ltd., Tokyo (JP)

---

(21) P 04 01181
(54) DHEA-t tartalmazó invert emulzió
(73) Galderma Research & Development, S.N.C., Biot (FR)

---

(21) P 04 02171
(54) PDE7 inhibitor hatással rendelkező pirazolopirimidinon-származékok
(73) Asubio Pharma Co., Ltd., Tokyo (JP)

---

(21) P 04 02599
(54) D-vitamin analógok
(73) Galderma Research & Development S.N.C., Biot (FR)

---

(21) P 05 01116
(54) Oxintomodulin súlytöbblet megelőzésére vagy kezelésére
(73) IMPERIAL INNOVATIONS LIMITED, London (GB)

---

(21) P 96 02601
(54) Piperidin- és piperazinszármazékok, hatóanyagként ezeket tartalmazó gyógyszerek és alkalmazásuk
(73) Asubio Pharma Co., Ltd., Tokyo (JP)

(21) P 96 02774
(54) Benzoxazepinszármazékok, az ezeket tartalmazó gyógyszerkészítmények és intermedierjeik
(73) Asubio Pharma Co., Ltd., Tokyo (JP)

(21) P 96 02977
(54) Arilpiperidin- és arilpiperazin-származékok és az ezeket tartalmazó gyógyszerkészítmények
(73) Asubio Pharma Co., Ltd., Tokyo (JP)

(21) P 98 01024
(54) Eljárás 1(2H)-naftalin-1-ilidén-származék előállítására
(73) EGIS Gyógyszergyár Nyrt., Budapest (HU)

(21) P 98 01025
(54) Eljárás sertraline és 1,R-sztereoizomerjének előállítására
(73) EGIS Gyógyszergyár Nyrt., Budapest (HU)

(21) P 99 04335
(54) Aril-piperidinol-és aril-piperidin-származékok és e vegyületeket tartalmazó gyógyszerkészítmények
(73) Asubio Pharma Co., Ltd., Tokyo (JP)

A rovat 37 db közlést tartalmaz.

Helyreigazítás **TH4A**

(11) 225.495 (21) P 95 02390 (13) B8
(54) Ultrahang-kontrasztanyagokként alkalmazható gázelegyek

A rovat 1 db közlést tartalmaz.

EURÓPAI SZABADALMI KÖZLEMÉNYEK

Európai szabadalmi bejelentések igénypont fordításának közzététele

(21) E 06 012685
(96) EP 20060012685 2006.06.20.
(97) EP 1736548 A1 2006.12.27.
(71) National Starch and Chemical Investment Holding Corporation, New Castle, Delaware (US)
(72) Ostrander, Brad, Indianapolis, Indiana (US)
(74) dr. Győrffy Béla, DANUBIA Szabadalmi és Védjegy Iroda Kft., Budapest
(54) Alacsony zselésedési hőmérsékletű kukorica alkalmazása fermentáción alapuló termékek előállítására
(51) ***C12P 7/06*** *(2006.01)*
C12P 3/00 *(2006.01)*
C12P 7/16 *(2006.01)*
C12P 7/48 *(2006.01)*
C12P 7/56 *(2006.01)*
C12P 19/02 *(2006.01)*
(30) 20050692999 2005.06.22. US
20060398409 2006.04.05. US

A rovat 1 db közlést tartalmaz.

Európai szabadalmak szövege fordításának benyújtása

(11) E001565
(21) E 03 090159
(96) EP 20030090159 2003.05.27.
(97) EP 1482701 A1 2004.12.01.
EP 1482701 B1 2005.09.14.
(73) Siemens Aktiengesellschaft, München (DE)
(72) Chudoba, Christian
(74) Mák András, S.B.G. & K. Szabadalmi Ügyvivői Iroda, Budapest
(54) Eljárás adatok csomagorientált átvitelére telekommunikációs hálózatokban, köztes csomópontokban kapcsolat nélküliről kapcsolat alapú átviteli protokollra történő és fordított irányú átalakítással
(51) ***H04L 29/06*** *(2006.01)*

---

(11) E001477
(21) E 04 721795
(96) EP 20040721795 2004.03.19.
(97) EP 1606175 A1 2004.10.07.
EP 1606175 B1 2006.08.30.
(73) SIG Technology Ltd., Neuhausen am Rheinfall (CH)
(72) Wassum, Markus;
Weist, Mario
(74) Jankura János, DeveloPat Szabadalmi és Védjegy Iroda, Budapest
(54) Sík és alacsony kiöntő zár letépő laminált anyaggal vagy fóliával ellátva kompozit anyagú csomagolásokhoz vagy zárófóliával lezárt tartályok nyílásaihoz
(51) ***B65D 5/74*** *(2006.01)*
(30) 20030000005 2003.03.26. CH

---

(11) E001509
(21) E 03 797110
(96) EP 20030797110 2003.09.15.
(97) EP 1552079 A1 2004.04.01.
EP 1552079 B1 2006.11.15.
(73) Gecoleng Aktiengesellschaft, Zug (CH)
(72) Houben, Ewald
(74) Kovács Gábor, DANUBIA Szabadalmi és Védjegy Iroda Kft., Budapest
(54) Építőelem és eljárás annak előállítására
(51) ***E04B 5/38*** *(2006.01)*
(30) 20020000553 2002.09.23. BE

---

(11) E001471
(21) E 04 721968
(96) EP 20040721968 2004.03.19.
(97) EP 1611106 A1 2004.10.14.
EP 1611106 B1 2006.09.20.
(73) Warner-Lambert Company LLC, New York, New York (US)
(72) Jennings, Sandra Marie
(74) ifj. Szentpéteri Ádám, S.B.G. & K. Szabadalmi Ügyvivői Iroda, Budapest
(54) Quinapril hidroklorid előállítása
(51) ***C07D 217/26*** *(2006.01)*
(30) 20030459016P 2003.03.31. US

---

(11) E001510
(21) E 03 748145
(96) EP 20030748145 2003.09.12.
(97) EP 1550620 A1 2005.07.06.
EP 1550620 B1 2006.11.29.
(73) Creta Creacion de Empresas con Tecnologia Avanzada, S.L., Valladolid (ES)
(72) Zamarron Pinilla, Alberto;
Rodriguez Garcia, Abel Pedro;
Escolar Cuevas, Pedro Manuel;
Garyo Olarra, Pedro
(74) Kovács Gábor, DANUBIA Szabadalmi és Védjegy Iroda Kft., Budapest
(54) Tok lemeztípusú optikai jelhordozó eszközhöz
(51) ***B65D 85/57*** *(2006.01)*
G11B 33/04 *(2006.01)*
(30) 20020002092 2002.09.12. ES

---

(11) E001515
(21) E 03 450188
(96) EP 20030450188 2003.08.14.
(97) EP 1394117 A2 2004.03.03.
EP 1394117 B1 2006.11.08.
(73) Porr Umwelttechnik GmbH, Wien (AT)
(72) Martinelli, Walter Mag;
Hammer, Stephan Mag;
Holzbauer, Gerald J.
(74) Kovári György, ADVOPATENT Szabadalmi és Védjegy Iroda, Budapest
(54) Berendezés talajvízáramok szennyezésmentesítésére, valamint eljárás ilyen berendezés előállítására
(51) ***C02F 1/28*** *(2006.01)*
B09C 1/00 *(2006.01)*
(30) 20020001241 2002.08.19. AT

---

(11) E001554
(21) E 04 765207
(96) EP 20040765207 2004.09.15.
(97) EP 1682852 A1 2005.05.26.
EP 1682852 B1 2007.01.03.
(73) DB Netz AG, Frankfurt am Main (DE)
(72) Sarnes, Bernhard;
Schüssler, Stefan;
Hulin, Bernhard
(74) dr. Krajnyák András, Dr. Asbóth, dr. Krajnyák & Társa Ügyvédi és Szabadalmi Iroda, Budapest
(54) Eljárás és berendezés közlekedési útvonalak térségében található növényzet észlelésére és felmérésére
(51) ***G01C 7/04*** *(2006.01)*
E01H 11/00 *(2006.01)*
G01V 8/00 *(2006.01)*
(30) 20031053212 2003.11.13. DE

---

(11) E001469
(21) E 03 738879
(96) EP 20030738879 2003.04.25.
(97) EP 1509999 A1 2003.11.06.
EP 1509999 B1 2006.10.25.
(73) Celis Semiconductor Corporation, Colorado Springs, Colorado (US)
(72) Devilbiss, Alan D.
(74) dr. Antalffy-Zsiros András, DANUBIA Szabadalmi és Védjegy Iroda Kft., Budapest
(54) Demodulátor digitális áramkör alkalmazásával
(51) ***H03D 3/00*** *(2006.01)*
H03D 1/04 *(2006.01)*
H03D 3/04 *(2006.01)*
(30) 20020133924 2002.04.25. US

---

(11) E001479
(21) E 03 725293
(96) EP 20030725293 2003.03.17.
(97) EP 1497405 A1 2003.10.23.
EP 1497405 B1 2006.10.04.
(73) Arkema, France, Puteaux (FR)
(72) Teissier, Rémy
(74) Szentpéteri Zsolt, S.B.G. & K. Szabadalmi Ügyvivői Iroda, Budapest
(54) Mono- és polilaktil-alkil-laktát keverékéből álló összetétel
(51) ***C11D 7/50*** *(2006.01)*
C11D 7/26 *(2006.01)*
C23G 5/032 *(2006.01)*
(30) 20020004591 2002.04.12. FR

---

(11) E001521
(21) E 05 008263
(96) EP 20050008263 2005.04.15.
(97) EP 1586721 A1 2005.10.19.
EP 1586721 B1 2007.01.17.
(73) ISOLA AS, Notodden (NO)
(72) Julton, Svein
(74) Kovári György, ADVOPATENT Szabadalmi és Védjegy Iroda, Budapest
(54) Támasztócsapos lemez
(51) ***E04F 13/04*** *(2006.01)*
E01C 13/02 *(2006.01)*
E02B 3/12 *(2006.01)*
E04F 15/02 *(2006.01)*
E04F 15/18 *(2006.01)*
E02D 31/02 *(2006.01)*
E04B 1/66 *(2006.01)*
(30) 20040001545 2004.04.15. NO

---

(11) E001519
(21) E 04 738801
(96) EP 20040738801 2004.06.26.
(97) EP 1528948 A1 2005.02.17.
EP 1528948 B1 2006.11.02.
(73) Leinemann GmbH & Co. KG, Braunschweig (DE)
(72) Leinemann, Christoph;
Heidermann, Thomas
(74) Kovári György, ADVOPATENT Szabadalmi és Védjegy Iroda, Budapest
(54) Lángáttörés-biztosítás
(51) ***A62C 4/02*** *(2006.01)*
(30) 20031036530 2003.08.05. DE

---

(11) E001522
(21) E 04 705207
(96) EP 20040705207 2004.01.26.
(97) EP 1588019 A1 2004.08.12.
(73) Atlas Copco Rock Drills AB, Örebro (SE)
(72) Kanfold, Morgan;
Öberg, Fredrik;
Stenberg, Bertil
(74) Kocsis Péter, S.B.G. & K. Szabadalmi és Ügyvédi Irodák, Budapest
(54) Csatlakozó persely menetes kőcsavar és ütvefúró gép csatlakoztatására
(51) ***E21B 17/043*** *(2006.01)*
(30) 20030000211 2003.01.30. SE

---

(11) E001516
(21) E 03 396009
(96) EP 20030396009 2003.01.29.
(97) EP 1332851 A2 2003.08.06.
EP 1332851 B1 2006.11.22.
(73) Elematic Oy Ab, Toijala (FI)
(72) Järvinen, Lassi Antero;
Seppänen, Aimo Tapio
(74) Karácsonyi Béla, ADVOPATENT Szabadalmi és Védjegy Iroda, Budapest
(54) Eljárás és berendezés betontermék öntésére
(51) ***B28B 3/22*** *(2006.01)*
B28B 17/00 *(2006.01)*
B28B 23/04 *(2006.01)*
(30) 20020000193 2002.02.01. FI

---

(11) E001488
(21) E 05 010650
(96) EP 20050010650 2005.05.17.
(97) EP 1600214 A1 2005.11.30.
EP 1600214 B1 2006.11.15.
(73) (72) Rothmann, Martin, Ebsdorfergrund (DE)
(74) Weichinger András, DANUBIA Szabadalmi és Védjegy Iroda Kft., Budapest
(54) Aprítóberendezés ömlesztett anyagrészecskékhez
(51) ***B02C 4/30*** *(2006.01)*
B02C 4/06 *(2006.01)*
(30) 200410026068 2004.05.25. DE

---

(11) E001497
(21) E 03 005029
(96) EP 20030005029 2003.03.06.
(97) EP 1344443 A1 2003.09.17.
EP 1344443 B1 2006.11.08.
(73) Lemken GmbH & Co. KG, Alpen (DE)
(72) Gebbeken, Martin;
Giesen, Gottfried
(74) Weichinger András, DANUBIA Szabadalmi és Védjegy Iroda Kft., Budapest
(54) Talajművelő gép
(51) ***A01B 33/08*** *(2006.01)*
A01B 61/02 *(2006.01)*
(30) 20021010850 2002.03.12. DE
20022003971U 2002.03.12. DE

---

(11) E001487
(21) E 03 748213
(96) EP 20030748213 2004.02.05.
(97) EP 1523265 A1 2004.02.05.
EP 1523265 B1 2006.11.22.
(73) SEB SA, Ecully (FR)
(72) Lorthioir, Christophe;
Montgelard, Michel
(74) Sipos József, DANUBIA Szabadalmi és Védjegy Iroda Kft., Budapest
(54) Levehető és különböző edényvastagságokhoz hozzáállítható megfogó szerkezet
(51) ***A47J 45/10*** *(2006.01)*
(30) 20020009384 2002.07.24. FR

---

(11) E001489
(21) E 04 450171
(96) EP 20040450171 2004.09.07.
(97) EP 1525925 A1 2005.04.27.
EP 1525925 B1 2006.09.27.
(73) TB-Göschl GmbH, Pitten (AT)
(72) Göschl, Reinhard
(74) Kovári György, ADVOPATENT Szabadalmi és Védjegy Iroda, Budapest
(54) Berendezés szemcsekeverék szétválasztására
(51) ***B07B 1/00*** *(2006.01)*
(30) 20030001505 2003.09.23. AT

---

(11) E001525
(21) E 03 736643
(96) EP 20030736643 2003.05.15.
(97) EP 1506211 A1 2003.12.04.
EP 1506211 B1 2007.02.07.
(73) Bristol-Myers Squibb Company, Princeton, New Jersey (US)
(72) Ellsworth, Bruce;
Washburn, William N.;
Sher, Philip M.;
Wu, Gang;
Meng, Wei
(74) dr. Pethő Árpád, DANUBIA Szabadalmi és Védjegy Iroda Kft., Budapest
(54) C-aril-glükozid SGLT2-inhibitorok és alkalmazásuk
(51) ***C07H 7/04*** *(2006.01)*
A61K 31/70 *(2006.01)*
C07H 15/20 *(2006.01)*
(30) 20020151436 2002.05.20. US

---

(11) E001572
(21) E 03 789109
(96) EP 20030789109 2003.12.01.
(97) EP 1572699 A1 2004.07.08.
EP 1572699 B1 2007.02.14.
(73) Antibioticos S.p.A., Rodano (IT)
(72) Pozzi, Giovanni;
Martin, Gomez Patricio;
Alpegiani, Marco;
Cabri, Walter
(74) Ravadits Imre, DANUBIA Szabadalmi és Védjegy Iroda Kft., Budapest
(54) Kristályos cefdinirsók
(51) ***C07D 501/22*** *(2006.01)*
(30) 2002MI02724 2002.12.20. IT

---

(11) E001555
(21) E 04 025024
(96) EP 20040025024 2004.10.21.
(97) EP 1538344 A2 2005.06.08.
EP 1538344 B1 2007.01.24.
(73) Neumeister Hydraulik GmbH, Neuenstadt (DE)
(72) Tretsch, Adolf;
Weis, Michael
(74) dr. Antalffy-Zsiros András, DANUBIA Szabadalmi és Védjegy Iroda Kft., Budapest
(54) Reteszelőhenger
(51) ***F15B 15/26*** *(2006.01)*
F15B 11/00 *(2006.01)*
(30) 20031056598 2003.12.04. DE

---

(11) E001504
(21) E 04 765157
(96) EP 20040765157 2004.09.14.
(97) EP 1667526 A1 2005.04.14.
EP 1667526 B1 2007.02.14.
(73) BASF Aktiengesellschaft, Ludwigschafen (DE)
(72) Tormo I Blasco, Jordi;
Grote, Thomas;
Scherer, Maria;
Stierl, Reinhard;
Strathmann, Siegfried;
Schöfl, Ulrich
(74) Ráthonyi Zoltán, S.B.G. & K. Szabadalmi Ügyvivői Iroda, Budapest
(54) Fungicid keverékek
(51) ***A01N 47/04*** *(2006.01)*
(30) 200310344147 2003.09.22. DE
200410422684 2004.05.05. DE

---

(11) E001503
(21) E 04 787060
(96) EP 20040787060 2004.09.30.
(97) EP 1670313 A1 2005.04.14.
EP 1670313 B1 2007.02.14.
(73) BASF Aktiengesellschaft, Ludwigschafen (DE)
(72) Tormo I Blasco, Jordi;
Grote, Thomas;
Scherer, Maria;
Stierl, Reinhard;
Strathmann, Siegfried;
Schöfl, Ulrich
(74) Ráthonyi Zoltán, S.B.G. & K. Szabadalmi Ügyvivői Iroda, Budapest
(54) Fungicid keverékek
(51) ***A01N 43/90*** *(2006.01)*
C07D 487/04 *(2006.01)*
(30) 200310346136 2003.10.01. DE

---

(11) E001564
(21) E 04 760091
(96) EP 20040760091 2004.04.22.
(97) EP 1615829 A1 2004.11.04.
EP 1615829 B1 2007.01.24.
(73) MeadWestvaco Packaging Systems LLC, Glen Allen, Virginia (US)
(72) Blin, Patrick
(74) Kocsis Péter, S.B.G. & K. Szabadalmi Ügyvivői Iroda, Budapest
(54) Teljesen zárt kartondoboz és kivágási minta

(51) ***B65D 5/50*** *(2006.01)*
B65D 71/36 *(2006.01)*
B65D 77/04 *(2006.01)*
(30) 20030009184 2003.04.23. GB

---

(11) E001577
(21) E 05 017701
(96) EP 20050017701 2003.03.27.
(97) EP 1596608 A2 2005.11.16.
EP 1596608 B1 2007.01.24.
(73) Matsushita Electric Industrial Co., Ltd., Osaka (JP)
(72) Abe, Kiyofumi;
Kondo, Satoshi;
Hagai, Makoto;
Kadono, Shinya
(74) dr. Kereszty Marcell, Gödölle, Kékes, Mészáros & Szabó Szabadalmi és Védjegy Iroda, Budapest
(54) Képkódoló eljárás
(51) ***H04N 7/30*** *(2006.01)*
H04N 7/50 *(2006.01)*
(30) 20020112665 2002.04.15. JP

---

(11) E001520
(21) E 04 790710
(96) EP 20040790710 2004.10.21.
(97) EP 1680254 A1 2005.05.06.
EP 1680254 B1 2007.01.24.
(73) Schunk Ultraschalltechnik GmbH, Wettenberg (DE)
(72) Stroh, Dieter;
Dieterle, Horst
(74) Kovács Gábor, DANUBIA Szabadalmi és Védjegy Iroda Kft., Budapest
(54) Szerszám ultrahangos hegesztőkészülékhez a szerszám munkafelületének kitérését csökkentő merevítéssel
(51) ***B23K 20/10*** *(2006.01)*
B06B 3/00 *(2006.01)*
(30) 20031049380 2003.10.21. DE

---

(11) E001501
(21) E 03 257762
(96) EP 20030257762 2003.12.10.
(97) EP 1428807 A1 2004.06.16.
EP 1428807 B1 2007.01.24.
(73) Magneco/Metrel, Inc., Addison, Illinois (US)
(72) Anderson, Michael W.
(74) Derzsi Katalin, S.B.G. & K. Szabadalmi Ügyvivői Iroda, Budapest
(54) Hőálló rendszer üvegolvasztó kemencékhez
(51) ***C04B 35/18*** *(2006.01)*
C04B 35/00 *(2006.01)*
C04B 35/622 *(2006.01)*
C04B 35/63 *(2006.01)*
C04B 35/66 *(2006.01)*
(30) 2002432503P 2002.12.10. US

---

(11) E001530
(21) E 04 779031
(96) EP 20040779031 2004.07.23.
(97) EP 1648899 A2 2005.02.10.
EP 1648899 B1 2007.01.03.
(73) Neurogen Corporation, Branford, Connecticut (US)
(72) Xie, Linghong;
Han, Bingsong;
Xu, Yuelian;
Maynard, George;
Chenard, Bertrand L.;
Shaw, Kenneth;
Gao, Yang
(74) ifj. Szentpéteri Ádám, S.B.G. & K. Szabadalmi Ügyvivői Iroda, Budapest
(54) Imidazopirimidin és triazolopirimidin vegyületek, mint benzodiazepin receptor ligandumok
(51) ***C07D 487/04*** *(2006.01)*
(30) 20030490006P 2003.07.25. US
20040543083P 2004.02.09. US

---

(11) E001495
(21) E 03 754316
(96) EP 20030754316 2003.10.01.
(97) EP 1549355 A2 2004.04.15.
EP 1549355 B1 2006.12.13.
(73) GE Healthcare AS, Oslo (NO)
(72) Tornes, Audun;
Ostensen, Jonny;
Rasmussen, Henrik;
Hoff, Lars
(74) Karácsonyi Béla, ADVOPATENT Szabadalmi és Védjegy Iroda, Budapest
(54) Módszer őr nyirokcsomók azonosítására
(51) ***A61K 49/22*** *(2006.01)*
A61B 8/00 *(2006.01)*
A61K 47/48 *(2006.01)*
(30) 20020004755 2002.10.03. NO

---

(11) E001482
(21) E 03 292863
(96) EP 20030292863 2003.11.19.
(97) EP 1422475 A1 2004.05.26.
EP 1422475 B1 2006.11.29.
(73) 4E, Carquefou (FR)
(72) Gaudin, Jean-Marc
(74) Kocsis Péter, S.B.G. & K. Szabadalmi és Ügyvédi Irodák, Budapest
(54) Fűtőberendezés gázégőkkel
(51) ***F23D 23/00*** *(2006.01)*
F23D 14/04 *(2006.01)*
(30) 20020014596 2002.11.21. FR

---

(11) E001533
(21) E 03 780329
(96) EP 20030780329 2003.12.03.
(97) EP 1575948 A1 2004.07.08.
EP 1575948 B1 2007.02.14.
(73) Syngenta Limited, Guildford, Surrey (GB);
Syngenta Participations AG, Basel (CH)
(72) Crowley, Petrick J.;
Dobler, Markus;
Mueller, Urs;
Williams, John
(74) Parragh Gáborné dr., S.B.G. & K. Szabadalmi Ügyvivői Iroda, Budapest
(54) Növényi fungicid piridodiazinok
(51) ***C07D 471/04*** *(2006.01)*
A01N 43/90 *(2006.01)*
(30) 20020030020 2002.12.23. GB

---

(11) E001541
(21) E 04 768816
(96) EP 20040768816 2004.10.08.
(97) EP 1641954 A1 2005.04.21.
EP 1641954 B1 2007.01.24.
(73) Magnesium Elektron Ltd., Salford Quays, Manchester (GB)
(72) Lyon, Paul;
King, John;
Karimzadeh, Hossein;
Syed, Ismet
(74) Frankné dr. Machytka Daisy, Gödölle, Kékes, Mészáros & Szabó Szabadalmi és Védjegy Iroda, Budapest
(54) Önthető magnéziumötvözetek
(51) ***C22C 23/06*** *(2006.01)*
(30) 20030323855 2003.10.10. GB

---

(11) E001551
(21) E 03 722872
(96) EP 20030722872 2003.05.15.
(97) EP 1503743 A1 2003.11.27.
EP 1503743 B1 2007.01.24.
(73) Thalas Group Incorporated, Montevideo (UY)
(72) Stefano, Francisco Jose Evaristo;
Scasso, Alejandro Fabio
(74) Frankné dr. Machytka Daisy szabadalmi ügyvivő, Gödölle, Kékes, Mészáros & Szabó Szabadalmi és Védjegy Iroda, Budapest
(54) Transzdermális beviteli rendszer két egymásra helyezett ragasztó réteggel, amelyeknek eltérő affinitásuk van a bennük lévő aktív anyaghoz
(51) ***A61K 9/70*** *(2006.01)*
A61K 31/4468 *(2006.01)*
A61K 31/465 *(2006.01)*
A61K 31/485 *(2006.01)*
(30) 20020001791 2002.05.15. AR

---

(11) E001499
(21) E 04 102620
(96) EP 20040102620 2004.06.09.
(97) EP 1505104 A1 2005.02.09.
EP 1505104 B1 2007.01.31.
(73) Oxeno Olefinchemie GmbH, Marl (DE)
(72) Grass, Michael;
Koch, Jürgen
(74) Szentpéteri Zsolt, S.B.G. & K. Szabadalmi Ügyvivői Iroda, Budapest
(54) Benzoesav-izononil-észter tartalmú habosítható kompozíciók
(51) ***C08J 9/00*** *(2006.01)*
C08K 5/00 *(2006.01)*
(30) 20031036150 2003.08.07. DE

---

(11) E001532
(21) E 05 405626
(96) EP 20050405626 2005.11.10.
(97) EP 1666195 A1 2006.06.07.
EP 1666195 B1 2007.04.18.
(73) Erowa AG, Reinach (CH)
(72) Hediger, Hans
(74) Sikos Róbert, DANUBIA Szabadalmi és Védjegy Iroda Kft., Budapest
(54) Befogóberendezés egy síktárcsa oldható rögzítéséhez egy csillapítóelemmel
(51) ***B23Q 1/00*** *(2006.01)*
B23Q 7/14 *(2006.01)*
B23Q 11/00 *(2006.01)*
(30) 20040001980 2004.12.01. CH

---

(11) E001553
(21) E 04 775485
(96) EP 20040775485 2004.09.29.
(97) EP 1667916 A1 2006.06.14.
EP 1667916 B1 2007.04.25.
(73) Eco Lean Research & Development A/S, Copenhagen (DK)
(72) Rosén, Ake
(74) Farkas Tamás, DANUBIA Szabadalmi és Védjegy Iroda Kft., Budapest
(54) Tartálytest és tartály
(51) ***B65D 30/16*** *(2006.01)*
B65D 33/06 *(2006.01)*
B65D 75/00 *(2006.01)*
(30) 20030002630 2003.10.02. SE

---

(11) E001559
(21) E 03 818376
(96) EP 20030818376 2003.07.29.
(97) EP 1649355 A1 2005.03.10.
EP 1649355 B1 2007.04.25.
(73) Infoscreen Gesellschaft für Stadtinformationsanlagen mbH., München (DE)
(72) Erfort, Markus;
Schweyer, Ralph;
Mair, Helmut;
Thiel, Thomas
(74) dr. Antalffy-Zsíros András, DANUBIA Szabadalmi és Védjegy Iroda Kft., Budapest
(54) Eljárás digitális elemek megjelenítésére
(51) ***G06F 3/14*** *(2006.01)*
G09F 27/00 *(2006.01)*

---

(11) E001562
(21) E 04 717645
(96) EP 20040717645 2004.03.05.
(97) EP 1603876 A1 2004.09.16.
EP 1603876 B1 2007.02.14.
(73) Sanofi-Aventis, Paris (FR)
(72) Frost, Jonathan
(74) Olchváry Gézáné, DANUBIA Szabadalmi és Védjegy Iroda Kft., Budapest
(54) Eljárás piridinil- és pirimidinil-monofluorozott béta-ketoészterek előállítására
(51) ***C07D 213/55*** *(2006.01)*
C07D 239/26 *(2006.01)*

---

(11) E001542
(21) E 05 005162
(96) EP 20050005162 2005.03.09.
(97) EP 1574399 A1 2005.09.14.
EP 1574399 B1 2007.04.25.
(73) Denso Corporation, Kariya-City Aichi-Pref. (JP);
Toyota Jidosha Kabushiki Kaisha, Toyota-shi, Aichi-ken (JP)
(72) Suzuki, Kyojiro;
Takahashi, Hiroyuki;
Kachu, Ryotaro;
Miyata, Yujiro;
Iyoda, Motomi

(74) dr. Markó József, DANUBIA Szabadalmi és Védjegy Iroda Kft., Budapest
(54) Terhelésérzékelő szerkezet gépjárművekhez
(51) ***B60R 21/01*** *(2006.01)*
B60R 21/34 *(2006.01)*
G01L 1/24 *(2006.01)*
(30) 20040067603 2004.03.10. JP

---

(11) E001513
(21) E 03 789772
(96) EP 20030789772 2003.11.17.
(97) EP 1562492 A1 2004.06.03.
EP 1562492 B1 2007.01.03.
(73) Vascular Control Systems, Inc., San Juan Capistrano, California (US)
(72) Burbank, Fred H.;
Jones, Michael L.;
Serra, R.J.;
Altieri, Greig E.;
Uyeno, Jill;
Wong, Yu-Tung;
Werneth, Randy
(74) Kovács Ivánné, DANUBIA Szabadalmi és Védjegy Iroda Kft., Budapest
(54) Berendezés véredények jelzésére és a véredények elzárására
(51) ***A61B 17/122*** *(2006.01)*
A61B 8/06 *(2006.01)*
A61B 17/28 *(2006.01)*
(30) 20020300115 2002.11.19. US

---

(11) E001475
(21) E 04 725680
(96) EP 20040725680 2004.04.05.
(97) EP 1617995 A1 2004.10.28.
EP 1617995 B1 2007.01.31.
(73) Alcan Technology & Management Ltd., Neuhausen am Rheinfall (CH)
(72) Pasbrig, Erwin
(74) Kovács Ivánné, DANUBIA Szabadalmi és Védjegy Iroda Kft., Budapest
(54) Védőfólia buborékcsomagolásokhoz
(51) ***B32B 15/08*** *(2006.01)*
B32B 27/30 *(2006.01)*
B32B 27/32 *(2006.01)*
B65D 75/36 *(2006.01)*
(30) 20030405269 2003.04.16. EP

---

(11) E001466
(21) E 03 766325
(96) EP 20030766325 2003.07.28.
(97) EP 1554303 A1 2004.02.12.
EP 1554303 B1 2006.12.27.
(73) Novartis AG, Basel (CH)
(72) Jordine, Guido;
Mutz, Michael
(74) Somlai Mária, S.B.G. & K. Szabadalmi Ügyvivői Iroda, Budapest
(54) Ismert tiofénkarbonsav dodekahidrociklopenta[a]fenantrenil-észter polimorf B módosulata
(51) ***C07J 33/00*** *(2006.01)*
A61K 31/58 *(2006.01)*
A61P 11/00 *(2006.01)*
(30) 20020017504 2002.07.29. GB

---

(11) E001573
(21) E 04 743983
(96) EP 20040743983 2004.07.12.
(97) EP 1660485 A1 2005.01.27.
EP 1660485 B1 2006.12.27.
(73) Pfizer, Inc., New York, New York (US)
(72) Furlong, Patrick Joseph;
Kelly, Cornelius Joseph;
Ogilvie, Ronald James;
Ryan, Vincent
(74) Somlai Mária, S.B.G. & K. Szabadalmi Ügyvivői Iroda, Budapest
(54) Tökéletesített eljárás alfa-polimorf eletriptán-hidrobromid előállítására
(51) ***C07D 403/06*** *(2006.01)*
(30) 20030017229 2003.07.23. GB

---

(11) E001486
(21) E 05 013874
(96) EP 20050013874 2005.06.28.
(97) EP 1612117 A1 2006.01.04.
EP 1612117 B1 2007.02.28.
(73) Knorr-Bremse Systeme für Schienenfahrzeuge GmbH, München (DE)
(72) Knoss, Rainer;
Haselsteiner, Kurt
(74) Mészárosné Dónusz Katalin, S.B.G. & K. Szabadalmi Ügyvivői Iroda, Budapest
(54) Homokszóró berendezés
(51) ***B61H 11/00*** *(2006.01)*
B60T 8/56 *(2006.01)*
(30) 200410031219 2004.06.28. DE

---

(11) E001560
(21) E 03 256102
(96) EP 20030256102 2003.09.29.
(97) EP 1402879 A1 2004.03.31.
EP 1402879 B1 2007.01.31.
(73) Johnson & Johnson Consumer Companies, Inc., Skillman, New Jersey (US)
(72) Sun, Ying;
Friscia, Diana;
Dave, Vipul;
Lukenbach, Elvin R.
(74) Molnár István, DANUBIA Szabadalmi és Védjegy Iroda Kft., Budapest
(54) Szőrtelenítő készítmények és alkalmazásuk
(51) ***A61K 8/02*** *(2006.01)*
A61K 8/22 *(2006.01)*
A61K 8/44 *(2006.01)*
A61K 8/46 *(2006.01)*
A61Q 9/04 *(2006.01)*
(30) 20020261321 2002.09.30. US

---

(11) E001558
(21) E 04 766869
(96) EP 20040766869 2004.09.30.
(97) EP 1670773 A1 2005.04.07.
EP 1670773 B1 2007.02.07.

(73) Tibotec Pharmaceuticals Ltd., Little Island, Co Cork (IE)
(72) De Kock, Herman Augustinus;
Filliers, Walter Ferdinand Maria;
Aelterman, Wim Albert Alex
(74) Szentpéteri Zsolt, S.B.G. & K. Szabadalmi Ügyvivői Iroda, Budapest
(54) Eljárások benzoxazol-szulfonamid vegyületek és ezek közbenső termékeinek előállítására
(51) ***C07D 263/58*** *(2006.01)*
(30) 20030103630 2003.09.30. EP
20030507996P 2003.10.02. US

---

(11) E001540
(21) E 03 789888
(96) EP 20030789888 2003.11.18.
(97) EP 1465890 A1 2004.06.03.
EP 1465890 B1 2007.04.04.
(73) Teva Pharmaceuticals Industries Ltd., Petah/Tiqva (IL)
(72) Singer, Claude;
Liberman, Anita;
Veinberg, Irena
(74) Szentpéteri Zsolt, S.B.G. & K. Szabadalmi Ügyvivői Iroda, Budapest
(54) Stabil 2-(2-piridilmetil)szulfonil-1H-benzimidazol (lansoprazole) vegyület, amely több mint 500 ppm, de nem több, mint 3000 ppm vizet, illetve több mint 200, de nem több mint körülbelül 5000 ppm alkoholt tartalmaz
(51) ***C07D 401/12*** *(2006.01)*
A61K 31/4439 *(2006.01)*
A61P 1/04 *(2006.01)*
(30) 20020427589P 2002.11.18. US
20030445219P 2003.02.05. US

---

(11) E001563
(21) E 04 754150
(96) EP 20040754150 2004.06.03.
(97) EP 1629034 A1 2004.12.16.
EP 1629034 B1 2007.03.14.
(73) Honeywell International Inc., Morristown, New Jersey (US)
(72) Bogdan, Mary C.;
Williams, David J.;
Tung, Hsuehsung;
Pham, Hang T.;
Bement, Leslie
(74) Szentpéteri Zsolt, S.B.G. & K. Szabadalmi Ügyvivői Iroda, Budapest
(54) Pentafluor-bután alapú kompozíciók
(51) ***C08J 9/14*** *(2006.01)*
(30) 20030454265 2003.06.04. US

---

(11) E001481
(21) E 03 002709
(96) EP 20030002709 2003.02.06.
(97) EP 1340956 A2 2003.09.03.
EP 1340956 B1 2006.12.27.
(73) Carl Zeiss Optronics Wetzlar GmbH, Wetzlar (DE)
(72) Schlierbach, Armin;
Burzel, Timo
(74) Mészárosné Dónusz Katalin, S.B.G. & K. Szabadalmi Ügyvivői Iroda, Budapest
(54) Céltávcső
(51) ***F41G 1/38*** *(2006.01)*
(30) 20021008891 2002.03.01. DE
20021035106 2002.08.01. DE

---

(11) E001493
(21) E 03 741079
(96) EP 20030741079 2003.06.27.
(97) EP 1519657 A1 2005.04.06.
EP 1519657 B1 2007.02.28.
(73) G.D Societá Per Azioni, Bologna (IT)
(72) Draghetti, Fiorenzo;
Giunta, Gabriele;
Rizzoli, Salvatore
(74) dr. Kereszty Marcell, Gödölle, Kékes, Mészáros & Szabó Szabadalmi és Védjegy Iroda, Budapest
(54) Eljárás füstszűrős cigaretták előállítására
(51) ***A24C 5/47*** *(2006.01)*
(30) BO20020412 2002.06.28. IT

---

(11) E001574
(21) E 03 291600
(96) EP 20030291600 2003.06.30.
(97) EP 1362864 A1 2003.11.19.
EP 1362864 B1 2007.04.25.
(73) Les Laboratoires Servier, Courbevoie Cedex (FR)
(72) Dubuffet, Thierry;
Lecouve, Jean-Pierre
(74) Baranyi Éva, DANUBIA Szabadalmi és Védjegy Iroda Kft., Budapest
(54) Új eljárás perindopril és gyógyszerészetileg alkalmazható sói előállítására
(51) ***C07K 5/02*** *(2006.01)*
C07D 209/42 *(2006.01)*
C07K 5/06 *(2006.01)*

---

(11) E001543
(21) E 04 730931
(96) EP 20040730931 2004.05.03.
(97) EP 1618321 A1 2006.01.25.
EP 1618321 B1 2007.02.21.
(73) Govers, Henricus Johannes Antonius Alphonsus, Chaam (NL)
(72) De Cloe, Daniel Jehudi;
Liebrand, Norbertus Johannes Josephus;
Gommaus, Franciscus Johannes Josephus
(74) Kovács Gábor, DANUBIA Szabadalmi és Védjegy Iroda Kft., Budapest
(54) Közúti jármű kiegészítő berendezéssel
(51) ***F16H 61/00*** *(2006.01)*
B60K 25/02 *(2006.01)*
(30) 20031023319 2003.05.01. NL

---

(11) E001576
(21) E 04 764259
(96) EP 20040764259 2004.08.18.
(97) EP 1675621 A1 2005.02.24.
EP 1675621 B1 2007.02.28.
(73) Novartis AG, Basel (CH)
(72) Kriwet, Katrin
(74) Derzsi Katalin, S.B.G. & K. Szabadalmi Ügyvivői Iroda, Budapest
(54) Lavendusztinszármazékok gyógyszerészeti kompozíciói
(51) ***A61K 47/44*** *(2006.01)*
A61K 31/195 *(2006.01)*
A61K 47/06 *(2006.01)*
A61K 47/10 *(2006.01)*

A61K 47/14 *(2006.01)*
(30) 20030019497 2003.08.19. GB

---

(11) E001580
(21) E 04 780056
(96) EP 20040780056 2004.08.04.
(97) EP 1651622 A1 2005.02.24.
EP 1651622 B1 2007.02.07.
(73) Janssen Pharmaceutica N.V., Beerse (BE)
(72) Deng, Xiaohu;
Liang, Jimmy T.;
Mani, Neelakandha;
Pandit, Chennagiri R.
(74) dr. Török Ferenc, DANUBIA Szabadalmi és Védjegy Iroda Kft., Budapest
(54) Eljárás amidofenil-szulfonilamino-kinoxalinok előállítására
(51) *C07D 241/42* *(2006.01)*
A61K 31/498 *(2006.01)*
A61K 35/00 *(2006.01)*
A61P 1/04 *(2006.01)*
C07D 403/12 *(2006.01)*
C07D 413/12 *(2006.01)*
C07D 401/12 *(2006.01)*
A61P 1/18 *(2006.01)*
A61P 25/22 *(2006.01)*
(30) 20030494074P 2003.08.08. US

---

(11) E001505
(21) E 03 794684
(96) EP 20030794684 2003.09.09.
(97) EP 1537541 A1 2004.03.25.
EP 1537541 B1 2007.01.03.
(73) Siemens AG Österreich, Wien (AT)
(72) Hartinger, Horst
(74) Mák András, S.B.G. & K. Szabadalmi Ügyvivői Iroda, Budapest
(54) Eljárás díjköteles útszakasz azonosítására
(51) *G07B 15/00* *(2006.01)*
G01C 21/00 *(2006.01)*
(30) 20020001372 2002.09.12. AT

---

(11) E001517
(21) E 04 762311
(96) EP 20040762311 2004.09.24.
(97) EP 1689955 A1 2005.04.07.
EP 1689955 B1 2006.12.20.
(73) Profinvestik S.r.o., Frydek-Mistek (CZ);
Burda, Vladimir, Ostrava-Radvanice (CZ)
(72) Filip, Martin;
Burda, Vladimir
(74) dr. Gödölle István, Gödölle, Kékes, Mészáros & Szabó Szabadalmi és Védjegy Iroda, Budapest
(54) Állványzat
(51) *E04G 1/10* *(2006.01)*
(30) 20032673 2003.10.02. CZ

---

(11) E001524
(21) E 03 292864
(96) EP 20030292864 2003.11.19.
(97) EP 1420028 A2 2004.05.19.
EP 1420028 B1 2007.02.21.
(73) Les Laboratoires Servier, Courbevoie Cedex (FR)
(72) Dubuffet, Thierry;
Langlois, Pascal
(74) Baranyi Éva, DANUBIA Szabadalmi és Védjegy Iroda Kft., Budapest
(54) Eljárás perindopril és gyógyszerészetileg alkalmazható sói előállítására
(51) *C07K 5/06* *(2006.01)*
C07C 229/36 *(2006.01)*
C07C 309/73 *(2006.01)*

---

(11) E001539
(21) E 04 767691
(96) EP 20040767691 2004.07.16.
(97) EP 1653963 A1 2005.02.03.
EP 1653963 B1 2006.12.27.
(73) Les Laboratoires Servier, Courbevoie Cédex (FR)
(72) Rolland, Hervé;
Wuthrich, Patrick
(74) Baranyi Éva, DANUBIA Szabadalmi és Védjegy Iroda Kft., Budapest
(54) Piribedil tartalmú nazális gyógyszerkészítmény
(51) *A61K 31/506* *(2006.01)*
A61K 9/08 *(2006.01)*
A61K 47/40 *(2006.01)*
A61K 9/14 *(2006.01)*
(30) 20030008712 2003.07.17. FR

---

(11) E001575
(21) E 03 734366
(96) EP 20030734366 2003.06.03.
(97) EP 1509522 A1 2003.12.11.
EP 1509522 B1 2007.02.28.
(73) WYETH, Madison, New Jersey (US)
(72) Bernotas, Ronald Charles; Lenicek,
Steven Edwards;
Antane, Schuyler A.
(74) dr. Török Ferenc, DANUBIA Szabadalmi és Védjegy Iroda Kft., Budapest
(54) 1-(Aminoalkil)-3-szulfonilazaindol-származékok, mint 5-hidroxitriptamin-6-ligandok
(51) *C07D 471/04* *(2006.01)*
A61K 31/437 *(2006.01)*
A61P 25/00 *(2006.01)*
C07D 519/00 *(2006.01)*
A61P 25/22 *(2006.01)*
A61P 25/28 *(2006.01)*
(30) 20020385502P 2002.06.04. US

---

(11) E001498
(21) E 05 016932
(96) EP 20050016932 2005.08.04.
(97) EP 1657021 A1 2006.05.17.
EP 1657021 B1 2006.12.20.
(73) Cross Hüller GmbH, Ludwigsburg (DE)
(72) Stengele, Gerald;
dr. Nussbaum, Jörg-Michael
(74) Horváthné Faber Enikő, ADVOPATENT Szabadalmi és Védjegy Iroda, Budapest
(54) Gyártmányfogós gyártósor munkadarabok megmunkálására

(51) *B23Q 7/14* *(2006.01)*
B23Q 7/04 *(2006.01)*
B23Q 7/16 *(2006.01)*
(30) 200410054191 2004.11.10. DE

---

(11) E001483
(21) E 03 292726
(96) EP 20030292726 2003.10.31.
(97) EP 1528819 A1 2005.05.04.
EP 1528819 B1 2006.11.22.
(73) Motorola, Inc., Schaumburg, Illinois (US)
(72) Martinez, Georges;
Guiraudou, Michel
(74) dr. Köteles Zoltán, S.B.G. & K. Szabadalmi Ügyvivői Iroda, Budapest
(54) Eljárás tartalom helyspecifikus kommunikálására
(51) ***H04Q 7/22*** *(2006.01)*

---

(11) E001552
(21) E 04 763963
(96) EP 20040763963 2004.08.10.
(97) EP 1656221 A2 2005.03.03.
EP 1656221 B1 2007.03.07.
(73) Silver Cay Worldwide Corp., Nassau (BS)
(72) Muther, Christop
(74) Karácsonyi Béla, ADVOPATENT Szabadalmi és Védjegy Iroda, Budapest
(54) Depónia anyagok vagy társított anyagok, illetve ezek keverékeinek tárolására, eljárás ezek kezelésére, valamint berendezés erre a célra
(51) ***B09B 1/00*** *(2006.01)*
B02C 13/18 *(2006.01)*
B03B 9/06 *(2006.01)*
E02D 31/00 *(2006.01)*
B09B 3/00 *(2006.01)*
B07B 4/06 *(2006.01)*
(30) 20031037375 2003.08.13. DE

---

(11) E001508
(21) E 03 734928
(96) EP 20030734928 2003.01.22.
(97) EP 1474585 A1 2004.11.10.
EP 1474585 B1 2006.12.27.
(73) SQS Security Qube System AB, Skelleftea (SE)
(72) Lindskog, Kjell
(74) Mészáros Katalin, BUDAPATENT Szabadalmi és Védjegy Iroda Kft., Budapest
(54) Eljárás hordozható konténer kinyitására
(51) ***E05G 1/14*** *(2006.01)*
G07C 9/00 *(2006.01)*

---

(11) E001473
(21) E 04 765071
(96) EP 20040765071 2004.09.10.
(97) EP 1663101 A1 2005.03.24.
EP 1663101 B1 2007.01.17.
(73) Grünenthal GmbH., Aachen (DE)
(72) Sternberger, Elke;
Sedaghat Kerdar, Rasoul;
Bartholomäus, Johannes
(74) dr. Jalsovszky Györgyné ügyvéd, Budapest
(54) Beadási forma hatóanyagok, vitaminok és/vagy tápanyagok szájon át történő beadására, készlet és alkalmazás
(51) ***A61J 7/00*** *(2006.01)*
A47G 21/18 *(2006.01)*
(30) 200310342513 2003.09.12. DE

---

(11) E001480
(21) E 03 405819
(96) EP 20030405819 2003.11.18.
(97) EP 1533568 A1 2005.05.25.
EP 1533568 B1 2007.01.10.
(73) Zwilag Zwischenlager Würenlingen AG, Würenlingen (CH)
(72) Ineichen, Robert
(74) Weichinger András, DANUBIA Szabadalmi és Védjegy Iroda Kft., Budapest
(54) Magas hőmérsékletű kemence
(51) ***F23G 5/08*** *(2006.01)*
F23G 5/20 *(2006.01)*
F23J 1/02 *(2006.01)*

---

(11) E001548
(21) E 03 784183
(96) EP 20030784183 2003.08.05.
(97) EP 1527176 A2 2004.02.19.
EP 1527176 B1 2007.01.03.
(73) atugen AG, Berlin (DE)
(72) Giese, Klaus;
Kaufmann, Jörg;
Klippel-Giese, Anke
(74) dr. Svingor Ádám, DANUBIA Szabadalmi és Védjegy Iroda Kft., Budapest
(54) Interferáló RNS-molekulák további új formái
(51) ***C12N 15/11*** *(2006.01)*
A01K 67/027 *(2006.01)*
A61K 31/713 *(2006.01)*
C12Q 1/68 *(2006.01)*
C07H 21/00 *(2006.01)*
C12N 5/10 *(2006.01)*
(30) 20020017601 2002.08.05. EP
20020402541P 2002.08.12. US
20030008383 2003.04.10. EP

---

(11) E001546
(21) E 03 810489
(96) EP 20030810489 2003.11.10.
(97) EP 1560581 A1 2004.05.21.
EP 1560581 B1 2007.01.10.
(73) Oy Juvantia Pharma Ltd., Turku (FI)
(72) Savola, Juha-Matti;
Juujärvi, Päivi;
Ilkka, Jukka
(74) dr. Molnár István, DANUBIA Szabadalmi és Védjegy Iroda Kft., Budapest
(54) Szájnyálkahártyán keresztül felszívódó készítmény és eljárás annak előállítására
(51) ***A61K 31/4164*** *(2006.01)*
A61P 25/28 *(2006.01)*
(30) 20020002007 2002.11.08. FI

---

(11) E001545
(21) E 04 733019
(96) EP 20040733019 2004.05.14.
(97) EP 1624922 A1 2004.12.02.
EP 1624922 B1 2007.01.10.
(73) University of Leeds, Leeds, West Yorkshire (GB)

(72) Ingham, Eileen;
Fisher, John
(74) Kereszty Marcell, Gödölle, Kékes, Mészáros & Szabó Szabadalmi és Védjegy Iroda, Budapest
(54) Lágyszövet mátrixok módosítása ultrahanggal
(51) ***A61N 1/02*** *(2006.01)*
A61L 27/36 *(2006.01)*
A61N 7/00 *(2006.01)*
(30) 20030011800 2003.05.22. GB

---

(11) E001544
(21) E 03 768598
(96) EP 20030768598 2003.11.04.
(97) EP 1562642 A1 2004.05.21.
EP 1562642 B1 2007.01.10.
(73) Ashland Licensing and Intellectual Property LLC, Dublin, Ohio (US)
(72) Cordemans de Meulenaer, Eric D.;
Hannecart, Baudouin;
Canivet, Yves
(74) Kereszty Marcell, Gödölle, Kékes, Mészáros & Szabó Szabadalmi és Védjegy Iroda, Budapest
(54) Készülék és eljárás folyékony közeg ultrahanggal történő kezelésére a túlburjánzó vagy fertőzött sejtek növekedésének megakadályozására
(51) ***A61L 2/025*** *(2006.01)*
A61K 41/00 *(2006.01)*
(30) 20020423368P 2002.11.04. US
20030358445 2003.02.04. US

---

(11) E001514
(21) E 04 791470
(96) EP 20040791470 2004.10.05.
(97) EP 1670999 A1 2005.04.21.
EP 1670999 B1 2007.01.03.
(73) Arcelor Construction France, Puteaux (FR)
(72) Dupas, Philippe
(74) Mészárosné Dónusz Katalin, S.B.G. & K. Szabadalmi Ügyvivői Iroda, Budapest
(54) Fém idomanyagok vagy fémlemezek függőleges, vagy vízszintes falak létrehozására
(51) ***E04D 3/30*** *(2006.01)*
E04C 2/08 *(2006.01)*
E04D 3/361 *(2006.01)*
E04D 3/363 *(2006.01)*
E04F 13/12 *(2006.01)*
(30) 20030011771 2003.10.08. FR

---

(11) E001529
(21) E 04 790271
(96) EP 20040790271 2004.10.06.
(97) EP 1670458 A1 2005.04.21.
EP 1670458 B1 2006.12.20.
(73) Bayer Schering Pharma AG, Berlin (DE)
(72) Rehwinkel, Hartmut;
Bäurle, Stefan;
Berger, Markus;
Schmees, Norbert;
Schäcke, Heike;
Krolikiewicz, Konrad;
Mengel, Anne;
Nguyen, Duy;
Jaroch, Stefan;
Skuballa, Werner
(74) Szentpéteri Zsolt, S.B.G. & K. Szabadalmi Ügyvivői Iroda, Budapest
(54) 1-Amino-2-oxi-tetrahidronaftalin származékok, eljárás előállításukra és alkalmazásuk gyulladásgátló szerként
(51) ***A61K 31/4035*** *(2006.01)*
A61K 31/404 *(2006.01)*
A61K 31/416 *(2006.01)*
A61K 31/4406 *(2006.01)*
A61K 31/4709 *(2006.01)*
A61K 31/472 *(2006.01)*
A61K 31/502 *(2006.01)*
A61K 31/517 *(2006.01)*
C07D 209/34 *(2006.01)*
C07D 209/48 *(2006.01)*
C07D 213/74 *(2006.01)*
C07D 215/38 *(2006.01)*
C07D 217/24 *(2006.01)*
C07D 231/56 *(2006.01)*
C07D 239/74 *(2006.01)*
(30) 20031047383 2003.10.08. DE
200410017662 2004.04.05. DE
20031047386 2003.10.08. DE

---

(11) E001538
(21) E 03 756455
(96) EP 20030756455 2003.07.14.
(97) EP 1523335 A1 2004.01.22.
EP 1523335 B1 2006.12.20.
(73) NOVARTIS AG, Basel (CH)
(72) Wieckhusen, Dierk;
Glausch, Alexandra;
Alheim, Markus
(74) dr. Kerény Judit, DANUBIA Szabadalmi és Védjegy Iroda Kft., Budapest
(54) Iloperidon kristályokat tartalmazó, injektálható depó készítmény
(51) ***A61K 47/38*** *(2006.01)*
A61K 31/454 *(2006.01)*
A61K 47/10 *(2006.01)*
A61K 47/26 *(2006.01)*
(30) 20020016416 2002.07.15. GB

---

(11) E001476
(21) E 03 792202
(96) EP 20030792202 2006.07.16.
(97) EP 1545733 A1 2004.03.04.
EP 1545733 B1 2007.01.03.
(73) Akzo Nobel N.V., Arnhem (NL)
(72) Mayer, Mateo Jozef Jacques;
Geertman, Robert Michael;
Demmer, René Lodewijk Maria
(74) dr. Molnár István, DANUBIA Szabadalmi és Védjegy Iroda Kft., Budapest
(54) Eljárás nagytisztaságú só előállítására és annak felhasználása elektrolitikus folyamatokban
(51) ***B01D 9/00*** *(2006.01)*
C01D 3/14 *(2006.01)*
C01D 3/24 *(2006.01)*
(30) 20020402020P 2002.08.08. US

---

(11) E001507
(21) E 03 794683
(96) EP 20030794683 2003.09.09.
(97) EP 1537540 A1 2004.03.25.
EP 1537540 B1 2007.01.03.
(73) Siemens AG Österreich, Wien (AT)
(72) Hartinger, Horst
(74) Mák András, S.B.G. & K. Szabadalmi Ügyvédi Iroda, Budapest
(54) Eljárás legalább egy díjköteles útszakasz használatának megállapítására
(51) ***G07B 15/00*** *(2006.01)*

---

(11) E001528
(21) E 03 748446
(96) EP 20030748446 2003.10.13.
(97) EP 1553938 A1 2004.04.29.
EP 1553938 B1 2007.01.03.
(73) Board of Supervisors of Louisiana State University and Agricultural and Mechanical College, New Orleans, Louisiana (US)
(72) Woltering, Eugene A.
(74) Somlai Mária, S.B.G. & K. Szabadalmi Ügyvivői Iroda, Budapest
(54) Epotilonszármazékok alkalmazása mellékpajzsmirigy-túlműködés kezelésére
(51) ***A61K 31/427*** *(2006.01)*
A61P 5/00 *(2006.01)*
A61P 5/18 *(2006.01)*
A61P 35/00 *(2006.01)*
(30) 20020418592P 2002.10.15. US

---

(11) E001526
(21) E 03 748238
(96) EP 20030748238 2003.08.13.
(97) EP 1529047 A2 2004.02.26.
EP 1529047 B1 2007.02.21.
(73) Cyclacel Limited, London (GB);
Cancer Research Technology Limited, London (GB)
(72) Fischer, Peter;
Jarman, Michael;
McDonald, Edward;
Nutley, Bernard;
Raynaud, Florence;
Wilson, Stuart;
Workman, Paul
(74) dr. Láng Tivadarné, S.B.G. & K. Szabadalmi Ügyvivői Iroda, Budapest
(54) Új purinszármazékok
(51) ***C07D 473/00*** *(2006.01)*
(30) 20020019054 2002.08.15. GB

---

(11) E001531
(21) E 03 755153
(96) EP 20030755153 2003.05.28.
(97) EP 1511727 A2 2003.12.04.
EP 1511727 B1 2007.02.21.
(73) Glaxo Group Limited, Greenford, Middlesex (GB)
(72) Gribble, Andrew Derrick;
Forbes, Ian Thomson;
Lightfoot, Andrew;
Payne, Andrew H.;
Walker, Graham;
Garzya, Vincenzo
(74) Derzsi Katalin, S.B.G. & K. Szabadalmi Ügyvivői Iroda, Budapest
(54) Aromás szulfonok és gyógyászati felhasználásuk
(51) ***C07D 209/44*** *(2006.01)*
A61K 31/4035 *(2006.01)*
A61K 31/4704 *(2006.01)*
C07D 217/02 *(2006.01)*
C07D 223/16 *(2006.01)*
A61K 31/55 *(2006.01)*
A61P 25/36 *(2006.01)*
(30) 20020012401 2002.05.29. GB
20020030053 2002.12.23. GB

---

(11) E001579
(21) E 05 017346
(96) EP 20050017346 2005.08.10.
(97) EP 1634875 A1 2006.03.15.
EP 1634875 B1 2007.01.03.
(73) Degussa GmbH, Düsseldorf (DE)
(72) dr. Werle, Peter;
dr. Schmidt, Manfred
(74) ifj. Szentpéteri Ádám, S.B.G. & K. Szabadalmi Ügyvivői Iroda, Budapest
(54) Eljárás szilárd trisz(2,3-dibróm-propil)-izocianurát előállítására
(51) ***C07D 251/34*** *(2006.01)*
C08K 5/3492 *(2006.01)*
(30) 200410039490 2004.08.14. DE

---

(11) E001527
(21) E 03 762588
(96) EP 20030762588 2003.07.02.
(97) EP 1519726 A1 2004.01.15.
EP 1519726 B1 2007.02.21.
(73) Schwarz Pharma AG, Monheim (DE)
(72) Gmeiner, Peter;
Hübner, Harald;
Schlotter, Karin
(74) Parragh Gáborné dr., S.B.G. & K., Szabadalmi Ügyvivői Iroda, Budapest
(54) Heteroarén-karboxamidok dopamin-D3 ligandumként központi idegrendszeri betegségek kezelésére való alkalmazása
(51) ***A61K 31/496*** *(2006.01)*
A61P 25/00 *(2006.01)*
C07D 209/42 *(2006.01)*
C07D 307/85 *(2006.01)*
C07D 333/70 *(2006.01)*
C07D 345/00 *(2006.01)*
C07F 17/02 *(2006.01)*
(30) 20021030062 2002.07.04. DE
20021032020 2002.07.10. DE

---

(11) E001492
(21) E 04 763209
(96) EP 20040763209 2004.07.14.
(97) EP 1653809 A1 2005.02.17.
EP 1653809 B1 2007.01.10.
(73) BASF Aktiengesellschaft, Ludwigshafen (DE);
BASF Corporation, Florham Park, New Jersey (US)
(72) Petcavich, Robert J.
(74) dr. Láng Tivadarné, S.B.G. & K. Szabadalmi Ügyvivői Iroda, Budapest
(54) Eljárás és bevonó kompozíció frissen leszedett termények tárolási idejének meghosszabbítására

(51) ***A23B 7/00*** *(2006.01)*
(30) 20030633207 2003.08.01. US

---

(11) E001506
(21) E 03 813620
(96) EP 20030813620 2003.12.16.
(97) EP 1573147 A1 2004.07.08.
EP 1573147 B1 2007.01.17.
(73) Saint-Gobain Isover, Courbevoie (FR)
(72) Perrot, Eric;
Maissonneuve, Basile;
Douillet, Jean-Francois
(74) dr. Harangozó Gábor, DANUBIA Szabadalmi és Védjegy Iroda Kft., Budapest
(54) Falak termoakusztikus szigetelésére szolgáló panel
(51) ***E04D 3/35*** *(2006.01)*
(30) 20020016044 2002.12.17. FR

---

(11) E001470
(21) E 04 734261
(96) EP 20040734261 2004.05.21.
(97) EP 1636161 A1 2006.03.22.
EP 1636161 B1 2007.01.17.
(73) BASF Aktiengesellschaft, Ludwigschafen (DE)
(72) Storck, Sebastian;
Zühlke, Jürgen;
Neto, Samuel;
Rosowski, Frank
(74) Ráthonyi Zoltán, S.B.G. & K. Szabadalmi Ügyvivői Iroda, Budapest
(54) Aldehidek, karbonsavak és/vagy karbonsavhidridek előállítása vanádium-oxidot, titán-oxidot és antimon-oxidot tartalmazó katalizátorok segítségével
(51) ***C07C 51/265*** *(2006.01)*
C07C 63/16 *(2006.01)*
(30) 2003103234616 2003.05.23. DE

---

(11) E001547
(21) E 04 738569
(96) EP 20040738569 2004.05.25.
(97) EP 1687013 A1 2005.10.27.
EP 1687013 B1 2007.02.14.
(73) (72) Greifenstein, Peter, Raubling (DE)
(74) Frankné dr. Machytka Daisy, Gödölle, Kékes, Mészáros & Szabó Szabadalmi és Védjegy Iroda, Budapest
(54) Prunus armenicat, Cocos nuciferat és Humulus lupulust tartalmazó gyógyszer
(51) ***A61K 36/00*** *(2006.01)*
(30) 2004005959U 2004.04.13. DE

---

(11) E001472
(21) E 05 290381
(96) EP 20050290381 2005.02.21.
(97) EP 1589005 A1 2005.10.26.
EP 1589005 B1 2007.03.28.
(73) Les Laboratoires Servier, Courbevoie Cedex (FR)
(72) Lerestif, Jean-Michel;
Lecouve, Jean-Pierre;
Souvie, Jean-Claude;
Brigot, Daniel;
Horvath, Stéphane;
Auguste, Marie-Noelle;
Damien, Gérard
(74) Baranyi Éva, DANUBIA Szabadalmi és Védjegy Iroda Kft., Budapest
(54) Eljárás ivabradin és gyógyászatilag elfogadható savval képzett addíciós sói előállítására
(51) ***C07D 223/16*** *(2006.01)*
(30) 20040003830 2004.04.13. FR

---

(11) E001535
(21) E 04 804944
(96) EP 20040804944 2004.12.20.
(97) EP 1696940 A1 2005.06.30.
EP 1696940 B1 2007.03.21.
(73) Octapharma AG, Lachen (CH)
(72) Heger, Andrea;
Römisch, Jürgen;
Svae, Tor-Einar;
Marguerre, Wolfgang
(74) ifj. Szentpéteri Ádám, S.B.G. & K. Szabadalmi Ügyvivői Iroda, Budapest
(54) Általánosan alkalmazható, részben nem kaukázusi donorok plazmájából készített, vírusinaktivált vérplazma
(51) ***A61K 35/16*** *(2006.01)*
A61P 7/02 *(2006.01)*
(30) 20030029359 2003.12.19. EP

---

(11) E001556
(21) E 03 767718
(96) EP 20030767718 2003.12.02.
(97) EP 1572851 A1 2004.07.15.
EP 1572851 B1 2007.03.21.
(73) Henkel Kommanditgesellschaft auf Aktien, Düsseldorf (DE)
(72) Speckmann, Horst-Dieter;
Poethkow, Joerg;
Schirmer-Ditze, Heike;
Blasey, Gerhard;
Middelhauve, Birgit
(74) Szentpéteri Zsolt, S.B.G. & K. Szabadalmi Ügyvivői Iroda, Budapest
(54) Fehérítőszert tartalmazó mosó- vagy tisztítószerek
(51) ***C11D 3/39*** *(2006.01)*
C11D 17/00 *(2006.01)*
(30) 20021061161 2002.12.20. DE
20031020196 2003.05.07. DE

---

(11) E001549
(21) E 03 764924
(96) EP 20030764924 2003.06.30.
(97) EP 1524904 A1 2004.01.29.
EP 1524904 B1 2007.01.24.
(73) BASF Aktiengesellschaft, Ludwigshafen (DE)
(72) Ammermann, Eberhard;
Stierl, Reinhard;
Schöfl, Ulrich;
Schelberger, Klaus;
Scherer, Maria;
Henningsen, Michael;
Gold, Randall Even
(74) Ráthonyi Zoltán, S.B.G. & K. Szabadalmi Ügyvivői Iroda, Budapest
(54) Fungicid keverékek
(51) ***A01N 43/32*** *(2006.01)*
A01N 43/50 *(2006.01)*
A01N 43/76 *(2006.01)*
(30) 2002102327513 2002.07.18. DE

---

(11) E001557
(21) E 04 739854
(96) EP 20040739854 2004.06.14.
(97) EP 1641439 A1 2005.01.06.
EP 1641439 B1 2007.01.17.
(73) Bayer HealthCare AG, Leverkusen (DE)
(72) Kanikanti, Venkata-Rangarao;
Bongaerts, Sabine
(74) dr. Kerény Judit, DANUBIA Szabadalmi és Védjegy Iroda Kft., Budapest
(54) Enrofloxacint és íz- és/vagy aromaanyagokat tartalmazó tabletták
(51) ***A61K 9/20*** *(2006.01)*
(30) 20031028666 2003.06.26. DE

---

(11) E001468
(21) E 04 012184
(96) EP 20040012184 2004.05.22.
(97) EP 1501341 A2 2005.01.26.
EP 1501341 B1 2007.02.28.
(73) Robert Bosch GmbH, Stuttgart (DE)
(72) Breuning, Christian
(74) dr. Jakab Judit, S.B.G. & K. Szabadalmi Ügyvivői Iroda, Budapest
(54) Elrendezés elektromos vezetőpályák vezetésére
(51) ***H05K 5/06*** *(2006.01)*
(30) 20031033967 2003.07.25. DE

---

(11) E001478
(21) E 03 732373
(96) EP 20030732373 2003.05.14.
(97) EP 1513729 A1 2003.12.31.
EP 1513729 B1 2007.04.04.
(73) Multivac Sepp Haggenmüller GmbH & Co. KG, Wolfertschwenden (DE)
(72) Natterer, Hans;
Sparakowski, Helmut
(74) dr. Jakab Judit, S.B.G.& K Szabadalmi Ügyvivői Iroda, Budapest
(54) Eljárás és berendezés áru csomagolására
(51) ***B65B 9/04*** *(2006.01)*
B65B 11/52 *(2006.01)*
B65B 25/06 *(2006.01)*
B65B 31/02 *(2006.01)*
B65B 53/02 *(2006.01)*
(30) 20021027610 2002.06.20. DE

---

(11) E001511
(21) E 05 000952
(96) EP 20050000952 2005.01.18.
(97) EP 1557519 A2 2005.07.27.
EP 1557519 B1 2006.11.22.
(73) (72) Fech, Werner, Buttenwiesen (DE)
(74) dr. Jakab Judit, S.B.G. & K. Szabadalmi Ügyvivői Iroda, Budapest
(54) Préselt, üreges, műanyag profilból készült kerettest ajtók és ablakok számára
(51) ***E06B 1/30*** *(2006.01)*
(30) 200420000817U 2004.01.20. DE

---

(11) E001467
(21) E 03 007903
(96) EP 20030007903 2003.04.07.
(97) EP 1376472 A1 2004.01.02.
EP 1376472 B1 2007.01.24.
(73) Microsoft Corporation, Redmond, Washington (US)
(72) Boyd, Charles N.;
Toelle Michael A.
(74) dr. Harangozó Gábor, DANUBIA Szabadalmi és Védjegy Iroda Kft., Budapest
(54) Rendszerek és eljárások vezérelhető textúra mintavételezésre
(51) ***G06T 11/00*** *(2006.01)*
G06T 7/40 *(2006.01)*
(30) 20020176811 2002.06.20. US

---

(11) E001578
(21) E 03 738334
(96) EP 20030738334 2003.07.07.
(97) EP 1520018 A1 2004.01.22.
EP 1520018 B1 2007.02.21.
(73) NHS Blood and Transplant, Watford (GB)
(72) Connolly, Caroline;
Hardway, Christopher;
Evans, David;
Feldman, Peter
(74) Lengyel Zsolt, DANUBIA Szabadalmi és Védjegy Iroda Kft., Budapest
(54) Eljárás vírus-inaktivált trombinkészítmény előállítására
(51) ***C12N 9/74*** *(2006.01)*
A61K 38/36 *(2006.01)*
G01N 33/86 *(2006.01)*
A61K 38/48 *(2006.01)*
(30) 20020016002 2002.07.10. GB

---

(11) E001490
(21) E 03 001687
(96) EP 20030001687 2003.01.25.
(97) EP 1440783 A1 2004.07.28.
EP 1440783 B1 2007.04.18.
(73) Motech GmbH Technology & Systems, Ober-Abtsteinach (DE)
(72) Morton-Finger, Jürgen
(74) Szuhai Elemér, DANUBIA Szabadalmi és Védjegy Iroda Kft., Budapest
(54) Eljárás csomagoló petszalag előállítására
(51) ***B29C 47/10*** *(2006.01)*

---

(11) E001496
(21) E 03 700801
(96) EP 20030700801 2003.02.12.
(97) EP 1592893 A1 2004.08.26.
EP 1592893 B1 2007.01.24.
(73) Synthes GmbH, Oberdorf (CH)
(72) Matthys-Mark, Romano
(74) dr. Kereszty Marcell, Gödölle, Kékes, Mészáros & Szabó Szabadalmi és Védjegy Iroda, Budapest
(54) Csavarhúzóval egybefüggően kialakított csavar
(51) ***F16B 31/02*** *(2006.01)*
A61B 17/80 *(2006.01)*
A61B 17/86 *(2006.01)*
A61B 17/88 *(2006.01)*

---

(11) E001512
(21) E 03 732948
(96) EP 20030732948 2003.06.12.
(97) EP 1520360 A1 2004.01.08.
EP 1520360 B1 2007.01.24.
(73) Koninklijke Philips Electronics N.V., Eindhoven (NL)

(72) Baker, Matthew P. J.;
Moulsley, Timothy J.
(74) dr. Köteles Zoltán, S.B.G. & K. Szabadalmi Ügyvivői Iroda, Budapest
(54) Csatornajellemzők mérése egy kommunikációs rendszerben
(51) ***H04B 17/00*** *(2006.01)*
(30) 20020014879 2002.06.27. GB
20020019137 2002.08.16. GB

---

(11) E001491
(21) E 04 718940
(96) EP 20040718940 2004.03.10.
(97) EP 1606242 A1 2004.09.23.
EP 1606242 B1 2007.03.14.
(73) F. Hoffmann-La Roche AG, Basel (CH)
(72) Brown, Jack D.;
Harrington, Peter John;
Hughes, Robert C.
(74) dr. Jalsovszky Györgyné ügyvéd, Budapest
(54) Azidmentes eljárás 1,2-diamino vegyületek előállítására
(51) ***C07C 209/14*** *(2006.01)*
C07C 209/16 *(2006.01)*
C07C 229/48 *(2006.01)*
C07C 233/52 *(2006.01)*
C07D 203/26 *(2006.01)*
(30) 10/388064 2003.03.13. US

---

(11) E001494
(21) E 05 010156
(96) EP 20050010156 2005.05.10.
(97) EP 1600808 A1 2005.11.30.
EP 1600808 B1 2007.01.17.
(73) Patent-Treuhand-Gesellschaft für elektrische Glühlampen mbH, München (DE)
(72) dr. Hitzschke, Lothar;
dr. Vollkomer, Frank
(74) Mák András, S.B.G. & K. Szabadalmi Ügyvivői Iroda, Budapest
(54) Világítórendszer házzal és a házban elhelyezett lapos sugárzóval
(51) ***G02F 1/1335*** *(2006.01)*
H01J 61/30 *(2006.01)*
(30) 200410025266 2004.05.19. DE

---

(11) E001536
(21) E 03 743862
(96) EP 20030743862 2003.03.10.
(97) EP 1482925 A1 2003.09.18.
EP 1482925 B1 2007.01.17.
(73) Bayer Schering Pharma Aktiengesellschaft, Berlin (DE)
(72) Schmees, Norbert;
Lehmann, Manfred;
Fuhrmann, Ulrike;
Muhn, Hans-Peter;
Hegele-Hartung, Christa;
Klotebücher, Michael
(74) ifj. Szentpéteri Ádám, S.B.G. & K. Szabadalmi Ügyvivői Iroda, Budapest
(54) 5-{2-hidroxi-3'-1-(3-trifluormetilfenil)-ciklopropil-propionilamino}-ftalid és progeszteron receptor modulátor aktivitással rendelkező rokonvegyületek a termékenység szabályozásában és hormonhelyettesítési terápiában való használatra
(51) ***A61K 31/365*** *(2006.01)*
A61K 31/535 *(2006.01)*
C07D 265/02 *(2006.01)*
C07D 307/88 *(2006.01)*
(30) 20020005530 2002.03.11. EP
20020363044P 2002.03.11. US

---

(11) E001550
(21) E 03 714784
(96) EP 20030714784 2003.03.06.
(97) EP 1480970 A1 2003.09.12.
EP 1480970 B1 2007.01.17.
(73) Novartis AG., Basel (CH)
(72) Gull, Peter;
Pombo Villar, Esteban
(74) Somlai Mária, S.B.G. & K. Szabadalmi Ügyvivői Iroda, Budapest
(54) Kinolinszármazékok
(51) ***C07D 401/06*** *(2006.01)*
A61K 31/473 *(2006.01)*
C07D 513/04 *(2006.01)*
A61P 27/02 *(2006.01)*
(30) 20020005117 2002.03.07. EP
20020005115 2002.03.07. EP

---

(11) E001537
(21) E 03 765110
(96) EP 20030765110 2003.07.21.
(97) EP 1539796 A1 2004.01.29.
EP 1539796 B1 2007.02.14.
(73) Glaxo Group Limited, Greenford, Middlesex (GB)
(72) Biggadike, Keith;
Chetina, Olga;
Coote, Steven John;
Craig, Andrew Simon;
Jacewicz, Victor Witold;
Millan, Michael John;
Seager, John Frederick;
Theophilus, Andrew Lewis
(74) Schläfer László, DANUBIA Szabadalmi és Védjegy Iroda Kft., Budapest
(54) Gyulladásgátló vagy allergia elleni androsztán komplexek
(51) ***C07J 31/00*** *(2006.01)*
A61K 31/58 *(2006.01)*
A61P 29/00 *(2006.01)*
(30) 20020200364 2002.07.22. US

---

(11) E001474
(21) E 03 817750
(96) EP 20030817750 2003.07.30.
(97) EP 1651425 A1 2005.02.10.
EP 1651425 B1 2007.01.24.
(73) Pirelli Tyre S.p.A., Milano (IT)
(72) Lacagnina, Claudio;
De Gese, Ignazio
(74) dr. Antalffy-Zsíros András, DANUBIA Szabadalmi és Védjegy Iroda Kft., Budapest
(54) Eljárás és berendezés gumiabroncsok előállítására járművek kerekeihez
(51) ***B29D 30/20*** *(2006.01)*
B29D 30/36 *(2006.01)*

---

(11) E001534
(21) E 04 016116
(96) EP 20040016116 2004.07.08.
(97) EP 1521023 A1 2005.04.06.
EP 1521023 B1 2007.05.09.
(73) Hawle Armaturen GmbH, Freilassing (DE)
(72) Katzenschwanz, Martin
(74) dr. Jakab Judit, S.B.G. & K. Szabadalmi Ügyvivői Iroda, Budapest
(54) Orsócsapágyazás fluidumvezeték-tolózárhoz
(51) ***F16K 31/50*** *(2006.01)*
F16K 3/02 *(2006.01)*
F16K 41/04 *(2006.01)*
(30) 20032015221U 2003.10.02. DE

---

(11) E001502
(21) E 04 706955
(96) EP 20040706955 2004.01.30.
(97) EP 1590398 A2 2004.08.19.
EP 1590398 B1 2007.04.11.
(73) M & G POLIMERI ITALIA S.P.A., Patrica, Frosinone (IT)
(72) Sisson, Edwin;
Ferrero, Simone;
Giovannini, Arianna
(74) dr. Svingor Ádám, DANUBIA Szabadalmi és Védjegy Iroda Kft., Budapest
(54) Látható homályosság elfedésére fényelnyelő anyagot tartalmazó tárgy és ezzel összefüggő eljárások
(51) ***C08K 3/00*** *(2006.01)*
B32B 27/18 *(2006.01)*
B32B 27/34 *(2006.01)*
C08K 3/34 *(2006.01)*
C08K 7/18 *(2006.01)*
C08L 67/02 *(2006.01)*
C08K 7/20 *(2006.01)*
C08K 7/16 *(2006.01)*
B32B 27/36 *(2006.01)*
B65D 1/02 *(2006.01)*
(30) 20030444313P 2003.01.31. US

---

(11) E001485
(21) E 04 425023
(96) EP 20040425023 2004.01.16.
(97) EP 1555398 A1 2005.07.20.
EP 1555398 B1 2007.02.28.
(73) C.R.F. Societa Consortile per Azioni, Orbassano(Torino) (IT)
(72) Saretto, Roberto;
Vafidis, Constantinos;
Vattaneo, Francesco
(74) dr. Markó József, DANUBIA Szabadalmi és Védjegy Iroda Kft., Budapest
(54) Többhengeres belső égésű motor
(51) ***F01L 9/02*** *(2006.01)*
F01L 1/26 *(2006.01)*

---

(11) E001518
(21) E 03 740717
(96) EP 20030740717 2003.06.10.
(97) EP 1517784 A1 2003.12.24.
EP 1517784 B1 2006.12.13.
(73) Rawell Group Holdings Limited, Hoylake Wirral, Merseyside (GB)
(72) Flynn, Bryan Nicholas;
Rostami, Shamsedean
(74) Kovács Ivánné, DANUBIA Szabadalmi és Védjegy Iroda Kft., Budapest
(54) Eljárás vízátnemeresztő anyag előállítására
(51) ***B32B 13/12*** *(2006.01)*
B32B 3/24 *(2006.01)*
E02D 31/00 *(2006.01)*
(30) 20020013414 2002.06.12. GB

---

(11) E001582
(21) E 03 773806
(96) EP 20030773806 2003.09.23.
(97) EP 1542944 A1 2004.04.08.
EP 1542944 B1 2007.02.14.
(73) Arkema France, Puteaux (FR)
(72) Fremy, Georges;
Essayem, Nadine;
Lacroix, Michel;
Zausa, Elodie
(74) Szentpéteri Zsolt, S.B.G. & K. Szabadalmi Ügyvivői Iroda, Budapest
(54) Katalitikus módszer alkil-merkaptánok előállítására, hidrogénszulfid olefinhez adásával
(51) ***C07B 45/06*** *(2006.01)*
C07C 319/04 *(2006.01)*
C07C 321/04 *(2006.01)*
(30) 20020011923 2002.09.25. FR

---

(11) E001561
(21) E 04 006053
(96) EP 20040006053 2004.03.15.
(97) EP 1464224 A1 2004.10.06.
EP 1464224 B1 2007.01.17.
(73) Poly-clip System GmbH & Co. KG, Frankfurt/Main (DE)
(72) Neve feltüntetésének mellőzését kérte
(74) Sipos József, DANUBIA Szabadalmi és Védjegy Iroda Kft., Budapest
(54) Eljárás és szerkezet sokszög vagy köralaktól eltérő keresztmetszetű tömlőcsomagolások előállítására
(51) ***A22C 11/02*** *(2006.01)*
(30) 20031015562 2003.04.05. DE

---

(11) E001484
(21) E 03 005727
(96) EP 20030005727 2003.03.13.
(97) EP 1351277 A2 2003.10.08.
EP 1351277 B1 2007.01.17.
(73) Patent-Treuhand-Gesellschaft für elektrische Glühlampen mbH, München (DE)
(72) dr. Eisemann, Hans
(74) Mák András, S.B.G. & K. Szabadalmi Ügyvivői Iroda, Budapest
(54) Fémhalogenid töltet és a hozzá tartozó lámpa
(51) ***H01J 61/12*** *(2006.01)*
H01J 61/34 *(2006.01)*
(30) 20021014631 2002.04.02. DE

---

(11) E001500
(21) E 03 778107
(96) EP 20030778107 2003.10.31.
(97) EP 1563007 A1 2004.05.13.
EP 1563007 B1 2007.03.28.

(73) E.I. Du Pont de Nemours and Company, Wilmington, Delaware (US)
(72) Mestemacher, Steven A.
(74) dr. Svingor Ádám, DANUBIA Szabadalmi és Védjegy Iroda Kft., Budapest
(54) Poliolefinek és poliamidok elegyéből előállított polimercsövek és -betétek
(51) ***C08L 23/02*** *(2006.01)*
(30) 20020422815P 2002.11.30. US

---

(11) E001570
(21) E 03 775366
(96) EP 20030775366 2003.11.18.
(97) EP 1563198 A1 2004.06.10.
EP 1563198 B1 2007.04.04.
(73) ZF Sachs AG, Schweinfurt (DE)
(72) Feldhaus, Reinhard;
Heiartz, Markus;
Kister, Igor;
Dögel, Thomas;
Vogt, Sebastian
(74) Mészárosné Dónusz Katalin, S.B.G. & K. Szabadalmi Ügyvivői Iroda, Budapest
(54) Kettős tengelykapcsoló elrendezés
(51) ***F16D 21/06*** *(2006.01)*
(30) 20021054900 2002.11.22. DE

---

(11) E001566
(21) E 03 815540
(96) EP 20030815540 2003.11.07.
(97) EP 1592882 A1 2004.08.12.
EP 1592882 B1 2007.05.02.
(73) (72) Wobben, Aloys, Aurich (DE)
(74) Kis-Kovács Annemarie, DANUBIA Szabadalmi és Védjegy Iroda Kft., Budapest
(54) Eljárás szélerőmű rotorlapátjának daru nélkül történő szerelésére
(51) F13D 1/00
(30) 20031003555 2003.01.29. DE

---

(11) E001567
(21) E 03 702270
(96) EP 20030702270 2003.02.28.
(97) EP 1480963 A1 2003.09.04.
EP 1480963 B1 2007.05.02.
(73) Wilex AG, München (DE)
(72) Ziegler, Hugo;
Wikstroem, Peter
(74) dr. Láng Tivadarné, S.B.G. & K. Szabadalmi Ügyvivői Iroda, Budapest
(54) Eljárás 3-amidino-fenilalanin-származékok előállítására
(51) ***C07D 295/20*** *(2006.01)*
C07D 211/60 *(2006.01)*
(30) 20020034702 2002.02.28. CH

---

(11) E001569
(21) E 04 018926
(96) EP 20040018926 2004.08.10.
(97) EP 1626433 A1 2006.02.15.
EP 1626433 B1 2007.02.21.
(73) Applied Materials GmbH & Co. KG, Alzenau (DE)
(72) dr. Liehr, Michael
(74) Weichinger András, DANUBIA Szabadalmi és Védjegy Iroda Kft., Budapest
(54) Magnetron szóróberendezés és eljárás vékony, többkomponensű rétegnek egy szubsztrátumra történő felvitelére
(51) ***H01J 37/34*** *(2006.01)*

---

(11) E001523
(21) E 04 705090
(96) EP 20040705090 2004.01.26.
(97) EP 1606475 A1 2004.08.26.
EP 1606475 B1 2007.02.28.
(73) Doka Industrie GmbH, Amstetten (AT)
(72) Peneder, Johann
(74) dr. Jakab Judit, S.B.G. & K. Szabadalmi Ügyvivői Iroda, Budapest
(54) Zsalutartó
(51) ***E04G 11/50*** *(2006.01)*
(30) 20031005613 2003.02.11. DE

---

(11) E001568
(21) E 04 762951
(96) EP 20040762951 2004.10.25.
(97) EP 1682129 A1 2005.05.06.
EP 1682129 B1 2007.02.21.
(73) H. Lundbeck A/S, Valby-Copenhagen (DK)
(72) Sams, Anette Graven;
Larsen, Mogens;
Mikkelsen, Gitte
(74) Molnár Imre, DANUBIA Szabadalmi és Védjegy Iroda Kft., Budapest
(54) N-Tiazol-2-il-benzamid-származékok
(51) ***A61K 31/426*** *(2006.01)*
C07D 277/46 *(2006.01)*
(30) 20030001579 2003.10.27. DK
20040000229 2004.02.13. DK

---

(11) E001571
(21) E 03 727469
(96) EP 20030727469 2003.05.12.
(97) EP 1506234 A1 2003.11.27.
EP 1506234 B1 2007.02.14.
(73) Chiesi Farmaceutici S.p.A., Parma (IT)
(72) Curstedt, Tore;
Johansson, Jan; Robertson, Bengt
(74) dr. Molnár István, DANUBIA Szabadalmi és Védjegy Iroda Kft., Budapest
(54) Javított szintetikus lipid keverékek rekonstituált surfactant elkészítéséhez
(51) ***C07K 14/785*** *(2006.01)*
A61K 38/17 *(2006.01)*
A61P 11/00 *(2006.01)*
(30) 2002MI01058 2002.05.17. IT

---

(11) E001581
(21) E 05 000297
(96) EP 20050000297 2005.01.08.
(97) EP 1566415 A1 2005.08.24.
EP 1566415 B1 2007.02.28.
(73) Degussa GmbH, Düsseldorf (DE)
(72) Kalbitz, Werner;
Tauber, Gerd;
dr. Zoch, Heinz;
Lüdtke, Stephan;
dr. Lüthge, Thomas;
McIntosh, Ralph
(74) ifj. Szentpéteri Ádám, S.B.G. & K. Szabadalmi Ügyvivői Iroda, Budapest

(54) Vizes, kolloid gázkorom szuszpenzió
(51) ***C09D 11/00*** *(2006.01)*
C09D 17/00 *(2006.01)*
(30) 200410007780 2004.02.18. DE

---

(11) E001583
(21) E 03 700338
(96) EP 20030700338 2003.01.07.
(97) EP 1463839 A1 2003.07.17.
EP 1463839 B1 2007.02.21.
(73) Norchip A/S, Klokkarstua (NO)
(72) Karlsen, Frank
(74) dr. Láng Tivadarné, S.B.G. & K. Szabadalmi Ügyvivői Iroda, Budapest
(54) Eljárás humán papillómavírus mRNS kimutatására
(51) ***C12Q 1/68*** *(2006.01)*
C13Q 1/70
(30) 20020000239 2002.01.07. GB
20020014124 2002.06.19. GB

A rovat 118 db közlést tartalmaz.

Európai szabadalmak szövege fordítás-kijavításának közzététele

(11) E000558 **(13) T4**
(21) E 03 727359
(96) EP 20030727359 2003.04.25.
(97) EP 1506193 A1 2003.11.20.
EP 1506193 B1 2006.06.21.
(73) Bayer HealthCare AG, Leverkusen (DE)
(72) Alonso-Alija, Cristina;
Bischoff, Erwin;
Münter, Klaus;
Stasch, Johannes-Peter;
Stahl, Elke;
Weigand, Stefan;
Feurer, Achim
(74) dr. Kiss Ildikó, DANUBIA Szabadalmi és Védjegy Iroda Kft., Budapest
(54) Karbamát-szubsztituált pirazolopiridinek
(51) ***C07D 471/04*** *(2006.01)*
A61K 31/506 *(2006.01)*
A61P 9/02 *(2006.01)*
(30) 20021020570 2002.05.08. DE

A rovat 1 db közlést tartalmaz.

KIEGÉSZÍTŐ OLTALMI TANÚSÍTVÁNYRA VONATKOZÓ KÖZLEMÉNYEK

Tájékoztatás kiegészítő oltalmi tanúsítványra vonatkozó bejelentésekről

(21) S 07 00003 (22) 2007.04.18.
(71) PDL BioPharma, Inc., Fremont, California (US)
(95) Ranibizumab vagy gyógyászatilag elfogadható sói
Termék típusa: Gyógyszer
(68) HU 211174
(54) Humanizált immunglobulinok, valamint előállításuk és alkalmazásuk
(93) EU/1/06/374/001 2007.01.22
(74) Karácsonyi Béla, ADVOPATENT Szabadalmi és Védjegy Iroda, Budapest

(21) S 07 00004 (22) 2007.05.14.
(71) Janssen Pharmaceutica N.V., Beerse (BE)
(95) Mitratapide és gyógyászatilag elfogadható savaddíciós sói
Termék típusa: Gyógyszer
(68) HU 219862
(54) Apoliprotein-B szintézis inhibitor hatású azolszármazékok, intermedierjeik, előállításuk és alkalmazásuk
(92) EU/2/06/063/001-3 2006.11.14
Engedélyezett termék neve: Mitratapide/Yarvitan
(74) Olchváry Gézáné, DANUBIA Szabadalmi és Védjegy Iroda Kft., Budapest

A rovat 2 db közlést tartalmaz.

NÖVÉNYFAJTA-OLTALMI KÖZLEMÉNYEK

Növényfajta-oltalmi bejelentések közzététele

(21) F 06 00025 **(13) A2**
(22) 2006.04.19.
(71) Gabonatermesztési Kutató Közhasznú Társaság, Szeged (HU)
(72) dr. Matuz János 20%, Szeged (HU);
dr. Kertész Zoltánné 15%, Szeged (HU);
dr. Kertész Zoltán 15%, Szeged (HU);
dr. Bánhidy Judit 10%, Szeged (HU);
Csősz Lászlóné 5%, Szeged (HU);
dr. Beke Béla 5%, Szeged (HU);
dr. Cseuz László 5%, Szeged (HU);
dr. Mesterházy Ákos 5%, Szeged (HU);
Ács Péterné 5%, Szeged (HU);
Falusi János 5%, Szombathely (HU);
Petróczi István 5%, Szeged (HU);
Papp Mária 5%, Szeged (HU)
(53) GK CSILLAG
(54) Búza, Triticum aestivum L.
(74) dr. Lele István, Szeged
(55)

1. ábra

(21) F 06 00027 **(13) A2**
(22) 2006.05.26.
(71) Gabonatermesztési Kutató Kht., Szeged (HU)
(72) Siklósiné dr. Rajki Erzsébet 80%, Szeged (HU);
Kazi Ignác 20%, Szeged (HU)
(53) GK EMESE
(54) Cirok, Sorghum bicolor L.
(74) dr. Lele István jogtanácsos, Gabonatermesztési Kutató Kht., Szeged
(55)

1. ábra

(21) F 06 00053 **(13) A2**
(22) 2006.07.17.
(71) Gabonatermesztési Kutató Közhasznú Társaság, Szeged (HU)
(72) dr. Fótos Jánosné dr. Kádár Katalin 20%, Szeged (HU);
dr. Kálmán László 20%, Szeged (HU);
dr. Szél Sándor 20%, Szeged (HU);
Pintér Zoltán 10%, Táplánszentkereszt (HU);
dr. Németh János 10%, Szeged (HU);
Móroczné Salamon Katalin 10%, Szeged (HU);
Fejes Lászlóné 10%, Szeged (HU)
(53) SHAKIRA
(54) Kukorica, Zea mays L.
(74) dr. Lele István jogtanácsos, Szeged
(55)

1. ábra

(21) F 06 00054 **(13) A2**
(22) 2006.07.17.
(71) Gabonatermesztési Kutató Közhasznú Társaság, Szeged (HU)
(72) Purnhauser László 35%, Szeged (HU);
dr. Matuz János 20%, Szeged (HU);
dr. Kertész Zotán 10%, Szeged (HU);
Csősz Lászlóné 10%, Szeged (HU);
dr. Mesterházy Ákos 7%, Szeged (HU);
dr. Beke Béla 6%, Szeged (HU);
dr. Bóna Lajos 6%, Szeged (HU);
dr. Cseuz László 6%, Szeged (HU)
(53) GK BÉKÉS
(54) Búza, Triticum aestivum L.
(74) dr. Lele István jogtanácsos, Szeged
(55)

1. ábra

2. ábra

A rovat 4 db közlést tartalmaz.

HASZNÁLATI MINTA KÖZLEMÉNYEK

Adatközlés használati mintaoltalmi bejelentésekről

A – SZEKCIÓ
KÖZSZÜKSÉGLETI CIKKEK

(21) U 07 00070 (22) 2007.05.09.
(71) Forgács István, Budapest, 1124 Apor Vilmos tér 20. (HU)
(54) Körforgó, billegő kétkarú hinta

B – SZEKCIÓ
IPARI MŰVELETEK ÁLTALÁBAN
ÉS SZÁLLÍTÁS

(21) U 07 00068 (22) 2007.04.27.
(71) K-Plast Kft., Üllő, 2225 Zsarókahegy (HU)
(54) Tárolóláda
(74) Sikos Róbert, DANUBIA Szabadalmi és Védjegy Iroda Kft., Budapest

(21) U 06 00263 (22) 2007.02.01.
(71) Kónya Attila, Zalaegerszeg, 8900 Árpád u. 10. (HU)
(54) Szénsavas italt tartalmazó üvegbe/palackba helyezett szívószál

(21) U 07 00072 (22) 2007.05.14.
(71) M-real Oyj, Espoo, 02100 Revontulentie 6 (FI)
(54) Védőburkolat termékek csomagolására
(74) Horváthné Faber Enikő, ADVOPATENT Szabadalmi és Védjegy Iroda, Budapest

(21) U 07 00066 (22) 2007.04.23.
(71) Subert István, Érd, 2030 Rizling u. 26. (HU)
(54) Segédeszköz vízbe merülő hajótestek menettulajdonságainak javítására
(74) Rónaszéki Tibor, PATINORG KFT., Budapest

C – SZEKCIÓ
VEGYÉSZET ÉS KOHÁSZAT

(21) U 07 00073 (22) 2007.05.15.
(71) Fucik, Vladimír, Bratislva, 821 07 Cilizská 6 (SK);
Vojcek, Lorant, Banská Bystrica, 974 04 Nad plázou 27 (SK);
Béres, Marek, Banská Bystrica, 974 11 Strázovská 4 (SK)
(54) Tisztítóberendezés szediment eltávolítására víztározók és vízterületek aljáról
(30) PÚV 123-2006 2006.05.19. SK
(74) Pintz György, Pintz és Társai Szabadalmi és Védjegy Iroda, Budapest

(21) U 07 00071 (22) 2007.05.11.
(71) Kiss Péter, Budapest, 1126 Böszörményi út 34. II/2. (HU)
(54) Közösségi ökogáz-reaktor berendezés

E – SZEKCIÓ
HELYHEZ KÖTÖTT LÉTESÍTMÉNYEK

(21) U 07 00069 (22) 2007.05.08.
(71) Tarány Gábor, Dunaújváros, 2400 Fiastyúk u. 8. (HU)
(54) Tartóoszlop és gerenda elsősorban közúti táblatartó portálhoz és konzolhoz
(74) dr. Kriston Pál szabadalmi ügyvivő, Budapest

F – SZEKCIÓ
MECHANIKA, VILÁGÍTÁS, FŰTÉS

(21) U 07 00074 (22) 2004.10.12.
(71) He Shan Lide Electronic Enterprise Company Ltd., He Shan City, Guangdong Gong He Town (CN)
(54) Hajlékonycsöves világítóeszköz
(86) PCT/CN 02/01162 (87) WO 06/039839
(74) Kovács Gábor, DANUBIA Szabadalmi és Védjegy Iroda Kft., Budapest

A rovat 9 db közlést tartalmaz.

Megadott használati mintaoltalmak

A – SZEKCIÓ
KÖZSZÜKSÉGLETI CIKKEK

(51) ***A23C 9/00*** *(2006.01)*
(11) **003302** 2007.05.14.
(21) **U 06 00212** **(22)** **2006.09.19.**
(73) Danone Kft., Budapest (HU)
(72) Horváth Péter 60%, Kaposvár (HU);
Furmeister, Heiko 40%, Rosenheim (DE)
(54) **Magas víztartalmú, tejalapú desszert**
(74) Baranyi Éva, DANUBIA Szabadalmi és Védjegy Iroda Kft., Budapest

(57) Desszert, amelynek 20–65 tömeg% víztartalmú, formázott, adott esetben ízesített tejalapú magja (1) és külső bevonata (3) van, azzal jellemezve, hogy a bevonat igazi csokoládéból van, és a magas víztartalmú mag (1) legalább alsó felületén lényegében kakaó- vagy kakaómasszamentes összefüggő záróréteg (2) helyezkedik el, és a bevonat (3) a magnak (1) legalább a záróréteg (2) által fedetlenül hagyott felületét fedi.

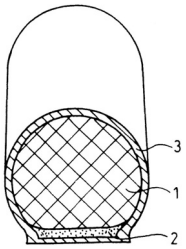

1. ábra

(51) ***A61C 15/00*** *(2006.01)*
A61C 15/04 *(2006.01)*
(11) **003297** 2007.05.14.
(21) **U 06 00236** **(22)** **2006.10.20.**
(73) (72) Balogh Csaba, Érd (HU)
(54) **Fogtisztító eszköz**
(74) Farkas Tamás, DANUBIA Szabadalmi és Védjegy Iroda Kft., Budapest

(57) Fogtisztító eszköz, amelynek két szára (1, 2) van, a szárak (1, 2) felső végén (F) fogselyem szál (6) megvezetésére alkalmas horony (7) van elrendezve, valamint a szárak (1, 2) alsó végüknél (V) rugalmasan vannak egymáshoz csatlakoztatva, azzal jellemezve, hogy legalább egyik szárán (1, 2), az alsó vég (V) közelében kialakított menetes furatban fejes állítócsavar (5), továbbá a szárakon (1, 2) a felső vég (F) közelében fogselyem szál (6) szakasz végeinek rögzítésére alkalmas rögzítőcsavarok (3, 4) vannak elrendezve.

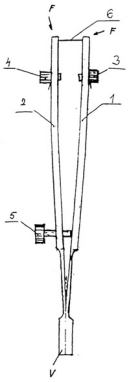

1. ábra

(51) ***A63B 21/00*** *(2006.01)*
A63B 23/16 *(2006.01)*
(11) **003305** 2007.05.14.
(21) **U 06 00144** **(22)** **2006.06.01.**
(73) (72) Bretz Károly János 55%, Budapest (HU); dr. Jobbágy Ákos 5%, Budapest (HU); dr. Bretz Károly 40%, Budapest (HU)
(54) **Berendezés a kéz és az ujjak remegésének, az ujjak erőkifejtésének mérésére**

(57) Berendezés a kéz és az ujjak remegésének, az ujjak erőkifejtésének mérésére, főleg munkaélettanban, a rehabilitációban és a sportkutatásban végzendő vizsgálatokhoz, melyben adapterek (I, V), erőérzékelő (II) és elektromechanikus vevőkészülék (III) jelfeldolgozó, kiértékelő egységhez (IV) vannak kapcsolva, azza1 jellemezve, hogy golyóstoll formájú adapterben (I) villa alakú mérőtest (1) van, amely mérőlapkákkal (2, 3) és kábelcsatornával (4) van ellátva, a mérőlapkákra (2, 3) Wheatstone-hídba kapcsolt nyúlásmérő bélyegek (5, 6, 7, 8) vannak felragasztva, a mérőlapkákon (2, 3) menetes furatok (9, 10) vannak, a villa alakú mérőtest (1) golyóstoll hüvelybe (13) van beerősítve, nyomófelülettel készített csavarok (11, 12) a mérőlapkák (2, 3) menetes furataiba (9, 10) vannak becsavarva, a golyóstoll hüvelyhez (13) fémpálca (14) van rögzítve, a nyúlásmérő bélyegek (5, 6, 7, 8) Wheatstone-hídba kapcsolt kivezetései, a kábelcsatornán (4) keresztül, adapter kábellel (16) vannak digitálisan programozható erősítőhöz (38) csatlakoztatva, a fémpálca (14) vezetéke (15) mikrokontrollerhez (39) van kapcsolva, az elektromechanikus vevőkészülékre (III) fém előlap (17) van felszerelve, amely furatokkal (18, 19), valamint réssel (20) van ellátva, a fém előlap (17) vevőkábellel (21) mikrokontrollerhez (39) van kötve.

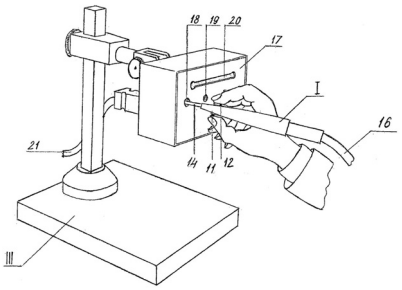

2. ábra

B – SZEKCIÓ
IPARI MŰVELETEK ÁLTALÁBAN ÉS SZÁLLÍTÁS

(51) ***B01J 4/00*** *(2006.01)*
F17C 7/00 *(2006.01)*
(11) **003298** 2007.05.14.
(21) **U 06 00240** **(22)** **2004.03.04.**
(67) P0400516 2004.03.04. HU
(73) (72) Both Zoltán, Budapest (HU)
(54) **Mobil mérőberendezés propán-bután gáztartályok nyomáspróbájához és akusztikus emissziós vizsgálatához**
(74) Benkőné Csillag Lucia szabadalmi ügyvivő, Budapest

(57) Mobil mérőberendezés propán-bután gáztartályok nyomáspróbájához és akusztikus emissziós vizsgálatához, melynek mobil hordozóeszközre (21) szerelt nyomásfokozó egysége, akusztikus emissziós mérőegysége (12) és személyi számítógépe (13) van. ahol a személyi számítógéppel (13) adatkapcsolatban átlő akusztikus emissziós mérőegység (12) koaxiális kábellel (16) kapcsolódik az akusztikus emissziós érzékelő fejekhez (15), melyek a vizsgálandó propán-bután tartály (14) külső felületén tapadnak – azzal jellemezve, hogy a nyomásfokozó egység egy vagy több, egyenként nyitó-záró szeleppel (2) ellátott, sűrített föld-

gázzal töltött földgáz palackot (1), az azokat összekötő vezeték (3) gerince háromjáratú töltőszelepet (4), földgáz-előmelegítőt (9), kimeneti (7) és bemeneti (6) nyomásmérő órával ellátott nyomásszabályozót (5) tartalmaz, és flexibilis gáztömlővel (8) csatlakoztatható a vizsgálandó propán-bután tartály (14) gázelvételi szerelvényéhez (20), előnyösen távadó egységgel (18) ellátott ellenőrző nyomásmérő óra (19) közbeiktatásával, melyet jeltovábbító kábel (17) köt össze a személyi számítógéppel (13).

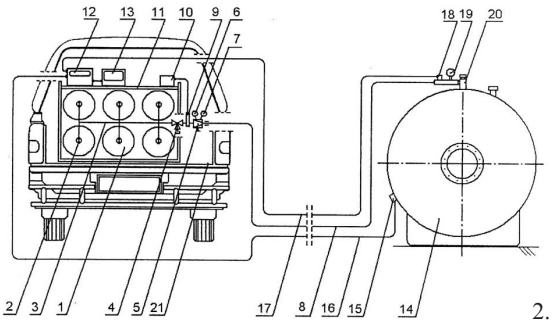

2. ábra

(51) ***B05B 15/02*** *(2006.01)*
G01N 1/00 *(2006.01)*
G01N 1/02 *(2006.01)*
(11) 003294 2007.05.14.
(21) U 06 00224 **(22) 2006.10.02.**
(73) GRP Plasticorr Fejlesztő, Szolgáltató és Kivitelező Kft., Budapest (HU)
(72) Kajtár Vilmos 61%, Budapest (HU);
Maros József 39%, Budakeszi (HU)
(54) Törésmentes szondacső kettős falú tartályokhoz
(74) dr. Köteles Zoltán, S.B.G. & K., Szabadalmi Ügyvivői Iroda, Budapest

(57) Törésmentes szondacső kettős falú tartályokhoz, amely tartály egy külső fallal, egy belső fallal, és egy azokat elválasztó zárt köztes térrel, valamint a köztes térbe a tartály belső terén át bevezetett szondacsővel rendelkezik, azzal jellemezve, hogy a szondacső (5) legalább egy első szakaszból (6) egy második szakaszból (7) és a kettőt gáztömören összekötő kiszélesedő részből (8) áll, és a kiszélesedő rész (8) az első szakasz (6) és a második szakasz (7) egymáshoz képesti irányának vagy távolságának megváltozását a gáztömörséget megtartó deformációval követő kialakítású.

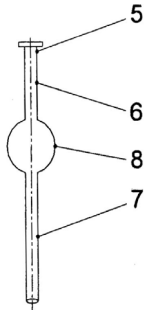

2. ábra

(51) ***B30B 9/00*** *(2006.01)*
B65F 1/00 *(2006.01)*
B65F 1/16 *(2006.01)*
(11) 003295 2007.05.14.
(21) U 06 00226 **(22) 2006.10.06.**
(73) Polyduct Zrt., Nádudvar (HU)
(72) Bisztrán János, Hajdúszoboszló (HU)
(54) Szelektív hulladékgyűjtő edényzetbe telepített palackprés
(74) dr. Lindmayer István, Lindmayer Ügyvédi Iroda, Budapest

(57) Szelektív hulladékgyűjtő edényzetbe telepített palackprés, amely polietilén palackok összepréselésére szolgál, azzal jellemezve, hogy a pedálszerkezet (4) bovden kötélfeszítőn (4.3) keresztül van összekötve a mozgóréssel (3), mely bovden bevezetés oldali préslapból (3.1), bovden végződés oldali préslapból (3.2) és az azokon elhelyezett lyukasztótüskékből (3.5) áll, tengelyre (2.2) való felfűzéssel csatlakoztatva a nyitott gyűrűkből (2.1.1) felépülő állórészhez (2).

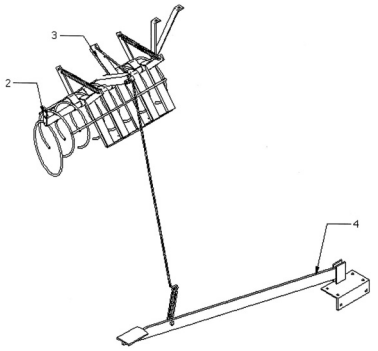

1. ábra

(51) ***B65D 83/00*** *(2006.01)*
B65D 83/14 *(2006.01)*
B67D 1/04 *(2006.01)*
(11) 003303 2007.05.14.
(21) U 06 00206 **(22) 2006.08.31.**
(73) (72) Lindmayer István, Döbrököz (HU)
(54) Szén-dioxiddal dúsított italok palackjainak záró-, adagolóberendezéseihez tartozó felvezető szár
(74) Szőnyiné Kovács Adrien, Abaliget

(57) Szén-dioxid-gázzal dúsított italok palackjainak záró-, adagolóberendezéseihez tartozó felvezető szár, amely a palack belső terében helyezkedik el, a palack záró, adagolóberendezésének csőcsonkjához súrlódással kapcsolódik azzal jellemezve, hogy a felvezető szár (1) hosszanti alakja palack (2) alakját követő palack (2) belső falához simuló, alsó vége (3) a palack (2) fenekének (4) legfeljebb a középpontjáig behajló, a felvezető szár (1) keresztmetszete hossz tengelyének irányában változó, felső vége (6) a záró, adagolóberendezéshez csatlakozó vége (5) egy vagy kettős kör vagy körhöz közeli keresztmetszetű, attól lefelé a felvezető szár (1) keresztmetszete két vagy több üregű, a felvezető szár (1) keresztmetszete egymáshoz az alkotó mentén érintőlegesen csatlakozó két vagy több, kör vagy körhöz közelítő alakú, vagy a felvezető szár két egymással szembeni hosszanti alkotójának a köríven való rögzítésével kialakított profilú.

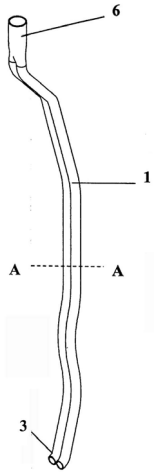

1. ábra

E – SZEKCIÓ
HELYHEZ KÖTÖTT LÉTESÍTMÉNYEK

(51) ***E04B 1/61*** *(2006.01)*
E04B 2/88 *(2006.01)*
(11) 003299 2007.05.14.
(21) U 06 00284 **(22) 2006.12.27.**
(73) (72) Drozdová, Gabriella, Kosice (SK);
Pauljuková, Renáta, Kosice (SK)

(54) Sólemezekből mozaikszerűen kialakított építőelemes falburkolat

(30) PUV 238-2006 2006.11.27. SK

(74) Karaffy Erzsébet, Miskolc

(57) Sólemezekből mozaikszerűen kialakított építőelemes falburkolat, azzal jellemzve, hogy összekötő rétegre (12) oldhatatlanul rögzített sókristály elemek (3) alkotta sólemez(ek)ből (1) és tartófal (5) közé rögzített világítóelemből (4) áll, ahol a sólemeznek (1) legalább egy, merevítéssel (131) ellátott, felerősítéshez szükséges nyílása (13) van; továbbá a sókristály elemek (3) teljes tömegükben kősó (111) és/vagy tengerisó (112) bármilyen tömegarányú keverékei, valamint a sólemezek (1) legalább egy rögzítő elemmel (2) vannak a tartófalra (5) felerősítve, ahol a rögzítőelem (2) legalább egy sókristály elem (3) fix rögzítésével van takarva.

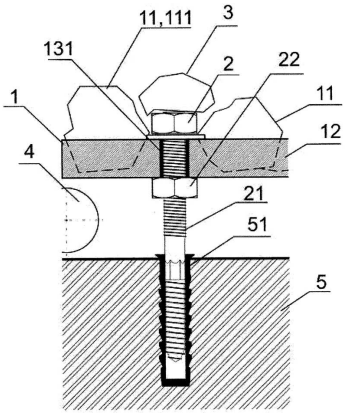

3. ábra

(51) ***E04F 17/00*** *(2006.01)*
E04F 17/08 *(2006.01)*

(11) 003300 2007.05.14.

(21) U 06 00216 **(22) 2006.09.25.**

(73) CSOMIÉP Beton és Meliorációs Termék Gyártó Kft., Hódmezővásárhely (HU)

(72) dr. Hajtó Ödön, Budapest (HU); Szolga András, Szeged (HU); Mészáros Antal, Hódmezővásárhely (HU)

(54) Előre gyártott vasbeton elem közművezeték-csatornák, különösen kábelcsatornák építéséhez

(74) Kovári György, ADVOPATENT Szabadalmi és Védjegy Iroda, Budapest

(57) Előre gyártott vasbeton elem közművezeték-csatornák, különösen kábelcsatornák építésére, amelynek fenéklemeze (3) és oldalfalai (4, 5) vannak, azzal jellemezve, hogy mind a fenéklemez (3), mind az oldalfalak (4, 5) homloklapjai (3a, 4a, 5a) közül az egyik homloklap (3a, 4a, 5a) abból kinyúló bordát (9,10), az ezzel szemben lévő homloklap (3a, 4a, 5a) pedig e bordával (9, 10) egyvonalba eső, ezzel azonos alakú hornyot (7, 8) tartalmaz.

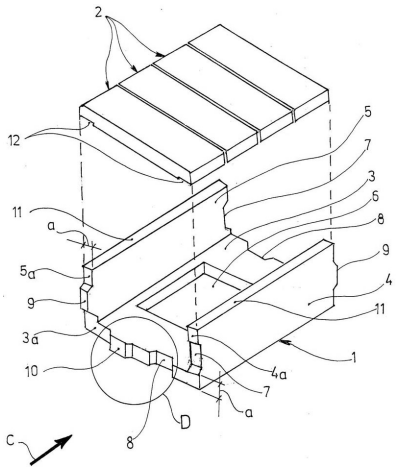

1. ábra

(51) ***E04H 1/12*** *(2006.01)*

(11) 003293 2007.05.14.

(21) U 06 00220 **(22) 2006.09.28.**

(73) Fábiánfy Kálmán, Szentendre (HU)

(72) Molnár Sándor, Pócsmegyer (HU)

(54) Őrtorony katonai létesítményekhez

(74) Kovári György, ADVOPATENT Szabadalmi és Védjegy Iroda, Budapest

(57) Őrtorony katonai létesítményekhez, amelynek födémmel (10) megosztott belső tere van, amelynek az ajtót (38) tartalmazó födéme (10) felett tetővel (14) fedett felső lőállása van; az őrtorony vázszerkezettel (1) rendelkezik, amelyhez oldalsó határoló szerkezet van csatlakoztatva, azzal jellemezve, hogy

– a vázszerkezetnek (1) belső főtartó oszlopai (2), valamint ezekhez összekötő tagok (4) beiktatásával oldható kapcsolatokkal csatlakoztatott külső sarokoszlopai (3) vannak;
– az oldalsó határoló szerkezet a külső sarokoszlopokhoz (3) oldható kapcsolatokkal csatlakoztatott, előnyösen keretes rácstagokból (6) van kialakítva;
– a födém (10) a főtartó oszlopokon (2) belül elhelyezkedő belső résszel (35), valamint a főtartó oszlopok (2) és a sarokoszlopok (3) között húzódó külső résszel (34) rendelkezik, és mind a belső rész (35), mind a külső rész (34) több, egymáshoz oldható kapcsolatokkal csatlakoztatott tagból van összeállítva, amelyek ugyancsak oldható kapcsolatokkal vannak a főtartó oszlopokhoz (2) csatlakoztatva, előnyösen azokon felfüggesztve;
– a főtartó oszlopokhoz (2) oldható kapcsolatokkal csatlakoztatott tetőnek (14) peremtartókkal (56), belső főtartókkal (57) és keresztartókkal (58–60) rendelkező vázszerkezete (55), valamint – előnyösen szendvicspanelekből kialakított – fedele van; és a vázszerkezeti elemek egymáshoz és a fedélelemekhez oldható kapcsolatokkal vannak csatlakoztatva.

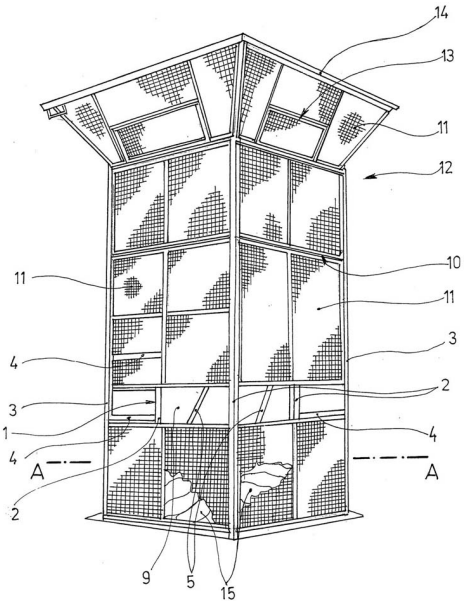

1. ábra

G – SZEKCIÓ
FIZIKA

(51) ***G03B 21/00*** *(2006.01)*
G03B 21/56 *(2006.01)*

(11) 003296 2007.05.14.

(21) U 06 00230 **(22) 2006.10.12.**

(73) (72) Sovány Endre, Kóny (HU)

(54) Többfunkciós vetítőernyő

(74) dr. Karsay Zsófia, Szabadalmi Ügyvédi Iroda, Győr

(57) Zárt keretbe szerelt többfunkciós vetítőernyő és képmegjelenítő a keretben kifeszített vetítővászon felületével azonos – vagy kisebb mére-

tű dekoratív kép megjelenítésére, azzal jellemezve, hogy a hátlapra (1) szerelt alapkeretbe (2) foglalt fix csapágyház (3) és mozgó csapágyházakba (4) forgathatóan elhelyezett felső görgető (6) és alsó – görgőhengerekkel (7) a görgőhengerekkel (6–7) kifeszített végtelenített vászonnal (14) a felső görgőhengert (6) meghajtó áthajtással (12) az áthajtást (12) mozgató villanymotorral (11) van kialakítva.

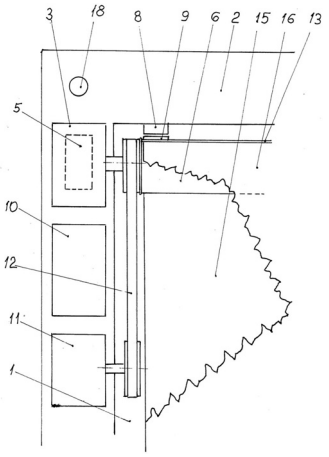

3. ábra

(51) ***G05D 22/00*** *(2006.01)*
(11) **003301** 2007.05.14.
(21) **U 06 00214** **(22)** **2006.09.21.**
(73) VUJE, a.s, Trnava (SK)
(72) Kluch, Karol, Kosice (SK); Sitár, Lubomír, Kosice (SK); Madansky, Jozef, Kosice (SK)
(54) **Készülék légnedvesség lecsapódásának kiküszöbölésére**
(30) PÚV 2005-198 2005.09.21. SK
(74) Rónaszéki Tibor szabadalmi ügyvivő, Budapest

(57) Készülék légnedvesség lecsapódásának kiküszöbölésére technológiai berendezések és környezetük hőmérsékletének fenntartására, azzal jellemezve, hogy memóriával (9) ellátott mikroprocesszoros vezérlőegysége (1) van, a vezérlőegységhez (1) pedig fűtőtest (2), ventilátor (3), környezetihőmérséklet-érzékelő (4), anyaghőmérséklet-érzékelő (5) és relatívpáratartalom-érzékelő (6) van csatlakoztatva.

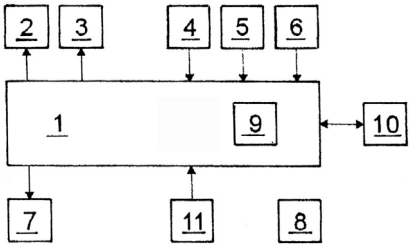

1. ábra

(51) ***G08B 15/00*** *(2006.01)*
(11) **003304** 2007.05.14.
(21) **U 06 00170** **(22)** **2003.11.05.**
(67) P0303650 2003.11.05. HU
(73) (72) Hekeli Valéria, Kőröshegy (HU); Szili Dániel, Balatonszabadi (HU)
(54) **Berendezés rágcsálók kimutatására**
(74) Bándy Tamásné, PATENDER Nemzetközi Iparjogvédelmi Képviseleti Kft., Budapest

(57) Berendezés rágcsálók kimutatására, amelynek tápfeszültségről működtetett, fogantyúval ellátott zárófejes gégecsöve és képfeldolgozó egysége van, azzal jellemezve, hogy fogantyúval (10) és zárófejjel (2) ellátott gégecső (3) zárófejében (2) műgyanta tömítéssel (8) rögzített érzékelőkamera (9) és UV-fényforrás (1) van, az érzékelőkamera (9) és az UV-fényforrás (1) adatkábellel (5) és tápkábellel (4) van a tápfeszültség csatlakozós (6) képfeldolgozó egységhez (7) csatlakoztatva.

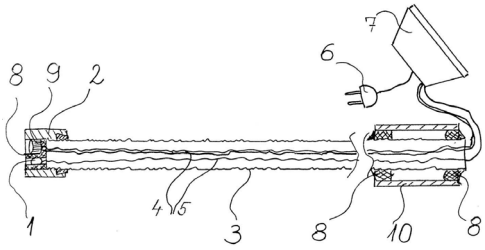

1. ábra

A rovatban meghirdetett használati mintaoltalmak száma: 13 db.

Használati mintaoltalom megszűnése és újra érvénybe helyezése

Használati mintaoltalom megszűnése díjfizetés hiányában **MM3K**

(11) 001256 (21) U 97 00235
(54) Szerkezet talajt határoló testek talajba való korrózióálló bekötésére vagy talajban levő testek korrózióálló összekötésére

(11) 001353 (21) U 97 00226
(54) Kárpitozott bútor

(11) 001405 (21) U 97 00241
(54) Forgattyús hajtómű

(11) 002116 (21) U 00 00260
(54) Mobil kivitelű, előnyösen vízátemelésre szolgáló szivattyúgépcsoport

(11) 002232 (21) U 01 00223
(54) A temetkezésnél használatos földben lebomló cellulózfóliából készített hullacsomagoló eszköz

(11) 002690 (21) U 03 00240
(54) Elrendezés járművezető által vezetett járművek illetéktelen használatának megakadályozására

(11) 002789 (21) U 04 00071
(54) Hamvakból készített építőelem

(11) 002897 (21) U 04 00229
(54) Aerodinamikai felületekkel kormányzott, hajlékonyszárnnyal repülő, motoros légijármű

(11) 002969 (21) U 04 00205
(54) Képességfejlesztő kilövő játék

A rovat 9 db közlést tartalmaz.

Használati mintaoltalom újra érvénybe helyezése **NB3K**

(11) 002804 (21) U 04 00070
(54) Kétoldalas hengerzárbetét zárszerkezet biztonsági zárakhoz

A rovat 1 db közlést tartalmaz.

Vegyes használati mintaoltalmi közlemények

Képviselet megszűnése **HH2K**

(11) 003290 (21) U 06 00192
(73) Vonalkód Rendszerház Kft., Budapest (HU)
(74) Varga Tamás Péter szabadalmi ügyvivő, Budapest

A rovat 1 db közlést tartalmaz.

Név-, illetve címváltozás **HC1K**

(11) 003218 (21) U 06 00001
(54) Erősen nedvszívó, kreppelt anyagú, eldobható WC-ülőke-borítólap
(73) (72) Csurzás Gáborné, Pécs-Vasas (HU)

A rovat 1 db közlést tartalmaz.

FORMATERVEZÉSI MINTAOLTALMI KÖZLEMÉNYEK

Adatközlés formatervezési mintaoltalmi bejelentésekről

1. OSZTÁLY
ÉLELMISZEREK

(21) D 07 00079 **(22) 2007.05.09.**
(71) ZIMBO PERBÁL Húsipari Termelő Kft., Perbál, 2074 Ipari park 5. (HU)
(54) Hús- és hentesárukból, felvágottból, sonkából, húsipari vörös-árukból kialakított tömb
(74) Mészáros Katalin, BUDAPATENT Szabadalmi és Védjegy Iroda Kft., Budapest

5. OSZTÁLY
NEM KONFEKCIONÁLT TEXTILÁRUK, MESTERSÉGES ÉS TERMÉSZETES ANYAGÚ SÍK LAPOK, LEMEZEK

(21) D 07 00063 **(22) 2007.04.16.**
(71) Bartus Ferenc, Bodrogkeresztúr, 3916 Klapka út 36. (HU)
(54) Szállítás közbeni dézsmálás nyomainak eltüntetését nehezítő strechfólia-csomagolóanyag
(74) Pap Béla szabadalmi ügyvivő, Miskolc

9. OSZTÁLY
CSOMAGOLÓESZKÖZÖK ÉS TARTÁLYOK ÁRUSZÁLLÍTÁS ÉS ÁRUKEZELÉS CÉLJÁRA

(21) D 07 00068 **(22) 2007.04.17.**
(71) Gájer György, Budapest, 1073 Erzsébet krt. 48. (HU); Vass István, Celldömölk, 9500 Pápai út 24. (HU)
(54) Polytej csomagolóanyag

(21) D 07 00077 **(22) 2007.05.07.**
(71) Lókodi Ákos, Megyer, 8348 Fő u. 18. (HU)
(54) Palack
(74) dr. Juhász Gábor, Juhász Ügyvédi Iroda, Pécs

(21) D 07 00070 **(22) 2007.04.20.**
(71) X-Favorit Kft., Tiszaalpár, 6067 Petőfi u. 13. (HU)
(54) Hangyirtó szer csomagolóflakonja
(74) dr. Csernus Tibor ügyvéd, Kecskemét

11. OSZTÁLY
DÍSZTÁRGYAK

(21) D 07 00078 **(22) 2007.05.08.**
(71) Canal Digital AS, Snaroya, 1367 Snaroyveien 30 (NO)
(54) Díszítőelem
(30) 20060592 2006.11.09. NO
(74) dr. Antalffy-Zsiros András, DANUBIA Szabadalmi és Védjegy Iroda Kft., Budapest

12. OSZTÁLY
SZÁLLÍTÓ- ÉS EMELŐBERENDEZÉSEK

(21) D 07 00075 **(22) 2007.04.27.**
(71) Bódis Kálmán, Budapest, 1148 Jerney u. 58. (HU)
(54) Sportautó

(21) D 07 00064 **(22) 2007.04.17.**
(71) Horváth Roland, Baja, 6500 Parti u. 28–30. (HU)
(54) Járműalkatrész (trolialkatrész)

(21) D 07 00073 **(22) 2007.04.26.**
(71) Németh János, Szentendre, 2000 Fenyő u. 22. (HU)
(54) Kétkerekű jármű

(21) D 07 00074 **(22) 2007.04.26.**
(71) Schmidt Károly, Budapest, 1221 Vöröskúti határsor 19/d (HU)
(54) Kézikocsi

13. OSZTÁLY
ELEKTROMOS ENERGIÁT TERMELŐ, ELOSZTÓ ÉS ÁTALAKÍTÓ BERENDEZÉSEK

(21) D 07 00066 **(22) 2007.04.17.**
(71) Horváth Roland, Baja, 6500 Parti u. 28–30. (HU); Sárdi Sándor, Baja, 6500 Csók I. u. 6. (HU)
(54) Elektromos ellenállás

19. OSZTÁLY
ÍRÓSZEREK, IRODAI FELSZERELÉSEK, MŰVÉSZETI ÉS OKTATÁSI KELLÉKEK

(21) D 07 00069 **(22) 2007.04.18.**
(71) Bangha Tibor, Budapest, 1161 Rigó u. 38. (HU); Bangha Viktor, Budapest, 1161 Rigó u. 38. (HU)
(54) CD-tartó, függesztő füllel

(21) D 07 00072 **(22) 2007.04.26.**
(71) Papp Mátyás, Eger, 3300 Sas út 94. (HU)
(54) Címke

23. OSZTÁLY
FOLYADÉKELOSZTÓ BERENDEZÉSEK, EGÉSZSÉGÜGYI, FŰTŐ-, SZELLŐZTETŐ ÉS LÉGKONDICIONÁLÓ BERENDEZÉSEK, SZILÁRD FŰTŐANYAGOK

(21) D 07 00065 **(22) 2007.04.17.**
(71) Horváth Roland, Baja, 6500 Parti u. 28–30. (HU)
(54) Elektromos páramentesítő

(21) D 07 00067 **(22) 2007.04.17.**
(71) Horváth Roland 67%, Baja, 6500 Parti u. 28–30. (HU); Mészáros László 33%, Mélykút, 6449 Új u. 55. (HU)
(54) Elektromos fűtőkészülék

25. OSZTÁLY
ÉPÜLETSZERKEZETEK, ÉPÍTÉSZETI ELEMEK

(21) D 07 00076 **(22) 2007.05.04.**
(71) Baráth Zsolt 60%, Hévíz, 8380 Zrínyi út 134/a (HU); Angyal Eleonóra 20%, Budakeszi, 2092 Honvéd u. 7. (HU); Németh Attila 20%, Budapest, 1145 Colombus u. 33. (HU)
(54) Mobil síremlék

(21) D 07 00080 **(22) 2007.05.09.**
(71) Melis Zoltán, Orosháza, 5900 Búza u. 6. (HU)
(54) Kazettás álmennyezeti díszítőelem

26. OSZTÁLY
VILÁGÍTÓESZKÖZÖK, FÉNYFORRÁSOK

(21) D 07 00081 **(22) 2007.05.09.**
(71) Üveg Világ Kft. 5%, Orosháza, 5900 Móra Ferenc u. 1. (HU);
Melis Zoltán 95%, Orosháza, 5900 Búza u. 6. (HU)
(54) Szerelt falba építhető világítótest

A rovat 18 db közlést tartalmaz.

Formatervezési mintaoltalmi bejelentések közzététele

2. OSZTÁLY
RUHÁZATI CIKKEK ÉS RÖVIDÁRUK

(21) D 06 00187 **(22) 2006.09.28.**
(71) (72) Virág Timea, Vác (HU)
(54) Fényvisszaverő mintázatú kabát
(55)

1/1. ábra

2/1. ábra

3/1. ábra

4/1. ábra

(51) 02-02

3. OSZTÁLY
UTAZÁSI CIKKEK, TOKOK, TARTÓK,
NAPERNYŐK ÉS SZEMÉLYES TÁRGYAK,
MELYEK MÁSUTT NEM SZEREPELNEK

(21) D 06 00186 **(22) 2006.09.26.**
(71) (72) Antos Balázs, Budapest (HU)
(54) Cipzártáska
(55)

1/1. ábra

2/1. ábra

3/1. ábra

4/1. ábra

5/1. ábra

6/1. ábra

7/1. ábra

8/1. ábra

9/1. ábra

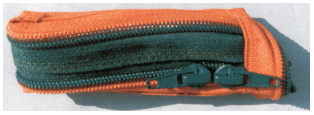

10/1. ábra

11/1. ábra

12/1. ábra

13/1. ábra

14/1. ábra

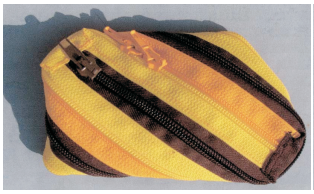

15/1. ábra

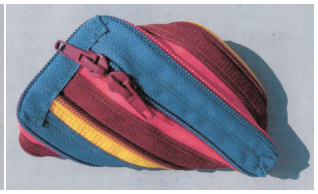

16/1. ábra

17/1. ábra

18/1. ábra

(51) 03-01

6. OSZTÁLY
BÚTORZATOK

(21) D 06 00183 **(22) 2006.09.25.**
(71) (72) Hajas Veronika Ágnes, Budapest (HU)
(54) Polcrendszer
(55)

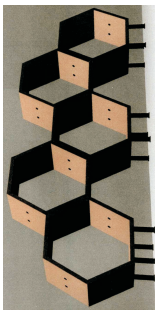

1/1. ábra

(51) 06-04

7. OSZTÁLY
HÁZTARTÁSI CIKKEK, AMELYEK NEM
TARTOZNAK MÁS OSZTÁLYOKBA

(21) D 06 00181 **(22) 2006.09.20.**
(71) (72) Dudás József, Ceglédbercel (HU);
Ecseri Ferenc, Cegléd (HU)
(74) Király György, JUREX Iparjogvédelmi Iroda, Budapest
(54) Szívószál
(55)

1/1. ábra

2/1. ábra

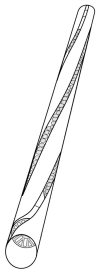

3/1. ábra

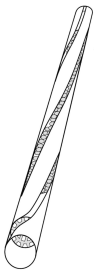

4/1. ábra

5/1. ábra

6/1. ábra

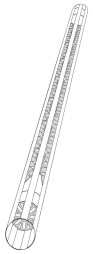

7/1. ábra

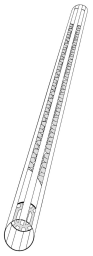

8/1. ábra

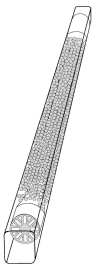

9/1. ábra

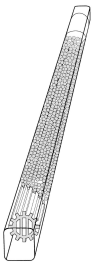

10/1. ábra

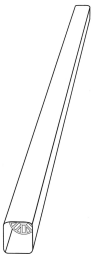

11/1. ábra

12/1. ábra

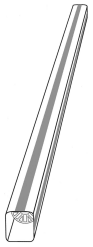

13/1. ábra

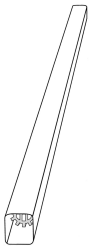

14/1. ábra

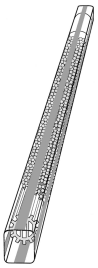

15/1. ábra

(51) 07-06

8. OSZTÁLY
SZERSZÁMOK, FÉMTÖMEGCIKKEK

(21) D 06 00185 **(22) 2006.09.26.**
(71) (72) Sas Lothár Elek, Siófok (HU)
(54) Köztéri játszóeszközök rögzítőelemei
(55)

1/1. ábra 2/1. ábra

(51) 08-08

9. OSZTÁLY
CSOMAGOLÓESZKÖZÖK ÉS TARTÁLYOK
ÁRUSZÁLLÍTÁS ÉS ÁRUKEZELÉS CÉLJÁRA

(21) D 06 00124 **(22) 2006.06.01.**
(71) (72) Bartók Ákos, Mezőkövesd (HU)
(54) Italtartó húsvétra
(55)

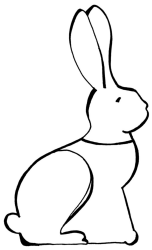

1/1. ábra

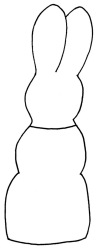

2/1. ábra

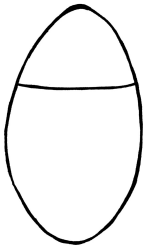

3/1. ábra

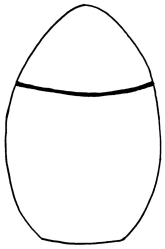

4/1. ábra

(51) 09-01

(21) D 06 00117 **(22) 2006.05.23.**
(71) Classic Farm Kft., Budapest (HU)
(72) Schmalzel Joseph, Budapest (HU)
(74) Kovári György, ADVOPATENT Szabadalmi és Védjegy Iroda, Budapest
(54) Csomagoló- és elárusítódoboz
(55)

1/1. ábra

(51) 09-03

(21) D 06 00168 **(22) 2006.08.14.**
(71) (72) Bethlen Béla, Szentendre (HU)
(54) Margarintartó doboz
(55)

1/1. ábra 2/1. ábra

3/1. ábra

(51) 09-03

(21) D 06 00184 **(22) 2006.09.25.**
(71) Belga Praliné Kft., Budapest (HU)
(72) dr. Lakszner Katalin, Budapest (HU)
(74) Mészárosné Dónusz Katalin, S.B.G. & K. Szabadalmi Ügyvivői Iroda, Budapest
(54) Csomagolóeszköz
(55)

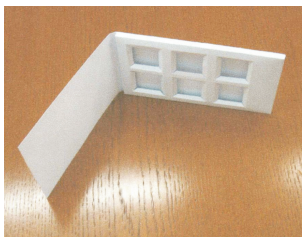

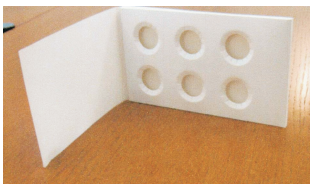

1/4. ábra 2/4. ábra

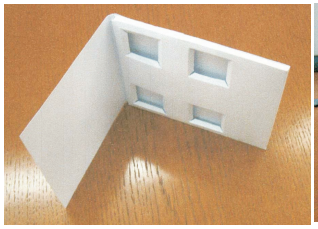

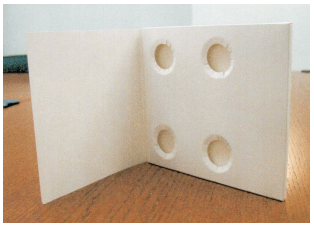

3/4. ábra 4/4. ábra

5/4. ábra

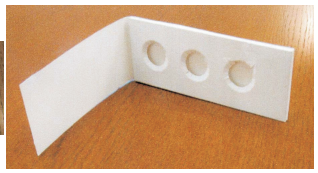

6/4. ábra

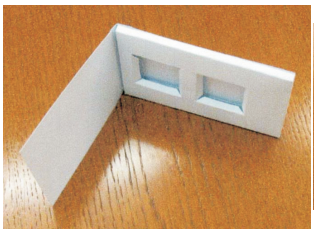

7/4. ábra

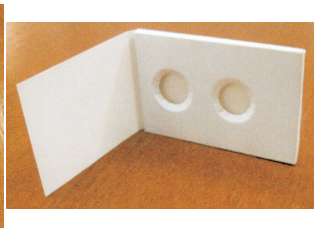

8/4. ábra

(51) 09-03

12. OSZTÁLY
SZÁLLÍTÓ- ÉS EMELŐBERENDEZÉSEK

(21) D 06 00192 **(22) 2006.10.04.**
(71) KEEWAY Nemzetközi Fejlesztési Kft., Szentendre (HU)
(72) Maccioni, Roberto, Viareggio (IT);
Peluso, Rosario, Viareggio (IT);
Lemmi, Paolo Maria, Pisa (IT)
(74) Mészárosné Dónusz Katalin, S.B.G. & K. Szabadalmi Ügyvivői Iroda, Budapest
(54) Motorkerékpár
(55)

1/2. ábra

2/2. ábra

3/4. ábra

4/6. ábra

5/5. ábra

6/4. ábra

(51) 12-11

16. OSZTÁLY
FÉNYKÉPÉSZETTEL, MOZGÓKÉP FELVÉTELLEL, LEJÁTSZÁSSAL ÉS FILMKIDOLGOZÁSSAL KAPCSOLATOS BERENDEZÉSEK, OPTIKAI KÉSZÜLÉKEK

(21) D 06 00173 **(22) 2006.08.24.**
(71) Brother Industries, Ltd., Nagoya-shi, Aichi-ken (JP)
(72) Hattori, Shingo, Nagoya-shi, Aichi-ken (JP)
(74) Farkas Tamás, DANUBIA Szabadalmi és Védjegy Iroda Kft., Budapest
(30) 2006-4992 2006.02.28. JP
2006-4996 2006.02.28. JP
(54) Festékpatron (faxot, telefont, másológépet, szkennert és nyomtatót tartalmazó) irodagépekhez
(55)

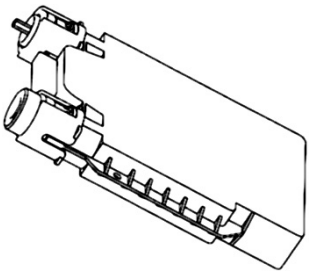

1/8. ábra

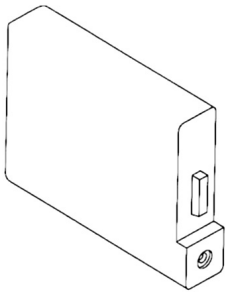

2/7. ábra

(51) 16-03 14-02 18-02

19. OSZTÁLY
ÍRÓSZEREK, IRODAI FELSZERELÉSEK, MŰVÉSZETI ÉS OKTATÁSI KELLÉKEK

(21) D 06 00180 **(22) 2006.09.19.**
(71) Budapest Piac Kereskedelmi Zrt., Budapest (HU)
(72) Hegedüs István, Budapest (HU)
(74) dr. Gulya Zsuzsanna ügyvéd, Budapest
(54) Könyvborító (grafika)
(55)

1/6. ábra

(51) 19-04

20. OSZTÁLY
ÁRUSÍTÁS ÉS REKLÁMOZÁS CÉLJÁRA SZOLGÁLÓ ESZKÖZÖK, TÁBLÁK

(21) D 06 00175 **(22) 2006.08.28.**
(71) Cre-Vision Reklám és Szolgáltató Kft., Budapest (HU)
(72) Bátri Ferenc, Budapest (HU)
(74) dr. Maschefszky Etele, Dr. Maschefszky Ügyvédi Iroda, Budapest
(54) Terméktartó állvány

(55)

1/1. ábra

(51) 20-02

---

(21) D 06 00191 **(22) 2006.10.02.**
(71) (72) Gábor-Szabó Zsuzsanna, Szolnok (HU);
Lánczi András, Budapest (HU);
Mányai Zoltán, Budapest (HU)
(54) Párnára rögzített tábla
(55)

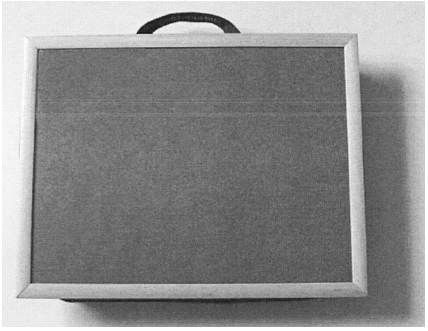

1/1. ábra

(51) 20-03 06-09

---

21. OSZTÁLY
JÁTÉKOK, JÁTÉKSZEREK, SÁTRAK ÉS SPORTCIKKEK

---

(21) D 06 00195 **(22) 2006.10.13.**
(71) (72) Babanecz Csaba, Budapest (HU);
Gerencsér Kinga, Sopron (HU)
(54) Többfunkciós, 3 dimenziós bababútorkészlet
(55)

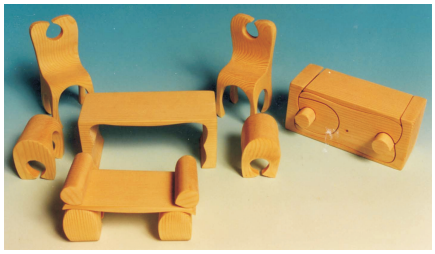

1/1. ábra

(51) 21-01

---

25. OSZTÁLY
ÉPÜLETSZERKEZETEK, ÉPÍTÉSZETI ELEMEK

---

(21) D 06 00158 **(22) 2006.07.25.**
(71) (72) Körmöczi Mihály, Baja (HU)
(54) Kerékpártároló hirdetőfelülettel
(55)

1/1. ábra

(51) 25-03

---

(21) D 06 00194 **(22) 2006.10.10.**
(71) (72) Kertész Tamás 66%, Budapest (HU);
Huszár András 34%, Miskolc (HU)
(54) Szoláriumgép
(55)

1/1. ábra

(51) 25-03

A rovat 17 db közlést tartalmaz.

Megadott formatervezési mintaoltalmak

2. OSZTÁLY
RUHÁZATI CIKKEK ÉS RÖVIDÁRUK

(11) 090601 2007.03.06.
(21) D 05 00095 **(22) 2005.05.11.**
(73) (72) Szörnyi Sándorné, Győr (HU)
(54) Egészségügyi nadrág
(51) 02-02

(11) 090606 2007.03.06.
(21) D 05 00120 **(22) 2005.06.23.**
(73) (72) Szörnyi Sándorné, Győr (HU)
(54) Női egészségügyi nadrág
(51) 02-02

(11) 090623 2007.03.06.
(21) D 05 00171 **(22) 2005.08.11.**
(73) (72) Szatmári Mária Brigitta, Szombathely (HU)
(54) Spaldolt barna hörcsögbunda, sapka, gallér
(51) 02-02 02-03

6. OSZTÁLY
BÚTORZATOK

(11) 090642 2007.03.06.
(21) D 05 00068 **(22) 2005.03.31.**
(73) (72) Som Miklós, Budapest (HU)
(54) Szék
(51) 06-01

(11) 090609 2007.03.06.
(21) D 05 00179 **(22) 2005.09.13.**
(73) NOVA HUNGÁRIA Kft., Petőfibánya (HU)
(30) 3022213 2005.08.13. GB
(74) Várnai Anikó, INTERINNO Szabadalmi Iroda, Budapest
(54) Karszék
(51) 06-01

(11) 090608 2007.03.06.
(21) D 05 00180 **(22) 2005.09.13.**
(73) Nova Hungária Kft., Petőfibánya (HU)
(30) 3022214 2005.08.13. GB
(74) Várnai Anikó, INTERINNO Szabadalmi Iroda, Budapest
(54) Karszék
(51) 06-01

(11) 090624 2007.03.06.
(21) D 05 00157 **(22) 2005.08.19.**
(73) Nova Hungária Kft., Petőfibánya (HU)
(30) 3020531 2005.03.04. GB
(74) Várnai Anikó, INTERINNO Szabadalmi Iroda, Budapest
(54) Karszék
(51) 06-01

(11) 090625 2007.03.06.
(21) D 05 00156 **(22) 2005.08.19.**
(73) Nova Hungária Kft., Petőfibánya (HU)
(30) 3020530 2005.03.04. GB
(74) Várnai Anikó, INTERINNO Szabadalmi Iroda, Budapest
(54) Karszék
(51) 06-01

(11) 090611 2007.03.06.
(21) D 05 00177 **(22) 2005.09.13.**
(73) NOVA HUNGÁRIA Kft., Petőfibánya (HU)
(30) 3022215 2005.08.13. GB
(74) Várnai Anikó, INTERINNO Szabadalmi Iroda, Budapest
(54) Asztal
(51) 06-03

(11) 090610 2007.03.06.
(21) D 05 00178 **(22) 2005.09.13.**
(73) NOVA HUNGÁRIA Kft., Petőfibánya (HU)
(30) 3022216 2005.08.13. GB
(74) Várnai Anikó, INTERINNO Szabadalmi Iroda, Budapest
(54) Asztal
(51) 06-03

(11) 090614 2007.03.06.
(21) D 06 00002 **(22) 2006.01.02.**
(73) (72) Bükk Brigitta, Budapest (HU);
Bedőcs László, Budapest (HU)
(54) Híradástechnikai állvány
(51) 06-04

(11) 090635 2007.03.06.
(21) D 06 00006 **(22) 2006.01.03.**
(73) (72) Bedőcs Krisztián, Budapest (HU);
Bedőcs László, Budapest (HU)
(54) Híradástechnikai állvány
(51) 06-04

(11) 090638 2007.03.06.
(21) D 06 00003 **(22) 2006.01.02.**
(73) (72) Bedőcs Olivér, Budapest (HU);
Bedőcs László, Budapest (HU)
(54) Híradástechnikai állvány
(51) 06-04

(11) 090637 2007.03.06.
(21) D 06 00004 **(22) 2006.01.02.**
(73) (72) Bükk Brigitta, Budapest (HU);
Bedőcs László, Budapest (HU)
(54) Híradástechnikai állvány
(51) 06-06

(11) 090627 2007.03.06.
(21) D 05 00151 **(22) 2005.08.11.**
(73) (72) Tóth Henrik, Szombathely (HU)
(54) Faliszőnyeg
(51) 06-11

7. OSZTÁLY
HÁZTARTÁSI CIKKEK, AMELYEK NEM TARTOZNAK MÁS OSZTÁLYOKBA

(11) 090632 2007.03.06.
(21) D 05 00045 **(22) 2005.02.25.**
(73) (72) Vágó Szilvia, Törökbálint (HU)
(54) Ivóedény, jobb- és balkezes
(51) 07-01

(11) 090639 2007.03.06.
(21) D 05 00077 **(22) 2005.04.07.**
(73) (72) dr. Antal Péter, Balatonfüred (HU)
(54) Vasalódeszkalap
(51) 07-05

8. OSZTÁLY
SZERSZÁMOK, FÉMTÖMEGCIKKEK

(11) 090613 2007.03.06.
(21) D 05 00133 **(22) 2005.07.18.**
(73) (72) Bekő Ferenc, Budapest (HU)
(54) Lap-lapát
(51) 08-01

9. OSZTÁLY
CSOMAGOLÓESZKÖZÖK ÉS TARTÁLYOK ÁRUSZÁLLÍTÁS ÉS ÁRUKEZELÉS CÉLJÁRA

(11) 090633 2007.03.06.
(21) D 05 00003 **(22) 2005.01.12.**
(73) Győri Likőrgyár Rt., Győr (HU)
(74) dr. Bódis Judit ügyvéd, Győr
(54) Italospalack
(51) 09-01

(11) 090630 2007.03.06.
(21) D 05 00139 **(22) 2005.07.25.**
(73) ALMAND Műanyagipari Kft., Budapest (HU)
(54) Flakon
(51) 09-01

(11) 090640 2007.03.06.
(21) D 05 00075 **(22) 2005.04.07.**
(73) PET-PACK Ipari és Kereskedelmi Korlátolt Felelősségű Társaság, Dunakeszi (HU)
(74) dr. Szabó Ferenc Szilveszter, Szabó és Bársony Ügyvédi Iroda, Budapest
(54) Ásványvizes palack
(51) 09-01

(11) 090607 2007.03.06.
(21) D 05 00196 **(22) 2005.09.29.**
(73) FRIESLAND HUNGÁRIA ZRt. , Debrecen (HU)
(74) Bándy Tamásné, PATENDER Nemzetközi Iparjogvédelmi Képviseleti Kft., Budapest
(54) Műanyag csomagolótégely
(51) 09-03

(11) 090612 2007.03.06.
(21) D 05 00138 **(22) 2005.07.25.**
(73) Gyermely Élelmiszeripari Részvénytársaság, Gyermely (HU)
(74) dr. Zakály Ottó ügyvéd, Tatabánya
(54) Csomagolózacskó liszt számára
(51) 09-05

(11) 090621 2007.03.06.
(21) D 05 00238 **(22) 2005.11.29.**
(73) Pharmamedia Kft., Budapest (HU)
(74) Kormos Ágnes egyéni szabadalmi ügyvivő, Budapest
(54) Csomagolóeszköz
(51) 09-05

(11) 090600 2007.03.06.
(21) D 05 00096 **(22) 2005.05.11.**
(73) Karsai Alba Műanyagfeldolgozó Kft., Székesfehérvár (HU)
(54) Kupak felnyitható tetővel
(51) 09-07

10. OSZTÁLY
ÓRÁK, TOVÁBBÁ EGYÉB MÉRŐ-, ELLENŐRZŐ- ÉS JELZŐBERENDEZÉSEK

(11) 090603 2007.03.06.
(21) D 05 00083 **(22) 2005.04.18.**
(73) (72) Árvai András, Siófok (HU)
(54) Nyomvonaljelző szénhidrogén-szállító vezeték jelölésére
(51) 10-06

11. OSZTÁLY
DÍSZTÁRGYAK

(11) 090644 2007.03.06.
(21) D 05 00062 **(22) 2005.03.21.**
(73) (72) dr. Csiák Gyula, Sárkeresztes (HU)
(54) Mágneses fülklipsz
(51) 11-01 24-02

(11) 090602 2007.03.06.
(21) D 05 00092 **(22) 2005.05.03.**
(73) Tamás András, Budapest (HU);
Büki Gábor, Budapest (HU)
(74) dr. Vajk Kálmán ügyvéd, Budapest
(54) Figurális ajándék- és dísztárgyak
(51) 11-02

12. OSZTÁLY
SZÁLLÍTÓ- ÉS EMELŐBERENDEZÉSEK

(11) 090641 2007.03.06.
(21) D 05 00074 **(22) 2005.04.06.**
(73) HM ArmCom Kommunikációtechnikai Rt., Gödöllő (HU)
(54) Mentőkocsiban használatos esetkocsi
(51) 12-02

(11) 090622 2007.03.06.
(21) D 05 00228 **(22) 2005.11.18.**
(73) (72) Szabó Péter, Ballószög (HU)
(54) Pick-up kisteherautóra felszerelhető bukókeret
(51) 12-16

14. OSZTÁLY
ADATRÖGZÍTŐ, ADATFELDOLGOZÓ, VALAMINT HÍRKÖZLÉS ÉS ADATÁTVITEL CÉLJÁRA SZOLGÁLÓ KÉSZÜLÉKEK

(11) 090628 2007.03.06.
(21) D 05 00144 **(22) 2005.07.29.**
(73) Texelektronik Kft., Budaörs (HU)

(74) Frey Julianna szabadalmi ügyvivő, Budapest
(54) Telemechanikai felügyelő terminál berendezések
(51) 14-02

15. OSZTÁLY
GÉPEK, MELYEK MÁSUTT NEM SZEREPELNEK

(11) 090596 2007.03.06.
(21) D 06 00013 **(22) 2006.01.18.**
(73) Golf Kereskedelmi Kft., Szolnok (HU)
(54) Szivattyú
(51) 15-02

19. OSZTÁLY
ÍRÓSZEREK, IRODAI FELSZERELÉSEK, MŰVÉSZETI ÉS OKTATÁSI KELLÉKEK

(11) 090619 2007.03.06.
(21) D 05 00251 **(22) 2005.12.19.**
(73) Scroll-Info Reklámszolgáltató Kft., Soltvadkert (HU)
(74) Jankura János, DeveloPat Szabadalmi és Védjegy Iroda, Budapest
(54) Vonalkóddal ellátott pénztárgépszalag reklámhelyek
(51) 19-02

(11) 090643 2007.03.06.
(21) D 05 00063 **(22) 2005.03.21.**
(73) (72) dr. Csiák Gyula, Sárkeresztes (HU)
(54) Könyvborító
(51) 19-04

20. OSZTÁLY
ÁRUSÍTÁS ÉS REKLÁMOZÁS CÉLJÁRA SZOLGÁLÓ ESZKÖZÖK, TÁBLÁK

(11) 090620 2007.03.06.
(21) D 05 00248 **(22) 2005.12.13.**
(73) (72) Vági György, Pécs (HU); dr. Keil Béni, Budapest (HU)
(54) Kiegészítő jelzőrendszer parkolási szándék előrejelzésére
(51) 20-03

22. OSZTÁLY
FEGYVEREK, PIROTECHNIKAI CIKKEK, VADÁSZATI, HALÁSZATI, VALAMINT KÁRTÉKONY ÁLLATOK IRTÁSÁRA SZOLGÁLÓ TERMÉKEK

(11) 090629 2007.03.06.
(21) D 05 00143 **(22) 2005.07.29.**
(73) (72) Darvas Lászlóné, Budapest (HU)
(74) Kormos Ágnes, Egyéni szabadalmi ügyvivő, Budapest
(54) Horgászbottartó
(51) 22-05

23. OSZTÁLY
FOLYADÉKELOSZTÓ BERENDEZÉSEK, EGÉSZSÉGÜGYI, FŰTŐ-, SZELLŐZTETŐ-, ÉS LÉGKONDICIONÁLÓ BERENDEZÉSEK, SZILÁRD FŰTŐANYAGOK

(11) 090597 2007.03.06.
(21) D 06 00028 **(22) 2006.01.31.**
(73) (72) Nagy Attila, Isaszeg (HU)
(74) Tóth-Szabó István szabadalmi ügyvivő, Budapest
(54) Tűzhelyvédő gáztűzhelyhez
(51) 23-03

24. OSZTÁLY
ORVOSI ÉS LABORATÓRIUMI FELSZERELÉSEK

(11) 090617 2007.03.06.
(21) D 05 00260 **(22) 2005.12.30.**
(73) General Electric Company, Schenectady, New York (US)
(30) 29/234,584 2005.07.20. US
(74) Sári Tamás Gusztáv, DANUBIA Szabadalmi és Védjegy Iroda Kft., Budapest
(54) Állvány és vizsgálóágy képalkotó rendszerhez
(51) 24-01

(11) 090616 2007.03.06.
(21) D 05 00261 **(22) 2005.12.30.**
(73) General Electric Company, Schenectady, New York (US)
(30) 29/234,557 2005.07.20. US
(74) Sári Tamás Gusztáv, DANUBIA Szabadalmi és Védjegy Iroda Kft., Budapest
(54) Vizsgálóágy képalkotó rendszerhez
(51) 24-01

(11) 090615 2007.03.06.
(21) D 05 00262 **(22) 2005.12.30.**
(73) General Electric Company, Schenectady, New York (US)
(30) 29/234,582 2005.07.20. US
(74) Sári Tamás Gusztáv, DANUBIA Szabadalmi és Védjegy Iroda Kft., Budapest
(54) Állvány képalkotó rendszerhez
(51) 24-01

25. OSZTÁLY
ÉPÜLETSZERKEZETEK, ÉPÍTÉSZETI ELEMEK

(11) 090604 2007.03.06.
(21) D 05 00078 **(22) 2005.04.08.**
(73) Hoffmann László, Budapest (HU)
(74) dr. Miskolczi Mária ügyvéd, Budapest
(54) Akusztikai burkolat termékcsalád
(51) 25-01

30. OSZTÁLY
CIKKEK ÁLLATTARTÁS ÉS -GONDOZÁS CÉLJÁRA

(11) 090618 2007.03.06.
(21) D 05 00256 **(22) 2005.12.27.**
(73) (72) Szabó Piroska, Budapest (HU)
(54) Állatok védelmét szolgáló eszköz
(51) 30-01

A rovatban meghirdetett formatervezési mintaoltalmak száma: 42 db.

Formatervezési mintaoltalom megújítása

(11) 087311
(21) D 97 00211 **(22) 1997.05.07.**
(54) Fogkefe

(11) 087403
(21) D 97 00200 **(22) 1997.04.23.**
(54) Palack

(11) 087830
(21) D 98 00156 **(22) 1998.04.15.**
(54) Palack

(11) 087859
(21) D 97 00209 **(22) 1997.04.30.**
(54) Csomagolódoboz

(11) 088018
(21) D 97 00531 **(22) 1997.10.02.**
(54) Palack

(11) 088048
(21) D 98 00530 **(22) 1997.04.30.**
(54) Kartondoboz

(11) 088049
(21) D 98 00532 **(22) 1997.04.30.**
(54) Kartondoboz

(11) 088050
(21) D 98 00534 **(22) 1997.04.30.**
(54) Kartondoboz

(11) 088085
(21) D 98 00531 **(22) 1997.04.30.**
(54) Kartondoboz

(11) 088086
(21) D 98 00533 **(22) 1997.04.30.**
(54) Kartondoboz

(11) 089345
(21) D 01 00508 **(22) 2001.10.26.**
(54) Vontatott teleszkópos toronyárboc

(11) 089795
(21) D 02 00163 **(22) 2002.04.10.**
(54) Bankkártya

A rovat 12 db közlést tartalmaz.

Vegyes formatervezési mintaoltalmi közlemények

Jogutódlás **GB9Q**

(11) 090320 (21) D 03 00287
(73) ILZER Italgyártó Zrt., Monor (HU)

A rovat 1 db közlést tartalmaz.

Képviseleti megbízás **HH1Q**

(11) 087311 (21) D 97 00211
(73) UNILEVER NV., Rotterdam (NL)
(74) DANUBIA Szabadalmi és Védjegy Iroda Kft., Budapest

A rovat 1 db közlést tartalmaz.

Képviselet megszűnése **HH2Q**

(11) 087311 (21) D 97 00211
(73) UNILEVER NV., Rotterdam (NL)
(74) S.B.G. & K. Budapesti Nemzetközi Szabadalmi Iroda, Budapest

A rovat 1 db közlést tartalmaz.

Név-, illetve címváltozás **HC9Q**

(11) 087403 (21) D 97 00200
(54) Palack
(73) Zwack Unicum Likőripari és Kereskedelmi Nyrt., Budapest (HU)

(11) 087830 (21) D 98 00156
(54) Palack
(73) Zwack Unicum Likőripari és Kereskedelmi Nyrt., Budapest (HU)

(11) 088018 (21) D 97 00531
(54) Palack
(73) Zwack Unicum Likőripari és Kereskedelmi Nyrt., Budapest (HU)

(11) 089345 (21) D 01 00508
(54) Vontatott teleszkópos toronyárboc
(73) HM ARMCOM Kommunikációtechnikai Zrt., Gödöllő (HU)

(11) 089902 (21) D 03 00163
(54) Szerelhető asztalka, jobb- és balkezes használhatósággal
(73) (72) Lukács Manuéla, Szentendre (HU)

(11) 090501 (21) D 03 00162
(54) Befogószálas gyűjtődosszié
(73) (72) Lukács Manuéla, Szentendre (HU)

A rovat 6 db közlést tartalmaz.

NEMZETI VÉDJEGYKÖZLEMÉNYEK

Védjegybejelentések meghirdetése

(210) M 06 03675 **(220) 2006.11.09.**
(731) MTM-SBS Televízió Részvénytársaság, Budapest (HU)
(740) dr. Gedey Gábor ügyvéd, Budapest
(546)

(511) 9 Tudományos célra szolgáló, tengerészeti, földmérő, villamos, fényképészeti, mozgóképi, optikai, súlymérő, egyéb mérő-, jelző-, ellenőrző (felügyeleti), életmentő és oktatóberendezések és felszerelések; hangok vagy képek rögzítésére, továbbítására, másolására szolgáló készülékek; mágneses adathordozók, hanglemezek; automata árueloszto berendezések és szerkezetek érmebedobással működő készülékekhez; regiszteres pénztárgépek, számológépek, adatfeldolgozó berendezések és számítógépek; tűzoltó készülékek.

16 Papír, karton és ezen anyagokból készült termékek, amelyek nem tartoznak más osztályokba; nyomdaipari termékek; könyvkötészeti anyagok; fényképek; papíripari cikkek, papíripari vagy háztartási ragasztóanyagok; anyagok művészek részére; ecsetek; írógépek és irodai cikkek (bútorok kivételével); tanítási és oktatási anyagok (készülékek kivételével); csomagolásra szolgáló műanyagok (amelyek nem tartoznak más osztályokba); nyomdabetűk; klisék.

21 Eszközök, edények és tartályok háztartási és konyhai célokra (nem nemesfémből és nem nemesfém bevonattal); fésűk és szivacsok; kefék (az ecsetek kivételével); kefegyártáshoz használt anyagok; takarító eszközök; vasforgács; nyers vagy félig megmunkált üveg (kivéve az építéshez használt üveget); üveg-, porcelán- és fajanszáruk, amelyek nem tartoznak más osztályokba.

25 Ruházati cikkek, cipők, kalapáruk.

28 Játékok, játékszerek; testnevelési és sportcikkek, amelyek nem tartoznak más osztályokba; karácsonyfadíszek.

35 Reklámozás; kereskedelmi ügyletek; kereskedelmi adminisztráció; irodai munkák.

38 Távközlés.

41 Nevelés; szakmai képzés; szórakoztatás; sport- és kulturális tevékenységek.

42 Tudományos és műszaki szolgáltatások, valamint az idetartozó tervezői és kutatói tevékenység; ipari elemző és kutató szolgáltatások; számítástechnikai hardver és szoftver tervezése és fejlesztése; jogi szolgáltatások.

---

(210) M 05 01492 **(220) 2004.01.13.**
(731) Rautaruukki Oyj, Helsinki (FI)
(740) DANUBIA Szabadalmi és Védjegy Iroda Kft., Budapest
(541) RUUKKI
(511) 6 Nem nemesfémek és ezek ötvözetei; fém építőanyagok; hordozható fémszerkezetek; fémanyagok vasúti vágányokhoz; nem elektromos fémkábelek és fémvezetékek; lakatosipari termékek, fém tömegcikkek; fémcsövek és csővezetékek; páncélszekrények; egyéb fémtermékek, amelyek nem tartoznak más osztályokba; ércek; fémlemezek, lapok, tekercsek, fémcsövek és idomok; burkolat nélkül vagy burkolattal.

35 Fémekkel és fémtermékekkel, fém- és nem fém építő-, konstrukciós, mérnöki és felszerelési anyagokkal, gépekkel és szerszámgépekkel, valamint gépjárművekkel kapcsolatos nagykereskedelmi és kiskereskedelmi szolgáltatások; franchise szolgáltatások.

40 Anyagmegmunkálás.

---

(210) M 05 01721 **(220) 2005.05.17.**
(731) Red Bull GmbH, Fuschl am See (AT)
(740) dr. Szamosi Katalin ügyvéd, S.B.G.& K. Budapesti Ügyvédi Iroda, Budapest
(591)

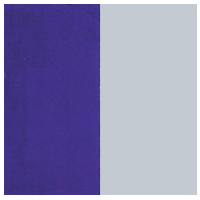

(511) 32 Energiaitalok.

---

(210) M 05 01059 **(220) 2005.03.22.**
(731) TV Products Kereskedelmi Kft., Győr (HU)
(541) SUPER CHOPPER
(511) 7 Gépek, ételek feldolgozására, nevezetesen reszelők, keverők, mixerek, dagasztók, húsdarálók, darálók és ételvágók, kávédarálók, gyümölcsprések, gyümölcs- és zöldségcentrifugák, zöldséghámozók, szeletelők, zöldségvágók, elektromos kések, késélező gépek, konzervnyitó gépek, mosogatógépek, mosógépek, centrifugák.

35 Hirdetésekre, árueladásra, az üzletág típusa szerint besorolt üzletekre és az eladások volumenének alakulására vonatkozó tájékoztatás; kereskedelmi információkat nyújtó üzleti tájékoztatás; hirdetés megbízás alapján; különféle áruk és szolgáltatások összegyűjtése mások számára annak érdekében, hogy a vásárlók megtekinthessék és megvásárolhassák ezeket az árukat és szolgáltatásokat; különféle árukra vonatkozó számítógépes megrendelési szolgáltatások nyújtása megbízás alapján, telefonon és számítógép-terminálokon keresztül; hirdetési célú bemutatók irányítása; telefonüzenet-rögzítő szolgáltatások; telefonhívások fogadását végző titkársági szolgáltatások; piackutatás számítógépes adatbázis segítségével; eladásösztönzés és hirdetések tervezése; üzletvezetés; üzleti kutatás; hirdetési és promóciós szolgáltatások, valamint ezekre vonatkozó tájékoztatás; globális számítógépes és médiahálózaton keresztül történő eladások lebonyolításával kapcsolatos adminisztráció.

---

(210) M 05 00510 **(220) 2005.02.07.**
(731) Robert W. Stewart, Budapest (HU)
(740) Kormos Ágnes egyéni szabadalmi ügyvivő, Budapest
(541) TASK FORCE GEAR
(511) 25 Ruházati cikkek.

42 Ruhatervezés.

---

(210) M 05 02690 **(220) 2005.08.17.**
(731) ING-HOME Ingatlanforgalmazó és Szolgáltató Korlátolt Felelősségű Társaság, Pécs (HU)
(740) dr. Pozsárkó Istvánné, Pécs

(546)

(511) 35 Reklámozás; kereskedelmi ügyletek; kereskedelmi adminisztráció; irodai munkák.

---

(210) M 06 00205 **(220) 2006.01.23.**
(731) Hortobágyi Nemzeti Park Igazgatóság, Debrecen (HU)
(740) dr. Szentjóbi Zoltán, Dr. Szentjóbi Ügyvédi Iroda, Debrecen
(546)

(511) 16 Papír, karton és ezen anyagokból készült termékek, amelyek nem tartoznak más osztályokba.

35 Reklámozás.

41 Nevelés, szakmai képzés, szórakozatás, sport- és kulturális tevékenység.

42 Tudományos és műszaki szolgáltatások.

43 Vendéglátási (élelmezési) szolgáltatások, ideiglenes szállásadás.

---

(210) M 05 00563 **(220) 2005.02.10.**
(731) TAURINVEST Kft., Budapest (HU)
(546)

(511) 4 Kenőanyagok.

12 Új és használt motorkerékpárok, alkatrészek, tartozékok, gumiabroncsok.

25 Motorosruházat és kiegészítők.

37 Motorszerviz, állapotfelmérés, gumiabroncs-szerelés.

---

(210) M 05 01248 **(220) 2005.05.23.**
(731) YOUR PC Kereskedelmi és Szolgáltató Korlátolt Felelősségű Társaság, Debrecen (HU)
(740) dr. Kalász Imre, Papp-Kalász-Tóth Ügyvédi Iroda, Debrecen
(546)

(511) 16 Festékezőasztalok (tintatartályok), festékezőszalagok, festékezővásznak iratmásoló gépekhez.

---

(210) M 05 02014 **(220) 2005.06.13.**
(731) St. Andrea Kft., Egerszalók (HU)
(740) dr. Halmos R. Péter, Halmos R. Ügyvédi Iroda, Eger
(541) akutyafáját
(511) 33 Gyümölcstartalmú alkoholos italok; alkoholos eszenciák; almaborok; borok; szeszes italok; égetett szeszes italok; aperitifek, emésztést elősegítő italok (tömény italok és likőrök).

---

(210) M 05 02371 **(220) 2005.07.15.**
(731) Otthonkalauz Kft., Győr (HU)
(591)

(511) 16 Reklámkiadványok; nyomtatott információs és regionális kiadványok; hírlevelek; újságok; folyóiratok; magazinok; nyomdaipari termékek; ismertető füzetek és különféle útmutatók; időszaki kiadványok; terjesztett útmutató és tájékoztató, szórakoztató programokra vonatkozó ismertetők, műsorkalauzok; könyvek; egyéb nyomtatott anyagok.

---

(210) M 05 02510 **(220) 2005.07.27.**
(731) Coortus Kft., Budapest (HU)
(740) Mészárosné Dónusz Katalin, S.B.G. & K. Szabadalmi Ügyvivői Iroda, Budapest
(546)

(511) 3 Szappanok, illatszerek, illóolajok, kozmetikai cikkek, hajmosó szerek, fogkrémek.

16 Papír-, karton és ezen anyagokból készült termékek, amelyek nem tartoznak más osztályba; nyomdaipari termékek; könyvkötészeti anyagok; fényképek; papíripari cikkek; irodai cikkek (bútorok kivételével); tanítási és oktatási anyagok (készülékek kivételével).

---

(210) M 05 02496 **(220) 2005.07.27.**
(731) SYDNEX Kft., Szerencs (HU)
(546)

(511) 16 Csomagoláshoz szolgáló műanyagok (amelyek más osztályokba nem tartoznak); szüretelőzsák, nagyméretű szemeteszsák, szemeteszsákok, szemetesbetét, szalagbehúzós szemetes, illatos szemeteszsák, takarófólia, simítózáras tasakok, hűtőtasak, uzsonnástasak; ruhaborító, illatos ruhaborító (levendula); jégkocka (jéggolyó) tasak; védőkesztyű (női-férfi); esőkabát; asztalterítő; zsinórfüles hordtáska; szalagfüles hordtáska.

---

(210) M 05 02502 **(220) 2005.07.27.**
(731) BERLIN-CHEMIE AG, Berlin (DE)
(740) dr. Szigeti Éva, DANUBIA Szabadalmi és Védjegy Iroda Kft., Budapest
(541) Flosin
(511) 5 Gyógyszerek; diétás anyagok gyógyászati használatra.

---

(210) M 05 03504 **(220) 2005.11.02.**
(731) Telkes Tanácsadó Zártkörűen Működő Részvénytársaság, Budapest (HU)
(740) dr. Kövér József ügyvéd, Budapest
(541) Telkes
(511) 35 Üzletviteli tanácsadás, szervezeti tanácsadás, általános és stratégiai tanácsadás, növekedési tanácsadás, vezetési tanácsadás.

41 Oktatás, szakmai tréningek, oktatáshoz kapcsolódó bármely kiegészítő szolgáltatás.

42 Számítástechnikai hardver és szoftver tervezése, fejlesztése, telepítése és ezekhez kapcsolódó tanácsadói és szakértői szolgáltatások.

44 Orvosi szolgáltatások; állatgyógyászati szolgáltatások; higiéniai és szépségápolási szolgáltatások emberek és állatok részére; mezőgazdasági, kertészeti és erdészeti szolgáltatások.

---

(210) M 05 02916 **(220) 2005.09.08.**
(731) Pesti Est Kft., Budapest (HU)
(740) dr. Schiffer András, Schiffer és Társai Ügyvédi Iroda, Budapest
(546)

(511) 16 Újságok, folyóiratok, könyvek és tanítási oktatási eszközök (készülékek kivételével).

35 Reklámozás és ügyletek.

38 Összeköttetések, közlések (értesítések, híradás).

41 Nevelés és szórakoztatás.

---

(210) M 05 02799 **(220) 2005.08.29.**
(731) BLOGTER Információszolgáltató Kft., Budapest (HU)
(740) id. Miskolczy Csaba Zoltán, Budapest
(546)

(511) 42 Tudományos és műszaki szolgáltatások, valamint az idetartozó tervezői és kutatói tevékenység; ipari elemző és kutató szolgáltatások; számítástechnikai hardver és szoftver tervezése és fejlesztése.

---

(210) M 05 02806 **(220) 2005.08.30.**
(731) SaveAs Információvédelmi Tanácsadó és Szolgáltató Korlátolt Felelősségű Társaság, Budapest (HU)
(740) dr. Zalán Gábor, Dr. Zalán Gábor Ügyvédi Iroda, Budapest
(541) EagleEyeOS
(511) 9 Adatfeldolgozó készülékek, CD-ROM-(kompakt) lemezek, csipek (integrált áramkörök), csuklótámaszok számítógép használatához, egér (informatikai), egéralátétek, hajlékony (floppy) lemezek, hordozható telefonok, integrált áramkörök, interfészek (informatikai), lemezadagolók, juke-boxok (informatikai), lemezmeghajtók (számítógépekhez), mágneses adathordozók, mágneskártyák, mágneslemezek, modemek, monitorok (hardver), monitorok (számítógépprogramok), navigációs berendezések járművekbe (fedélzeti számítógépek), noteszgépek, notebookok, nyomtatók számítógépekhez, nyomtatott áramkörök, operációs rendszerek számítógépekhez, optikai adathordozók, rádiótelefon-készülékek, számítógép-billentyűzetek, számítógép-memóriák, számítógépprogramok (letölthető), számítógépek, számítógép-perifériák, számítógépprogramok (rögzített).

42 Kutatás és fejlesztés (mások részére), műszaki kutatás, számítógépprogramok adatainak és adatoknak az átalakítása, számítógépprogramok installációja, számítógépprogramok sokszorosítása, számítógépek kölcsönzése, számítógépes adatok helyreállítása, számítógépes rendszerek tervezése, számítógépes rendszerelemzés, számítógéphardverrel kapcsolatos tanácsadás, számítógépprogramok kidolgozása, számítógépprogramok korszerűsítése, számítógépprogramok kölcsönzése, számítógép-programozás, számítógépszoftver fenntartása, szellemi tulajdon licencek adása.

---

(210) M 06 00482 **(220) 2006.02.10.**
(731) Rentschler Arzneimittel GmbH, Laupheim (DE)
(300) 305 55 659 2005.09.16. DE
(740) dr. Szamosi Katalin, S.B.G. & K. Szabadalmi Ügyvivői Iroda, Budapest
(541) Pré Control
(511) 5 Elsősorban terhesség és ovuláció kimutatására szolgáló diagnosztikai készítmények.

---

(210) M 06 00402 **(220) 2006.02.07.**
(731) Büki Üdítő Kft., Budapest (HU)
(740) dr. Gayer Gyula, Gayer és Társai Ügyvédi Iroda, Budapest
(546)

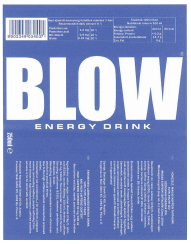

(511) 32 Energiaitalok.

---

(210) M 06 00415 **(220) 2006.02.07.**
(731) Órás István, Szentendre (HU)
(541) Grizico
(511) 3 Fehérítőkészítmények és egyéb, mosásra szolgáló anyagok; tisztító-, fényesítő-, súroló- és csiszolószerek; szappanok; illatszerek, illóolajok, kozmetikai cikkek, hajmosó szerek; fogkrémek.

5 Gyógyszerészeti és állatgyógyászati készítmények; egészségügyi készítmények gyógyászati használatra; diétás anyagok gyógyászati használatra, bébiételek; tapaszok, kötszeranyagok; fogtömő anyagok és fogászati mintázóanyagok; fertőtlenítőszerek; kártékony állatok irtására szolgáló készítmények; gombaölő szerek (fungicidek), gyomirtó szerek (herbicidek).

18 Bőr és bőrutánzatok, ezen anyagokból készült olyan termékek, amelyek nem tartoznak más osztályokba; állatbőrök és irhák; utazótáskák és bőröndök; esernyők, napernyők és sétapálcák; ostorok, hámok, nyergek lószerszámok.

25 Ruházati cikkek, cipők, kalapáruk.

28 Játékok, játékszerek; testnevelési és sportcikkek, amelyek nem tartoznak más osztályokba; karácsonyfadíszek.

29 Hús, hal-, baromfi- és vadhús; húskivonatok; tartósított, szárított és főzött gyümölcsök és zöldségek; zselék, lekvárok (dzsemek), kompótok; tojások, tej és tejtermékek; étkezési olajok és zsírok.

30 Kávé, tea, kakaó, cukor, rizs, tápióka, ságó, kávépótló szerek; lisztek és más gabonakészítmények, kenyér, péksütemények és cukrászsütemények, fagylaltok; méz, melaszszirup; élesztő, sütőporok; só, mustár; ecet, fűszeres mártások; fűszerek; jég.

32 Sörök; ásványvizek, szénsavas vizek és egyéb alkoholmentes italok; gyümölcsitalok és gyümölcslevek; szörpök és más készítmények.

33 Alkoholtartalmú italok (a sörök kivételével).

34 Dohány; dohányzási cikkek: gyufák.

---

(210) M 06 00627 **(220) 2006.02.22.**
(731) Full Media Médiapiaci Tanácsadó Korlátolt Felelősségű Társaság, Budapest (HU)
(541) GYERÜNK A MOZIBA BE
(511) 9 Tudományos célra szolgáló, tengerészeti, földmérő, villamos, fényképészeti, mozgóképi, optikai, súlymérő, egyéb mérő-, jelző-, ellenőrző (felügyeleti), életmentő és oktatóberendezések és felszerelések; hangok vagy képek rögzítésére, továbbítására, másolására szolgáló készülékek; mágneses adathordozók, hanglemezek; automata elosztóberendezések és szerkezetek érmebedobással működő készülékekhez; regiszteres pénztárgépek, számológépek, adatfeldolgozó berendezések és számítógépek; tűzoltó készülékek.

16 Papír, karton és ezen anyagokból készült termékek, amelyek nem tartoznak más osztályokba; nyomdaipari termékek; könyvkötészeti anyagok; fényképek; papíripari cikkek, papíripari vagy háztartási ragasztóanyagok; anyagok művészek részére; ecsetek; írógépek és irodai cikkek (bútorok kivételével); tanítási és oktatási anyagok (készülékek kivételével); csomagolásra szolgáló műanyagok (amelyek nem tartoznak más osztályokba); nyomdabetűk; klisék.

25 Ruházati cikkek, cipők, kalapáruk.

35 Reklámozás; kereskedelmi ügyletek; kereskedelmi adminisztráció; irodai munkák.

41 Nevelés; szakmai képzés; szórakoztatás; sport- és kulturális tevékenységek.

---

(210) M 06 00679 **(220) 2006.02.27.**
(731) INFORM MÉDIA Kft., Debrecen (HU)
(740) dr. Szentjóbi Zoltán, Dr. Szentjóbi Ügyvédi Iroda, Debrecen
(546)

(511) 16 Nyomtatványok, újságok, folyóiratok.

---

(210) M 06 01683 **(220) 2006.05.12.**
(731) Nagy Ervin, Akasztó (HU)
(541) AQUA DOLINA
(511) 32 Víz, ásványvizek, szénsavas vizek.

---

(210) M 06 01020 **(220) 2006.03.24.**
(731) KAISER 2000 Kft., Érpatak (HU)
(546)

(511) 33 Alkoholtartalmú italok (sörök kivételével).

43 Vendéglátás-szolgáltatás.

---

(210) M 06 01796 **(220) 2006.05.23.**
(731) Kiss Borászat Kft., Tabdi (HU)
(740) dr. Mudra Zoltán, Hauk és Mudra Ügyvédi Iroda, Szeged
(541) RETRO
(511) 32 Sörök, ásványvizek, szénsavas vizek és egyéb alkoholmentes italok, gyümölcsitalok és gyümölcslevek, szörpök és más készítmények italokhoz.

---

(210) M 06 00950 **(220) 2006.03.21.**
(731) E.ON Ruhrgas AG, Essen (DE)
(740) dr. Szamosi Katalin, S.B.G. & K. Budapesti Ügyvédi Iroda, Budapest
(546)

(511) 4 Tüzelőanyagok (beleértve a motorbenzineket), különösen földgáz.

16 Nyomdaipari termékek, különösen nyomtatványok, könyvek, brosúrák, prospektusok, tananyagok és oktatási anyagok (készülékek kivételével).

35 Marketingszolgáltatások; piackutatás és piacelemzés; reklám, különösen reklámtechnikai tanácsadás, reklámügynökségi szolgáltatások, különösen interneten; reklámműveletek tervezése és kivitelezése; postai úton történő reklámakciók; vásárok szervezése ipari és reklámcélokra; reklámelőadások és termékismertető rendezvények reklámcélokra; hirdetés a sajtóban; szalagreklám sportstadionokban; reklámcikkek fejlesztése és elosztása; kereskedelmi, valamint reklám- és promóciós szerződések közvetítése harmadik fél részére; szervezési és üzemgazdasági tanácsadás; adatbanki szolgáltatások.

39 Szállítási szolgáltatások; energia, égési hő és tüzelőanyag szállítása és elosztása, különösen légnemű tüzelőanyagok szállítása és elosztása csővezetékeken; tüzelőanyagok tárolása, különösen föld alatti pórusos és üreges tárolás.

42 Technológiai szolgáltatások, különösen az energiaszektorban; műszaki tanácsadás és tervezés, különösen az energiaszektorban; mérnöki tanácsadás, különösen az energiaszektorban beleértve a gázszállítás és gázfelhasználás területét; műszaki energia tanácsadás; műszaki kalkulációk; műszaki szakvélemények készítése az energiaszektorban; műszaki fejlesztési szolgáltatások az energiaszektorban, különösen gázszállítási és gázfelhasználási fejlesztés; adatfeldolgozási programok készítése és műszaki gondozása, különösen az energia területén; adatbank felállítása és működtetése.

---

(210) M 06 00750 **(220) 2006.03.06.**
(731) Virtual-Fruit Kft., Budapest (HU)
(740) dr. Kovári Zoltán, ADVOPATENT Szabadalmi és Védjegy Iroda, Budapest
(541) A GYÜMÖLCSÖZŐ KAPCSOLAT
(511) 31 Mezőgazdasági, kertészeti, erdészeti termékek és magok, amelyek nem tartoznak más osztályokba; friss gyümölcsök és zöldségek; vetőmagok, élő növények és virágok.

39 Szállítás; áruk csomagolása és raktározása; különösen gyümölcsök és zöldségek csomagolása, raktározása és szállítása; csomagolási, raktározási és szállítási szolgáltatások online megrendelése; csomagolással, szállítással és raktározással kapcsolatos mindennemű információnyújtás, különösen online információnyújtás.

---

(210) M 06 01336 **(220) 2006.04.18.**
(731) MILKO Kft., Ercsi (HU)
(740) dr. Illés Attila József, Dr. Csontos és Társai Ügyvédi Iroda, Budapest
(541) Gastro Hús
(511) 29 Disznóhús; fésűskagyló (nem élő); garnélarákok (nem élő); hal (nem élő); hal, tartósított; halból készített ételek; halenyv, zselatin táplálkozáshoz; halfilé; halhús emberi fogyasztásra; halkonzervek; hentesáruk; heringek, homár (nem élő); hús; hús, tartósított; húskivonatok; húskocsonya; húskonzervek; húsleves, erőleves; húsleves koncentrátumok; húsleveshez (táptalajhoz) készítmények; kagylók, ehető (nem élő); kagylók (nem élő); kolbász, languszták (nem élő); lazac; máj; májpástétom; osztriga (nem élő); pacal; rákfélék, keménytestű (nem élő); rákok, folyami (nem élő); sonka, sózott hal; sózott hús; szalonna; szardella, ajóka; szardínia; tengeri rákok, apró (nem élő); tonhal; vadhús; állati velő táplálkozási célra.

---

(210) M 06 01486 **(220) 2006.04.28.**
(731) INVENTOR Média Lap- és Könyvkiadó Szolgáltató Korlátolt Felelősségű Társaság, Budapest (HU)
(740) dr. Szentes Béla, Szentes Ügyvédi Iroda, Budapest
(546)

(511) 9 Tudományos célra szolgáló, tengerészeti, földmérő, villamos, fényképészeti, mozgóképi, optikai, súlymérő, egyéb mérő-, jelző-, ellenőrző (felügyeleti), életmentő és oktatóberendezések és felszerelések; hangok vagy képek rögzítésére, továbbítására, másolására szolgáló készülékek; mágneses adathordozók, hanglemezek; automata áruelosztó berendezések és szerkezetek érmebedobással működő készülékekhez; regiszteres pénztárgépek, számológépek, adatfeldolgozó berendezések és számítógépek; tűzoltó készülékek.

16 Papír, karton és ezen anyagokból készült termékek, amelyek nem tartoznak más osztályokba; nyomdaipari termékek; könyvkötészeti anyagok; fényképek; papíripari cikkek, papíripari vagy háztartási ragasztóanyagok; anyagok művészek részére; ecsetek; írógépek és irodai cikkek (bútorok kivételével); tanítási és oktatási anyagok (készülékek kivételével); csomagolásra szolgáló műanyagok (amelyek nem tartoznak más osztályokba); nyomdabetűk; klisék.

25 Ruházati cikkek, cipők, kalapáruk.

---

(210) M 06 01812 **(220) 2006.05.24.**
(731) Fonte Viva Termelő és Kereskedelmi Korlátolt Felelősségű Társaság, Kaposvár (HU)
(541) MARINUS
(511) 32 Alkoholmentes italok; ásványvíz.

---

(210) M 06 01824 **(220) 2006.05.25.**
(731) ITALTREND Kft., Budapest (HU)
(591)

ERDÉSZ

(511) 33 Alkoholos gyümölcskivonatok, alkoholos italok (a sörök kivételével), almaborok, borok, égetett szeszes italok, gyümölcstartalmú alkoholos italok, likőrök, lőre, csiger, szeszes italok, vodka, whisky.

---

(210) M 06 01141 **(220) 2006.04.03.**
(731) MINTACOOP 2000 Kft., Budapest (HU)
(740) Kunvári Antal reklámszakértő, Budapest
(591)

MINTACOOP 2000 KFT

(511) 9 Pénztárgépek.

37 Irodagépek, pénztárgépek felszerelése, karbantartása, javítása.

---

(210) M 06 01134 **(220) 2006.04.03.**
(731) Ammerland Hungary Kereskedelmi Kft., Budapest (HU)
(740) dr. Bozsó Brigitta, Dessewffy, Dávid és Társai Ügyvédi Iroda, Budapest
(546)

(511) 29 Sajtok.

---

(210) M 06 02075 **(220) 2006.06.13.**
(731) Magyar Nemzeti Üdülési Alapítvány, Budapest (HU)
(740) dr. Pál András, Dr. Rédei Katalin és dr. Pál Tibor Ügyvédi Iroda, Budapest
(541) ÜDÜLÉSI CSEKK
(511) 16 Papír, karton és ezen anyagokból készült termékek, amelyek nem tartoznak más osztályokba; nyomdaipari termékek; könyvkötészeti anyagok; fényképek; papíripari cikkek, papíripari vagy háztartási ragasztóanyagok; anyagok művészek részére; ecsetek; írógépek és irodai cikkek (bútorok kivételével); tanítási és oktatási anyagok (készülékek kivételével); csomagolásra szolgáló műanyagok (amelyek nem tartoznak más osztályokba); nyomdabetűk; klisék.

35 Reklámozás; kereskedelmi ügyletek; kereskedelmi adminisztráció; irodai munkák.

36 Biztosítás; pénzügyi ügyletek; valutaügyletek; ingatlanügyletek.

---

(210) M 06 02395 **(220) 2006.07.14.**
(731) Magyar Rádió Zrt., Budapest (HU)
(740) Koblenczné dr. Kocsis Noémi Andrea jogtanácsos, Budapest
(541) Szülőföldünk
(511) 16 Papír, karton és ezen anyagokból készült termékek, amelyek nem tartoznak más osztályokba; nyomdaipari termékek; könyvkötészeti anyagok; fényképek; papíripari cikkek, papíripari vagy háztartási ragasztóanyagok; anyagok művészek részére; ecsetek; írógépek és irodai cikkek (bútorok kivételével); tanítási és oktatási anyagok (készülékek kivételével); csomagolásra szolgáló műanyagok (amelyek nem tartoznak más osztályokba); nyomdabetűk; klisék.

35 Reklámozás; kereskedelmi ügyletek; kereskedelmi adminisztráció; irodai munkák.

38 Távközlés.

41 Nevelés; szakmai képzés; szórakoztatás; sport- és kulturális tevékenységek.

---

(210) M 06 02757 **(220) 2006.08.11.**
(731) dr. Chen Zhen, Budapest (HU)
(546)

(511) 30 Teák.

---

(210) M 06 02758 **(220) 2006.08.11.**
(731) dr. Chen Zhen, Budapest (HU)
(546)

(511) 30 Teák.

(210) M 06 02432 **(220) 2006.07.14.**
(731) STADA Arzneimittel AG, Bad Vilbel (DE)
(740) ifj. Szentpéteri Ádám, S.B.G. & K. Budapesti Ügyvédi Iroda, Budapest
(541) RAMISTADA
(511) 5 Gyógyszerészeti és állatgyógyászati készítmények; egészségügyi készítmények orvosi célokra; diétás anyagok orvosi használatra, bébiételek; ragtapaszok, sebkötöző anyagok; fogtömő anyagok, fogorvosi viaszok; fertőtlenítőszerek, készítmények kártevők elpusztítására; fungicidek, herbicidek.

---

(210) M 06 02599 **(220) 2006.07.27.**
(731) Master Good Kft., Kisvárda (HU)
(740) dr. Földes Tamás, Földes és Társa Ügyvédi Iroda, Debrecen
(546)

(511) 29 Hús, hal-, baromfi- és vadhús, húskivonatok.

---

(210) M 06 02600 **(220) 2006.07.27.**
(731) Bárány László, Nyírkércs (HU)
(740) dr. Földes Tamás, Földes és Társa Ügyvédi Iroda, Debrecen
(546)

(511) 29 Hús, baromfi- és húskivonatok.

---

(210) M 06 02601 **(220) 2006.07.27.**
(731) Bárány László, Nyírkércs (HU)
(740) dr. Földes Tamás, Földes és Társa Ügyvédi Iroda, Debrecen
(546)

(511) 29 Hús, baromfi- és húskivonatok.

---

(210) M 06 02603 **(220) 2006.07.27.**
(731) Bárány László, Nyírkércs (HU)
(740) dr. Földes Tamás, Földes és Társa Ügyvédi Iroda, Debrecen
(546)

(511) 29 Hús, baromfi- és húskivonatok.

---

(210) M 06 02604 **(220) 2006.07.27.**
(731) Bárány László, Nyírkércs (HU)
(740) dr. Földes Tamás, Földes és Társa Ügyvédi Iroda, Debrecen
(546)

(511) 29 Hús, baromfi- és húskivonatok.

---

(210) M 06 02605 **(220) 2006.07.27.**
(731) Bárány László, Nyírkércs (HU)
(740) dr. Földes Tamás, Földes és Társa Ügyvédi Iroda, Debrecen
(546)

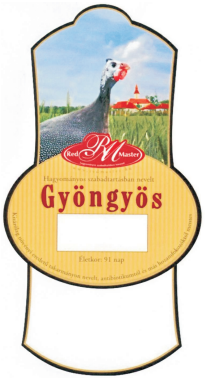

(511) 29 Hús, baromfi- és húskivonatok.

---

(210) M 06 02606 **(220) 2006.07.27.**
(731) Rózsahegyi Zoltán Borászati, Mezőgazdasági és Kereskedelmi Korlátolt Felelősségű Társaság, Budapest (HU)
(740) dr. Sulán Brigitta, Dr. Sulán Ügyvédi Iroda, Budapest
(541) ROSEHILL
(511) 33 Alkoholtartalmú italok (a sörök kivételével).

---

(210) M 06 02609 **(220) 2006.07.27.**
(731) ORION Elektronikai Kft., Budapest (HU)
(740) dr. Vida Sándor, DANUBIA Szabadalmi és Védjegy Iroda Kft., Budapest
(541) ORION
(511) 35 Reklámozás; kereskedelmi ügyletek; kereskedelmi adminisztráció; irodai munkák.
39 Szállítás, áruk csomagolása és raktározása, utazásszervezés.

---

(210) M 06 02610 **(220) 2006.07.27.**
(731) MULTIPROJEKT Kft., Budaörs (HU);
AQUAPROJEKT Kft., Budapest (HU)
(541) MULTIFLOCC
(511) 40 Víz-, és szennyvíztisztítás, iszapkezelés.

---

(210) M 06 02611 **(220) 2006.07.27.**
(731) Barkó Péter, Budapest (HU)
(546)

(511) 6 Ablakkeretek, ablaktokok fémből; ablakkilincsek fémből; ablakredőnyök, zsaluk fémből; ablakszárnyrögzítők fémből; ablakszerelvények fémből; ablakvasalások; ajtókopogtatók; ajtóvasalások; fémablakok; fémajtók; zsalugáterek fémből.

19 Ablakkeretek, ablaktokok nem fémből; ablakok nem fémből; ajtók nem fémből; ajtókeretek, ajtótokok nem fémből, redőnyök nem fémből.

---

(210) M 06 02612 **(220) 2006.07.27.**
(731) Viacom International Inc. (Delaware állam törvényei szerint működő vállalat), New York, New York (US)
(740) dr. Sasvári Gabriella, S.B.G. & K. Budapesti Ügyvédi Iroda, Budapest
(541) RETURN OF THE BOYLAND
(511) 41 Szórakoztatószolgáltatások, termelés, előkészítés, bemutatás, televízió- és rádióprogramok és filmek kölcsönzése és elosztása, animációs filmek hang- és videofelvétel interaktív médián keresztül és kívül, beleértve vezeték nélküli kommunikációs berendezések és az internet; élő szórakoztatási produkciók bemutatása, televíziós szórakoztató műsorok bemutatása; tévéprogramok zenei bemutatása, könyvek kiadása, magazinok és folyóiratok; nevelési és útmutató anyagok kölcsönzése és készítése; szervezés, oktatási, kulturális, szórakoztató szándékú események és bemutatók, interaktív médián keresztül és kívül; szervezés, versenyek, mérkőzések, játékok, bemutatók, sportesemények, műsorok, utcai műsorok, színpadi műsorok, színházi előadások, koncertek, élő műsorok és közönségtalálkozó események bemutatója, interaktív játékok szervezése, szórakoztatás és oktatás; az összes fent említett szolgáltatás rendelése globális számítógépes hálózaton és más (interaktív) kommunikációs hálózaton keresztül, beleértve a hálózaton kívüli kommunikációs berendezéseket és az internetet.

---

(210) M 06 02613 **(220) 2006.07.27.**
(731) United Parcel Service of America, Inc., Atlanta, Georgia (US)
(740) dr. Sasvári Gabriella, S.B.G. & K. Budapesti Ügyvédi Iroda, Budapest
(541) UPS WORLDWIDE SAVER
(511) 35 Az áruszállításban név szerint számítógéppel nyomon követhető csomag és rakományszállítás; nemzetközi és hazai áruszállításról és kézbesítésről számítógépesített információ biztosítása; információnyújtás és árukövetési információ biztosítása a harmadik fél részére figyelemmel kísérve a csomag felvételét és kézbesítését internetes és telefonos hozzáférés segítségével.

39 Személyes tulajdon szállítása és kézbesítése repülőgéppel, vonattal, hajóval és motorral; raktározás, tárolás, rakodás, gondos visszajuttatás és kézbesítés a személyes tulajdon szállításánál és átadásánál.

---

(210) M 06 02680 **(220) 2006.08.03.**
(731) Axel Springer-Budapest Kiadói Korlátolt Felelősségű Társaság, Budapest (HU)
(740) Kálmán, Szilasi, Sárközy és Társai Ügyvédi Iroda, Budapest
(546)

(511) 9 Tudományos célra szolgáló, tengerészeti, földmérő, villamos, fényképészeti, mozgóképi, optikai, súlymérő, egyéb mérő-, jelző-, ellenőrző (felügyeleti), életmentő és oktatóberendezések és felszerelések; hangok vagy képek rögzítésére, továbbítására, másolására szolgáló készülékek; mágneses adathordozók, hanglemezek; automata árueloszto berendezések és szerkezetek érmebedobással működő készülékekhez; regiszteres pénztárgépek, számológépek, adatfeldolgozó berendezések és számítógépek; tűzoltó készülékek.

16 Papír, karton és ezen anyagokból készült termékek, amelyek nem tartoznak más osztályokba; nyomdaipari termékek; könyvkötészeti anyagok; fényképek; papíripari cikkek, papíripari vagy háztartási ragasztóanyagok; anyagok művészek részére; ecsetek; írógépek és irodai cikkek (bútorok kivételével); tanítási és oktatási anyagok (készülékek kivételével); csomagolásra szolgáló műanyagok (amelyek nem tartoznak más osztályokba); nyomdabetűk; klisék.

35 Reklámozás; kereskedelmi ügyletek; kereskedelmi adminisztráció; irodai munkák.

38 Távközlés.

41 Nevelés; szakmai képzés; szórakoztatás; sport- és kulturális tevékenységek.

---

(210) M 06 02724 **(220) 2006.08.09.**
(731) Németh Viktória, Törökbálint (HU)
(541) PEARL OF EUROPE
(511) 41 Rendezvénysorozat.

---

(210) M 06 02824 **(220) 2006.08.21.**
(731) S.C. Johnson & Son, Inc., Racine, Wisconsin (US)
(740) dr. Szamosi Katalin, S.B.G. & K. Szabadalmi Ügyvivői Iroda, Budapest
(541) OFF! ACTIVE
(511) 5 Gyomirtó szerek kártékony állatok irtására szolgáló készítmények; rovarölő szerek; molytalanító szerek; rovarriasztó szerek, gombaölő szerek (fungicidek), patkányirtó szerek.

---

(210) M 06 02825 **(220) 2006.08.21.**
(731) Unilever N.V., Rotterdam (NL)
(740) ifj. Szentpéteri Ádám, S.B.G. & K. Szabadalmi Ügyvivői Iroda, Budapest
(546)

(511) 3 Mosószerek; készítmények és anyagok mosodai használatra; szövetkondicionáló készítmények, szövetlágyítók; fehérítőkészítmények; folteltávolító készítmények; dezodoráló és frissítő készítmények ruhákhoz és textíliákhoz; szappanok; szappanok textíliák tisztításához; készítmények ruhák és textilek kézi mosásához; mosodai keményítő; tisztító-, fényesítő-, súroló- és csiszolókészítmények.

(210) M 06 02876 **(220) 2006.08.28.**
(731) YIBO Kft., Budapest (HU)
(546)

(511) 25 Ruházati cikkek, cipők, kalapáruk.

---

(210) M 06 02877 **(220) 2006.08.28.**
(731) YIBO Kft., Budapest (HU)
(541) YIBO
(511) 25 Ruházati cikkek, cipők, kalapáruk.

---

(210) M 06 02878 **(220) 2006.08.28.**
(731) Poller Roland, Bonyhád (HU)
(541) VISION CENTRUM - Középpontban a látás - Látás és élmény
(511) 9 Tudományos célra szolgáló tengerészeti, földmérő, villamos, fényképészeti, mozgóképi, optikai, súlymérő, egyéb mérő-, jelző-, ellenőrző (felügyeleti), életmentő és oktatóberendezések és felszerelések; hangok vagy képek rögzítésére, továbbítására, másolására szolgáló készülékek; mágneses adathordozók, hanglemezek; automata árueloszto berendezések és szerkezetek érmebedobással működő készülékekhez; regiszteres pénztárgépek, számológépek, adatfeldolgozó berendezések és számítógépek; tűzoltó készülékek; szemüvegek, szemüvegkeretek, szemüvegtokok, napszemüvegek, szemüvegzsinór, szemüveglánc; fényképező vagy filmfelvevő gépek, vetítőkészülékek és vetítőlámpák, videokamerák és fényképészeti objektívok; egyéb fényképészeti vagy filmezési készülékek, műszerek vagy anyagok; látcsövek, teleszkópok, távcsövek, mikroszkópok, nyeles nagyítóüvegek; optikai lencsék, kontaktlencsék, szemüveglencsék; egyéb optikai készülékek, műszerek vagy anyagok; számítógépek, számológépek, adatátviteli és adatfeldolgozó berendezések, számítógép-perifériák, számítógépes oktatóberendezések és felszerelések, valamint szöveg- és képtovábbító (távközlő) és reprodukáló berendezések, videoberendezések, optikai adat- és képtároló és feldolgozó berendezések, képfeldolgozó berendezések, továbbá számítógépprogramok általában és különösen ilyen gépekhez és berendezésekhez.

35 Reklámozás; kereskedelmi ügyletek; kereskedelmi adminisztráció; irodai munkák.

44 Orvosi szolgáltatások; állatgyógyászati szolgáltatások; higiéniai és szépségápolási szolgáltatások emberek és állatok részére; mezőgazdasági, kertészeti és erdészeti szolgáltatások; optikusok szolgáltatásai, szemvizsgálat, szemüvegkészítés.

---

(210) M 06 02879 **(220) 2006.08.28.**
(731) Poller Roland, Bonyhád (HU)
(541) VISION POINT
(511) 9 Tudományos célra szolgáló tengerészeti, földmérő, villamos, fényképészeti, mozgóképi, optikai, súlymérő, egyéb mérő-, jelző-, ellenőrző (felügyeleti), életmentő és oktatóberendezések és felszerelések; hangok vagy képek rögzítésére, továbbítására, másolására szolgáló készülékek; mágneses adathordozók, hanglemezek; automata árueloszto berendezések és szerkezetek érmebedobással működő készülékekhez; regiszteres pénztárgépek, számológépek, adatfeldolgozó berendezések és számítógépek; tűzoltó készülékek; szemüvegek, szemüvegkeretek, szemüvegtokok, napszemüvegek, szemüvegzsinór, szemüveglánc; fényképező vagy filmfelvevő gépek, vetítőkészülékek és vetítőlámpák, videokamerák és fényképészeti objektívok; egyéb fényképészeti vagy filmezési készülékek, műszerek vagy anyagok; látcsövek, teleszkópok, távcsövek, mikroszkópok, nyeles nagyítóüvegek; optikai lencsék, kontaktlencsék, szemüveglencsék; egyéb optikai készülékek, műszerek vagy anyagok; számítógépek, számológépek, adatátviteli és adatfeldolgozó berendezések, számítógépperiférián, számítógépes oktatóberendezések és felszerelések, valamint szöveg- és képtovábbító (távközlő) és reprodukáló berendezések, videoberendezések, optikai adat- és képtároló és feldolgozó berendezések, képfeldolgozó berendezések, továbbá számítógépi programok általában és különösen ilyen gépekhez és berendezésekhez.

35 Reklámozás; kereskedelmi ügyletek; kereskedelmi adminisztráció; irodai munkák.

44 Orvosi szolgáltatások; állatgyógyászati szolgáltatások; higiéniai és szépségápolási szolgáltatások emberek és állatok részére; mezőgazdasági, kertészeti és erdészeti szolgáltatások; optikusok szolgáltatásai, szemvizsgálat, szemüvegkészítés.

---

(210) M 06 02880 **(220) 2006.08.28.**
(731) Poller Roland, Bonyhád (HU)
(541) VISION CENTER - látáscentrum - Ha fontos a látása
(511) 9 Tudományos célra szolgáló tengerészeti, földmérő, villamos, fényképészeti, mozgóképi, optikai, súlymérő, egyéb mérő-, jelző-, ellenőrző (felügyeleti), életmentő és oktatóberendezések és felszerelések; hangok vagy képek rögzítésére, továbbítására, másolására szolgáló készülékek; mágneses adathordozók, hanglemezek; automata árueloszto berendezések és szerkezetek érmebedobással működő készülékekhez; regiszteres pénztárgépek, számológépek, adatfeldolgozó berendezések és számítógépek; tűzoltó készülékek; szemüvegek, szemüvegkeretek, szemüvegtokok, napszemüvegek, szemüvegzsinór, szemüveglánc; fényképező vagy filmfelvevő gépek, vetítőkészülékek és vetítőlámpák, videokamerák és fényképészeti objektívok; egyéb fényképészeti vagy filmezési készülékek, műszerek vagy anyagok; látcsövek, teleszkópok, távcsövek, mikroszkópok, nyeles nagyítóüvegek; optikai lencsék, kontaktlencsék, szemüveglencsék; egyéb optikai készülékek, műszerek vagy anyagok; számítógépek, számológépek, adatátviteli és adatfeldolgozó berendezések, számítógépperiférián, számítógépes oktatóberendezések és felszerelések, valamint szöveg- és képtovábbító (távközlő) és reprodukáló berendezések, videoberendezések, optikai adat- és képtároló és feldolgozó berendezések, képfeldolgozó berendezések, továbbá számítógépi programok általában és különösen ilyen gépekhez és berendezésekhez.

35 Reklámozás; kereskedelmi ügyletek; kereskedelmi adminisztráció; irodai munkák.

44 Orvosi szolgáltatások; állatgyógyászati szolgáltatások; higiéniai és szépségápolási szolgáltatások emberek és állatok részére; mezőgazdasági, kertészeti és erdészeti szolgáltatások; optikusok szolgáltatásai, szemvizsgálat, szemüvegkészítés.

---

(210) M 06 02881 **(220) 2006.08.28.**
(731) Balogh János, Nyíregyháza (HU)
(546)

(511) 37 Építkezés; javítás; szerelési szolgáltatások; javítási tárgyú információk, külső és belső festés, raktárak építése és javítása, szigetelési szolgáltatások (építés), tetőfedő munkák, építés, építési tárgyú információk, építkezések felügyelete (irányítása), építmények lebontása, építőipari gépek kölcsönzése, épületek (belső) tisztítása, épületek tisztítása (külső felületé), öntözőberendezések üzembe helyezése és javítása, vízszigetelés (építőipar), állványozás, kőművesmunkák.

---

(210) M 06 02882 **(220) 2006.08.28.**
(731) Fujian Putian Shuangchi Sports Goods Co., Ltd., Putian City, Fujian Province (CN)
(740) dr. Miskolczi Mária ügyvéd, Budapest

(546)

(511) 25 Lábbelik, sportcipők, futballcipők, hegymászócipők, tornacipők, sporttrikók, hurkolt/kötöttáruk, fejfedők, nyakkendők, kesztyűk (ruházat).

---

(210) M 06 02884 **(220) 2006.08.28.**
(731) SC PS Intex SA, Temesvár (RO)
(740) dr. Juhász János, Juhász, Császár, Csvila Ügyvédi Iroda, Szeged

(546)

(511) 11 Világító-, fűtő-, gőzfejlesztő, főző-, hűtő-, szárító-, szellőztető-, vízszolgáltató és egészségügyi berendezések.

---

(210) M 06 02359 **(220) 2006.07.11.**
(731) Sylvain Húsipari Kft., Szolnok (HU)
(740) dr. Vida Sándor, DANUBIA Szabadalmi és Védjegy Iroda Kft., Budapest

(546)

(511) 17 Műanyag-csomagolás.

29 Húsipari termékek.

---

(210) M 06 02827 **(220) 2006.08.22.**
(731) Töröcsik Jenő, Jászalsószentgyörgy (HU); Tamássy Zsolt, Budapest (HU)
(740) dr. Hazai Kinga, Dr. Kéri - dr. Hazai Ügyvédi Iroda, Budapest
(541) CASH OR DARE
(511) 38 Távközlés.

41 Nevelés; szakmai képzés; szórakoztatás; sport- és kulturális tevékenységek.

42 Tudományos és műszaki szolgáltatások, valamint az idetartozó tervezői és kutatói tevékenység; ipari elemző és kutató szolgáltatások; számítástechnikai hardver és szoftver tervezése és fejlesztése; jogi szolgáltatások.

---

(210) M 06 02830 **(220) 2006.08.22.**
(731) BBK Electronics Corporation Limited, Hong Kong (CN)
(740) Mészáros Katalin, BUDAPATENT Szabadalmi és Védjegy Iroda Kft., Budapest

(546)

(511) 9 Készülékek hang vagy képek felvételére, átvitelére vagy visszaadására, plazma és folyadékkristályos televíziókészülékek, televíziókészülékek, hordozható televíziókészülékek, DVD-lejátszók, házimozik, DVD-s mikrorendszerek, DVD-s minirendszer, akusztikai redszerek, kazettás magnók, beleértve az autó sztereómagnókat, hordozható rádiók, ébresztőórás rádió, mikrofonok, MP3-lejátszók, hordozható CD/MP3 lejátszók, digitális kamerák, elektromos kábelek és huzalok, videomagnók, audiolejátszók, digitális fényképezőgépek, telefonkészülékek, mobiltelefonok; mágneses adatokat közvetítő eszközök, hanglemezek.

37 Javítási és műszaki karbantartási szolgáltatások.

---

(210) M 06 02437 **(220) 2006.07.17.**
(731) TIME-X JEANS Kft., Budapest (HU)
(740) Paksi Gabriella, Budapest
(541) ZILLION
(511) 25 Ruházat, cipő, kalapáru.

---

(210) M 06 02614 **(220) 1999.01.20.**
(731) SER Systeme AG, Neustadt/Wied (DE)
(740) DANUBIA Szabadalmi és Védjegy Iroda Kft., dr. Takács Zoltán, Budapest

(546)

(511) 9 Számítógépszoftverek, beleértve elektronikus adatfeldolgozó programok és adatbázisok; adatfeldolgozó programokat és adatbázisokat tartalmazó olvasható adathordozó berendezések.

16 Felhasználói kézikönyvek számítógépes szoftverekhez, valamint számítógépszoftver-dokumentációk.

42 Számítógépes szoftverek, így elektronikus adatfeldolgozó programok és adatbázisok készítése és karbantartása (tökéletesítése és korszerűsítése); az elektronikus adatfeldolgozás területén végzett műszaki szaktanácsadás, szakvélemény és egyéb műszaki szolgáltatások biztosítása.

---

(210) M 06 02616 **(220) 2006.07.28.**
(731) Eurotex Ipari és Szolgáltató Kft., Hódmezővásárhely (HU)

(546)

(511) 25 Alsónadrágok; alsónadrágok, rövid; alsóneműk; cipők; dzsekik; egyenruhák; fejfedők (kalapáruk); felsőkabátok, felöltők; felsőruházat; fürdőnadrágok, úszónadrágok; fürdőruhák; fürdősapkák; gabardin (ruházat); hurkolt/kötöttáruk; ingek; ingelők, ingblúzok; kabátok; kerékpáros-öltözetek; kesztyűk (ruházat); kezeslábasok (felsőruházat); készruhák; kosztümök; köntösök, pongyolák; kötöttáruk; matrózblúzok; melegítők, szvetterek; mellények; munkaruhák, munkaköpenyek; műbőr ruházat; nadrágok; női ruhák; nyakkendők; nyaksálak, gallérvédők; pelerinek; pizsamák; pólók; pulóverek; ruházat, ruhaneműk; sapkák; sálak; strandruhák; szoknyák; tarka selyemkendők (nyaksálak); tartók (nadrághoz, harisnyához); térdnadrágok; tornaruházat; ujjatlan kesztyűk; vállkendők, nagykendők; zoknik; övek (ruházat).

---

(210) M 06 02617 **(220) 2006.07.28.**
(731) K&H Bank Nyrt., Budapest (HU)

(546)

(511) 36 Biztosítás, pénzügyi ügyletek, valutaügyletek, ingatlanügyletek.

---

(210) M 06 02618 **(220) 2006.07.28.**
(731) SPAR Magyarország Kereskedelmi Kft., Bicske (HU)
(740) dr. Dósa Marianna ügyvéd, Budapest

(541) Tiszapark

(511) 35 Reklámozás, kereskedelmi ügyletek, kereskedelmi adminisztráció, irodai munkák.

---

(210) M 06 02619 **(220) 2006.07.28.**

(731) SPAR Magyarország Kereskedelni Kft., SPAR út (HU)

(740) dr. Dósa Marianna ügyvéd, Budapest

(541) Tisza Park

(511) 35 Reklámozás, kereskedelmi ügyletek, kereskedelmi adminisztráció, irodai munkák.

---

(210) M 06 02620 **(220) 2006.07.28.**

(731) Borsodi Sörgyár Zrt., Bőcs (HU)

(546)

Légère. Vedd könnyedén az életet!

(511) 32 Sörök.

---

(210) M 06 02624 **(220) 2006.07.28.**

(731) Köles Zoltán, Budapest (HU)

(740) dr. Sóvári Miklós, DANUBIA Szabadalmi és Védjegy Iroda Kft., Budapest

(546)

(511) 36 Ingatlanügynökségek, ingatlanügyletek; ingatlanok értékbecslése, bérbeadása, adásvétele, ingatlanforgalmazással kapcsolatos meghirdetések, ingatlanlízing, ingatlankezelés és mindezekkel kapcsolatos információszolgáltatás, tájékoztatás.

---

(210) M 06 02625 **(220) 2006.07.28.**

(731) WYETH (Delaware államban bejegyzett cég), Madison, New Jersey (US)

(740) dr. Szigeti Éva, DANUBIA Szabadalmi és Védjegy Iroda Kft., Budapest

(541) ZOLEUS

(511) 5 Gyógyszerészeti készítmények, nevezetesen gyógyszer az ópium mellékhatásainak megváltoztatására és kezelésére.

---

(210) M 06 02628 **(220) 2006.07.28.**

(731) WYETH (Delaware államban bejegyzett cég), Madison, New Jersey (US)

(740) dr. Szigeti Éva, DANUBIA Szabadalmi és Védjegy Iroda Kft., Budapest

(541) ARCILOR

(511) 5 Gyógyszerészeti készítmények, nevezetesen gyógyszer az ópium mellékhatásainak megváltoztatására és kezelésére.

---

(210) M 06 03305 **(220) 2006.10.06.**

(731) T-Online Magyarország Internet Szolgáltató Zrt., Budapest (HU)

(541) INNOLAB

(511) 9 Tudományos célra szolgáló, készülékek és berendezések laboratóriumi tudományos kutatási célokra, oktatóberendezések és -felszerelések; hangok vagy képek rögzítésére, továbbítására, másolására szolgáló készülékek; mágneses adathordozók; adatfeldolgozó berendezések és számítógépek; számítógépprogram és szoftver.

35 Szakértői véleménynyújtás, szakértői tevékenység, üzeleti információk, számítógépes adatbázis-szervezés, -kezelés.

38 Távközlés; üzenetek, képek, adatok, programok továbbítása, vezetékes vagy vezeték nélküli, például internet alapú számítástechnikai rendszereken keresztül; interneten elérhető adatbázisok.

41 Nevelés; szakmai képzés; szórakoztatás; sport- és kulturális tevékenységek, oktatási tárgyú információk; konferenciák, kongresszusok szervezése és lebonyolítása.

42 Tudományos és műszaki szolgáltatások, valamint az idetartozó tervezői és kutatói tevékenység; ipari elemző és kutató szolgáltatások; számítástechnikai hardver és szoftver tervezése és fejlesztése; kutatás és fejlesztés (mások részére), műszaki kutatás, műszaki szakértői tevékenység, kísérlet, műszaki tesztelés, elemzés; szakvélemények adása, műszaki tervtanulmányok készítése; számítógépprogramok installációja, számítógéphardverrel kapcsolatos tanácsadás, számítógépprogramok kidolgozása; adatok, üzenetek és információk továbbítására szolgáló hálózatok tervezése, adatok és információk rögzítése és feldolgozása, számítógépes rendszerek tervezése; szellemi tulajdon licencek adása.

---

(210) M 06 03309 **(220) 2006.10.06.**

(731) TECHNOCOOP Parkolástechnikai Gyártó és Kereskedelmi Kft., Budapest (HU)

(546)

(511) 7 Gépkocsiliftek, szintátemelő berendezések, parkológépek, elektromos fűtőszövet, kábelek, szabályozók.

---

(210) M 06 02733 **(220) 2006.08.09.**

(731) Novartis AG, Basel (CH)

(740) ifj. Szentpéteri Ádám, S.B.G. & K. Budapesti Ügyvédi Iroda, Budapest

(541) DIAMLOVA

(511) 5 Gyógyszerkészítmények.

---

(210) M 06 02782 **(220) 2006.08.15.**

(731) Amiga, Inc. (Delaware állam törvényei szerint működő vállalat), New York, New York (US)

(740) dr. Sasvári Gabriella, S.B.G. & K. Budapesti Ügyvédi Iroda, Budapest

(546)

(511) 9 Számítógépes szoftver, amely szoftveralkalmazások fejlesztésére szolgálnak ezek többféle platformon és más elektromos eszközökön futnak; operációs rendszer szoftver személyi számítógépekre és más elektromos eszközökre; számítógépes és számítógép-technológiai elektronikus magazinok, számítógépek, perifériás számítógépek, beleértve telekommunikációs és számítógép-kommunikációs eszközöket és számítógép operációs rendszereket, számítógépes lemezmeghajtók, RAM bővítőkazetták és belső memóriaberendezések, operációs szoftver és rendszerek alkalmazása és fejlesztőkészletek, amelyek használhatóak vezetékes és vezeték nélküli eszközökre széles körben audiovizuális és multimédia technológiákra, beleértve hordozható és mobil telekommunikációk, kézi személyi számítógépek, PDA-k, hálózat alapú szerverek, televíziós szórakoztatás, szórakoztatás, játékok és játékkonzolok, személyi számítástechnika, szövegszerkesztés, internetalkalmazások beleértve internetes böngészés, számológépek és az ezzel kapcsolatos eszközök és technológiák.

16 Számítógépes és számítógép-technológia témájú magazinok.

35 Online alkalmazás eladása és operációs szoftver és rendszerek vezetékes és vezeték nélküli eszközökre széles körben audiovizuális és multimédiás technológiákra.

38 Számítógépes és számítógép-technológiai és operációs felhasználó csoportok és fórumok szervezése.

42 Szoftverfejlesztő csoportok és konzultációs szolgáltatások.

---

(210) M 06 02783 **(220) 2006.08.15.**
(731) The Procter & Gamble Company, Cincinnati, Ohio (US)
(300) Z.-312 185 2006.06.19. PL
(740) dr. Sasvári Gabriella, S.B.G. & K. Budapesti Ügyvédi Iroda, Budapest
(546) 1 CLEAN! 2 FRESH! 3 STRONG!
(511) 3 Ápolási és higiéniai készítmények szájra, fogakra, torokra, fogínyre és szájüregre, öblögetőkészítmények fogkő és fogszuvasodás megelőzésére, fogtisztító készítmények, fogápoló készítmények, fogporok, fogkrémek, szájvizek, szájspray-k, fogzselék, fluoros szájvizek, tisztítóporok, fogkőelszínező tabletták.

5 Gyógyhatású készítmények a száj, fogak, torok, fogíny és szájüreg ápolására és higiéniájának karbantartására, öblögetőkészítmények fogkő és fogszuvasodás megelőzésére, fogtisztító készítmények, fogápoló készítmények, fogporok, fogkrémek, szájvizek, szájspray-k, fogzselék, fluoros fogzselék, fluoros szájvizek, fogtisztító porok, fogkőelszínező tabletták, a fogak és a fogíny megelőző kezelésére szolgáló készítmények, gyógyhatású rágógumik, fogtisztító és fogápoló készítmények, fertőtlenítő hatású fogtisztító és fogápoló készítmények műfogakhoz, műfogsorhoz, fogszabályozókhoz és hidakhoz, ragasztókészítmények műfogakhoz, ragasztóporok.

---

(210) M 06 02158 **(220) 2006.06.20.**
(731) Gulf International Lubricants, Ltd., Hamilton (BM)
(740) dr. Sasvári Gabriella, S.B.G. & K. Budapesti Ügyvédi Iroda, Budapest
(546)
(511) 35 Kiskereskedelmi benzinkúti szolgáltatások, beleértve benzin, motorolajok, kenőanyagok, autótermékek és kiegészítők, élelmiszeráru és utazásnál szükséges termék kiskereskedelmét; benzin, olajok, kenőanyagok és autóskiegészítők, valamint különféle élelmiszeráru és utazásnál szükséges termék összehozása harmadik fél részére, annak érdekében, hogy a vevők ezen árukat megfelelően áttekinthessék és megvehessék egy benzinkútnál.

---

(210) M 06 02380 **(220) 2006.07.13.**
(731) DIAMOND 99 BT, Gyömrő (HU)
(740) dr. Takács Tamás ügyvéd, Budapest
(541) DIAMOND SEX SHOP
(511) 10 Fogamzásgátlók, nem vegyi; masszírozókesztyűk; masszírozókészülékek; meleg levegővel működő vibrátorok orvosi használatra; merevítőkészülékek gyógyászati célokra; óvszerek; vibrációs masszírozókészülékek.

---

(210) M 06 02381 **(220) 2006.07.13.**
(731) Bayer Aktiengesellschaft, Leverkusen (DE)
(740) dr. Vida Sándor, DANUBIA Szabadalmi és Védjegy Iroda Kft., Budapest
(541) ELLADO
(511) 1 Mezőgazdasági, kertészeti és erdészeti vegyi termékek; (ebbe az áruosztályba tartozó) vegyi készítmények vetőmagok kezelésére, termékenyítőközegek.

5 Kártékony állatok és növények irtására szolgáló készítmények; rovarölő szerek (inszekticidek), gyomirtó szerek (herbicidek), gombaölő szerek (fungicidek).

---

(210) M 06 02474 **(220) 2006.07.18.**
(731) Chio-Wolf Magyarország Kft., Budapest (HU)
(740) dr. Boytháné dr. Füzesséry Éva ügyvéd, Budapest
(541) CHIO Hagymás karika
(511) 30 Extrudálással készült, valamint más módon előállított hagymás ízű snack termékek.

---

(210) M 06 02836 **(220) 2006.08.23.**
(731) Musti Tibor, Budapest (HU)
(740) dr. Muszka Sándor, Dr. Muszka Sándor Ügyvédi Iroda, Budapest
(546)
(511) 21 Eszközök, edények és tartályok háztartási és konyhai célokra (nem nemesfémből és nem nemesfém bevonattal); fésűk és szivacsok; kefék (az ecsetek kivételével); kefegyártáshoz használt anyagok; takarítóeszközök; vasforgács; nyers vagy félig megmunkált üveg (kivéve az építéshez használt üveget); üveg-, porcelán- és fajanszáruk, amelyek nem tartoznak más osztályokba.

---

(210) M 06 02837 **(220) 2006.08.23.**
(731) Millennium & Copthorne International Limited, Singapore (SG)
(740) dr. Gödölle István, Gödölle, Kékes, Mészáros & Szabó Szabadalmi és Védjegy Iroda, Budapest
(541) BILTMORE
(511) 35 Szállodai, motel és egyéb ideiglenes szálláshelyekkel, beleértve a szolgáltatásokkal járó apartmanokat és apartmanszállodákat, kapcsolatos üzletvezetés; ideiglenes szálláshelyekkel, beleértve a szállodákat, moteleket, szolgáltatásokkal járó apartmanokat és apartmanszállodákat, kapcsolatos közönségszolgálat; ideiglenes szálláshelyekkel, beleértve a szállodákat, moteleket, szolgáltatással járó apartmanokat és apartmanszállodákat, kapcsolatos értékesítési és marketingtevékenység, beleértve eme szolgáltatások interneten és egyéb globális számítógépes hálózatokon keresztül történő reklámozását.

36 Ingatlanokkal és lízinggel kapcsolatos szolgáltatások, beleértve az apartmanházak üzemeltetését, apartmanok és lakások bérbeadását, valamint szolgáltatásokkal járó apartmanok bérbeadását; bérbeadott szálláshelyek üzemeltetése; szolgáltatásokkal járó apartmanok üzemeltetése; hosszú távú lakhatási lehetőség biztosítása.

43 Ideiglenes szállásadási szolgáltatások, ideiglenes szálláshelyek bérbeadása, vendéglátóipar (étel és ital), összejövetelekhez helyiségek bérbeadása, éttermek, kávéházak, ideiglenes szálláshelyek foglalása; átmeneti lakhatási lehetőség biztosítása; szolgáltatásokkal járó apartmanok biztosítása; szállodai szolgáltatások.

---

(210) M 06 02263 **(220) 2001.06.27.**
(731) Ga Modefine S.A., Mendrisio (CH)
(740) S.B.G. & K. Budapest Nemzetközi Szabadalmi Iroda, Budapest
(541) SENSI
(511) 3 Illatszerek.

---

(210) M 06 02274 **(220) 2006.06.30.**
(731) IDE-SÜSS Kft., Somogyszil (HU)
(740) dr. Sasvári Gabriella, S.B.G. & K. Budapesti Ügyvédi Iroda, Budapest
(541) IDE-SÜSS
(511) 30 Kávé, tea, kakaó, cukor, rizs, tápióka, szágó, kávépótló szerek; lisztek és más gabonakészítmények, kenyér, péksütemények és cukrászsütemények, fagylaltok; méz, melaszszirup; élesztő, sütőporok; só, mustár; ecet, fűszeres mártások; fűszerek; jég.
35 Reklámozás; kereskedelmi ügyletek; kereskedelmi adminisztráció; irodai munkák.
43 Vendéglátás (élelmezés); időleges szállásadás.

---

(210) M 06 02275 **(220) 2006.06.30.**
(731) IDE-SÜSS Kft., Somogyszil (HU)
(740) dr. Sasvári Gabriella, S.B.G. & K. Budapesti Ügyvédi Iroda, Budapest
(546)

(511) 30 Kávé, tea, kakaó, cukor, rizs, tápióka, szágó, kávépótló szerek; lisztek és más gabonakészítmények, kenyér, péksütemények és cukrászsütemények, fagylaltok; méz, melaszszirup; élesztő, sütőporok; só, mustár; ecet, fűszeres mártások; fűszerek; jég.
35 Reklámozás; kereskedelmi ügyletek; kereskedelmi adminisztráció; irodai munkák.
43 Vendéglátás (élelmezés); időleges szállásadás.

---

(210) M 06 02735 **(220) 2006.08.10.**
(731) O'range Cafe Vendéglátóipari és Szolgáltató Korlátolt Felelősségű Társaság, Budapest (HU)
(740) dr. Dömös Krisztina ügyvéd, Budapest
(546)

(511) 43 Vendéglátás (élelmezés); időleges szállásadás.

---

(210) M 06 02739 **(220) 2006.08.10.**
(731) SZILASSY Kft., Solymár (HU)
(740) dr. Bogsch Hanna, DANUBIA Szabadalmi és Védjegy Iroda Kft., Budapest
(541) One Step
(511) 10 Terhesség és termékenység megállapítására szolgáló eszközök.

---

(210) M 06 02908 **(220) 2006.08.30.**
(731) Laguna 2D Kft., Nyíregyháza (HU)
(546)

(511) 28 Halhorgok; hálók (sportcikkek); horgászbotok; horgászfelszerelések; horgászorsók; horgászzsinórok; kapásérzékelők (horgászfelszerelés); kapásjelzők (horgászfelszerelés); merítőzsákok horgászáshoz; mesterséges csalik horgászathoz; parittyák (sportcikkek); úszók (halászathoz).

---

(210) M 06 02542 **(220) 2006.07.25.**
(731) ECOWASH Hungary Kft., Budapest (HU)
(546)

(511) 3 Fehérítőkészítmények és egyéb, mosásra szolgáló anyagok; tisztító-, fényesítő-, súroló- és csiszolószerek; szappanok; illatszerek, illóolajok, kozmetikai cikkek, hajmosó szerek; fogkrémek; (ezen belül különösen tisztító- és ápolószerek járművek részére).

---

(210) M 06 02384 **(220) 2006.07.13.**
(731) INTERCAR PARTS Gépjárműalkatrész-kereskedelmi Korlátolt Felelősségű Társaság, Budapest (HU)
(740) dr. Zamostny Zsolt, Zamostny & Társai Ügyvédi Iroda, Budapest
(554)

(511) 12 Autóalkatrész.

---

(210) M 06 02385 **(220) 2006.07.13.**
(731) Bristol-Myers Squibb Company (Delaware állam törvényei szerint működő vállalat), New York, New York (US)
(740) dr. Szamosi Katalin, S.B.G. & K. Szabadalmi Ügyvivői Iroda, Budapest
(541) SPRYCEL
(511) 5 Gyógyszerészeti készítmények humán használatra rák kezelésére és megelőzésére.

---

(210) M 06 02386 **(220) 2006.07.13.**
(731) Bristol-Myers Squibb Company (Delaware állam törvényei szerint működő vállalat), New York, New York (US)
(300) 78/813,186 2006.02.13. US
(740) dr. Szamosi Katalin, S.B.G. & K. Szabadalmi Ügyvivői Iroda, Budapest
(546)

SPRYCEL

(511) 5 Gyógyszerészeti készítmények humán használatra rák kezelésére és megelőzésére.

---

(210) M 06 02479 **(220) 2006.07.19.**
(731) dr. Pappné dr. Szim Katalin Csilla, Nyíregyháza (HU); Vincze Levente, Miskolc (HU)
(740) Kisszebeni Marcell, Budapest
(541) „Dr. Vincent" Sóterápiás Termékeket Előállító és Forgalmazó Kft.
(511) 44 Sóterápia, valamint a 4 elem alapján végzett tevékenység; föld elem, tűz elem, víz elem, levegő elem; csoportos programok végzése terápia.

(210) M 06 02579 **(220) 2006.07.26.**
(731) Hortus Natura Turisztikai Szolgáltató Korlátolt Felelősségű Társaság, Debrecen (HU)
(740) dr. Sárecz Judit ügyvéd, Debrecen
(546)

(511) 32 Sörök; ásványvizek, szénsavas vizek és egyéb alkoholmentes italok; gyümölcsitalok és gyümölcslevek; szörpök és más készítmények italokhoz.

39 Szállítás; áruk csomagolása és raktározása; utazásszervezés.

41 Nevelés; szakmai képzés; szórakoztatás; sport- és kulturális tevékenységek.

43 Vendéglátási (élelmezési) szolgáltatások; ideiglenes szállásadás.

---

(210) M 06 02580 **(220) 2006.07.26.**
(731) Farkas Fruzsina, Súr (HU); Petrányi Ákos, Budapest (HU)
(740) dr. Jámbor Attila, dr. Jámbor Attila Ügyvédi Iroda, Budapest
(546)

(511) 14 Nemesfémek és ötvözeteik, valamint az ilyen anyagokból készült vagy ezekkel bevont termékek, amelyek nem tartoznak más osztályokba; ékszerek, drágakövek; órák és más időmérő eszközök.

---

(210) M 06 02587 **(220) 2006.07.26.**
(731) Magyar Szilárd, Abda (HU)
(546)

(511) 43 Vendéglátás, élelmezés.

---

(210) M 06 03647 **(220) 2006.11.08.**
(731) MINNA TEJIPARI Zártkörűen Működő Részvénytársaság, Budapest (HU)
(740) dr. Szőke András, Szőke és Társai Ügyvédi Iroda, Budapest
(541) BOJTÁR
(511) 29 Tej és tejtermékek.

---

(210) M 06 03650 **(220) 2006.11.08.**
(731) Fehérvári Béla, Hőgyész (HU)
(740) dr. Kriveczky György ügyvéd, Szeged
(541) ERICS
(511) 35 Kereskedelmi adminisztráció, információk számítógépes adatbázisokba való rendezése.

---

(210) M 06 03651 **(220) 2006.11.08.**
(731) PANNONHALMI BORHÁZ Termelő és Szolgáltató Korlátolt Felelősségű Társaság, Pannonhalma (HU)
(740) dr. Gócza Béla, Dr. Gócza és Társai Ügyvédi és Szabadalmi Iroda, Győr
(541) HEMINA
(511) 33 Alkoholtartalmú italok (a sörök kivételével).

35 Reklámozás; kereskedelmi ügyletek; kereskedelmi adminisztráció; irodai munkák.

39 Szállítás; áruk csomagolása és raktározása; utazásszervezés.

43 Vendéglátási (élelmezési) szolgáltatások; ideiglenes szállásadás.

---

(210) M 06 03773 **(220) 2006.11.17.**
(731) Zhon Jin Li, Budapest (HU)
(740) dr. Tass Balázs ügyvéd, Pilisszentiván
(541) CONRADO
(511) 25 Ruházati cikkek, cipők, kalapáruk.

---

(210) M 06 03774 **(220) 2006.11.17.**
(731) FOREST-PAPÍR Kft., Lábatlan (HU)
(546)

(511) 5 Egészségügyi papírtörlők.

16 Papíráruk.

---

(210) M 06 03776 **(220) 2006.11.17.**
(731) Forest-Papír Kft., Lábatlan (HU)
(546)

(511) 5 Egészségügyi papírtörlők.

16 Papíráruk.

---

(210) M 06 03778 **(220) 2006.11.17.**
(731) Holló Imre, Sajószöged (HU)
(546)

(511) 28 Horgászcikk.

---

(210) M 06 03779 **(220) 2006.11.17.**
(731) Mudrák Béla Tamás, Esztergom (HU)
(541) Master Strigoniensis
(511) 2 Festékek, kencék, lakkok, festőanyagok képzőművészek számára.

---

(210) M 06 03780 **(220) 2006.11.17.**
(731) NORDTELEKOM Távközlési Szolgáltató Korlátolt Felelősségű Társaság, Budapest (HU)
(740) dr. Majoros Melinda, Majoros Ügyvédi Iroda, Budapest
(541) A Beszereljük ADSL csomag szolgáltatója a NORDTELEKOM
(511) 38 Távközlés; elektronikus levelezés, e-mail; hozzáférés biztosítása számítógépes világhálóhoz; távközlési kapcsolat létesítése számítógépes világhálóval, üzenetek és képek továbbítása számítógépek segítségével.

---

(210) M 06 03781 **(220) 2006.11.17.**
(731) Böröczky Zsolt, Fűzfőgyártelep (HU)
(541) DOMOTOX EXTRA
(511) 5 Általános kártevőirtó szer, kártékony állatok, kártevők irtására szolgáló készítmények, háztartási rovarirtó szer.

---

(210) M 06 03782 **(220) 2006.11.17.**
(731) Lamarck Magyarország Kft., Budapest (HU)
(740) dr. Szigeti Éva, DANUBIA Szabadalmi és Védjegy Iroda Kft., Budapest
(546)

(511) 41 Nevelés és szórakoztatószolgáltatások, sportlétesítmények üzemeltetése, múzeumi szolgáltatások, masszázsszolgáltatások.

---

(210) M 06 02962 **(220) 2006.09.05.**
(731) HáziPatika.com Kereskedelmi és Szolgáltató Kft., Budapest (HU)
(546)

HáziPatika.com

(511) 3 Kozmetikai cikkek.

5 Gyógyszerészeti és egészségügyi termékek; gyógyászati segédeszközök, bébiételek; bioélelmiszerek, gyógyhatású készítmények, drogériai termékek.

28 Játékok, játékszerek, testnevelési és sportcikkek.

35 Interneten és más telekommunikációs rendszereken történő reklámozás és kereskedelem.

42 Interneten és más telekommunikációs rendszereken történő tartalom- és információszolgáltatás; interaktív szolgáltatások; orvosi, higiéniai, életvezetési tanácsadás.

---

(210) M 06 02986 **(220) 2006.09.06.**
(731) S.C. Johnson & Son, Inc., Racine, Wisconsin (US)
(740) dr. Szamosi Katalin, S.B.G. & K. Budapesti Ügyvédi Iroda, Budapest
(546)

(511) 5 Gyomirtó szerek kártékony állatok irtására szolgáló készítmények; rovarölő szerek; molytalanító szerek; rovarriasztó szerek, gombaölő szerek (fungicidek), patkányirtó szerek.

---

(210) M 06 03038 **(220) 2006.09.12.**
(731) Unilever N.V., Rotterdam (NL)
(740) ifj. Szentpéteri Ádám, S.B.G. & K. Budapesti Ügyvédi Iroda, Budapest
(541) BEST OF SUMMER
(511) 3 Szappanok; mosószerek; fehérítőkészítmények, tisztítókészítmények; illatszerek, toalettvizek, borotválkozás utáni készítmények, kölnivizek; illóolajok; aromaterápiás készítmények nem orvosi célokra; masszírozáshoz használt készítmények nem orvosi célokra; dezodorok és izzadásgátlók; a fejbőr és a haj ápolására szolgáló készítmények; samponok és kondicionáló készítmények; hajszínezők; hajformázó készítmények; fogpaszták; szájvizek nem orvosi célokra; száj- és fogápoló készítmények; gyógyhatású anyagokat nem tartalmazó toalettkészítmények; fürdő- és zuhanyozó- készítmények; bőrápoló készítmények; olajok, krémek és oldatok bőrápoláshoz; borotválkozókészítmények; borotválkozás előtt és után használt készítmények; szőrtelenítő készítmények; napozó- és nap ellen védő készítmények; kozmetikai szerek; smink- és sminkeltávolító készítmények, vazelinok; ajakápoló készítmények; hintőporok; vattapamacsok és vattarudacskák; kozmetikai lapkák kendők és törlők, nedvesített vagy impregnált tisztítólapkák, -kendők vagy -törlők; szépségmaszkok, arcpakolások.

---

(210) M 06 03176 **(220) 2006.09.22.**
(731) Equitas Broker Zártkörűen Működő Részvénytársaság, Budapest (HU)
(546)

(511) 16 Papír, karton és ezen anyagokból készült termékek, amelyek nem tartoznak más osztályokba; nyomdaipari termékek; könyvkötészeti anyagok; fényképek; papíripari cikkek, papíripari vagy háztartási ragasztóanyagok; anyagok művészek részére; ecsetek; írógépek és irodai cikkek (bútorok kivételével); tanítási és oktatási anyagok (készülékek kivételével); csomagolásra szolgáló műanyagok (amelyek nem tartoznak más osztályokba); nyomdabetűk; klisék.

35 Reklámozás; kereskedelmi ügyletek; kereskedelmi adminisztráció; irodai munkák.

36 Biztosítás; pénzügyi ügyletek; valutaügyletek; ingatlanügyletek.

38 Távközlés.

41 Nevelés; szakmai képzés; szórakoztatás; sport- és kulturális tevékenységek.

---

(210) M 06 03291 **(220) 2006.10.05.**
(731) Vivien Ásványvíz és Üdítőital Zrt., Bicske, Külterület (HU)
(740) Kormos Ágnes egyéni szabadalmi ügyvivő, Budapest
(546)

(511) 32 Természetes ásványvizek, szénsavmentes és szénsavas vizek.

---

(210) M 06 03294 **(220) 2006.10.05.**
(731) DVD PLANET Kereskedelmi és Szolgáltató Kft., Budapest (HU)
(546)

(511) 9 Tudományos célra szolgáló, tengerészeti, földmérő, villamos, fényképészeti, mozgóképi, optikai, súlymérő, egyéb mérő-, jelző-, ellenőrző (felügyeleti), életmentő és oktatóberendezések és felszerelések; hangok vagy képek rögzítésére, továbbítására, másolására szolgáló készülékek; mágneses adathordozók, hanglemezek; automata árueloszto berendezések és szerkezetek érmebedobással működő készülékekhez; regiszteres pénztárgépek, számológépek, adatfeldolgozó berendezések és számítógépek; tűzoltó készülékek.

(210) M 06 03296 **(220) 2006.10.05.**
(731) Balogh Sándor, Szerencs (HU)
(740) dr. Miskolczi Mária ügyvéd, Budapest
(546)

(511) 30 Kávé, tea, kakaó, cukor, rizs, tápióka, szágó, kávépótló szerek; lisztek és más gabonakészítmények, kenyér, péksütemények és cukrászsütemények, fagylaltok; méz, melaszszirup; élesztő, sütőporok; só, mustár; ecet, fűszeres mártások; fűszerek; jég.

35 Reklámozás; kereskedelmi ügyletek; kereskedelmi adminisztráció; irodai munkák.

43 Vendéglátási (élelmezési) szolgáltatások; ideiglenes szállásadás.

---

(210) M 06 03079 **(220) 2006.09.15.**
(731) Test Rite International Co., Ltd., Taipei (TW)
(740) Rónaszéki Tibor szabadalmi ügyvivő, Budapest
(546)

(511) 20 Kis íróasztal, szekreter; komódok, fiókos szekrények; öltözőasztalok; szekrények; pohárszékek; ebédlőszekrények; asztalok; kartotékszekrények; ágyak; díványok; kerevetek; pamlagok; matracok; bölcsők; székek (ülések); bútorok; bútorpolcok; polcok (bútorok); fogasok (bútorok); vállfák, ruhaakasztók; ruhafogasok, nem fémből; irodabútorok; konténerek (tároláshoz, szállításhoz), nem fémből; tartályok folyékony üzemanyaghoz (nem fémből); kosarak, nem fémből; virágtartók, virágállványok (bútorok); bútorszelvények, nem fémből; vánkosok, párnák; legyezők; fa- vagy műanyag létrák; zárak nem fémből; tükrök; képkeretek; edényszárítók (rácsok, állványok); paravánok (bútorok); esernyőtartók.

---

(210) M 06 03080 **(220) 2006.09.15.**
(731) GRANTFILM Filmkészítő és Szolgáltató Korlátolt Felelősségű Társaság, Budapest (HU)
(740) dr. Gremsperger Gábor ügyvéd, Budapest
(546)

(511) 16 Papír, karton és ezen anyagokból készült termékek, amelyek nem tartoznak más osztályokba; nyomdaipari termékek; könyvkötészeti anyagok; fényképek; papíripari cikkek, papíripari vagy háztartási ragasztóanyagok; anyagok művészek részére; ecsetek; írógépek és irodai cikkek (bútorok kivételével); tanítási és oktatási anyagok (készülékek kivételével); csomagolásra szolgáló műanyagok (amelyek nem tartoznak más osztályokba); nyomdabetűk; klisék.

35 Reklámozás; kereskedelmi ügyletek; kereskedelmi adminisztráció; irodai munkák.

41 Nevelés; szakmai képzés; szórakoztatás; sport- és kulturális tevékenységek.

---

(210) M 06 03087 **(220) 2006.09.18.**
(731) Országos Takarékszövetkezeti Szövetség, Budapest (HU)
(740) dr. Petrovai György ügyvéd, Budapest
(546)

(511) 35 Reklámozás; kereskedelmi ügyletek; kereskedelmi adminisztráció; irodai munkák.

36 Biztosítás; pénzügyi ügyletek; valutaügyletek; ingatlanügyletek.

---

(210) M 06 03090 **(220) 2006.09.15.**
(731) Tropicana Products, Inc. (Delaware állam törvényei szerint működő vállalat), Bradenton, Florida (US)
(740) dr. Sasvári Gabriella, S.B.G. & K. Szabadalmi és Ügyvédi Iroda, Budapest
(541) TROPICANA SPARKLING
(511) 32 Gyümölcslevek és gyümölcslé italok.

---

(210) M 06 03093 **(220) 2006.09.15.**
(731) „Raszter Média" Kiadó és Szolgáltató Korlátolt Felelősségű Társaság, Tótvázsony (HU)
(740) dr. Szőllősi József ügyvéd, Veszprém
(541) PERISZKÓP
(511) 16 Papír, karton és ezen anyagokból készült termékek, amelyek nem tartoznak más osztályokba; nyomdaipari termékek; könyvkötészeti anyagok; fényképek; papíripari cikkek, papíripari vagy háztartási ragasztóanyagok; anyagok művészek részére; ecsetek; írógépek és irodai cikkek (bútorok kivételével); tanítási és oktatási anyagok (készülékek kivételével); csomagolásra szolgáló műanyagok (amelyek nem tartoznak más osztályokba); nyomdabetűk; klisék.

---

(210) M 06 03094 **(220) 2006.09.15.**
(731) Esztergomi Fürdő (SPA) Szolgáltató Zrt., Esztergom (HU)
(740) dr. Pető Zsolt, Kardos, Pető és Törőcsik Társas Ügyvédi Iroda, Szeged
(546)

(511) 35 Reklámozás; kereskedelmi ügyletek; kereskedelmi adminisztráció; irodai munkák.

41 Nevelés; szórakoztatás; sport- és kulturális tevékenység.

---

(210) M 06 03095 **(220) 2006.09.15.**
(731) Pécsi Tudományegyetem, Pécs (HU)
(546)

(511) 41 Nevelés; szakmai képzés; szórakoztatás; sport- és kulturális tevékenységek.

42 Tudományos és műszaki szolgáltatások, valamint az idetartozó tervezői és kutatói tevékenység; ipari elemző és kutató szolgáltatások; számítástechnikai hardver és szoftver tervezése és fejlesztése; jogi szolgáltatások.

---

(210) M 06 03096 **(220) 2006.09.15.**
(731) VISUALL Kft., Budapest (HU)
(546)

(511) 41 Nevelés; szakmai képzés; szórakoztatás; sport- és kulturális tevékenységek.

---

(210) M 06 03097 **(220) 2004.01.23.**
(731) Payless ShoeSource Worldwide, Inc., Topeka, Kansas (US)
(740) dr. Sasvári Gabriella, S.B.G. & K Budapesti Nemzetközi Szabadalmi Iroda, Budapest
(541) PAYLESS SHOESOURCE
(511) 25 Lábbeli.

---

(210) M 06 03098 **(220) 2006.09.18.**
(731) Maspex sp. z o.o., Wadowice (PL)
(740) Kicinska-Fujawa, Alicja, Wadowice
(541) TOP JOY FAST FRUIT
(511) 29 Tartósított, szárított és főzött gyümölcsök és zöldségek; zselék, lekvárok (dzsemek), kompótok; tej és tejtermékek; dzsemek; gyümölcshéj; gyümölcskocsonya (zselé); gyümölcskonzervek; gyümölcsök, főtt gyümölcsök, tartósított; gyümölcspép; gyümölcssaláták; gyümölcsszeletkék (apró); joghurt; kandírozott (cukrozott) gyümölcsök; kefir; lekvár; sajtok; tej; tejes italok (főként tejet tartalmazó); tejoltó; tejsavó; tejszín (tejtermék); tejszínhab; tejtermékek; tőzegáfonyaszósz (befőtt); virágporkészítmények (élelmiszer); zselatin étkezésre; zselék.

30 Tea, fűszeres mártások; bonbonok (cukorkák); briós; cukrászsütemények; fagyasztott joghurt (cukrászati jég); fagylalt, jégkrém; gyümölcskocsonya, zselé (cukrászáru); gyümölcsös sütemények, torták; jeges tea; jégfrissítő italokhoz, ételekhez; jégkrémpor; kandiscukor táplálkozási használatra; karamella (cukorkák); kekszek; müzli; sörbet (fagylalt); tea; tea alapú italok; tejsodó (vaníliás krém); tejszínhabot keményítő termékek; töltött cukorkák, fondan (cukrászáru); zabpehely.

32 Ásványvizek, szénsavas vizek és egyéb alkoholmentes italok; gyümölcsitalok és gyümölcslevek; szörpök és más készítmények italokhoz; alkoholmentes aperitifek; alkoholmentes gyümölcsitalok; alkoholmentes gyümölcskivonatok; alkoholmentes italok; alkoholmentes koktélok; ásványvizek; ásványvizek (italok); gyümölcslevek; gyümölcsnektárok (alkoholmentes); izotóniás italok; limonádék; paradicsomlevek (italok); sörbetek (italok); szénsavas italok; szörpök italokhoz; szörpök limonádékhoz; tejsavó alapú italok; vizek (italok); zöldséglevek (italok).

---

(210) M 06 03099 **(220) 2006.09.18.**
(731) Maspex sp. z o.o., Wadowice (PL)
(740) Kicinska-Fujawa, Alicja, Wadowice
(541) TOP JOY FRESH FRUIT
(511) 29 Tartósított, szárított és főzött gyümölcsök és zöldségek; zselék, lekvárok (dzsemek), kompótok; tej és tejtermékek; dzsemek; gyümölcshéj; gyümölcskocsonya (zselé); gyümölcskonzervek; gyümölcsök, főtt gyümölcsök, tartósított; gyümölcspép; gyümölcssaláták; gyümölcsszeletkék (apró); joghurt; kandírozott (cukrozott) gyümölcsök; kefir; lekvár; sajtok; tej; tejes italok (főként tejet tartalmazó); tejoltó; tejsavó; tejszín (tejtermék); tejszínhab; tejtermékek; tőzegáfonyaszósz (befőtt); virágporkészítmények (élelmiszer); zselatin étkezésre; zselék.

30 Tea, fűszeres mártások; bonbonok (cukorkák); briós; cukrászsütemények; fagyasztott joghurt (cukrászati jég); fagylalt, jégkrém; gyümölcskocsonya, zselé (cukrászáru); gyümölcsös sütemények, torták; jeges tea; jégfrissítő italokhoz, ételekhez; jégkrémpor; kandiscukor táplálkozási használatra; karamella (cukorkák); kekszek; müzli; sörbet (fagylalt); tea; tea alapú italok; tejsodó (vaníliás krém); tejszínhabot keményítő termékek; töltött cukorkák, fondan (cukrászáru); zabpehely.

32 Ásványvizek, szénsavas vizek és egyéb alkoholmentes italok; gyümölcsitalok és gyümölcslevek; szörpök és más készítmények italokhoz; alkoholmentes aperitifek; alkoholmentes gyümölcsitalok; alkoholmentes gyümölcskivonatok; alkoholmentes italok; alkoholmentes koktélok; ásványvizek; ásványvizek (italok); gyümölcslevek; gyümölcsnektárok (alkoholmentes); izotóniás italok; limonádék; paradicsomlevek (italok); sörbetek (italok); szénsavas italok; szörpök italokhoz; szörpök limonádékhoz; tejsavó alapú italok; vizek (italok); zöldséglevek (italok).

---

(210) M 06 03101 **(220) 2006.09.18.**
(731) Mezőföldi Agrofórum Kft., Martonvásár (HU)
(541) MOTALKO MAGAZIN
(511) 16 Papír, karton és ezen anyagokból készült termékek, amelyek nem tartoznak más osztályokba; nyomdaipari termékek; könyvkötészeti anyagok; fényképek; papíripari cikkek, papíripari vagy háztartási ragasztóanyagok; anyagok művészek részére; ecsetek; írógépek és irodai cikkek (bútorok kivételével); tanítási és oktatási anyagok (készülékek kivételével); csomagolásra szolgáló műanyagok (amelyek nem tartoznak más osztályokba); nyomdabetűk; klisék.

---

(210) M 06 03102 **(220) 2006.09.18.**
(731) Mezőföldi Agrofórum Kft., Martonvásár (HU)
(541) MOTALKO
(511) 1 Ipari, tudományos, fényképészeti, mezőgazdasági, kertészeti, erdészeti vegyi termékek; feldolgozatlan műgyanták, feldolgozatlan műanyagok; trágyák; vegyi tűzoltó szerek; fémek edzésére és hegesztésére szolgáló készítmények; élelmiszerek tartósítására szolgáló vegyi anyagok; cserzőanyagok; ipari rendeltetésű ragasztóanyagok.

4 Ipari olajok és zsírok; kenőanyagok; porfelszívó, portalanító és porlekötő termékek; tüzelőanyagok (beleértve a motorbenzineket) és világítóanyagok; viaszgyertyák, gyertyabelek.

16 Papír, karton és ezen anyagokból készült termékek, amelyek nem tartoznak más osztályokba; nyomdaipari termékek; könyvkötészeti anyagok; fényképek; papíripari cikkek, papíripari vagy háztartási ragasztóanyagok; anyagok művészek részére; ecsetek; írógépek és irodai cikkek (bútorok kivételével); tanítási és oktatási anyagok (készülékek kivételével); csomagolásra szolgáló műanyagok (amelyek nem tartoznak más osztályokba); nyomdabetűk; klisék.

---

(210) M 06 03103 **(220) 2006.09.18.**
(731) ATC-TRADE Zrt., Szeged (HU)
(740) dr. Bródy János, Dr. Bródy Ügyvédi Iroda, Szeged
(541) SKY ART
(511) 16 Papír, karton és ezen anyagokból készült termékek, amelyek nem tartoznak más osztályokba; nyomdaipari termékek; fényképek; papíripari cikkek, papíripari vagy háztartási ragasztóanyagok; anyagok művészek részére; ecsetek; írógépek és irodai cikkek (bútorok kivételével); tanítási és oktatási anyagok (készülékek kivételével); írószerek, csomagolásra szolgáló műanyagok (amelyek nem tartoznak más osztályokba).

---

(210) M 06 03104 **(220) 2006.09.18.**
(731) ATC-TRADE Zrt., Szeged (HU)
(740) dr. Bródy János, Dr. Bródy Ügyvédi Iroda, Szeged
(541) QLIGHT
(511) 9 Tudományos célra szolgáló, földmérő, villamos, fényképészeti, mozgóképi, optikai, súlymérő, egyéb mérő-, jelző-, életmentő és oktatóberendezések és felszerelések; hangok vagy képek rögzítésére, továbbítására, másolására szolgáló készülékek;

mágneses adathordozók, hanglemezek; automata árueloszto berendezések és szerkezetek érmebedobással működő készülékekhez; regiszteres pénztárgépek, számológépek, adatfeldolgozó berendezések és számítógépek; villogók (fényjelek).

11 Kerékpárlámpák; izzószálas égők.

---

(210) M 06 03105 **(220) 2006.09.18.**
(731) ATC-TRADE Zrt., Szeged (HU)
(740) dr. Bródy János, Dr. Bródy Ügyvédi Iroda, Szeged
(546)

(511) 11 Világító-, fűtő-, főző-, szárító-, szellőztetőberendezések, izzószálas égők, kerékpárlámpák, keresőlámpák, zseblámpák.

12 Járművek; szárazföldi, légi vagy vízi közlekedési eszközök, kerékpár-világító és jelzőkészülékek (fényvisszaverő prizma, kerékpárvillogó, kerékpárlámpa, -csengő); kerékpár-sebességmérő; kerékpárpumpa; kerékpárzárak és -lakatok; egyéb kerékpár-kiegészítők.

---

(210) M 06 03106 **(220) 2006.09.18.**
(731) ATC-TRADE Zrt., Szeged (HU)
(740) dr. Bródy János, Dr. Bródy Ügyvédi Iroda, Szeged
(546)

(511) 9 Tudományos célra szolgáló, tengerészeti, földmérő, villamos, fényképészeti, mozgóképi, optikai, súlymérő, egyéb mérő-, jelző-, ellenőrző (felügyeleti), életmentő és oktatóberendezések és felszerelések; hangok vagy képek rögzítésére, továbbítására, másolására szolgáló készülékek; mágneses adathordozók, hanglemezek; automata árueloszto berendezések és szerkezetek érmebedobással működő készülékekhez; regiszteres pénztárgépek, számológépek, adatfeldolgozó berendezések és számítógépek; tűzoltó készülékek, szárazelemek.

---

(210) M 06 03107 **(220) 2006.09.18.**
(731) ATC-TRADE Zrt., Szeged (HU)
(740) dr. Bródy János, Dr. Bródy Ügyvédi Iroda, Szeged
(546)

(511) 9 Tudományos célra szolgáló, tengerészeti, földmérő, villamos, fényképészeti, mozgóképi, optikai, súlymérő, egyéb mérő-, jelző-, ellenőrző (felügyeleti), életmentő és oktatóberendezések és felszerelések; hangok vagy képek rögzítésére, továbbítására, másolására szolgáló készülékek; mágneses adathordozók, hanglemezek; automata árueloszto berendezések és szerkezetek érmebedobással működő készülékekhez; regiszteres pénztárgépek, számológépek, adatfeldolgozó berendezések és számítógépek; tűzoltó készülékek, szárazelemek.

---

(210) M 06 03108 **(220) 2006.09.18.**
(731) ATC-TRADE Zrt., Szeged (HU)
(740) dr. Bródy János, Dr. Bródy Ügyvédi Iroda, Szeged
(546)

(511) 5 Autóillatosító, légfrissítő készítmények.

---

(210) M 06 03111 **(220) 2006.09.18.**
(731) Kaiser 2000 Kft., Érpatak (HU)
(554)

(511) 33 Alkoholtartalmú ital (kivéve sörök), pálinka, szeszes ital.

---

(210) M 06 03112 **(220) 2006.09.18.**
(731) Kaiser 2000 Kft., Érpatak (HU)
(554)

(511) 33 Alkoholtartalmú ital (kivéve sörök), pálinka, szeszes ital.

---

(210) M 06 03114 **(220) 2006.09.18.**
(731) Kaiser 2000 Kft., Érpatak (HU)
(554)

(511) 33 Alkoholtartalmú ital (kivéve sörök), vodka.

---

(210) M 06 03115 **(220) 2006.09.18.**
(731) Kaiser 2000 Kft., Érpatak (HU)
(554)

(511) 33 Alkoholtartalmú ital (kivéve sörök), brandy.

---

(210) M 06 03338 **(220) 2006.10.10.**
(731) Microware Hungary Kft., Miskolc (HU)
(546)

(511) 42 Internetes szolgáltatások részeként domain regisztrációs szolgáltatásra korlátozva.

---

(210) M 06 03340 **(220) 2006.10.10.**
(731) Szelpo AutoControl Systems Kft., Székesfehérvár (HU)
(740) dr. Trájer Csaba, Székesfehérvári 5. sz. Ügyvédi Iroda, Székesfehérvár
(541) Szelpo TachoControl Systems
(511) 9 Analóg és/vagy digitális gépjármű menetírók által rögzített adatok, számítógépes feldolgozására szolgáló szoftverek.

---

(210) M 06 03422 **(220) 2006.10.17.**
(731) Wu Yashun, Budapest (HU)
(541) BRENDA
(511) 25 Ruházati cikkek, cipők, kalapáruk.

---

(210) M 06 03388 **(220) 2006.10.16.**
(731) Ordasi Gábor, Budapest (HU)
(740) dr. Török Zoltán György, Németh, Szalay, Török Társas Ügyvédi Iroda, Budapest
(541) IQ GOLF BALL
(511) 28 Játékok, játékszerek; testnevelési és sportcikkek, amelyek nem tartoznak más osztályokba; karácsonyfadíszek; golflabda; agyaggalambok (céllövéshez); agyaggalambok (céltárgyak); asztaliteniszhez asztalok; asztalok asztali focihoz; babaágyak; babaházak; babaruhák; babaszobák; backgammon, trictrac (játékok); baseballkesztyűk; baseballkesztyűk (játékfelszerelések); bábuk, marionettek; bélhúrok teniszütőkhöz; biliárdasztalok; biliárddákók; biliárdgolyók; biliárdmandinerek; biliárdmarkerek; bingó kártyák; bobok.

---

(210) M 06 03425 **(220) 2006.10.17.**
(731) Lisantrade Kft., Budapest (HU)
(541) DOUB-LITE
(511) 11 Csillárok, fénycsövek, fénycsövek világításra és azok alkatrészei, ívlámpák, izzószálas égők, keresőlámpák, zseblámpák, kisülési csövek, elektromosak világításra, lámpaernyők, lámpaernyőtartók, lámpák, lámpák világításra, lámpák karácsonyfákhoz, elektromos lámpák, elektromos lámpaüvegek, mennyezetvilágítások, reflektorok, világítóberendezések és -készülékek, villanykörték, elektromos zseblámpák, elektromos égőfejek lámpákhoz, égők, kompakt fénycsövek és azok részegységei, alkatrészei.

---

(210) M 06 03426 **(220) 2006.10.17.**
(731) Lisantrade Kft., Budapest (HU)
(541) ÉJT NAPPALLÁ TÉVE
(511) 11 Csillárok, fénycsövek, fénycsövek világításra és azok alkatrészei, ívlámpák, izzószálas égők, keresőlámpák, zseblámpák, kisülési csövek, elektromosak világításra, lámpaernyők, lámpaernyőtartók, lámpák világításra, lámpák, lámpák világításra karácsonyfákhoz, elektromos lámpák, elektromos lámpaüvegek, mennyezetvilágítások, reflektorok, világítóberendezések és készülékek, villanykörték, elektromos zseblámpák, elektromos égőfejek lámpákhoz, égők, kompakt fénycsövek és azok részegységei, alkatrészei.

---

(210) M 06 03859 **(220) 2006.11.24.**
(731) TIFFÁN'S Bt., Villány (HU)
(546)

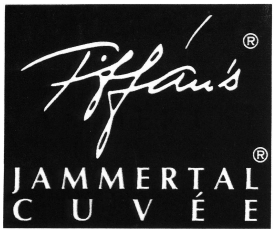

(511) 33 Minőségi palackos bor.

---

(210) M 06 03861 **(220) 2006.11.24.**
(731) UPC Magyarország Kft., Budapest (HU)
(740) dr. Szalai Réka, Dr. Szalai Réka Ügyvédi Iroda, Budapest
(546)

(511) 35 Reklámozás; kereskedelmi ügyletek; kereskedelmi adminisztráció; irodai munkák.
38 Távközlés.
41 Nevelés; szakmai képzés; szórakoztatás; sport- és kulturális tevékenységek.

---

(210) M 06 03187 **(220) 2006.09.25.**
(731) dr. Sipos Balázs Tihamér, Budapest (HU)
(546) **Balatoni Délután**
(511) 33 Borok, borpárlatok, pezsgő, fűszerborok, pálinkák, gyomorkeserűk, whisky, koktélok, párlatok, gyümölcstartalmú alkoholos italok.

---

(210) M 06 03302 **(220) 2006.10.06.**
(731) FINO-FOOD Kft., Kaposvár (HU)
(740) Pintz György, Pintz & Társai Szabadalmi és Védjegy Iroda, Budapest
(541) HUNGARIKA
(511) 29 Tej, tejtermékek; sajtok, sajtkészítmények.

---

(210) M 06 03303 **(220) 2006.10.06.**
(731) Pintz György, Budapest (HU)
(740) Pintz György, Pintz & Társai Szabadalmi és Védjegy Iroda, Budapest
(541) LOTTO
(511) 32 Ásványvizek és egyéb alkoholmentes italok; készítmények italokhoz, izotóniás és más egészségvédő hatású italok, amelyek a 32. osztályba tartoznak.

---

(210) M 06 03666 **(220) 2006.11.09.**
(731) COLUMBUS Klíma Kereskedelmi és Vagyonkezelő Kft., Budapest (HU)
(740) Pintz György, Pintz és Társai Szabadalmi és Védjegy Iroda, Budapest
(546)

(511) 11 Légfertőtlenítők, léghűtő berendezések, légszűrő berendezések, légszűrők légkondicionáláshoz, légtisztító készülékek és gépek, hőszivattyúk, klímaberendezések, alkatrészek légkondicionáló berendezésekhez.

---

(210) M 06 03667 **(220) 2006.11.09.**
(731) JUSTICE Security Kft., Budapest (HU)
(740) Pintz György, Pintz és Társai Szabadalmi és Védjegy Iroda, Budapest
(546)

(511) 9 Szoftvertermékek.

---

(210) M 06 03668 **(220) 2006.11.09.**
(731) Hankook Tire Co., Ltd., Seoul (KR)
(740) Pintz György, Pintz és Társai Szabadalmi és Védjegy Iroda, Budapest
(541) I*PIKE
(511) 12 Gumiabroncsok, tömlő- és tömlőszelep-védők, szelepsapkák gépjárművekhez.

---

(210) M 06 03669 **(220) 2006.11.09.**
(731) Hankook Tire Co., Ltd., Seoul (KR)
(740) Pintz György, Pintz és Társai Szabadalmi és Védjegy Iroda, Budapest
(541) I*CEPT
(511) 12 Gumiabroncsok, tömlő- és tömlőszelep-védők, szelepsapkák gépjárművekhez.

---

(210) M 06 03670 **(220) 2006.11.09.**
(731) Mobile24 Kft., Budapest (HU)
(740) Pintz György, Pintz és Társai Szabadalmi és Védjegy Iroda, Budapest
(546) nonstopAUTO

(511) 16 Papír, karton és ezen anyagokból készült termékek, amelyek nem tartoznak más osztályokba; folyóiratok; magazinok.

35 Reklámozás, információk számítógépes adatbázisokba rendezése.

38 Hozzáférés biztosítása számítógépes világhálóhoz; információs szolgáltatások; üzenetek és képek továbbítása számítógépek segítségével; hírügynökségek.

42 Műszaki szolgáltatások; hostingszolgáltatások weboldalakhoz, weboldalak alkotása és fenntartása mások számára.

---

(210) M 06 03671 **(220) 2006.11.09.**
(731) Mobile24 Kft., Budapest (HU)
(740) Pintz György, Pintz és Társai Szabadalmi és Védjegy Iroda, Budapest
(546) nonstopSPORT

(511) 16 Papír, karton és ezen anyagokból készült termékek, amelyek nem tartoznak más osztályokba; folyóiratok; magazinok.

35 Reklámozás, információk számítógépes adatbázisokba rendezése.

38 Hozzáférés biztosítása számítógépes világhálóhoz; információs szolgáltatások; üzenetek és képek továbbítása számítógépek segítségével; hírügynökségek.

42 Műszaki szolgáltatások; hosting szolgáltatások weboldalakhoz, weboldalak alkotása és fenntartása mások számára.

---

(210) M 06 03672 **(220) 2006.11.09.**
(731) Philip Morris Products S.A., Neuchatel (CH)
(740) dr. Gödölle Tamás, Bogsch & Partners Ügyvédi Iroda, Budapest
(541) GREEN CALLA
(511) 34 Nyers vagy feldolgozott dohány; dohánytermékek, ideértve szivarok, cigaretták, szivarkák, dohány saját maga által saját részre sodort cigarettához, pipadohány, bagó, tubák/burnót, kretek; dohánypótlók és -helyettesítők (nem orvosi célra); dohányzási cikkek, ideértve cigarettapapírok és -csövek, cigarettafilterek, dohánydobozok, cigarettatárcák és hamutartók nem nemesfémből vagy azzal ötvözve, vagy borítva; pipák; zsebkészlet cigarettasodráshoz; öngyújtók; gyufák.

---

(210) M 06 03677 **(220) 2006.11.09.**
(731) Obshchestvo s organichennoy otvetstvennostyu „Mezon Griz”, Kazan Republic of Tatarstan (RU)
(740) dr. Szigeti Éva, DANUBIA Szabadalmi és Védjegy Iroda Kft., Budapest
(541) AKDOV
(511) 32 Alkoholmentes aperitifek; szénsavas italok; litiumos vizek; ásványvíz (italok); szódavíz; Selters-víz; ásványvíz; vizek (italok); alkoholmentes koktélok; limonádék; földimogyorótej (alkoholszegény üdítőital); alkoholmentes italok; izotóniás italok; tejsavó alapú italok; alkoholmentes gyümölcslevek; mandulatej (italok); alkoholmentes gyümölcsnektárok; mandulatej; sör; gyömbérrel készült üdítőital; gyömbérsör; malátasör; szénsavas italok készítésére használt tabletták; szasszaparilla (alkoholszegény ital); limonádészörp; gyümölcsszörpök; paradicsomlé (ital); almaital (alkoholmentes); zöldséglevek (ital); gyümölcslevek; ásványvíz előállításához alkalmazható készítmények; likőrök készítéséhez alkalmazható készítmények; ásványvizek készítéséhez alkalmazható készítmények; italok készítéséhez alkalmazható készítmények; mustok, szőlőmustok (alkoholmentesek); sörcefre; malátacefre; szénsavas italok készítéséhez alkalmazott pasztillák; sörbetek (italokhoz); sörbetek (italokhoz); alkoholmentes gyümölcsitalok készítéséhez alkalmazott kivonatok; sörkészítéshez alkalmazott kivonatok; italok készítéséhez alkalmazott eszenciák.

33 Aperitifek; rizspálinka; bor, csiger; whisky; ánizslikőr (anisette); cseresznyepálinka; vodka; gin; emésztést elősegítő italok (likőrök és tömény italok); koktélok; ánizslikőr (anise); curacao; likőrök; alkoholtartalmú italok (sör kivételével); gyümölcstartalmú alkoholos italok; szeszes italok (italok); égetett szeszes italok; mézsör (mead); mentalikőr; gyomorkeserű; rum, szaké; almabor; körtebor; rizsből készült alkoholtartalmú ital; alkohol kivonatok; alkoholtartalmú gyümölcskivonatok; alkoholtartalmú eszenciák.

---

(210) M 06 03678 **(220) 2006.11.09.**
(731) Crystal Worldwide Kft., Budapest (HU)
(740) dr. Szigeti Éva, DANUBIA Szabadalmi és Védjegy Iroda Kft., Budapest
(541) CRYSTAL WORLD WIDE
(511) 35 Reklámozás; kereskedelmi ügyletek; kereskedelmi adminisztráció; irodai munkák.

36 Biztosítás; pénzügyi ügyletek; valutaügyletek; ingatlanügyletek.

42 Tudományos és műszaki szolgáltatások, valamint az idetartozó tervezői és kutatói tevékenység; ipari elemző és kutató szolgáltatások; számítástechnikai hardver és szoftver tervezése és fejlesztése; jogi szolgáltatások.

---

(210) M 06 03679 **(220) 2006.11.09.**
(731) MasterCard International Incorporated, Purchase, New York (US)
(740) dr. Szigeti Éva, DANUBIA Szabadalmi és Védjegy Iroda Kft., Budapest
(541) MAESTRO.TÖBB MINT KÉSZPÉNZ
(511) 9 Tudományos célra szolgáló készülékek és berendezések; mágneses adathordozók, adatrögzítő lemezek; automata elosztóberendezések és szerkezetek érmebedobással működő készülékekhez; regiszteres pénztárgépek; adatfeldolgozó berendezések és számítógépek; számítógéphardverek, számítógépszoftverek és számítógépes programok; távközlési és elektromos eszközök és berendezések; számológépek; adatok (beleértve a hang és a kép) rögzítésére, tárolására és megjelenésére szolgáló berendezések, mágneses rögzítőeszközök; pénzügyi számlák rögzítésére, ellenőrzésére és elemzésére szolgáló, komplett számítógépes hálózat segítségével működő berendezések; különösen a helyi és távolsági számítógépes hálózatok fejlesztésére, kezelésére és használatára alkalmazható számítógépes hardver és szoftver; memóriakártyák olvasására és az adatok memóriába való beolvasására alkalmas rendszer, beleértve az integrált áramkörű memóriákat és a bankkártya-memóriákat; letölthető elektronikus kiadványok; nyomtatóeszközök, beleértve az adatrögzítő rendszerekhez és pénzügyi tranzakciós rendszerekhez kapcsolódó nyomtatóeszközöket; bankintézményekben használatos gépek; kódolók és dekódolók; modemek; számítógépes hardverek és szoftverek az elektronikus eszközök segítségével elvégzett fizetési tranzakciók megkönnyítésére; számítógépes hardverek és adatvédelmi szoftverek; titkosítókulcsok; digitális okiratok; digitális aláírások; az ügyfelek számára megbízható információtárolást, -kinyerést és -továbbítást biztosító számítógépes szoftverek; banki és pénzügyi intézmények; mágneses kódolókártyák és integrált áramkörös csipet tartalmazó kártyák („smart kártyák”); kódolt biztonsági kártyák; kódolt biztonsági jellemzőkkel ellátott kódolt kártyák azonosítás céljára; hologrammal impregnált kártyák; különböző típusú banki hitelkártyák, csipkártyák; „készlet érték” kártyák; elektronikus adathordozó kártyák; hitelkártyák és kódolt hitelkártyák; különböző típusú bankkártyák, beleértve a nyomtatott bankkártyákat, mágneses memóriával, illetve integrált áramkörű memóriával ellátott bankkártyák; kártyaleolvasók; mágnesesen kódolt kártyaleolvasók; elektronikus adathordozót tartalmazó kártyaleolvasók; elektronikus titkosítóegységek; a pénzügyi szolgáltatásoknál, a bankoknál és távközlési iparban alkalmazott számítógépes hardverek, számítógépes terminálok és számítógépes szoftverek; a „smart” kártyáknak a terminálokkal, illetve a leolvasókkal való összeköttetést lehetővé tevő számítógépes szoftverek; telefonokba és egyéb távközlési eszközökbe beépített számítógépes csipek; távközlési berendezések; adatátviteli, kijelző- és tárolófunkciókra, azonosításra és a pénzügyi és banki szolgáltatásoknál és a távközlési iparban használt pénzügyi információk hozzáférésére alkalmazott pénztárgépterminálok és számítógépes szoftverek; rádiófrekvenciás azonosító berendezések (jeladók); a különböző típusú hitelkártyák és bankkártyák valódiságának megállapítására szolgáló elektronikus ellenőrző berendezések; készpénzadagoló berendezés; eladóautomata; egyéb számítógépes perifériák és olyan elektronikus termékek, mint a számológép, zseb rajzolóeszköz, személyi digitális segédeszköz; riasztó vagy fényjelző.

36 Pénzügyi szolgáltatások; banki és hitelszolgáltatások; hitelkártyával, bankkártyával és a „készlet érték” bérmentesítő kártyával kapcsolatos szolgáltatások; elektronikus fizetési szolgáltatások; telefonhívás segítségével működő bérmentesítési szolgáltatások; készpénzfizetéssel kapcsolatos szolgáltatások; meghatalmazással és teljesítéssel kapcsolatos tranzakciók; a rádiófrekvenciás azonosító berendezés (jeladó) alkalmazásával végrehajtott hitel- és költségszolgáltatások előkészítése; utazási biztosítási szolgáltatások; csekkhitelesítési szolgáltatások; az utazási csekkek és az utazási igérvények (voucher) kiállításával és beváltásával kapcsolatos szolgáltatások; pénzügyi információk terjesztése számítógépes hálózat alkalmazásával; a fenti szolgáltatásokkal kapcsolatos tanácsadás.

38 Távközlési szolgáltatások; internet alapú távközlési szolgáltatások; adattovábbítással kapcsolatos szolgáltatások; elektromos adattovábbítás a teljes adatfelvételi rendszer alkalmazásával, beleértve az internetet is; számítógépben tárolt adatbankból vagy az internet segítségével történő adatfelvétellel és adatmegjelenítéssel kapcsolatos szolgáltatások; elektronikus adatfelvétel és adattovábbítás telefonhálózat segítségével; hitel és fizetési tranzakciók lebonyolítása telefon vagy távközlési vonalak alkalmazásával; elektronikus posta, üzenetek küldése elektronikus módon; rádiószolgáltatások; többfelhasználós rendszer működtetése számítógépes hálózat felhasználásával a pénzügyi szolgáltatásokkal kapcsolatos információk továbbítására és terjesztésére; számítógépes adatbázis idő alapú lízingelése.

---

(210) M 06 03680 **(220) 2006.11.09.**
(731) STADA Arzneimittel AG, Bad Vilbel (DE)
(740) ifj. Szentpéteri Ádám, S.B.G. & K. Szabadalmi Ügyvivői Iroda, Budapest
(541) STADARISP
(511) 5 Gyógyszerészeti és állatgyógyászati készítmények; egészségügyi készítmények orvosi célokra; diétás anyagok orvosi használatra, bébiételek; ragtapaszok, sebkötöző anyagok; fogtömő anyagok, fogorvosi viaszok; fertőtlenítőszerek, készítmények kártevők elpusztítására; fungicidek, herbicidek.

---

(210) M 06 03681 **(220) 2006.11.09.**
(731) Huang Lu Pin, Budapest (HU)
(541) A-LIST
(511) 25 Ruházati cikkek, cipők, kalapáruk.

---

(210) M 06 03370 **(220) 2006.10.13.**
(731) Centrál Ház Ingatlanforgalmi, -Kezelő és Szolgáltató Korlátolt Felelősségű Társaság, Budapest (HU)
(740) dr. Sőléd Tünde, Dr. Hidasi és Társai Ügyvédi Iroda, Budapest
(546)

(511) 36 Biztosítás; pénzügyi ügyletek; valutaügyletek; ingatlanügyletek.

---

(210) M 06 03375 **(220) 2006.10.13.**
(731) Pannonhalmi Főapátság, Panonhalma (HU)
(740) dr. Gödölle István, Gödölle, Kékes, Mészáros & Szabó Szabadalmi és Védjegy Iroda, Budapest
(546)

(511) 30 Ecet.

---

(210) M 06 03376 **(220) 2006.10.13.**
(731) Pannonhalmi Főapátság, Pannonhalma (HU)
(740) dr. Gödölle István, Gödölle, Kékes, Mészáros & Szabó Szabadalmi és Védjegy Iroda, Budapest

(546)

(511) 30 Ecet.

---

(210) M 06 03377 **(220) 2006.10.13.**
(731) Jie Te Kft., Budapest (HU)
(740) dr. Sztrókay Zsolt ügyvéd, Budapest
(541) Max Blue 21
(511) 25 Ruházati cikkek, cipők, kalapáruk.

---

(210) M 06 03380 **(220) 2006.10.13.**
(731) Kem-Univerzál Kft., Budapest (HU)
(541) KEM-SZIG
(511) 17 Szigetelőanyagok; szigetelőlemezek; szigetelőtapaszok; tömítőanyagok; nedvesség elleni szigetelőanyagok épületekre.

---

(210) M 06 03438 **(220) 2006.08.03.**
(731) Axel Springer-Budapest Kiadói Korlátolt Felelősségű Társaság, Budapest (HU)
(740) dr. Sárközy Szabolcs ügyvéd, Kálmán, Szilasi, Sárközy és Társai Ügyvédi Iroda, Budapest
(541) SÁRGA RTV
(511) 9 Tudományos célra szolgáló tengerészeti, földmérő, villamos, fényképészeti, mozgóképi, optikai, súlymérő, egyéb mérő-, jelző-, ellenőrző (felügyeleti), életmentő és oktatóberendezések és felszerelések; hangok vagy képek rögzítésére, továbbítására, másolására szolgáló készülékek; mágneses adathordozók, hanglemezek; automata áruelosztó berendezések és szerkezetek érmebedobással működő készülékekhez; regiszteres pénztárgépek, számológépek, adatfeldolgozó berendezések és számítógépek; tűzoltó készülékek.

16 Papír, karton és ezen anyagokból készült termékek, amelyek nem tartoznak más osztályokba; nyomdaipari termékek; könyvkötészeti anyagok; fényképek; papíripari cikkek, papíripari vagy háztartási ragasztóanyagok; anyagok művészek részére; ecsetek; írógépek és irodai cikkek (bútorok kivételével); tanítási és oktatási anyagok (készülékek kivételével); csomagolásra szolgáló műanyagok (amelyek nem tartoznak más osztályokba); nyomdabetűk; klisék.

35 Reklámozás; kereskedelmi ügyletek; kereskedelmi adminisztráció; irodai munkák.

38 Távközlés.

41 Nevelés; szakmai képzés; szórakoztatás; sport- és kulturális tevékenységek.

---

(210) M 06 03451 **(220) 2006.10.19.**
(731) Sinclair Pharmaceuticals Limited (Egyesült Királyság törvényei szerint bejegyzett cég), Godalming, Surrey (GB)
(740) dr. Sasvári Gabriella, S.B.G. & K. Szabadalmi Ügyvivői Iroda, Budapest
(541) X-KREM
(511) 5 Gyógyszerészeti készítmények és anyagok a bőr állapotának javulására; gyógyszerészeti készítmények és anyagok a sugárzott bőrgyulladásra.

---

(210) M 06 03593 **(220) 2006.11.03.**
(731) Szekrényes András, Nyíregyháza (HU)
(546)

(511) 35 Reklámozás; kereskedelmi ügyletek; kereskedelmi adminisztráció; irodai munkák.

41 Nevelés; szakmai képzés; szórakoztatás; sport- és kulturális tevékenységek.

---

(210) M 06 03595 **(220) 2006.11.03.**
(731) Magyar Telekom Távközlési Nyilvánosan Működő Részvénytársaság, Budapest (HU)
(740) dr. Csikai Attila ügyvéd, Budapest
(546)

(511) 9 Telefonállomások (vezeték nélküli) rádiókészülékek; telefon-adókészülékek; rádiótelefon-állomások; vevőkészülékek; állomások (rádiótelefon).

38 Távközlés.

---

(210) M 06 02930 **(220) 2006.09.01.**
(731) Magyar Cukorgyártó és Forgalmazó Zártkörűen Működő Részvénytársaság, Budapest (HU)
(740) dr. Kemenes László, Bálintfy és Társai Ügyvédi Iroda, Budapest
(546)

(511) 30 Kristálycukor, porcukor, kockacukor, sütőcukor, befőzőcukor, nád kockacukor, nád kristálycukor, barnacukor, kandiscukor.

---

(210) M 06 02934 **(220) 2006.09.01.**
(731) Vitamór Kft., Mór (HU)
(740) Bándy Tamásné, PATENDER Nemzetközi Iparjogvédelmi Képviseleti Kft., Budapest
(546)

(511) 29 Tartósított, szárított és főzött gyümölcsök és zöldségek és keverékeik, aszalványok, müzlik; zselék, lekvárok (dzsemek); kompótok, zöldségkonzervek és gyümölcskonzervek, savanyúságok; tojások, tej és tejtermékek; étkezési olajok és zsírok.

32 Sörök; ásványvizek, szénsavas vizek és egyéb alkoholmentes italok; gyümölcsitalok és gyümölcslevek; szörpök és más készítmények italokhoz.

---

(210) M 06 02937 **(220) 2006.09.01.**
(731) Henkel KGaA, Düsseldorf (DE)
(740) dr. Flóhr Balázs, Budapest
(541) It's got2b you!
(511) 3 Kozmetikai cikkek, hajápolási készítmények, hajformázó készítmények, samponok.

---

(210) M 06 02938 **(220) 2006.09.01.**
(731) Henkel KGaA, Düsseldorf (DE)
(740) dr. Flóhr Balázs, Budapest
(541) attitude for hair
(511) 3 Kozmetikai cikkek, hajápolási készítmények, hajformázó készítmények, samponok.

---

(210) M 06 02939 **(220) 2006.09.01.**
(731) Henkel KGaA, Düsseldorf (DE)
(740) dr. Flóhr Balázs, Budapest
(541) It's got to be got2b.
(511) 3 Kozmetikai cikkek, hajápolási készítmények, hajformázó készítmények, samponok.

---

(210) M 06 02940 **(220) 2006.09.01.**
(731) Discovery Communications, Inc. (Delaware államban bejegyzett cég), Silver Spring, Maryland (US)
(740) dr. Szigeti Éva, DANUBIA Szabadalmi és Védjegy Iroda Kft., Budapest
(541) DISCOVERY HISTORIA
(511) 9 Műsoros videolemezek és audiovizuális felvételek; műsoros videoszalagok; műsoros kompaktlemezek; DVD-k és CD-ROM-ok.

38 Közlési szolgáltatások, nevezetesen, televízión, műholdon, rádiókészülékeken, száloptikán, kábelen, rádión és globális számítógép-hálózaton keresztül történő audiovizuális műsorszórás és tartalomszolgáltatás.

41 Szórakoztatás, audió és videó médián keresztül, nevezetesen, televízión, műholdon, rádiókészülékeken, száloptikán, kábelen, rádión és globális számítógép-hálózaton keresztül történő audiovizuális műsorszórás és tartalomszolgáltatás tekintetében; ezzel kapcsolatos információközlés globális számítógép-hálózaton keresztül.

---

(210) M 06 02944 **(220) 2006.09.04.**
(731) Phan Cuong, Budapest (HU)
(541) NORTHCLIFF
(511) 25 Ruházati cikkek, kalapáruk, cipők.

---

(210) M 06 02946 **(220) 2006.09.04.**
(731) CBA Kereskedelmi Kft., Alsónémedi (HU)
(541) FRUTTINA
(511) 32 Ásványvizek, szénsavas vizek és egyéb alkoholmentes italok; gyümölcsitalok és gyümölcslevek; szörpök és más készítmények italokhoz.

---

(210) M 06 02953 **(220) 2006.09.04.**
(731) Gaia Stones Kft., Budapest (HU)
(740) dr. Kocsis Ildikó, Dr. Kocsis Ildikó Ügyvédi Iroda, Budapest
(541) Kristályakadémia
(511) 41 Nevelés; szakmai képzés; szórakoztatás; sport- és kulturális tevékenységek; akadémiák (oktatás), egészség (védő) klubok (kondicionálás), elektronikus könyvek és folyóiratok online kiadása, gyakorlati képzés (szemléltetés), klubszolgáltatások (szórakoztatás vagy oktatás), könyvkiadás, kulturális vagy nevelési célú kiállítások szervezése, levelező tanfolyamok, oktatás, oktatási tárgyú információk, oktatási vizsgáztatás, szabadidős szolgáltatások nyújtása, szemináriumok rendezése és vezetése, szövegek kiadása (nem reklámcélú), versenyek szervezése (oktatás vagy szórakoztatás), élő előadások bemutatása.

---

(210) M 06 02956 **(220) 2006.09.04.**
(731) Szamler László, Kecskemét (HU)
(740) dr. Miskolczi Mária ügyvéd, Budapest
(546)

(511) 33 Borok, pálinkák, égetett szeszes italok.

35 Borokkal, pálinkával, égetett szeszes italokkal kapcsolatos kiskereskedelem, árubemutatók szervezése, egyéb kereskedelmi ügyletek, reklámozás.

39 Utazások szervezése, turistairodák, látogatások szervezése turistáknak.

41 Nevelés; szakmai képzés; szórakoztatás; sport- és kulturális tevékenységek.

43 Vendéglátás (élelmezési) szolgáltatások; ideiglenes szállásadás.

---

(210) M 06 03250 **(220) 2006.10.02.**
(731) Pfneiszl Hungarian Vineyards Kft., Sopron (HU)
(541) VULCAN
(511) 33 Szeszes italok, borok, likőrök.

---

(210) M 06 03251 **(220) 2006.10.02.**
(731) Pfneiszl Hungarian Vineyards Kft., Sopron (HU)
(541) RED DIAMOND
(511) 33 Szeszes italok, borok, likőrök.

---

(210) M 06 03252 **(220) 2006.10.02.**
(731) Pfneiszl Hungarian Vineyards Kft., Sopron (HU)
(541) SPARKELINA
(511) 33 Szeszes italok, borok, likőrök.

---

(210) M 06 03253 **(220) 2006.10.02.**
(731) Pfneiszl Hungarian Vineyards Kft., Sopron (HU)
(541) ME
(511) 33 Szeszes italok, borok, likőrök.

---

(210) M 06 03255 **(220) 2006.10.02.**
(731) Szűcs István, Mórahalom (HU)
(546)

(511) 35 Reklámozás; kereskedelmi ügyletek; kereskedelmi adminisztráció; irodai munkák.

39 Szállítás; áruk csomagolása és raktározása; utazásszervezés.

---

(210) M 06 03256 **(220) 2006.10.02.**
(731) The Coca-Cola Company (Delaware államban bejegyzett cég), Atlanta, Georgia (US)
(740) dr. Szigeti Éva, DANUBIA Szabadalmi és Védjegy Iroda Kft., Budapest
(541) COCA-COLA LIGHT PLUS
(511) 32 Sörök; ásványvizek, szénsavas vizek és egyéb alkoholmentes italok; gyümölcsitalok és gyümölcslevek; szörpök és más készítmények italokhoz, üdítőitalok.

---

(210) M 06 03610 **(220) 2006.11.06.**
(731) Fort James Operating Company, Atlanta, Georgia (US)
(740) dr. Hegymegi-Barakonyi Zoltán ügyvéd, Martonyi és Kajtár Baker & McKenzie Ügyvédi Iroda, Budapest
(541) ENMOTION
(511) 16 Papírtörülközők.
21 Papírtörülköző-adagolók.

---

(210) M 06 03830 **(220) 2006.11.23.**
(731) ERSTE BANK HUNGARY Nyilvánosan Működő Részvénytársaság, Budapest (HU)
(740) dr. Choma Helga, Berzeviczi Ügyvédi Iroda, Budapest
(546)

(511) 36 Pénzműveletek, értékpapírügyletek, ingatlanokkal kapcsolatos banki szolgáltatások.

---

(210) M 06 03831 **(220) 2006.11.23.**
(731) Primacom Tanácsadó Kft., Budapest (HU)
(740) dr. Szecskay András, Szecskay Ügyvédi Iroda, Budapest
(541) PRIMACOM
(511) 35 Állásközvetítő irodák, árubemutatás, árverés, becslések, értékelések ügyletekben, gyapjúanyagok becslése, reklámdokumentáció rendezése, export-import ügynökségek, fénymásolással történő reprodukció, gépírási szolgáltatások, hirdetés, hirdetőügynökségek, import-export ügynökségek, állásközvetítő irodák, kereskedelmi információs ügynökségek, kirakatrendezés, konzultációk személyzeti kérdésekben, konzultációk üzletvezetéshez, hirdetőtáblák kölcsönzése, irodai gépek és készülékek kölcsönzése, reklámanyagok kölcsönzése, könyvelés, közönségszolgálat, kutatások ügyletekkel kapcsolatban, okmányok másolása, önköltségi, előállítási ár elemzése, piackutatások, plakáthirdetés, rádiósreklám, televíziósreklám, reklámanyagok kölcsönzése, reklámújság, statisztikai tájékoztatás, szakértői véleménynyújtás ügyletekben, számlakivonatok, számlák ellenőrzése, személyzeti kérdésekben konzultációk, tanácsadás az ipari tulajdonjog területén, tanácsadó szolgálat üzletszervezési és irányítási kérdésekben, ügyletekkel kapcsolatos tájékoztatások, reklámanyagok, röpiratok, prospektusok, nyomtatványok, áruminták terjesztése, tőzsdei árfolyamjegyzés, üzletvezetésben kisegítés, üzletvezetéshez tanácsadó szolgáltatás, vezetésben nyújtott támogatás kereskedelmi vagy iparvállalatoknál.

36 Adóügyi becslések, adóügyi szakvélemények, balesetbiztosítás, betegbiztosítás, bankügyletek, mezőgazdasági üzemek bérlete, biztosítási ügynökségek, biztosítások, tőkeelhelyezés, életbiztosítás, értékek letétbe helyezése, értékpapírok letétbe helyezése, fiduciáris szolgáltatások, finanszírozási szolgáltatások (tőkeszolgáltatások), hitel, hitelbehajtó ügynökségek, hitelirodák, ingatlan haszonbérbe adása, ingatlanok becslése, ingatlanok kezelése, ingatlanügynökségek, jótékony célú gyűjtések, kézi zálogkölcsön folyósítása, cserekompenzációs ügyletek, pénzkölcsön, lakások bérlete, lakásügynökségek, óvadék (garancia), páncélszekrénybe letét, pénzügyi becslések, pénzügyi elemzések, pénzügyletek, sorsjátékszervezetek, takarékoskodás, tengeri biztosítás, tőkebefektetés, tőkeberuházás, tranzakciók (pénzügyi ügyletek), tűz elleni biztosítás, utazásicsekk-kibocsátás, ügynöki munkák, vámügynökségek, valutaügyletek, zálogkölcsön.

---

(210) M 06 03832 **(220) 2006.11.23.**
(731) Stylia Kft., Budapest (HU)
(740) dr. Muszka Sándor, Dr. Muszka Sándor Ügyvédi Iroda, Budapest
(541) STYLIA
(511) 44 Orvosi szolgáltatások; állatgyógyászati szolgáltatások; higiéniai és szépségápolási szolgáltatások emberek és állatok részére; mezőgazdasági, kertészeti és erdészeti szolgáltatások.

---

(210) M 06 03834 **(220) 2006.11.23.**
(731) PHILIP MORRIS PRODUCTS S.A., Neuchâtel (CH)
(740) dr. Gödölle Tamás, Bogsch és Társai Ügyvédi Iroda, Budapest
(541) MURATTI AMBASSADOR
(511) 34 Nyers vagy feldolgozott dohány; dohánytermékek, ideértve cigaretták, dohány saját maga által saját részre sodort cigarettához, pipadohány, bagó, tubák/burnót, kretek; dohánypótlók és -helyettesítők (nem orvosi célra); dohányzási cikkek, ideértve cigarettapapírok és -csövek, cigarettafilterek, dohánydobozok, cigarettatárcák és hamutartók nem nemesfémből vagy azzal ötvözve, vagy borítva, pipák, zsebkészlet cigarettasodráshoz, öngyújtók; gyufák.

---

(210) M 06 03835 **(220) 2006.11.23.**
(731) Hungary Yuan Hua Nemzetközi Kereskedelmi Korlátolt Felelősségű Társaság, Budapest (HU)
(546)

(511) 25 Ruházati cikkek, cipők, kalapáruk.

---

(210) M 06 03836 **(220) 2006.11.23.**
(731) Zhao Ming, Budapest (HU)
(541) Skála
(511) 35 Reklámozás; kereskedelmi ügyletek; kereskedelmi adminisztráció; irodai munkák, férfi-, női kötöttáru, alsó fehérnemű, harisnya nagy- és kiskereskedelem; ruházati cikkek, cipők, kalapáruk nagy- és kiskereskedelme; textíliák és textíláruk nagy- és kiskereskedelme; ágy- és asztalneműk nagy- és kiskereskedelme; lakástextíliák, asztalkendők, asztalterítők, ágyneműk, ágytakarók, ágyterítők, függönyök, mosdókesztyűk, párnahuzatok, poháralátétek, (asztalneműk), szalvéták, tányéralátétek textilből, törülközők nagy- és kiskereskedelme; bőr és bőrutánzatok, állatbőrök és irhák, utazótáskák és bőröndök, esernyők, napernyők és sétapálcák, ostorok, hámok, nyergek és lószerszámok kiskereskedelme; fehérítőkészítmények és egyéb mosásra szolgáló anyagok, tisztító-, fényesítő-, súroló- és csiszolószerek, szappanok, illatszerek, illóolajok, kozmetikai cikkek, hajmosó szerek, fogkrémek kiskereskedelme.

---

(210) M 06 03837 **(220) 2006.11.23.**
(731) Zhao Ming, Budapest (HU)
(541) Aranypók
(511) 35 Reklámozás; kereskedelmi ügyletek; kereskedelmi adminisztráció; irodai munkák, férfi-, női kötöttáru, alsó fehérnemű, harisnya nagy- és kiskereskedelme; ruházati cikkek, cipők, kalapáruk nagy- és kiskereskedelme; textíliák és textíláruk nagy- és kiskereskedelme; ágy- és asztalneműk nagy- és kiskereskedelme; lakástextíliák, sztalkendők, asztalterítők, ágyneműk, ágytakarók, ágyterítők, függönyök, mosdókesztyűk, párnahuzatok, poháralátétek, (asztalneműk), szalvéták, tányéralátétek textilből, törülközők nagy- és kiskereskedelme; bőr és bőrutánzatok, állatbőrök és irhák, utazótáskák és bőröndök, esernyők, napernyők és sétapálcák, ostorok, hámok, nyergek és lószerszámok kiskereskedelme; fehérítőkészítmények és egyéb, mosásra szolgáló anyagok, tisztító-, fényesítő-, súroló- és csiszolószerek, szappanok, illatszerek, illóolajok, kozmetikai cikkek, hajmosó szerek, fogkrémek kiskereskedelme.

(210) M 06 03842 **(220) 2006.11.23.**
(731) Turcsán Pál, Budapest (HU)
(546)

(511) 35 Reklámozás; kereskedelmi ügyletek; kereskedelmi adminisztráció; árubemutatás, beszerzői szolgáltatások (áruk, illetve szolgáltatások beszerzése mások számára), kereskedelmi vagy reklámcélú kiállítások szervezése, kirakatrendezés, reklámanyagok terjesztése, szabadtéri hirdetés, internetes kereskedelmi ügyletek, dísznövény-kereskedelem, fenyőfa-kereskedelem.

39 Szállítás; áruk csomagolása és raktározása; áruszállítás és -tárolás, gépkocsival történő szállítás, gyorsszolgálat (áru és üzenet továbbítása), hulladék szállítása és tárolása, házhozszállítás.

---

(210) M 06 03843 **(220) 2006.11.23.**
(731) Harczi Sándor, Kecskemét (HU); Harczi Edina, Kecskemét (HU)
(541) CONEXIO
(511) 3 Fehérítőkészítmények és egyéb, mosásra szolgáló anyagok, tisztító-, fényesítő-, súroló- és csiszolószerek; szappanok; illatszerek, illóolajok, kozmetikai cikkek, hajmosó szerek; fogkrémek.

32 Sörök; ásványvizek, szénsavas vizek és egyéb alkoholmentes italok; gyümölcsitalok és egyéb gyümölcslevek; szörpök és más készítmények italokhoz.

---

(210) M 06 03060 **(220) 2006.09.14.**
(731) Peakston Kereskedelmi Korlátolt Felelősségű Társaság, Budapest (HU)
(740) dr. Horváth Péter ügyvéd, Budapest
(546)

(511) 2 Festékek, kencék, lakkok; rozsdagátló és fakonzerváló szerek; festőanyagok; maróanyagok; nyers természetes gyanták; fémlapok és fémporok festők, dekorátorok, nyomdászok és képzőművészek részére.

19 Nem fém építőanyagok; nem fémből készült merev építési csövek; aszfalt, szurok és bitumen; nem fémből készült hordozható szerkezetek; emlékművek nem fémből.

---

(210) M 06 03061 **(220) 2006.09.14.**
(731) Peak Kereskedelmi és Szolgáltató Korlátolt Felelősségű Társaság, Budapest (HU)
(740) dr. Horváth Péter ügyvéd, Budapest
(546)

(511) 1 Ipari, tudományos, fényképészeti, mezőgazdasági, kertészeti, erdészeti vegyi termékek; feldolgozatlan műgyanták, feldolgozatlan műanyagok; trágyák; vegyi tűzoltó szerek; fémek edzésére és hegesztésére szolgáló készítmények; élelmiszerek tartósítására szolgáló vegyi anyagok; cserzőanyagok; ipari rendeltetésű ragasztóanyagok.

19 Nem fém építőanyagok; nem fémből készült merev építési csövek; aszfalt, szurok és bitumen; nem fémből készült hordozható szerkezetek; emlékművek nem fémből.

---

(210) M 06 03065 **(220) 2006.09.14.**
(731) PERKOVÁTZ Vendéglátó Kereskedelmi és Szolgáltató Betéti Társaság, Sopron (HU)
(740) dr. Csoba Sándor, Dr. Csoba Ügyvédi Iroda, Sopron
(546)

(511) 35 Reklámozás; kereskedelmi ügyletek; kereskedelmi adminisztráció; irodai munkák.

36 Biztosítás; pénzügyi ügyletek; valutaügyletek; ingatlanügyletek.

43 Vendéglátási (élelmezési) szolgáltatások; ideiglenes szállásadás.

---

(210) M 06 03066 **(220) 2006.09.14.**
(731) Szívbor Kft., Budapest (HU)
(541) Szívbor
(511) 33 Borok.

---

(210) M 06 03067 **(220) 2006.09.14.**
(731) Expander-Design Kft., Budapest (HU)
(740) dr. Úr Attila Bendegúz, Dr. Úr Ügyvédi Iroda, Hajdúszoboszló
(546)

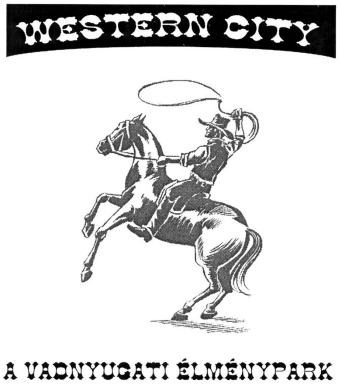

(511) 41 Nevelés, szakmai képzés, szórakoztatás, sport- és kulturális tevékenységek.

---

(210) M 06 03070 **(220) 2006.09.14.**
(731) Fonte Viva Termelő és Kereskedelmi Korlátolt Felelősségű Társaság, Kaposvár (HU)
(541) MIRANDELLA
(511) 32 Alkoholmentes italok/ásványvíz.

---

(210) M 06 03315 **(220) 2006.10.09.**
(731) Szekeres Tibor, Lengyeltóti (HU)
(541) VILL-MASTER
(511) 37 Építkezés, javítás, szerelési szolgáltatások.

---

(210) M 06 03461 **(220) 2006.10.20.**
(731) INSTANTWEB Portálszolgáltató és Webfejlesztő Korlátolt Felelősségű Társaság, Budapest (HU)
(740) dr. Winkler Gábor, Szőke és Társai Ügyvédi Iroda, Budapest

(546)

ÚTISÚGÓ.hu

(511) 9 Tudományos célra szolgáló, tengerészeti, földmérő, villamos, fényképészeti, mozgóképi, optikai, súlymérő, egyéb mérő-, jelző-, ellenőrző (felügyeleti), életmentő és oktatóberendezések és felszerelések; hangok vagy képek rögzítésére, továbbítására, másolására szolgáló készülékek; mágneses adathordozók, hanglemezek; automata áruelosztó berendezések és szerkezetek érmebedobással működő készülékekhez; regiszteres pénztárgépek, számológépek, adatfeldolgozó berendezések és számítógépek; tűzoltó készülékek.

42 Tudományos és műszaki szolgáltatások, valamint az idetartozó tervezői és kutatói tevékenység; ipari elemző és kutató szolgáltatások; számítástechnikai hardver és szoftver tervezése és fejlesztése; jogi szolgáltatások.

---

(210) M 06 03857 **(220) 2006.11.24.**
(731) Max-Immun Kft., Komárom (HU)
(546)

vitanaX

(511) 5 Vitaminkészítmények, immunerősítők.

---

(210) M 06 03858 **(220) 2006.11.24.**
(731) Max-Immun Kft., Komárom (HU)
(546)

immunaX-C

(511) 5 Vitaminkészítmények; immunerősítők.

---

(210) M 06 03118 **(220) 2006.09.19.**
(731) American Life Insurance Company, Wilmington, Delaware (US)
(740) Mester Tamás, SWORKS Nemzetközi Szabadalmi Ügyvivői Iroda Kft., Budapest
(541) Jó tanácsok egy életre a legfontosabbakért
(511) 36 Biztosítási és pénzügyi szolgáltatások.

---

(210) M 06 03119 **(220) 2006.09.19.**
(731) American Life Insurance Company, Wilmington, Delaware (US)
(740) Mester Tamás, SWORKS Nemzetközi Szabadalmi Ügyvivői Iroda Kft., Budapest
(541) Élj tovább!
(511) 36 Biztosítási és pénzügyi szolgáltatások.

---

(210) M 06 03120 **(220) 2006.09.19.**
(731) Sanoma Budapest Zrt., Budapest (HU)
(740) Király György, JUREX Iparjogvédelmi Iroda, Budapest
(546)

EXIT SÖRFESZTIVÁL

(511) 16 Nyomdai termékek, kiadványok, újságok, folyóiratok, képeslapok, évkönyvek, könyvek.

35 Reklámozás; kereskedelmi ügyletek.

41 Nevelés; szakmai képzés; szórakoztatás; sport- és kulturális tevékenységek.

---

(210) M 06 03121 **(220) 2006.09.19.**
(731) Sanoma Budapest Zrt., Budapest (HU)
(740) Király György, JUREX Iparjogvédelmi Iroda, Budapest
(541) EXIT SÖRFESZTIVÁL
(511) 16 Nyomdai termékek, kiadványok, újságok, folyóiratok, képeslapok, évkönyvek, könyvek.

35 Reklámozás; kereskedelmi ügyletek.

41 Nevelés; szakmai képzés; szórakoztatás; sport- és kulturális tevékenységek.

---

(210) M 06 03122 **(220) 2006.09.19.**
(731) Sanoma Budapest Zrt., Budapest (HU)
(740) Király György, JUREX Iparjogvédelmi Iroda, Budapest
(546)

EXIT SÖRFESZTIVÁL

(511) 16 Nyomdai termékek, kiadványok, újságok, folyóiratok, képeslapok, évkönyvek, könyvek.

35 Reklámozás; kereskedelmi ügyletek.

41 Nevelés; szakmai képzés; szórakoztatás; sport- és kulturális tevékenységek.

---

(210) M 06 03131 **(220) 2006.09.19.**
(731) Építőipari Vállalkozók Országos Szövetsége, Budapest (HU)
(546)

MAKÉSZ

(511) 35 Reklámozás és ügyletek, kereskedelmi ügyletek bonyolítása.

42 Minőség-ellenőrzés; minőségtanúsítvány.

---

(210) M 06 03123 **(220) 2006.09.19.**
(731) Budapest Piac Kereskedelmi Zrt., Budapest (HU)
(740) dr. Gulya Zsuzsanna ügyvéd, Budapest
(546)

Budapest krónikája

(511) 16 Papír, karton és ezen anyagokból készült termékek, amelyek nem tartoznak más osztályokba; nyomdaipari termékek; könyvkötészeti anyagok; fényképek; papíripari cikkek, papíripari vagy háztartási ragasztóanyagok; anyagok művészek részére; ecsetek; írógépek és irodai cikkek (bútorok kivételével); tanítási és oktatási anyagok (készülékek kivételével); csomagolásra szolgáló műanyagok (amelyek nem tartoznak más osztályokba); nyomdabetűk; klisék.

41 Nevelés; szakmai képzés; szórakoztatás; sport- és kulturális tevékenységek.

---

(210) M 06 03125 **(220) 2006.09.19.**
(731) Budapest Hitel és Fejlesztési Bank Nyrt., Budapest (HU)
(740) dr. Barán-Kalász László, Budapest Bank Nyrt. Jogi Igazgatósága, Budapest

(546)

BUDAPEST BANK
Férfi Kézilabda Liga

(511) 36 Biztosítás; pénzügyi ügyletek; valutaügyletek; ingatlanügyletek.

---

(210) M 06 03262 **(220) 2006.10.03.**
(731) Wiera Internet Szolgáltató Kft., Budapest (HU)
(740) dr. Vető Gábor, Strasser Józsa Vető Ügyvédi Iroda, Budapest
(541) FRIERA
(511) 38 Távközlés; elektronikus hirdetőtábla-szolgáltatás (távközlési szolgáltatás), elektronikus levelezés, e-mail, faxberendezések kölcsönzése, faxok továbbítása, hírügynökségek, hozzáférés biztosítása számítógépes világhálóhoz, információszolgáltatás távközlési ügyekben, kábeltelevíziós műsorszórás, közlések üvegszálas hálózatok útján, mobil (celluláris) telefon-összeköttetés, modemek kölcsönzése, műholdas átvitel, rádióadás, számítógépes terminálok közötti összeköttetések, távirati összeköttetések, táviratok küldése, táviratok továbbítása, távírdai szolgáltatások, távkonferencia-szolgáltatások, távközlési berendezések kölcsönzése.

---

(210) M 06 03263 **(220) 2006.10.03.**
(731) Baranya-Tégla Ipari és Kereskedelmi Kft., Pécs (HU)
(546) PORO**TERRA**
(511) 19 Téglák.

---

(210) M 06 03264 **(220) 2006.10.03.**
(731) Magyar Kempo Szövetség, Budapest (HU)
(740) dr. Tóth Attila, Dr. Tóth és dr. Vutskits Ügyvédi Iroda, Budapest
(541) HUNGARIAN TOP TEAM GLADIATORS
(511) 41 Alkotóműhelyek szervezése és lebonyolítása (gyakorlat), egészség (védő) klubok (kondicionálás), eszmecserék, kollokviumok szervezése és lebonyolítása, konferenciák szervezése és lebonyolítása; kongresszusok szervezése és lebonyolítása, kulturális vagy nevelési célú kiállítások szervezése, show-műsorok, show-műsorok szervezése (impresszárió szolgáltatásai), sport edzőtábori szolgáltatások, sportversenyek rendezése, szabadidős szolgáltatások nyújtása, szemináriumok rendezése és vezetése, szórakoztatás, testnevelés, versenyek szervezése (oktatás vagy szórakoztatás).

---

(210) M 06 03267 **(220) 2006.10.03.**
(731) PROFI Magyarország Zrt., Budapest (HU)
(740) dr. Pap Gergely, Pap és Társai Ügyvédi Iroda, Budaörs
(541) BULDOSER
(511) 32 Ásványvizek és szénsavas vizek, egyéb alkoholmentes italok, szörpök és más készítmények italokhoz, gyümölcsitalok és gyümölcslevek, sörök.

---

(210) M 06 03268 **(220) 2006.10.03.**
(731) ISO IMMO Kereskedelmi és Szolgáltató Kft., Budapest (HU)
(541) ISO IMMO
(511) 36 Biztosítás; pénzügyi ügyletek; valutaügyletek; ingatlanügyletek.

---

(210) M 06 03269 **(220) 2006.10.03.**
(731) ISO IMMO Kereskedelmi és Szolgáltató Kft., Budapest (HU)
(541) ISO OXID
(511) 19 Nem fém építőanyagok; nem fémből készült merev építési csövek; aszfalt, szurok és bitumen; nem fémből készült hordozható szerkezetek; emlékművek nem fémből.

---

(210) M 06 03272 **(220) 2006.10.03.**
(731) PROPHARMATECH Egészségügyi és Műszaki Kutató-fejlesztő Kft., Eger (HU)
(740) dr. Antalffy-Zsiros András, DANUBIA Szabadalmi és Védjegy Iroda Kft., Budapest
(541) R47-PROTUMOL
(511) 3 Fehérítőkészítmények és egyéb, mosásra szolgáló anyagok; tisztító-, fényesítő-, súroló- és csiszolószerek; szappanok; illatszerek, illóolajok, kozmetikai cikkek, hajmosó szerek; fogkrémek.

5 Gyógyszerészeti és állatgyógyászati készítmények; egészségügyi készítmények gyógyászati használatra; diétás anyagok gyógyászati használatra, bébiételek; tapaszok, kötszeranyagok; fogtömő anyagok és fogászati mintázóanyagok; fertőtlenítőszerek; kártékony állatok és növények irtására szolgáló készítmények; gombaölő szerek (fungicidek), gyomirtó szerek (herbicidek).

---

(210) M 06 03274 **(220) 2006.10.03.**
(731) PROPHARMATECH Egészségügyi és Műszaki Kutató-fejlesztő Kft., Eger (HU)
(740) dr. Antalffy-Zsiros András, DANUBIA Szabadalmi és Védjegy Iroda Kft., Budapest
(541) ROZIM'S PROPHARMATECH
(511) 3 Fehérítőkészítmények és egyéb, mosásra szolgáló anyagok; tisztító-, fényesítő-, súroló- és csiszolószerek; szappanok; illatszerek, illóolajok, kozmetikai cikkek, hajmosó szerek; fogkrémek.

5 Gyógyszerészeti és állatgyógyászati készítmények; egészségügyi készítmények gyógyászati használatra; diétás anyagok gyógyászati használatra, bébiételek; tapaszok, kötszeranyagok; fogtömő anyagok és fogászati mintázóanyagok; fertőtlenítőszerek; kártékony állatok és növények irtására szolgáló készítmények; gombaölő szerek (fungicidek), gyomirtó szerek (herbicidek).

42 Tudományos és műszaki szolgáltatások, valamint az idetartozó tervezői és kutatói tevékenység; kozmetikai kutatás; ipari elemző és kutató szolgáltatások; számítástechnikai hardver és szoftver tervezése és fejlesztése; jogi szolgáltatások.

44 Orvosi szolgáltatások; állatgyógyászati szolgáltatások; higiéniai és szépségápolási szolgáltatások emberek és állatok részére; mezőgazdasági, kertészeti és erdészeti szolgáltatások.

---

(210) M 06 03275 **(220) 2006.10.03.**
(731) Great Wall Motor Company Limited, Hebei (CN)
(740) dr. Sasvári Gabriella, S.B.G. & K. Szabadalmi Ügyvivői Iroda, Budapest
(546)

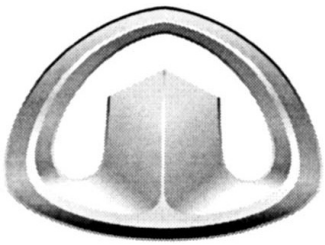

(511) 12 Gépkocsik, gépjárművek, teherautók, egyterűek, sportkocsik, buszok, hajtóművek szárazföldi gépjárművekhez, lakókocsik, kárpitok gépjárművekhez, mentőautók.

37 Gépjárművek javítása és szerelése; gépjárművek szervizelésével, gépjárművekhez való gáz tankolásával, gépjárművek tisztításával, kenésével, rozsda elleni kezelésével, fényezésével, mosásával kapcsolatos, gumiabroncsok újrafutózásával kapcsolatos szolgáltatások.

---

(210) M 06 03506 **(220) 2006.10.26.**
(731) Magyar Paralimpiai Bizottság, Budapest (HU)
(740) Tamás Henriette, Budapest
(546)

(511) 16 Papír, karton és ezen anyagokból készült termékek, nyomdaipari termékek, könyvkötészeti anyagok.

24 Textíliák, textiláruk.

25 Ruházati cikkek.

35 Reklámozás, irodai munkák.

41 Nevelés, szakmai képzés, szórakoztatás, sport- és kulturális tevékenységek.

---

(210) M 06 03228 **(220) 2006.09.28.**
(731) BIOGAS-FARM Kft., Gödöllő (HU)
(740) dr. K. Soós Gábor ügyvéd, Budapest
(546)

(511) 7 Gépek és szerszámgépek; motorok (a szárazföldi járműmotorok kivételével); tengelykapcsolók és erőátviteli elemek (a szárazföldi járművek céljára készültek kivételével); nem kézi működtetésű mezőgazdasági eszközök; keltetőgépek.

35 Reklámozás; kereskedelmi ügyletek; kereskedelmi adminisztráció; irodai munkák.

37 Építkezés; javítás; szerelési szolgáltatások.

---

(210) M 06 03535 **(220) 2006.10.30.**
(731) Porphyr-Dolomit AG, Mauren (CH)
(740) dr. Krzyzewsky Beáta, Krzyzewsky Ügyvédi Iroda, Budapest
(546)

(511) 36 Biztosítás; pénzügyi ügyletek; valutaügyletek; ingatlanügyletek.

---

(210) M 06 03536 **(220) 2006.10.27.**
(731) LAPKER Zrt., Budapest (HU)
(740) dr. Szigeti Éva, DANUBIA Szabadalmi és Védjegy Iroda Kft., Budapest
(546)

(511) 16 Újságok, folyóiratok.

41 Könyv- és folyóirat-kiadás.

---

(210) M 06 03538 **(220) 2006.10.30.**
(731) Porphyr-Dolomit AG, Mauren (CH)
(740) dr. Krzyzewsky Beáta, Krzyzewsky Ügyvédi Iroda, Budapest
(546)

(511) 36 Biztosítás; pénzügyi ügyletek; valutaügyletek; ingatlanügyletek.

---

(210) M 06 03540 **(220) 2006.10.30.**
(731) Obshchestvo s Ogranichennoi Otvetstvennostyu „ALMAZ-M”, Odintsovo, Moscow region (RU)
(740) Mészáros Katalin, BUDAPATENT Szabadalmi és Védjegy Iroda Kft., Budapest
(546)

(511) 3 Fehérítőkészítmények és egyéb, mosásra szolgáló anyagok; tisztító-, fényesítő-, súroló-, és csiszolószerek; szappanok; illatszerek, illóolajok, kozmetikai cikkek, kozmetikai kendők; hajmosó szerek; fogkrémek.

5 Gyógyszerészeti, állatgyógyászati és egészségügyi termékek; egészségügyi betétek és kendők; diétás anyagok gyógyászati használatra, bébiételek; tapaszok, kötszeranyagok; fogtömő anyagok és fogászati mintázóanyagok; fertőtlenítőszerek; kártékony állatok és növények irtására szolgáló készítmények; gombaölő szerek (fungicidek), gyomirtó szerek (herbicidek).

---

(210) M 06 03549 **(220) 2006.10.30.**
(731) Theodora Közhasznú Alapítvány, Kékkút (HU)
(546)

(511) 41 Nevelés; szakmai képzés; szórakoztatás; sport- és kulturális tevékenységek.

(210) M 06 03550 **(220) 2006.10.30.**
(731) Theodora Közhasznú Alapítvány, Kékkút (HU)
(546)

(511) 41 Nevelés; szakmai képzés; szórakoztatás; sport- és kulturális tevékenységek.

---

(210) M 06 03687 **(220) 2006.11.13.**
(731) ENERGOFISH Kereskedelmi és Szolgáltató Korlátolt Felelősségű Társaság, Budapest (HU)
(740) dr. Harányi Ágnes ügyvéd, Budapest
(546)

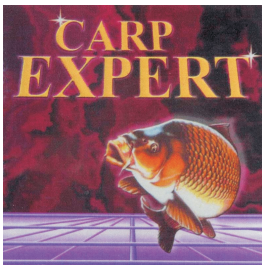

(511) 28 Horgászfelszerelések; horgászbotok; horgászorsók; horgászzsinórok; horgászcsalik; horgászcsalétkek; kapásérzékelők; kapásjelzők; horgászúszók; merítőzsákok horgászathoz; halhorgok és egyéb horgászattal kapcsolatos eszközök.

---

(210) M 06 03690 **(220) 2006.11.13.**
(731) WELL-PRESS Kiadó Korlátolt Felelősségű Társaság, Miskolc (HU)
(740) dr. Szabó Péter ügyvéd, Budapest
(546)

(511) 35 Hirdetési hely kölcsönzése; hirdetési oldalak készítése; információk számítógépes adatbázisokba való rendezése; információknak számítógépes adatbázisokba való szerkesztése; online hirdetői tevékenység számítógépes hálózaton; reklámozás.

---

(210) M 06 03694 **(220) 2006.11.13.**
(731) Lin Yun Feng, Budapest (HU)
(740) dr. Kovács P. Zoltán, Dr. Kovács P. Zoltán Ügyvédi Iroda, Budapest
(546)

(511) 25 Ruházati cikkek, cipők, kalapáruk; ezen belül különösen dzsekik, felsőruházat, ingek, kabátok, melegítők, nadrágok, pólók, pulóverek, sapkák, sportcipők, sporttrikók, tornacipők, zoknik.

---

(210) M 06 03239 **(220) 2006.09.29.**
(731) Weller András, Badacsonytomaj (HU)
(740) Mészáros Katalin, BUDAPATENT Szabadalmi és Védjegy Iroda Kft., Budapest
(546)

(511) 33 Alkoholtartalmú italok (a sörök kivételével).

43 Vendéglátási (élelmezési) szolgáltatások; ideiglenes szállásadás.

44 Orvosi szolgáltatások; állatgyógyászati szolgáltatások; higiéniai és szépségápolási szolgáltatások emberek és állatok részére; mezőgazdasági, kertészeti és erdészeti szolgáltatások.

---

(210) M 06 03240 **(220) 2006.09.29.**
(731) Chen Shi Qing Kft., Budapest (HU)
(546)

(511) 28 Játékok, játékszerek; testnevelési és sportcikkek, amelyek nem tartoznak más osztályokba; karácsonyfadíszek.

---

(210) M 06 03242 **(220) 2006.09.29.**
(731) Goodbaby Child Products Co., Ltd., Jiangsu Province, P.R. (CN)
(300) 5357519 2006.05.18. CN
(740) dr. Krajnyák András, Dr. Asbóth, dr. Krajnyák & Társa Ügyvédi és Szabadalmi Iroda, Budapest
(546)

(511) 12 Sportbabakocsik; kézikocsik; gyermekkocsik; gyermekülés járművekbe; védőtetők gyermekkocsikhoz; kerékpárok; triciklik; kerekes székek; rollátorok; elektromos járművek; motorbiciklik; kétkerekű kézikocsik, targoncák; abroncsok járművekhez; kerékpárpumpák; biztonsági gyermekülések szárazföldi, légi, és vízi járművekhez beleértve ezek alkotórészeit is; speciális jármű mozgássérültek részére, nem mechanikusan hajtott; utánfutók; pótkocsik, nyerges vontatók.

---

(210) M 06 03405 **(220) 2006.10.17.**
(731) Okker Kereskedőház Kft., Veszprém (HU)
(546)

(511) 1 Ipari, tudományos, fényképészeti, mezőgazdasági, kertészeti, erdészeti vegyi termékek; feldolgozatlan műgyanták, feldolgozatlan műanyagok; trágyák; vegyi tűzoltó szerek; fémek edzésére és hegesztésére szolgáló készítmények; élelmiszerek tartósítására szolgáló vegyi anyagok; cserzőanyagok; ipari rendeltetésű ragasztóanyagok.

2 Festékek, kencék, lakkok; rozsdagátló és fakonzerváló szerek; festőanyagok; maróanyagok; nyers természetes gyanták; fémlapok és fémporok festők, dekorátorok, nyomdászok és képzőművészek részére.

---

(210) M 06 03415 **(220) 2006.10.17.**
(731) Nagy Róbert, Nyíregyháza (HU)
(546)

(511) 20 Bútorok, tükrök, keretek; fából, parafából, nádból, gyékényből, fűzfavesszőből, szaruból, csontból, elefántcsontból, halcsontból, kagylóhéjból, ámbrából, gyöngyházból, tajtékból és mindezek pótanyagaiból vagy műanyagból készült termékek, amelyek nem tartoznak más osztályba.

---

(210) M 06 03416 **(220) 2006.10.17.**
(731) ValDeal Innovációs Szolgáltató Zártkörűen Működő Részvénytársaság, Budaörs (HU)
(740) dr. Pártos Rita Réka, Nagyigmánd
(546)

(511) 42 Tudományos és műszaki szolgáltatások, valamint az idetartozó tervezői és kutatói tevékenység; ipari elemző és kutató szolgáltatások; számítástechnikai hardver és szoftver tervezése és fejlesztése; jogi szolgáltatások.

---

(210) M 06 03178 **(220) 2006.09.22.**
(731) COMPAGNIE GERVAIS DANONE, Paris (FR)
(740) dr. Szigeti Éva, DANUBIA Szabadalmi és Védjegy Iroda Kft., Budapest
(541) ROSSZCSONT
(511) 29 Tej, tejpor,ízesített aludttej és habos tejtermékek; tejtermékek, nevezetesen tejdesszertek, joghurtok, ivójoghurtok, habok, krémek, krémpudingok, friss krém, vaj, sajtkrémek, sajtok, érett sajtok, lágy érett sajtok, friss sajtok és pácolt sajtok, lágy fehérsajt, natúr vagy aromás friss sajtok paszta vagy folyadék formájában; főleg tejet és tejtermékeket tartalmazó italok, tejitalok, főleg tejet, de gyümölcsöt is tartalmazó tejitalok; natúr vagy ízesített erjesztett tejtermékek.

30 Kávé, tea, kakakó, csokoládé, kávéval készített italok, kakaóval készített italok, csokoládéval készített italok, cukor, rizs, puffasztott rizs, tápióka; liszt, lepények és piték (édes vagy sós), pizzák; natúr, ízesített és/vagy töltött tészták, gabonakészítmények, gabonakészítmények reggelihez; főleg tésztából készített készételek; főleg tésztát tartalmazó készételek; kenyér, kétszersült, kekszek (édes és sós), ostyák, palacsinták, sütemények, édes tészták; ezek készülhetnek natúr és/vagy töltött és/vagy ízesített formában; sült tésztából készült sós vagy édes koktélkekszek, vegyes kekszek vagy vegyes sütemények; torták, fagylaltok, főleg joghurtot tartalmazó fagylaltok, jégkrémek, sörbetek (étkezési jég), fagyasztott joghurtok.

32 Szénsavmentes vagy szénsavas vizek (ásványvizek vagy nem ásványvizek), gyümölcs- és zöldséglevek, gyümölcs- és zöldségitalok, limonádék, szódavizek, gyömbérsör, sörbet, italok, italkészítmények, szörpök italok készítésére, alkoholmentes gyümölcs- és zöldségsűrítmények, alkoholmentes tejes erjesztett adalékokat tartalmazó italok.

---

(210) M 06 02959 **(220) 2006.09.05.**
(731) Taxi 4 Kft., Budapest (HU)
(740) dr. Horváth L. Gábor, Horváth L. Gábor Ügyvédi Iroda, Budapest
(546)

(511) 39 Szállítás; áruk csomagolása és raktározása; utazásszervezés.

---

(210) M 06 02960 **(220) 2006.09.05.**
(731) Közösség a Születés Méltóságáért, Budapest (HU)
(740) dr. Perecz Tamás, Jánosi és Társa Ügyvédi Iroda, Budapest
(541) HOLDNŐVÉR
(511) 41 Elektronikus desktop kiadói tevékenység, elektronikus könyvek és folyóiratok online kiadása, konferenciák szervezése és lebonyolítása, kongresszusok szervezése és lebonyolítása, könyvkiadás, kulturális vagy nevelési célú kiállítások szervezése, oktatás, oktatási tárgyú információk, online elérhető elektronikus publikációk (nem letölthetők), szórakoztatás.

44 Egészségügyi szolgáltatások, szülésznő szolgáltatásai, bába szolgáltatásai, pszichológus szolgáltatásai, életvezetési tanácsadás.

---

(210) M 06 02968 **(220) 2006.09.05.**
(731) OTAM Kft., Budapest (HU)
(546)

(511) 31 Tápanyagok állatok számára, mezőgazdasági termékek; ehető rágcsálnivalók állatoknak; gabonafélék feldolgozásakor keletkezett melléktermékek, állati fogyasztásra; italok kedvtelésből tartott állatok részére; istállótakarmány állatoknak; kutyaeledelek (kekszfélék); madáreledelek; táplálék kedvtelésből tartott állatoknak; táplálékok állatoknak; tenyészállat-állomány; termékek állati alomhoz; állatkerti állatok; állatok (élő).

35 Reklámtevékenység; információk számítógépes adatbázisokba való rendezése; információknak számítógépes adatbázisokba való szerkesztése; televíziós reklámozás; eladási propaganda (mások számára); hirdetési hely kölcsönzése; hirdetési oldalak készítése; online hirdetői tevékenység számítógépes hálózaton; reklámanyagok kölcsönzése; reklámanyagok terjesztése.

44 Állatgyógyászati szolgáltatások; állatkozmetika; állatok ápolása; állattenyésztés.

---

(210) M 06 03017 **(220) 2006.09.11.**
(731) Stollwerck Budapest Édesipari és Ingatlanhasznosító Kft., Budapest (HU)
(740) dr. Csabai Marianna, Csabai és Társai Ügyvédi Iroda, Budapest
(546)

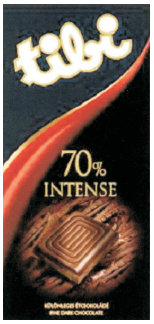

(511) 30 Bonbonok; csokoládés termékek, csokoládék.

(210) M 06 03019 **(220) 2006.09.11.**
(731) SZAMOS Cipőipari Kft., Csenger (HU)
(740) dr. Szatmári Lajos, Bálintfy & Társai Ügyvédi Iroda, Budapest
(546)

(511) 25 Cipők, magas szárú cipők; lábbelik, magas szárú lábbelik; papucsok; sárcipők; sportcipők, sportlábbeli; szandálok; tornacipők.

---

(210) M 06 03020 **(220) 2006.09.11.**
(731) THERMAL KOZMETIKAI Kft., Izsák (HU)
(546)

(511) 3 Fehérítőkészítmények és egyéb, mosásra szolgáló anyagok; tisztító-, fényesítő-, súroló- és csiszolószerek; szappanok; illatszerek, illóolajok, kozmetikai cikkek; masszázskrémek, testápolók, kéz-, láb- és körömápoló készítmények, tusfürdők, habfürdők, arc- és testpakolások és maszkok, arc- és szemkörnyék ápoló krémek, ajakápoló készítmények; hajmosó és hajápoló termékek; fogkrémek.

---

(210) M 06 03282 **(220) 2006.10.04.**
(731) Magyar Jogtanácsosi Szövetség, Budapest (HU)
(546)

(511) 35 Reklámozás; kereskedelmi ügyletek; kereskedelmi adminisztráció; irodai munkák; jogi célú tájékoztatási, reklám-, propaganda- és marketingtevékenység; reklámanyagok (prospektusok, nyomtatványok) terjesztése; kutatások ügyletekkel kapcsolatban; segítségnyújtás gazdasági társaságok irányításában; segítségnyújtás üzletvezetéshez; piaci tanulmányok készítése; statisztikai információnyújtás.

41 Oktatás; oktatási tárgyú információk; szakmai továbbképzés; szakmai konzultáció; konferenciák szervezése és lebonyolítása; szemináriumok rendezése és tervezése; szimpóziumok szervezése és lebonyolítása; nemzetközi kapcsolatok szervezése; szakmai kiállítások szervezése; lapkiadás, könyvkiadás; elektronikus könyvek és folyóiratok online kiadása.

42 Jogi szolgáltatások; jogi és tudományos kutatás; jogi, iparjogvédelmi és szerzői jogi tanácsadás; ezen szakterületeken kutatások, elemzések tanulmányok, szakértői vélemények készítése, pályázatok figyelése, pályázati tevékenységek támogatása, pályázati tanácsadás, pályázatok meghirdetése, pályázatok véleményezése, szakmai pályázatok kiírása, lebonyolítása és azokkal kapcsolatos minden tevékenység elvégzése; szakmai érdekképviselet.

---

(210) M 06 03283 **(220) 2006.10.04.**
(731) Szarvasi Mozzarella Kft., Örménykút (HU)
(740) dr. Kereszty Marcell, Gödölle, Kékes, Mészáros & Szabó Szabadalmi és Védjegy Iroda, Budapest
(546)

(511) 29 Mozzarella sajtok.

---

(210) M 06 03284 **(220) 2006.10.04.**
(731) Szarvasi Mozzarella Kft., Örménykút (HU)
(740) dr. Kereszty Marcell, Gödölle, Kékes, Mészáros & Szabó Szabadalmi és Védjegy Iroda, Budapest
(546)

(511) 29 Mozzarella sajtok.

---

(210) M 06 03419 **(220) 2006.10.17.**
(731) Napfolt Kft., Budapest (HU)
(740) dr. Kovári Zoltán, ADVOPATENT Szabadalmi és Védjegy Iroda, Budapest
(541) TEVECLUB
(511) 29 Hús, hal-, baromfi- és vadhús; húskivonatok; tartósított, szárított és főzött gyümölcsök és zöldségek; zselék, lekvárok (dzsemek), kompótok; tojások, tej és tejtermékek; étkezési olajok és zsírok.

30 Kávé, tea, kakaó, cukor, rizs, tápióka, szágó, kávépótló szerek; lisztek és más gabonakészítmények, kenyér, péksütemények és cukrászsütemények, fagylaltok; méz, melaszszirup; élesztő, sütőporok; só, mustár; ecet, fűszeres mártások; fűszerek; jég; csokoládé; italporok.

32 Sörök; ásványvizek, szénsavas vizek és egyéb alkoholmentes italok; gyümölcsitalok és gyümölcslevek; szörpök és más készítmények italokhoz; italporok.

(210) M 06 03420 **(220) 2006.10.17.**
(731) Mathiász Gábor, Budapest (HU)
(740) dr. Erdélyi János, dr. Erdélyi János Ügyvédi Iroda, Budapest
(541) MATHIÁSZ
(511) 33 Alkoholtartalmú italok (a sörök kivételével).
35 Reklámozás; kereskedelmi ügyletek; kereskedelmi adminisztráció; irodai munkák.

---

(210) M 06 03427 **(220) 2006.10.17.**
(731) Krandi Kft., Budapest (HU)
(740) dr. Karsay Enikő, S.B.G. & K. Budapesti Ügyvédi Iroda, Budapest
(546)

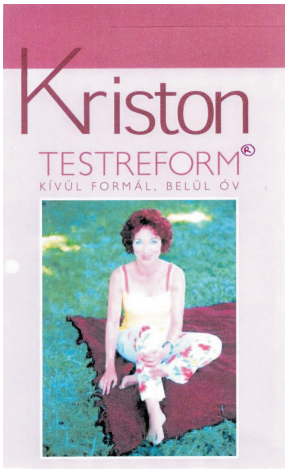

(511) 41 Nevelés; szakmai képzés; szórakoztatás; sport- és kulturális tevékenységek.

---

(210) M 06 03429 **(220) 2006.10.18.**
(731) Yin Hong Xiao, Budapest (HU)
(740) Kissné Meggyesi Zita, Budapest
(541) MISS FREE
(511) 25 Ruha, lábbeli.

---

(210) M 06 03431 **(220) 2006.10.18.**
(731) ASIX Distribution Kft., Budapest (HU)
(740) dr. Varga Kata, Krepsz és Varga Ügyvédi Iroda, Budapest
(541) TOP CHEF Kis Kerék
(511) 29 Hús, hal-, baromfi- és vadhús; húskivonatok; tartósított, szárított és főzött gyümölcsök és zöldségek; zselék, lekvárok (dzsemek), kompótok; tojások, tej és tejtermékek; étkezési olajok és zsírok.

---

(210) M 06 03839 **(220) 2006.11.23.**
(731) SPAR Magyarország Kereskedelmi Kft., Bicske (HU)
(740) dr. Dósa Marianna ügyvéd, Budapest
(546)

(511) 35 Reklámozás; kereskedelmi ügyletek; kereskedelmi adminisztráció; irodai munkák.

---

(210) M 06 03467 **(220) 2006.10.20.**
(731) British American Tobacco (Brands) Inc., Wilmington, Delaware (US)
(300) 2419979 2006.04.21. GB
(740) dr. Sasvári Gabriella, S.B.G. & K. Budapesti Ügyvédi Iroda, Budapest
(546)

(511) 34 Cigaretták, dohány, dohánytermékek, dohányzással kapcsolatos cikkek, öngyújtók, gyufák.

---

(210) M 06 03475 **(220) 2006.10.24.**
(731) Power Plate International Limited, London (GB)
(740) dr. Szigeti Éva, DANUBIA Szabadalmi és Védjegy Iroda Kft., Budapest
(541) MY POWER PLATE
(511) 10 Orvosi készülékek és műszerek.
28 Más osztályba nem tartozó sport-, testépítő- (bodybuilding) és testnevelési felszerelések.

---

(210) M 06 03980 **(220) 2006.12.07.**
(731) HOPI Hungária Logisztikai Kft., Gyál (HU)
(740) dr. Czifra Péter, Czifra & Neményi Ügyvédi Iroda, Budapest
(546)

(511) 39 Szállítás; áruk csomagolása és raktározása; utazásszervezés.

---

(210) M 06 03979 **(220) 2006.12.07.**
(731) Szilintex Rehabilitációs Szolgáltató, Ipari és Kereskedelmi Korlátolt Felelősségű Társaság, Szolnok (HU)
(740) dr. Miklósvári György, Miklósvári Ügyvédi Iroda, Pomáz
(541) AQUA-STOP W
(511) 1 Ipari, tudományos, fényképészeti, mezőgazdasági, kertészeti, erdészeti vegyi termékek, feldolgozatlan műgyanták, műanyagok, trágyák, vegyi tűzoltó szerek, fémek edzésére és hegesztésére szolgáló készítmények, élelmiszerek tartósítására szolgáló vegyi anyagok, cserzőanyagok, ipari rendeltetésű ragasztóanyagok.

---

(210) M 06 03984 **(220) 2006.12.07.**
(731) Bányász Rita, Keszthely (HU); Kovács Piroska, Gyenesdiás (HU)
(740) Kormos Ágnes egyéni szabadalmi ügyvivő, Budapest
(541) GRACIA PACK
(511) 5 Higiéniai termékek, higiéniai tárolók.

---

(210) M 06 03926 **(220) 2006.12.01.**
(731) Győri Likőrgyár Zrt., Győr (HU)
(740) dr. Bódis Judit ügyvéd, Győr

(546)

(511) 33 Körtepálinka.

---

(210) M 06 03927 **(220) 2006.12.01.**
(731) Országos Party7 Kft., Miskolc (HU)
(546)

PARTY7

(511) 16 Programmagazin.

---

(210) M 06 04227 **(220) 2002.12.20.**
(731) Aldata Solution Oyj (a Public Limited Company), Vantaa (FI)
(740) dr. Szamosi Katalin ügyvéd, S.B.G.& K. Ügyvédi Iroda, Budapest
(541) ALDATA RETAIL SOLUTIONS
(511) 9 Számítógépszoftverek kiskereskedelmi és logisztikai adminisztráció céljára.

35 Számítógépszoftverek értékesítése.

42 Számítógépszoftverek tervezése és fejlesztése.

---

(210) M 07 01556 **(220) 2007.04.21.**
(731) Varga István 50%, Budapest (HU);
Varga Lilla Enikő 25%, Budapest (HU);
Varga Istvánné 25%, Budapest (HU)
(541) ARSAD La Véritable Eau d'Arquebusade de FABRE & BOUET
(511) 3 Fehérítőkészítmények és egyéb, mosásra szolgáló anyagok; tisztító-, fényesítő-, súroló- és csiszolószerek; szappanok; illatszerek, illóolajok, kozmetikai cikkek, hajmosó szerek; fogkrémek.

5 Gyógyszerészeti és állatgyógyászati készítmények; egészségügyi készítmények gyógyászati használatra; diétás anyagok gyógyászati használatra, bébiételek; tapaszok, kötszeranyagok; fogtömő anyagok és fogászati mintázóanyagok; fertőtlenítőszerek; kártékony állatok és növények irtására szolgáló készítmények; gombaölő szerek (fungicidek), gyomirtó szerek (herbicidek).

32 Sörök; ásványvizek, szénsavas vizek és egyéb alkoholmentes italok; gyümölcsitalok és gyümölcslevek; szörpök és más készítmények italokhoz.

---

(210) M 07 01605 **(220) 2007.04.25.**
(731) MOL Magyar Olaj- és Gázipari Nyilvánosan Működő Részvénytársaság, Budapest (HU)
(740) Mészárosné Dónusz Katalin, S.B.G. & K. Szabadalmi Ügyvivői Iroda, Budapest
(541) CoolCheck
(511) 42 Minőség-ellenőrzés, elsősorban gépjárművekben lévő fagyálló folyadék állapotának felmérése, ellenőrzése, kiértékelése.

---

(210) M 07 01693 **(220) 2007.05.08.**
(731) Richter Gedeon Nyrt., Budapest (HU)
(541) TAMSOPROST
(511) 5 Gyógyszerkészítmények.

---

(210) M 07 01694 **(220) 2007.05.08.**
(731) Richter Gedeon Nyrt., Budapest (HU)
(541) DUAMILD
(511) 5 Gyógyszerkészítmények.

---

(210) M 07 01695 **(220) 2007.05.08.**
(731) Richter Gedeon Nyrt., Budapest (HU)
(546)

ТАМСОПРОСТ

(511) 5 Gyógyszerkészítmények.

---

(210) M 07 01696 **(220) 2007.05.08.**
(731) Richter Gedeon Nyrt., Budapest (HU)
(546)

ДУАМИЛД

(511) 5 Gyógyszerkészítmények.

---

(210) M 07 01710 **(220) 2007.05.08.**
(731) Vita Juice Kft., Budapest (HU)
(740) Mészárosné Dónusz Katalin, S.B.G. & K. Szabadalmi Ügyvivői Iroda, Budapest
(546)

vita juice bar

(511) 32 Sörök; ásványvizek, szénsavas vizek és egyéb alkoholmentes italok; gyümölcsitalok és gyümölcslevek; szörpök és más készítmények italokhoz.

43 Vendéglátási (élelmezési) szolgáltatások; ideiglenes szállásadás.

---

(210) M 07 00886 **(220) 2007.03.19.**
(731) Andrew Meering, Budapest (HU)
(740) dr. Krajnyák András, Dr. Asbóth, dr. Krajnyák & Társa Ügyvédi és Szabadalmi Iroda, Budapest
(546)

Xpert ONLINE

(511) 35 Reklámozás; kereskedelmi ügyletek; kereskedelmi adminisztráció; irodai munkák.

42 Tudományos és műszaki szolgáltatások, valamint az idetartozó tervezői és kutatói tevékenység; ipari elemző és kutató szolgáltatások; számítástechnikai hardver és szoftver tervezése és fejlesztése.

---

(210) M 07 01108 **(220) 2007.04.02.**
(731) TEVA Magyarország Zrt., Gödöllő (HU)
(740) Ágni Zsolt, Debrecen

(541) ANASTROMATÁZ

(511) 5 Gyógyszerészeti és állatgyógyászati készítmények; egészségügyi készítmények gyógyászati használatra; diétás anyagok gyógyászati használatra, bébiételek; tapaszok, kötszeranyagok; fogtömő anyagok és fogászati mintázóanyagok; fertőtlenítőszerek; kártékony állatok és növények irtására szolgáló készítmények; gombaölő szerek (fungicidek), gyomirtó szerek (herbicidek).

---

(210) M 07 01110 **(220) 2007.04.02.**

(731) TEVA Magyarország Zrt., Gödöllő (HU)

(740) Ágni Zsolt, Debrecen

(541) EUPERM

(511) 5 Gyógyszerészeti és állatgyógyászati készítmények; egészségügyi készítmények gyógyászati használatra; diétás anyagok gyógyászati használatra, bébiételek; tapaszok, kötszeranyagok; fogtömő anyagok és fogászati mintázóanyagok; fertőtlenítőszerek; kártékony állatok és növények irtására szolgáló készítmények; gombaölő szerek (fungicidek), gyomirtó szerek (herbicidek).

---

(210) M 07 01111 **(220) 2007.04.02.**

(731) TEVA Magyarország Zrt., Gödöllő (HU)

(740) Ágni Zsolt, Debrecen

(541) PERMEABIN

(511) 5 Gyógyszerészeti és állatgyógyászati készítmények; egészségügyi készítmények gyógyászati használatra; diétás anyagok gyógyászati használatra, bébiételek; tapaszok, kötszeranyagok; fogtömő anyagok és fogászati mintázóanyagok; fertőtlenítőszerek; kártékony állatok és növények irtására szolgáló készítmények; gombaölő szerek (fungicidek), gyomirtó szerek (herbicidek).

---

(210) M 07 00861 **(220) 2007.03.14.**

(731) Romitelli Valeriano, Budapest (HU)

(740) Kormos Ágnes egyéni szabadalmi ügyvivő, Budapest

(546)

PRIMO VALERIO

(511) 18 Bőr és bőrutánzatok, ezen anyagokból készült olyan termékek, amelyek nem tartoznak más osztályokba; állatbőrök és irhák; utazótáskák és bőröndök; esernyők, napernyők és sétapálcák; ostorok, hámok, nyergek és lószerszámok.

25 Ruházati cikkek, cipők, kalapáruk.

---

(210) M 06 01392 **(220) 2006.04.24.**

(731) Digital Playground Kft., Hódmezővásárhely (HU)

(740) dr. Molnár Alexandra, Dr. Molnár Alexandra Ügyvédi Iroda, Budapest

(541) myVIP

(511) 9 Tudományos célra szolgáló, tengerészeti, földmérő, fényképészeti, mozgóképi, optikai, súlymérő, egyéb mérő-, jelző-, ellenőrző (felügyeleti), életmentő és oktatóberendezések és felszerelések; elektromos energia vezetésére, kapcsolására, átalakítására, tárolására, szabályozására vagy ellenőrzésére szolgáló készülékek és berendezések; hangok vagy képek rögzítésére, továbbítására, másolására szolgáló készülékek; mágneses adathordozók, hanglemezek; automata elosztóberendezések és szerkezetek érmebedobással működő készülékekhez; regiszteres pénztárgépek, számológépek, adatfeldolgozó berendezések és számítógépek; tűzoltó készülékek.

16 Papír, karton és ezen anyagokból készült termékek, amelyek nem tartoznak más osztályokba; nyomdaipari termékek, ideértve különösen könyvek (azon belül is számítógépi tárgyú könyvek), kézikönyvek, brosúrák, üdvözlőlapok, noteszek, jegyzettömbök, címkék, matricák, öntapadós cédulák; könyvkötészeti anyagok; fényképek; papíripari cikkek, papíripari vagy háztartási ragasztóanyagok; anyagok művészek részére; ecsetek; írógépek és irodai cikkek, ideértve különösen ceruzák, tollak (bútorok kivételével); tanítási és oktatási anyagok (készülékek kivételével); csomagolásra szolgáló műanyagok (amelyek nem tartoznak más osztályokba); nyomdabetűk; klisék.

25 Ruházati cikkek, különösen ingek, pólók, mellények, boxeralsók; cipők; kalapáruk (kalapok, sapkák).

35 Reklámozás; kereskedelmi ügyletek; kereskedelmi adminisztráció; irodai munkák; ideértve különösen információk és adatok gyűjtését, tárolását, elemzését és helyreállítását, információk és adatok számítógépes adatbázisokba rendezését, szerkesztését, számítógépes nyilvántartások kezelését.

38 Távközlés, különösen hozzáférés biztosítása számítógépes világhálóhoz és más elektronikus kommunikációs hálózatokhoz, extranethez, kereskedelmi tranzakciók bonyolítása elektronikus kommunikációs hálózatokon keresztül, levelek, képek és üzenetek elektronikus továbbítása/átvitele (elektronikus levelezés, e-mail) és munkacsoport-kommunikációs szolgáltatások nyújtása, internet-szolgáltatások, adatok és információk átvitele, továbbítása és terjesztése számítógépi hálózatok és internet által.

42 Tudományos és műszaki szolgáltatások, valamint az idetartozó tervezői és kutatói tevékenység; számítástechnikai hardver és szoftver fejlesztése és tervezése, különösen weboldalak alkotása és fenntartása mások számára, hostingszolgáltatások weboldalakhoz, számítógépprogramok kidolgozása és korszerűsítése, programozás; elemző és kutató szolgáltatások távközlés, kommunikáció és a számítástechnika területén.

---

(210) M 06 02602 **(220) 2006.07.27.**

(731) Bárány László, Nyírkércs (HU)

(740) dr. Földes Tamás, Földes és Társa Ügyvédi Iroda, Debrecen

(546)

(511) 29 Hús, baromfi- és húskivonatok.

---

(210) M 06 03113 **(220) 2006.09.18.**

(731) Kaiser 2000 Kft., Érpatak (HU)

(546)

(511) 35 Reklám, kereskedelem, adminisztráció, irodai munka.

40 Anyagmegmunkálás.

---

(210) M 06 03534 **(220) 2006.10.30.**

(731) Mirbesz Kft., Biatorbágy (HU)

(740) dr. Krzyzewsky Beáta, Krzyzewsky Ügyvédi Iroda, Budapest

(546)

(511) 29 Hús, hal-, baromfi- és vadhús; húskivonatok; tartósított, szárított és főzött gyümölcsök és zöldségek; zselék, lekvárok (dzsemek), kompótok; tojások, tej és tejtermékek; étkezési olajok és zsírok.

30 Kávé, tea, kakaó, cukor, rizs, tápióka, ságó, kávépótló szerek; lisztek és más gabonakészítmények, kenyér, péksütemények és cukrászsütemények, fagylaltok; méz, melaszszirup; élesztő, sütőporok; só, mustár; ecet, fűszeres mártások; fűszerek; jég.

---

(210) M 07 01338 **(220) 2007.04.18.**

(731) EGIS Gyógyszergyár NyRt., Budapest (HU)

(541) DOCEGIN

(511) 5 Humán gyógyszerészeti készítmények.

---

(210) M 07 01261 **(220) 2007.04.18.**

(731) Domokos Gábor, Budapest (HU); Várkonyi Péter, Budaörs (HU)

(546)

(511) 14 Dísztárgyak, ékszerek.

28 Játékok, játékszerek.

A rovat 286 db közlést tartalmaz.

Lajstromozott védjegyek

(111) 166.066 (151) 2007.05.04.
(210) M 00 03712 (220) 2000.07.13.
(732) Yakira L.L.C. (New Jersey állam törvényei szerint működő vállalat), South River, New Jersey (US)
(740) dr. Sasvári Gabriella, S.B.G. & K. Budapesti Nemzetközi Szabadalmi Iroda, Budapest
(541) ECKO UNLTD.
(511) 9 Szemüvegek, szemüvegtartók, szemüvegláncok, szemüvegkeretek, szemüveglencsék, napszemüvegek, napszemüvegtartók, napszemüveglencsék és egyéb szemhez használatos termékek, amelyek ebbe az osztályba tartoznak.
14 Ékszerek és időjelzők.
18 Bőröndök és sporttáskák.
25 Ruházati cikkek és fejrevalók.

---

(111) 172.471 (151) 2005.09.27.
(210) M 00 04998 (220) 2000.09.21.
(732) Várkonyi György, Budapest (HU)
(740) dr. Ivanovits Andrea ügyvéd, Ivanovits és Kiss Ügyvédi Iroda, Budapest
(546)

(511) 25 Ruházati cikkek, cipők, kalapáruk.

---

(111) 182.378 (151) 2007.03.07.
(210) M 03 05533 (220) 2003.12.18.
(732) Nord Gate Informatikai, Kereskedelmi és Szolgáltató Betéti Társaság, Miskolc (HU)
(740) dr. Balázs Tamás ügyvéd, Balázs & Holló Ügyvédi Iroda, Budapest
(541) NG PROJECT
(511) 9 Tudományos célra szolgáló, tengerészeti, földmérő, villamos, fényképészeti, mozgóképi, életmentő és oktatóberendezések és felszerelések; hangok vagy képek rögzítésére, továbbítására, másolására szolgáló készülékek; mágneses adathordozók; hanglemezek; automata elosztóberendezések és szerkezetek érmebedobással működő készülékekhez; regiszteres pénztárgépek; számológépek, adatfeldolgozó berendezések és számítógépek; tűzoltó készülékek.
35 Reklámozás; kereskedelmi ügyletek, kereskedelmi adminisztráció; irodai munkák.
38 Távközlés.
42 Tudományos és műszaki szolgáltatások, valamint az idetartozó tervezői és kutatói tevékenység (kivéve bányászati szolgáltatások, beleértve a kőolajjal kapcsolatos szolgáltatásokat); ipari elemző és kutató szolgáltatások (kivéve bányászati szolgáltatások, beleértve a kőolajjal kapcsolatos szolgáltatásokat); számítástechnikai hardver- és szoftvertervezés és -fejlesztés, jogi szolgáltatások.

---

(111) 182.890 (151) 2006.01.11.
(210) M 04 01530 (220) 2004.04.02.
(732) Pannonhalmi Főapátság, Pannonhalma (HU)
(740) Kereszty Marcell szabadalmi ügyvivő, Gödölle, Kékes, Mészáros & Szabó Szabadalmi és Védjegy Iroda, Budapest
(546)

(511) 9 Műsoros kazetták, hanglemezek, videokazetták, CD-k, CD-ROM-ok, DVD-k, számítógépi programok, számítástechnikai adathordozók.
14 Nemesfémből készült vagy ezekkel bevont kegytárgyak, szobrocskák, valamint ajándék- és dísztárgyak.
16 Könyvek, folyóiratok, ismertető füzetek, prospektusok, szórólapok, reprodukciók, levelezőlapok, levélpapírok, borítékok, poszterek, naptárak, fényképek; tollak, bélyegzők, kegytárgyak, szobrocskák, valamint ajándék- és dísztárgyak papírmaséból; tanítási és oktatási anyagok (készülékek kivételével).
19 Kőből vagy márványból készült kegytárgyak, szobrocskák, valamint ajándék- és dísztárgyak.
20 Fából, gipszből, viaszból vagy műanyagból készült kegytárgyak, szobrocskák, valamint ajándék- és dísztárgyak.
21 Üvegből, porcelánból vagy kerámiából készült kegytárgyak, szobrocskák, valamint ajándék- és dísztárgyak.
25 Ruházati cikkek, lábbelik, fejfedők.

---

(111) 183.390 (151) 2006.01.12.
(210) M 03 03495 (220) 2003.08.22.
(732) Péceli Tamás, Császártöltés (HU)
(546)

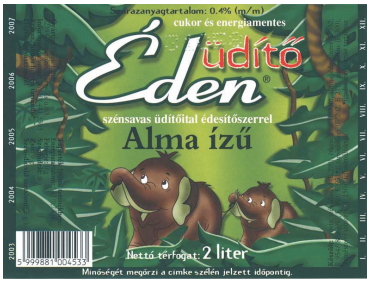

(511) 32 Ásványvizek és szénsavas vizek; alkoholmentes italok; gyümölcsitalok és gyümölcslevek; szörpök és más készítmények italokhoz.

---

(111) 183.595 (151) 2006.02.09.
(210) M 04 00290 (220) 2004.01.22.
(732) Salvus Gyógy- és Ásványvíz Termelő, Feldolgozó és Értékesítő Kft., Pilisszentiván (HU)
(740) Horváthné Faber Enikő, ADVOPATENT Szabadalmi és Védjegy Iroda, Budapest
(541) SALVUS
(511) 3 Fehérítőkészítmények és egyéb, mosásra szolgáló anyagok; tisztító-, fényesítő-, súroló- és csiszolószerek; szappanok; illatszerek, illóolajok, kozmetikai cikkek, hajmosó szerek; fogkrémek.
5 Ásványvizek gyógyászati használatra.
32 Sörök; ásványvizek, szénsavas vizek és egyéb alkoholmentes italok; gyümölcsitalok és gyümölcslevek; szörpök és más készítmények italokhoz.

41 Nevelés; szakmai képzés; szórakoztatás; sport- és kulturális tevékenység.

44 Orvosi szolgáltatások; állatgyógyászati szolgáltatások; higiéniai és szépségápolási szolgáltatások emberek és állatok részére; mezőgazdasági, kertészeti és erdészeti szolgáltatások.

---

(111) 184.314 (151) 2006.05.03.
(210) M 03 01822 (220) 2003.04.28.
(732) MTM-SBS Televízió Részvénytársaság, Budapest (HU)
(740) dr. Gedey Gábor ügyvéd, Budapest
(541) Enteriőr
(511) 38 Távközlés.

41 Nevelés; szakmai képzés; szórakoztatás; sport- és kulturális tevékenységek.

42 Tudományos és műszaki szolgáltatások, valamint az idetartozó tervezői és kutatói tevékenység; ipari elemző és kutató szolgáltatások; számítástechnikai hardver- és szoftvertervezés és -fejlesztés; jogi szolgáltatások.

---

(111) 185.897 (151) 2007.05.03.
(210) M 04 04415 (220) 2004.11.03.
(732) Komel Elektronikai és Kereskedelmi Kft., Budapest (HU)
(546)

(511) 9 Számítógépek.

---

(111) 186.362 (151) 2006.09.28.
(210) M 04 03849 (220) 2004.09.15.
(732) Varga Ferenc, Budapest (HU)
(541) INSTOREMEDIA
(511) 35 Reklám.

---

(111) 187.567 (151) 2007.02.22.
(210) M 04 03969 (220) 2004.09.27.
(732) BodyForm Kft., Páty (HU)
(740) Derzsi Katalin szabadalmi ügyvivő, S.B.G. & K. Szabadalmi Ügyvivői Iroda, Budapest
(554)

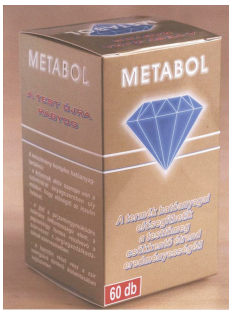

(511) 5 Gyógyszerészeti készítmények, egészségügyi készítmények gyógyászati használatra, diétás anyagok gyógyászati használatra, étkezési kiegészítők tabletta, kapszula vagy por formájában.

---

(111) 187.861 (151) 2006.12.20.
(210) M 04 02724 (220) 2004.06.16.
(732) Viasat Hungária Műsorszolgáltató Rt., Budapest (HU)
(740) dr. Tóth Csaba ügyvéd, Partos és Noblet Ügyvédi Iroda, Budapest
(541) HELYSZÍNELŐK
(511) 41 Nevelés; szakmai képzés; szórakoztatás; sport- és kulturális tevékenységek (televíziós szórakoztatás, televízió-műsorok készítése).

---

(111) 188.327 (151) 2007.01.23.
(210) M 02 05332 (220) 2002.11.22.
(732) ifj. Varga István, Budapest (HU)
(546)

(511) 42 Jogi szolgáltatás, számítógépes programozás.
43 Vendéglátás (élelmezés), időleges szállásadás.

---

(111) 188.344 (151) 2007.01.25.
(210) M 04 01709 (220) 2004.04.15.
(732) SZIGET INVEST Kereskedelmi és Vendéglátó Kft., Budapest (HU)
(740) dr. Mátyás Péter, Mátyás Ügyvédi Iroda, Budapest
(546)

(511) 35 Reklámozás; kereskedelmi ügyletek; kereskedelmi adminisztráció; irodai munkák.
43 Vendéglátás (élelmezés); időleges szállásadás.

---

(111) 188.595 (151) 2007.02.08.
(210) M 05 00324 (220) 2005.01.24.
(732) EGZO Kft., Budapest (HU)
(541) REKLÁMTORTA
(511) 41 Reklám kulturális televíziós magazinműsor készítése és bemutatása, a reklámműfaj szociokulturális és gazdasági aspektusainak bemutatása, oknyomozás, tényfeltárás, szórakoztatás.

---

(111) 188.719 (151) 2007.02.19.
(210) M 05 00603 (220) 2005.02.14.
(732) Li Wei, Budapest (HU)
(546)

(511) 24 Ágynemű, asztalterítő, textíliák és textiláruk.
25 Ruha, cipő.

---

(111) 188.731 (151) 2007.02.20.
(210) M 05 01932 (220) 2005.06.03.
(732) NVN GROUP Navinet Bt., Budapest (HU)
(546)

(511) 16 Papír, karton és ezen anyagokból készült termékek, amelyek nem tartoznak más osztályokba; nyomdaipari termékek; könyv-

kötészeti anyagok; fényképek; papíripari cikkek, papíripari vagy háztartási ragasztóanyagok; anyagok művészek részére; ecsetek; írógépek és irodai cikkek (bútorok kivételével); tanítási és oktatási anyagok (készülékek kivételével); csomagolásra szolgáló műanyagok (amelyek nem tartoznak más osztályokba); nyomdabetűk; klisék.

---

(111) 188.808 (151) 2007.03.01.
(210) M 05 02695 (220) 2005.08.17.
(732) Fullér Ferenc, Szigetszentmiklós (HU)
(546)

(511) 10 Sebészeti, orvosi, fogorvosi implantátumok és azok behelyező műszerei.
40 Különböző anyagok mechanikai megmunkálása, felületkezelése.
41 Szakmai képzés.
42 Tudományos kutatások.
44 Orvosi szolgáltatás gyártott termékek bemutatása és egyben betegellátás.

---

(111) 189.062 (151) 2007.03.29.
(210) M 06 00974 (220) 2006.03.22.
(732) INGLOBE Kft., Budapest (HU)
(740) dr. Szigeti Éva, DANUBIA Szabadalmi és Védjegy Iroda Kft., Budapest
(541) INGLOBE
(511) 5 Termékek és egészségügyi készítmények gyógyászati célokra; szilikon alapú füllenyomatanyag.
10 Orvosi eszközök, úgymint hallókészülékek és füllenyomatok, műszemek és orvosi felszerelések, orvosi készülékek és berendezések; tisztítóspray-k és tisztítókendők hallókészülékekhez; tisztító- és szárítótégelyek.

---

(111) 189.063 (151) 2007.03.29.
(210) M 06 00280 (220) 2004.07.13.
(732) Ahlers AG., Herford (DE)
(740) DANUBIA Szabadalmi és Védjegy Iroda Kft., Budapest
(541) Pionier
(511) 25 Ruházati cikkek.

---

(111) 189.064 (151) 2007.03.29.
(210) M 06 00975 (220) 2006.03.22.
(732) BONGRAIN S.A. (société anonyme), Viroflay (FR)
(740) dr. Vida Sándor, DANUBIA Szabadalmi és Védjegy Iroda Kft., Budapest
(541) TÚRÓROPPANCS
(511) 29 Túró és túrót tartalmazó tejtermékek.

---

(111) 189.065 (151) 2007.03.29.
(210) M 06 00479 (220) 2006.02.10.
(732) Magyar Közületi Internettudakozó és Telefonkönyvkiadó Kft., Budapest (HU)
(740) Lantos Mihály, DANUBIA Szabadalmi és Védjegy Iroda Kft., Budapest
(546)

(511) 16 Nyomdaipari termékek, papíripari cikkek.
35 Reklámozás, kereskedelmi ügyletek, különösen szolgáltatások, termékek reklámozása.
38 Távközlés.
41 Kiadói tevékenység, telefonkönyvek, szolgáltatásokat felsoroló tematikus kiadványok megjelentetése.
42 Számítógépes adatbázissal kapcsolatos szolgáltatások, különösen interneten keresztül nyújtott szolgáltatások; elektronikus internetes szolgáltatás, internetes címjegyzék és interneten keresztül történő tudakozószolgáltatás.

---

(111) 189.066 (151) 2007.03.29.
(210) M 06 00646 (220) 2006.02.23.
(732) DigiTerra Informatikai Szolgáltató Korlátolt Felelősségű Társaság, Budapest (HU)
(541) DigiTerra
(511) 9 Tudományos célra szolgáló, tengerészeti, földmérő, villamos, fényképészeti, mozgóképi, optikai, súlymérő, egyéb mérő-, jelző-, ellenőrző (felügyeleti), életmentő és oktatóberendezések és felszerelések; hangok vagy képek rögzítésére, továbbítására, másolására szolgáló készülékek; mágneses adathordozók, hanglemezek; automata árueloszto berendezések és szerkezetek érmebedobással működő készülékekhez; regiszteres pénztárgépek, számológépek, adatfeldolgozó berendezések és számítógépek; tűzoltó készülékek.

---

(111) 189.068 (151) 2007.03.29.
(210) M 06 00954 (220) 2006.03.22.
(732) Mille és Ajtómentő Kft., Budapest (HU)
(740) dr. Mohácsy Lénárd ügyvéd, Győr
(541) AJTÓMENTŐ
(511) 37 Biztonsági zárak javítása.
45 Biztonsági zárak kinyitása.

---

(111) 189.069 (151) 2007.03.29.
(210) M 06 00024 (220) 2006.01.04.
(732) KOFOLA a.s., Krnov (CZ)
(300) 430.393 2005.10.07. CZ
(740) Rónaszéki Tibor szabadalmi ügyvivő, Budapest
(546)

(511) 30 Zöldségből készült öntetek főzéshez; ízesítőöntetek, aromák; jég (természetes vagy mesterséges); kávé, kakaó vagy csokoládé alapú italok; tea alapú italok; italösszetevők az eszenciák kivételével; aromák italokhoz az illóolajok kivételével; nádcukor szirup; sörbetek (fagylaltok), öntetektől eltérő szószok.
32 Ásványvizek, szénsavas italok és más alkoholmentes italok; gyümölcsitalok és gyümölcslevek; sörbetek (italok); szörpök és más eszenciák italok előállítására; sörök.
33 Alkoholtartalmú italok (a sörök kivételével).

(111) 189.070 (151) 2007.03.29.
(210) M 06 00472 (220) 2006.02.10.
(732) SMP Hungary Sportrendezvény Szervező Korlátolt Felelősségű Társaság, Budapest (HU)
(740) dr. Molnár Tamás, Molnár Tamás Ügyvédi Iroda, Budapest
(546)

(511) 41 Nevelés; szakmai képzés; szórakoztatás; sport- és kulturális tevékenységek.

---

(111) 189.071 (151) 2007.03.29.
(210) M 06 00649 (220) 2006.02.23.
(732) Quo Vadis Consult Szolgáltató Betéti Társaság, Budapest (HU)
(740) dr. Őri Gábor, Őri Ügyvédi Iroda, Budapest
(546)

(511) 35 Reklámozás; kereskedelmi ügyletek; kereskedelmi adminisztráció; irodai munkák.
41 Nevelés; szakmai képzés; szórakoztatás; sport- és kulturális tevékenységek.

---

(111) 189.072 (151) 2007.03.29.
(210) M 06 00960 (220) 2006.03.22.
(732) Royal Cleaning Ruhatisztító Kereskedelmi és Szolgáltató Korlátolt Felelősségű Társaság, Budapest (HU)
(740) dr. Rostás Imre ügyvéd, Budapest
(546)

(511) 37 Építkezés; javítás; szerelés; fehérnemű mosása; fehérnemű vasalása; fehérnemű-tisztítás; fertőtlenítés; mosodák; pelenkamosás; ruhagőzölés, vasalás; ruhajavítás; ruhaneműk tisztítása; ruhák felujítása; ruhák kitömése; stoppolás (ruhajavítás); szőrmék karbantartása tisztítása és javítása; tisztítógépek kölcsönzése; vegytisztítás.
40 Anyagmegmunkálás; festési szolgáltatások; kalanderezés, mángorlás (textilanyagoknál); kelmefestés; ruhaanyagok gyűrésállóvá tétele; ruhaanyagok tűzállóvá tétele; ruhavarrás; ruhák átalakítása; ruhák előzsugorítása, beavatása; steppelés, tűzés; szabás, szabászati szolgáltatások; szőrme fényesítése; szőrme moly elleni kezelése; szőrme présfényezése; szőrmebundák egyedi fazonigazítása; szőrmefestés; szűcsmunkák; textilanyagok fehérítése; textilanyagok kezelése; textilanyagok kikészítése, appretúrája; textilanyagok molymentesítése; textilfestés; textília impregnálása, vízhatlanná tétele.

---

(111) 189.073 (151) 2007.03.29.
(210) M 05 00217 (220) 2005.01.17.
(732) dr. Oroszné dr. Prekop Erzsébet, Miskolc (HU)
(546)

(511) 33 Pálinkák (sörök kivételével).

---

(111) 189.074 (151) 2007.03.29.
(210) M 06 00647 (220) 2006.02.23.
(732) KEMI-BA(U)RCS Kereskedelmi, Termelő és Szolgáltató Korlátolt Felelősségű Társaság, Barcs (HU)
(740) dr. Kovács Attila, Kovács, Réti, Szegheő Ügyvédi Iroda, Budapest
(546)

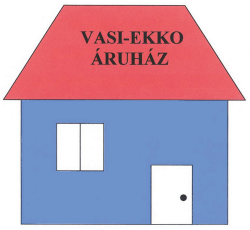

(511) 35 Reklámozás; kereskedelmi ügyletek; kereskedelmi adminisztráció; irodai munkák.

---

(111) 189.075 (151) 2007.03.29.
(210) M 06 00475 (220) 2006.02.10.
(732) JZJ Vendéglátó, Szolgáltató, Kereskedelmi és Kulturális Kft., Budapest (HU)
(740) dr. Tass Balázs ügyvéd, Pilisszentiván
(546)

(511) 43 Vendéglátás (élelmezés); időleges szállásadás.

---

(111) 189.076 (151) 2007.03.29.
(210) M 06 00976 (220) 2006.03.22.
(732) SOS Kinderdorf, Inssbruck (AT)
(740) dr. Szigeti Éva, DANUBIA Szabadalmi és Védjegy Iroda Kft., Budapest
(541) SOS-GYERMEKFALU
(511) 16 Nyomtatott anyagok, prospektusok, brosúrák, poszterek, ragasztócímkék (irodaszer), könyvek, magazinok, naptárak, kártyák.
36 Anyagi eszközök és adományok gyűjtése gyermekeket és fiatalokat támogató és gondozó intézmények javára.
41 Gyermekek és fiatalok nevelése és szakmai képzése.

---

(111) 189.077 (151) 2007.03.29.
(210) M 06 00279 (220) 2006.01.30.
(732) PROTFILT Kft., Budapest (HU)
(740) Pintz György, Pintz és Társai Szabadalmi és Védjegy Iroda, Budapest
(541) PROTFILT
(511) 11 Vízszolgáltató berendezések; szűrők (háztartási vagy ipari berendezések részére); szűrők ivóvízhez; víztisztító berendezések; víztisztító készülékek és gépek; vízszűrő berendezések.

(111) 189.078 (151) 2007.03.29.
(210) M 06 00958 (220) 2006.03.22.
(732) SPAR Magyarország Kereskedelmi Kft., Bicske (HU)
(740) dr. Dósa Marianna ügyvéd, Budapest
(541) SPAR City
(511) 35 Reklámozás; kereskedelmi ügyletek; kereskedelmi adminisztráció; irodai munkák.

---

(111) 189.079 (151) 2007.03.29.
(210) M 06 00977 (220) 2006.03.22.
(732) PHARMAHERB Kft., Bükkszentkereszt (HU)
(740) dr. Miskolczi Mária ügyvéd, Budapest
(546)

(511) 5 Gyógyszerészeti készítmények és diétás anyagok gyógyászati használatra; gyógynövények; gyógyteák.
29 Tartósított, szárított és főzött gyümölcsök és zöldségek; zselék, lekvárok (dzsemek); élelmiszerek, élelmiszer-kiegészítők.
30 Tea, tea alapú italok.

---

(111) 189.081 (151) 2007.03.29.
(210) M 06 00480 (220) 2006.02.10.
(732) Vino Gusto Kft., Budapest (HU)
(541) MISS NUSS
(511) 30 Kávé, tea, kakaó, cukor, rizs, tápióka, szágó, kávépótló szerek; lisztek és más gabonakészítmények, kenyér, péksütemények és cukrászsütemények, fagylaltok; méz, melaszszirup; élesztő, sütőporok; só, mustár; ecet, fűszeres mártások; fűszerek; jég; amerikai palacsinták; amerikaimogyorós cukrászsütemények; aprósütemény; teasütemény; aprósütemények; aromák, az illóolajok kivételével; aromák italokhoz, az illóolajok kivételével; aromák süteményekhez, az illóolajok kivételével; aromás készítmények élelmezéshez; babliszt; bonbonok (cukorkák); bors; briós; burgonyaliszt étkezésre; búzadara; búzaliszt; chips (gabonakészítmény); chow-chow (ízesítőszer); chutney [fűszeres ízesítő]; cikória (pótkávé); cukor.

---

(111) 189.082 (151) 2007.03.29.
(210) M 06 00294 (220) 2006.01.30.
(732) Délmagyarországi Áramszolgáltató Nyilvánosan Működő Részvénytársaság, Szeged (HU)
(740) Sándor József szabadalmi ügyvivő, Budapest
(546)

(511) 6 Fém építőanyagok és fémszerkezetek; csapok és szelepek.
7 Szivattyúk és kompresszorok; csapok és szelepek (mint gépészek).
9 Villamos energia vezetésére, elosztására, kapcsolására, átalakítására, tárolására szabályozására vagy ellenőrzésére szolgáló készülékek és berendezések; mérőműszerek, ipari, híradástechnikai termékek és ipari folyamatirányító rendszerek.
11 Kazánok és radiátorok és egyéb fűtőberendezések.
35 Villamosenergia-kereskedelem; gépjármű és gépjárműalkatrész-kereskedelem; bútor, valamint elektromos és nem elektromos háztartásicikk-kiskereskedelem; valamint egyéb kereskedelmi ügyletek; kereskedelmi adminisztráció; irodai munkák beleértve az információk/adatok számítógépes adatbázisokba rendezését és szerkesztését, valamint adatbanki tevékenységet; üzletszervezési, üzletviteli és üzletvezetési tanácsadás; könyvelési, könyvvizsgálati és adószakértői tevékenység, valamint máshova nem sorolt egyéb gazdasági tevékenységet segítő szolgáltatások.
36 Pénzügyi lízing és egyéb hitelügyletek; ingatlanügyletek; egészségbiztosítás.
37 Építkezés beleértve az építésieszköz-kölcsönzést is személyzettel vagy a nélkül; javítás beleértve a gépjármű-karbantartást és -javítást, továbbá elektromos háztartási cikk, irodai gép és számítógép karbantartása és javítása, szerelési szolgáltatások.
38 Távközlés.
39 Villamosenergia-szállítás és -elosztás; szárazföldi személy- és közúti teherszállítás; tárolás és raktározás; valamint hulladék (beleértve a szennyvizet is) gyűjtése, szállítása és tárolása.
40 Villamosenergia-termelés; nyomdai szolgáltatások beleértve a könyvkötészetet és egyéb befejező műveleteket is; hulladék (beleértve a szennyvizet is) kezelése és a hulladékból anyagában hasznosítható anyagok kivonása; szennyeződésmentesítés.
41 Könyvkiadás és egyéb kiadványok kiadása; szakmai képzés; fényképészet; sportlétesítmények üzemeltetése; sporttevékenységek, valamint szabadidős tevékenységek és szolgáltatások nyújtása.
42 Tudományos és műszaki szolgáltatások, valamint az idetartozó kutatói, tervezői és fejlesztő tevékenység; ipari elemző-, kutató- és vizsgálati szolgáltatások; mérnöki szakértői tevékenység és szaktanácsadás; számítástechnikai hardver- és szoftvertervezés, -fejlesztés és szaktanácsadás, valamint egyéb számítástechnikai tevékenység és szolgáltatások beleértve a számítógépprogramok kidolgozását, kiadását, sokszorosítását, korszerűsítését és fenntartását, valamint a számítógépes adathordozó sokszorosítást is.
43 Vendéglátási (élelmezési) szolgáltatások; időleges szállásadás.

---

(111) 189.083 (151) 2007.03.29.
(210) M 06 00290 (220) 2006.01.30.
(732) BERLIN-CHEMIE AG, Berlin (DE)
(740) dr. Sóvári Miklós, DANUBIA Szabadalmi és Védjegy Iroda Kft., Budapest
(541) Solaxis
(511) 5 Gyógyszerek; diétás anyagok gyógyászati használatra.

---

(111) 189.084 (151) 2007.03.29.
(210) M 06 00282 (220) 2006.01.30.
(732) Pécsi Tudományegyetem, Pécs (HU)
(740) Kuráth Gabriella, Pécs
(546)

(511) 41 Oktatás.

---

(111) 189.085 (151) 2007.03.29.
(210) M 06 00284 (220) 2006.01.30.
(732) Panyolai Szilvórium Kft., Panyola (HU)

(546)

(511) 33 Alkoholtartalmú italok (sörök kivételével).

---

(111) 189.086 (151) 2007.03.29.
(210) M 06 00278 (220) 2006.01.30.
(732) KIPPER Hidraulika Kft., Csömör (HU)
(740) Pintz György, Pintz és Társai Szabadalmi és Védjegy Iroda, Budapest
(546)

(511) 37 Javítás, szerelési szolgáltatások; hidraulika javítása, szerelése, karbantartása.

---

(111) 189.087 (151) 2007.03.29.
(210) M 06 00955 (220) 2006.03.22.
(732) Győri Likőrgyár Rt., Győr (HU)
(740) dr. Bódis Judit ügyvéd, Győr
(541) Pálinkárium üzletlánc
(511) 33 Pálinkák, szeszes italok, égetett szeszes italok, alkoholos gyümölcskivonatok, aperitifek.
35 Kereskedelmi szolgáltatások, kereskedelmi kiállítások és vásárok szervezése, reklámozás, árubemutatás, áruminták terjesztése.
41 Szabadidős szolgáltatások nyújtása.
43 Vendéglátás.

---

(111) 189.088 (151) 2007.03.29.
(210) M 06 00953 (220) 2006.03.22.
(732) MILLE és AJTÓMENTŐ Kft., Budapest (HU)
(740) dr. Mohácsy Lénárd ügyvéd, Győr
(546)

(511) 37 Biztonsági zárak javítása.
45 Biztonsági zárak kinyitása.

---

(111) 189.089 (151) 2007.03.29.
(210) M 06 00481 (220) 2006.02.10.
(732) ParfumPoint Kft., Budapest (HU)
(740) dr. Antalffy-Zsiros András, DANUBIA Szabadalmi és Védjegy Iroda Kft., Budapest
(541) PARFUMPOINT
(511) 3 Fehérítőkészítmények és egyéb, mosásra szolgáló anyagok; tisztító-, fényesítő-, súroló- és csiszolószerek; szappanok; illatszerek, illóolajok, kozmetikai cikkek, hajmosó szerek; fogkrémek.

---

(111) 189.090 (151) 2007.03.29.
(210) M 06 00952 (220) 2006.03.22.
(732) Elektro Profi '96 Műszaki Kft., Budapest (HU)
(546)

(511) 35 Beszerzői szolgáltatások (áruk, illetve szolgáltatások beszerzése mások számára).
36 Bérházak kezelése; ingatlankezelés; irodák [ingatlanok] bérlete.
39 Áruk raktározása; áruszállítás; raktárbérlet; raktározás, tárolás.
40 Információ anyagkezelésről.

---

(111) 189.091 (151) 2007.03.29.
(210) M 06 00471 (220) 2006.02.10.
(732) dr. Varga József, Budapest (HU)
(541) FITOVET
(511) 5 Gyógyszerészeti és állatgyógyászati készítmények; egészségügyi készítmények gyógyászati használatra; diétás anyagok gyógyászati használatra, bébiételek; tapaszok, kötszeranyagok; fogtömő anyagok és fogászati mintázóanyagok; fertőtlenítőszerek; kártékony állatok és növények irtására szolgáló készítmények; gombaölő szerek (fungicidek), gyomirtó szerek (herbicidek).

---

(111) 189.092 (151) 2007.03.29.
(210) M 06 00149 (220) 2006.01.17.
(732) INVITEL Távközlési Szolgáltató Rt., Budaörs (HU)
(740) dr. Dobó Géza, Dobó Ügyvédi Iroda, Budapest
(546)

(511) 38 Távközlés.

---

(111) 189.218 (151) 2007.04.05.
(210) M 06 00813 (220) 2006.03.09.
(732) Société des Produits Nestlé S.A., Vevey (CH)
(740) dr. Tompa Gábor, Tompa Ügyvédi Iroda Alirodája, Budapest
(546)

(511) 30 Kávé, kávékivonatok, kávé alapú készítmények és italok, jeges kávé, kávépótlók, kávépótló kivonat, kávépótló alapú készítmények és italok; cikória; tea, teakivonatok, tea alapú készítmények és italok; jeges tea; maláta alapú készítmények; kakaó és kakaó alapú készítmények és italok, csokoládé, csokoládétermékek, csokoládé alapú készítmények és italok, cukorkaáruk, édességek, cukorkák; cukor; rágógumi, természetes édesítők; pékáruk, kenyér, élesztő, sütemények; kekszek, cukrászsütemények, aprósütemények, ostyák, tejkaramella, pudingok; jégkrém, fagylalt, gyümölcsfagylaltok, sörbet (fagylalt), fagyasztott édességek, fagyasztott sütemények, jégkrémek, fagyasztott desszertek, fagyasztott joghurtok, keverékek jégkrém és/vagy gyümölcsfagylaltok és/vagy sörbet és/vagy fagyasztott édességek és/vagy fagyasztott sütemények és/vagy jégkrém és/vagy fagyasztott desszertek és/vagy fagyasztott joghurtok készítéséhez, méz és mézpótlók; gabonapelyhek, müzli, kukoricapehely, gabonape-

hely-szeletek, fogyasztásra kész gabonapehely, gabonakészítmények, rizs, tészták, galuska; rizs, liszt vagy gabona alapú ételkészítmények, fogyasztásra kész állapotban is; pizzák; szendvicsek; tápláló tésztakeverékek és sütésre kész tésztakészítmények; szószok, szójaszósz, ketchup, ízesítő és fűszertermékek ételekhez, ehető fűszerek, fűszerek, salátaöntetek, majonéz, mustár, ecet.

---

(111) 189.219 (151) 2007.04.05.
(210) M 06 00814 (220) 2006.03.09.
(732) Poller Roland, Bonyhád (HU); Poller György, Pécsvárad (HU)
(546) EUROOPTIC Exkluzív látás

(511) 9 Tudományos célra szolgáló, tengerészeti, földmérő, villamos, fényképészeti, mozgóképi, optikai, súlymérő, egyéb mérő-, jelző-, ellenőrző (felügyeleti), életmentő és oktatóberendezések és -felszerelések; hangok vagy képek rögzítésére, továbbítására, másolására szolgáló készülékek; mágneses adathordozók, hanglemezek; automata árueloszto berendezések és szerkezetek érmebedobással működő készülékekhez; regiszteres pénztárgépek, számológépek, adatfeldolgozó berendezések és számítógépek; tűzoltó készülékek; szemüvegek, szemüvegkeretek, szemüvegtokok, napszemüvegek, szemüvegzsinór, szemüveglánc; fényképező vagy filmfelvevő gépek, vetítőkészülékek és vetítőlámpák, videokamerák és fényképészeti objektívok; egyéb fényképészeti vagy filmezési készülékek, műszerek vagy anyagok; látcsövek, teleszkópok, távcsövek, mikroszkópok, nyeles nagyítóüvegek; optikai lencsék, kontaktlencsék, szemüveglencsék; egyéb optikai készülékek, műszerek vagy anyagok; számítógépek, számológépek, adatátviteli és adatfeldolgozó berendezések, számítógép-perifériák, számítógépes oktatóberendezések és -felszerelések, valamint szöveg- és képtovábbító (távközlő) és reprodukáló berendezések, videoberendezések, optikai adat- és képtároló és feldolgozó berendezések, képfeldolgozó berendezések, továbbá számítógépi programok általában és különösen ilyen gépekhez és berendezésekhez.

35 Reklámozás; kereskedelmi ügyletek; kereskedelmi adminisztráció; irodai munkák.

---

(111) 189.220 (151) 2007.04.05.
(210) M 06 00815 (220) 2006.03.09.
(732) Poller Roland, Bonyhád (HU); Poller György, Pécsvárad (HU)
(546) EUROOPTIK Európai látásmód

(511) 9 Tudományos célra szolgáló, tengerészeti, földmérő, villamos, fényképészeti, mozgóképi, optikai, súlymérő, egyéb mérő-, jelző-, ellenőrző (felügyeleti), életmentő és oktatóberendezések és -felszerelések; hangok vagy képek rögzítésére, továbbítására, másolására szolgáló készülékek; mágneses adathordozók, hanglemezek; automata árueloszto berendezések és szerkezetek érmebedobással működő készülékekhez; regiszteres pénztárgépek, számológépek, adatfeldolgozó berendezések és számítógépek; tűzoltó készülékek; szemüvegek, szemüvegkeretek, szemüvegtokok, napszemüvegek, szemüvegzsinór, szemüveglánc; fényképező vagy filmfelvevő gépek, vetítőkészülékek és vetítőlámpák, videokamerák és fényképészeti objektívok; egyéb fényképészeti vagy filmezési készülékek, műszerek vagy anyagok; látcsövek, teleszkópok, távcsövek, mikroszkópok, nyeles nagyítóüvegek; optikai lencsék, kontaktlencsék, szemüveglencsék; egyéb optikai készülékek, műszerek vagy anyagok; számítógépek, számológépek, adatátviteli és adatfeldolgozó berendezések, számítógép-perifériák, számítógépes oktatóberendezések és -felszerelések, valamint szöveg- és képtovábbító (távközlő) és reprodukáló berendezések, video berendezések, optikai adat- és képtároló és feldolgozó berendezések, képfeldolgozó berendezések, továbbá számítógépi programok általában és különösen ilyen gépekhez és berendezésekhez.

35 Reklámozás; kereskedelmi ügyletek; kereskedelmi adminisztráció; irodai munkák.

---

(111) 189.221 (151) 2007.04.05.
(210) M 06 00978 (220) 2006.03.23.
(732) A&H Fashion Kft., Budapest (HU)
(740) dr. Roósz Barbara, Madej és Roósz Ügyvédi Iroda, Budapest
(546) A&H Branding you a new look

(511) 3 Fehérítőkészítmények és egyéb, mosásra szolgáló anyagok; tisztító-, fényesítő-, súroló- és csiszolószerek; szappanok; illatszerek, illóolajok, kozmetikai cikkek, hajmosó szerek; fogkrémek.

9 Tudományos célra szolgáló, tengerészeti, földmérő, villamos, fényképészeti, mozgóképi, optikai, súlymérő, egyéb mérő-, jelző-, ellenőrző (felügyeleti), életmentő és oktatóberendezések és felszerelések; hangok vagy képek rögzítésére, továbbítására, másolására szolgáló készülékek; mágneses adathordozók, hanglemezek; automata árueloszto berendezések és szerkezetek érmebedobással működő készülékekhez; regiszteres pénztárgépek, számológépek, adatfeldolgozó berendezések és számítógépek; tűzoltó készülékek.

14 Nemesfémek és ötvözeteik, valamint az ilyen anyagokból készült vagy ezekkel bevont termékek, amelyek nem tartoznak más osztályokba; ékszerek, drágakövek; órák és más időmérő eszközök.

18 Bőr és bőrutánzatok, ezen anyagokból készült olyan termékek, amelyek nem tartoznak más osztályokba; állatbőrök és irhák; utazótáskák és bőröndök; esernyők, napernyők és sétapálcák; ostorok, hámok, nyergek és lószerszámok.

20 Bútorok, tükrök, keretek; fából, parafából, nádból, gyékényből, fűzfavesszőből, szaruból, csontból, elefántcsontból, halcsontból, kagylóhéjból, ámbrából, gyöngyházból, tajtékból és mindezek pótanyagaiból vagy műanyagokból készült termékek, amelyek nem tartoznak más osztályokba.

25 Ruházati cikkek, cipők, kalapáruk.

35 Reklámozás; kereskedelmi ügyletek; kereskedelmi adminisztráció; irodai munkák.

43 Vendéglátási (élelmezési) szolgáltatások; ideiglenes szállásadás.

---

(111) 189.222 (151) 2007.04.05.
(210) M 06 00980 (220) 2006.03.23.
(732) Co-op Hungary Zrt., Budapest (HU)
(740) dr. Erdei József ügyvéd, Budapest
(546) Maxi Coop

(511) 35 Reklámozás; kereskedelmi ügyletek; kereskedelmi adminisztráció; irodai munkák.

39 Szállítás; áruk csomagolása és raktározása; utazásszervezés.

41 Nevelés; szakmai képzés; szórakoztatás; sport- és kulturális tevékenységek.

(111) 189.223 (151) 2007.04.05.
(210) M 06 00982 (220) 2006.03.23.
(732) PRO-WIDE Rendezvényügynökség Korlátolt Felelősségű Társaság, Budapest (HU)
(740) dr. Szűcs Ernő Péter, Csitáry és Szűcs Ügyvédi Iroda, Budapest
(546)

(511) 35 Reklámozás; kereskedelmi ügyletek; kereskedelmi adminisztráció; irodai munkák.

---

(111) 189.224 (151) 2007.04.05.
(210) M 06 00983 (220) 2006.03.23.
(732) LINE DESIGN Kft., Budapest (HU)
(546)

(511) 35 Reklámozás; kereskedelmi ügyletek; kereskedelmi adminisztráció; irodai munkák.
41 Nevelés; szakmai képzés; szórakoztatás; sport- és kulturális tevékenységek.

---

(111) 189.225 (151) 2007.04.05.
(210) M 06 00985 (220) 2006.03.23.
(732) OXIGÉN Kulturális, Szabadidő és Sportklub, Debrecen (HU)
(546)

(511) 41 Nevelés; szakmai képzés; szórakoztatás; sport- és kulturális tevékenységek.

---

(111) 189.227 (151) 2007.04.05.
(210) M 06 00816 (220) 2006.03.09.
(732) ALFA WASSERMANN HUNGARY Kft., Budapest (HU)
(740) dr. Szigeti Éva, DANUBIA Szabadalmi és Védjegy Iroda Kft., Budapest
(541) ALANERV
(511) 5 Gyógyszerészeti készítmények; diétás készítmények gyógyászati használatra.

---

(111) 189.228 (151) 2007.04.05.
(210) M 04 01522 (220) 2004.04.02.
(732) EUROMAGNET Porkohászati, Termelő és Kereskedelmi Kft., Budapest (HU)
(740) dr. Zoltán Gábor, Zoltán és Társai Ügyvédi Iroda, Budapest
(541) EUROMAGNET
(511) 6 Nem nemesfémek és ezek ötvözetei; fém építőanyagok; hordozható fémszerkezetek; fémanyagok vasúti vágányokhoz; nem elektromos fémkábelek és fémvezetékek, lakatosipari termékek, fémtömegcikkek; fémcsövek és csővezetékek; páncélszekrények; egyéb fémtermékek, amelyek nem tartoznak más osztályokba; ércek.

---

(111) 189.229 (151) 2007.04.05.
(210) M 06 00821 (220) 2006.03.09.
(732) STADA Arzneimittel AG, Bad Vilbel (DE)
(740) ifj. Szentpéteri Ádám, S.B.G. & K. Szabadalmi Ügyvivői Iroda, Budapest
(541) STADALOSS
(511) 5 Gyógyszerészeti és állatgyógyászati készítmények; egészségügyi készítmények orvosi célokra; diétás anyagok orvosi használatra, bébiételek; ragtapaszok, sebkötöző anyagok; anyagok fogak tömésére, fogorvosi viaszok; fertőtlenítőszerek, készítmények kártevők elpusztítására; fungicidek, herbicidek.

---

(111) 189.230 (151) 2007.04.05.
(210) M 06 00822 (220) 2006.03.09.
(732) STADA Arzneimittel AG, Bad Vilbel (DE)
(740) ifj. Szentpéteri Ádám, S.B.G. & K. Szabadalmi Ügyvivői Iroda, Budapest
(541) APRISTAD
(511) 5 Gyógyszerészeti és állatgyógyászati készítmények; egészségügyi készítmények orvosi célokra; diétás anyagok orvosi használatra, bébiételek; ragtapaszok, sebkötöző anyagok; anyagok fogak tömésére, fogorvosi viaszok; fertőtlenítőszerek, készítmények kártevők elpusztítására; fungicidek, herbicidek.

---

(111) 189.231 (151) 2007.05.07.
(210) M 06 00823 (220) 2006.03.09.
(732) Bristol-Myers Squibb & Gilead Sciences, LLC (Delaware állam törvényei szerint működő vállalat), Foster City, California (US)
(300) 78/715,032 2005.09.16. US
(740) dr. Sasvári Gabriella, S.B.G. & K. Szabadalmi Ügyvivői Iroda, Budapest
(541) STRIVIST
(511) 5 Vírusellenes gyógyszerészeti készítmények HIV-megbetegedés kezelésére.

---

(111) 189.232 (151) 2007.04.05.
(210) M 06 00981 (220) 2006.03.23.
(732) MISS ELI Kft., Budapest (HU)
(740) Posztolova Iva Nikolova, Budapest
(541) HEAVEN
(511) 3 Műköröm, műkörömragasztó.

---

(111) 189.234 (151) 2007.04.05.
(210) M 04 00276 (220) 2004.01.21.
(732) Karácsonyi Attila, Pécs (HU)
(740) dr. Rákosy Lajos, Dr. Rákosy Lajos Ügyvédi Iroda, Pécs
(541) Muff
(511) 32 Gyömbérsör, malátasör, sörbetek, sörök, szénsavas italok.

---

(111) 189.235 (151) 2007.04.05.
(210) M 04 00752 (220) 2004.02.20.
(732) UNILEVER N.V., Rotterdam (NL)
(740) ifj. Szentpéteri Ádám, S.B.G. & K. Budapesti Nemzetközi Szabadalmi Iroda, Budapest
(541) PINK FRESH
(511) 3 Detergensek; készítmények és anyagok mosodai célokra; szövetkikészítő készítmények; fehérítőszerek; tisztító-, fényesí-

tő-, súroló- és csiszolókészítmények; edénymosó szerek; szappanok; kéztisztító szerek; tisztító- és fényesítőkészítményekkel átitatott kendők.

---

(111) 189.298 (151) 2007.04.16.
(210) M 05 02316 (220) 2005.07.11.
(732) Anesta AG, Zug (CH)
(740) dr. Szigeti Éva, DANUBIA Szabadalmi és Védjegy Iroda Kft., Budapest
(541) VIGIL
(511) 5 Gyógyszerek.

---

(111) 189.299 (151) 2007.04.16.
(210) M 04 00901 (220) 2004.02.27.
(732) TOKAJ-HÉTSZŐLŐ Szőlőtermesztési és Borászati Rt., Tokaj (HU)
(740) Pongráczné dr. Csorba Éva ügyvéd, Kaposvár
(541) CHATEAU IMPERIAL de TOKAJ
(511) 33 Tokaj eredetmegjelölés területéről származó bor.

---

(111) 189.302 (151) 2007.04.18.
(210) M 05 02604 (220) 2005.08.08.
(732) Sz+Sz International Kft., Szombathely (HU)
(546)

(511) 3 Illatszerkészítmények, illatszerek.
9 Optikai cikkek, napszemüvegek, optikai lencsék, optikai üvegek, sportszemüvegek, szemlencsék, okulárék, szemlencsét tartalmazó műszerek, szemüvegek (optika), szemüvegkeretek, szemüveglencse üvegjei, szemüvegtokok, szemüvegzsinórok.
14 Amulettek (ékszerek), aranyszálak (ékszerek), díszek (ékszerek), drágakövek, fülbevalók, gyűrűk (ékszerek), karkötők (ékszerek), karórák, láncok (ékszer), nyakláncok (ékszer), strassz (drágakő utánzat).

---

(111) 189.303 (151) 2007.04.18.
(210) M 06 00292 (220) 2006.01.30.
(732) Dow AgroSciences LLC (Delaware állam törvényei szerint működő vállalat), Indianapolis, Indiana (US)
(740) dr. Sasvári Gabriella, S.B.G. & K. Szabadalmi Ügyvivői Iroda, Budapest
(541) TALTOS
(511) 5 Gyomirtó szerek (herbicidek) mezőgazdasági használatra.

---

(111) 189.306 (151) 2007.04.26.
(210) M 05 02669 (220) 2005.08.12.
(732) Drugtech Corporation (Delaware államban bejegyzett cég), Wilmington, Delaware (US)
(300) 78/571,919 2005.02.22. US
(740) dr. Szigeti Éva, DANUBIA Szabadalmi és Védjegy Iroda Kft., Budapest
(541) REPLIVA
(511) 5 Táplálékkiegészítők; vastartalmú kiegészítők.

---

(111) 189.307 (151) 2007.04.27.
(210) M 03 04478 (220) 2003.10.27.
(732) TETŐFIX Építőipari Kereskedelmi és Szolgáltató Kft., Budapest (HU)
(740) dr. Kiss Katalin ügyvéd, Kiss és Társai Ügyvédi Iroda, Budapest
(541) Tetőáruház
(511) 6 Ablakgörgők; ablakkeretek, ablaktokok fémből; ablakkeret-rögzítők; ablakkilincsek fémből; ablakredőnyök, zsaluk fémből; ablakszárny-rögzítők fémből; ablakszerelvények fémből; ablakvasalások; acél nyers vagy félig megmunkált állapotban; acélcsövek; acéllemezek; acélötvözetek; acélredőnyök; acélrudak; acélszalag; ajtóbetétek fémből; ajtócsukó készülékek (nem elektromos); ajtókeretek, ajtótokok fémből; ajtókilincsek fémből; ajtókopogtatók; ajtónyitó szerkezetek (nem elektromos); ajtóreteszek; ajtószerelvények fémből; ajtóvasalások; ajtózárak fémből; aknarácsok, búvónyílásfedelek fémből; alumíniumfólia; alumíniumhuzal; anyacsavarok fémből; bádogkannák; bádoglemez, ónozott lemez, fehérbádog; béléscsövek fémből olajkutakhoz; bilincsek; biztonsági fémláncok; biztonsági korlátok utakra fémből; borítólemezek fémből (épületekhez); bronz; bronz műtárgyak; bugák, tuskók nem nemesfémből; burkolólapok fémből; burkolólapok fémből épületekhez; bútorgörgők fémből; bútorszerelvények (fémből); büzelzáró szifonok szelepei fémből); cink; cirkónium; cölöpök fémből; csapok, cövekek fémből; csapszegek, csavarok fémből; csatlakozók fémből; csatok fémből; csavaralátétek, alátétgyűrűk fémből; csavarkulcsok fémből; csévélők fémből flexibilis csövekhez, nem mechanikusak; csomagolótartályok fémből; csőbilincsek, konzolok építményekhez; csőelágazások fémből; csőhálózat fémből; csőtoldatok fémből; csővezetékek fémből szellőző- és légkondicionáló berendezésekhez; dobozok fémből; dobozok fémzárai; drótháló; drótkötelek; drótkötelek, sodronykötelek; elosztóvezetékek fémből csővezetékekhez; előre gyártott padozatok, peronok fémből; emelőcsigák fémből (nem gépekhez); ereszcsatornák fémből; erősítő merevítőanyagok fémből, betonhoz; erősítő, merevítőanyagok, fémből, csövekhez; erősítő, merevítőanyagok, fémből, épületekhez; erősítőanyagok, vázanyagok fémből, gépszíjakhoz; ezüstözött ónötvözet; falburkolatok fémből; falicsatlakozók fémből; falkapcsok [hegymászó felszerelés]; fák fém védőszerkezetei; fehérfém, csapágyfém; fejgerendák, áthidaló elem fémből; ferrokróm; ferromolibdén; ferroszilícium; ferrotitán; ferrovolfrám; feszítőelemek; fém bélésgyűrűk; fémablakok; fémajtók; fémakasztók ruhafogasokhoz; fémanyagok drótkötélpálya rögzített elemeihez; fémállványzatok; fémáruk (kisméretűek); fémburkolatok építményekhez; fémcsavarok; fémcsövek; fémcsövek központi fűtőberendezésekhez, fémdobozok; fémdugók; fémek nyers vagy félig megmunkált állapotban; fémépítmények; fémfóliák csomagolásra; fémfonal kötözési célokra; fémgyűrűk; fémgyűrűk kulcsokhoz; fémgyűrűk, szorítópántok; fémgyűrűk, szorítópántok nyelekhez; fémhevederek tehermozgatáshoz; fémhordók; fémhuzalfeszítő elemek; fémhuzalok; fémkabinok szórópisztolyos festéshez; fémkapcsok; fémkapcsok, kampók (tető) palához; fémkapuk; fémkábelek nem elektromos célra; fémkerámiák; fémkeretek építményekhez; fémkosarak, fémláncok fémlemezek; fémlépcsők; fémlétrák; fémoszlopok; fémoszlopok (építmények részei); fémoszlopok, fémrudak; fémötvözetek; fémpadlók; fémpántok kötözési célokra; fémpárkányok, fémereszek; fémpóznák, fémoszlopok; fémrácsok rúdjai; fémrácsozat (mintás); fémrostélyok, fémrosták; fémsilók; fémszalagfeszítő elemek; fémszerelvények építményekhez; forgó kéménytoldalék (fémből); forgóajtók, nem automatikus; födémek, mennyezetek fémből; födémgerendák fémből; függőszerkezetek, hurkok fémből tehermozgatáshoz; gombkilincsek, gombfogantyúk fémből; gyűrűsfejű) csavarok; hordozható építmények fémből; hordozható melegházak fémből; horgok, kampók (fémtömegcikkek); horgonyok; horgony(zó)lemezek, lehorgonyzólapok; huzalok fémötvözetekből (kivéve a biztosítékhuzalokat); illesztőbetétek, béléslemezek fémből, járólapok fémből; jégpályák (szerkezetek) fémből; jégszegek (mászóvasak); kapcsolóhüvelyek csövekhez fémből; karimák, gallérok fémből; karmantyúk, hüvelyek (fémtömegcikk); kasza, ill. sarlónyelek fémből; kazánok, kemencék tűznyílásához védőlemezek; kábelcsatlakozók fémből (nem elektromos); kábelsaruk/kábelszorítók fémből; kádak, medencék fémből; keményforrasz ötvözetek; keményforraszrúd; kengyelek, bilincsek fémből; kerítések fémből; kerítésoszlopok fémből; kémények fémből; kéményoszlopok, kéménytestek fémből; kéménysisakok, kéménytoldatok fémből; koszorúgerendák, tartógerendák fémből; könyökcsövek fémből; kötélpá-

lya és futómacska kábelek; kötélvégelzárók, csatlakozók fémből; kötések fémből; kötőfonalak fémből mezőgazdasági használatra; külső zsaluk, ablaktáblák fémből; küszöbök fémből; lakatok; lambériák, falburkolatok fémből; láncok állatok számára; láncok kutyáknak; lefolyócsövek fémből; lefolyók, vízlevezető csatornák fémből; lemezbugák, brammák vasból; levélszekrények fémből; lécek fémből; lépcsőfoklapok fémből; lépcsőpofák, lépcsőoldalfalak fémből; melegházak szerkezeti elemei fémből; merevítőlemezek; művészeti tárgyak fémből; nyomócsövek fémből; ólom, nyers vagy félig megmunkált állapotban; ólomzárak, plombák; ón; ónfólia; ónozott lemez csomagolóanyagok; padlóburkolatok fémből; padlóburkoló lapok fémből; páncélok, mellvértek; páncélzatok; párkánydíszek fémből; rakodólapok anyagmozgatáshoz fémből; rakodólapok fémből; reteszek; reteszek, kallantyúk fémből; réz, nyers vagy félig megmunkált állapotban; rézgyűrűk; rézhuzal, nem szigetelt; rovarernyő-keretek fémből; rugók (fémtömegcikk); rugószárak (lakatokhoz); ruhaakasztók fémből; sarkantyúk, kapaszkodókarmok; sarokpántok, ablakpántok fémből; sarokpántok fémből; sarokvasak, szögvasak; sasszegek; szegecsek, fémből; szegecsek, (gombos)tűk (fémtömegcikkek); szelepek fémből (nem géprészek); szellőztetőablakok, csapóablakok fémből; szerszámnyelek fémből; szerszámosdobozok fémből (üres); szerszámosládák fémből (üres); szélkakasok fémből; szíjfeszítők fémből; szobrok fémből; szorítókengyelek kábelekhez és csövekhez; szögek; szögesdrót; tartályok folyékony üzemanyag részére fémből; támoszlopok, cölöpök fémből; teherhordó fémhevederek; telefonfülkék fémből; telefonpóznák fémből; tetőfedések (fémből); tetőfedő anyagok fémből; titán; tolózárak (lapos); tombak; tömítőfedelek fémből; tűzbakok; tűzellenzők fémből; tűzőszegek; tyúkólak, tyúkketrecek fémből; ugródeszkák fémből; úszómedencék (fémszerkezetek); útburkolat elemek fémből; vas nyers vagy félig megmunkált állapotban; vasabroncsok; vasáruk; vashuzal; vasszalagfeszítők (feszítőkengyelek); vasszerkezetek, fémállványzatok épületekhez; válaszfalak fémből; vályúk fémből, habarcs keveréséhez; vezetősínek fémből tolóajtókhoz; vezetősínek, terelősínek; védőtetők fémből (épületekhez); vízcsövek fémből; vízvezetékszelepek fémből; volfrám; zár felsőpajzsok járművekhez, fémből; zárak fémből, nem elektromosak; zárólemezek, csőburkolatok építményekhez; zárólemezek, csőburkolatok tetőre, fémből; záróreteszek, zárócsapszegek; zsalugáterek fémből; zsaluzatok fémből, betonhoz; zsámolyok, (kislétrák) fémből; zsírzófejek; ágylábgörgők fémből; ágyvasalások fémből; állítóhorgok fémből csövekhez; építmények acélból; építőanyagok fémből; építőelemek fémből; épület- vagy bútorszerelvények alpakkából (újezüstből); öntött acél; öntöttvas, nyers vagy félig megmunkált állapotban; összekapcsoló elemek fémből, láncokhoz; ütközők fémből.

17 Akrilgyanták (félkész termékek); alátétgyűrűk gumiból vagy vulkánfíberből; azbeszt alátétek; azbesztburkolatok; azbesztpala; csapószelepek, légszelepek gumiból; csomagoló- (párnázó) anyagok gumiból vagy műanyagból; csőcsatlakozások (nem fémből); csőkarmantyúk (nem fémből); csőtömítések; csövek textilanyagból; dielektrikumok (szigetelők); dilatációs hézagkitöltők; dugók gumiból; ebonit (keménygumi); erősítőanyagok csövekhez (nem fémből); fakéreg hangszigeteléshez; gumi nyers vagy félig feldolgozott állapotban; gumigyűrűk; gumikarmantyúk gépalkatrészek védelmére; gumiszálak nem textilipari használatra; guttapercha; hangszigetelő anyagok; hősugárzást gátló anyagok; hőszigetelő anyagok; karbonrostok nem textilipari használatra; kőgyapot (szigetelőanyag); kötelek gumiból, gumikötelek; latex (gumi); léghuzat elleni tömítőszalagok; műanyag, félig feldolgozott; műanyag fóliák nem csomagolási célokra; műanyag burkolatok mezőgazdasági célokra; műanyag szálak nem textilipari használatra; műgyanták (félkész termékek); műszálak nem textilipari használatra; nedvesség elleni szigetelőanyagok épületekhez; ragasztószalagok, orvosi, papíripari vagy háztartási használattól eltérő használatra; rugalmas csövek, nem fémből; rugalmas fonalak nem textilipari használatra; salakgyapot (szigetelőanyag); szelepek gumiból vagy vulkánfíberből; szigetelőfestékek; szigetelő fémfóliák; szigetelőkesztyűk; szigetelőlakkok; szigetelőszövetek; szigetelőanyagok; szigetelőanyagok elektromos vezetékekhez; szigetelőanyagok kábelekhez; szigetelőanyagok (nyílászárókhoz); szigetelők; szigetelőnemez; szigetelőpapír, kátránypapír; szigetelőszalagok; szigetelőtapaszok; szintetikus gumi; szűrőanyagok (félig megmunkált műanyagok vagy habok); tömítések, szigetelések; tömítőanyagok tömítőanyagok csatlakozásokhoz; tömítőkitt; tömő- (párnázó) anyagok gumiból vagy műanyagból; újrafelhasznált cellulózfólia nem csomagolási célra; vatta tömítésre; vászontömlők; vegyszerek rések javítására; viszkózlemezek nem csomagolási célra; vízhatlan tömítések; vízzáró tömítőgyűrűk; vulkánfíber; zacskók (tasakok) csomagolásra; öntapadó szalagok orvosi, papíripari vagy háztartási használattól eltérő használatra; ütközők gumiból; üveggyapot szigetelési célra; üvegszálak szigetelésre; üvegszálból készült szövetek szigetelésre.

19 Ablakkeretek, ablaktokok nem fémből; ablakok, nem fémből; ablaküveg (a járműablakok kivételével); ablaküveg (építési); agyag; agyag téglákhoz; ajtók nem fémből; ajtókeretek, ajtótokok nem fémből; ajtótáblák, kapubéleletek nem fémből; aknafedlapok, nem fémből; akváriumszerkezetek; akváriumi homok; akváriumi kavics; alabástrom; alabástromüveg; alakításra alkalmas fa; armatúrák, merevítések építési célra (nem fémből); azbesztcement; azbeszthabarcs; belső borítólemezek nem fémből, építési célokra; beton; bevonatok építőanyagok; bitumen; bitumen építési anyagok; bitumenes bevonatok tetőfedéshez; bitumenes (kátrány)papír; biztonsági üveg; burkolatok (építés), nem fémből; burkolólapok építéshez, nem fémből; burkolólapok, nem fémből; burkolólemezek, nem fémből, bűzelzárók, szagelzáró szifonok (nem fémből, nem műanyagból); cement; cementlapok; cementoszlopok; csapóajtók, nem fémből; csövek homokkőből; deszkák fából, építéshez; díszlécek párkányokhoz, nem fémből; dongafák; dúcok, támfák nem fémből; elágazócsövek, ágcsövek nem fémből; elektromos vezetékeket tartó oszlopok (nem fémből); előre gyártott rámpák, nem fémből; előtetők, nem fémből; esővízcsatornák (építés) nem fémből; ezüsthomok; fa burkolatokhoz; fa háztartási eszközök készítéséhez; fa útburkolatok; faburkolatok; faforgácslemez (farostlemez) (építés); falborítások (építés), nem fémből; falborítások nem fémből; felvonulási épületek, barakkok; forgó kéménytoldatok, szellőzőkürtők (nem fémből); födémgerendák, nem fémből; furnér, lemezelt fatábla; fürdőkabinok nem fémből; fűrészáru, deszkaáru; fűrészelt fa; geotextilek [építkezésekhez]; gerendák, tartóoszlopok, nem fémből; gipsz; gipszvakolat; gránit; habarcs építési célokra; homok (az öntödei homok kivételével); hónaljfák, keskeny pallók; hosszabbítók kéményekhez, nem fémből; kandallóburkolatok; kapuk, nem fémből; karton építkezési célokra; kavics, murva, sóder; kátrány; kátrányozott szalagok (építőipar); kemencék cementanyaga; kerámiák alapanyagai; kerítések nem fémből; kémények (nem fémből); kéményoszlopok nem fémből; kéménytoldatok nem fémből; kilúgozott cukornád, bagassz (építőanyag); klinkerkő; kohóhabsalak cement; kő; kőfaragványok; kőszénkátrány; kötőanyagok téglagyártáshoz; kötőanyagok utak karbantartásához; külső redőnyök, nem fémből, nem textilanyagokból; küszöbök, nem fémből; kvarc, hegyikristály; lécek, nem fémből; lépcsőfokok, nem fémből; lépcsők, nem fémből; lépcsőpofák (lépcsőházak részei), nem fémből; lugasok (építmények); magnéziacement; makadám; márvány; megmunkált fa; melegházak, üvegházak keretei nem fémből; mellszobrok, kőből, betonból vagy márványból; mellvédbábok, balluszterek; mennyezetek, nem fémből; merevcsövek, nem fémből (építés); mész, mészkő, mészmárgák; mobil épületek, nem fémből; mobil melegházak, nem fémből; mozaikok építési célokra; műanyag sínek [építőanyagok]; műkő; művészeti tárgyak kőből, betonból vagy márványból; nád, építési célra; olivin építési célra; oszlopok, nem fémből; padlóburkoló mozaiklapok, nem fémből; padlók, nem fémből; pala(kő); palapor; palák, palás kőzetek; palisszádok, nem fémből; parkettafák; parketták; párkányok, nem fémből; párkányokhoz díszlécek, nem fémből; postaládák (kőművesmunkák); préselt parafa; profillécek fából falburkolathoz (lambéria); rácsozatok, rácsművek, nem fémből; redőnyök, nem fémből; rovarernyők, nem fémből; salak (építőanyag); salaktörmelék; samott (tűzálló anyag); sarokcsatornák, nem fémből; szádfalak, szádpallók, nem fémből; szárnyasablakok, nem

fémből; szemöldökfák, áthidalók, nem fémből; szennyvízcsövek, lefolyócsövek (nem fémből); szennyvízejtő csövek (nem fémből); szigetelőüveg (építési); szigetelőpapír; szilícium-dioxid (kvarc); színes üvegablakok; szobrocskák kőből, betonból vagy márványból; szobrok kőből, betonból vagy márványból; szurok (építőanyag); tartályok kőművesmunkákhoz; táblaüveg, síküveg építkezési célokra; táblás faburkolat; távíróoszlopok, nem fémből; terméskő; terrakotta; tetőburkolatok, tetőhéjazatok, nem fémből; tetőcsatornák, ereszcsatornák, nem fémből; tetőfedő anyagok, nem fémből; tető(fedő) pala; tetősarok csatornák, nem fémből; tetősarok-gerendák; téglák, tufa; tűzálló anyagok; tűzálló cementvakolatok, tűzálló/hőálló kövek; útburkolatok, nem fémből; útburkoló anyagok; útépítési és útburkoló anyagok; út menti biztonsági korlátok (nem fémből); vasúti talpfák, nem fémből; válaszfalak, nem fémből; vásári barakkok; vezetékek, nem fémből, szellőztető és légkondicionáló berendezésekhez; vízvezetékszelepek (nem fémből, nem műanyagból); vízvezetékek, nem fémből; xilolit (magnéziumos padlóanyag); zsaluk, spaletták nem fémből; zsaluzat betonhoz, nem fémből; zsindelyek; ácsmunkák nem fémből; állványzatok nem fémből; árbocok, nem fémből; építési fa; építési filc/nemez; építési homokkő; építési (hőszigetelő) üveg; építőanyagok, nem fémből; építőelemek betonból; építőkövek; épületek, nem fémből; épületpanelok, nem fémből.

---

(111) 189.308 (151) 2007.05.02.
(210) M 06 01037 (220) 2006.03.27.
(732) Poller Roland, Bonyhád (HU); Poller György, Pécsvárad (HU)
(541) KOMPLETT OPTIKA „COMPLETT OPTIC” Szemüvegek kompletten
(511) 9 Tudományos célra szolgáló, tengerészeti, földmérő, villamos, fényképészeti, mozgóképi, optikai, súlymérő, egyéb mérő-, jelző-, ellenőrző (felügyeleti), életmentő és oktatóberendezések és felszerelések; hangok vagy képek rögzítésére, továbbítására, másolására szolgáló készülékek; mágneses adathordozók, hanglemezek; automata árueloszto berendezések és szerkezetek érmebedobással működő készülékekhez; regiszteres pénztárgépek, számológépek, adatfeldolgozó berendezések és számítógépek; tűzoltó készülékek; szemüvegek, szemüvegkeretek, szemüvegtokok, napszemüvegek, szemüvegzsinór, szemüveglánc; fényképező- vagy filmfelvevő gépek, vetítőkészülékek és vetítőlámpák, videokamerák és fényképészeti objektívok; egyéb fényképészeti vagy filmezési készülékek, műszerek vagy anyagok; látcsövek, teleszkópok, távcsövek, mikroszkópok, nyeles nagyítóüvegek; optikai lencsék, kontaktlencsék, szemüveglencsék; egyéb optikai készülékek, műszerek vagy anyagok; számítógépek, számológépek, adatátviteli és adatfeldolgozó berendezések, számítógép-perifériák, számítógépes oktatóberendezések és felszerelések, valamint szöveg- és képtovábbító (távközlő) és reprodukáló berendezések, videoberendezések, optikai adat- és képtároló és feldolgozó berendezések, képfeldolgozó berendezések, továbbá számítógépprogramok általában és különösen ilyen gépekhez és berendezésekhez.

35 Reklámozás; kereskedelmi ügyletek; kereskedelmi adminisztráció; irodai munkák.

44 Orvosi szolgáltatások; állatgyógyászati szolgáltatások; higiéniai és szépségápolási szolgáltatások emberek és állatok részére; mezőgazdasági, kertészeti és erdészeti szolgáltatások; optikusok szolgáltatásai, szemvizsgálat, szemüvegkészítés.

---

(111) 189.309 (151) 2007.05.02.
(210) M 06 01036 (220) 2006.03.27.
(732) Poller Roland, Bonyhád (HU)
(541) OPTIKREDIT Bankhitelek optikai termékekre
(511) 9 Tudományos célra szolgáló, tengerészeti, földmérő, villamos, fényképészeti, mozgóképi, optikai, súlymérő, egyéb mérő-, jelző-, ellenőrző (felügyeleti), életmentő és oktatóberendezések és felszerelések; hangok vagy képek rögzítésére, továbbítására, másolására szolgáló készülékek; mágneses adathordozók, hanglemezek; automata árueloszto berendezések és szerkezetek érmebedobással működő készülékekhez; regiszteres pénztárgépek, számológépek, adatfeldolgozó berendezések és számítógépek; tűzoltó készülékek; szemüvegek, szemüvegkeretek, szemüvegtokok, napszemüvegek, szemüvegzsinór, szemüveglánc; fényképező- vagy filmfelvevő gépek, vetítőkészülékek és vetítőlámpák, videokamerák és fényképészeti objektívok; egyéb fényképészeti vagy filmezési készülékek, műszerek vagy anyagok; látcsövek, teleszkópok, távcsövek, mikroszkópok, nyeles nagyítóüvegek; optikai lencsék, kontaktlencsék, szemüveglencsék; egyéb optikai készülékek, műszerek vagy anyagok; számítógépek, számológépek, adatátviteli és adatfeldolgozó berendezések, számítógép-perifériák, számítógépes oktatóberendezések és felszerelések, valamint szöveg- és képtovábbító (távközlő) és reprodukáló berendezések, videoberendezések, optikai adat- és képtároló és feldolgozó berendezések, képfeldolgozó berendezések, továbbá számítógépprogramok általában és különösen ilyen gépekhez és berendezésekhez.

35 Reklámozás; kereskedelmi ügyletek; kereskedelmi adminisztráció; irodai munkák.

36 Biztosítás; pénzügyi ügyletek; valutaügyletek; ingatlanügyletek; hitelügyletek.

---

(111) 189.310 (151) 2007.05.02.
(210) M 06 01035 (220) 2006.03.27.
(732) Poller Roland, Bonyhád (HU)
(541) OPTICREDIT Áruhitel vizsgálatra és szemüvegre
(511) 9 Tudományos célra szolgáló, tengerészeti, földmérő, villamos, fényképészeti, mozgóképi, optikai, súlymérő, egyéb mérő-, jelző-, ellenőrző (felügyeleti), életmentő és oktatóberendezések és felszerelések; hangok vagy képek rögzítésére, továbbítására, másolására szolgáló készülékek; mágneses adathordozók, hanglemezek; automata árueloszto berendezések és szerkezetek érmebedobással működő készülékekhez; regiszteres pénztárgépek, számológépek, adatfeldolgozó berendezések és számítógépek; tűzoltó készülékek; szemüvegek, szemüvegkeretek, szemüvegtokok, napszemüvegek, szemüvegzsinór, szemüveglánc; fényképező- vagy filmfelvevő gépek, vetítőkészülékek és vetítőlámpák, videokamerák és fényképészeti objektívok; egyéb fényképészeti vagy filmezési készülékek, műszerek vagy anyagok; látcsövek, teleszkópok, távcsövek, mikroszkópok, nyeles nagyítóüvegek; optikai lencsék, kontaktlencsék, szemüveglencsék; egyéb optikai készülékek, műszerek vagy anyagok; számítógépek, számológépek, adatátviteli és adatfeldolgozó berendezések, számítógép-perifériák, számítógépes oktatóberendezések és felszerelések, valamint szöveg- és képtovábbító (távközlő) és reprodukáló berendezések, videoberendezések, optikai adat- és képtároló és feldolgozó berendezések, képfeldolgozó berendezések, továbbá számítógépprogramok általában és különösen ilyen gépekhez és berendezésekhez.

35 Reklámozás; kereskedelmi ügyletek; kereskedelmi adminisztráció; irodai munkák.

36 Biztosítás, pénzügyi ügyletek; valutaügyletek; ingatlanügyletek; hitelügyletek.

---

(111) 189.311 (151) 2007.05.02.
(210) M 06 01034 (220) 2006.03.27.
(732) Poller Roland, Bonyhád (HU)
(541) KREDITOPTIK „Szemüveghitel centrum” Megveheti, elviheti, részletekben fizesse ki!
(511) 9 Tudományos célra szolgáló, tengerészeti, földmérő, villamos, fényképészeti, mozgóképi, optikai, súlymérő, egyéb mérő-, jelző-, ellenőrző (felügyeleti), életmentő és oktatóberendezések és felszerelések; hangok vagy képek rögzítésére, továbbítására, másolására szolgáló készülékek; mágneses adathordozók, hanglemezek; automata árueloszto berendezések és szerkezetek érmebedobással működő készülékekhez; regiszteres pénztárgépek, számológépek, adatfeldolgozó berendezések és számítógépek;

tűzoltó készülékek; Szemüvegek, szemüvegkeretek, szemüvegtokok, napszemüvegek, szemüvegzsinór, szemüveglánc; fényképező- vagy filmfelvevő gépek, vetítőkészülékek és vetítőlámpák, videokamerák és fényképészeti objektívok; egyéb fényképészeti vagy filmezési készülékek, műszerek vagy anyagok; látcsövek, teleszkópok, távcsövek, mikroszkópok, nyeles nagyítóüvegek; optikai lencsék, kontaktlencsék, szemüveglencsék; egyéb optikai készülékek, műszerek vagy anyagok; számítógépek, számológépek, adatátviteli és adatfeldolgozó berendezések, számítógép-perifériák, számítógépes oktatóberendezések és felszerelések, valamint szöveg- és képtovábbító (távközlő) és reprodukáló berendezések, videoberendezések, optikai adat- és képtároló és feldolgozó berendezések, képfeldolgozó berendezések, továbbá számítógépprogramok általában és különösen ilyen gépekhez és berendezésekhez.

35 Reklámozás; kereskedelmi ügyletek; kereskedelmi adminisztráció; irodai munkák.

36 Biztosítás, pénzügyi ügyletek; valutaügyletek; ingatlanügyletek; hitelügyletek.

---

(111) 189.312 (151) 2007.05.02.
(210) M 06 01032 (220) 2006.03.27.
(732) Poller Roland, Bonyhád (HU)
(541) CREDITOPTIC „Szemüveghitel center" „Vision center" Szemüvegek és kontaktlencsék részletre
(511) 9 Tudományos célra szolgáló, tengerészeti, földmérő, villamos, fényképészeti, mozgóképi, optikai, súlymérő, egyéb mérő-, jelző-, ellenőrző (felügyeleti), életmentő és oktatóberendezések és felszerelések; hangok vagy képek rögzítésére, továbbítására, másolására szolgáló készülékek; mágneses adathordozók, hanglemezek; automata áruelosztóberendezések és szerkezetek érmebedobással működő készülékekhez; regiszteres pénztárgépek, számológépek, adatfeldolgozó berendezések és számítógépek; tűzoltó készülékek; szemüvegek, szemüvegkeretek, szemüvegtokok, napszemüvegek, szemüvegzsinór, szemüveglánc; fényképező vagy filmfelvevő gépek, vetítőkészülékek és vetítőlámpák, videokamerák és fényképészeti objektívok; egyéb fényképészeti vagy filmezési készülékek, műszerek vagy anyagok; látcsövek, teleszkópok, távcsövek, mikroszkópok, nyeles nagyítóüvegek; optikai lencsék, kontaktlencsék, szemüveglencsék; egyéb optikai készülékek, műszerek vagy anyagok; számítógépek, számológépek, adatátviteli és adatfeldolgozó berendezések, számítógép-perifériák, számítógépes oktatóberendezések és felszerelések, valamint szöveg- és képtovábbító (távközlő) és reprodukáló berendezések, videoberendezések, optikai adat- és képtároló és feldolgozó berendezések, képfeldolgozó berendezések, továbbá számítógépi programok általában és különösen ilyen gépekhez és berendezésekhez.

35 Reklámozás; kereskedelmi ügyletek; kereskedelmi adminisztráció; irodai munkák.

36 Biztosítás, pénzügyi ügyletek; valutaügyletek; ingatlanügyletek; hitelügyletek.

---

(111) 189.313 (151) 2007.05.02.
(210) M 06 01026 (220) 2006.03.27.
(732) Sanoma Budapest Kiadói Zrt., Budapest (HU)
(740) Király György, JUREX Iparjogvédelmi Iroda, Budapest
(541) Meglepetés. Nőknek szól
(511) 16 Nyomdai termékek, kiadványok, újságok, folyóiratok, képeslapok, évkönyvek, könyvek.

41 Nevelés; szakmai képzés; szórakoztatás; sport- és kulturális tevékenységek.

---

(111) 189.314 (151) 2007.05.02.
(210) M 06 01025 (220) 2006.03.27.
(732) Chipita International S.A., Metamorfosi, Attica (GR)
(740) dr. Erős Ákos, Erős Ügyvédi Iroda/Squire, Sanders & Dempsey L.L.P., Budapest
(546)

(511) 29 Tartósított és szárított zöldségek és gyümölcsök (mazsolák, malaga/szmirnai mazsola), cukrozott gyümölcsök (kandírozott citrom- és narancshéj), mogyoró, mindenfajta burgonyakészítmények (chipsek, snackek, sörkorcsolyák); zselék, lekvárok (dzsemek), kompótok; kenyérre kenhető krémek (mogyoró és nugát alapú); tojás, tej és tejtermékek; étkezési olajok és zsírok.

30 Lisztek és gabonakészítmények (kivéve a takarmányozási célra gyártott liszt- és gabonakészítmények), sütőanyag-keverékek kenyérhez, süteményekhez és péksüteményekhez; kenyér, zsömle, croissant-ok, pizzák (félkész és tartósított), kétszersültek; kenyér alapú készítmények snackekhez és sörkorcsolyákhoz; péksütemények és cukrászsütemények, kekszek; csokoládé, csokoládébevonat/máz, táblás és töltött csokoládék, csokoládészeletek, csokoládé mogyoróval és/vagy gabonakészítményekkel és/vagy gyümölcsökkel és rizzsel töltve; pralinék, mogyorós cukrászsütemények, marcipán; cukorkák és bonbonok (csokoládés, gyümölcsös), karamell, gumicukrok, rágógumik.

---

(111) 189.315 (151) 2007.05.02.
(210) M 06 01024 (220) 2006.03.27.
(732) BERRY Könyv-, Lapkiadó és Terjesztő Kft., Budapest (HU)
(546)

(511) 16 Papír, karton és ezen anyagokból készült termékek, amelyek nem tartoznak más osztályokba; nyomdaipari termékek; könyvkötészeti anyagok; fényképek; papíripari cikkek, papíripari vagy háztartási ragasztóanyagok; anyagok művészek részére; ecsetek; írógépek és irodai cikkek (bútorok kivételével); tanítási és oktatási anyagok (készülékek kivételével); csomagolásra szolgáló műanyagok (amelyek nem tartoznak más osztályokba); nyomdabetűk; klisék.

---

(111) 189.316 (151) 2007.05.02.
(210) M 06 01023 (220) 2006.03.27.
(732) BERRY Könyv-, Lapkiadó és Terjesztő Kft., Budapest (HU)
(546)

(511) 16 Papír, karton és ezen anyagokból készült termékek, amelyek nem tartoznak más osztályokba; nyomdaipari termékek; könyvkötészeti anyagok; fényképek; papíripari cikkek, papíripari vagy háztartási ragasztóanyagok; anyagok művészek részére; ecsetek; írógépek és irodai cikkek (bútorok kivételével); tanítási és oktatási anyagok (készülékek kivételével); csomagolásra szolgáló műanyagok (amelyek nem tartoznak más osztályokba); nyomdabetűk; klisék.

(111) 189.317 (151) 2007.05.02.
(210) M 06 00862 (220) 2006.03.13.
(732) RF-HOBBY s.r.o, Praha 10 (CZ)
(740) Szabadosová Zaneta, Dunakeszi
(546)

(511) 16 Papír, karton és ezen anyagokból készült termékek, amelyek nem tartoznak más osztályokba; nyomdaipari termékek; könyvkötészeti anyagok; fényképek; papíripari cikkek, papíripari vagy háztartási ragasztóanyagok; anyagok művészek részére; ecsetek; írógépek és irodai cikkek (bútorok kivételével); tanítási és oktatási anyagok (készülékek kivételével); csomagolásra szolgáló műanyagok (amelyek nem tartoznak más osztályokba); nyomdabetűk; klisék.

---

(111) 189.318 (151) 2007.05.02.
(210) M 06 00857 (220) 2006.03.13.
(732) Promenade Kft., Budapest (HU)
(546)

(511) 16 Papír, karton és ezen anyagokból készült termékek, amelyek nem tartoznak más osztályokba; nyomdaipari termékek; könyvkötészeti anyagok; fényképek; papíripari cikkek, papíripari vagy háztartási ragasztóanyagok; anyagok művészek részére; ecsetek; írógépek és irodai cikkek (bútorok kivételével); tanítási és oktatási anyagok (készülékek kivételével); csomagolásra szolgáló műanyagok (amelyek nem tartoznak más osztályokba); nyomdabetűk; klisék.

41 Nevelés; szakmai képzés; szórakoztatás; sport- és kulturális tevékenységek.

42 Tudományos és műszaki szolgáltatások, valamint az idetartozó tervezői és kutatói tevékenység; ipari elemző és kutató szolgáltatások; számítástechnikai hardver- és szoftvertervezés és -fejlesztés; jogi szolgáltatások.

---

(111) 189.319 (151) 2007.05.02.
(210) M 06 00856 (220) 2006.03.13.
(732) Béres Gyógyszergyár Zrt., Budapest (HU)
(740) Karácsonyi Béla, ADVOPATENT Szabadalmi és Védjegy Iroda, Budapest
(541) BÉRES HÁZIPATIKA
(511) 5 Gyógyszerészeti, állatgyógyászati és egészségügyi termékek; diétás anyagok gyógyászati használatra, bébiételek; tapaszok, kötszeranyagok; fogtömő anyagok és fogászati mintázóanyagok; fertőtlenítőszerek; kártékony állatok irtására szolgáló készítmények, gombaölő szerek (fungicidek), gyomirtó szerek (herbicidek).

35 Reklámozás; kereskedelmi ügyletek; kereskedelmi adminisztráció; irodai munkák.

---

(111) 189.320 (151) 2007.05.02.
(210) M 06 00853 (220) 2006.03.13.
(732) Erdős József, Kisvárda (HU)
(591)

(511) 16 Nyomtatványok, újságok, folyóiratok.

35 Reklámozás.

---

(111) 189.321 (151) 2007.05.02.
(210) M 06 00849 (220) 2006.03.13.
(732) Powerserve Dienstleistungen GmbH, Wien (AT)
(740) Süsleczné Kiss Zsuzsanna iparjogvédelmi szakértő, Győr
(546)

(511) 9 Mágneses adathordozók, hanglemezek; számológépek, adatfeldolgozó készülékek és számítógépek.

16 Papír, papírból készített termékek; kartonpapír és ezekből az anyagokból készített termékek, amennyiben nem tartoznak más osztályba; nyomtatványok; nyomdai termékek, írószerek; irodaszerek; irodai cikkek (kivéve bútorok); oktatási és tanítási anyagok (kivéve berendezések); nyomdai lemezek; nyomóklisék.

18 Bőrök és bőrutánzatok, továbbá áruk, amennyiben nem tartoznak máshová; dobozok bőrből és műbőrből, iskolatáskák, utazóbőröndök és kézibőröndök; esernyők; napernyők és sétapálcák.

21 Háztartási és konyhai készülékek és tartályok (amennyiben nem nemesfémből készültek vagy nincs nemesfém bevonatuk); edények; flakonok; fésűk és szivacsok; kefék (az ecsetek kivételével); üvegáruk, porcelánáruk és készletek, és kőáruk (amennyiben nem tartoznak más osztályba).

32 Ásványvizek és szénsavtartalmú vizek, valamint egyéb alkoholmentes italok; gyümölcsitalok és gyümölcslevek.

35 Reklám; cégvezetés; vállalkozáskezelés; irodai munkák; vállalkozások szervezésénél és vezetésénél nyújtott tanácsadás; személyközvetítés, munkavállaló-átadás meghatározott időre; részmunkaidős munkaerő kölcsönzése, részmunkaidős munkaerő közvetítése, munkaerő-toborzás (személyzetkeresés); állásközvetítés; személyzetközvetítés call-center keretein belül; telefonos válaszolószolgáltatás a jelen nem lévő résztvevő helyett call-center keretein belül, irodai munkák call-center keretein belül.

36 Ingatlanügyek; pénzügyi tanácsadás.

37 Építési ügyek; javítási ügyek; építési projektek vezetése; építési, felújítási munkák, építési tárgyú információk, építési munkák felügyelete, irányítása, kiállítási standok, üzletek építése; építési projektek megvalósítása.

38 Telefonos szolgálat call-center keretein belül; távközlés; üzenetközvetítés; internethez való hozzáférés közvetítése (internetszolgáltatói szolgáltatások); távkonferencia-szolgáltatás; tudakozók, -információs szolgáltatás telefonon és/vagy számítógép segítségével; telefonos ügyfélszolgálat.

41 Nevelés; oktatás, különösen személyi tanácsadás terén, oktatás elektronikus adatfeldolgozás (EDV) terén, személyzeti oktatás, különösen irodai, ipari, közlekedési és műszaki személyzet számára, tanfolyamok üzleti ügyek területén, szórakoztatás; élő (Live) rendezvények végrehajtása, különösen a „munkaerő” jutalmazása céljából; konferenciák szervezése és lebonyolítása; oktatási tárgyú információk készítése, kiadása.

42 Jogi tanácsadás; tanácsadás és programok készítése az adatfeldolgozás számára a szakmai vonatkozású tesztek és a személyzeti vezetés vonatkozásában, személyiségi tesztek és foglalkozási tanácsadás; személyügyi menedzsment-tanácsadás; weboldalak tervezése; műszaki szerkesztési tervezés.

---

(111) 189.322 (151) 2007.05.02.
(210) M 06 00848 (220) 2006.03.13.
(732) Powerserve Dienstleistungen GmbH, Wien (AT)
(740) Süsleczné Kiss Zsuzsanna iparjogvédelmi szakértő, Győr
(541) POWERSERV
(511) 9 Mágneses adathordozók, hanglemezek; számológépek, adatfeldolgozó készülékek és számítógépek.

16 Papír, papírból készített termékek; kartonpapír és ezekből az anyagokból készített termékek, amennyiben nem tartoznak más osztályba; nyomtatványok; nyomdai termékek, írószerek; irodaszerek; irodai cikkek (kivéve bútorok); oktatási és tanítási anyagok (kivéve berendezések); nyomdai lemezek; nyomóklisék.

18 Bőrök és bőrutánzatok, továbbá áruk, amennyiben nem tartoznak máshová; dobozok bőrből és műbőrből, iskolatáskák, utazóbőröndök és kézibőröndök; esernyők; napernyők és sétapálcák.

21 Háztartási és konyhai készülékek és tartályok (amennyiben nem nemesfémből készültek vagy nincs nemesfém bevonatuk); edények; flakonok; fésűk és szivacsok; kefék (az ecsetek kivételével); üvegáruk, porcelánáruk és készletek és kőáruk (amennyiben nem tartoznak más osztályba).

32 Ásványvizek és szénsavtartalmú vizek, valamint egyéb alkoholmentes italok; gyümölcsitalok és gyümölcslevek.

35 Reklám; cégvezetés; vállalkozáskezelés; irodai munkák; vállalkozások szervezésénél és vezetésénél nyújtott tanácsadás; személyközvetítés, munkavállaló-átadás meghatározott időre; részmunkaidős munkaerő kölcsönzése, részmunkaidős munkaerő közvetítése, munkaerő-toborzás (személyzet-keresés); állásközvetítés; személyzet-közvetítés call-center keretein belül; telefonos válaszolószolgáltatás a jelen nem lévő résztvevő helyett call-center keretein belül, irodai munkák call-center keretein belül.

36 Ingatlanügyek; pénzügyi tanácsadás.

37 Építési ügyek; javítási ügyek; építési projektek vezetése; építési, felújítási munkák, építési tárgyú információk, építési munkák felügyelete, irányítása, kiállítási standok, üzletek építése; építési projektek megvalósítása.

38 Telefonos szolgálat call-center keretein belül; távközlés; üzenetközvetítés; internethez való hozzáférés közvetítése (internet-szolgáltatói szolgáltatások); távkonferencia-szolgáltatás; tudakozók, -információs szolgáltatás telefonon és/vagy számítógép segítségével; telefonos ügyfélszolgálat.

41 Nevelés; oktatás, különösen személyi tanácsadás terén, oktatás elektronikus adatfeldolgozás (EDV) terén, személyzeti oktatás, különösen irodai, ipari, közlekedési és műszaki személyzet számára, tanfolyamok üzleti ügyek területén, szórakoztatás; élő (Live) rendezvények végrehajtása, különösen a „munkaerő" jutalmazása céljából; konferenciák szervezése és lebonyolítása; oktatási tárgyú információk készítése, kiadása.

42 Jogi tanácsadás; tanácsadás és programok készítése az adatfeldolgozás számára a szakmai vonatkozású tesztek és a személyzeti vezetés vonatkozásában, személyiségi tesztek és foglalkozási tanácsadás; személyügyi menedzsment-tanácsadás; weboldalak tervezése; műszaki szerkesztési tervezés.

---

(111) 189.323 (151) 2007.05.02.
(210) M 06 00847 (220) 2006.03.13.
(732) Powerserve Dienstleistungen GmbH, Wien (AT)
(740) Süsleczné Kiss Zsuzsanna iparjogvédelmi szakértő, Győr
(556)

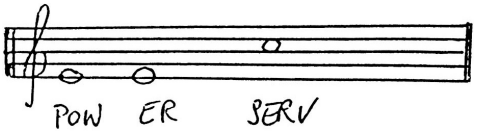

(511) 35 Reklám; cégvezetés; vállalkozáskezelés; irodai munkák; vállalkozások szervezésénél és vezetésénél nyújtott tanácsadás; személyközvetítés, munkavállaló-átadás meghatározott időre; részmunkaidős munkaerő kölcsönzése, részmunkaidős munkaerő közvetítése, munkaerő-toborzás (személyzetkeresés); állásközvetítés; személyzetközvetítés call-center keretein belül; telefonos válaszolószolgáltatás a jelen nem lévő résztvevő helyett call-center keretein belül, irodai munkák call-center keretein belül.

36 Ingatlanügyek; pénzügyi tanácsadás.

37 Építési ügyek; javítási ügyek; építési projektek vezetése; építési, felújítási munkák, építési tárgyú információk, építési munkák felügyelete, irányítása, kiállítási standok, üzletek építése; építési projektek megvalósítása.

38 Telefonos szolgálat call-center keretein belül; távközlés; üzenetközvetítés; internethez való hozzáférés közvetítése (internetszolgáltatói szolgáltatások); távkonferencia-szolgáltatás; tudakozók, -információs szolgáltatás telefonon és/vagy számítógép segítségével; telefonos ügyfélszolgálat.

41 Nevelés; oktatás, különösen személyi tanácsadás terén, oktatás elektronikus adatfeldolgozás (EDV) terén, személyzeti oktatás, különösen irodai, ipari, közlekedési és műszaki személyzet számára, tanfolyamok üzleti ügyek területén, szórakoztatás; élő (Live) rendezvények végrehajtása, különösen a „munkaerő" jutalmazása céljából; konferenciák szervezése és lebonyolítása; oktatási tárgyú információk készítése, kiadása.

42 Jogi tanácsadás; tanácsadás és programok készítése az adatfeldolgozás számára a szakmai vonatkozású tesztek és a személyzeti vezetés vonatkozásában, személyiségi tesztek és foglalkozási tanácsadás; személyügyi menedzsment-tanácsadás; weboldalak tervezése; műszaki szerkesztési tervezés.

---

(111) 189.325 (151) 2007.05.02.
(210) M 05 02548 (220) 2005.08.01.
(732) PLENTIFUL-DEVELOPMENT Kft., Budapest (HU)
(541) H.PLENTY
(511) 25 Ruházati cikkek, cipők, kalapáruk.

---

(111) 189.327 (151) 2007.05.02.
(210) M 06 01386 (220) 2006.04.21.
(732) MAI QI Kft., Budapest (HU)
(740) Xiao Xia, Budapest
(541) VACHEL
(511) 25 Ruházati cikkek, cipők, kalapáruk.

---

(111) 189.328 (151) 2007.05.02.
(210) M 06 01387 (220) 2006.04.21.
(732) Bramac Betoncserépgyártó és Építőanyagipari Kft., Veszprém (HU)
(740) dr. Takács Zoltán, DANUBIA Szabadalmi és Védjegy Iroda Kft., Budapest
(541) Bramac Natura
(511) 19 Nem fém építőanyagok; nem fémből készült merev építési csövek; aszfalt, szurok és bitumen; nem fémből készült hordozható szerkezetek; emlékművek nem fémből.

---

(111) 189.329 (151) 2007.05.02.
(210) M 06 01384 (220) 2006.04.21.
(732) PROFESSZIONÁL INFORMATIKAI Zrt., Budapest (HU)
(740) dr. Lajer Zsolt, Lajer Ügyvédi Iroda, Budapest
(541) GovSys
(511) 35 Reklámozás, kereskedelmi ügyletek, kereskedelmi adminisztráció, irodai munkák.

42 Tudományos és műszaki szolgáltatások, valamint az idetartozó tervezői és kutató tevékenység, ipari elemző és kutató szolgáltatások, számítástechnikai hardver- és szoftvertervezés és -fejlesztés, jogi szolgáltatások.

---

(111) 189.330 (151) 2007.05.02.
(210) M 06 01383 (220) 2006.04.21.
(732) RUBÓK Kft., Törökbálint (HU)
(541) CBA VECSÉS CENTER
(511) 29 Hús, hal-, baromfi- és vadhús; húskivonatok; tartósított, szárított és főzött gyümölcsök és zöldségek; zselék, lekvárok (dzsemek), kompótok; tojások, tej és tejtermékek; étkezési olajok és zsírok.

30 Kávé, tea, kakaó, cukor, rizs, tápióka, ságó, kávépótló szerek; lisztek és más gabonakészítmények, kenyér, péksütemények és cukrászsütemények, fagylaltok; méz, melaszszirup; élesztő, sütőporok; só, mustár; ecet, fűszeres mártások; fűszerek; jég.

32 Sörök; ásványvizek, szénsavas vizek és egyéb alkoholmentes italok; gyümölcsitalok és gyümölcslevek; szörpök és más készítmények italokhoz.

35 Reklámozás; kereskedelmi ügyletek; kereskedelmi adminisztráció; irodai munkák.

---

(111) 189.331 (151) 2007.05.02.
(210) M 06 01225 (220) 2006.04.07.
(732) Diageo North America, Inc., Norwalk, Connecticut (US)
(740) dr. Sasvári Gabriella, S.B.G. & K. Szabadalmi Ügyvivői Iroda, Budapest
(546)

(511) 33 Alkoholtartalmú italok.

---

(111) 189.332 (151) 2007.05.02.
(210) M 06 01224 (220) 2006.04.07.
(732) Merck & Co., Inc. (New Jersey államban bejegyzett cég), Whitehouse Station, New Jersey (US)
(740) dr. Szigeti Éva, DANUBIA Szabadalmi és Védjegy Iroda Kft., Budapest
(541) JANUVIMET
(511) 5 Gyógyszerészeti és állatgyógyászati készítmények; egészségügyi készítmények gyógyászati használatra; diétás anyagok gyógyászati használatra, bébiételek; tapaszok, kötszeranyagok; fogtömő anyagok és fogászati mintázóanyagok; fertőtlenítőszerek; kártékony állatok és növények irtására szolgáló készítmények; gombaölő szerek (fungicidek), gyomirtó szerek (herbicidek).

---

(111) 189.333 (151) 2007.05.02.
(210) M 06 01219 (220) 2006.04.07.
(732) Spiritusz Gyermek- és Ifjúsági Színházi Egyesület, Budapest (HU)
(541) SPIRITUSZ
(511) 41 Nevelés; szakmai képzés; szórakoztatás; sport- és kulturális tevékenységek.

---

(111) 189.334 (151) 2007.05.02.
(210) M 06 01042 (220) 2006.03.27.
(732) ALDEMON TECHNOLOGIES LIMITED, Nicosia (CY)
(740) dr. Szigeti Éva, DANUBIA Szabadalmi és Védjegy Iroda Kft., Budapest
(546)

(511) 9 Tudományos célra szolgáló, tengerészeti, földmérő, fényképészeti, mozgóképi, optikai, súlymérő, egyéb mérő-, jelző-, ellenőrző (felügyeleti), életmentő és oktatóberendezések és felszerelések; készülékek és berendezések elektromosság vezetésére, kapcsolására, átalakítására, tárolására, szabályozására, illetve irányítására; hangok vagy képek rögzítésére, továbbítására, másolására szolgáló készülékek; mágneses adathordozók, hanglemezek; automata elosztóberendezések és szerkezetek érmebedobással működő készülékekhez; regiszteres pénztárgépek, számológépek, adatfeldolgozó berendezések és számítógépek; tűzoltó készülékek.

16 Papír, karton és ezen anyagokból készült termékek, amelyek nem tartoznak más osztályokba; nyomdaipari termékek; könyvkötészeti anyagok; fényképek; papíripari cikkek, papíripari vagy háztartási ragasztóanyagok; anyagok művészek részére; ecsetek; írógépek és irodai cikkek (bútorok kivételével); tanítási és oktatási anyagok (készülékek kivételével); csomagolásra szolgáló műanyagok (amelyek nem tartoznak más osztályokba); nyomdabetűk; klisék.

18 Bőr és bőrutánzatok, ezen anyagokból készült olyan termékek, amelyek nem tartoznak más osztályokba; állatbőrök és irhák; utazótáskák és bőröndök; esernyők, napernyők és sétapálcák; ostorok, hámok, nyergek és lószerszámok.

35 Reklámozás; kereskedelmi ügyletek; kereskedelmi adminisztráció; irodai munkák.

37 Építkezés; javítás; szerelési szolgáltatások.

38 Távközlés.

42 Tudományos és műszaki szolgáltatások, valamint az idetartozó tervezői és kutatói tevékenység; ipari elemző és kutató szolgáltatások; számítástechnikai hardver- és szoftvertervezés és-fejlesztés; jogi szolgáltatások.

---

(111) 189.335 (151) 2007.05.02.
(210) M 06 01041 (220) 2006.03.27.
(732) Rainer, Ludäscher, Obrigheim (DE)
(740) dr. Kovács Kond, Klausmann & Kovács Ügyvédi Iroda, Budapest
(546)

(511) 1 Ipari, tudományos, fényképészeti, mezőgazdasági, kertészeti, erdészeti vegyi termékek; feldolgozatlan műgyanták, feldolgozatlan műanyagok; trágyák; vegyi tűzoltó szerek; fémek edzésére és hegesztésére szolgáló készítmények; élelmiszerek tartósítására szolgáló vegyi anyagok; cserzőanyagok; ipari rendeltetésű ragasztóanyagok.

---

(111) 189.336 (151) 2007.05.02.
(210) M 06 01040 (220) 2006.03.27.
(732) Poller Roland, Bonyhád (HU); Poller György, Pécsvárad (HU)
(541) „+PLUSZ OPTIKA” „+PLUS OPTIKER” „+PLUS OPTIC” Bónusz-Szerviz-Grancia
(511) 9 Tudományos célra szolgáló, tengerészeti, földmérő, villamos, fényképészeti, mozgóképi, optikai, súlymérő, egyéb mérő-, jelző-, ellenőrző (felügyeleti), életmentő és oktatóberendezések és felszerelések; hangok vagy képek rögzítésére, továbbítására, másolására szolgáló készülékek; mágneses adathordozók, hanglemezek; automata áruelosztó berendezések és szerkezetek érmebedobással működő készülékekhez; regiszteres pénztárgépek, számológépek, adatfeldolgozó berendezések és számítógépek; tűzoltó készülékek; szemüvegek, szemüvegkeretek, szemüvegtokok, napszemüvegek, szemüvegzsinór, szemüveglánc; fényképező- vagy filmfelvevő gépek, vetítőkészülékek és vetítőlámpák, videokamerák és fényképészeti objektívok; egyéb fényképészeti vagy filmezési készülékek, műszerek vagy anyagok; látcsövek, teleszkópok, távcsövek, mikroszkópok, nyeles nagyítóüvegek; optikai lencsék, kontaktlencsék, szemüveglencsék; egyéb optikai készülékek, műszerek vagy anyagok; számítógépek, számológépek, adatátviteli és adatfeldolgozó berendezések, számítógép perifériák, számítógépes oktatóberendezések és felszerelések, valamint szöveg- és képtovábbító (távközlő) és reprodukáló berendezések, videoberendezések, optikai adat- és képtároló és feldolgozó berendezések, képfeldolgozó berendezések, továbbá számítógépprogramok általában és különösen ilyen gépekhez és berendezésekhez.

35 Reklámozás; kereskedelmi ügyletek; kereskedelmi adminisztráció; irodai munkák.

44 Orvosi szolgáltatások; állatgyógyászati szolgáltatások; higiéniai és szépségápolási szolgáltatások emberek és állatok részére; mezőgazdasági, kertészeti és erdészeti szolgáltatások; optikusok szolgáltatásai, szemvizsgálat, szemüvegkészítés.

---

(111) 189.337 (151) 2007.05.02.
(210) M 06 01039 (220) 2006.03.27.
(732) Poller Roland, Bonyhád (HU); Poller György, Pécsvárad (HU)
(541) GLOBÁL OPTIKA „GLOBAL OPTIC" Szemüveg minden szakmához
(511) 9 Tudományos célra szolgáló, tengerészeti, földmérő, villamos, fényképészeti, mozgóképi, optikai, súlymérő, egyéb mérő-, jelző-, ellenőrző (felügyeleti), életmentő és oktatóberendezések és felszerelések; hangok vagy képek rögzítésére, továbbítására, másolására szolgáló készülékek; mágneses adathordozók, hanglemezek; automata árueloszto berendezések és szerkezetek érmebedobással működő készülékekhez; regiszteres pénztárgépek, számológépek, adatfeldolgozó berendezések és számítógépek; tűzoltó készülékek; szemüvegek, szemüvegkeretek, szemüvegtokok, napszemüvegek, szemüvegzsinór, szemüveglánc; fényképező- vagy filmfelvevő gépek, vetítőkészülékek és vetítőlámpák, videokamerák és fényképészeti objektívok; egyéb fényképészeti vagy filmezési készülékek, műszerek vagy anyagok; látcsövek, teleszkópok, távcsövek, mikroszkópok, nyeles nagyítóüvegek; optikai lencsék, kontaktlencsék, szemüveglencsék; egyéb optikai készülékek, műszerek vagy anyagok; számítógépek, számológépek, adatátviteli és adatfeldolgozó berendezések, számítógép-perifériák, számítógépes oktatóberendezések és felszerelések, valamint szöveg- és képtovábbító (távközlő) és reprodukáló berendezések, videoberendezések, optikai adat- és képtároló és feldolgozó berendezések, képfeldolgozó berendezések, továbbá számítógépprogramok általában és különösen ilyen gépekhez és berendezésekhez.

35 Reklámozás; kereskedelmi ügyletek; kereskedelmi adminisztráció; irodai munkák.

44 Orvosi szolgáltatások; állatgyógyászati szolgáltatások; higiéniai és szépségápolási szolgáltatások emberek és állatok részére; mezőgazdasági, kertészeti és erdészeti szolgáltatások; optikusok szolgáltatásai, szemvizsgálat, szemüvegkészítés.

---

(111) 189.338 (151) 2007.05.02.
(210) M 06 01550 (220) 2006.05.05.
(732) DEI Magyarország Diagnosztika Export-Import Kft., Parádsasvár (HU)
(740) dr. Árva Katalin, Árva Ügyvédi Iroda, Budapest
(541) DEI
(511) 5 Gyógyszerészeti és állatgyógyászati készítmények; egészségügyi készítmények gyógyászati használatra; diétás anyagok gyógyászati használatra, bébiételek; tapaszok, kötszeranyagok; fogtömő anyagok és fogászati mintázóanyagok; fertőtlenítőszerek.

---

(111) 189.389 (151) 2007.05.03.
(210) M 06 00268 (220) 2006.01.27.
(732) Kurucz Dániel, Debrecen (HU); Kurucz Gergely, Debrecen (HU)
(546)

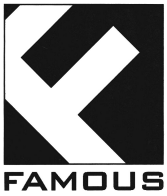

(511) 41 Nevelés; szakmai képzés; szórakoztatás; sport- és kulturális tevékenységek.

---

(111) 189.390 (151) 2007.05.03.
(210) M 06 00639 (220) 2006.02.22.
(732) Borsodi Sörgyár Zrt., Bőcs (HU)
(541) Siebenhoffer
(511) 32 Sörök; ásványvizek, szénsavas vizek és egyéb alkoholmentes italok; gyümölcsitalok és gyümölcslevek; szörpök és más készítmények italokhoz.

---

(111) 189.391 (151) 2007.05.03.
(210) M 06 00640 (220) 2006.02.22.
(732) Borsodi Sörgyár Zrt., Bőcs (HU)
(541) Grubental
(511) 32 Sörök; ásványvizek, szénsavas vizek és egyéb alkoholmentes italok; gyümölcsitalok és gyümölcslevek; szörpök és más készítmények italokhoz.

---

(111) 189.392 (151) 2007.05.03.
(210) M 06 00265 (220) 2006.01.27.
(732) Poli-Farbe Vegyipari Kft., Bócsa (HU)
(541) Poli-Farbe Prakticolor
(511) 2 Festékek, kencék, lakkok, rozsdagátló és fakonzerváló szerek, festőanyagok.

19 Nem fém építőanyagok.

---

(111) 189.393 (151) 2007.05.03.
(210) M 06 00131 (220) 2006.01.16.
(732) Madal Bal Kft., Budapest (HU)
(546)

(511) 7 Gépek és szerszámgépek; motorok (a szárazföldi járműmotorok kivételével); tengelykapcsolók és erőátviteli elemek (a szárazföldi járművek céljára készültek kivételével); nem kézi működtetésű mezőgazdasági eszközök; keltetőgépek.

8 Kéziszerszámok és kézzel működtetett eszközök; evőeszközök; vágó- és szúrófegyverek; borotvák.

---

(111) 189.394 (151) 2007.05.03.
(210) M 06 00641 (220) 2006.02.22.
(732) MTM-SBS Televízió Részvénytársaság, Budapest (HU)
(740) dr. Gedey Gábor ügyvéd, Budapest
(541) MegaTÁNC
(511) 9 Tudományos célra szolgáló, tengerészeti, földmérő, villamos, fényképészeti, mozgóképi, optikai, súlymérő, egyéb mérő-, jelző-, ellenőrző (felügyeleti), életmentő és oktatóberendezések és felszerelések; hangok vagy képek rögzítésére, továbbítására, másolására szolgáló készülékek; mágneses adathordozók, hanglemezek; automata árueloszto berendezések és szerkezetek érmebedobással működő készülékekhez; regiszteres pénztárgépek, számológépek, adatfeldolgozó berendezések és számítógépek; tűzoltó készülékek.

16 Papír, karton és ezen anyagokból készült termékek, amelyek nem tartoznak más osztályokba; nyomdaipari termékek; könyvkötészeti anyagok; fényképek; papíripari cikkek, papíripari vagy háztartási ragasztóanyagok; anyagok művészek részére; ecsetek; írógépek és irodai cikkek (bútorok kivételével); tanítási és oktatási anyagok (készülékek kivételével); csomagolásra szolgáló műanyagok (amelyek nem tartoznak más osztályokba); nyomdabetűk; klisék.

21 Eszközök, edények és tartályok háztartási és konyhai célokra (nem nemesfémből és nem nemesfém bevonattal); fésűk és szivacsok; kefék (az ecsetek kivételével); kefegyártáshoz használt

alapanyagok; takarítóeszközök; vasforgács; nyers vagy félig megmunkált üveg (kivéve az építéshez használt üveget); üveg-, porcelán- és fajanszáruk, amelyek nem tartoznak más osztályokba.

25 Ruházati cikkek, cipők, kalapáruk.

28 Játékok, játékszerek; testnevelési és sportcikkek, amelyek nem tartoznak más osztályokba; karácsonyfadíszek.

35 Reklámozás; kereskedelmi ügyletek; kereskedelmi adminisztráció; irodai munkák.

38 Távközlés.

41 Nevelés; szakmai képzés; szórakoztatás; sport- és kulturális tevékenységek.

42 Tudományos és műszaki szolgáltatások, valamint az idetartozó tervezői és kutatói tevékenység; ipari elemző és kutató szolgáltatások; számítástechnikai hardver- és szoftvertervezés és -fejlesztés; jogi szolgáltatások.

---

(111) 189.395 (151) 2007.05.03.
(210) M 05 03885 (220) 2005.12.07.
(732) Magyar RTL Televízió Részvénytársaság, Budapest (HU)
(740) dr. Szepesi István, Szepesi és Társai Ügyvédi Iroda, Budapest
(541) MENETREND
(511) 35 Reklámozás; kereskedelmi ügyletek; kereskedelmi adminisztráció; irodai munkák.

38 Távközlés.

41 Nevelés; szakmai képzés; szórakoztatás; sport- és kulturális tevékenységek.

---

(111) 189.396 (151) 2007.05.03.
(210) M 06 00142 (220) 2006.01.16.
(732) INVITEL Távközlési Szolgáltató Rt., Budaörs (HU)
(740) dr. Dobó Géza, Dobó Ügyvédi Iroda, Budapest
(541) INVITEL komfort díjcsomag
(511) 38 Távközlés.

---

(111) 189.397 (151) 2007.05.03.
(210) M 06 00146 (220) 2006.01.16.
(732) STADA Arzneimittel AG, Bad Vilbel (DE)
(740) ifj. Szentpéteri Ádám, S.B.G. & K. Szabadalmi Ügyvivői Iroda, Budapest
(541) CLADOSTAD
(511) 5 Gyógyszerészeti és állatgyógyászati készítmények; egészségügyi készítmények orvosi célokra; diétás anyagok orvosi célokra, csecsemőtápszerek; ragtapaszok, kötszerek; fogtömő anyagok, fogorvosi viaszok; fertőtlenítőszerek; készítmények rovarok irtására; fungicidek, herbicidek.

---

(111) 189.398 (151) 2007.05.03.
(210) M 06 00143 (220) 2006.01.16.
(732) Ekornes ASA, Ikornnes (NO)
(740) dr. Szigeti Éva, DANUBIA Szabadalmi és Védjegy Iroda Kft., Budapest
(546) EKORNES
(511) 20 Bútor; kanapék, székek (ülések), állítható támlájú székek, állítható támlájú székek lábtartóval; ágymatrac alá helyezhető rugós ágybetétek, ágymatracok; párnák és vánkosok; ágyak és ágyaljak.

---

(111) 189.399 (151) 2007.05.03.
(210) M 06 00133 (220) 2006.01.16.
(732) Mersich Gergely, Budapest (HU)
(546)

(511) 21 Agyag virágcserepek és -kaspók.

---

(111) 189.400 (151) 2007.05.03.
(210) M 06 00945 (220) 2006.03.21.
(732) SZABAD LAP Kft., Budapest (HU)
(740) dr. Tóth Péter, Wiszkidenszky és Tóth Ügyvédi Iroda, Budapest
(546) SZABAD FÖLD
(511) 16 Papír- és papírcikkek, karton- és kartoncikkek; nyomtatványok, újságok és folyóiratok, könyvek; könyvkötészeti cikkek; fényképek; papíripari cikkek, papíripari ragasztóanyagok; anyagok művészek részére; ecsetek; írógépek és irodai cikkek (bútorok kivételével); tanítási és oktatási eszközök (anyagok, készülékek kivételével); nyomdabetűk, klisék.

---

(111) 189.401 (151) 2007.05.03.
(210) M 06 00144 (220) 2006.01.16.
(732) BAUSCH & LOMB INCORPORATED (New York államban bejegyzett cég), Rochester, New York (US)
(740) dr. Szigeti Éva, DANUBIA Szabadalmi és Védjegy Iroda Kft., Budapest
(541) ALREX
(511) 5 Gyógyszerészeti készítmények és anyagok.

---

(111) 189.402 (151) 2007.05.03.
(210) M 06 00755 (220) 2006.03.07.
(732) Máriapócs Város Önkormányzata, Máriapócs (HU)
(740) dr. Soós Tibor ügyvéd, Budapest
(546)

(511) 16 Levélpapír; matricák, lehúzók; metszetek; naptár; papíráruk; plakátok, falragaszok papírból; üdvözlőlapok, kártyák.

35 Reklámozás.

---

(111) 189.403 (151) 2007.05.03.
(210) M 06 00754 (220) 2006.03.07.
(732) Máriapócs Város Önkormányzata, Máriapócs (HU)
(740) dr. Soós Tibor ügyvéd, Budapest

(546)

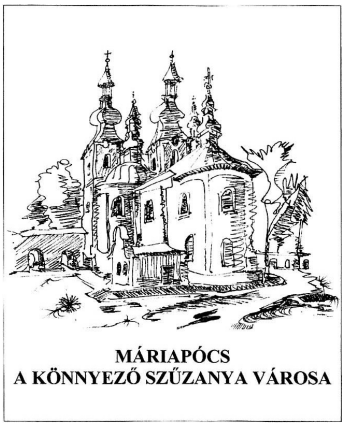

(511) 16 Levélpapír; matricák, lehúzók; metszetek; naptár; papíráruk; plakátok, falragaszok papírból; üdvözlőlapok, kártyák.
35 Reklámozás.

---

(111) 189.404 (151) 2007.05.03.
(210) M 06 00141 (220) 2006.01.16.
(732) Göntér Ildikó, Budapest (HU); Szabó Dorottya, Budakalász (HU)
(740) Szabó Gyula, Budakalász
(541) TOBOZ
(511) 42 Belsőépítészet; divattervezés; építésiterv-készítés; építési konzultáció; fordítói szolgáltatások; grafikusművészi tervezési szolgáltatások; hulladékok és újrahasznosítható anyagok osztályozása; ipari formatervezés; számítógépi programozás; várostervezés.

---

(111) 189.405 (151) 2007.05.03.
(210) M 06 00135 (220) 2006.01.16.
(732) Renault Hungária Kft., Budapest (HU)
(541) Renault használtautó
(511) 12 Járművek; szárazföldi, légi vagy vízi közlekedési eszközök.

---

(111) 189.406 (151) 2007.05.03.
(210) M 06 00937 (220) 2006.03.21.
(732) Magyar Járműtechnikai Rt., Debrecen (HU)
(546)

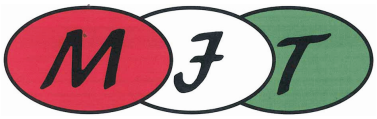

(511) 12 Szárazföldi járművek, különösen gépkocsi, autóbuszok, tehergépkocsik, karosszériák, ezek alkatrészei és ugyanezen áruosztályba tartozó tartozékai.

---

(111) 189.407 (151) 2007.05.03.
(210) M 06 00757 (220) 2006.03.07.
(732) NAVAYO TECHNOLOGIES Kutatás-fejlesztési Zártkörű Rt., Jászberény (HU)
(740) dr. Bihary Ákos, Naszádos és Bihary Ügyvédi Iroda, Budapest
(546)

(511) 9 Tudományos célra szolgáló, tengerészeti, földmérő, villamos, fényképészeti, mozgóképi, optikai, súlymérő, egyéb mérő-, jelző-, ellenőrző (felügyeleti), életmentő és oktatóberendezések és felszerelések; hangok vagy képek rögzítésére, továbbítására, másolására szolgáló készülékek; mágneses adathordozók, hanglemezek; automata áruelosztó berendezések és szerkezetek érmebedobással működő készülékekhez; regiszteres pénztárgépek, számológépek, adatfeldolgozó berendezések és számítógépek; tűzoltó készülékek.
38 Távközlés.

---

(111) 189.408 (151) 2007.05.03.
(210) M 06 00137 (220) 2006.01.16.
(732) Renault Hungária Kft., Budapest (HU)
(541) Renault használtautó-prémium választék
(511) 12 Járművek; szárazföldi, légi vagy vízi közlekedési eszközök.

---

(111) 189.409 (151) 2007.05.03.
(210) M 06 00138 (220) 2006.01.16.
(732) Renault Hungária Kft., Budapest (HU)
(541) Renault használtautó prémium jótállás
(511) 12 Járművek; szárazföldi, légi vagy vízi közlekedési eszközök.

---

(111) 189.410 (151) 2007.05.03.
(210) M 06 00779 (220) 2002.11.20.
(732) COMERCIAL LOSAN, S.L., Caspe (Zaragoza) (ES)
(740) Gödölle, Kékes, Mészáros & Szabó Szabadalmi és Védjegy Iroda, Budapest
(546)

(511) 25 Ruházati cikkek, cipők, kalapáruk.

---

(111) 189.411 (151) 2007.05.03.
(210) M 06 00626 (220) 2006.02.22.
(732) Szent-Iványi Ágnes, Budapest (HU)
(740) dr. Nagy Attila, Szeged
(541) EXTON
(511) 16 Papír, karton és ezen anyagokból készült termékek, amelyek nem tartoznak más osztályokba; nyomdaipari termékek; könyvkötészeti anyagok; fényképek; papíripari cikkek, papíripari vagy háztartási ragasztóanyagok; anyagok művészek részére; ecsetek; írógépek és irodai cikkek (bútorok kivételével); tanítási és oktatási anyagok (készülékek kivételével); csomagolásra szolgáló műanyagok (amelyek nem tartoznak más osztályokba); nyomdabetűk; klisék.

---

(111) 189.412 (151) 2007.05.03.
(210) M 06 00277 (220) 2006.01.27.
(732) EN-TÉR Kft., Pécs (HU)
(541) PROPION
(511) 31 Takarmányadalék, nem gyógyászati célra (takarmánytartósítás propionsavas készítménnyel).

---

(111) 189.413 (151) 2007.05.03.
(210) M 06 00774 (220) 2003.10.30.
(732) The Wellcome Foundation Limited, Middlesex, Greenford (GB)
(740) S.B.G. & K. Budapest Nemzetközi Szabadalmi Iroda, Budapest
(541) ACTIVIR
(511) 5 Gyógyszerészeti készítmények, nevezetesen vírusellenes készítmények helyi felhasználásra, különösen gyógyszerész felügyelete mellett történő árusítással.

(111) 189.414 (151) 2007.05.03.
(210) M 06 00934 (220) 2006.03.21.
(732) Gréczi János, Budapest (HU)
(546)

fontesi

(511) 32 Sörök; ásványvizek, szénsavas vizek és egyéb alkoholmentes italok; gyümölcsitalok és gyümölcslevek; szörpök és más készítmények italokhoz.

---

(111) 189.415 (151) 2007.05.03.
(210) M 06 00932 (220) 2006.03.21.
(732) Magyar Posta Zártkörűen Működő Részvénytársaság, Budapest (HU)
(740) dr. Zsellér László, Budapest
(541) PAPÍRON MINDEN MÁS
(511) 16 Papír, karton és ezen anyagokból készült termékek, amelyek nem tartoznak más osztályokba; nyomdaipari termékek; könyvkötészeti anyagok; fényképek; papíripari cikkek, papíripari vagy háztartási ragasztóanyagok; anyagok művészek részére; ecsetek; írógépek és irodai cikkek (bútorok kivételével); tanítási és oktatási anyagok (készülékek kivételével); csomagolásra szolgáló műanyagok (amelyek nem tartoznak más osztályokba); nyomdabetűk; klisék.
35 Reklámozás; kereskedelmi ügyletek; kereskedelmi adminisztráció; irodai munkák.
38 Távközlés.
39 Szállítás; áruk csomagolása és raktározása; utazásszervezés.

---

(111) 189.416 (151) 2007.05.03.
(210) M 06 00136 (220) 2006.01.16.
(732) Renault Hungária Kft., Budapest (HU)
(541) Renault használtautó jótállás
(511) 12 Járművek; szárazföldi, légi vagy vízi közlekedési eszközök.

---

(111) 189.417 (151) 2007.05.03.
(210) M 05 03895 (220) 2005.12.07.
(732) Szegedi Paprika Fűszer- és Konzervgyártó Rt., Szeged (HU)
(546)

(511) 29 Babgulyáskonzerv.

---

(111) 189.418 (151) 2007.05.03.
(210) M 06 00623 (220) 2006.02.22.
(732) CORVUS DESIGN REKLÁMÜGYNÖKSÉG Kft., Budapest (HU)
(541) RATIOPHARM.BÍZHAT BENNÜNK!
(511) 5 Gyógyszerészeti és állatgyógyászati készítmények.
35 Reklámozás, kereskedelmi ügyletek.

---

(111) 189.419 (151) 2007.05.03.
(210) M 06 00933 (220) 2006.03.21.
(732) Magyar Posta Zártkörűen Működő Részvénytársaság, Budapest (HU)
(740) dr. Zsellér László, Budapest
(541) MAGYAR POSTA-AZ ELSÖBBSÉGI SZOLGÁLTATÓ
(511) 35 Reklámozás; kereskedelmi ügyletek; kereskedelmi adminisztráció; irodai munkák.
39 Szállítás; áruk csomagolása és raktározása; utazásszervezés.

---

(111) 189.449 (151) 2007.05.04.
(210) M 03 04730 (220) 2003.11.10.
(732) PICK SZEGED Szalámigyár és Húsüzem Zrt., Szeged (HU)
(541) Míves Kolbász
(511) 29 Kolbászok.

---

(111) 189.450 (151) 2007.05.04.
(210) M 03 05440 (220) 2003.12.12.
(732) Budaörs Német Kisebbségi Önkormányzata, Budaörs (HU)
(740) dr. Harangozó István ügyvéd, Budaörs
(541) Budaörsi Passió
(511) 41 Nevelés; szakmai képzés; szórakoztatás; sport- és kulturális tevékenységek.

---

(111) 189.451 (151) 2007.05.04.
(210) M 03 02125 (220) 2003.05.16.
(732) MARSA KRAFT FOODS SABANCI GIDA SANAYI VE TICARET ANONIM SIRKETI, Adana (TR)
(740) dr. Szigeti Éva, DANUBIA Szabadalmi és Védjegy Iroda Kft., Budapest
(546)

ONA

(511) 29 Adalékolajok és zsírok, margarinok és vaj.

---

(111) 189.452 (151) 2007.05.04.
(210) M 03 04443 (220) 2003.10.21.
(732) Borsodi Sörgyár Rt., Bőcs (HU)
(541) Borsodi jégkorong liga
(511) 24 Textíliák és textiláruk.
25 Ruházati cikkek, cipők, kalapáruk.
26 Csipkék és hímzések, szalagok és zsinórok; gombok, ruhakapcsok.
27 Szőnyegek, lábtörlők (szalmából), gyékények és nádfonatok, linóleum és más padlóburkolatok; nem textil falikárpitok.
28 Játékok, játékszerek a testnevelési és sportcikkek kivételével; karácsonyfadíszek.
32 Sörök, ásványvizek, szénsavas vizek és egyéb alkoholmentes italok, gyümölcsitalok és gyümölcslevek, szörpök és más készítmények italokhoz.
35 Reklámozás, kereskedelmi ügyletek, kereskedelmi adminisztráció, irodai munkák.
41 Nevelés; szakmai képzés; szórakoztatótevékenységek a sporttevékenységek kivételével és kulturális tevékenységek.
43 Vendéglátás (éttermi és italellátási szolgáltatások); időleges szállásadás.

---

(111) 189.482 (151) 2007.05.04.
(210) M 06 01717 (220) 2006.05.17.
(732) MAPO-Bau Kereskedelmi és Szolgáltató Kft., Budapest (HU)
(541) INHEMIWA
(511) 19 Szigetelőpanel épületekhez.

---

(111) 189.483 (151) 2007.05.07.
(210) M 05 03879 (220) 2005.12.06.
(732) Onlinet Kft., Budapest (HU)

(740) Pintz György, Pintz és Társai Szabadalmi és Védjegy Iroda, Budapest

(541) CDS

(511) 42 Számítástechnikai hardver- és szoftvertervezés és -fejlesztés; számítógépprogramok adatainak és adatoknak az átalakítása; számítógépes rendszerek tervezése; számítógépes rendszerelemzés.

---

(111) 189.484 (151) 2007.05.07.
(210) M 06 00252 (220) 2006.01.26.
(732) Axel Springer-Magyarország Kft., Tatabánya (HU)
(740) dr. Sárközy Szabolcs, Kálmán, Szilasi, Sárközy és Társai Ügyvédi Iroda, Budapest

(541) Nekem te vagy az első

(511) 16 Papír, karton és ezen anyagokból készült termékek, amelyek nem tartoznak más osztályokba; nyomdaipari termékek; könyvkötészeti anyagok; fényképek; papíripari cikkek, papíripari vagy háztartási ragasztóanyagok; anyagok művészek részére; ecsetek; írógépek és irodai cikkek (bútorok kivételével); tanítási és oktatási anyagok (készülékek kivételével); csomagolásra szolgáló műanyagok (amelyek nem tartoznak más osztályokba); nyomdabetűk; klisék.

35 Reklámozás; kereskedelmi ügyletek, kereskedelmi adminisztráció; irodai munkák.

41 Nevelés; szakmai képzés; szórakoztatás; sport- és kulturális tevékenységek.

---

(111) 189.485 (151) 2007.05.07.
(210) M 05 02374 (220) 2003.03.20.
(732) PT. POLYPET KARYAPERSADA (Indonesian limited liability company), Jakarta (ID)
(300) D00-2003.06497 2003.03.20. ID
(740) DANUBIA Szabadalmi és Védjegy Iroda, Budapest

(546)

(511) 1 A poliészterek csoportjába tartozó műanyag-alapanyag (polietilén-tereftalát) granulátum formájában, amelyet általában csomagolásra, például palackok készítésére alkalmaznak, műanyag csomagolóanyagok és egyéb csomagolóanyagok és egyéb csomagolóanyagok az élelmiszer biztonságos tárolására, valamint műanyag szálak vagy kerékabroncsok és más műanyagiparral kapcsolatos termékek gyártására; a műanyagiparban használatos vegyi anyagok; feldolgozatlan műanyag.

---

(111) 189.486 (151) 2007.05.07.
(210) M 05 02828 (220) 2005.08.31.
(732) NEOPOLIS Exclusive Ingatlanfejlesztő Kft., Nagykovácsi (HU)
(740) dr. Horváth Attila, Horváth A. Ügyvédi Iroda, Budapest

(546)

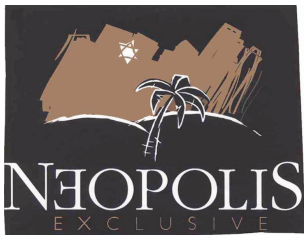

(511) 43 Vendéglátási (élelmezési) szolgáltatások; ideiglenes szállásadás.

---

(111) 189.487 (151) 2007.05.07.
(210) M 06 00253 (220) 2006.01.26.
(732) Büki Üdítő Kft., Budapest (HU)
(740) dr. Gayer Gyula, Gayer és Társai Ügyvédi Iroda, Budapest

(546)

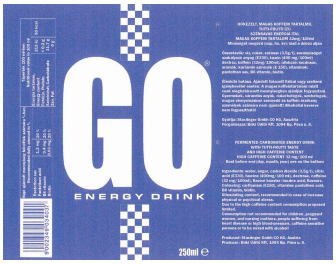

(511) 32 Alkoholmentes italok.

---

(111) 189.488 (151) 2007.05.07.
(210) M 05 02612 (220) 2005.08.09.
(732) SCD Holding (CE) Befektetési és Vagyonkezelő Részvénytársaság, Budapest (HU)
(740) dr. Tomcsányi Tamás ügyvéd, Dr. Tomcsányi Tamás Ügyvédi Iroda, Budapest

(546)

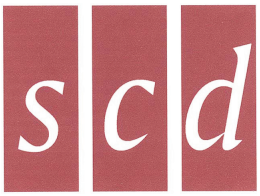

(511) 35 Reklámozás; kereskedelmi ügyletek; kereskedelmi adminisztráció; irodai munkák.

37 Építkezés; javítás; szerelési szolgáltatások.

42 Jogi szolgáltatások; tudományos és ipari kutatás; számítógépek programozása.

43 Vendéglátás (élelmezés); időleges szállásadás.

---

(111) 189.489 (151) 2007.05.07.
(210) M 06 00442 (220) 2006.02.08.
(732) Arkopharma Laboratoires Pharmaceutiques S.A., Carros (FR)
(740) dr. Riesz Tamás ügyvéd, Budapest

(541) ASIA STICK

(511) 3 Szappanok, illatszerek, eszenciaolajok, kozmetikai szerek, fogkrémek, hajápolók.

5 Gyógyszerészeti készítmények, állatgyógyászati készítmények, egészségügyi készítmények gyógyászati használatra, gyógyhatású adalékanyagok, gyógyhatású takarmányadalékok, gyógyászati fogyasztószerek, gabonafélék feldolgozásának melléktermékei (gyógyászati használatra), diétás anyagok gyógyászati használatra, tápanyagadalék gyógyászati célra, fertőtlenítőszerek, fertőtlenítőszerek egészségügyi használatra.

---

(111) 189.490 (151) 2007.05.07.
(210) M 05 02829 (220) 2005.08.31.
(732) Kárpáti Zoltán, Budapest (HU)

(546)

(511) 16 Papír, karton és ezen anyagokból készült termékek, amelyek nem tartoznak más osztályokba; nyomdaipari termékek; könyvkötészeti anyagok; fényképek; papíripari cikkek, papíripari vagy

háztartási ragasztóanyagok; anyagok művészek részére; ecsetek; írógépek és irodai cikkek (bútorok kivételével); tanítási és oktatási anyagok (készülékek kivételével); csomagolásra szolgáló műanyagok (amelyek nem tartoznak más osztályokba); nyomdabetűk; klisék.

35 Reklámozás; kereskedelmi ügyletek; kereskedelmi adminisztráció; irodai munkák.

41 Könyvkiadás, rádió- és tv-programok összeállítása, szórakoztatás, szövegek kiadása, újságok előfizetése, újságterjesztés, (könyv)kölcsönzés.

---

(111) 189.491 (151) 2007.05.07.
(210) M 04 03863 (220) 2004.09.16.
(732) SPORT1 TV Műsorszolgáltató Rt., Budapest (HU)
(740) dr. Székely Gergely ügyvéd, Partos & Nablet Ügyvédi Iroda, Budapest
(541) SPORT3
(511) 35 Reklámozás; kereskedelmi ügyletek; kereskedelmi adminisztráció; irodai munkák.

38 Távközlés, televízió-műsor szolgáltatása, televízió-műsor és csatorna sugárzása, televízióprogramok összeállítása.

41 Nevelés; szakmai képzés; szórakoztatás; sport- és kulturális tevékenységek.

---

(111) 189.492 (151) 2007.05.07.
(210) M 06 00438 (220) 2006.02.08.
(732) Arkopharma Laboratoires Pharmaceutiques S.A., Carros (FR)
(740) dr. Riesz Tamás ügyvéd, Budapest
(541) PHYTOSOYA
(511) 3 Szappanok, illatszerek, eszenciaolajok, kozmetikai szerek, fogkrémek, hajápolók.

5 Gyógyszerészeti készítmények, állatgyógyászati készítmények, egészségügyi készítmények gyógyászati használatra, gyógyhatású adalékanyagok, gyógyhatású takarmányadalékok, gyógyászati fogyasztószerek, gabonafélék feldolgozásának melléktermékei (gyógyászati használatra), diétás anyagok gyógyászati használatra, tápanyagadalék gyógyászati célra, fertőtlenítőszerek, fertőtlenítőszerek egészségügyi használatra.

---

(111) 189.493 (151) 2007.05.07.
(210) M 05 02511 (220) 2005.07.28.
(732) Bankár Tőkebefektetési és Tanácsadó Zrt., Budapest (HU)
(740) dr. Zalavári György, Zalavári Ügyvédi Iroda, Budapest
(546)

(511) 16 Papír, karton és ezen anyagból készült termékek, amelyek nem tartoznak más osztályokba, illetve nyomdaipari termékek, könyvkötészeti anyagok.

41 Nevelés; szakmai képzés; szórakoztatás; sport- és kulturális tevékenységek.

43 Vendéglátási szolgáltatások.

---

(111) 189.494 (151) 2007.05.07.
(210) M 04 03865 (220) 2004.09.16.
(732) SPORT1 TV Műsorszolgáltató Rt., Budapest (HU)
(740) dr. Székely Gergely ügyvéd, Partos & Nablet Ügyvédi Iroda, Budapest
(541) SPORT5
(511) 35 Reklámozás; kereskedelmi ügyletek, kereskedelmi adminisztráció; irodai munkák.

38 Távközlés, televízió-műsor szolgáltatása, televízió-műsor és csatorna sugárzása, televízióprogramok összeállítása.

41 Nevelés; szakmai képzés; szórakoztatás; sport- és kulturális tevékenységek.

---

(111) 189.495 (151) 2007.05.07.
(210) M 04 03866 (220) 2004.09.16.
(732) SPORT1 TV Műsorszolgáltató Rt., Budapest (HU)
(740) dr. Székely Gergely ügyvéd, Partos & Nablet Ügyvédi Iroda, Budapest
(541) SPORT7
(511) 35 Reklámozás; kereskedelmi ügyletek; kereskedelmi adminisztráció; irodai munkák.

38 Távközlés, televízió-műsor szolgáltatása, televízió-műsor és csatorna sugárzása, televízióprogramok összeállítása.

41 Nevelés; szakmai képzés; szórakoztatás; sport- és kulturális tevékenységek.

---

(111) 189.496 (151) 2007.05.07.
(210) M 04 03867 (220) 2004.09.16.
(732) SPORT1 TV Műsorszolgáltató Rt., Budapest (HU)
(740) dr. Székely Gergely ügyvéd, Partos & Nablet Ügyvédi Iroda, Budapest
(541) SPORT8
(511) 35 Reklámozás; kereskedelmi ügyletek; kereskedelmi adminisztráció; irodai munkák.

38 Távközlés, televízió-műsor szolgáltatása, televízió-műsor és csatorna sugárzása, televízióprogramok összeállítása.

41 Nevelés; szakmai képzés; szórakoztatás; sport- és kulturális tevékenységek.

---

(111) 189.497 (151) 2007.05.07.
(210) M 06 00437 (220) 2006.02.08.
(732) Arkopharma Laboratoires Pharmaceutiques S.A., Carros (FR)
(740) dr. Riesz Tamás ügyvéd, Budapest
(541) MIGRASTICK
(511) 5 Gyógyszerészeti készítmények, állatgyógyászati készítmények, egészségügyi készítmények gyógyászati használatra, gyógyhatású adalékanyagok, gyógyhatású takarmányadalékok, gyógyászati fogyasztószerek, gabonafélék feldolgozásának melléktermékei (gyógyászati használatra), diétás anyagok gyógyászati használatra, tápanyagadalék gyógyászati célra, fertőtlenítőszerek, fertőtlenítőszerek egészségügyi használatra.

---

(111) 189.498 (151) 2007.05.07.
(210) M 06 00436 (220) 2006.02.08.
(732) Arkopharma Laboratoires Pharmaceutiques S.A., Carros (FR)
(740) dr. Riesz Tamás ügyvéd, Budapest
(541) PROCALMIL
(511) 5 Gyógyszerészeti készítmények, állatgyógyászati készítmények, egészségügyi készítmények gyógyászati használatra, gyógyhatású adalékanyagok, gyógyhatású takarmányadalékok, gyógyászati fogyasztószerek, gabonafélék feldolgozásának melléktermékei (gyógyászati használatra), diétás anyagok gyógyászati használatra, tápanyagadalék gyógyászati célra, fertőtlenítőszerek, fertőtlenítőszerek egészségügyi használatra.

---

(111) 189.499 (151) 2007.05.07.
(210) M 06 00435 (220) 2006.02.08.
(732) Arkopharma Laboratoires Pharmaceutiques S.A., Carros (FR)
(740) dr. Riesz Tamás ügyvéd, Budapest

(541) **GYNESOYA**

(511) 3 Szappanok, illatszerek, eszenciaolajok, kozmetikai szerek, fogkrémek, hajápolók.

5 Gyógyszerészeti készítmények, állatgyógyászati készítmények, egészségügyi készítmények gyógyászati használatra, gyógyhatású adalékanyagok, gyógyhatású takarmányadalékok, gyógyászati fogyasztószerek, gabonafélék feldolgozásának melléktermékei (gyógyászati használatra), diétás anyagok gyógyászati használatra, tápanyagadalék gyógyászati célra, fertőtlenítőszerek, fertőtlenítőszerek egészségügyi használatra.

---

(111) 189.500 (151) 2007.05.07.

(210) M 06 00434 (220) 2006.02.24.

(732) Hungexpo Vásár és Reklám Zártkörűen Működő Részvénytársaság, Budapest (HU)

(740) dr. Gaál Judit, Gaál Ügyvédi Iroda, Budapest

(546)

(511) 35 Reklámozás; kereskedelmi ügyletek; kereskedelmi adminisztráció; irodai munkák.

41 Nevelés; szakmai képzés; szórakoztatás; sport- és kulturális tevékenységek.

---

(111) 189.501 (151) 2007.05.07.

(210) M 06 00433 (220) 2006.02.08.

(732) ZALAKERÁMIA Zrt., Zalaegerszeg (HU)

(740) dr. Kiss Ferenc István ügyvéd, Budapest

(546) **EUROGRES**

(511) 19 Nem fém építőanyag.

---

(111) 189.502 (151) 2007.05.07.

(210) M 06 00432 (220) 2006.02.08.

(732) ZALAKERÁMIA Zrt., Zalaegerszeg (HU)

(740) dr. Kiss Ferenc István ügyvéd, Budapest

(546)

ZALAKERÁMIA

(511) 19 Nem fém építőanyag.

---

(111) 189.503 (151) 2007.05.07.

(210) M 06 00429 (220) 2006.02.08.

(732) Garden 99 Kft., Gyöngyös (HU)

(740) Mészáros Katalin, BUDAPATENT Szabadalmi és Védjegy Iroda Kft., Budapest

(541) **SUNGARDEN**

(511) 32 Alkoholmentes italok, gyümölcslevek, gyümölcsnektárok, szörpök, gyümölcsvelő, gyümölcssűrítmények, zöldséglevek, ásványvizek.

33 Alkoholos italok, koktélok.

---

(111) 189.504 (151) 2007.05.07.

(210) M 06 00440 (220) 2006.02.08.

(732) Arkopharma Laboratoires Pharmaceutiques S.A., Carros (FR)

(740) dr. Riesz Tamás ügyvéd, Budapest

(541) **VINIRESTROL**

(511) 3 Szappanok, illatszerek, eszenciaolajok, kozmetikai szerek, fogkrémek, hajápolók.

5 Gyógyszerészeti készítmények, állatgyógyászati készítmények, egészségügyi készítmények gyógyászati használatra, gyógyhatású adalékanyagok, gyógyhatású takarmányadalékok, gyógyászati fogyasztószerek, gabonafélék feldolgozásának melléktermékei (gyógyászati használatra), diétás anyagok gyógyászati használatra, tápanyagadalék gyógyászati célra, fertőtlenítőszerek, fertőtlenítőszerek egészségügyi használatra.

---

(111) 189.505 (151) 2007.05.07.

(210) M 06 00441 (220) 2006.02.08.

(732) Arkopharma Laboratoires Pharmaceutiques S.A., Carros (FR)

(740) dr. Riesz Tamás ügyvéd, Budapest

(541) **VERRUSTICK**

(511) 3 Szappanok, illatszerek, eszenciaolajok, kozmetikai szerek, fogkrémek, hajápolók.

5 Gyógyszerészeti készítmények, állatgyógyászati készítmények, egészségügyi készítmények gyógyászati használatra, gyógyhatású adalékanyagok, gyógyhatású takarmányadalékok, gyógyászati fogyasztószerek, gabonafélék feldolgozásának melléktermékei (gyógyászati használatra), diétás anyagok gyógyászati használatra, tápanyagadalék gyógyászati célra, fertőtlenítőszerek, fertőtlenítőszerek egészségügyi használatra.

---

(111) 189.506 (151) 2007.05.07.

(210) M 06 00443 (220) 2006.02.08.

(732) Arkopharma Laboratoires Pharmaceutiques S.A., Carros (FR)

(740) dr. Riesz Tamás ügyvéd, Budapest

(541) **ROYAL KID**

(511) 5 Gyógyszerészeti készítmények, állatgyógyászati készítmények, egészségügyi készítmények gyógyászati használatra, gyógyhatású adalékanyagok, gyógyhatású takarmányadalékok, gyógyászati fogyasztószerek, gabonafélék feldolgozásának melléktermékei (gyógyászati használatra), diétás anyagok gyógyászati használatra, tápanyagadalék gyógyászati célra, fertőtlenítőszerek, fertőtlenítőszerek egészségügyi használatra.

---

(111) 189.507 (151) 2007.05.07.

(210) M 06 00444 (220) 2006.02.08.

(732) Arkopharma Laboratoires Pharmaceutiques S.A., Carros (FR)

(740) dr. Riesz Tamás ügyvéd, Budapest

(541) **ERPASTICK**

(511) 3 Szappanok, illatszerek, eszenciaolajok, kozmetikai szerek, fogkrémek, hajápolók.

5 Gyógyszerészeti készítmények, állatgyógyászati készítmények, egészségügyi készítmények gyógyászati használatra, gyógyhatású adalékanyagok, gyógyhatású takarmányadalékok, gyógyászati fogyasztószerek, gabonafélék feldolgozásának melléktermékei (gyógyászati használatra), diétás anyagok gyógyászati használatra, tápanyagadalék gyógyászati célra, fertőtlenítőszerek, fertőtlenítőszerek egészségügyi használatra.

---

(111) 189.508 (151) 2007.05.07.

(210) M 06 00447 (220) 2006.02.08.

(732) Rose András, Vasad (HU)

(541) **ARANYSZARVAS**

(511) 29 Hús, hal-, baromfi- és vadhús; húskivonatok; tartósított, szárított és főzött gyümölcsök és zöldségek; zselék, lekvárok (dzsemek), kompótok; tojások, tej és tejtermékek; étkezési olajok és zsírok.

30 Kávé, tea, kakaó, cukor, rizs, tápióka, szágó, kávépótló szerek; lisztek, más gabonakészítmények, kenyér, péksütemények, cukrászsütemények, fagylaltok; méz, melaszszirup; élesztő, sütőporok; só, mustár; ecet, fűszeres mártások; fűszerek; jég.

---

(111) 189.509 (151) 2007.05.07.
(210) M 06 00448 (220) 2006.02.08.
(732) Unilever N.V., Rotterdam (NL)
(740) ifj. Szentpéteri Ádám, S.B.G. & K. Szabadalmi Ügyvivői Iroda, Budapest
(541) FLORA
(511) 5 Diétás készítmények, táplálékkiegészítők, különösen diétás margarinok egészségügyi használatra.

29 Szószok, paszták és kenhető húskészítmények; margarin, vaj, főzéshez és sütéshez használt zsír, sajt és sajttermékek, túró, tej és tejtermékek, sovány tej, szójatej; tejipari termékek, joghurt, tejszín, tejszín- és sajtpótló szerek; tojás, lekvárok, zselék, tojáspor; étkezési olajok és zsírok.

30 Kávé, tea, kakaó, cukor, rizs, tápióka, szágó, kávépótló szerek; liszt és más gabonakészítmények; kenyér, kétszersültek; péksütemények és cukrászsütemények, fagylaltok; méz, melasz; élesztő, sütőporok; só, mustár; ecet; szójaszósz; salátaöntetek; majonéz; ízesített mártások; fűszerek; jég.

32 Gyümölcslevet és tejet tartalmazó alkoholmentes italok, író és joghurt.

---

(111) 189.510 (151) 2007.05.07.
(210) M 06 00449 (220) 2006.02.08.
(732) The Procter & Gamble Company, Cincinnati, Ohio (US)
(300) 56455/2005 2005.08.08. CH
(740) dr. Sasvári Gabriella, S.B.G. & K. Szabadalmi Ügyvivői Iroda, Budapest
(541) FRUIT FUSIONS CITRUS LIFT
(511) 3 Szappanok, parfümök, illóolajok, kozmetikumok, hajvizek, fogtisztító szerek, a bőr, a fejbőr és a haj tisztítására, ápolására, kezelésére és szépítésére szolgáló készítmények, hajformázó termékek, hajbemosók, hajszőkítők, hajfestékek és hajszínezők.

---

(111) 189.511 (151) 2007.05.07.
(210) M 06 00604 (220) 2006.02.21.
(732) DDP Invest Kft., Budapest (HU)
(740) dr. Kosik Kristóf ügyvéd, Budapest
(546)

(511) 7 Gépek és szerszámgépek; motorok (a szárazföldi járműmotorok kivételével) tengelykapcsolók és erőátviteli elemek (szárazföldi járművek céljára készültek kivételével); nem kézi működtetésű mezőgazdasági eszközök keltetőgépek.

---

(111) 189.512 (151) 2007.05.07.
(210) M 06 00615 (220) 2006.02.21.
(732) MEDIKÉMIA Ipari és Kereskedelmi Zártkörűen Működő Részvénytársaság, Szeged (HU)
(740) dr. Miskolczi Mária ügyvéd, Budapest
(541) RALLY
(511) 2 Aeroszolos festékek.

---

(111) 189.513 (151) 2007.05.07.
(210) M 06 00617 (220) 2006.02.21.
(732) ARTFLEUR ORGONA Kft., Budapest (HU)
(740) Pintz György, Pintz és Társai Szabadalmi és Védjegy Iroda, Budapest
(541) ARANY VIRÁG DÍJ
(511) 31 Fák (növények), magvak (vetőmagvak), szárított növények díszítésre, szárított virágok díszítésre, virághagymák, virágok (élő).

---

(111) 189.514 (151) 2007.05.07.
(210) M 06 00618 (220) 2006.02.21.
(732) ARTFLEUR ORGONA Kft., Budapest (HU)
(740) Pintz György, Pintz és Társai Szabadalmi és Védjegy Iroda, Budapest
(541) AZ ÉV ARTFLEUR VIRÁGÜZLETE
(511) 31 Fák (növények), magvak (vetőmagvak), szárított növények díszítésre, szárított virágok díszítésre, virághagymák, virágok (élő).

---

(111) 189.515 (151) 2007.05.07.
(210) M 06 00619 (220) 2006.02.21.
(732) L-3 Communications Corporation, New York, New York (US)
(740) dr. Gödölle István, Gödölle, Kékes, Mészáros & Szabó Szabadalmi és Védjegy Iroda, Budapest
(541) THERMAL EYE
(511) 9 Infravörös elektronika, különösen hőérzékeny képalkotó rendszerek, készülékek és komponensek, melyek elsősorban a következőkben felsoroltakból egy vagy több elemet tartalmaznak; infravörös kamerák; hőérzékeny kamera alapegységek; hőérzékeny kameramotorok; hőérzékeny kameraházak; interfész vezérlőegységek és szerelvények; optikai lencsék és egységek; érzékelők; egyedi integrált áramkörök; forgatható és dönthető iránybeállító szerelvények; digitális jelfeldolgozó egységek; védő infravörös ablakok és egységek; infravörös detektorok; képfeldolgozó egységek; elektronikus vezérlőegységek; hőérzékeny képfeldolgozó szoftver, grafikus felhasználói interfészvezérlő szoftver és szoftverek egyedi alkalmazásokhoz, digitális videó interfészhez és videofelvételhez hőérzékeny képalkotó alkalmazásokban; videó, LCD, head-up és CRT-kijelzők; tápegységek és tartozékok ezekhez, úgymint akkumulátorok, akkumulátortöltők és csatlakozó kábelegységek; továbbá mindezekkel együtt árusított kézikönyvek.

---

(111) 189.516 (151) 2007.05.07.
(210) M 06 00621 (220) 2006.02.21.
(732) dr. Hummel Zoltán, Pécs (HU)
(740) Mészárosné Dónusz Katalin, S.B.G. & K. Szabadalmi Ügyvivői Iroda, Budapest
(541) SymBioGél
(511) 5 Egészségügyi termékek, különösen tápszerek és táplálékkiegészítő készítmények.

---

(111) 189.517 (151) 2007.05.07.
(210) M 06 00751 (220) 2006.03.06.
(732) JUHÁSZVIN Termelő, Kereskedelmi és Szolgáltató Korlátolt Felelősségű Társaság, Egerszalók (HU)
(740) dr. Sinkó Zsolt, Sinkó és Bódis Ügyvédi Iroda, Eger
(541) PAPTAG
(511) 33 Borok; alkoholtartalmú italok a sörök kivételével.

---

(111) 189.518 (151) 2007.05.07.
(210) M 06 00752 (220) 2006.03.06.
(732) The Procter & Gamble Company, Cincinnati, Ohio (US)

(740) dr. Sasvári Gabriella, S.B.G. & K. Budapesti Ügyvédi Iroda, Budapest

(546)

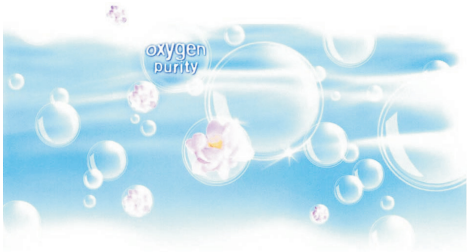

(511) 3 Fehérítőkészítmények és más anyagok mosodai felhasználásra; szövetek tisztítására, ápolására, kezelésére és szépítésére szolgáló anyagok, szövetkondicionálók, öblítőszerek, színmegújító szerek; tisztító-, fényesítő-, súroló- és csiszolószerek; edények és evőeszközök tisztítására, ápolására és karbantartására szolgáló készítmények; illatosított fa és illatosított termékek ruhákhoz és fehérneműkhöz, potpourrik és illatosított termékek szövetek és ruhásszekrények, faliszekrények és fiókos szekrények levegőjének frissítéséhez és dezodorálásához.

---

(111) 189.519 (151) 2007.05.07.
(210) M 06 00753 (220) 2006.03.06.
(732) dr. Hummel Zoltán, Pécs (HU)
(740) Mészárosné Dónusz Katalin, S.B.G. & K. Szabadalmi Ügyvivői Iroda, Budapest

(546)

(511) 5 Egészségügyi termékek, különösen tápszerek és táplálékkiegészítő készítmények.

---

(111) 189.520 (151) 2007.05.07.
(210) M 06 00605 (220) 2006.02.21.
(732) Sanoma Budapest Zrt., Budapest (HU)
(740) Király György, JUREX Iparjogvédelmi Iroda, Budapest

(546)

TANGO

(511) 35 Reklámozás; kereskedelmi ügyletek; kereskedelmi adminisztráció; irodai munkák.
38 Távközlés.
41 Nevelés; szakmai képzés; szórakoztatás; sport- és kulturális tevékenységek.

---

(111) 189.521 (151) 2007.05.07.
(210) M 05 00493 (220) 2005.02.04.
(732) Sanofi-Aventis, Párizs (FR)
(740) Szigeti Éva, DANUBIA Szabadalmi és Védjegy Iroda Kft., Budapest
(541) CitaloWin
(511) 5 Gyógyszerészeti, állatgyógyászati és egészségügyi termékek; orvosi használatra szolgáló diétás anyagok, csecsemőtápláléklok; tapaszok, sebkötöző anyagok; fertőtlenítőszerek, gyógyhatású készítmények.

---

(111) 189.524 (151) 2007.05.08.
(210) M 05 03219 (220) 2005.10.06.
(732) Weilon Kft., Budapest (HU)
(740) dr. Jambrik Gergely, Rein és Társai Freshfields Bruckahaus Deringer Ügyvédi Iroda, Budapest

(546)

London
BRANDO

(511) 25 Angolszász divat szerinti ruházati cikkek, cipők, kalapáruk.

---

(111) 189.525 (151) 2007.05.08.
(210) M 06 01529 (220) 2006.05.03.
(732) EU Pharma Kft., Budapest (HU)
(740) dr. Szathmáry Géza ügyvéd, Budapest

(546)

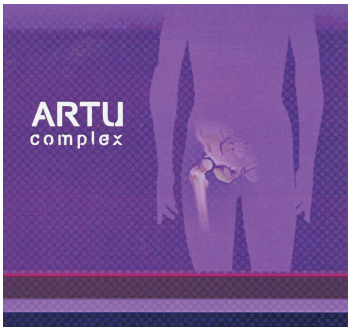

(511) 5 Gyógyszerészeti készítmények, egészségügyi készítmények gyógyászati használatra, diétás anyagok gyógyászati használatra, tapaszok.
31 Mezőgazdasági, kertészeti, erdészeti termékek és magok.

---

(111) 189.526 (151) 2007.05.08.
(210) M 06 01527 (220) 2006.05.03.
(732) SOLE-MiZo Zrt., Szeged (HU)
(740) dr. Szűcs Ernő Péter, Csitáry és Szűcs Ügyvédi Iroda, Budapest

(546)

FARMER
TERMÉKCSALÁD

(511) 29 Tej és tejtermékek.

---

(111) 189.527 (151) 2007.05.08.
(210) M 06 01521 (220) 2006.05.03.
(732) BBDO Budapest Nemzetközi Reklámügynökség Részvénytársaság, Budapest (HU)
(740) dr. Perlaki Dezső, Burai-Kovács és Partnerei Ügyvédi Iroda, Budapest

(546)

proximity Budapest

(511) 35 Reklámozás, kereskedelmi adminisztráció, irodai munkák.
41 Szakmai képzés, kulturális tevékenységek.

---

(111) 189.528 (151) 2007.05.08.
(210) M 06 01361 (220) 2006.04.19.
(732) Bayra System Kft., Budapest (HU)

(546)

(511) 2 Festékek, bevonatok.

19 Vakolatok; habarcsok; csemperagasztók; homlokzati hőszigetelő rendszerek; hőszigetelő anyagok.

---

(111) 189.529 (151) 2007.05.08.
(210) M 06 01186 (220) 2006.04.05.
(732) Porter & Lasardi Kft., Budapest (HU)
(546)

(511) 14 Nemesfémek és ötvözeteik, valamint az ilyen anyagokból készült vagy ezekkel bevont termékek, amelyek nem tartoznak más osztályokba; ékszerek, drágakövek; órák és más időmérő eszközök.

35 Reklámozás; kereskedelmi ügyletek; kereskedelmi adminisztráció; irodai munkák.

---

(111) 189.530 (151) 2007.05.08.
(210) M 06 00992 (220) 2006.03.23.
(732) Aquilla Co. Kft., Szeged (HU)
(740) dr. Bogsch Hanna, DANUBIA Szabadalmi és Védjegy Iroda Kft., Budapest
(546)

(511) 12 Kerékpárok és kerékpáralkatrészek.

---

(111) 189.531 (151) 2007.05.08.
(210) M 06 00819 (220) 2006.03.09.
(732) Fritz György, Budapest (HU)
(740) dr. Bándy Tamásné, PATENDER Nemzetközi Iparjogvédelmi Képviseleti Kft., Budapest
(546)

(511) 42 Számítástechnikai hardver- és szoftvertervezés és -fejlesztés, programszerkesztés, számítástechnikai szolgáltatások.

---

(111) 189.532 (151) 2007.05.08.
(210) M 06 01365 (220) 2006.04.19.
(732) AGRIA-CENTER Kft., Budapest (HU)
(740) Kovári György, ADVOPATENT Szabadalmi és Védjegy Iroda, Budapest
(546)

(511) 35 Optikai cikkek, különösen szemüvegek, szemüvegkeretek és lencsék kiskereskedelme.

---

(111) 189.533 (151) 2007.05.08.
(210) M 06 01356 (220) 2006.04.19.
(732) COVENT Tőkebefektető Rt., Budapest (HU)
(740) dr. Kardos Éva, Dr. Kardos Éva Ügyvédi Iroda, Budapest
(541) CELLADAM ITAL
(511) 32 Ásványvizek és szénsavas vizek, egyéb alkoholmentes italok, gyümölcsitalok és gyümölcslevek, szörpök.

---

(111) 189.534 (151) 2007.05.08.
(210) M 06 01366 (220) 2006.04.19.
(732) BIOFARMA, Neuilly-Sur-Seine (FR)
(740) Karácsonyi Béla, ADVOPATENT Szabadalmi és Védjegy Iroda, Budapest
(541) ARMIXAM
(511) 5 Gyógyszerészeti és állatgyógyászati készítmények gyógyászati célokra; diétás anyagok gyógyászati használatra.

---

(111) 189.535 (151) 2007.05.08.
(210) M 06 01368 (220) 2006.04.19.
(732) Hungary Szerencse Kft., Budapest (HU)
(546)

(511) 25 Ruha, cipő, kalapáru.

---

(111) 189.536 (151) 2007.05.08.
(210) M 06 01367 (220) 2006.04.19.
(732) Dewey Kft., Budapest (HU)
(740) dr. Szigeti Éva, DANUBIA Szabadalmi és Védjegy Iroda Kft., Budapest
(546)

(511) 25 Ruházati cikkek.

35 Reklámozás; kereskedelmi ügyletek; kereskedelmi adminisztráció; irodai munkák.

---

(111) 189.537 (151) 2007.05.08.
(210) M 06 01359 (220) 2006.04.19.
(732) Takács Imre, Érd (HU)
(740) dr. Molnár Gergő Zsolt, Dr. B. Szabó Gábor és Társai Ügyvédi Iroda, Budapest
(541) GOURMANDIA
(511) 29 Hús, hal-, baromfi- és vadhús; húskivonatok; tartósított, szárított és főzött gyümölcsök és zöldségek; zselék, lekvárok (dzsemek), kompótok; tojások, tej és tejtermékek; étkezési olajok és zsírok.

30 Kávé, tea, kakaó, cukor, rizs, tápióka, szágó, kávépótló szerek; lisztek és más gabonakészítmények, kenyér, péksütemények és cukrászsütemények, fagylaltok; méz, melaszszirup; élesztő, sütőporok; só, mustár; ecet, fűszeres mártások; fűszerek; jég.

31 Mezőgazdasági, kertészeti, erdészeti termékek és magok, amelyek nem tartoznak más osztályokba; élő állatok; friss gyümölcsök és zöldségek; vetőmagok, élő növények és virágok; tápanyagok állatok számára; maláta.

(111) 189.538 (151) 2007.05.08.
(210) M 06 01369 (220) 2006.04.19.
(732) The Procter & Gamble Company, Cincinnati, Ohio (US)
(740) dr. Sasvári Gabriella, S.B.G. & K. Szabadalmi Ügyvivői Iroda, Budapest
(541) ROMANTIC FEEL
(511) 3 Fehérítőkészítmények és egyéb mosószerek; kelmék tisztítására, ápolására, kezelésére és szépítésére szolgáló készítmények, kelmék állagának megóvására szolgáló készítmények, kelmelágyító, kelmeélénkítő szerek; tisztító-, súroló-, fényesítő- és csiszolókészítmények; edények és evőeszközök tisztítására, ápolására és szépítésére szolgáló szerek; illatosítórudak és egyéb illatosítótermékek ruhákhoz és ágyneműhöz, potpourrik és egyéb illatosítótermékek kelmék anyagának, valamint gardróbok, szekrények és fiókos szekrények levegőjének frissítésére és szagtalanítására.

---

(111) 189.540 (151) 2007.05.08.
(210) M 06 01184 (220) 2006.04.05.
(732) Pure Source, Inc., Miami, Florida (US)
(740) Karácsonyi Béla, ADVOPATENT Szabadalmi és Védjegy Iroda, Budapest
(541) STRIXADERM
(511) 3 Bőrkrémek és emulziók, bőrápoló készítmények.

---

(111) 189.541 (151) 2007.05.08.
(210) M 06 01189 (220) 2006.04.05.
(732) Quattroplast Kft., Budapest (HU)
(740) dr. Sóvári Miklós, DANUBIA Szabadalmi és Védjegy Iroda Kft., Budapest
(541) DOCACETAL
(511) 17 Műszaki műanyag féltermékek, különösen öntéssel, extrudálással, préseléssel, fröccsöntéssel, hőformázással gyártott rudak, lemezek, csövek, profilok; szállal és egyéb adalékkal erősített, illetve erősítetlen hőre keményedő és hőre lágyuló műanyag termékek.

---

(111) 189.542 (151) 2007.05.08.
(210) M 06 01190 (220) 2006.04.05.
(732) Quattroplast Kft., Budapest (HU)
(740) dr. Sóvári Miklós, DANUBIA Szabadalmi és Védjegy Iroda Kft., Budapest
(541) DOCAMID
(511) 17 Műszaki műanyag féltermékek, különösen öntéssel, extrudálással, préseléssel, fröccsöntéssel, hőformázással gyártott rudak, lemezek, csövek, profilok; szállal és egyéb adalékkal erősített, illetve erősítetlen hőre keményedő és hőre lágyuló műanyag termékek.

---

(111) 189.543 (151) 2007.05.08.
(210) M 06 01530 (220) 2006.05.03.
(732) Compagnie Gervais Danone, Paris (FR)
(740) dr. Vida Sándor, DANUBIA Szabadalmi és Védjegy Iroda Kft., Budapest
(546)

(511) 29 Tartósított, különösen gyorsfagyasztott hús, hal, baromfi- és vadhús; húskivonatok; gyümölcs- és zöldségkeverékek, főtt zöldségek; tojások, étkezési olajok és zsírok, tej és egyéb tejtermékek; túró, sajt, vaj, vajkrém, joghurt, kefir és ezek ízesített változatai; gyümölcskonzervek, zöldségkonzervek, húskonzervek, savanyúságok, salátaöntetek, zselék, lekvárok, kompótok.
30 Kávé, tea, kakaó, csokoládé és ezen termékekből készített italok és azonnal oldódó termékek; cukor, jég, jégkrémek; pudingok; tejből készített sűrítmények.

---

(111) 189.544 (151) 2007.05.08.
(210) M 06 01888 (220) 2006.05.29.
(732) MLESNA (Ceylon) Limited, Colombo 7 (LK)
(740) dr. Elter Tamás ügyvéd, Budapest
(546)

(511) 30 Kávé, tea, kakaó, cukor, rizs, tápióka, szágó, kávépótló szerek; lisztek és más gabonakészítmények, kenyér, péksütemények és cukrászsütemények, fagylaltok; méz, melaszszirup; élesztő, sütőporok; só, mustár; ecet, fűszeres mártások; fűszerek; jég.

---

(111) 189.545 (151) 2007.05.08.
(210) M 06 00300 (220) 2006.01.31.
(732) Varga és Társa Kereskedelmi és Szolgáltató Korlátolt Felelősségű Társaság, Kaposvár (HU)
(740) dr. Verasztó Orsolya, Kocsó és Társai Ügyvédi Iroda, Budapest
(541) Club 69
(511) 41 Nevelés; szakmai képzés; szórakoztatás; sport- és kulturális tevékenységek.
43 Vendéglátási (élelmezési) szolgáltatások; ideiglenes szállásadás.

---

(111) 189.546 (151) 2007.05.08.
(210) M 06 00989 (220) 2006.03.23.
(732) dr. Seyed Mustafa Dorbayani, Kecskemét (HU)
(541) THE PERSIAN GOLDEN LIONESS AWARDS
(511) 41 Szórakoz(tat)ási tárgyú információk, szórakoztatás, oktatás.

---

(111) 189.547 (151) 2007.05.08.
(210) M 06 00988 (220) 2006.03.23.
(732) dr. Seyed Mustafa Dorbayani, Kecskemét (HU)
(541) THE WORLD ACADEMY OF ARTS, LITERATURE, AND MEDIA-WAALM
(511) 41 Szórakoz(tat)ási tárgyú információk, szórakoztatás, oktatás.
42 Szakmai tanácsadás (az üzleti tanácsadás kivételével).

---

(111) 189.548 (151) 2007.05.08.
(210) M 06 00817 (220) 2006.03.09.
(732) radiocafé Tömegkommunikációs és Kulturális Szolgáltató Kft., Budapest (HU)
(740) dr. Szulik Brigitta, Szulik Brigitta Ügyvédi Iroda, Budapest
(546)

(511) 16 Újságok, folyóiratok, könyvek, tanítási és oktatási eszközök (anyagok, készülékek kivételével).

35 Reklámozás és ügyletek.

38 Összeköttetések, közlések (értesítések, híradás).

41 Nevelés és szórakoztatás.

---

(111) 189.549 (151) 2007.05.08.

(210) M 06 00986 (220) 2006.03.23.

(732) SKIN-TEAM Bőrdíszmű Gyártó, Kereskedelmi és Szolgáltató Korlátolt Felelősségű Társaság, Budapest (HU)

(740) dr. Bozsek Ilona ügyvéd, Budapest

(541) SissyParadise

(511) 18 Bőr és bőrutánzatok, ezen anyagokból készült olyan termékek, amelyek nem tartoznak más osztályokba.

---

(111) 189.550 (151) 2007.05.08.

(210) M 06 00995 (220) 2006.03.23.

(732) Havasy Viktor, Budapest (HU); dr. Dévay László Sándor, Budapest (HU)

(740) dr. Kócsó Tünde, Kócsó és Társa Ügyvédi Iroda, Budapest

(541) B.RICCH

(511) 9 Tudományos célra szolgáló, tengerészeti, földmérő, villamos, fényképészeti, mozgóképi, optikai, súlymérő, egyéb mérő-, jelző-, ellenőrző (felügyeleti), életmentő és oktatóberendezések és felszerelések; hangok vagy képek rögzítésére, továbbítására, másolására szolgáló készülékek; mágneses adathordozók, hanglemezek; automata árulosztó berendezések és szerkezetek érmebedobással működő készülékekhez; regiszteres pénztárgépek, számológépek, adatfeldolgozó berendezések és számítógépek; tűzoltó készülékek.

25 Ruházati cikkek, cipők, kalapáruk.

35 Reklámozás; kereskedelmi ügyletek; kereskedelmi adminisztráció; irodai munkák.

---

(111) 189.551 (151) 2007.05.08.

(210) M 06 00994 (220) 2006.03.23.

(732) GOMA Rt., Budakeszi (HU)

(740) dr. Szigeti Éva, DANUBIA Szabadalmi és Védjegy Iroda Kft., Budapest

(546)

(511) 16 Iskola- és irodaszerek, tolltartók.

18 Iskolatáska, hátizsák.

25 Trikók, dzsekik, sapkák.

28 Tornazsák.

---

(111) 189.552 (151) 2007.05.08.

(210) M 06 00824 (220) 2006.03.09.

(732) UNILEVER N.V., Rotterdam (NL)

(740) ifj. Szentpéteri Ádám, S.B.G. & K. Szabadalmi Ügyvivői Iroda, Budapest

(546)

(511) 3 Szappanok; tisztítószerek; illatszerek; illóolajok; aromaterápiás készítmények nem orvosi célokra; masszázskészítmények nem gyógyászati célokra; dezodorok és izzadásgátlók; hajápoló készítmények; nem gyógyhatású toalettkészítmények; fürdő- és tusolókészítmények; bőrápoló készítmények; olajok, krémek és oldatok a bőr ápolásához; borotválkozókészítmények; borotválkozás előtti és utáni készítmények; szőrtelenítőkészítmények; barnító- és nap ellen védő készítmények; kozmetikumok; smink- és sminkeltávolító készítmények; vazelin; ajakápoló készítmények; hintőporok, vatta, vattapamacsok; kozmetikai párnácskák, zsebkendők vagy törlőkendők; előre benedvesített vagy impregnált tisztítópárnák, kendők vagy törlőruhák; szépségmaszkok, arcpakolások.

---

(111) 189.579 (151) 2007.05.10.

(210) M 02 02746 (220) 2002.06.07.

(732) Brunswick Family Boat Co. Inc., Arlington, Washington (US)

(740) dr. Szigeti Éva, DANUBIA Szabadalmi és Védjegy Iroda Kft., Budapest

(541) MAXUM

(511) 12 Hajók, csónakok, ezek részei, alkotóelemei, felszerelései és tartozékai.

---

(111) 189.639 (151) 2007.05.15.

(210) M 04 00534 (220) 2004.02.06.

(732) GE Medical Systems Information Technologies, Inc. (Wisconsin állam törvényei szerint működő vállalat), Milwaukee, Wisconsin (US)

(740) dr. Sasvári Gabriella, S.B.G. & K. Budapesti Ügyvédi Iroda, Budapest

(541) AWARE

(511) 9 Egészség- és állapotfelmérő, elemző, diagnosztikai és terápiás szoftverek és hálózatok.

10 Betegek megfigyelésére szolgáló betegdiagnosztikai, terápiás és sebészeti elektronikai berendezések.

---

(111) 189.640 (151) 2007.05.15.

(210) M 04 00621 (220) 2004.02.13.

(732) Tóth János, Forráskút (HU); Tóth László, Forráskút (HU)

(740) RENTON KFT., Budapest

(554)

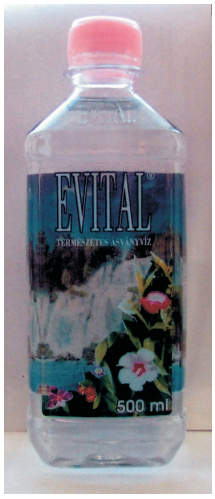

(511) 32 Ásványvíz.

---

(111) 189.641 (151) 2007.05.15.

(210) M 04 00984 (220) 2004.03.04.

(732) Interwest 2000 Kft., Budapest (HU)

(546)

(511) 33 Orosz származású pezsgők.

35 Orosz pezsgőkkel kapcsolatos reklámozás; orosz pezsgőkkel kapcsolatos kereskedelmi ügyletek, kereskedelmi adminisztráció, irodai munkák.

39 Orosz pezsgőkkel kapcsolatos szállítás; orosz pezsgők csomagolása és raktározása; utazásszervezés.

---

(111) 189.642 (151) 2007.05.15.

(210) M 04 01490 (220) 2004.03.31.

(732) HUNGAROPEN Író- és Irodaszergyártó Kft., Szentendre (HU)

(740) dr. Kelemen Kinga, S.B.G. & K. Ügyvédi Iroda, Budapest

(541) HUNGAROPEN

(511) 16 Irodai cikkek, írószerek.

A rovat 205 db közlést tartalmaz.

A rovatban meghirdetett lajstromozott védjegyek: 166.066, 172.471, 182.378, 182.890, 183.390, 183.595, 184.314, 185.897, 186.362, 187.567, 187.861, 188.327, 188.344, 188.595, 188.719, 188.731, 188.808, 189.062–189.066, 189.068–189.079, 189.081–189.092, 189.218–189.225, 189.227–189.232, 189.234, 189.235, 189.298, 189.299, 189.302, 189.303, 189.306–189.323, 189.325, 189.327–189.338, 189.389–189.419, 189.449–189.452, 189.482–189.521, 189.524–189.538, 189.540–189.552, 189.579, 189.639–189.642

Védjegyoltalom megszűnése

Védjegyoltalom megszűnése megújítás nélküli lejárat miatt

(111) 118.516
(210) M 76 01045
(180) 2006.09.28

(111) 119.080
(210) M 76 01114
(180) 2006.09.10

(111) 119.085
(210) M 76 01166
(180) 2006.09.27

(111) 119.208
(210) M 77 01108
(180) 2006.09.10

(111) 119.533
(210) M 77 01171
(180) 2006.09.28

(111) 126.032
(210) M 86 01871
(180) 2006.09.04

(111) 126.036
(210) M 86 01900
(180) 2006.09.12

(111) 126.091
(210) M 86 01879
(180) 2006.09.10

(111) 126.092
(210) M 86 01880
(180) 2006.09.10

(111) 126.094
(210) M 86 01932
(180) 2006.09.19

(111) 126.099
(210) M 86 01954
(180) 2006.09.24

(111) 126.100
(210) M 86 01955
(180) 2006.09.24

(111) 126.102
(210) M 86 01967
(180) 2006.09.26

(111) 126.387
(210) M 86 01960
(180) 2006.09.26

(111) 142.486
(210) M 96 02854
(180) 2006.09.02

(111) 142.844
(210) M 96 02892
(180) 2006.09.04

(111) 143.209
(210) M 96 03003
(180) 2006.09.13

(111) 143.423
(210) M 96 03131
(180) 2006.09.20

(111) 145.717
(210) M 96 03018
(180) 2006.09.16

(111) 146.316
(210) M 96 03205
(180) 2006.09.30

(111) 146.363
(210) M 96 03199
(180) 2006.09.30

(111) 147.890
(210) M 96 03117
(180) 2006.09.20

(111) 148.683
(210) M 96 03000
(180) 2006.09.12

(111) 148.965
(210) M 96 02672
(180) 2006.08.09

(111) 148.977
(210) M 96 03176
(180) 2006.09.26

(111) 149.268
(210) M 96 02866
(180) 2006.09.03

(111) 149.270
(210) M 96 02886
(180) 2006.09.04

(111) 149.271
(210) M 96 03029
(180) 2006.09.16

(111) 149.475
(210) M 96 02882
(180) 2006.09.03

(111) 149.476
(210) M 96 02983
(180) 2006.09.11

(111) 149.477
(210) M 96 02955
(180) 2006.09.09

(111) 149.478
(210) M 96 02897
(180) 2006.09.04

(111) 149.482
(210) M 96 02912
(180) 2006.09.05

(111) 149.483
(210) M 96 02881
(180) 2006.09.03

(111) 149.485
(210) M 96 02875
(180) 2006.09.03

(111) 149.488
(210) M 96 02885
(180) 2006.09.04

(111) 149.489
(210) M 96 02896
(180) 2006.09.04

(111) 149.495
(210) M 96 02963
(180) 2006.09.09

(111) 149.496
(210) M 96 02938
(180) 2006.09.06

(111) 149.497
(210) M 96 02889
(180) 2006.09.04

(111) 149.498
(210) M 96 02888
(180) 2006.09.04

(111) 149.499
(210) M 96 02887
(180) 2006.09.04

(111) 149.507
(210) M 96 02916
(180) 2006.09.05

(111) 149.511
(210) M 96 02967
(180) 2006.09.10

(111) 149.512
(210) M 96 03010
(180) 2006.09.13

(111) 149.514
(210) M 96 03025
(180) 2006.09.16

(111) 149.517
(210) M 96 03017
(180) 2006.09.16

(111) 149.525
(210) M 96 02970
(180) 2006.09.10

(111) 149.527
(210) M 96 02971
(180) 2006.09.10

(111) 149.529
(210) M 96 02958
(180) 2006.09.09

(111) 149.531
(210) M 96 03015
(180) 2006.09.13

(111) 149.534
(210) M 96 02872
(180) 2006.09.03

(111) 149.546
(210) M 96 02940
(180) 2006.09.06

(111) 149.547
(210) M 96 02948
(180) 2006.09.06

(111) 149.550
(210) M 96 02942
(180) 2006.09.06

(111) 149.552
(210) M 96 02935
(180) 2006.09.06

(111) 149.553
(210) M 96 02949
(180) 2006.09.06

(111) 149.554
(210) M 96 03011
(180) 2006.09.13

(111) 149.555
(210) M 96 02952
(180) 2006.09.06

(111) 149.558
(210) M 96 02945
(180) 2006.09.06

(111) 149.559
(210) M 96 02939
(180) 2006.09.06

(111) 149.562
(210) M 96 02923
(180) 2006.09.05

(111) 149.612
(210) M 96 02857
(180) 2006.09.02

(111) 149.614
(210) M 96 03033
(180) 2006.09.16

(111) 149.615
(210) M 96 02860
(180) 2006.09.02

(111) 149.618
(210) M 96 03032
(180) 2006.09.16

(111) 149.619
(210) M 96 03031
(180) 2006.09.16

(111) 149.620
(210) M 96 03030
(180) 2006.09.16

(111) 149.622
(210) M 96 03044
(180) 2006.09.16

(111) 149.623
(210) M 96 02869
(180) 2006.09.03

(111) 149.626
(210) M 96 02973
(180) 2006.09.11

(111) 149.627
(210) M 96 02981
(180) 2006.09.11

(111) 149.631
(210) M 96 02930
(180) 2006.09.06

(111) 149.632
(210) M 96 03034
(180) 2006.09.16

(111) 149.633
(210) M 96 02895
(180) 2006.09.04

(111) 149.634
(210) M 96 03004
(180) 2006.09.13

(111) 149.635
(210) M 96 03006
(180) 2006.09.13

(111) 149.636
(210) M 96 03041
(180) 2006.09.16

(111) 149.639
(210) M 96 03045
(180) 2006.09.16

(111) 149.641
(210) M 96 02929
(180) 2006.09.06

(111) 149.648
(210) M 96 02946
(180) 2006.09.06

(111) 149.651
(210) M 96 03039
(180) 2006.09.16

(111) 149.653
(210) M 96 02873
(180) 2006.09.03

(111) 149.882
(210) M 96 02859
(180) 2006.09.02

(111) 150.715
(210) M 96 03147
(180) 2006.09.23

(111) 150.878
(210) M 96 03163
(180) 2006.09.25

(111) 150.880
(210) M 96 03161
(180) 2006.09.25

(111) 150.911
(210) M 96 03139
(180) 2006.09.23

(111) 150.913
(210) M 96 03173
(180) 2006.09.25

(111) 150.967
(210) M 96 03165
(180) 2006.09.25

(111) 151.244
(210) M 96 03149
(180) 2006.09.23

(111) 151.245
(210) M 96 03146
(180) 2006.09.23

(111) 151.246
(210) M 96 03143
(180) 2006.09.23

(111) 151.248
(210) M 96 03132
(180) 2006.09.23

(111) 151.255
(210) M 96 03167
(180) 2006.09.25

(111) 151.256
(210) M 96 03168
(180) 2006.09.25

(111) 151.257
(210) M 96 03171
(180) 2006.09.25

(111) 151.384
(210) M 96 03125
(180) 2006.09.20

(111) 151.386
(210) M 96 03124
(180) 2006.09.20

(111) 151.389
(210) M 96 03121
(180) 2006.09.20

(111) 151.393
(210) M 96 03123
(180) 2006.09.20

(111) 151.462
(210) M 96 03105
(180) 2006.09.19

(111) 151.502
(210) M 96 03179
(180) 2006.09.26

(111) 151.503
(210) M 96 03180
(180) 2006.09.26

(111) 151.506
(210) M 96 03181
(180) 2006.09.26

(111) 151.507
(210) M 96 03122
(180) 2006.09.20

(111) 151.513
(210) M 96 03197
(180) 2006.09.27

(111) 151.518
(210) M 96 03204
(180) 2006.09.30

(111) 151.526
(210) M 96 03202
(180) 2006.09.30

(111) 151.528
(210) M 96 03200
(180) 2006.09.30

(111) 151.565
(210) M 96 03116
(180) 2006.09.20

(111) 151.566
(210) M 96 03115
(180) 2006.09.20

(111) 151.762
(210) M 96 03155
(180) 2006.09.24

(111) 151.858
(210) M 96 03159
(180) 2006.09.24

(111) 151.878
(210) M 96 03151
(180) 2006.09.24

(111) 152.210
(210) M 96 02933
(180) 2006.09.06

(111) 152.325
(210) M 96 02853
(180) 2006.09.02

(111) 152.327
(210) M 96 02852
(180) 2006.09.02

(111) 152.328
(210) M 96 03065
(180) 2006.09.17

(111) 152.331
(210) M 96 03064
(180) 2006.09.17

(111) 152.505
(210) M 96 02975
(180) 2006.09.11

(111) 152.545
(210) M 96 03164
(180) 2006.09.25

(111) 152.577
(210) M 96 02972
(180) 2006.09.10

(111) 152.627
(210) M 96 02861
(180) 2006.09.02

(111) 152.680
(210) M 96 03080
(180) 2006.09.18

(111) 152.681
(210) M 96 03081
(180) 2006.09.18

(111) 152.683
(210) M 96 03062
(180) 2006.09.17

(111) 152.684
(210) M 96 03082
(180) 2006.09.18

(111) 152.685
(210) M 96 03083
(180) 2006.09.18

(111) 152.691
(210) M 96 03053
(180) 2006.09.16

(111) 152.693
(210) M 96 03061
(180) 2006.09.17

(111) 152.694
(210) M 96 03055
(180) 2006.09.16

(111) 152.704
(210) M 96 03049
(180) 2006.09.16

(111) 152.706
(210) M 96 03054
(180) 2006.09.16

(111) 152.708
(210) M 96 03098
(180) 2006.09.19

(111) 152.712
(210) M 96 02974
(180) 2006.09.11

(111) 152.714
(210) M 96 03002
(180) 2006.09.13

(111) 152.764
(210) M 96 03127
(180) 2006.09.20

(111) 152.901
(210) M 96 02993
(180) 2006.09.11

(111) 152.909
(210) M 96 02996
(180) 2006.09.12

(111) 152.923
(210) M 96 02902
(180) 2006.09.04

(111) 152.924
(210) M 96 02918
(180) 2006.09.05

(111) 152.974
(210) M 96 02864
(180) 2006.09.03

(111) 153.083
(210) M 96 03071
(180) 2006.09.17

(111) 153.121
(210) M 96 02856
(180) 2006.09.02

(111) 153.200
(210) M 96 02863
(180) 2006.09.03

(111) 153.224
(210) M 96 03104
(180) 2006.09.19

(111) 153.225
(210) M 96 03118
(180) 2006.09.20

(111) 153.254
(210) M 96 03111
(180) 2006.09.19

(111) 153.294
(210) M 96 03036
(180) 2006.09.16

(111) 153.296
(210) M 96 03046
(180) 2006.09.16

(111) 153.454
(210) M 96 03126
(180) 2006.09.20

(111) 153.518
(210) M 96 03191
(180) 2006.09.27

(111) 153.637
(210) M 96 03203
(180) 2006.09.30

(111) 153.646
(210) M 96 02913
(180) 2006.09.05

(111) 153.647
(210) M 96 03051
(180) 2006.09.16

(111) 153.663
(210) M 96 03166
(180) 2006.09.25

(111) 153.830
(210) M 96 03092
(180) 2006.09.19

(111) 153.867
(210) M 96 02928
(180) 2006.09.06

(111) 153.868
(210) M 96 03072
(180) 2006.09.17

(111) 154.187
(210) M 96 03014
(180) 2006.09.13

(111) 154.937
(210) M 96 02968
(180) 2006.09.10

(111) 155.133
(210) M 96 03103
(180) 2006.09.19

(111) 155.162
(210) M 96 03142
(180) 2006.09.23

(111) 155.408
(210) M 96 03074
(180) 2006.09.18

(111) 155.552
(210) M 96 02898
(180) 2006.09.04

(111) 155.553
(210) M 96 02899
(180) 2006.09.04

(111) 155.673
(210) M 96 03008
(180) 2006.09.13

(111) 156.420
(210) M 96 02941
(180) 2006.09.06

(111) 156.477
(210) M 96 02876
(180) 2006.09.03

(111) 156.478
(210) M 96 02879
(180) 2006.09.03

(111) 156.980
(210) M 96 03073
(180) 2006.09.17

(111) 157.241
(210) M 96 02877
(180) 2006.09.03

(111) 158.504
(210) M 96 03152
(180) 2006.09.24

(111) 158.557
(210) M 96 02959
(180) 2006.09.09

(111) 159.334
(210) M 96 03198
(180) 2006.09.30

(111) 159.480
(210) M 96 03075
(180) 2006.09.18

(111) 164.486
(210) M 96 02969
(180) 2006.09.10

(111) 169.207
(210) M 96 03112
(180) 2006.09.19

A rovat 179 db közlést tartalmaz.

Védjegyoltalom megszűnése lemondás miatt

(111) 126.966
(732) SOCIÉTÉ DES PRODUITS NESTLÉ S.A., Vevey (CH)
(740) Nestlé Hungária Kft., Budapest

(111) 143.960
(732) M L Laboratories plc, Liverpool (GB)
(740) ADVOPATENT Szabadalmi és Védjegy Iroda, Budapest

(111) 155.136
(111) 155.436
(732) PepsiCo,Inc.,(Észak-Karolina állam törvényei szerint működő vállalat), Purchase, New York (US)
(740) S.B.G. & K. Budapesti Nemzetközi Szabadalmi Iroda, Budapest

A rovat 4 db közlést tartalmaz.

Védjegyoltalom törlése

(111) 179.808
(732) A-VONAL BT., Miskolc (HU)
(740) Szentpéteri Zsolt szabadalmi ügyvivő, S.B.G. & K. Szabadalmi Ügyvivői Iroda, Budapest

A rovat 1 db közlést tartalmaz.

Védjegyoltalom megújítása

(111) 118.822
(732) BASF Aktiengesellschaft, Ludwigshafen am Rhein (DE)

(111) 118.831
(732) ALTANA Pharma AG, Konstanz (DE)

(111) 118.832
(732) PepsiCo, Inc., Purchase, New York (US)

(111) 118.932
(732) Pfizer Health AB, Stockholm (SE)

(111) 118.961
(732) PepsiCo, Inc., Purchase, New York (US)

(111) 119.007
(732) Del Monte Corporation (New York állam törvényei szerint működő vállalat), San Francisco, California (US)

(111) 119.091
(732) Berol Corporation, Brentwood, Tennessee (US)

(111) 119.097
(732) Energizer Limited, London (GB)

(111) 119.301
(732) KABUSHIKI KAISHA KANEBO KESHOHIN (KANEBO COSMETICS INC.), Tokyo (JP)

(111) 119.576
(732) Koninklijke Philips Electronics N.V., Eindhoven (NL)

(111) 119.597
(732) Cooper Brands, Inc. (Delaware állam törvényei szerint müködő vállalat), Houston, Texas (US)

(111) 119.685
(732) Chevron Oronite Company LLC (Delaware államban bejegyzett cég), San Francisco, California (US)

(111) 119.723
(732) Molson Canada 2005, Toronto, Ontario (CA)

(111) 119.840
(732) The Procter & Gamble Company, Cincinnati, Ohio (US)

(111) 120.067
(111) 120.069
(732) Castrol Limited, Swindon, Wiltshire (GB)

(111) 126.557
(732) Ilcsi Szépítő Füvek Biokozmetikai Kft., Budapest (HU)

(111) 126.589
(111) 126.590
(111) 126.591
(111) 126.592
(732) Borsodi Sörgyár Zrt., Bőcs (HU)

(111) 126.609
(732) Ceva Sante Animale, Libourne (FR)

(111) 126.709
(732) BASF Agrochemical Products B.V., Arnhem (NL)

(111) 126.710
(732) Lonsdale Sports Limited, Burnham (GB)

(111) 126.711
(732) ROCKWELL AUTOMATION, INC., Milwaukee, Wisconsin (US)

(111) 126.712
(732) Rockwell Automation, Inc., Milwaukee, Wisconsin (US)

(111) 126.747
(732) BP p.l.c., London (GB)

(111) 126.772
(732) DuPont Performance Elastomers L.L.C., Wilmington, Delaware (US)

(111) 126.985
(732) LEGO Juris A/S, Billund (DK)

(111) 126.993
(732) Masprodenkoh Kabushiki Kaisha, Aichi-gun, Aichi-ken (JP)

(111) 126.996
(732) McDonald's International Property Company, Ltd., Wilmington, Delaware (US)

(111) 127.368
(732) Borsodi Sörgyár Zrt., Bőcs (HU)

(111) 144.750
(732) JANET-VIKTÓRIA Illatszer és Divatcikk Kereskedelmi Bt., Budapest (HU)

(111) 144.961
(111) 144.971
(732) Bonbonetti Choco Édesipari Kft., Budapest (HU)

(111) 145.582
(111) 145.598
(111) 146.052
(732) Florin Vegyipari és Kereskedelmi Zrt., Szeged (HU)

(111) 146.235
(732) DBM Banktechnikai és Kereskedelmi Korlátolt Felelősségű Társaság, Budapest (HU)

(111) 146.923
(732) Tommy Hilfiger Licensing LLC (Delaware állam törvényei szerint működő vállalat), New York, New York (US)

(111) 147.538
(111) 147.539
(111) 147.644
(111) 147.801
(732) Rádió Juventus Műsorszolgáltató Zrt., Budapest (HU)

(111) 147.810
(732) Beregszászi Gyuláné, Budapest (HU)

(111) 149.014
(111) 149.015
(732) Smith & Wesson Corp., Springfield, Massachusetts (US)

(111) 149.508
(732) Health and Beauthy Business Media Nyomdaipari Korlátolt Felelősségű Társaság, Budapest (HU)

(111) 150.290
(111) 150.291
(732) VÁRDA-DRINK Szeszipari Zrt., Kisvárda (HU)

(111) 150.388
(732) Smith & Wesson Corp., Springfield, Massachusetts (US)

(111) 150.422
(732) New Line Productions, Inc., New York, New York (US)

(111) 150.470
(732) Kao Kabushiki Kaisha (also trading as Kao Corporation), Tokió (JP)

(111) 150.649
(732) PepsiCo, Inc., Purchase, New York (US)

(111) 150.669
(111) 150.670
(732) Consolidated Edison Company of New York, Inc., New York, New York (US)

(111) 150.671
(732) Comptoir Nouveau de la Parfumerie, Société anonyme, Párizs (FR)

(111) 150.672
(732) Consolidated Edison Company of New York, Inc., New York, New York (US)

(111) 150.766
(732) RÁBA Járműipari Holding Nyrt., Győr (HU)

(111) 150.836
(732) McDonald's International Property Company, Ltd., Wilmington, Delaware (US)

(111) 150.846
(732) Ford Motor Company (Delaware állam törvényei szerint működő vállalat), Dearborn, Michigan (US)

(111) 150.859
(732) NBA Properties, Inc., New York, New York (US)

(111) 150.938
(732) Kiturami Homsys Co., Ltd., Bucheon, Kyunggido (KR)

(111) 150.950
(732) Sanofi-Aventis, Paris (FR)

(111) 150.992
(732) The British United Provident Association Limited, London (GB)

(111) 151.049
(732) Eckes-Granini Group GmbH, Nieder-Olm (DE)

(111) 151.057
(732) BAYERISCHE MOTOREN WERKE AG, München 40 (DE)

(111) 151.080
(732) Omnicom International Holdings Inc. (Delaware állam törvényei szerint működő cég), San Francisco, California (US)

(111) 151.126
(732) Győri Keksz Kft., Győr (HU)

(111) 151.212
(732) Bornholms Konservesfabrik Holding A/S (GLOBAL FOODS A/S), Hvidovre (DK)

(111) 151.225
(732) TIMESCO Befektetési és Fejlesztési Zártkörűen Működő Részvénytársaság, Budapest (HU)

(111) 151.321
(732) Sweet Point Édesipari Zártkörűen Működő Részvénytársaság, Dunakeszi (HU)

(111) 151.351
(732) MEDIKÉMIA Ipari és Kereskedelmi Zrt., Szeged (HU)

(111) 151.570
(732) INTERNATIONAL BUSINESS MACHINES CORPORATION, Armonk, New York állam (US)

(111) 151.611
(732) MEDIKÉMIA Ipari és Kereskedelmi Zrt., Szeged (HU)

(111) 151.688
(732) Alterna Holdings Corp., (Delaware állam törvényei szerint működő vállalat), Century City, California (US)

(111) 151.777
(732) HUNGEXPO Vásár és Reklám Zrt., Budapest (HU)

(111) 151.822
(732) ISCAR LTD., Tefen (IL)

(111) 151.826
(732) SB Pharmco Puerto Rico Inc., San Juan, Puerto Rico (US)

(111) 151.833
(732) PepsiCo, Inc., (Észak-Karolina állam törvényei szerint működő vállalat), Purchase, New York (US)

(111) 151.953
(732) SB Pharmco Puerto Rico Inc., San Juan, Puerto Rico (US)

(111) 151.983
(732) Whitbread Restaurants Holding GmbH., Düsseldorf (DE)

(111) 152.130
(732) MORGAN STANLEY (Delaware állam törvényei szerint működő vállalat), New York, New York (US)

(111) 152.168
(732) Church & Dwight Co., Inc., Delaware Államban, Amerikai Egyesült Államok bej.cég, Princeton, New Jersey (US)

(111) 152.187
(732) VÁRDA-DRINK Szeszipari Zrt., Kisvárda (HU)

(111) 152.195
(732) MASSEY Ferguson Corp. (Delaware állam törvényei szerint működő cég), Duluth, Georgia (US)

(111) 152.281
(732) The Procter & Gamble Company (Ohio állam törvényei szerint működő vállalat), Cincinnati, Ohio (US)

(111) 152.356
(732) SB Pharmco Puerto Rico Inc., San Juan, Puerto Rico (US)

(111) 152.402
(732) SEGA CORPORATION, Tokyo (JP)

(111) 152.430
(732) SOLUTIA INC. (Delaware állam törvényei szerint működő vállalat), St. Louis, Missouri (US)

(111) 152.523
(732) The Sunrider Corporation d.b.a. Sunrider International, Torrance, Kalifornia (US)

(111) 152.603
(732) Hayat Kimya Sanayi Anonim, Istanbul (TR)

(111) 152.729
(732) Telefonaktiebolaget L M Ericsson, Stockholm (SE)

(111) 152.787
(732) BAYERISCHE MOTOREN WERKE AG, München 40 (DE)

(111) 152.789
(732) Sheraldo Ventures Ltd., Nicosia (CY)

(111) 152.836
(111) 152.837
(732) TIMESCO Befektetési és Fejlesztési Zártkörűen Működő Részvénytársaság, Budapest (HU)

(111) 152.994
(732) Ciba Specialty Chemicals Water Treatments Limited, Bradford West Yorkshire (GB)

(111) 153.013
(111) 153.024
(111) 153.025
(111) 153.027
(111) 153.030
(111) 153.031
(111) 153.033
(732) Hearst Communications, Inc. (Delaware állam törvényei szerint működő vállalat), New York, New York (US)

(111) 153.040
(732) Cable & Wireless Plc, London (GB)

(111) 153.050
(732) EURO-ELZETT Zárgyártó és Kereskedelmi Kft., Sopron (HU)

(111) 153.080
(732) MASCO Biztonságtechnikai és Nyílászáró Automatizálási Kereskedelmi Korlátolt Felelősségű Társaság, Budapest (HU)

(111) 153.130
(732) PepsiCo, Inc., (Észak Karolina állam törvényei szerint működő vállalat), Purchase, New York (US)

(111) 153.133
(111) 153.134
(111) 153.139
(732) The Procter & Gamble Company (Ohio állam törvényei szerint működő vállalat), Cincinnati, Ohio (US)

(111) 153.164
(732) In Salah Gas Limited, St. Helier, Jersey (GB)

(111) 153.415
(732) PODRAVKA Prehrambena industrija d.d., KOPRIVNICA (HR)

(111) 153.449
(732) Cable & Wireless Plc, London (GB)

(111) 153.464
(732) Textron Innovations Inc., Providence, Rhode Island (US)

(111) 153.501
(732) MULTICENTER Ipari és Kereskedelmi Kft., Budapest (HU)

(111) 153.711
(732) BONGRAIN S.A. (a French société anonyme), Viroflay (FR)

(111) 153.718
(732) PepsiCo, Inc. (Észak-Karolina állam törvényei szerint működő vállalat), Purchase, New York (US)

(111) 153.823
(732) EURO-ELZETT Zárgyártó és Kereskedelmi Kft., Sopron (HU)

(111) 153.855
(732) PROFI Magyarország Zrt., Budapest (HU)

(111) 153.953
(732) Eroglu Giyim Sanayi ve Ticaret Anonim Sirketi, Avcilar-Instanbul (TR)

(111) 154.007
(732) Scapa Group Plc., Blackburn, Lancashire (GB)

(111) 154.013
(732) Esprit International (California állam törvényei szerint működő vállalat), New York, New York (US)

(111) 154.066
(732) PODRAVKA prehrambena industrija d.d., Koprivnica (HR)

(111) 154.082
(732) Oy Hartwall Ab, Helsinki (FI)

(111) 154.233
(732) McLaren Racing Ltd., Woking, Surrey (GB)

(111) 154.236
(732) HYUNDAI MOTOR COMPANY, Szöul (KR)

(111) 154.277
(732) Cadbury Limited, Birmingham (GB)

(111) 154.345
(732) Cadbury Ireland Ltd., Coolock, Dublin 5 (IE)

(111) 154.398
(732) Consolidated Edison Company of New York, Inc., New York, New York (US)

(111) 154.399
(111) 154.425
(732) PROFI Magyarország Zrt., Budapest (HU)

(111) 154.463
(732) Church & Dwight Virginia Co., Inc. (Delaware államban bejegyzett cég), Colonial Heights, Virginia (US)

(111) 154.464
(111) 154.465
(732) Borsodi Sörgyár Zrt., Bőcs (HU)

(111) 154.499
(732) BONGRAIN S.A. (a French société anonyme), Viroflay (FR)

(111) 154.516
(732) CLT-UFA, Luxembourg (LU)

(111) 154.553
(732) Intel Corporation, Santa Clara, Kalifornia (US)

(111) 154.740
(732) Imperial Tobacco Magyarország Kft., Debrecen (HU)

(111) 154.876
(732) Baló Júlia, Budapest (HU)

(111) 154.880
(732) NV Masterfoods SA, St. Stevens Woluwe (BE)

(111) 154.940
(732) Compagnie Gervais Danone S.A., Paris (FR)

(111) 155.268
(732) Z&U Spirituosen Marketing GmbH, Vienna (AT)

(111) 155.334
(732) Suzuki Motor Corporation, Hamamatsu-shi, Shizuoka-ken (JP)

(111) 155.389
(732) Mobil Expo Kft., Győr (HU)

(111) 155.403
(111) 155.404
(732) INTEL CORPORATION, Santa Clara, Kalifornia (US)

(111) 155.532
(732) FERROSAN A/S, Soborg (DK)

(111) 155.581
(732) TIMESCO Befektetési és Fejlesztési Zártkörűen Működő Részvénytársaság, Budapest (HU)

(111) 155.636
(732) Cardinal Health 303, Inc., San Diego, California (US)

(111) 155.665
(732) VASAS Sport Club, Budapest (HU)

(111) 155.733
(732) Borsodi Sörgyár Zrt., Bőcs (HU)

(111) 156.160
(732) E.ON Közép-dunántúli Gázszolgáltató Zártkörűen Működő Részvénytársaság, Nagykanizsa (HU)

(111) 156.176
(111) 156.177
(732) BONGRAIN S.A. (a French société anonyme), Viroflay (FR)

(111) 156.229
(732) I.M. GROUP LIMITED, West Bromwich, West Midlands (GB)

(111) 157.010
(732) Aventis Inc. (Pennsylvania állam törvényei szerint bejegyzett cég), Greenville, Delaware (US)

(111) 157.014
(732) BAT Pécsi Dohánygyár Kft., Budaörs (HU)

(111) 160.947
(732) Hemotrade Kereskedelmi Termeltető és Szolgáltató Kft., Kaposvár (HU)

(111) 160.961
(732) Church & Dwight Co., Inc., Delaware Államban, Amerikai Egyesült Államok bej.cég, Princeton, New Jersey (US)

(111) 161.577
(732) Nomura Asset Management UK Limited, London (GB)

(111) 162.172
(732) Cable & Wireless Plc, London (GB)

(111) 165.907
(732) Textron Innovations Inc., Providence, Rhode Island (US)

A rovat 164 db közlést tartalmaz.

Vegyes védjegyközlemények

Jogutódlás

(111) 118.362
(732) Vestel Dis Ticaret A.S., Manisa (TR)

(111) 118.835
(732) TAC Products Limited, Slough,Berkshire (GB)

(111) 122.594
(732) TIMESCO Befektetési és Fejlesztési Zártkörűen Működő Részvénytársaság, Budapest (HU)

(111) 126.107
(732) Novartis AG, Basel (CH)

(111) 126.711
(111) 126.712
(732) Rockwell Automation, Inc., Milwaukee, Wisconsin (US)

(111) 128.175
(111) 128.176
(111) 128.203
(732) HUNTSMAN INTERNATIONAL LLC, Salt Lake City, Utah (US)

(111) 128.357
(111) 128.358
(111) 128.652
(732) TIMESCO Befektetési és Fejlesztési Zártkörűen Működő Részvénytársaság, Budapest (HU)

(111) 129.033
(732) HBI Branded Apparel Enterprises, LLC (Delaware állam törvényei szerint működő vállalat), Winston-Salem, North Carolina (US)

(111) 129.939
(111) 131.912
(732) HBI Branded Apparel Limited, Inc. (Delaware állam törvényei szerint működő vállalat), Winston-Salem, North Carolina (US)

(111) 131.914
(732) HBI Branded Apparel Enterprises, LLC (Delaware állam törvényei szerint működő vállalat), Winston-Salem, North Carolina (US)

(111) 134.297
(732) Perfetti Van Melle S.p.A., Lainate (Milano) (IT)

(111) 134.615
(111) 135.983
(732) HBI Branded Apparel Enterprises, LLC (Delaware állam törvényei szerint működő vállalat), Winston-Salem, North Carolina (US)

(111) 140.842
(732) Husqvarna AB, 82 Huskvarna (SE)

(111) 144.144
(732) ILZER Italgyártó Zrt., Monor (HU)

(111) 144.931
(732) NANJING AUTOMOBILE (GROUP) CORPORATION, Nanjing (CN)

(111) 145.956
(732) Pfizer Consumer Healthcare Health AB, Stockholm (SE)

(111) 147.295
(732) NANJING AUTOMOBILE (GROUP) CORPORATION, Nanjing (CN)

(111) 147.538
(111) 147.539
(111) 147.644
(111) 147.801
(732) Rádió Juventus Műsorszolgáltató Zrt., Budapest (HU)

(111) 150.927
(732) HBI Branded Apparel Limited, Inc. (Delaware állam törvényei szerint működő vállalat), Winston-Salem, North Carolina (US)

(111) 151.225
(732) TIMESCO Befektetési és Fejlesztési Zártkörűen Működő Részvénytársaság, Budapest (HU)

(111) 151.321
(732) Sweet Point Édesipari Zártkörűen Működő Részvénytársaság, Dunakeszi (HU)

(111) 151.547
(732) Hayward Pool Cleaners Corp. (New Jersey törvényei szerint működő vállalat), Elizabeth, New Jersey (US)

(111) 152.101
(111) 152.102
(732) HUNTSMAN INTERNATIONAL LLC, Salt Lake City, Utah (US)

(111) 152.396
(732) ConocoPhillips Company, Houston, Texas (US)

(111) 152.616
(732) Újpesti Gépelemgyár Hidraulikus Kft., Budapest (HU)

(111) 152.836
(111) 152.837
(732) TIMESCO Befektetési és Fejlesztési Zártkörűen Működő Részvénytársaság, Budapest (HU)

(111) 153.080
(732) MASCO Biztonságtechnikai és Nyílászáró Automatizálási Kereskedelmi Korlátolt Felelősségű Társaság, Budapest (HU)

(111) 154.470
(732) ILZER Italgyártó Zrt., Monor (HU)

(111) 154.679
(111) 154.759
(732) LW-TRADE KFT., Budapest (HU)

(111) 154.785
(732) Sweet Point Édesipari Zártkörűen Működő Részvénytársaság, Dunakeszi (HU)

(111) 155.383
(732) Saliber Kft., Keszthely (HU)

(111) 155.389
(732) Mobil Expo Kft., Győr (HU)

(111) 155.581
(732) TIMESCO Befektetési és Fejlesztési Zártkörűen Működő Részvénytársaság, Budapest (HU)

(111) 156.374
(732) Shokk.hu Kft., Budapest (HU)

(111) 158.391
(732) TIMESCO Befektetési és Fejlesztési Zártkörűen Működő Részvénytársaság, Budapest (HU)

(111) 158.438
(111) 158.447
(732) ILZER Italgyártó Zrt., Monor (HU)

(111) 159.092
(732) Perfetti Van Melle S.p.A., Lainate (Milano) (IT)

(111) 159.625
(732) VRG Linhas Aéreas S.A., Setor de Carga O (BR)

(111) 159.790
(732) SZENTKIRÁLYI ÁSVÁNYVÍZ Termelő és Forgalmazó Kft., Budapest (HU)

(111) 160.342
(732) Dr. Bata Magyar-Kanadai Biotechnológiai Kutató Fejlesztő Zrt., Ócsa (HU)

(111) 160.962
(732) SZENTKIRÁLYI ÁSVÁNYVÍZ Termelő és Forgalmazó Kft., Budapest (HU)

(111) 163.661
(732) ANDA Kereskedelmi Kft., Barcs (HU)

(111) 166.302
(111) 166.679
(732) CIT Group Inc., Livingston, New Jersey (US)

(111) 166.734
(732) ILZER Italgyártó Zrt., Monor (HU)

(111) 168.192
(111) 168.193
(732) TIMESCO Befektetési és Fejlesztési Zártkörűen Működő Részvénytársaság, Budapest (HU)

(111) 168.343
(732) Vér József, Budapest (HU)

(111) 168.811
(732) TIMESCO Befektetési és Fejlesztési Zártkörűen Működő Részvénytársaság, Budapest (HU)

(111) 170.388
(732) CHEMOR Kutató, Fejlesztő és Kereskedő Kft., Törökbálint (HU)

(111) 170.759
(732) ILZER Italgyártó Zrt., Monor (HU)

(111) 172.041
(732) TIMESCO Befektetési és Fejlesztési Zártkörűen Működő Részvénytársaság, Budapest (HU)

(111) 172.160
(732) SC Astese Production S.r.l., Bucharest (RO)

(111) 172.237
(732) TIMESCO Befektetési és Fejlesztési Zártkörűen Működő Részvénytársaság, Budapest (HU)

(111) 172.706
(111) 172.708
(111) 172.884
(111) 172.885
(111) 173.150
(732) ILZER Italgyártó Zrt., Monor (HU)

(111) 173.227
(732) Li Li, Budapest (HU)

(111) 175.022
(732) DB-CENTER Kft., Budapest (HU)

(111) 177.126
(732) Vér József, Budapest (HU)

(111) 177.411
(732) SZENTKIRÁLYI ÁSVÁNYVÍZ Termelő és Forgalmazó Kft., Budapest (HU)

(111) 177.726
(111) 179.055
(732) ILZER Italgyártó Zrt., Monor (HU)

(111) 181.384
(732) Barnes Group Switzerland GmbH, Teufen (CH)

(111) 181.699
(111) 182.170
(732) ILZER Italgyártó Zrt., Monor (HU)

(111) 182.976
(732) Vet-Med-Labor Kft., Budapest (HU)

(111) 183.499
(732) LILY OF THE DESERT, Denton, Texas (US)

(111) 184.284
(732) Freee Impressum Kft., Budapest (HU)

(111) 184.639
(732) ILZER Italgyártó Zrt., Monor (HU)

(111) 184.822
(732) Pannon Készház Kft., Pécs (HU)

(111) 184.996
(732) ILZER Italgyártó Zrt., Monor (HU)

(111) 185.896
(732) IB-Disztribúció Kft., Budapest (HU)

(111) 185.934
(732) Alföldi Tej Értékesítő és Beszerző Korlátolt Felelősségű Társaság, Debrecen (HU)

(111) 186.013
(111) 186.014
(732) ILZER Italgyártó Zrt., Monor (HU)

(111) 186.041
(732) TEVA Pharmaceutical Industries Ltd., Jeruzsálem (IL)

(111) 186.401
(732) Alföldi Tej Értékesítő és Beszerző Korlátolt Felelősségű Társaság, Debrecen (HU)

(111) 187.213
(732) ILZER Italgyártó Zrt., Monor (HU)

(111) 187.265
(732) Philip Morris Products S.A., Neuchâtel (CH)

(111) 187.333
(732) Bábolna Élelmiszeripari Kft., Orosháza (HU)

(111) 187.486
(732) Zoknitex Kereskedelmi és Szolgáltató Korlátolt Felelősségű Társaság, Budapest (HU)

(111) 188.216
(732) LUNÁR Kereskedelmi Kft., Budapest (HU)

(111) 188.507
(732) TGIF Kft., Egerszalók (HU)

A rovat 100 db közlést tartalmaz.

Képviseleti megbízás

(111) 126.589
(111) 126.590
(111) 126.591
(111) 126.592

(111) 127.368
(732) Borsodi Sörgyár Zrt., Bőcs (HU)
(740) DANUBIA Szabadalmi és Védjegy Iroda Kft., Budapest

(111) 131.457
(732) Danubius Rádió Műsorszolgáltató Zártkörűen Működő Részvénytársaság, Budapest (HU)
(740) Dr. Zsédely Ügyvédi Iroda, Budapest

(111) 140.905
(111) 140.963
(732) VÁRDA-DRINK Szeszipari Zrt., Kisvárda (HU)
(740) Várnai Anikó, INTERINNO Szabadalmi Iroda, Budapest

(111) 142.725
(732) Hoteles Camino Real, S.A. de C.V., Mexico City (MX)
(740) dr. Kovári Zoltán szabadalmi ügyvivő, ADVOPATENT Szabadalmi és Védjegy Iroda, Budapest

(111) 143.960
(732) M L Laboratories plc, Liverpool (GB)
(740) ADVOPATENT Szabadalmi és Védjegy Iroda, Budapest

(111) 149.508
(732) Health and Beauthy Business Media Nyomdaipari Korlátolt Felelősségű Társaság, Budapest (HU)
(740) dr. Mucsányi Zoltán ügyvéd, Mucsányi Ügyvédi Iroda, Nagykovácsi

(111) 150.950
(732) Sanofi-Aventis, Paris (FR)
(740) dr. Sasvári Gabriella, S.B.G. & K Budapesti Nemzetközi Szabadalmi Iroda, Budapest

(111) 151.001
(732) Dreher Sörgyárak Zártkörűen Működő Részvénytársaság, Budapest (HU)
(740) dr. Aradszky Zsolt, Aradszky és Képes Ügyvédi Iroda, Budapest

(111) 151.049
(732) Eckes-Granini Group GmbH, Nieder-Olm (DE)
(740) DANUBIA Szabadalmi és Védjegy Iroda Kft., Budapest

(111) 151.688
(732) Alterna Holdings Corp., (Delaware állam törvényei szerint működő vállalat), Century City, California (US)
(740) DANUBIA Szabadalmi és Védjegy Iroda Kft., Budapest

(111) 151.826
(111) 151.953
(732) SB Pharmco Puerto Rico Inc., San Juan, Puerto Rico (US)
(740) DANUBIA Szabadalmi és Védjegy Iroda Kft., Budapest

(111) 152.994
(732) Ciba Specialty Chemicals Water Treatments Limited, Bradford West Yorkshire (GB)
(740) Danubia Szabadalmi és Védjegy Iroda Kft., dr. Szigeti Éva, Budapest

(111) 153.013
(111) 153.024
(111) 153.025
(111) 153.027
(111) 153.030

(111) 153.031
(111) 153.033
(732) Hearst Communications, Inc. (Delaware állam törvényei szerint működő vállalat), New York, New York (US)
(740) DANUBIA Szabadalmi és Védjegy Iroda Kft., Budapest

(111) 153.415
(732) PODRAVKA Prehrambena industrija d.d., KOPRIVNICA (HR)
(740) ifj. Szentpéteri Ádám szabadalmi ügyvivő, S.B.G. & K. Szabadalmi és Ügyvédi Irodák, Budapest

(111) 153.501
(732) MULTICENTER Ipari és Kereskedelmi Kft., Budapest (HU)
(740) dr. Knerli Viktor, Dr. Knerli Viktor Ügyvédi Iroda, Budapest

(111) 154.066
(732) PODRAVKA prehrambena industrija d.d., Koprivnica (HR)
(740) ifj. Szentpéteri Ádám szabadalmi ügyvivő, S.B.G. & K. Szabadalmi és Ügyvédi Irodák, Budapest

(111) 154.464
(111) 154.465
(111) 155.733
(732) Borsodi Sörgyár Zrt., Bőcs (HU)
(740) DANUBIA Szabadalmi és Védjegy Iroda Kft., Budapest

(111) 156.229
(732) I.M. GROUP LIMITED, West Bromwich, West Midlands (GB)
(740) S.B.G.& K. Szabadalmi és Ügyvédi Irodák, dr. Sasvári Gabriella, Budapest

(111) 159.189
(732) Danubius Rádió Műsorszolgáltató Zártkörűen Működő Részvénytársaság, Budapest (HU)
(740) Dr. Zsédely Ügyvédi Iroda, Budapest

(111) 162.194
(732) Dreher Sörgyárak Zártkörűen Működő Részvénytársaság, Budapest (HU)
(740) dr. Aradszky Zsolt, Aradszky és Képes Ügyvédi Iroda, Budapest

(111) 162.367
(111) 162.999
(111) 163.743
(111) 166.879
(732) SB Pharmco Puerto Rico Inc., San Juan, Puerto Rico (US)
(740) DANUBIA Szabadalmi és Védjegy Iroda Kft., Budapest

(111) 167.567
(732) Danubius Rádió Műsorszolgáltató Zártkörűen Működő Részvénytársaság, Budapest (HU)
(740) Dr. Zsédely Ügyvédi Iroda, Budapest

(111) 168.845
(732) SB Pharmco Puerto Rico Inc., San Juan, Puerto Rico (US)
(740) DANUBIA Szabadalmi és Védjegy Iroda Kft., Budapest

(111) 169.107
(111) 170.422
(732) Danubius Rádió Műsorszolgáltató Zártkörűen Működő Részvénytársaság, Budapest (HU)
(740) Dr. Zsédely Ügyvédi Iroda, Budapest

(111) 173.519
(111) 173.632
(111) 174.773
(111) 174.791
(111) 178.405
(111) 178.406
(111) 178.640
(732) SB Pharmco Puerto Rico Inc., San Juan, Puerto Rico (US)
(740) DANUBIA Szabadalmi és Védjegy Iroda Kft., Budapest

(111) 179.267
(111) 181.129
(732) Danubius Kereskedőház Vagyonkezelő Rt., Budapest (HU)
(740) Dr. Zsédely Ügyvédi Iroda, Budapest

(111) 187.368
(732) Eckes-Granini Group GmbH, Nieder-Olm (DE)
(740) DANUBIA Szabadalmi és Védjegy Iroda Kft., Budapest

(111) 188.676
(111) 188.685
(732) Danubius Rádió Műsorszolgáltató Zártkörűen Működő Részvénytársaság, Budapest (HU)
(740) Dr. Zsédely Ügyvédi Iroda, Budapest

(111) 188.750
(732) Benei és Társa Ostyasütő és Édesipari Termékeket Készítő és Forgalmazó Korlátolt Felelősségű Társaság 50%, Budakeszi (HU); Benei László 25%, Budapest (HU); Benei Lászlóné 25%, Budapest (HU)
(740) Benei Lászlóné, Budapest

A rovat 55 db közlést tartalmaz.

Képviselet megszűnése

(111) 117.842
(111) 117.843
(111) 119.043
(111) 119.236
(111) 119.238
(111) 119.239
(111) 119.240
(111) 119.677
(111) 126.569
(732) TEVA Gyógyszergyár Zrt., Debrecen (HU)

(111) 131.457
(732) Danubius Rádió Műsorszolgáltató Zártkörűen Működő Részvénytársaság, Budapest (HU)

(111) 138.671
(732) Starbucks Corporation d/b/a Starbucks Coffee Company, Seattle, Washington (US)

(111) 142.725
(732) Hoteles Camino Real, S.A. de C.V., Mexico City (MX)

(111) 143.960
(732) M L Laboratories plc, Liverpool (GB)

(111) 145.338
(111) 150.013
(111) 150.021
(732) Starbucks Corporation d/b/a Starbucks Coffee Company, Seattle, Washington (US)

(111) 150.950
(732) Sanofi-Aventis, Paris (FR)

(111) 151.049
(732) Eckes-Granini Group GmbH, Nieder-Olm (DE)

(111) 151.688
(732) Alterna Holdings Corp., (Delaware állam törvényei szerint működő vállalat), Century City, California (US)

(111) 151.826
(111) 151.953
(732) SB Pharmco Puerto Rico Inc., San Juan, Puerto Rico (US)

(111) 152.994
(732) Ciba Specialty Chemicals Water Treatments Limited, Bradford West Yorkshire (GB)

(111) 153.013
(111) 153.024
(111) 153.025
(111) 153.027
(111) 153.030
(111) 153.031
(111) 153.033
(732) Hearst Communications, Inc. (Delaware állam törvényei szerint működő vállalat), New York, New York (US)

(111) 153.415
(732) PODRAVKA Prehrambena industrija d.d., KOPRIVNICA (HR)

(111) 153.501
(732) MULTICENTER Ipari és Kereskedelmi Kft., Budapest (HU)

(111) 153.822
(732) Regálé Klímatechnikai Kereskedelmi, Műszaki, Gazdasági Szolgáltató Kft., Budapest (HU)

(111) 154.066
(732) PODRAVKA prehrambena industrija d.d., Koprivnica (HR)

(111) 156.229
(732) I.M. GROUP LIMITED, West Bromwich, West Midlands (GB)

(111) 159.189
(732) Danubius Rádió Műsorszolgáltató Zártkörűen Működő Részvénytársaság, Budapest (HU)

(111) 162.194
(732) Dreher Sörgyárak Zártkörűen Működő Részvénytársaság, Budapest (HU)

(111) 162.367
(111) 162.999
(111) 163.743
(111) 166.879
(732) SB Pharmco Puerto Rico Inc., San Juan, Puerto Rico (US)

(111) 167.567
(732) Danubius Rádió Műsorszolgáltató Zártkörűen Működő Részvénytársaság, Budapest (HU)

(111) 168.845
(732) SB Pharmco Puerto Rico Inc., San Juan, Puerto Rico (US)

(111) 169.107
(111) 170.422
(732) Danubius Rádió Műsorszolgáltató Zártkörűen Működő Részvénytársaság, Budapest (HU)

(111) 172.049
(111) 172.058
(732) Starbucks Corporation d/b/a Starbucks Coffee Company, Seattle, Washington (US)

(111) 173.519
(111) 173.632
(111) 174.773
(111) 174.791
(732) SB Pharmco Puerto Rico Inc., San Juan, Puerto Rico (US)

(111) 174.945
(111) 175.694
(111) 176.162
(111) 176.184
(111) 176.193
(111) 176.861
(732) Starbucks Corporation d/b/a Starbucks Coffee Company, Seattle, Washington (US)

(111) 178.405
(111) 178.406
(111) 178.640
(732) SB Pharmco Puerto Rico Inc., San Juan, Puerto Rico (US)

(111) 179.267
(732) Danubius Kereskedőház Vagyonkezelő Rt., Budapest (HU)

(111) 180.475
(732) Starbucks Corporation d/b/a Starbucks Coffee Company, Seattle, Washington (US)

(111) 181.129
(732) Danubius Kereskedőház Vagyonkezelő Rt., Budapest (HU)

(111) 186.802
(732) Nikolicza, Dorottya, Prága (CZ)

(111) 187.368
(732) Eckes-Granini Group GmbH, Nieder-Olm (DE)

(111) 188.676
(111) 188.685
(732) Danubius Rádió Műsorszolgáltató Zártkörűen Működő Részvénytársaság, Budapest (HU)

A rovat 66 db közlést tartalmaz.

Név-, illetve címváltozás

(111) 118.835
(732) TAC Products Limited, Slough,Berkshire (GB)

(111) 118.939
(732) EGIS Gyógyszergyár Nyrt., Budapest (HU)

(111) 119.007
(732) Del Monte Corporation (New York állam törvényei szerint működő vállalat), San Francisco, California (US)

(111) 119.825
(732) Deloro Stellite Holdings Corporation, Fenton, Missouri (US)

(111) 127.379
(732) VÁRDA-DRINK Szeszipari Zrt., Kisvárda (HU)

(111) 131.457
(732) Danubius Rádió Műsorszolgáltató Zártkörűen Működő Részvénytársaság, Budapest (HU)

(111) 135.110
(732) CSL Behring L.L.C., King of Prussia, PA 19406-1310 (US)

(111) 140.905
(111) 140.963
(111) 142.306
(732) VÁRDA-DRINK Szeszipari Zrt., Kisvárda (HU)

(111) 144.750
(732) JANET-VIKTÓRIA Illatszer és Divatcikk Kereskedelmi Bt., Budapest (HU)

(111) 145.582
(111) 145.598
(111) 146.052
(732) Florin Vegyipari és Kereskedelmi Zrt., Szeged (HU)

(111) 146.235
(732) DBM Banktechnikai és Kereskedelmi Korlátolt Felelősségű Társaság, Budapest (HU)

(111) 147.555
(111) 147.973
(111) 148.729
(732) VÁRDA-DRINK Szeszipari Zrt., Kisvárda (HU)

(111) 149.508
(732) Health and Beauthy Business Media Nyomdaipari Korlátolt Felelősségű Társaság, Budapest (HU)

(111) 150.290
(111) 150.291
(732) VÁRDA-DRINK Szeszipari Zrt., Kisvárda (HU)

(111) 150.469
(732) Backaldrin Österreich GmbH, Bécs (AT)

(111) 150.950
(732) Sanofi-Aventis, Paris (FR)

(111) 151.049
(732) Eckes-Granini Group GmbH, Nieder-Olm (DE)

(111) 151.080
(732) Omnicom International Holdings Inc. (Delaware állam törvényei szerint működő cég), San Francisco, California (US)

(111) 151.547
(732) Hayward Pool Cleaners Corp. (New Jersey törvényei szerint működő vállalat), Elizabeth, New Jersey (US)

(111) 151.688
(732) Alterna Holdings Corp., (Delaware állam törvényei szerint működő vállalat), Century City, California (US)

(111) 151.826
(111) 151.953
(732) SB Pharmco Puerto Rico Inc., San Juan, Puerto Rico (US)

(111) 151.982
(732) SAMSUNG ELECTRONICS CO., LTD., Suwon-si, Gyeonggi-do (KR)

(111) 152.187
(732) VÁRDA-DRINK Szeszipari Zrt., Kisvárda (HU)

(111) 152.356
(732) SB Pharmco Puerto Rico Inc., San Juan, Puerto Rico (US)

(111) 152.603
(732) Hayat Kimya Sanayi Anonim, Istanbul (TR)

(111) 153.415
(732) PODRAVKA Prehrambena industrija d.d., KOPRIVNICA (HR)

(111) 156.160
(732) E.ON Közép-dunántúli Gázszolgáltató Zártkörűen Működő Részvénytársaság, Nagykanizsa (HU)

(111) 157.014
(732) BAT Pécsi Dohánygyár Kft., Budaörs (HU)

(111) 157.783
(111) 158.650
(732) VÁRDA-DRINK Szeszipari Zrt., Kisvárda (HU)

(111) 158.815
(732) WYETH, Madison, New Jersey (US)

(111) 159.189
(732) Danubius Rádió Műsorszolgáltató Zártkörűen Működő Részvénytársaság, Budapest (HU)

(111) 162.277
(732) VÁRDA-DRINK Szeszipari Zrt., Kisvárda (HU)

(111) 162.367
(732) SB Pharmco Puerto Rico Inc., San Juan, Puerto Rico (US)

(111) 162.461
(732) VÁRDA-DRINK Szeszipari Zrt., Kisvárda (HU)

(111) 162.656
(732) Dako Denmark A/S, Glostrup (DK)

(111) 162.999
(111) 163.743
(732) SB Pharmco Puerto Rico Inc., San Juan, Puerto Rico (US)

(111) 164.961
(732) WYETH, Madison, New Jersey (US)

(111) 166.879
(732) SB Pharmco Puerto Rico Inc., San Juan, Puerto Rico (US)

(111) 167.567
(732) Danubius Rádió Műsorszolgáltató Zártkörűen Működő Részvénytársaság, Budapest (HU)

(111) 168.845
(732) SB Pharmco Puerto Rico Inc., San Juan, Puerto Rico (US)

(111) 169.107
(111) 170.422
(732) Danubius Rádió Műsorszolgáltató Zártkörűen Működő Részvénytársaság, Budapest (HU)

(111) 173.195
(111) 173.196
(111) 173.197
(111) 173.198
(732) Zwack Unicum Nyrt., Budapest (HU)

(111) 173.519
(732) SB Pharmco Puerto Rico Inc., San Juan, Puerto Rico (US)

(111) 173.609
(732) Zwack Unicum Nyrt., Budapest (HU)

(111) 173.632
(732) SB Pharmco Puerto Rico Inc., San Juan, Puerto Rico (US)

(111) 173.815
(111) 173.888
(111) 173.897
(111) 174.336
(111) 174.559
(732) Zwack Unicum Nyrt., Budapest (HU)

(111) 174.773
(111) 174.791
(732) SB Pharmco Puerto Rico Inc., San Juan, Puerto Rico (US)

(111) 175.176
(111) 175.186
(732) Zwack Unicum Nyrt., Budapest (HU)

(111) 175.430
(732) Herendi Porcelánmanufaktúra Rt., Herend (HU);
Tokaj Kereskedőház Rt., Sátoraljaújhely (HU);
PICK SZEGED Szalámigyár és Húsüzem Zrt., Szeged (HU);
Zwack Unicum Nyrt., Budapest (HU)

(111) 175.486
(111) 175.540
(732) Zwack Unicum Nyrt., Budapest (HU)

(111) 176.292
(732) VÁRDA-DRINK Szeszipari Zrt., Kisvárda (HU)

(111) 177.081
(732) Zwack Unicum Nyrt., Budapest (HU)

(111) 178.405
(111) 178.406
(111) 178.640
(732) SB Pharmco Puerto Rico Inc., San Juan, Puerto Rico (US)

(111) 181.777
(732) Balogh Béla, Budapest (HU)

(111) 186.510
(732) VÁRDA-DRINK Szeszipari Zrt., Kisvárda (HU)

(111) 187.368
(732) Eckes-Granini Group GmbH, Nieder-Olm (DE)

(111) 188.676
(111) 188.685
(732) Danubius Rádió Műsorszolgáltató Zártkörűen Működő Részvénytársaság, Budapest (HU)

A rovat 81 db közlést tartalmaz.

NEMZETKÖZI VÉDJEGYKÖZLEMÉNYEK

Védjegybejelentések meghirdetése

(111) 622.218
(541) HAZEMAG
(511) 7, 9, 11
(580) 2006.12.28.
(450) GAZ 50/2006

---

(111) 903.959
(546)

(511) 3, 20–21, 24–25, 27
(580) 2006.12.07.
(450) GAZ 47/2006

---

(111) 904.000
(541) RUSSKOE ZOLOTO.
(511) 33
(580) 2006.12.07.
(450) GAZ 47/2006

---

(111) 904.012
(541) ODKOLEK TOAST TIP
(511) 5, 16, 30
(580) 2006.12.07.
(450) GAZ 47/2006

---

(111) 904.013
(546)

(511) 14, 35, 42
(580) 2006.12.07.
(450) GAZ 47/2006

---

(111) 904.107
(546)

(511) 25, 35, 41
(580) 2006.12.07.
(450) GAZ 47/2006

---

(111) 648.590
(546)

(511) 16, 28, 35, 37, 41–42
(580) 2006.12.07.
(450) GAZ 47/2006

---

(111) 812.422
(546)

(511) 30
(580) 2006.12.07.
(450) GAZ 47/2006

---

(111) 839.992
(541) LIFTONIN
(511) 3, 5
(580) 2006.12.07.
(450) GAZ 47/2006

---

(111) 851.113
(546)

(511) 5, 29–30, 32
(580) 2006.12.07.
(450) GAZ 47/2006

---

(111) 870.076
(546)

(511) 6, 22, 24, 35, 37, 43
(580) 2006.12.07.
(450) GAZ 47/2006

---

(111) 903.904
(546)

(511) 1, 35
(580) 2006.12.07.
(450) GAZ 47/2006

---

(111) 903.911
(546)

(511) 3
(580) 2006.12.07.
(450) GAZ 47/2006

---

(111) 903.927
(541) VOYA
(511) 30
(580) 2006.12.07.
(450) GAZ 47/2006

(111) 904.130
(541) EDEN
(511) 6, 9, 11
(580) 2006.12.07.
(450) GAZ 47/2006

(111) 904.163
(546)

(511) 6, 19–20, 24
(580) 2006.12.07.
(450) GAZ 47/2006

(111) 904.169
(546)

(511) 5
(580) 2006.12.07.
(450) GAZ 47/2006

(111) 904.172
(541) Magenta
(511) 9, 16, 35–36, 38, 41–42
(580) 2006.12.07.
(450) GAZ 47/2006

(111) 904.176
(546)

(511) 35, 38, 41–42
(580) 2006.12.07.
(450) GAZ 47/2006

(111) 904.210
(541) GOT2B GLUED
(511) 3
(580) 2006.12.07.
(450) GAZ 47/2006

(111) 904.211
(541) GOT2B SPARKLING
(511) 3
(580) 2006.12.07.
(450) GAZ 47/2006

(111) 904.262
(546)

(511) 7, 11
(580) 2006.12.07.
(450) GAZ 47/2006

(111) 904.282
(541) UPS WORLDWIDE SAVER
(511) 39
(580) 2006.12.07.
(450) GAZ 47/2006

(111) 904.310
(546)

(511) 9
(580) 2006.12.07.
(450) GAZ 47/2006

(111) 904.313
(546)

(511) 7
(580) 2006.12.07.
(450) GAZ 47/2006

(111) 904.332
(541) Servotwin
(511) 7, 9, 12
(580) 2006.12.07.
(450) GAZ 47/2006

(111) 904.343
(546)

(511) 5, 29–30
(580) 2006.12.07.
(450) GAZ 47/2006

(111) 904.351
(546)

(511) 5, 29–30
(580) 2006.12.07.
(450) GAZ 47/2006

(111) 904.398
(546)

(511) 25
(580) 2006.12.07.
(450) GAZ 47/2006

---

(111) 904.417
(541) PRANA
(511) 25
(580) 2006.12.07.
(450) GAZ 47/2006

---

(111) 904.426
(541) BIOFINESSE
(511) 29–31
(580) 2006.12.07.
(450) GAZ 47/2006

---

(111) 904.429
(546)

(511) 5, 10
(580) 2006.12.07.
(450) GAZ 47/2006

---

(111) 904.523
(546)

(511) 7, 11–12
(580) 2006.12.07.
(450) GAZ 47/2006

---

(111) 904.550
(541) EXLEX
(511) 32
(580) 2006.12.07.
(450) GAZ 47/2006

---

(111) 904.570
(546)

(511) 14, 20–21
(580) 2006.12.07.
(450) GAZ 47/2006

---

(111) 904.575
(546)

(511) 3, 5, 10
(580) 2006.12.07.
(450) GAZ 47/2006

---

(111) 904.585
(541) FAT BURNER
(511) 1–2, 5, 29–30, 32
(580) 2006.12.07.
(450) GAZ 47/2006

---

(111) 904.594
(541) MUESLIPLUS
(511) 29–31
(580) 2006.12.07.
(450) GAZ 47/2006

---

(111) 904.616
(541) Falkenhaus
(511) 32
(580) 2006.12.07.
(450) GAZ 47/2006

---

(111) 904.622
(541) Handyroll
(511) 9
(580) 2006.12.07.
(450) GAZ 47/2006

---

(111) 904.655
(546)

(511) 3, 5–9, 11–12, 14, 16, 18–22, 24–25, 29–37, 40–43
(580) 2006.12.07.
(450) GAZ 47/2006

---

(111) 904.675
(546)

(511) 35–36
(580) 2006.12.07.
(450) GAZ 47/2006

---

(111) 904.685
(546)

(511) 32, 45
(580) 2006.12.07.
(450) GAZ 47/2006

(111) 904.688
(541) ALTANA PHARMA
(511) 5, 29–30, 35, 44
(580) 2006.12.07.
(450) GAZ 47/2006

(111) 904.710
(541) MARGO
(511) 29, 42–43
(580) 2006.12.07.
(450) GAZ 47/2006

(111) 904.726
(541) SEAT FREETRACK
(511) 12
(580) 2006.12.07.
(450) GAZ 47/2006

(111) 904.728
(541) PinFlex
(511) 6–7, 40, 42
(580) 2006.12.07.
(450) GAZ 47/2006

(111) 904.729
(541) FO 8
(511) 6–7, 12
(580) 2006.12.07.
(450) GAZ 47/2006

(111) 904.749
(546)

(511) 18, 20, 22, 25
(580) 2006.12.07.
(450) GAZ 47/2006

(111) 904.772
(541) DALVEZA
(511) 5
(580) 2006.12.07.
(450) GAZ 47/2006

(111) 904.773
(541) ESFORI
(511) 5
(580) 2006.12.07.
(450) GAZ 47/2006

(111) 904.775
(541) FANZIA
(511) 5
(580) 2006.12.07.
(450) GAZ 47/2006

(111) 904.780
(541) CYERO
(511) 5
(580) 2006.12.07.
(450) GAZ 47/2006

(111) 904.782
(541) ZYTERO
(511) 5
(580) 2006.12.07.
(450) GAZ 47/2006

(111) 904.800
(541) KAMAPREN
(511) 1, 17
(580) 2006.12.07.
(450) GAZ 47/2006

(111) 904.816
(541) SULCOGAN
(511) 5
(580) 2006.12.07.
(450) GAZ 47/2006

(111) 904.832
(546)

(511) 30
(580) 2006.12.07.
(450) GAZ 47/2006

(111) 904.844
(541) dontodent Generation 40
(511) 3, 5, 21
(580) 2006.12.07.
(450) GAZ 47/2006

(111) 904.890
(546)

(511) 9
(580) 2006.12.07.
(450) GAZ 47/2006

(111) 904.891
(541) Q2
(511) 12
(580) 2006.12.07.
(450) GAZ 47/2006

(111) 904.896
(546)

(511) 11
(580) 2006.12.07.
(450) GAZ 47/2006

(111) 904.913
(546)

(511) 7, 25
(580) 2006.12.07.
(450) GAZ 47/2006

(111) 904.924
(541) NORDBLANC ACTIVITY
(511) 18, 25, 28
(580) 2006.12.07.
(450) GAZ 47/2006

(111) 904.934
(546)

(511) 35–36, 42
(580) 2006.12.07.
(450) GAZ 47/2006

(111) 904.968
(541) KISS & GO
(511) 3
(580) 2006.12.07.
(450) GAZ 47/2006

(111) 904.975
(541) LANDAUER
(511) 42
(580) 2006.12.07.
(450) GAZ 47/2006

(111) 905.011
(546)

(511) 34
(580) 2006.12.07.
(450) GAZ 47/2006

(111) 907.183
(541) CHILL OUT
(511) 33
(580) 2006.12.28.
(450) GAZ 50/2006

(111) 907.299
(546)

(511) 16–17, 24
(580) 2006.12.28.
(450) GAZ 50/2006

(111) 907.359
(546)

(511) 30
(580) 2006.12.28.
(450) GAZ 50/2006

(111) 907.518
(541) LUCA RODA
(511) 18, 25
(580) 2006.12.28.
(450) GAZ 50/2006

(111) 907.535
(541) FARALLON
(511) 36
(580) 2006.12.28.
(450) GAZ 50/2006

(111) 907.657
(541) NUTRECO
(511) 1, 5, 29, 31, 35–36, 42, 44
(580) 2006.12.28.
(450) GAZ 50/2006

(111) 907.668
(541) OLIFLEX
(511) 11
(580) 2006.12.28.
(450) GAZ 50/2006

(111) 907.680
(541) PleasureTV
(511) 9, 16, 25, 35, 38, 41–42
(580) 2006.12.28.
(450) GAZ 50/2006

(111) 907.709
(541) IFRIENDS
(511) 9, 35, 38, 41–42, 45
(580) 2006.12.28.
(450) GAZ 50/2006

(111) 907.806
(546)
COLORISE
(511) 5
(580) 2006.12.28.
(450) GAZ 50/2006

(111) 907.833
(541) SYKES
(511) 35–37, 39, 41–42, 44
(580) 2006.12.28.
(450) GAZ 50/2006

(111) 907.840
(546)
Lenoarmi
(511) 25, 41
(580) 2006.12.28.
(450) GAZ 50/2006

(111) 907.916
(541) IPS E.MAX ZIRCAD COLOURING LIQUID
(511) 5, 10
(580) 2006.12.28.
(450) GAZ 50/2006

(111) 907.982
(546)
ALUMAST
(511) 6, 19–20, 35
(580) 2006.12.28.
(450) GAZ 50/2006

(111) 908.027
(541) AUDIOVOX
(511) 9, 12
(580) 2006.12.28.
(450) GAZ 50/2006

(111) 908.032
(546)
(511) 35–36
(580) 2006.12.28.
(450) GAZ 50/2006

(111) 908.049
(546)
e|n|w|c
(511) 35–36, 41–42
(580) 2006.12.28.
(450) GAZ 50/2006

(111) 908.056
(541) GREEN TOWER
(511) 1, 17
(580) 2006.12.28.
(450) GAZ 50/2006

(111) 908.069
(546)
PAZCO
(511) 6, 19
(580) 2006.12.28.
(450) GAZ 50/2006

(111) 908.086
(546)
益 橡 机
YI XIANG JI
(511) 7
(580) 2006.12.28.
(450) GAZ 50/2006

(111) 908.113
(546)
WorK MEN
(511) 7–8
(580) 2006.12.28.
(450) GAZ 50/2006

(111) 908.119
(546)

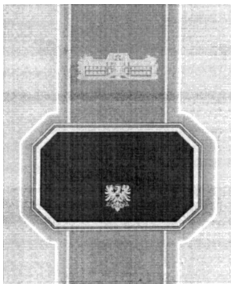

(511) 32–33
(580) 2006.12.28.
(450) GAZ 50/2006

(111) 908.148
(541) URANIUM
(511) 14, 18, 25
(580) 2006.12.28.
(450) GAZ 50/2006

(111) 908.151
(541) TILMOVET
(511) 5, 31
(580) 2006.12.28.
(450) GAZ 50/2006

(111) 908.152
(546)

BIFLUX

(511) 11, 21
(580) 2006.12.28.
(450) GAZ 50/2006

(111) 908.162
(541) Virtual SightSeeing
(511) 9
(580) 2006.12.28.
(450) GAZ 50/2006

(111) 908.165
(541) REGENERATOR
(511) 32
(580) 2006.12.28.
(450) GAZ 50/2006

(111) 908.190
(546)

(511) 29
(580) 2006.12.28.
(450) GAZ 50/2006

(111) 908.195
(546)

(511) 20
(580) 2006.12.28.
(450) GAZ 50/2006

(111) 908.203
(541) Blink
(511) 7
(580) 2006.12.28.
(450) GAZ 50/2006

(111) 908.211
(541) ASTOR DOUBLE POWER
(511) 3
(580) 2006.12.28.
(450) GAZ 50/2006

(111) 908.220
(546)

VOLTEON

(511) 37, 39–40
(580) 2006.12.28.
(450) GAZ 50/2006

(111) 908.235
(546)

KEMA

(511) 1–3, 17, 19, 35
(580) 2006.12.28.
(450) GAZ 50/2006

(111) 666.786
(546)

Sadipal

(511) 16
(580) 2006.12.07.
(450) GAZ 47/2006

(111) 769.565
(546)

KIGILI

(511) 25
(580) 2006.12.07.
(450) GAZ 47/2006

(111) 838.081
(546)

(511) 18, 25, 35
(580) 2006.12.07.
(450) GAZ 47/2006

---

(111) 845.706
(541) Imunele
(511) 5, 29–30, 32
(580) 2006.12.07.
(450) GAZ 47/2006

---

(111) 883.649
(546)

(511) 29–30
(580) 2006.12.07.
(450) GAZ 47/2006

---

(111) 893.551
(541) OVITEC
(511) 6, 8, 18, 20–21, 28
(580) 2006.12.07.
(450) GAZ 47/2006

---

(111) 903.922
(541) EZORET
(511) 5
(580) 2006.12.07.
(450) GAZ 47/2006

---

(111) 903.935
(546)

(511) 33, 35
(580) 2006.12.07.
(450) GAZ 47/2006

---

(111) 903.937
(541) CARLO PIGNATELLI
(511) 14, 20–21
(580) 2006.12.07.
(450) GAZ 47/2006

---

(111) 904.002
(546)

(511) 25
(580) 2006.12.07.
(450) GAZ 47/2006

---

(111) 904.119
(541) MARY ROSE
(511) 20, 24, 27
(580) 2006.12.07.
(450) GAZ 47/2006

---

(111) 904.133
(541) MEGALOMANIA
(511) 3
(580) 2006.12.07.
(450) GAZ 47/2006

---

(111) 904.141
(541) FENTADUR
(511) 5
(580) 2006.12.07.
(450) GAZ 47/2006

---

(111) 904.181
(546)

(511) 6
(580) 2006.12.07.
(450) GAZ 47/2006

---

(111) 904.194
(546)

(511) 9, 16, 18, 20
(580) 2006.12.07.
(450) GAZ 47/2006

---

(111) 904.207
(541) GOT2B CONSTRUCTOR
(511) 3
(580) 2006.12.07.
(450) GAZ 47/2006

---

(111) 904.214
(541) GOT2B CURLED UP
(511) 3
(580) 2006.12.07.
(450) GAZ 47/2006

---

(111) 904.220
(541) DUOVITAL
(511) 3, 5
(580) 2006.12.07.
(450) GAZ 47/2006

(111) 904.270
(541) POLYPHENON
(511) 3, 5, 10, 29–32
(580) 2006.12.07.
(450) GAZ 47/2006

(111) 904.335
(541) WINTER TIME
(511) 5, 30, 39
(580) 2006.12.07.
(450) GAZ 47/2006

(111) 904.394
(541) Alnatura
(511) 5, 29–33, 35
(580) 2006.12.07.
(450) GAZ 47/2006

(111) 904.412
(541) VEGAPURE
(511) 1, 5, 29–30, 32
(580) 2006.12.07.
(450) GAZ 47/2006

(111) 904.439
(546)

(511) 16, 18, 35
(580) 2006.12.07.
(450) GAZ 47/2006

(111) 904.455
(546)

(511) 9, 16, 35, 37–38, 41
(580) 2006.12.07.
(450) GAZ 47/2006

(111) 904.465
(546)

(511) 9
(580) 2006.12.07.
(450) GAZ 47/2006

(111) 904.980
(546)

(511) 39
(580) 2006.12.07.
(450) GAZ 47/2006

(111) 904.997
(541) COMLETA
(511) 5
(580) 2006.12.07.
(450) GAZ 47/2006

(111) 903.923
(541) LERTAZIN
(511) 5
(580) 2006.12.07.
(450) GAZ 47/2006

(111) 903.924
(541) EMOZUL
(511) 5
(580) 2006.12.07.
(450) GAZ 47/2006

(111) 903.926
(541) RITZY
(511) 30
(580) 2006.12.07.
(450) GAZ 47/2006

(111) 903.939
(546)

(511) 6, 9, 12
(580) 2006.12.07.
(450) GAZ 47/2006

(111) 903.965
(546)

(511) 25
(580) 2006.12.07.
(450) GAZ 47/2006

(111) 903.993
(541) PLATO
(511) 14, 18, 25, 35
(580) 2006.12.07.
(450) GAZ 47/2006

---

(111) 904.069
(541) TUOLIMA
(511) 9, 38, 42
(580) 2006.12.07.
(450) GAZ 47/2006

---

(111) 904.087
(541) RED MUG
(511) 30
(580) 2006.12.07.
(450) GAZ 47/2006

---

(111) 904.092
(546)

(511) 9, 18
(580) 2006.12.07.
(450) GAZ 47/2006

---

(111) 904.117
(546)

(511) 6–7, 9, 11–12, 35–37, 39–42
(580) 2006.12.07.
(450) GAZ 47/2006

---

(111) 904.126
(541) MINI-LOG
(511) 9
(580) 2006.12.07.
(450) GAZ 47/2006

---

(111) 904.162
(546)

(511) 9, 11, 35, 38–39, 42, 45
(580) 2006.12.07.
(450) GAZ 47/2006

---

(111) 904.168
(546)

(511) 19
(580) 2006.12.07.
(450) GAZ 47/2006

---

(111) 904.171
(546)

(511) 9, 35–36, 39, 42
(580) 2006.12.07.
(450) GAZ 47/2006

---

(111) 904.199
(546)

(511) 9, 16, 35–36, 41
(580) 2006.12.07.
(450) GAZ 47/2006

---

(111) 904.203
(541) GOT2B CHAOTIC
(511) 3
(580) 2006.12.07.
(450) GAZ 47/2006

---

(111) 904.205
(541) GOT2B TRANSFORMER
(511) 3
(580) 2006.12.07.
(450) GAZ 47/2006

---

(111) 904.216
(546)

(511) 40
(580) 2006.12.07.
(450) GAZ 47/2006

---

(111) 904.217
(546)

(511) 16
(580) 2006.12.07.
(450) GAZ 47/2006

---

(111) 904.337
(546)

(511) 16, 29, 31
(580) 2006.12.07.
(450) GAZ 47/2006

---

(111) 904.359
(546)

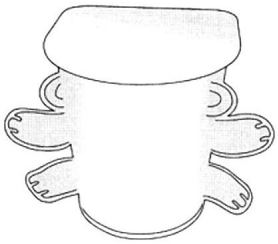

(511) 5, 29–30
(580) 2006.12.07.
(450) GAZ 47/2006

---

(111) 904.403
(546)

(511) 25
(580) 2006.12.07.
(450) GAZ 47/2006

---

(111) 904.405
(541) PHI
(511) 11, 20
(580) 2006.12.07.
(450) GAZ 47/2006

---

(111) 904.415
(541) WATSON
(511) 16, 38, 41–42
(580) 2006.12.07.
(450) GAZ 47/2006

---

(111) 904.442
(541) OLMA Energy iN!
(511) 29–30
(580) 2006.12.07.
(450) GAZ 47/2006

---

(111) 904.447
(546)

(511) 25
(580) 2006.12.07.
(450) GAZ 47/2006

---

(111) 904.456
(541) PIROSTOP
(511) 2
(580) 2006.12.07.
(450) GAZ 47/2006

---

(111) 904.469
(546)

(511) 9, 29
(580) 2006.12.07.
(450) GAZ 47/2006

---

(111) 904.487
(546)

(511) 5, 30–31
(580) 2006.12.07.
(450) GAZ 47/2006

---

(111) 904.488
(541) Cenaman
(511) 5, 9–10, 16
(580) 2006.12.07.
(450) GAZ 47/2006

---

(111) 904.490
(541) nEotEl
(511) 38–39, 43
(580) 2006.12.07.
(450) GAZ 47/2006

---

(111) 904.491
(546)

(511) 25, 35
(580) 2006.12.07.
(450) GAZ 47/2006

---

(111) 904.508
(546)
metapeople
(511) 35, 41–42
(580) 2006.12.07.
(450) GAZ 47/2006

(111) 904.511
(546)
N J C
(511) 25
(580) 2006.12.07.
(450) GAZ 47/2006

(111) 904.531
(541) Alviana
(511) 3
(580) 2006.12.07.
(450) GAZ 47/2006

(111) 904.539
(546)
HARS
(511) 12
(580) 2006.12.07.
(450) GAZ 47/2006

(111) 904.583
(546)
Fatburner
(511) 1–2, 5, 29–30, 32
(580) 2006.12.07.
(450) GAZ 47/2006

(111) 904.599
(546)
COLLAGEN Beauty
(511) 3, 5, 44
(580) 2006.12.07.
(450) GAZ 47/2006

(111) 904.629
(541) IRINOVENA
(511) 5
(580) 2006.12.07.
(450) GAZ 47/2006

(111) 904.630
(541) ARBAFLAME
(511) 1, 4, 7
(580) 2006.12.07.
(450) GAZ 47/2006

(111) 904.649
(541) Push VOD
(511) 9, 35, 42
(580) 2006.12.07.
(450) GAZ 47/2006

(111) 904.677
(546)
Geisha
(511) 25, 35
(580) 2006.12.07.
(450) GAZ 47/2006

(111) 904.692
(541) CADOU JUMBO
(511) 3, 5, 16, 35
(580) 2006.12.07.
(450) GAZ 47/2006

(111) 904.696
(541) PROMOCEAN
(511) 25
(580) 2006.12.07.
(450) GAZ 47/2006

(111) 904.738
(546)
益川
SAGITTA
(511) 39, 43
(580) 2006.12.07.
(450) GAZ 47/2006

(111) 904.763
(541) HHSN
(511) 11
(580) 2006.12.07.
(450) GAZ 47/2006

(111) 904.774
(546)
eva
sun
(511) 3
(580) 2006.12.07.
(450) GAZ 47/2006

(111) 904.781
(541) OMNARIS
(511) 5
(580) 2006.12.07.
(450) GAZ 47/2006

---

(111) 904.792
(541) Dr. Santé
(511) 3
(580) 2006.12.07.
(450) GAZ 47/2006

---

(111) 904.793
(546)

(511) 3
(580) 2006.12.07.
(450) GAZ 47/2006

---

(111) 904.794
(546)

(511) 12
(580) 2006.12.07.
(450) GAZ 47/2006

---

(111) 904.823
(541) biosyn
(511) 5, 29–30
(580) 2006.12.07.
(450) GAZ 47/2006

---

(111) 904.841
(546)

(511) 2
(580) 2006.12.07.
(450) GAZ 47/2006

---

(111) 904.843
(546)

(511) 2
(580) 2006.12.07.
(450) GAZ 47/2006

---

(111) 904.848
(546)

(511) 30
(580) 2006.12.07.
(450) GAZ 47/2006

---

(111) 904.865
(541) MAGNA AIR
(511) 11
(580) 2006.12.07.
(450) GAZ 47/2006

---

(111) 904.871
(541) SAINT ELOI
(511) 29–30
(580) 2006.12.07.
(450) GAZ 47/2006

---

(111) 904.929
(541) OLTRE
(511) 35
(580) 2006.12.07.
(450) GAZ 47/2006

---

(111) 904.954
(546)

(511) 11
(580) 2006.12.07.
(450) GAZ 47/2006

---

(111) 904.960
(541) APTONIA
(511) 3, 5, 10–11, 29–30, 32
(580) 2006.12.07.
(450) GAZ 47/2006

---

(111) 904.969
(546)

(511) 33
(580) 2006.12.07.
(450) GAZ 47/2006

---

(111) 904.971
(546)

(511) 33
(580) 2006.12.07.
(450) GAZ 47/2006

---

(111) 904.972
(546)

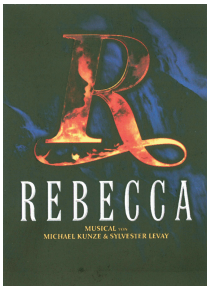

(511) 9, 14, 16, 21, 24–25, 34–35, 41
(580) 2006.12.07.
(450) GAZ 47/2006

---

(111) 904.995
(541) TOUGH GEAR OF NORDBLANC
(511) 18, 25, 28
(580) 2006.12.07.
(450) GAZ 47/2006

---

(111) 416.144
(546)

(511) 1–9, 11–12, 16, 20–21, 24, 27
(580) 2006.12.14.
(450) GAZ 48/2006

---

(111) 530.375
(541) LEVANYL
(511) 2
(580) 2006.12.14.
(450) GAZ 48/2006

---

(111) 807.105
(541) PHENOTROPIL
(511) 5
(580) 2006.12.14.
(450) GAZ 48/2006

---

(111) 842.695
(546)

(511) 11, 19
(580) 2006.12.14.
(450) GAZ 48/2006

---

(111) 845.767
(541) CYCO
(511) 8, 11–12
(580) 2006.12.14.
(450) GAZ 48/2006

---

(111) 846.498
(541) Clarke~s
(511) 33
(580) 2006.12.14.
(450) GAZ 48/2006

---

(111) 885.558
(546)

(511) 30, 32–33
(580) 2006.12.14.
(450) GAZ 48/2006

---

(111) 905.022
(546)

(511) 3, 5
(580) 2006.12.14.
(450) GAZ 48/2006

---

(111) 905.028
(546)

(511) 2, 5
(580) 2006.12.14.
(450) GAZ 48/2006

(111) 905.029
(546)

(511) 2
(580) 2006.12.14.
(450) GAZ 48/2006

(111) 905.034
(541) ERGOM
(511) 8–9, 17, 20, 42
(580) 2006.12.14.
(450) GAZ 48/2006

(111) 905.042
(541) VILLAVERDE
(511) 3–4, 14, 16, 20–21
(580) 2006.12.14.
(450) GAZ 48/2006

(111) 905.045
(546)

(511) 9, 15–16, 18, 25, 35, 41, 43
(580) 2006.12.14.
(450) GAZ 48/2006

(111) 905.055
(541) PARADOX
(511) 12
(580) 2006.12.14.
(450) GAZ 48/2006

(111) 905.056
(541) SURVOLT
(511) 12
(580) 2006.12.14.
(450) GAZ 48/2006

(111) 905.069
(546)

(511) 9, 38–39, 41–42, 45
(580) 2006.12.14.
(450) GAZ 48/2006

(111) 905.070
(541) TOMTOM
(511) 9, 38–39, 41–42, 45
(580) 2006.12.14.
(450) GAZ 48/2006

(111) 905.072
(541) BITUSTICK
(511) 1, 17
(580) 2006.12.14.
(450) GAZ 48/2006

(111) 905.075
(541) POWER-GEL
(511) 3
(580) 2006.12.14.
(450) GAZ 48/2006

(111) 905.079
(541) DuraBowl
(511) 6–7, 40, 42
(580) 2006.12.14.
(450) GAZ 48/2006

(111) 905.082
(541) Larisia
(511) 5, 23, 25
(580) 2006.12.14.
(450) GAZ 48/2006

(111) 905.105
(541) PEPINO
(511) 30
(580) 2006.12.14.
(450) GAZ 48/2006

(111) 905.120
(546)

(511) 28
(580) 2006.12.14.
(450) GAZ 48/2006

---

(111) 905.132
(541) AZZARO NOW
(511) 3
(580) 2006.12.14.
(450) GAZ 48/2006

---

(111) 905.161
(541) HBS
(511) 6, 11, 18–20, 22, 24, 35, 39–41, 43
(580) 2006.12.14.
(450) GAZ 48/2006

---

(111) 905.168
(541) B-LIVE
(511) 38, 41, 43
(580) 2006.12.14.
(450) GAZ 48/2006

---

(111) 905.174
(546)

(511) 2
(580) 2006.12.14.
(450) GAZ 48/2006

---

(111) 905.209
(541) XENOMAX
(511) 17
(580) 2006.12.14.
(450) GAZ 48/2006

---

(111) 905.214
(541) PRAZDNICHNAYA.
(511) 33
(580) 2006.12.14.
(450) GAZ 48/2006

---

(111) 905.218
(541) UNITED MOBILE
(511) 9, 38, 42
(580) 2006.12.14.
(450) GAZ 48/2006

---

(111) 905.223
(546)

(511) 1, 5, 9–11
(580) 2006.12.14.
(450) GAZ 48/2006

---

(111) 905.227
(541) Zana-san
(511) 5, 17, 25
(580) 2006.12.14.
(450) GAZ 48/2006

---

(111) 905.228
(541) CAFF BELMONDO
(511) 43
(580) 2006.12.14.
(450) GAZ 48/2006

---

(111) 905.233
(541) ThermoFat
(511) 6–7, 40, 42
(580) 2006.12.14.
(450) GAZ 48/2006

---

(111) 905.237
(541) CarboDur
(511) 6–7, 40, 42
(580) 2006.12.14.
(450) GAZ 48/2006

---

(111) 905.251
(546)

(511) 34
(580) 2006.12.14.
(450) GAZ 48/2006

---

(111) 905.253
(541) LOLICE
(511) 30
(580) 2006.12.14.
(450) GAZ 48/2006

---

(111) 905.262
(541) EL CAMPO
(511) 33
(580) 2006.12.14.
(450) GAZ 48/2006

---

(111) 905.266
(546)

(511) 37, 40, 42
(580) 2006.12.14.
(450) GAZ 48/2006

---

(111) 905.267
(546)

(511) 7–12
(580) 2006.12.14.
(450) GAZ 48/2006

---

(111) 905.268
(541) ARCHIVEXPLORX
(511) 9
(580) 2006.12.14.
(450) GAZ 48/2006

---

(111) 905.276
(546)

(511) 29–31, 40
(580) 2006.12.14.
(450) GAZ 48/2006

---

(111) 905.277
(546)

(511) 19
(580) 2006.12.14.
(450) GAZ 48/2006

---

(111) 905.290
(541) SYMBITER
(511) 5, 29
(580) 2006.12.14.
(450) GAZ 48/2006

---

(111) 905.291
(546)

(511) 25
(580) 2006.12.14.
(450) GAZ 48/2006

---

(111) 905.294
(541) lecce
(511) 1–5, 17
(580) 2006.12.14.
(450) GAZ 48/2006

---

(111) 905.308
(541) Suntrol
(511) 7, 9
(580) 2006.12.14.
(450) GAZ 48/2006

---

(111) 905.311
(541) GEMMAGE
(511) 3
(580) 2006.12.14.
(450) GAZ 48/2006

---

(111) 905.328
(541) VETROX
(511) 7, 37
(580) 2006.12.14.
(450) GAZ 48/2006

---

(111) 905.345
(541) VEGEFLUX
(511) 1, 19, 37
(580) 2006.12.14.
(450) GAZ 48/2006

---

(111) 905.346
(541) Casa al Gusto
(511) 29–30
(580) 2006.12.14.
(450) GAZ 48/2006

---

(111) 905.351
(546)

Энергопак
Energopack

(511) 6, 17
(580) 2006.12.14.
(450) GAZ 48/2006

---

(111) 905.369
(546)

(511) 9
(580) 2006.12.14.
(450) GAZ 48/2006

---

(111) 905.372
(546)

(511) 35–36
(580) 2006.12.14.
(450) GAZ 48/2006

---

(111) 905.381
(546)

(511) 5, 29–30
(580) 2006.12.14.
(450) GAZ 48/2006

---

(111) 905.382
(546)

(511) 5, 29–30
(580) 2006.12.14.
(450) GAZ 48/2006

---

(111) 905.383
(546)

(511) 5, 29–30
(580) 2006.12.14.
(450) GAZ 48/2006

---

(111) 905.384
(541) Adixine
(511) 5, 29–30
(580) 2006.12.14.
(450) GAZ 48/2006

---

(111) 905.393
(541) BACCARAT
(511) 35–36, 43–44
(580) 2006.12.14.
(450) GAZ 48/2006

---

(111) 905.396
(546)

SOFTPEDIA

(511) 9, 35, 42
(580) 2006.12.14.
(450) GAZ 48/2006

---

(111) 905.397
(541) POLO - PAPIRIUS ON-LINE ORDERING
(511) 35, 38–39
(580) 2006.12.14.
(450) GAZ 48/2006

---

(111) 905.401
(546)

(511) 1–45
(580) 2006.12.14.
(450) GAZ 48/2006

---

(111) 905.406
(541) TRIFUSION PLUS
(511) 5, 32
(580) 2006.12.14.
(450) GAZ 48/2006

---

(111) 905.414
(546)

(511) 35, 39, 41, 43
(580) 2006.12.14.
(450) GAZ 48/2006

---

(111) 905.427
(546)

Бизнес Меню

(511) 5, 29–33
(580) 2006.12.14.
(450) GAZ 48/2006

---

(111) 905.428
(546)

(511) 14
(580) 2006.12.14.
(450) GAZ 48/2006

---

(111) 905.453
(546)

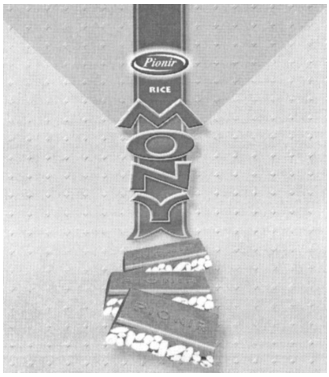

(511) 30
(580) 2006.12.14.
(450) GAZ 48/2006

(111) 905.462
(541) COMPACTIS
(511) 11
(580) 2006.12.14.
(450) GAZ 48/2006

(111) 905.469
(541) Miray
(511) 3, 5
(580) 2006.12.14.
(450) GAZ 48/2006

(111) 905.486
(541) db express
(511) 35–36, 38, 42
(580) 2006.12.14.
(450) GAZ 48/2006

(111) 905.504
(546)

(511) 18, 24–25
(580) 2006.12.14.
(450) GAZ 48/2006

(111) 905.508
(546)

(511) 2
(580) 2006.12.14.
(450) GAZ 48/2006

(111) 905.510
(546)

(511) 2, 17, 19
(580) 2006.12.14.
(450) GAZ 48/2006

(111) 905.522
(546)

GUİDA

(511) 25
(580) 2006.12.14.
(450) GAZ 48/2006

(111) 905.538
(541) BARREL
(511) 25
(580) 2006.12.14.
(450) GAZ 48/2006

(111) 905.544
(546)

(511) 8, 11, 21
(580) 2006.12.14.
(450) GAZ 48/2006

(111) 905.560
(546)

(511) 4, 6–7, 9, 11–12, 16, 19, 32, 35–45
(580) 2006.12.14.
(450) GAZ 48/2006

(111) 905.563
(546)

(511) 4, 6–7, 9, 11–12, 16, 19, 32, 35–45
(580) 2006.12.14.
(450) GAZ 48/2006

(111) 905.583
(546)

MN

(511) 4, 16, 35, 38–39
(580) 2006.12.14.
(450) GAZ 48/2006

(111) 905.586
(541) ULTRA COMPACT
(511) 3, 5, 16
(580) 2006.12.14.
(450) GAZ 48/2006

---

(111) 905.614
(541) Sunny Susy
(511) 31
(580) 2006.12.14.
(450) GAZ 48/2006

---

(111) 905.649
(541) Doyle & Bodie
(511) 18, 25
(580) 2006.12.14.
(450) GAZ 48/2006

---

(111) 905.651
(541) HEBU
(511) 10
(580) 2006.12.14.
(450) GAZ 48/2006

---

(111) 905.667
(541) FLEXXPRESS
(511) 2, 7
(580) 2006.12.14.
(450) GAZ 48/2006

---

(111) 905.685
(546)

(511) 11, 19–20
(580) 2006.12.14.
(450) GAZ 48/2006

---

(111) 905.693
(541) HAKUSHU
(511) 33
(580) 2006.12.14.
(450) GAZ 48/2006

---

(111) 905.695
(541) Punica Go!
(511) 32
(580) 2006.12.14.
(450) GAZ 48/2006

---

(111) 905.699
(546)

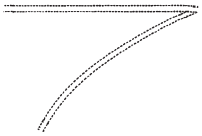

(511) 18, 25
(580) 2006.12.14.
(450) GAZ 48/2006

---

(111) 905.700
(541) vespucci
(511) 18, 25, 35
(580) 2006.12.14.
(450) GAZ 48/2006

---

(111) 905.717
(546)

(511) 9, 35–36, 38, 41–42
(580) 2006.12.14.
(450) GAZ 48/2006

---

(111) 905.718
(546)

(511) 9, 35–36, 38, 41–42
(580) 2006.12.14.
(450) GAZ 48/2006

---

(111) 905.719
(546)

(511) 9, 35–36, 38, 41–42
(580) 2006.12.14.
(450) GAZ 48/2006

---

(111) 905.720
(546)

(511) 9, 35–36, 38, 41–42
(580) 2006.12.14.
(450) GAZ 48/2006

---

(111) 905.732
(541) SAFETRED
(511) 19, 27
(580) 2006.12.14.
(450) GAZ 48/2006

---

(111) 905.765
(541) SUPER SOFT GRIP
(511) 28
(580) 2006.12.14.
(450) GAZ 48/2006

---

(111) 905.785
(546)

(511) 19
(580) 2006.12.14.
(450) GAZ 48/2006

---

(111) 905.806
(541) PRIVET.
(511) 33
(580) 2006.12.14.
(450) GAZ 48/2006

---

(111) 905.808
(546)

(511) 1–3
(580) 2006.12.14.
(450) GAZ 48/2006

---

(111) 905.809
(541) NEKSON
(511) 6–8, 16
(580) 2006.12.14.
(450) GAZ 48/2006

---

(111) 905.812
(541) COTUVA
(511) 5
(580) 2006.12.14.
(450) GAZ 48/2006

---

(111) 905.814
(546)

(511) 42
(580) 2006.12.14.
(450) GAZ 48/2006

---

(111) 905.825
(546)

(511) 1, 17, 19
(580) 2006.12.14.
(450) GAZ 48/2006

---

(111) 905.832
(541) POSTERTRACER
(511) 35
(580) 2006.12.14.
(450) GAZ 48/2006

---

(111) 905.843
(546)

(511) 11
(580) 2006.12.14.
(450) GAZ 48/2006

---

(111) 905.846
(541) atlas
(511) 7
(580) 2006.12.14.
(450) GAZ 48/2006

---

(111) 905.861
(541) Q-PRIL
(511) 5
(580) 2006.12.14.
(450) GAZ 48/2006

---

(111) 905.877
(541) OROPERIDYS
(511) 5
(580) 2006.12.14.
(450) GAZ 48/2006

---

(111) 905.878
(541) KAISO
(511) 5
(580) 2006.12.14.
(450) GAZ 48/2006

---

(111) 905.883
(541) S100
(511) 2–3
(580) 2006.12.14.
(450) GAZ 48/2006

---

(111) 905.895
(541) Micro Rolly
(511) 16
(580) 2006.12.14.
(450) GAZ 48/2006

(111) 905.922
(546)

(511) 25
(580) 2006.12.14.
(450) GAZ 48/2006

(111) 905.925
(546)

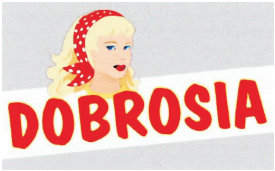

(511) 3
(580) 2006.12.14.
(450) GAZ 48/2006

(111) 905.937
(546)

(511) 29
(580) 2006.12.14.
(450) GAZ 48/2006

(111) 905.940
(546)

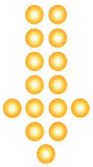

(511) 29–30, 32
(580) 2006.12.14.
(450) GAZ 48/2006

(111) 905.952
(546)

(511) 5, 29–30, 32
(580) 2006.12.14.
(450) GAZ 48/2006

(111) 905.962
(546)

(511) 3, 5, 8–12, 15–16, 18, 20–21, 24–26, 28
(580) 2006.12.14.
(450) GAZ 48/2006

(111) 905.983
(546)

(511) 9, 28, 35, 37, 41–42
(580) 2006.12.14.
(450) GAZ 48/2006

(111) 906.000
(546)

(511) 25
(580) 2006.12.14.
(450) GAZ 48/2006

(111) 906.051
(546)

(511) 6, 19, 37
(580) 2006.12.14.
(450) GAZ 48/2006

(111) 855.628
(541) ACTIVILONG
(511) 3
(580) 2006.12.21.
(450) GAZ 49/2006

(111) 906.068
(541) EPOLOGIC
(511) 5
(580) 2006.12.21.
(450) GAZ 49/2006

(111) 906.082
(541) Diacap
(511) 10
(580) 2006.12.21.
(450) GAZ 49/2006

(111) 906.097
(541) INSTANTA
(511) 30
(580) 2006.12.21.
(450) GAZ 49/2006

(111) 906.105
(541) JASON
(511) 5, 10
(580) 2006.12.21.
(450) GAZ 49/2006

(111) 906.112
(546)

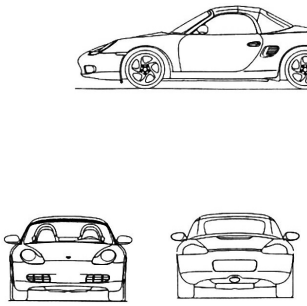

(511) 12
(580) 2006.12.21.
(450) GAZ 49/2006

(111) 906.118
(546)

(511) 12
(580) 2006.12.21.
(450) GAZ 49/2006

(111) 906.130
(541) NUTRICERAT
(511) 3, 5
(580) 2006.12.21.
(450) GAZ 49/2006

(111) 906.132
(541) RAPIDA DIRECT
(511) 9, 35–36
(580) 2006.12.21.
(450) GAZ 49/2006

(111) 906.147
(541) ANYQUEUE
(511) 9
(580) 2006.12.21.
(450) GAZ 49/2006

(111) 906.149
(541) Fee Le Duck
(511) 25, 35
(580) 2006.12.21.
(450) GAZ 49/2006

(111) 906.156
(541) POLICE
(511) 35
(580) 2006.12.21.
(450) GAZ 49/2006

(111) 906.165
(541) OCTA-SUPERROCK
(511) 5
(580) 2006.12.21.
(450) GAZ 49/2006

(111) 906.170
(541) EstaMar International
(511) 36–37
(580) 2006.12.21.
(450) GAZ 49/2006

(111) 906.173
(546)

(511) 25
(580) 2006.12.21.
(450) GAZ 49/2006

(111) 906.174
(546)

(511) 1, 5, 31
(580) 2006.12.21.
(450) GAZ 49/2006

(111) 906.189
(546)

(511) 36
(580) 2006.12.21.
(450) GAZ 49/2006

(111) 906.194
(546)

(511) 7, 35, 40
(580) 2006.12.21.
(450) GAZ 49/2006

(111) 906.205
(546)

(511) 29
(580) 2006.12.21.
(450) GAZ 49/2006

(111) 906.206
(546)

(511) 5, 29–30
(580) 2006.12.21.
(450) GAZ 49/2006

(111) 906.214
(541) FISIOLINE
(511) 3, 5
(580) 2006.12.21.
(450) GAZ 49/2006

(111) 906.224
(541) Trapac
(511) 6, 19
(580) 2006.12.21.
(450) GAZ 49/2006

(111) 906.249
(546)

(511) 9, 12, 37
(580) 2006.12.21.
(450) GAZ 49/2006

(111) 906.253
(541) MOUSESNIP
(511) 5
(580) 2006.12.21.
(450) GAZ 49/2006

(111) 906.260
(546)

(511) 9
(580) 2006.12.21.
(450) GAZ 49/2006

(111) 906.264
(541) DAVIDOFF PRIMEROS
(511) 14, 34
(580) 2006.12.21.
(450) GAZ 49/2006

(111) 906.273
(546)

(511) 25
(580) 2006.12.21.
(450) GAZ 49/2006

(111) 906.282
(541) ASSOCIATE
(511) 35, 42, 44
(580) 2006.12.21.
(450) GAZ 49/2006

(111) 906.288
(541) LUGA ABRASIV
(511) 6–8, 11–12
(580) 2006.12.21.
(450) GAZ 49/2006

(111) 906.302
(541) SUPERALPHA
(511) 28
(580) 2006.12.21.
(450) GAZ 49/2006

(111) 906.331
(546)

(511) 29–30, 32
(580) 2006.12.21.
(450) GAZ 49/2006

(111) 906.356
(541) TOP MODEL
(511) 12
(580) 2006.12.21.
(450) GAZ 49/2006

(111) 906.364
(541) ELCEZA
(511) 5
(580) 2006.12.21.
(450) GAZ 49/2006

(111) 906.365
(541) ELCEZIN
(511) 5
(580) 2006.12.21.
(450) GAZ 49/2006

(111) 906.366
(541) INGERIA
(511) 16, 39–40, 42
(580) 2006.12.21.
(450) GAZ 49/2006

(111) 906.378
(546)
BESCHLE
Chocolatier Suisse
(511) 29–31
(580) 2006.12.21.
(450) GAZ 49/2006

(111) 906.408
(541) SWISSCUT
(511) 6, 40–41
(580) 2006.12.21.
(450) GAZ 49/2006

(111) 906.411
(541) MEXCAR
(511) 5
(580) 2006.12.21.
(450) GAZ 49/2006

(111) 906.423
(541) IDAGOR
(511) 5
(580) 2006.12.21.
(450) GAZ 49/2006

(111) 906.424
(541) IDACTOR
(511) 5
(580) 2006.12.21.
(450) GAZ 49/2006

(111) 906.433
(546)

(511) 29, 31
(580) 2006.12.21.
(450) GAZ 49/2006

(111) 906.444
(541) lara manni
(511) 18, 25
(580) 2006.12.21.
(450) GAZ 49/2006

(111) 906.449
(546)

(511) 12
(580) 2006.12.21.
(450) GAZ 49/2006

(111) 906.453
(546)
FLO
(511) 25, 35
(580) 2006.12.21.
(450) GAZ 49/2006

(111) 906.465
(546)

(511) 32–33, 43
(580) 2006.12.21.
(450) GAZ 49/2006

(111) 906.482
(546)

(511) 35–38, 41–42
(580) 2006.12.21.
(450) GAZ 49/2006

(111) 906.483
(546)

(511) 35–38, 41–42
(580) 2006.12.21.
(450) GAZ 49/2006

(111) 906.517
(541) NOVACAM
(511) 5
(580) 2006.12.21.
(450) GAZ 49/2006

(111) 906.519
(541) PHENORAL
(511) 5
(580) 2006.12.21.
(450) GAZ 49/2006

(111) 906.528
(541) ANIMAL COPYRIGHT
(511) 35, 45
(580) 2006.12.21.
(450) GAZ 49/2006

(111) 906.532
(541) OPTRALUB
(511) 5
(580) 2006.12.21.
(450) GAZ 49/2006

(111) 906.537
(541) MULTIGUM
(511) 17, 19, 37
(580) 2006.12.21.
(450) GAZ 49/2006

(111) 906.548
(541) PERFECT TOUCH YVESSAINTLAURENT
(511) 3
(580) 2006.12.21.
(450) GAZ 49/2006

(111) 906.549
(546)

(511) 7, 9, 11
(580) 2006.12.21.
(450) GAZ 49/2006

(111) 906.554
(546)

(511) 35–36, 38–42
(580) 2006.12.21.
(450) GAZ 49/2006

(111) 906.563
(546)

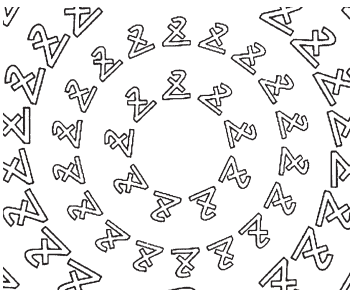

(511) 6, 11, 19
(580) 2006.12.21.
(450) GAZ 49/2006

(111) 906.565
(541) Movicur
(511) 5, 30–31
(580) 2006.12.21.
(450) GAZ 49/2006

(111) 906.576
(546)

(511) 6, 19
(580) 2006.12.21.
(450) GAZ 49/2006

(111) 906.577
(546)

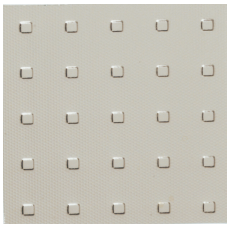

(511) 19, 21
(580) 2006.12.21.
(450) GAZ 49/2006

(111) 906.598
(541) PRONTOFLEX
(511) 3, 5
(580) 2006.12.21.
(450) GAZ 49/2006

(111) 906.599
(546)

(511) 36–37
(580) 2006.12.21.
(450) GAZ 49/2006

(111) 906.607
(541) TIM ITALIA
(511) 9, 16, 35, 38, 41–42
(580) 2006.12.21.
(450) GAZ 49/2006

---

(111) 906.618
(546)

(511) 6, 19–20
(580) 2006.12.21.
(450) GAZ 49/2006

---

(111) 906.621
(541) IRINOTESIN
(511) 5
(580) 2006.12.21.
(450) GAZ 49/2006

---

(111) 906.623
(541) BLUE MAG Le magazine de la Marque Peugeot
(511) 16, 35
(580) 2006.12.21.
(450) GAZ 49/2006

---

(111) 906.626
(546)

(511) 9, 36
(580) 2006.12.21.
(450) GAZ 49/2006

---

(111) 906.640
(541) THE DRIVING FORCE
(511) 7, 12
(580) 2006.12.21.
(450) GAZ 49/2006

---

(111) 906.645
(541) easy lift
(511) 2, 16
(580) 2006.12.21.
(450) GAZ 49/2006

---

(111) 906.646
(541) FIRMAX
(511) 6, 19–20, 35, 37
(580) 2006.12.21.
(450) GAZ 49/2006

---

(111) 906.659
(541) Reelite
(511) 25
(580) 2006.12.21.
(450) GAZ 49/2006

---

(111) 906.668
(546)

(511) 25
(580) 2006.12.21.
(450) GAZ 49/2006

---

(111) 906.671
(541) Secure fit
(511) 9–10, 38
(580) 2006.12.21.
(450) GAZ 49/2006

---

(111) 906.676
(546)

(511) 18, 25, 35
(580) 2006.12.21.
(450) GAZ 49/2006

---

(111) 906.681
(546)

(511) 14, 18, 25
(580) 2006.12.21.
(450) GAZ 49/2006

---

(111) 906.683
(541) KIDDITOP
(511) 14, 18, 25, 35
(580) 2006.12.21.
(450) GAZ 49/2006

---

(111) 906.684
(546)

ІНТЕРТОП
ИНТЕРТОП
INTERTOP

(511) 14, 18, 25, 35
(580) 2006.12.21.
(450) GAZ 49/2006

---

(111) 906.704
(541) Mabelle
(511) 5, 29–30
(580) 2006.12.21.
(450) GAZ 49/2006

---

(111) 906.715
(541) EMULTRANS
(511) 3, 5
(580) 2006.12.21.
(450) GAZ 49/2006

---

(111) 906.726
(546)

(511) 9, 12, 37
(580) 2006.12.21.
(450) GAZ 49/2006

---

(111) 906.727
(546)

(511) 9, 12, 37
(580) 2006.12.21.
(450) GAZ 49/2006

---

(111) 906.770
(546)

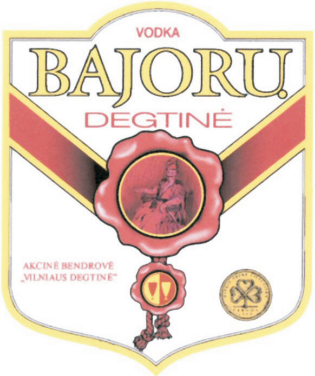

(511) 33
(580) 2006.12.21.
(450) GAZ 49/2006

---

(111) 906.771
(546)

(511) 1, 3
(580) 2006.12.21.
(450) GAZ 49/2006

---

(111) 906.784
(546)

(511) 31
(580) 2006.12.21.
(450) GAZ 49/2006

---

(111) 906.788
(546)

(511) 5, 30
(580) 2006.12.21.
(450) GAZ 49/2006

---

(111) 906.789
(546)

(511) 16
(580) 2006.12.21.
(450) GAZ 49/2006

---

(111) 906.800
(541) CROSSWAY
(511) 12
(580) 2006.12.21.
(450) GAZ 49/2006

---

(111) 906.801
(541) CREALIS
(511) 12
(580) 2006.12.21.
(450) GAZ 49/2006

---

(111) 906.804
(541) Logic Port
(511) 35–37
(580) 2006.12.21.
(450) GAZ 49/2006

---

(111) 906.812
(546)

(511) 9, 35, 45
(580) 2006.12.21.
(450) GAZ 49/2006

---

(111) 906.835
(541) Well Lead
(511) 10
(580) 2006.12.21.
(450) GAZ 49/2006

---

(111) 906.859
(541) LUCIDOT
(511) 2
(580) 2006.12.21.
(450) GAZ 49/2006

---

(111) 906.861
(546)

(511) 14
(580) 2006.12.21.
(450) GAZ 49/2006

---

(111) 906.873
(546)

(511) 25
(580) 2006.12.21.
(450) GAZ 49/2006

---

(111) 906.884
(541) BODIQUE
(511) 3, 18, 25, 35
(580) 2006.12.21.
(450) GAZ 49/2006

---

(111) 906.888
(541) MEGAVERIN
(511) 5
(580) 2006.12.21.
(450) GAZ 49/2006

---

(111) 906.912
(546)

(511) 21
(580) 2006.12.21.
(450) GAZ 49/2006

---

(111) 906.922
(541) FLORVIS
(511) 5
(580) 2006.12.21.
(450) GAZ 49/2006

---

(111) 906.929
(541) econPlus
(511) 4, 39
(580) 2006.12.21.
(450) GAZ 49/2006

---

(111) 906.940
(541) Bling Bling
(511) 25, 28
(580) 2006.12.21.
(450) GAZ 49/2006

---

(111) 906.943
(541) COMPACTEASY
(511) 7
(580) 2006.12.21.
(450) GAZ 49/2006

---

(111) 906.960
(541) VISCOMATCH
(511) 9, 16, 35, 42
(580) 2006.12.21.
(450) GAZ 49/2006

---

(111) 906.961
(541) TREVI
(511) 16
(580) 2006.12.21.
(450) GAZ 49/2006

---

(111) 906.963
(541) TEREZA
(511) 3, 5, 16
(580) 2006.12.21.
(450) GAZ 49/2006

---

(111) 906.967
(541) TRICHROME
(511) 1
(580) 2006.12.21.
(450) GAZ 49/2006

---

(111) 906.971
(541) BELFASUN
(511) 1
(580) 2006.12.21.
(450) GAZ 49/2006

---

(111) 906.975
(546)

(511) 1
(580) 2006.12.21.
(450) GAZ 49/2006

---

(111) 906.995
(546)

(511) 35, 38–39
(580) 2006.12.21.
(450) GAZ 49/2006

(111) 907.007
(541) WINDSCREEN
(511) 24–25
(580) 2006.12.21.
(450) GAZ 49/2006

(111) 907.018
(541) NANOSHIELD
(511) 9, 25, 28
(580) 2006.12.21.
(450) GAZ 49/2006

(111) 907.020
(541) ELLIADE
(511) 5
(580) 2006.12.21.
(450) GAZ 49/2006

(111) 907.039
(546)

(511) 11, 17, 19, 37
(580) 2006.12.21.
(450) GAZ 49/2006

(111) 907.044
(546)

(511) 19
(580) 2006.12.21.
(450) GAZ 49/2006

(111) 907.046
(541) EXIPER
(511) 10, 44
(580) 2006.12.21.
(450) GAZ 49/2006

(111) 907.050
(546)

(511) 9
(580) 2006.12.21.
(450) GAZ 49/2006

(111) 907.052
(546)

(511) 1
(580) 2006.12.21.
(450) GAZ 49/2006

(111) 907.055
(546)

(511) 11
(580) 2006.12.21.
(450) GAZ 49/2006

(111) 907.065
(546)

(511) 10
(580) 2006.12.21.
(450) GAZ 49/2006

(111) 907.066
(546)

(511) 35, 37, 39, 41, 43
(580) 2006.12.21.
(450) GAZ 49/2006

(111) 907.080
(546)

(511) 5, 9, 35, 41, 44
(580) 2006.12.21.
(450) GAZ 49/2006

(111) 907.103
(541) SIGNALBAU HUBER
(511) 9, 11, 35, 38–39, 42, 45
(580) 2006.12.21.
(450) GAZ 49/2006

(111) 907.124
(546)

(511) 18, 25, 35
(580) 2006.12.21.
(450) GAZ 49/2006

(111) 907.126
(546)

(511) 3
(580) 2006.12.21.
(450) GAZ 49/2006

(111) 222.113
(541) Efruti
(511) 5, 29–30, 32
(580) 2006.12.28.
(450) GAZ 50/2006

(111) 406.715
(541) CAMEL
(511) 25
(580) 2006.12.28.
(450) GAZ 50/2006

(111) 668.502
(541) M-POWER
(511) 7
(580) 2006.12.28.
(450) GAZ 50/2006

(111) 825.932
(541) KNÄCKIS
(511) 29–30
(580) 2006.12.28.
(450) GAZ 50/2006

(111) 838.288
(541) TEA-CADDY
(511) 30
(580) 2006.12.28.
(450) GAZ 50/2006

(111) 850.476
(541) GIBBS
(511) 3, 8, 21
(580) 2006.12.28.
(450) GAZ 50/2006

(111) 855.750
(546)

(511) 6, 18, 22
(580) 2006.12.28.
(450) GAZ 50/2006

(111) 868.682
(546)

(511) 9
(580) 2006.12.28.
(450) GAZ 50/2006

(111) 881.442
(541) LECTRANAL
(511) 5
(580) 2006.12.28.
(450) GAZ 50/2006

(111) 891.682
(541) INKER
(511) 11, 21
(580) 2006.12.28.
(450) GAZ 50/2006

(111) 891.764
(546)

(511) 11, 21
(580) 2006.12.28.
(450) GAZ 50/2006

(111) 907.155
(546)

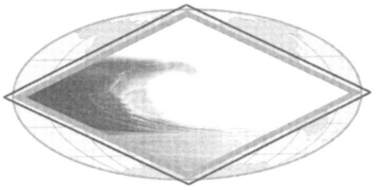

(511) 7, 9, 11
(580) 2006.12.28.
(450) GAZ 50/2006

(111) 907.157
(546)

(511) 29–30
(580) 2006.12.28.
(450) GAZ 50/2006

---

(111) 907.176
(541) Hepavitan
(511) 5
(580) 2006.12.28.
(450) GAZ 50/2006

---

(111) 907.190
(541) NANO WEAR
(511) 3
(580) 2006.12.28.
(450) GAZ 50/2006

---

(111) 907.197
(546)

(511) 36
(580) 2006.12.28.
(450) GAZ 50/2006

---

(111) 907.207
(541) TANGO DOG
(511) 31
(580) 2006.12.28.
(450) GAZ 50/2006

---

(111) 907.268
(541) CHILD SAFETY
(511) 6
(580) 2006.12.28.
(450) GAZ 50/2006

---

(111) 907.273
(546)

(511) 33
(580) 2006.12.28.
(450) GAZ 50/2006

---

(111) 907.320
(546)

(511) 3–5, 8, 16, 21
(580) 2006.12.28.
(450) GAZ 50/2006

---

(111) 907.327
(546)

(511) 27
(580) 2006.12.28.
(450) GAZ 50/2006

---

(111) 907.343
(546)

(511) 25, 28, 35, 41
(580) 2006.12.28.
(450) GAZ 50/2006

---

(111) 907.357
(546)

(511) 7
(580) 2006.12.28.
(450) GAZ 50/2006

---

(111) 907.360
(541) BRANALDI
(511) 16, 39–40, 42
(580) 2006.12.28.
(450) GAZ 50/2006

---

(111) 907.361
(541) selephanto
(511) 16, 25, 28, 35
(580) 2006.12.28.
(450) GAZ 50/2006

---

(111) 907.390
(546)

(511) 14, 18, 25
(580) 2006.12.28.
(450) GAZ 50/2006

---

(111) 907.406
(546)

(511) 19
(580) 2006.12.28.
(450) GAZ 50/2006

(111) 907.417
(546)

(511) 7–9, 11, 21
(580) 2006.12.28.
(450) GAZ 50/2006

(111) 907.421
(546)

(511) 9
(580) 2006.12.28.
(450) GAZ 50/2006

(111) 907.431
(546)

(511) 3–6, 8–9, 11–12, 16, 18, 20–21, 25, 28, 31, 39, 41, 43–44
(580) 2006.12.28.
(450) GAZ 50/2006

(111) 907.436
(541) Snackings
(511) 29–30
(580) 2006.12.28.
(450) GAZ 50/2006

(111) 907.440
(546)

(511) 6
(580) 2006.12.28.
(450) GAZ 50/2006

(111) 907.470
(541) WAREX
(511) 6, 37, 43
(580) 2006.12.28.
(450) GAZ 50/2006

(111) 907.506
(541) INDIGO
(511) 1
(580) 2006.12.28.
(450) GAZ 50/2006

(111) 907.508
(541) MISS RUSSIA
(511) 16, 25, 35, 41–44
(580) 2006.12.28.
(450) GAZ 50/2006

(111) 907.516
(546)

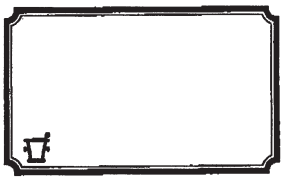

(511) 3, 5
(580) 2006.12.28.
(450) GAZ 50/2006

(111) 907.522
(546)

(511) 19
(580) 2006.12.28.
(450) GAZ 50/2006

(111) 907.533
(546)

(511) 18, 25
(580) 2006.12.28.
(450) GAZ 50/2006

(111) 907.541
(541) CONELOG
(511) 10
(580) 2006.12.28.
(450) GAZ 50/2006

(111) 907.558
(541) ENTRIQE
(511) 25
(580) 2006.12.28.
(450) GAZ 50/2006

(111) 905.023
(546)

(511) 3, 5
(580) 2006.12.14.
(450) GAZ 48/2006

(111) 905.407
(541) OKINEL.
(511) 29
(580) 2006.12.14.
(450) GAZ 48/2006

(111) 905.500
(546)

(511) 29–30, 32
(580) 2006.12.14.
(450) GAZ 48/2006

(111) 905.731
(541) seni optima
(511) 5
(580) 2006.12.14.
(450) GAZ 48/2006

(111) 906.077
(541) FERROLOGIC
(511) 5
(580) 2006.12.21.
(450) GAZ 49/2006

(111) 906.265
(541) PRIMEROS
(511) 14, 34
(580) 2006.12.21.
(450) GAZ 49/2006

(111) 906.810
(541) PANVITA
(511) 29–31, 35, 40
(580) 2006.12.21.
(450) GAZ 49/2006

(111) 906.838
(546)

(511) 1, 5, 9–10, 42, 44
(580) 2006.12.21.
(450) GAZ 49/2006

(111) 907.563
(541) MONIRON
(511) 7, 9, 11, 16
(580) 2006.12.28.
(450) GAZ 50/2006

(111) 907.579
(541) COTTON CLUB
(511) 34
(580) 2006.12.28.
(450) GAZ 50/2006

(111) 907.585
(541) SILVER SHADOW ALTITUDE
(511) 3
(580) 2006.12.28.
(450) GAZ 50/2006

(111) 907.587
(546)

(511) 19–20, 37
(580) 2006.12.28.
(450) GAZ 50/2006

(111) 907.594
(541) DEPOLIN
(511) 3
(580) 2006.12.28.
(450) GAZ 50/2006

(111) 907.611
(546)

(511) 3
(580) 2006.12.28.
(450) GAZ 50/2006

(111) 907.616
(541) FEZAN
(511) 5
(580) 2006.12.28.
(450) GAZ 50/2006

(111) 907.645
(546)

(511) 30, 43
(580) 2006.12.28.
(450) GAZ 50/2006

(111) 907.651
(541) CHEESGURT
(511) 29–30
(580) 2006.12.28.
(450) GAZ 50/2006

(111) 907.669
(541) OLI 74
(511) 11
(580) 2006.12.28.
(450) GAZ 50/2006

(111) 907.672
(546)

(511) 3, 5, 29–30, 35
(580) 2006.12.28.
(450) GAZ 50/2006

(111) 907.706
(541) MILKO
(511) 29–30
(580) 2006.12.28.
(450) GAZ 50/2006

(111) 907.707
(541) SYNTEGRA
(511) 7, 12
(580) 2006.12.28.
(450) GAZ 50/2006

(111) 907.717
(546)

(511) 9, 35, 37–38, 41–42
(580) 2006.12.28.
(450) GAZ 50/2006

(111) 907.719
(546)

(511) 20
(580) 2006.12.28.
(450) GAZ 50/2006

(111) 907.732
(541) GARANTI BONUS
(511) 9, 36
(580) 2006.12.28.
(450) GAZ 50/2006

(111) 907.753
(546)

(511) 10
(580) 2006.12.28.
(450) GAZ 50/2006

(111) 907.759
(546)

(511) 1, 35
(580) 2006.12.28.
(450) GAZ 50/2006

(111) 907.774
(541) wLSN
(511) 9
(580) 2006.12.28.
(450) GAZ 50/2006

(111) 907.786
(541) FLEUR DU PAYS
(511) 34
(580) 2006.12.28.
(450) GAZ 50/2006

(111) 907.797
(541) Mitická
(511) 32
(580) 2006.12.28.
(450) GAZ 50/2006

(111) 907.809
(541) SOLINO-SOLAR
(511) 6–7, 9, 37, 41–42
(580) 2006.12.28.
(450) GAZ 50/2006

(111) 907.815
(546)

(511) 14
(580) 2006.12.28.
(450) GAZ 50/2006

(111) 907.819
(541) LOGFIT
(511) 10
(580) 2006.12.28.
(450) GAZ 50/2006

(111) 907.824
(546)

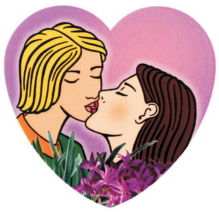

(511) 29–31
(580) 2006.12.28.
(450) GAZ 50/2006

---

(111) 907.834
(546)

SYKES

(511) 35–37, 39, 41–42, 44
(580) 2006.12.28.
(450) GAZ 50/2006

---

(111) 907.861
(546)

Bethel

(511) 18–22, 24–25, 27–28, 37, 39, 41–45
(580) 2006.12.28.
(450) GAZ 50/2006

---

(111) 907.880
(546)

LeGuide.com S.A.

(511) 9, 35, 38, 41–42
(580) 2006.12.28.
(450) GAZ 50/2006

---

(111) 907.881
(546)

LOTN
LETECKÉ OPRAVOVNE TRENČÍN

(511) 12, 35, 37
(580) 2006.12.28.
(450) GAZ 50/2006

---

(111) 907.911
(546)

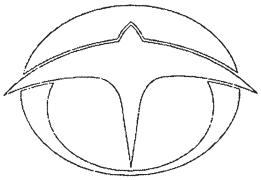

(511) 12, 37
(580) 2006.12.28.
(450) GAZ 50/2006

---

(111) 907.922
(541) ZIRCAD
(511) 5, 10
(580) 2006.12.28.
(450) GAZ 50/2006

---

(111) 907.923
(541) ZIRPRESS
(511) 5, 10
(580) 2006.12.28.
(450) GAZ 50/2006

---

(111) 907.929
(541) REAL PEOPLE. REAL SOLUTIONS.
(511) 35–37, 39, 41–42, 44
(580) 2006.12.28.
(450) GAZ 50/2006

---

(111) 907.947
(541) ACCESS FRESH AIR
(511) 8
(580) 2006.12.28.
(450) GAZ 50/2006

---

(111) 907.952
(546)

FRESH AIR

(511) 8
(580) 2006.12.28.
(450) GAZ 50/2006

---

(111) 907.962
(546)

(511) 14, 18, 25
(580) 2006.12.28.
(450) GAZ 50/2006

---

(111) 907.963
(546)

AJC
presented by ARIZONA girls

(511) 14, 18, 25
(580) 2006.12.28.
(450) GAZ 50/2006

(111) 907.975
(546)

(511) 36
(580) 2006.12.28.
(450) GAZ 50/2006

---

(111) 907.997
(541) CASHFINDER
(511) 35–36, 41
(580) 2006.12.28.
(450) GAZ 50/2006

---

(111) 908.019
(541) Apache
(511) 29, 31–32
(580) 2006.12.28.
(450) GAZ 50/2006

---

(111) 908.029
(541) FFB
(511) 8–9, 11
(580) 2006.12.28.
(450) GAZ 50/2006

---

(111) 908.046
(541) CRISCA
(511) 35
(580) 2006.12.28.
(450) GAZ 50/2006

---

(111) 908.062
(541) PANTEC
(511) 5, 7, 9–10, 42
(580) 2006.12.28.
(450) GAZ 50/2006

---

(111) 908.063
(541) SATIGI
(511) 5, 29
(580) 2006.12.28.
(450) GAZ 50/2006

---

(111) 908.070
(546)

(511) 6, 19
(580) 2006.12.28.
(450) GAZ 50/2006

---

(111) 908.074
(541) Flextop
(511) 1, 6, 19
(580) 2006.12.28.
(450) GAZ 50/2006

---

(111) 908.108
(546)

(511) 29–31
(580) 2006.12.28.
(450) GAZ 50/2006

---

(111) 908.122
(546)

(511) 7–8
(580) 2006.12.28.
(450) GAZ 50/2006

---

(111) 908.126
(546)

(511) 25
(580) 2006.12.28.
(450) GAZ 50/2006

---

(111) 908.159
(546)

(511) 29–30, 32
(580) 2006.12.28.
(450) GAZ 50/2006

---

(111) 908.173
(541) FOREVER
(511) 12
(580) 2006.12.28.
(450) GAZ 50/2006

---

(111) 908.175
(541) LAG
(511) 9, 11, 15
(580) 2006.12.28.
(450) GAZ 50/2006

---

(111) 908.176
(541) ANTARES
(511) 25
(580) 2006.12.28.
(450) GAZ 50/2006

---

(111) 908.180
(546)

(511) 3, 5
(580) 2006.12.28.
(450) GAZ 50/2006

---

(111) 908.192
(541) Squeasy
(511) 1, 16
(580) 2006.12.28.
(450) GAZ 50/2006

---

(111) 908.193
(541) SNACKFIT
(511) 30
(580) 2006.12.28.
(450) GAZ 50/2006

---

(111) 908.210
(541) ASTOR AQUA RESERVE
(511) 3
(580) 2006.12.28.
(450) GAZ 50/2006

---

(111) 908.239
(546)

(511) 9, 16, 35, 38, 42
(580) 2006.12.28.
(450) GAZ 50/2006

---

(111) 908.244
(546)

(511) 28
(580) 2006.12.28.
(450) GAZ 50/2006

---

(111) 875.384
(541) DORISSIMA
(511) 3, 35, 41
(580) 2006.12.07.
(450) GAZ 47/2006

---

(111) 907.057
(541) BENAKOR
(511) 5
(580) 2006.12.21.
(450) GAZ 49/2006

A rovat 542 db közlést tartalmaz.

Bejegyzések a kiegészítő lajstromba

A védjegybejelentés magyarországi oltalmának elismerése

(111) 644.625
(151) 2007.05.05.

(111) 648.393
(151) 2007.05.05.

(111) 731.625
(151) 2007.05.05.

(111) 780.991
(151) 2007.05.05.

(111) 801.405
(151) 2007.05.05.

(111) 825.062
(151) 2007.05.05.

(111) 856.534
(151) 2007.05.05.

(111) 862.712
(151) 2007.05.05.

(111) 880.511
(151) 2007.05.05.

(111) 880.515
(151) 2007.05.05.

(111) 880.528
(151) 2007.05.05.

(111) 880.534
(151) 2007.05.05.

(111) 880.537
(151) 2007.05.05.

(111) 880.545
(151) 2007.05.05.

(111) 880.549
(151) 2007.05.05.

(111) 880.562
(151) 2007.05.05.

(111) 880.575
(151) 2007.05.05.

(111) 880.578
(151) 2007.05.05.

(111) 880.582
(151) 2007.05.05.

(111) 880.584
(151) 2007.05.05.

(111) 880.588
(151) 2007.05.05.

(111) 880.599
(151) 2007.05.05.

(111) 880.601
(151) 2007.05.05.

(111) 880.603
(151) 2007.05.05.

(111) 880.613
(151) 2007.05.05.

(111) 880.645
(151) 2007.05.05.

(111) 880.670
(151) 2007.05.05.

(111) 880.678
(151) 2007.05.05.

(111) 880.703
(151) 2007.05.05.

(111) 880.711
(151) 2007.05.05.

(111) 880.721
(151) 2007.05.05.

(111) 880.726
(151) 2007.05.05.

(111) 880.736
(151) 2007.05.05.

(111) 880.738
(151) 2007.05.05.

(111) 880.751
(151) 2007.05.05.

(111) 880.752
(151) 2007.05.05.

(111) 880.753
(151) 2007.05.05.

(111) 880.760
(151) 2007.05.05.

(111) 880.765
(151) 2007.05.05.

(111) 880.773
(151) 2007.05.05.

(111) 880.777
(151) 2007.05.05.

(111) 880.780
(151) 2007.05.05.

(111) 880.787
(151) 2007.05.05.

(111) 880.800
(151) 2007.05.05.

(111) 880.802
(151) 2007.05.05.

(111) 880.806
(151) 2007.05.05.

(111) 880.810
(151) 2007.05.05.

(111) 880.814
(151) 2007.05.05.

(111) 880.816
(151) 2007.05.05.

(111) 880.817
(151) 2007.05.05.

(111) 880.828
(151) 2007.05.05.

(111) 880.842
(151) 2007.05.05.

(111) 880.843
(151) 2007.05.05.

(111) 880.844
(151) 2007.05.05.

(111) 880.862
(151) 2007.05.05.

(111) 880.863
(151) 2007.05.05.

(111) 880.884
(151) 2007.05.05.

(111) 880.903
(151) 2007.05.05.

(111) 880.908
(151) 2007.05.05.

(111) 880.910
(151) 2007.05.05.

(111) 880.939
(151) 2007.05.05.

(111) 880.953
(151) 2007.05.05.

(111) 880.964
(151) 2007.05.05.

(111) 880.995
(151) 2007.05.05.

(111) 881.002
(151) 2007.05.05.

(111) 881.005
(151) 2007.05.05.

(111) 881.011
(151) 2007.05.05.

(111) 881.014
(151) 2007.05.05.

(111) 881.015
(151) 2007.05.05.

(111) 881.023
(151) 2007.05.05.

(111) 881.029
(151) 2007.05.05.

(111) 881.036
(151) 2007.05.05.

(111) 881.041
(151) 2007.05.05.

(111) 187.629
(151) 2007.05.12.

(111) 230.502
(151) 2007.05.12.

(111) 682.936
(151) 2007.05.12.

(111) 709.679
(151) 2007.05.12.

(111) 739.665
(151) 2007.05.12.

(111) 746.785
(151) 2007.05.12.

(111) 831.221
(151) 2007.05.12.

(111) 881.065
(151) 2007.05.12.

(111) 881.066
(151) 2007.05.12.

(111) 881.067
(151) 2007.05.12.

(111) 881.071
(151) 2007.05.12.

(111) 881.105
(151) 2007.05.12.

(111) 881.107
(151) 2007.05.12.

(111) 881.111
(151) 2007.05.12.

(111) 881.129
(151) 2007.05.12.

(111) 881.138
(151) 2007.05.12.

(111) 881.146
(151) 2007.05.12.

(111) 881.148
(151) 2007.05.12.

(111) 881.164
(151) 2007.05.12.

(111) 881.173
(151) 2007.05.12.

(111) 881.174
(151) 2007.05.12.

(111) 881.175
(151) 2007.05.12.

(111) 881.180
(151) 2007.05.12.

(111) 881.194
(151) 2007.05.12.

(111) 881.197
(151) 2007.05.12.

(111) 881.209
(151) 2007.05.12.

(111) 881.213
(151) 2007.05.12.

(111) 881.220
(151) 2007.05.12.

(111) 881.227
(151) 2007.05.12.

(111) 881.240
(151) 2007.05.12.

(111) 881.242
(151) 2007.05.12.

(111) 881.243
(151) 2007.05.12.

(111) 881.250
(151) 2007.05.12.

(111) 881.265
(151) 2007.05.12.

(111) 881.267
(151) 2007.05.12.

(111) 881.269
(151) 2007.05.12.

(111) 881.272
(151) 2007.05.12.

(111) 881.274
(151) 2007.05.12.

(111) 881.283
(151) 2007.05.12.

(111) 881.299
(151) 2007.05.12.

(111) 881.304
(151) 2007.05.12.

(111) 881.311
(151) 2007.05.12.

(111) 881.323
(151) 2007.05.12.

(111) 881.330
(151) 2007.05.12.

(111) 881.331
(151) 2007.05.12.

(111) 881.344
(151) 2007.05.12.

(111) 881.351
(151) 2007.05.12.

(111) 881.361
(151) 2007.05.12.

(111) 881.363
(151) 2007.05.12.

(111) 881.367
(151) 2007.05.12.

(111) 881.369
(151) 2007.05.12.

(111) 881.372
(151) 2007.05.12.

(111) 881.373
(151) 2007.05.12.

(111) 881.375
(151) 2007.05.12.

(111) 881.377
(151) 2007.05.12.

(111) 881.387
(151) 2007.05.12.

(111) 881.392
(151) 2007.05.12.

(111) 881.394
(151) 2007.05.12.

(111) 881.402
(151) 2007.05.12.

(111) 881.415
(151) 2007.05.12.

(111) 881.420
(151) 2007.05.12.

(111) 881.422
(151) 2007.05.12.

(111) 881.437
(151) 2007.05.12.

(111) 881.455
(151) 2007.05.12.

(111) 881.456
(151) 2007.05.12.

(111) 881.491
(151) 2007.05.12.

(111) 881.495
(151) 2007.05.12.

(111) 881.497
(151) 2007.05.12.

(111) 881.498
(151) 2007.05.12.

(111) 881.508
(151) 2007.05.12.

(111) 881.509
(151) 2007.05.12.

(111) 881.518
(151) 2007.05.12.

(111) 881.519
(151) 2007.05.12.

(111) 881.524
(151) 2007.05.12.

(111) 881.548
(151) 2007.05.12.

(111) 881.556
(151) 2007.05.12.

(111) 881.561
(151) 2007.05.12.

(111) 881.573
(151) 2007.05.12.

(111) 881.584
(151) 2007.05.12.

(111) 881.592
(151) 2007.05.12.

(111) 881.596
(151) 2007.05.12.

(111) 881.609
(151) 2007.05.12.

(111) 881.620
(151) 2007.05.12.

(111) 881.631
(151) 2007.05.12.

(111) 881.632
(151) 2007.05.12.

(111) 881.633
(151) 2007.05.12.

(111) 881.634
(151) 2007.05.12.

(111) 881.638
(151) 2007.05.12.

(111) 881.643
(151) 2007.05.12.

(111) 881.652
(151) 2007.05.12.

(111) 881.654
(151) 2007.05.12.

(111) 881.664
(151) 2007.05.12.

(111) 881.674
(151) 2007.05.12.

(111) 881.693
(151) 2007.05.12.

(111) 881.699
(151) 2007.05.12.

(111) 881.722
(151) 2007.05.12.

(111) 881.738
(151) 2007.05.12.

(111) 881.765
(151) 2007.05.12.

(111) 881.792
(151) 2007.05.12.

(111) 881.795
(151) 2007.05.12.

(111) 881.799
(151) 2007.05.12.

(111) 881.803
(151) 2007.05.12.

(111) 881.807
(151) 2007.05.12.

(111) 881.808
(151) 2007.05.12.

(111) 881.809
(151) 2007.05.12.

(111) 881.814
(151) 2007.05.12.

(111) 881.815
(151) 2007.05.12.

(111) 881.816
(151) 2007.05.12.

(111) 881.817
(151) 2007.05.12.

(111) 881.818
(151) 2007.05.12.

(111) 881.826
(151) 2007.05.12.

(111) 881.842
(151) 2007.05.12.

(111) 731.358
(151) 2007.05.19.

(111) 778.517
(151) 2007.05.19.

(111) 785.286
(151) 2007.05.19.

(111) 818.884
(151) 2007.05.19.

(111) 848.754
(151) 2007.05.19.

(111) 881.864
(151) 2007.05.19.

(111) 881.872
(151) 2007.05.19.

(111) 881.914
(151) 2007.05.19.

(111) 881.916
(151) 2007.05.19.

(111) 881.917
(151) 2007.05.19.

(111) 881.918
(151) 2007.05.19.

(111) 881.919
(151) 2007.05.19.

(111) 881.920
(151) 2007.05.19.

(111) 881.922
(151) 2007.05.19.

(111) 881.927
(151) 2007.05.19.

(111) 881.930
(151) 2007.05.19.

(111) 881.932
(151) 2007.05.19.

(111) 881.937
(151) 2007.05.19.

(111) 881.951
(151) 2007.05.19.

(111) 881.953
(151) 2007.05.19.

(111) 881.956
(151) 2007.05.19.

(111) 881.982
(151) 2007.05.19.

(111) 881.988
(151) 2007.05.19.

(111) 881.990
(151) 2007.05.19.

(111) 881.996
(151) 2007.05.19.

(111) 881.997
(151) 2007.05.19.

(111) 881.999
(151) 2007.05.19.

(111) 882.004
(151) 2007.05.19.

(111) 882.018
(151) 2007.05.19.

(111) 882.021
(151) 2007.05.19.

(111) 882.028
(151) 2007.05.19.

(111) 882.040
(151) 2007.05.19.

(111) 882.046
(151) 2007.05.19.

(111) 882.047
(151) 2007.05.19.

(111) 882.059
(151) 2007.05.19.

(111) 882.088
(151) 2007.05.19.

(111) 882.123
(151) 2007.05.19.

(111) 882.155
(151) 2007.05.19.

(111) 882.157
(151) 2007.05.19.

(111) 882.166
(151) 2007.05.19.

(111) 882.170
(151) 2007.05.19.

(111) 882.171
(151) 2007.05.19.

(111) 882.177
(151) 2007.05.19.

(111) 882.179
(151) 2007.05.19.

(111) 882.182
(151) 2007.05.19.

(111) 882.196
(151) 2007.05.19.

(111) 882.204
(151) 2007.05.19.

(111) 882.225
(151) 2007.05.19.

(111) 882.237
(151) 2007.05.19.

(111) 882.249
(151) 2007.05.19.

(111) 498.528
(151) 2007.05.26.

(111) 538.491
(151) 2007.05.26.

(111) 563.015
(151) 2007.05.26.

(111) 677.591
(151) 2007.05.26.

(111) 685.107
(151) 2007.05.26.

(111) 753.296
(151) 2007.05.26.

(111) 794.599
(151) 2007.05.26.

(111) 812.781
(151) 2007.05.26.

(111) 877.474
(151) 2007.05.26.

(111) 882.270
(151) 2007.05.26.

(111) 882.271
(151) 2007.05.26.

(111) 882.272
(151) 2007.05.26.

(111) 882.285
(151) 2007.05.26.

(111) 882.288
(151) 2007.05.26.

(111) 882.289
(151) 2007.05.26.

(111) 882.292
(151) 2007.05.26.

(111) 882.293
(151) 2007.05.26.

(111) 882.294
(151) 2007.05.26.

(111) 882.299
(151) 2007.05.26.

(111) 882.307
(151) 2007.05.26.

(111) 882.314
(151) 2007.05.26.

(111) 882.334
(151) 2007.05.26.

(111) 882.352
(151) 2007.05.26.

(111) 882.355
(151) 2007.05.26.

(111) 882.357
(151) 2007.05.26.

(111) 882.381
(151) 2007.05.26.

(111) 882.387
(151) 2007.05.26.

(111) 882.389
(151) 2007.05.26.

(111) 882.398
(151) 2007.05.26.

(111) 882.403
(151) 2007.05.26.

(111) 882.405
(151) 2007.05.26.

(111) 882.408
(151) 2007.05.26.

(111) 882.423
(151) 2007.05.26.

(111) 882.435
(151) 2007.05.26.

(111) 882.438
(151) 2007.05.26.

(111) 882.439
(151) 2007.05.26.

(111) 882.440
(151) 2007.05.26.

(111) 882.442
(151) 2007.05.26.

(111) 882.448
(151) 2007.05.26.

(111) 882.470
(151) 2007.05.26.

(111) 882.473
(151) 2007.05.26.

(111) 882.490
(151) 2007.05.26.

(111) 882.503
(151) 2007.05.26.

(111) 882.530
(151) 2007.05.26.

(111) 882.537
(151) 2007.05.26.

(111) 882.563
(151) 2007.05.26.

(111) 882.580
(151) 2007.05.26.

(111) 882.592
(151) 2007.05.26.

(111) 882.594
(151) 2007.05.26.

(111) 882.611
(151) 2007.05.26.

(111) 882.625
(151) 2007.05.26.

(111) 882.684
(151) 2007.05.26.

(111) 882.685
(151) 2007.05.26.

(111) 882.692
(151) 2007.05.26.

(111) 882.702
(151) 2007.05.26.

(111) 882.705
(151) 2007.05.26.

(111) 882.715
(151) 2007.05.26.

(111) 882.723
(151) 2007.05.26.

(111) 882.724
(151) 2007.05.26.

(111) 882.154
(151) 2007.05.19.

A rovat 295 db közlést tartalmaz.

INTÉZMÉNYI KÖZLEMÉNYEK

Hirdetményi úton történő kézbesítés

A Magyar Szabadalmi Hivatal a közigazgatási hatósági eljárás és szolgáltatás általános szabályairól szóló 2004. évi CXL. törvény 80. §-a alapján – a Magyar Szabadalmi Hivatal által meghozott döntés kézbesítésének meghiúsulása következtében – hirdetményi úton közli a következő döntéseket.
A döntések a közzétételt követő 15. napon kézbesítettnek tekintendők.
A Magyar Szabadalmi Hivatal felhívja a címzettek figyelmét, hogy a hirdetményi úton közölt döntéseket személyesen vagy meghatalmazott útján a Magyar Szabadalmi Hivatalban átvehetik.

Communication by notice

On the basis of Article 80 of Act CXL of 2004 on the General Rules of Administrative Official Procedures and Services, the Hungarian Patent Office – because of failure to have its decision delivered by service – communicates the following decisions by a notice.
The decisions shall be considered delivered on the fifteenth day after the publication of the notice.
The Hungarian Patent Office draws the addressees' attention that decisions communicated by a notice can be taken over in the Office personally or by a representative.

A döntés ügyszáma: **M 03 03699/10**
A döntés tárgya: Védjegybejelentés elutasítása
A címzett neve: **Zsoldos J. Demeter ügyvéd (Zsoldos Ügyvédi Iroda)**
A címzett utolsó ismert címe: Budapest, 1015 Donáti utca 17. fszt.3. (HU)

A döntés ügyszáma: **M 04 05122/5**
A döntés tárgya: Védjegybejelentés visszavontnak tekintése
A címzett neve: **Klett Kiadó Könyvkiadó Kft.**
A címzett utolsó ismert címe: Budapest, 1088 Szentkirályi u. 8. (HU)

A döntés ügyszáma: **M 05 03245/5**
A döntés tárgya: Védjegy lajstromozása
A címzett neve: **Komáromy Balázs**
A címzett utolsó ismert címe: Budapest, 1133 Gogol u. 34 (HU)

A döntés ügyszáma: **M 05 03245/5**
A döntés tárgya: Védjegy lajstromozása
A címzett neve: **Molnár Gábor**
A címzett utolsó ismert címe: Budapest, 1131 Futár u. 16. (HU)

A döntés ügyszáma: **M 06 00882/4**
A döntés tárgya: Védjegy lajstromozása
A címzett neve: **Szegedi Ivett ügyvéd**
A címzett utolsó ismert címe: Pécs, 7621 Irgalmasok u. 5. (HU)

A döntés ügyszáma: **M 06 01023/4**
A döntés tárgya: Védjegy lajstromozása
A címzett neve: **BERRY Könyv-, Lapkiadó és Terjesztő Kft.**
A címzett utolsó ismert címe: Budapest, 1072 Wesselényi u. 23. (HU)

A döntés ügyszáma: **M 06 01024/4**
A döntés tárgya: Védjegy lajstromozása
A címzett neve: **BERRY Könyv-, Lapkiadó és Terjesztő Kft.**
A címzett utolsó ismert címe: Budapest, 1072 Wesselényi u. 23. (HU)

A döntés ügyszáma: **M 06 02967/3**
A döntés tárgya: Védjegybejelentés visszavontnak tekintése
A címzett neve: **Lenkei Gábor**
A címzett utolsó ismert címe: Budapest, 1112 Kőérberki út 37/b II/2. (HU)

A döntés ügyszáma: **M 07 00282/2**
A döntés tárgya: Védjegybejelentés visszavontnak tekintése
A címzett neve: **Kiss Pál**
A címzett utolsó ismert címe: Budapest, 1222 Ló u. 16. (HU)

A döntés ügyszáma: **M 07 00468/2**
A döntés tárgya: Védjegybejelentés visszavontnak tekintése
A címzett neve: **Ginovszki Zsuzsanna**
A címzett utolsó ismert címe: Budapest, 1064 Rózsa u. 57. (HU)

A döntés ügyszáma: **M 07 00469/2**
A döntés tárgya: Védjegybejelentés visszavontnak tekintése
A címzett neve: **Ginovszki Zsuzsanna**
A címzett utolsó ismert címe: Budapest, 1064 Rózsa u. 57. (HU)

A döntés ügyszáma: **M 07 00836/2**
A döntés tárgya: Visszavonás tudomásulvétele
A címzett neve: **TUK Marketing, Kereskedelmi és Szolgáltató Kft.**
A címzett utolsó ismert címe: Budapest, 1098 Pöttyös u. 4. 5/35. (HU)

A döntés ügyszáma: **M 94 03782/15**
A döntés tárgya: Határozat használat hiánya miatti megszűnés megállapítása iránti eljárásban
A címzett neve: **FELIX HUNGARIA KFT.**
A címzett utolsó ismert címe: Fertőd, 9431 Madách sétány 3. (HU)

A döntés ügyszáma: **P 02 03173/16**
A döntés tárgya: Ideiglenes szabadalmi oltalom megszűnése díjfizetés elmulasztása miatt
A címzett neve: **Jednákovits Andrea**
A címzett utolsó ismert címe: Szentendre, 2000 Lévai u. 3. (HU)

A döntés ügyszáma: **P 03 03667/9**
A döntés tárgya: Lemondás ideiglenes oltalomról
A címzett neve: **Csányi László**
A címzett utolsó ismert címe: Budapest, 1012 Kuni Domonkos u. 4/a (HU)

A döntés ügyszáma: **P 04 00277/12**
A döntés tárgya: Szabadalom megadása
A címzett neve: **Sztoborán Gábor**
A címzett utolsó ismert címe: Budapest, 1201 Helsinki út 63. (HU)

A döntés ügyszáma: **P 04 00900/8**
A döntés tárgya: Ideiglenes szabadalmi oltalom megszűnése díjfizetés elmulasztása miatt
A címzett neve: **Szemán Julianna**
A címzett utolsó ismert címe: Budapest, 1222 Szilánk u. 7. (HU)

A döntés ügyszáma: **P 04 00900/8**
A döntés tárgya: Ideiglenes szabadalmi oltalom megszűnése díjfizetés elmulasztása miatt
A címzett neve: **Varga Gábor**
A címzett utolsó ismert címe: Budapest, 1075 Rumbach Sebestyén u. 27. I/23 (HU)

A döntés ügyszáma: **P 04 01282/7**
A döntés tárgya: Ideiglenes szabadalmi oltalom megszűnése díjfizetés elmulasztása miatt
A címzett neve: **Jaszlits László**
A címzett utolsó ismert címe: Budapest, 1122 Maros u. 4. (HU)

A döntés ügyszáma: **P 04 01802/11**
A döntés tárgya: Ideiglenes szabadalmi oltalom megszűnése díjfizetés elmulasztása miatt
A címzett neve: **László Attila**
A címzett utolsó ismert címe: Budapest, 1112 Görbe u. 10/a (HU)

A döntés ügyszáma: **P 04 01937/7**
A döntés tárgya: Ideiglenes szabadalmi oltalom megszűnése díjfizetés elmulasztása miatt
A címzett neve: **Nagy Péter**
A címzett utolsó ismert címe: Budapest, 1041 Rózsa u. 57. V. em. 16. (HU)

A döntés ügyszáma: **P 95 02666/16**
A döntés tárgya: Végleges szabadalmi oltalom megszűnése díjfizetés elmulasztása miatt
A címzett neve: **Dévényi Károlyné**
A címzett utolsó ismert címe: Szeged, 6726 Bérkert u. 36. (HU)

A döntés ügyszáma: **P 95 02736/19**
A döntés tárgya: Végleges szabadalmi oltalom megszűnése díjfizetés elmulasztása miatt
A címzett neve: **Klenczner Imre**
A címzett utolsó ismert címe: Nyíregyháza, 4400 Sóstói u. 50. (HU)

A döntés ügyszáma: **P 95 03553/22**
A döntés tárgya: Végleges szabadalmi oltalom megszűnése díjfizetés elmulasztása miatt
A címzett neve: **Vass Sándor**
A címzett utolsó ismert címe: Eger, 3300 Malomárok u. 8. (HU)

A döntés ügyszáma: **P 96 02573/23**
A döntés tárgya: Végleges szabadalmi oltalom megszűnése díjfizetés elmulasztása miatt
A címzett neve: **Deczki Sándor**
A címzett utolsó ismert címe: Szolnok, 5000 Vásártér 20. (HU)

A döntés ügyszáma: **P 96 02573/23**
A döntés tárgya: Végleges szabadalmi oltalom megszűnése díjfizetés elmulasztása miatt
A címzett neve: **Palotás László**
A címzett utolsó ismert címe: Budapest, 1082 Nagytemplom u. 11. (HU)

A döntés ügyszáma: **P 96 02573/23**
A döntés tárgya: Végleges szabadalmi oltalom megszűnése díjfizetés elmulasztása miatt
A címzett neve: **Balla Tibor**
A címzett utolsó ismert címe: Budapest, 1026 Lepke u. 10. (HU)

A döntés ügyszáma: **P 96 02573/23**
A döntés tárgya: Végleges szabadalmi oltalom megszűnése díjfizetés elmulasztása miatt
A címzett neve: **Totka Zsolt**
A címzett utolsó ismert címe: Kecskemét, 6000 Vágó u. 2/a (HU)

A döntés ügyszáma: **P 96 02573/23**
A döntés tárgya: Végleges szabadalmi oltalom megszűnése díjfizetés elmulasztása miatt
A címzett neve: **Pozsgai Attila**
A címzett utolsó ismert címe: Kecskemét, 6000 Dózsa Gy. u. 33. (HU)

A döntés ügyszáma: **P 96 02573/23**
A döntés tárgya: Végleges szabadalmi oltalom megszűnése díjfizetés elmulasztása miatt
A címzett neve: **Lohonyai László**
A címzett utolsó ismert címe: Budapest, 1121 Fülemile út 12-18. (HU)

A döntés ügyszáma: **P 98 02151/21**
A döntés tárgya: Végleges szabadalmi oltalom megszűnése díjfizetés elmulasztása miatt
A címzett neve: **Gergely János**
A címzett utolsó ismert címe: Budapest, 1118 Rétköz u. 2. (HU)

A döntés ügyszáma: **P 98 02151/21**
A döntés tárgya: Végleges szabadalmi oltalom megszűnése díjfizetés elmulasztása miatt
A címzett neve: **Tfirst Ernő**
A címzett utolsó ismert címe: Budapest, 1145 Emma köz 1. (HU)

A döntés ügyszáma: **P 98 02151/21**
A döntés tárgya: Végleges szabadalmi oltalom megszűnése díjfizetés elmulasztása miatt
A címzett neve: **Kun János**
A címzett utolsó ismert címe: Százhalombatta, 2440 Irinyi J. u. 7. (HU)

A döntés ügyszáma: **P 98 02151/21**
A döntés tárgya: Végleges szabadalmi oltalom megszűnése díjfizetés elmulasztása miatt
A címzett neve: **Margitfalvi József**
A címzett utolsó ismert címe: Budapest, 1125 Diósárok u. 60. (HU)

A döntés ügyszáma: **P 98 02153/20**
A döntés tárgya: Végleges szabadalmi oltalom megszűnése díjfizetés elmulasztása miatt
A címzett neve: **Lövei János**
A címzett utolsó ismert címe: Miskolc, 3529 Farkas Jenő u. 9. (HU)

A döntés ügyszáma: **P 98 02153/20**
A döntés tárgya: Végleges szabadalmi oltalom megszűnése díjfizetés elmulasztása miatt
A címzett neve: **Horváth Zoltán**
A címzett utolsó ismert címe: Budapest, 1046 Káposztásmegyeri u. 23. (HU)

A döntés ügyszáma: **P 99 03510/19**
A döntés tárgya: Ideiglenes szabadalmi oltalom megszűnése díjfizetés elmulasztása miatt
A címzett neve: **Kertész András**
A címzett utolsó ismert címe: Nyíregyháza, 4400 Korányi Frigyes u. 262. (HU)

A döntés ügyszáma: **U 00 00260/13**
A döntés tárgya: Használati mintaoltalom megszűnése díjfizetés elmulasztása miatt
A címzett neve: **Megyeri Sándor**
A címzett utolsó ismert címe: Gyula, 5700 Dobos I. u. 18. (HU)

A döntés ügyszáma: **U 06 00242/3**
A döntés tárgya: Használati mintaoltalmi bejelentés visszavontnak tekintése
A címzett neve: **Gyuricza I. Roland**
A címzett utolsó ismert címe: Kaposvár, 7400 Fő u. 6. (HU)

A rovat 39 db közlést tartalmaz.

Kötelező közzétételek*

Az államháztartási törvény 15/A §-a szerinti közzétételek

A kedvezményezett(ek) neve:
Agráriumért Alapítvány

A támogatás célja(i):
a 2007. évi Országos Tudományos Diákköri Konferencia Agrártudományi Szekciójának (OTDK) megrendezésének támogatása

A támogatás összege:
100 000 Ft

A támogatási program megvalósítási helye(i):
Debrecen

A kedvezményezett(ek) neve:
Nyugat-Magyarországi Egyetem

A támogatás célja(i):
a Nyugat-Magyarországi Egyetem és az ERFARET egyetemi tudásközpont közös üzemeltetésében megvalósuló PATLIB iparjogvédelmi információszolgáltató centrum létrejöttének támogatása

A támogatás összege:
1 500 000 Ft

A támogatási program megvalósítási helye(i):
Sopron

A kedvezményezett(ek) neve:
Moholy-Nagy Művészeti Egyetem

A támogatás célja(i):
Moholy-Nagy Művészeti Egyetem képzési programjának támogatása

A támogatás összege:
2 000 000 Ft

A támogatási program megvalósítási helye(i):
Sopron

A kedvezményezett(ek) neve:
Moholy-Nagy Művészeti Egyetem

A támogatás célja(i):
Moholy-Nagy Művészeti Egyetem képzési programjának támogatása

A támogatás összege:
3 000 000 Ft

A támogatási program megvalósítási helye(i):
Budapest

A rovat 4 db közlést tartalmaz.

Az államháztartási törvény 15/B §-a szerinti közzétételek

A szerződések megnevezése (típusa, pl.: szállítási, vállalkozási stb.):
szolgáltatási szerződés

A szerződés tárgya:
SAP R/3 éles üzemi IT rendszergazdai és modulszakmai tanácsadás

A szerződést kötő felek neve:
Magyar Szabadalmi Hivatal és a Hewlett-Packard Magyarország Kft.

A szerződés értéke:
9 900 000 Ft + áfa

Határozott időre kötött szerződés esetén annak időtartama:
2007.03.01. – 2007.12.31.

A szerződések megnevezése (típusa, pl.: szállítási, vállalkozási stb.):
szolgáltatási szerződés

A szerződés tárgya:
Elektronikus iratbenyújtó rendszer továbbfejlesztése

A szerződést kötő felek neve:
Magyar Szabadalmi Hivatal és a Novell NSH Kft.

A szerződés értéke:
18 347 084 Ft + áfa

Határozott időre kötött szerződés esetén annak időtartama:
2007.12.31.

A rovat 2 db közlést tartalmaz.

* Az államháztartásról szóló 1992. évi XXXVIII. törvény alapján.