Tartalomjegyzék

A hatósági közlemények rovataiban alkalmazott kódok és rendezési elvek 38

SZABADALMI KÖZLEMÉNYEK

Adatközlés szabadalmi bejelentésekről P103
Szabadalmi bejelentések közzététele P106
Külön tájékoztatás újdonságkutatásról P121
Megadott szabadalmak P125
Nyomtatásban megjelent szabadalmi leírások P132
Közzétételt megelőzően megszüntetett szabadalom-engedélyezési eljárások . . . . . –
Szabadalmi oltalom megszűnése és újra érvénybe helyezése
- Ideiglenes szabadalmi oltalom megszűnése elutasítás miatt P134
- Ideiglenes szabadalmi oltalom megszűnése díjfizetés hiányában P134
- Ideiglenes szabadalmi oltalom megszűnése lemondás vagy lemondottnak tekintés miatt P137
- Ideiglenes szabadalmi oltalom megszűnése utólagos vizsgálat hiányában . . . . . –
- Végleges szabadalmi oltalom megszűnése lejárat miatt . . . . . –
- Végleges szabadalmi oltalom megszűnése díjfizetés hiányában P138
- Végleges szabadalmi oltalom megszűnése lemondás miatt . . . . . –
- Szabadalom megsemmisítése . . . . . –
- Szabadalom korlátozása . . . . . –
- Szabadalmi oltalom újra érvénybe helyezése P140
- Szabadalmi oltalom megszűnését megállapító határozat visszavonása P141

Vegyes szabadalmi közlemények
- Halasztott vizsgálatú szabadalmi bejelentések utólagos vizsgálata . . . . . –
- Jogutódlás P142
- Képviseleti megbízás P143
- Képviselet megszűnése P144
- Szerzőség változása P144
- Név-, illetve címváltozás P144
- Hasznosítási szerződés P145
- Hatósági tájékoztatás hatálytalanítása . . . . . –
- Határozat kijavítása, kicserélése . . . . . –
- Helyreigazítás P145

EURÓPAI SZABADALMI KÖZLEMÉNYEK

Európai szabadalmi bejelentések igénypont fordításának közzététele E9
Európai szabadalmi bejelentések igénypontjai fordítás-kijavításának közzététele . . . . . –
Európai szabadalmak szövege fordításának benyújtása E10
Európai szabadalmak szövege fordítás-kijavításának közzététele . . . . . –
Vegyes európai szabadalmi közlemények
- Jogutódlás . . . . . –
- Képviseleti megbízás . . . . . –
- Képviselet megszűnése . . . . . –
- Szerzőség változása . . . . . –
- Név-, illetve címváltozás . . . . . –
- Hasznosítási szerződés . . . . . –
- Hatósági tájékoztatás hatálytalanítása . . . . . –
- Határozat kijavítása, kicserélése . . . . . –
- Helyreigazítás . . . . . –

Contents

Codes and principles of arrangement applied in the columns of official publications 38

PATENT PUBLICATIONS

Communication of patent application data P103
Publication of patent applications P106
Separate information on novelty search P121
Granted patents P125
Printed patent specifications P132
Patent granting procedures terminated prior to publication . . . . . –
Lapse and restoration of patent protection
- Lapse of provisional patent protection due to refusal P134
- Lapse of provisional patent protection due to non-payment of fees P134
- Lapse of provisional patent protection due to surrender or protection considered surrendered P137
- Lapse of provisional patent protection failing subsequent examination . . . . . –
- Lapse of definitive patent protection due to expiration of term . . . . . –
- Lapse of definitive patent protection due to non-payment of fees P138
- Lapse of definitive patent protection due to surrender . . . . . –
- Revocation of patents . . . . . –
- Limitation of patents . . . . . –
- Restoration of patent protection P140
- Withdrawal of decision on the lapse of patent protection P141

Diverse patent publications
- Subsequent examination of patent applications with deferred examination . . . . . –
- Succession in title P142
- Appointment of a representative P143
- Termination of representation P144
- Change in (the share of) authorship P144
- Change of names, addresses P144
- Exploitation contracts P145
- Cancellation of official information . . . . . –
- Correction or change of decisions . . . . . –
- Errata P145

EUROPEAN PATENT PUBLICATIONS

Publication of the translation of the claims of European patent applications E9
Publication of the corrected translation of the claims of European patent applications . . . . . –
Filing of the translation of the text of European patents E10
Publication of the corrected translation of the text of European patents . . . . . –
Diverse European patent publications
- Succession in title . . . . . –
- Appointment of a representative . . . . . –
- Termination of representation . . . . . –
- Change in (the share of) authorship . . . . . –
- Change of names, addresses . . . . . –
- Exploitation contracts . . . . . –
- Cancellation of official information . . . . . –
- Correction or change of decisions . . . . . –
- Errata . . . . . –

KIEGÉSZÍTŐ OLTALMI TANÚSÍTVÁNYRA VONATKOZÓ KÖZLEMÉNYEK

Tájékoztatás kiegészítő oltalmi tanúsítványra vonatkozó bejelentésekről. . . . . –
Megadott kiegészítő oltalmi tanúsítványok . . . . . –
Megadást megelőzően megszüntetett eljárások
Visszavontnak tekintés díjfizetés hiányában . . . . . –
Visszavonás . . . . . –
Elutasítás . . . . . –
Kiegészítő oltalmi tanúsítvány megszűnése és újra érvénybe helyezése
Megszűnés az oltalomról történő lemondás miatt . . . . . –
Megszűnés díjfizetés hiányában . . . . . –
Megszűnés a termék forgalomba hozatali engedélyének visszavonása következtében . . . . . –
Érvénytelenség, mert a közösségi rendelet 3. cikke alapján nem lett volna kiadható a tanúsítvány . . . . . –
Érvénytelenség az alapszabadalom szabadalmi oltalmának oltalmi idő lejárata előtti megszűnése következtében . . . . . –
Érvénytelenség az alapszabadalom megsemmisítése vagy az alapszabadalom korlátozása következtében . . . . . –
Kiegészítő oltalmi tanúsítvány újra érvénybe helyezése . . . . . –
Vegyes kiegészítő oltalmi tanúsítvány közlemények
Jogutódlás . . . . . –
Képviseleti megbízás . . . . . –
Képviselet megszűnése . . . . . –
Név-, illetve címváltozás . . . . . –
Hasznosítási szerződés . . . . . –
Hatósági tájékoztatás hatálytalanítása . . . . . –
Határozat kijavítása, kicserélése . . . . . –
Helyreigazítás . . . . . –

PUBLICATIONS ON SUPPLEMENTARY PROTECTION CERTIFICATES

Information on applications for a supplementary protection certificate . . . . . –
Granted supplementary protection certificates . . . . . –
Proceedings terminated before grant
Application considered withdrawn in lack of payment of the filing fee . . . . . –
Withdrawal . . . . . –
Rejection . . . . . –
Lapse or restoration of supplementary protection certificates
Lapse by reason of surrender of protection . . . . . –
Lapse by reason of lack of payment of the annual fee . . . . . –
Lapse as a consequence of withdrawal of the authorization to place the product on the market . . . . . –
Invalidity by reason of a grant contrary to the provisions of Article 3 of the Community Regulation . . . . . –
Invalidity as a consequence of lapse of the basic patent before the expiry of its lawful term . . . . . –
Invalidity as a consequence of revocation or limitation of the basic patent . . . . . –
Restoration of a supplementary protection certificate
Diverse publications on supplementary protection certificates
Succession in title . . . . . –
Appointment of a representative . . . . . –
Termination of representation . . . . . –
Change of names, addresses . . . . . –
Exploitation contracts . . . . . –
Cancellation of official information . . . . . –
Correction or change of decisions . . . . . –
Errata . . . . . –

NÖVÉNYFAJTA-OLTALMI KÖZLEMÉNYEK

Adatközlés növényfajta-oltalmi bejelentésekről . . . . . –
Növényfajta-oltalmi bejelentések közzététele F7
Megadott növényfajta-oltalmak F8
Nyomtatásban megjelent növényfajta-oltalmi leírások. . . . . –
Közzétételt megelőzően megszüntetett növényfajtaoltalom-engedélyezési eljárások . . . . . –
Növényfajta-oltalom megszűnése és újra érvénybe helyezése
Ideiglenes növényfajta-oltalom megszűnése elutasítás miatt –
Ideiglenes növényfajta-oltalom megszűnése díjfizetés hiányában . . . . . –
Ideiglenes növényfajta-oltalom megszűnése lemondás vagy lemondottnak tekintés miatt . . . . . –
Végleges növényfajta-oltalom megszűnése lejárat miatt . . . –
Végleges növényfajta-oltalom megszűnése díjfizetés hiányában . . . . . –
Végleges növényfajta-oltalom megszűnése lemondás miatt . . . . . –
Növényfajta-oltalom megsemmisítése . . . . . –
Növényfajta-oltalom megszüntetése . . . . . –
Növényfajta-oltalom fajtanév törlése . . . . . –
Növényfajta-oltalom újra érvénybe helyezése . . . . . –
Növényfajta-oltalom megszűnését megállapító határozat visszavonása . . . . . –
Vegyes növényfajta-oltalmi közlemények
Jogutódlás . . . . . –
Képviseleti megbízás . . . . . –
Képviselet megszűnése . . . . . –
Igényjogosultság (arány)változás . . . . . –
Név-, illetve címváltozás . . . . . –
Hasznosítási szerződés . . . . . –
Hatósági tájékoztatás hatálytalanítása . . . . . –

PLANT BREEDERS'S RIGHT PUBLICATIONS

Communication of breeder's right application data . . . . . –
Publication of breeder's right applications F7
Granted breeder's rights F8
Printed breeder's right specifications . . . . . –
Breeder's right granting procedures terminated prior to publication . . . . . –
Lapse and restoration of breeder's right
Lapse of provisional breeder's right due to refusal . . . . . –
Lapse of provisional breeder's right due to non-payment of fees . . . . . –
Lapse of provisional breeder's right due to surrender or protection considered surrendered . . . . . –
Lapse of definitive breeder's right due to expiration of term . –
Lapse of definitive breeder's right due to non-payment of fees . . . . . –
Lapse of definitive breeder's right due to surrender . . . . . –
Nullity of breeder's right . . . . . –
Cancellation of breeder's right . . . . . –
Cancellation of variety denomination . . . . . –
Restoration of breeder's right . . . . . –
Withdrawal of decision on the lapse of breeder's right . . . . . –
Diverse breeder's right publications
Succession in title . . . . . –
Appointment of a representative . . . . . –
Termination of representation . . . . . –
Change in (the share of) authorship . . . . . –
Change of names, addresses . . . . . –
Exploitation contracts . . . . . –
Cancellation of official information . . . . . –

Határozat kijavítása, kicserélése . . . . . –
Helyreigazítás . . . . . –

HASZNÁLATI MINTA KÖZLEMÉNYEK

Adatközlés használati mintaoltalmi bejelentésekről U13
Megadott használati mintaoltalmak U15
Megszüntetett használati minta engedélyezési eljárások . . . . . –
Használati mintaoltalom megszűnése és újra érvénybe helyezése
Használati mintaoltalom megszűnése lejárat miatt . . . . . –
Használati mintaoltalom megszűnése díjfizetés hiányában U22
Használati mintaoltalom megszűnése lemondás miatt . . . . . –
Használati mintaoltalom megsemmisítése és korlátozása . . –
Használati mintaoltalom újra érvénybe helyezése U22
Használati mintaoltalom megszűnését megállapító határozat visszavonása . . . . . –
Vegyes használati mintaoltalmi közlemények
Jogutódlás U23
Képviseleti megbízás U23
Képviselet megszűnése . . . . . –
Szerzőség változása . . . . . –
Név-, illetve címváltozás . . . . . –
Hasznosítási szerződés . . . . . –
Hatósági tájékoztatás hatálytalanítása . . . . . –
Határozat kijavítása, kicserélése . . . . . –
Helyreigazítás . . . . . –

FORMATERVEZÉSI MINTAOLTALMI KÖZLEMÉNYEK

Adatközlés formatervezési mintaoltalmi bejelentésekről D21
Formatervezési mintaoltalmi bejelentések közzététele D23
Megadott formatervezési mintaoltalmak D29
Közzétételt megelőzően megszüntetett formatervezési mintaoltalmi engedélyezési eljárások . . . . . –
Formatervezési mintaoltalom megszűnése . . . . . –
Formatervezési mintaoltalom megújítása D30
Vegyes formatervezési mintaoltalmi közlemények
Jogutódlás . . . . . –
Képviseleti megbízás . . . . . –
Képviselet megszűnése D31
Szerzőség változása . . . . . –
Név-, illetve címváltozás D31
Hasznosítási szerződés . . . . . –
Hatósági tájékoztatás hatálytalanítása . . . . . –
Határozat kijavítása, kicserélése . . . . . –
Helyreigazítás . . . . . –

NEMZETI VÉDJEGYKÖZLEMÉNYEK

Védjegybejelentések meghirdetése M193
Lajstromozott védjegyek M254
Megszüntetett lajstromozási eljárások
Védjegybejelentés visszavonása . . . . . –
Védjegybejelentés visszavontnak tekintése . . . . . –
Védjegybejelentés elutasítása . . . . . –
Védjegybejelentés módosítása . . . . . –
Védjegybejelentés megosztása . . . . . –
Védjegyoltalom megszűnése
Védjegyoltalom megszűnése megújítás nélküli lejárat miatt M285
Védjegyoltalom megszűnése lemondás miatt M287
Védjegyoltalom megszűnése használat hiánya miatt . . . . . –
Védjegyoltalom megszűnése megkülönböztető képesség elvesztése vagy megtévesztővé válás miatt . . . . . –

Correction or change of decisions . . . . . –
Errata . . . . . –

UTILITY MODEL PUBLICATIONS

Communication of data of utility model applications U13
Granted utility model protection U15
Terminated utility model procedures . . . . . –
Lapse and restoration of utility model protection
Lapse of utility model protection due to expiration . . . . . –
Lapse of utility model protection due to non-payment of fees U22
Lapse of utility model protection due to surrender . . . . . –
Revocation and limitation of utility model protection . . . . . –
Restoration of utility model protection U22
Withdrawal of decision on the lapse of utility model protection . . . . . –
Diverse utility model publications
Succession in title U23
Appointment of a representative U23
Termination of representation . . . . . –
Change in (the share of) authorship . . . . . –
Change of names, addresses . . . . . –
Exploitation contracts . . . . . –
Cancellation of official information . . . . . –
Correction or change of decisions . . . . . –
Errata . . . . . –

DESIGN PUBLICATIONS

Communication of data of design applications D21
Publication of design applications D23
Granted design protection D29
Design procedures terminated prior to publication . . . . . –
Lapse of design protection . . . . . –
Renewal of design protection D30
Diverse design publications
Succession in title . . . . . –
Appointment of a representative . . . . . –
Termination of representation D31
Change in (the share of) authorship . . . . . –
Change of names, addresses D31
Exploitation contracts . . . . . –
Cancellation of official information . . . . . –
Correction or change of decisions . . . . . –
Errata . . . . . –

NATIONAL TRADEMARK PUBLICATIONS

Publication of trademark applications M193
Registered trademarks M254
Terminated trademark procedures
Withdrawal of trademark applications . . . . . –
Trademark application considered withdrawn . . . . . –
Refusal of trademark applications . . . . . –
Amendment of trademark applications . . . . . –
Division of trademark applications . . . . . –
Lapse of trademark protection
Lapse of trademark protection failing renewal M285
Lapse of trademark protection due to surrender M287
Lapse of trademark protection due to lack of use . . . . . –
Lapse of trademark protection due to loss of distinctive character or due to becoming deceptive . . . . . –

Védjegyoltalom megszűnése a védjegyjogosult jogutód nélküli megszűnése miatt . . . . . –
Védjegyoltalom törlése M288
Védjegyoltalom részleges megszűnése . . . . . –
Védjegyoltalom megszűnése megújítás nélküli lejárat miatt . . . . . –
Védjegyoltalom megszűnése lemondás miatt . . . . . –
Védjegyoltalom megszűnése használat hiánya miatt . . . . . –
Védjegyoltalom megszűnése megkülönböztető képesség elvesztése vagy megtévesztővé válás miatt . . . . . –
Védjegyoltalom törlése . . . . . –
Védjegyoltalom megújítása M289
Vegyes védjegyközlemények
Jogutódlás M294
Képviseleti megbízás M295
Képviselet megszűnése M297
Név-, illetve címváltozás M298
Használati szerződés M300
Hatósági tájékoztatás hatálytalanítása . . . . . –
Határozat kijavítása, kicserélése . . . . . –
Helyreigazítás . . . . . –
Közösségi védjegy nemzeti bejelentéssé való átalakítása . . . . . –
Nemzetközi lajstromozás átalakítása nemzeti védjegybejelentéssé . . . . . –

Lapse of trademark protection by reason of dissolution of the proprietor without successor in title . . . . . –
Cancellation of trademark protection M288
Partial lapse of trademark protection . . . . . –
Lapse of trademark protection failing renewal . . . . . –
Lapse of trademark protection due to surrender . . . . . –
Lapse of trademark protection due to lack of use . . . . . –
Lapse of trademark protection due to loss of distinctive character or due to becoming deceptive . . . . . –
Cancellation of trademark protection . . . . . –
Renewal of trademark protection M289
Diverse trademark publications
Succession in title M294
Appointment of a representative M295
Termination of representation M297
Change of names, addresses M298
Licenses M300
Cancellation of official information . . . . . –
Correction or change of decisions . . . . . –
Errata . . . . . –
Conversion of a Community trademark into national application . . . . . –
Transformation of an international registration into national application . . . . . –

NEMZETKÖZI VÉDJEGYKÖZLEMÉNYEK

Védjegybejelentések meghirdetése W77
Bejegyzések a kiegészítő lajstromba
A védjegybejelentés magyarországi oltalmának elismerése W134
Védjegyoltalom visszaható hatályú megszűnése . . . . . –
Védjegyoltalom megszűnése megújítás nélküli lejárat miatt . . . . . –
Védjegyoltalom megszűnése lemondás miatt . . . . . –
Védjegyoltalom megszűnése használat hiánya miatt . . . . –
Védjegyoltalom megszűnése megkülönböztető képesség elvesztése vagy megtévesztővé válás miatt . . . . –
Védjegyoltalom megszűnése a védjegyjogosult jogutód nélküli megszűnése miatt . . . . . –
Védjegyoltalom törlése . . . . . –
Védjegyoltalom visszaható hatályú részleges megszűnése . . . . . –
Védjegyoltalom megszűnése megújítás nélküli lejárat miatt . . . . . –
Védjegyoltalom megszűnése lemondás miatt . . . . . –
Védjegyoltalom megszűnése használat hiánya miatt . . . . –
Védjegyoltalom megszűnése megkülönböztető képesség elvesztése vagy megtévesztővé válás miatt . . . . –
Védjegyoltalom törlése . . . . . –
Használati szerződés, ha nem a Nemzetközi Irodán keresztül történik a feljegyzés . . . . . –
Képviseleti megbízás . . . . . –
Képviselet megszűnése . . . . . –
Alhasználati engedély Magyarország területére . . . . . –
Hatósági tájékoztatás hatálytalanítása . . . . . –
Határozat kijavítása, kicserélése . . . . . –
Helyreigazítás . . . . . –

INTERNATIONAL TRADEMARK PUBLICATIONS

Publication of trademark applications W77
Entries in the Supplementary Register
Recognition in Hungary of trademark protection W134
Lapse of trademark protection with retroactive effect . . . . . –
Lapse of trademark protection failing renewal . . . . . –
Lapse of trademark protection due to surrender . . . . . –
Lapse of trademark protection due to lack of use . . . . . –
Lapse of trademark protection due to loss of distinctive character or due to becoming deceptive . . . . . –
Lapse of trademark protection by reason of dissolution of the proprietor without successor in title . . . . . –
Cancellation of trademark protection . . . . . –
Partial lapse of trademark protection with retroactive effect . . . . . –
Lapse of trademark protection failing renewal . . . . . –
Lapse of trademark protection due to surrender . . . . . –
Lapse of trademark protection due to lack of use . . . . . –
Lapse of trademark protection due to loss of distinctive character or due to becoming deceptive . . . . . –
Cancellation of trademark protection . . . . . –
Licence contract if the recordal was not made through the intermediary of the International Bureau . . . . . –
Appointment of a representative . . . . . –
Termination of representation . . . . . –
Sub-licences for the territory of Hungary . . . . . –
Cancellation of official information . . . . . –
Correction or change of decisions . . . . . –
Errata . . . . . –

FÖLDRAJZI ÁRUJELZŐKRE VONATKOZÓ KÖZLEMÉNYEK

Adatközlés földrajzi árujelzőre vonatkozó bejelentésekről . . . –
Lajstromozott földrajzi árujelzők . . . . . –
Megszüntetett lajstomozási eljárások . . . . . –
Földrajzi árujelző bejelentés visszavonása . . . . . –

GEOGRAPHICAL INDICATION PUBLICATIONS

Communication of geographical indication aplications data . . –
Registered geographical indication . . . . . –
Terminated procedures . . . . . –
Withdrawal of application for the registration of geographical indication . . . . . –

Földrajzi árujelző bejelentés visszavontnak tekintése . . . . . –
Földrajzi árujelző bejelentés elutasítása . . . . . –
Földrajzi árujelzőre vonatkozó oltalom megszűnése
Földrajzi árujelzőre vonatkozó oltalom megszűnése lemondás miatt . . . . . –
Földrajzi árujelzőre vonatkozó oltalom megszűnése használat hiánya miatt . . . . . –
Földrajzi árujelzőre vonatkozó oltalom megszűnése megkülönböztető képesség elvesztése vagy megtévesztővé válása miatt . . . . . –
Földrajzi árujelzőre vonatkozó oltalom törlése . . . . . –
Vegyes közlemények
Képviseleti megbízás . . . . . –
Képviselet megszűnése . . . . . –
Név-, illetve címváltozás . . . . . –
Hatósági tájékoztatás hatálytalanítása . . . . . –
Határozat kijavítása, kicserélése . . . . . –
Helyreigazítás . . . . . –

Application for the registration of geographical indication considered withdrawn . . . . . –
Refusal of application for the registration of geographical indication . . . . . –
Lapse of protection concerning geographical indication
Lapse of protection due to surrender . . . . . –
Lapse of protection due to lack of use . . . . . –
Lapse of protection due to loss of distinctive character or due to becoming deceptive . . . . . –
Cancellation of geographical indication protection . . . . . –
Diverse publications concerning geographical indication
Appointment of a representative . . . . . –
Termination of representation . . . . . –
Change of names, addresses . . . . . –
Cancellation of official information . . . . . –
Correction or change of decisions . . . . . –
Errata . . . . . –

NEMZETKÖZI EREDETMEGJELÖLÉS-KÖZLEMÉNYEK

Nemzetközi eredetmegjelölés-bejelentések meghirdetése . . . . . –
Nemzetközi eredetmegjelölés magyarországi oltalmának elismerése . . . . . –

PUBLICATION ON INTERNATIONAL APPELLATIONS OF ORIGIN

Publication of applications for the international registration of appellations of origin . . . . . –
Recognition in Hungary of the protection of an international appellation of origin . . . . . –

INTÉZMÉNYI KÖZLEMÉNYEK

Hirdetményi úton történő kézbesítés K5
Kötelező közzétételek
Az államháztartási törvény 15/A §-a szerinti közzétételek . . . . . –
Az államháztartási törvény 15/B §-a szerinti közzétételek K8

INSTITUTIONAL PUBLICATIONS

Communication by notice K5
Obligatory publications
Publications under Article 15/A of the Act on Public Finances . . . . . –
Publications under Article 15/B of the Act on Public Finances K8

A hatósági közlemények rovataiban alkalmazott kódok és rendezési elvek

Az iparjogvédelmi dokumentumokat kibocsátó egyes országokat és egyes nemzetközi szervezeteket azonosító kódok (a WIPO 3. szabványa szerint)

AD Andorra
AE Egyesült Arab Emirátusok
AF Afganisztán
AG Antigua és Barbuda
AI Anguilla
AL Albánia
AM Örményország
AN Holland Antillák
AO Angola
AP Afrikai Országok Iparjogvédelmi Szervezete (ARIPO)
AR Argentína
AT Ausztria
AU Ausztrália
AW Aruba
AZ Azerbajdzsán
BA Bosznia-Hercegovina
BB Barbados
BD Banglades
BE Belgium
BF Burkina Faso
BG Bulgária
BH Bahrein
BI Burundi
BJ Benin
BM Bermuda
BN Brunei
BO Bolívia
BR Brazília
BS Bahama-szigetek
BT Bhután
BV Bouvet-sziget
BW Botswana
BX Benelux Védjegy Hivatal (BBM) és Benelux Ipari Minta Hivatal (BBDM)
BY Belorusszia
BZ Belize
CA Kanada
CD Kongói Demokratikus Köztársaság
CF Közép-afrikai Köztársaság
CG Kongó
CH Svájc
CI Elefántcsontpart
CK Cook-szigetek
CL Chile
CM Kamerun
CN Kína
CO Kolumbia
CR Costa Rica
CU Kuba
CV Zöld-foki Köztársaság
CY Ciprus
CZ Csehország
DE Németország
DJ Dzsibuti
DK Dánia
DM Dominikai Közösség
DO Dominikai Köztársaság
DZ Algéria
EA Eurázsiai Szabadalmi Szervezet (EAP)
EC Ecuador
EE Észtország
EG Egyiptom
EH Nyugat-Szahara
EM Belső Piaci Harmonizációs Hivatal (védjegy és ipari minta) (OHIM)
EP Európai Szabadalmi Hivatal (EPO)
ER Eritrea
ES Spanyolország
ET Etiópia
EU Európai Unió
FI Finnország
FJ Fidzsi-szigetek
FK Falkland-szigetek
FO Faröer-szigetek
FR Franciaország
GA Gabon
GB Nagy-Britannia
GC Az Öböl menti Arab Államok Együttműködési Tanácsának Szabadalmi Hivatala (GCC)
GD Grenada
GE Grúzia
GH Ghána
GI Gibraltár
GL Grönland
GM Gambia
GN Guinea
GQ Egyenlítői-Guinea
GR Görögország
GS Dél-Georgia és a Dél-Sandwich-szigetek
GT Guatemala
GW Bissau-Guinea
GY Guyana
HK Hongkong
HN Honduras
HR Horvátország
HT Haiti
HU Magyarország
ID Indonézia
IE Írország
IL Izrael
IN India
IQ Irak
IR Irán
IS Izland
IT Olaszország
JM Jamaica
JO Jordánia
JP Japán
KE Kenya
KG Kirgizisztán
KH Kambodzsa
KI Kiribati
KM Comore-szigetek
KN Saint Christopher és Nevis
KP Koreai Népi Demokratikus Köztársaság
KR Koreai Köztársaság
KW Kuvait
KY Kajmán-szigetek
KZ Kazahsztán
LA Laosz
LB Libanon
LC Saint Lucia
LI Liechtenstein
LK Srí Lanka
LR Libéria
LS Lesotho
LT Litvánia
LU Luxemburg
LV Lettország
LY Líbia
MA Marokkó
MC Monaco
MD Moldova
MG Madagaszkár
MK Macedónia
ML Mali
MM Mianmar
MN Mongólia
MO Makao
MP Észak-Marina-szigetek
MR Mauritánia
MS Montserrat
MT Málta
MU Mauritius
MV Maldív-szigetek
MW Malawi
MX Mexikó
MY Malajzia
MZ Mozambik
NA Namíbia
NE Niger
NG Nigéria
NI Nicaragua
NL Hollandia
NO Norvégia
NP Nepál
NR Nauru
NZ Új-Zéland
OA Szellemi Tulajdon Afrikai Szervezete (OAPI)
OM Omán
PA Panama
PE Peru
PG Pápua Új-Guinea
PH Fülöp-szigetek
PK Pakisztán
PL Lengyelország
PT Portugália
PW Palau
PY Paraguay

QA Katar
RO Románia
RU Oroszország
RW Ruanda
SA Szaúd-Arábia
SB Salamon-szigetek
SC Seychelle-szigetek
SD Szudán
SE Svédország
SG Szingapúr
SH Szent Ilona
SI Szlovénia
SK Szlovákia
SL Sierra Leone
SM San Marino
SN Szenegál
SO Szomália
SR Suriname
ST São Tomé és Principe
SV Salvador
SY Szíria
SZ Szvázföld
TC Turks- és Caicos-szigetek
TD Csád
TG Togo
TH Thaiföld
TJ Tádzsikisztán
TM Türkmenisztán
TN Tunézia
TO Tonga
TR Törökország
TT Trinidad és Tobago
TV Tuvalu
TW Tajvan (Kínai Köztársaság)
TZ Tanzánia
UA Ukrajna
UG Uganda
US Amerikai Egyesült Államok
UY Uruguay
UZ Üzbegisztán
VA Vatikán
VC Saint Vincent
VE Venezuela
VG Brit Virgin-szigetek
VN Vietnam
VU Vanuatu
WO Szellemi Tulajdon Világszervezete (WIPO) Nemzetközi Irodája
WS Nyugat-Szamoa
YE Jemen
YU Jugoszlávia
ZA Dél-afrikai Köztársaság
ZM Zambia
ZR Zaire
ZW Zimbabwe

Szabadalom, kiegészítő oltalmi tanúsítvány, növényfajta-oltalom, használati minta és formatervezési minta adatok azonosítói (INID-kódok a WIPO 9. szabványa szerint)

(10) Lajstromozási és közzétételi adatok
- (11) a dokumentum száma: szabadalmi és növényfajta-oltalmi rovatokban közzétételi szám vagy lajstromszám; használati minta és formatervezési minta rovatokban lajstromszám; a megadott szabadalmak, a megadott növényfajta-oltalmak, a megadott használati minta oltalmak és a megadott formatervezési mintaoltalmak rovatokban a lajstromszámhoz kapcsolt dátum a megadó határozat kelte
- (13) a publikáció fajtája a WIPO 16. szabványa szerint

(20) Bejelentési adatok
- (21) a bejelentés ügyszáma
- (22) a bejelentés napja
- (23) a kiállítási elsőbbség vagy kedvezmény, illetve a módosítási elsőbbség napja
- (24) a tanúsítvány oltalmi idejének kezdete

(30) Uniós elsőbbség adatai, illetve UPOV Egyezmény szerinti elsőbbség adatai

(40) A közzététel napja

(50) Műszaki adatok
- (51) Nemzetközi Szabadalmi Osztályozás (szabadalmi, illetve használati minta rovatokban);
  Locarnói Megállapodás szerinti osztályozás (formatervezési minta rovatokban)
  UPOV-kód (növényfajta-oltalmi rovatokban)
- (53) növényfajta fajtaneve
- (54) a találmány, illetve a szabadalom címe, a növényfajta fajneve, latin neve, a használati minta címe, a formatervezési minta megnevezése
- (55) a növényfajta fényképe, illetve a formatervezési minta fényképe vagy rajza
- (57) szabadalmi rovatokban a kivonat, használati minta rovatokban a főigénypont (a jellemző ábrával)

(60) Összefüggő bejelentések, szabadalmak, kiegészítő oltalmi tanúsítványok, növényfajta-oltalmak, használati minták adatai
- (62) megosztás esetén a korábbi szabadalmi, növényfajta-oltalmi, illetve használati minta bejelentés ügyszáma
- (65) közzétételi szám (megadott szabadalmakkal kapcsolatban)
- (66) belső elsőbbség napja
- (67) származtatást megalapozó irat adatai
- (68) az alapszabadalom lajstromszáma

(70) A jogosult, a feltaláló és a képviselő adatai
- (71) bejelentő
- (72) feltaláló, szerző, nemesítő
- (73) szabadalmas, jogosult
- (74) képviselő

(80) A Budapesti Szerződés és a Szabadalmi Együttműködési Szerződés szerinti adatok
- (83) a mikroorganizmus törzs (biológiai anyag) letétbe helyezésének adatai
- (84) szekvencialista, illetve táblázat
- (86) a nemzetközi (PCT) bejelentés száma
- (87) a nemzetközi (PCT) bejelentés közzétételi száma

(90) Az Európai Szabadalmi Egyezmény szerinti adatok, valamint a kiegészítő oltalmi tanúsítványra vonatkozó adatok
- (92) a termék első magyarországi forgalomba hozatali engedélyének száma és kelte, valamint az engedélyezett termék neve
- (93) a termék első közösségi forgalomba hozatali engedélyének száma és kelte
- (94) a tanúsítvány oltalmi idejének lejárta
- (95) a kiegészítő oltalmi tanúsítvány címe (a termék megnevezése) és a termék típusa
- (96) az európai (EP) bejelentés adatai
- (97) az európai (EP) bejelentés közzétételi adatai;
  az európai szabadalom megadásának az Európai Szabadalmi Közlönyben történt meghirdetési adatai

A publikáció fajtája (a WIPO 16. szabványa szerint)

A 1996. január 1-je előtti bejelentési nappal rendelkező szabadalmi bejelentések közzététele, illetve közzététel nélkül megadott szabadalmak meghirdetése
A1 1996. január 1-je utáni bejelentési nappal rendelkező szabadalmi bejelentések közzététele és tájékoztatás az elvégzett újdonságkutatásról
A2 1996. január 1-je utáni bejelentési nappal rendelkező szabadalmi bejelentések, növényfajta-oltalmak közzététele
A3 Külön tájékoztatás az 1996. január 1-je utáni bejelentési nappal rendelkező szabadalmi bejelentésekben a közzétételt követően elvégzett újdonságkutatásokról
B1 Megadott szabadalmak, növényfajta-oltalmak
B2 Korlátozott szabadalmak
B8 Helyreigazítás a szabadalmi leírások bibliográfiai adataiban
B9 Helyreigazítás a szabadalmi leírásokban

Védjegy és földrajzi árujelző adatok azonosítói (INID-kódok a WIPO 60. szabványa szerint)

(100) Lajstromozási és megújítási adatok
- (111) lajstromszám

(141) a lajstromozási eljárás és az oltalom megszűnésének napja
(151) a lajstromozás napja
(156) a megújítás napja
(180) a lejárat napja
(200) Bejelentési adatok
(210) a bejelentés ügyszáma
(220) a bejelentés napja
(230) a kiállítási elsőbbség adatai
(300) Uniós elsőbbség adatai
(400) A Nemzetközi Iroda részéről történő közzététel adatai
(450) a Nemzetközi Irodánál a közzétételt tartalmazó lap száma
(500) Egyéb adatok
(511) az árujegyzék vagy a termékjegyzék a Nizzai Megállapodás szerint, adatközlésnél csak az osztályok száma szerepel
(540) a földrajzi árujelző megnevezése
(541) a megjelölés közönséges írásmóddal
(546) a megjelölés ábrával, illetve a közönségestől eltérő írásmóddal
(551) együttes vagy tanúsító védjegy
(554) térbeli megjelölés
(555) hologrammegjelölés
(556) hangmegjelölés
(580) a Nemzetközi Iroda hivatalos lapjában történő közzététel napja
(591) szín- vagy színes megjelölés
(600) Összefüggő bejelentések, védjegyek adatai
(641) megosztás esetén a korábbi bejelentés ügyszáma
(646) megosztás esetén a korábbi védjegy lajstromszáma
(660) a belső elsőbbség adatai
(700) A jogosult, a képviselő és az engedélyes adatai
(731) bejelentő
(732) védjegyjogosult, a nemzetközi lajstrom szerinti jogosult vagy a lajstromozási eljárásban résztvevő bejelentő
(740) képviselő
(791) engedélyes

A rovatok rendezési elvei

A szabadalmi és a használati mintaoltalmi bejelentések, illetve a megadott szabadalmak és használati mintaoltalmak adatai NSZO-szekciónként, a formatervezési mintaoltalmi bejelentések, illetve a megadott formatervezési mintaoltalmak adatai a Locarnói Megállapodás szerinti osztályonként csoportosítva, az első helyen szereplő bejelentők nevének betűrendjében, a növényfajta-oltalmi bejelentések ügyszám szerinti sorrendben jelennek meg.

Az egyes rovatcímek mellett feltüntetett négyjegyű kódok az adott rovatok tartalmára utalnak a WIPO 17. szabványa szerint.

A szabadalmi bejelentések közzététele című rovatban a T betűvel kezdődő dokumentumszám az 1996. január 1-je előtti bejelentési nappal rendelkező teljes vizsgálatú, a H betűvel kezdődő dokumentumszám halasztott vizsgálatú szabadalmi bejelentésre utal.

Kiegészítő oltalmi tanúsítvány iránti bejelentések az ügyszám, a megadott kiegészítő oltalmi tanúsítványok a lajstromszám szerinti sorrendben jelennek meg.

A védjegy és földrajzi árujelző bejelentések a bejelentők nevének betűrendjében, a lajstromozások lajstromszám szerinti sorrendben jelennek meg.

SZABADALMI KÖZLEMÉNYEK

Adatközlés szabadalmi bejelentésekről

A – SZEKCIÓ
KÖZSZÜKSÉGLETI CIKKEK

(21) P 06 00061 (22) 2006.01.27.
(71) Balatincz Péter, Isztimér, 8045 Köztársaság u. 4. (HU)
(54) Ipari szenny- és folyadékfogó többrétegű textilbetétes, csúszásmentes, varrt gumiszőnyeghez

(21) P 06 00044 (22) 1997.12.16.
(71) Boehringer Ingelheim Pharma GmbH & Co. KG, Ingelheim am Rhein, 55218 Binger Strasse 173 (DE)
(54) Vizes gyógyszerkészítmények alkalmazása hajtógázmentes aeroszolokhoz
(30) 196 53 969.2 1996.12.20. DE
(62) P0000520 1997.12.16. HU
(74) dr. Láng Tivadarné, S.B.G. & K. Szabadalmi Ügyvivői Iroda, Budapest

(21) P 06 00056 (22) 2006.01.27.
(71) Bruck Gyula, Budapest, 1082 Nap u. 3. (HU)
(54) Bűvös tolattyúk, kombinációs játék

(21) P 06 00050 (22) 2006.01.24.
(71) Czintos Csongor, Kecskemét, 6000 Csáky u. 3. (HU)
(54) Csúszópálya tárgyak és személyek lejtőn történő lecsúsztatásához

(21) P 06 00042 (22) 2006.01.19.
(71) Debreceni Egyetem, Debrecen, 4010 Egyetem tér 1. (HU)
(54) Mononukleotidok és nukleozidok új gyógyászati alkalmazása
(74) dr. Svingor Ádám, DANUBIA Szabadalmi és Védjegy Iroda Kft., Budapest

(21) P 06 00004 (22) 2006.01.09.
(71) Feid Judit, Miskolc, 3535 Előhegy u. 124/a (HU);
Jávor János, Szentendre, 2000 Táncsics M. u. 3. (HU)
(54) Eljárás ásványvizek gyógynövényekkel való ízesítésére

(21) P 05 01149 (22) 2005.12.12.
(71) Gondos Gábor, Budapest, 1162 Sarkad u. 101. (HU)
(54) Eljárás variálható mintázatú és/vagy alakú felületek kirakására alkalmas kombinatív elemkészletek tervezésére

(21) P 06 00046 (22) 2006.01.20.
(71) dr. Gábor S. Pál, Budapest, 1024 Ady Endre u. 17. (HU)
(54) Gyógyászati készítmény és alkalmazása

(21) P 06 00074 (22) 2006.01.31.
(71) Keszler József, Budapest, 1222 Fenyőpinty u. 6. (HU)
(54) Állattartó ketrecek, főleg laboratóriumi kísérleti állatok tenyésztésére és tartására

(21) P 06 00007 (22) 2006.01.11.
(71) Kovácsné Rápolti Gabriella, Sopron, 9400 Erzsébet u. 20. (HU)
(54) Fűthető, kerámia, konyhai edényszárító

(21) P 06 00047 (22) 2006.01.23.
(71) Nagy Barnabás, Budapest, 1119 Mohai köz 4. (HU)
(54) Kockakép-kirakó társasjátékhoz

(21) P 06 00097 (22) 2006.02.08.
(71) RICHTER Gedeon Vegyészeti Gyár Rt., Budapest, 1103 Gyömrői út 19–21. (HU)
(54) Tacrolimust tartalmazó gyógyszerkészítmények

(21) P 06 00012 (22) 2006.01.11.
(71) Schäffer Krisztián, Kecskéd, 2852 Fő u. 90/c (HU)
(54) Tánccal irányított zenélő játékautomata

(21) P 06 00020 (22) 2006.01.16.
(71) Zila László, Budapest, 1183 Léva u. 25. (HU)
(54) Eszköz és eljárás töltött, sűrű massza alapanyagú élelmiszertermék készítésére és az élelmiszertermék
(74) Király György, JUREX Iparjogvédelmi Iroda, Budapest

B – SZEKCIÓ
IPARI MŰVELETEK ÁLTALÁBAN ÉS SZÁLLÍTÁS

(21) P 06 00051 (22) 1998.10.26.
(71) Alpla-Werke Alwin Lehner GmbH Co. KG, Hard, 6971 Allmendstrasse 81 (AT)
(54) Zárósapka palackhoz és eljárás a zárósapkának a palackra pattintására
(30) 19747426.8 1997.10.28. DE
19804052.0 1998.02.03. DE
19815307.4 1998.04.06. DE
19824714.1 1998.06.03. DE
(62) P0004906 1998.10.26. HU
(74) Mészárosné Dónusz Katalin, S.B.G. & K. Szabadalmi Ügyvivői Iroda, Budapest

(21) P 06 00052 (22) 2006.01.25.
(71) Kovács Jenő, Salgótarján, 3100 Arany János u. 17. (HU)
(54) Hulladék műanyag palack és alumíniumdoboz tömörítésére alkalmas berendezés

(21) P 06 00038 (22) 2006.01.18.
(71) dr. Zrínyi Miklós 45%, Budapest, 1095 Gabona út 8. I/5. (HU);
dr. Filipcsei Genovéva 20%, Budapest, 1063 Bajnok u. 15. I/9. (HU);
Csetneki Ildikó 25%, Budapest, 1041 Závodszky Z. u. 41. fsz/2. (HU);
Simon Csabáné 8%, Budapest, 1028 Mikszáth K. u. 3. (HU);
dr. Gács János 2%, Budapest, 1114 Himfy u. 10. (HU)
(54) Szabályozható permeabilitású membrán kontrollálható nyitó-záró mechanizmussal (és szelektivitással)
(74) Simon Csabáné, Budapest

(21) P 06 00005 (22) 2006.01.09.
(71) Sőrés Csaba, Nagykálló, 4320 Arany János út 38. (HU)
(54) Gépjárművezetők részére elalvásgátló-riasztó

(21) P 06 00037 (22) 2006.01.17.
(71) TERMOMENT Tüzeléstechnikai, Kereskedelmi és Szolgáltató Kft., Miskolc, 3525 Tárkányi Béla u. 15. (HU)
(54) Berendezés és eljárás szellőzővezeték tisztítására és fertőtlenítésére
(74) dr. Kereszty Marcell, Gödölle, Kékes, Mészáros & Szabó Szabadalmi és Védjegy Iroda, Budapest

C – SZEKCIÓ
VEGYÉSZET ÉS KOHÁSZAT

(21) P 06 00072 (22) 2006.01.31.
(71) BauMix Építőipari és Kereskedelmi Kft., Kaposvár, 7400 Kanizsai u. 56. (HU)
(54) Eljárás és berendezés habosított expandált polisztirol test előállítására, valamint eljárás habosított expandált polisztirol test előállításához alkalmazható expandált polisztirol hulladékanyagok aprításával készített apríték előkezelésére
(74) Kovári György, ADVOPATENT Szabadalmi és Védjegy Iroda, Budapest

(21) P 06 00069 (22) 2006.01.30.
(71) HYBYS Kft., Budapest, 1095 Soroksári út 48. (HU)
(54) Eljárás nitrogén-eliminál baktériumkészítmény létrehozása céljából

(21) P 06 00070 (22) 2006.01.30.
(71) HYBYS Kft., Budapest, 1095 Soroksári út 48. (HU)
(54) Eljárás és konténerüzemi fermentáció mikrobiális oltóanyagok létrehozása céljából

(21) P 06 00019 (22) 2006.01.13.
(71) Hoffmann László, Budapest, 1029 Nádor u. 27. (HU)
(54) Eljárás kommunális és ipari gyártásból származó, az élővilágra veszélyes komponenseket is tartalmazó szilikáthulladékok építőanyagkénti hasznosítására

(21) P 06 00045 (22) 2006.01.20.
(71) Schült Antal, Visegrád, 2025 Pázmány P. u. 15. (HU)
(54) Eljárás palackban érlelt pezsgősalakanyag (seprő) eltávolításához, szőlőlé ülepítéséhez, valamint erre a célra szolgáló egyszer használatos ülepítő betét

(21) P 06 00101 (22) 2006.02.09.
(71) Szegedi Tudományegyetem, Szeged, 6720 Dugonics tér 13. (HU)
(54) Rezolválási eljárás
(74) dr. Gál Melinda, S.B.G. & K. Szabadalmi Ügyvivői Iroda, Budapest

E – SZEKCIÓ
HELYHEZ KÖTÖTT LÉTESÍTMÉNYEK

(21) P 06 00055 (22) 2006.01.25.
(71) Csendes Gábor, Bogács, 3412 Hórvölgye út 10. (HU)
(54) Könnyűszerkezetes szerelt épületek

(21) P 06 00053 (22) 2006.01.25.
(71) KOMPOZITOR Műanyagipari Fejlesztő Kft., Budapest, 1147 Gyarmat u. 71. (HU)
(54) Szerkezeti elem, különösen szendvicspanel, valamint eljárás ilyen szerkezeti elem előállítására
(74) Kovári György, ADVOPATENT Szabadalmi és Védjegy Iroda, Budapest

(21) P 06 00062 (22) 2006.01.27.
(71) Kenyeres Miklós, Budapest, 1115 Tétényi út 36/a (HU)
(54) Gát

(21) P 06 00008 (22) 2006.01.11.
(71) Kovácsné Rápolti Gabriella, Sopron, 9400 Erzsébet u. 20. (HU)
(54) Téli útszárító-gép

(21) P 06 00036 (22) 2006.01.17.
(71) Orcifalvi Vilmos, Budapest, 1131 Madarász Viktor u. 25. (HU)
(54) Nyomás azonosítással ellenőrzött kódoló rendszer

(21) P 06 00018 (22) 2006.01.13.
(71) dr. Pöröntő Ferenc, Balatonalmádi, 8220 Dózsa György u. 5. (HU)
(54) Fekvő vízi erőmű

(21) P 06 00078 (22) 2006.02.01.
(71) SZEVIÉP Szerkezet- és Vízépítő Rt., Szeged, 6727 Irinyi János u. 1. (HU)
(54) Kihorgonyzott acélszádfalas partfalépítés folyómederben
(74) Kovári György, ADVOPATENT Szabadalmi és Védjegy Iroda, Budapest

(21) P 06 00075 (22) 2006.01.31.
(71) Sipeki Zoltán, Budapest, 1015 Batthyány u. 20–22. (HU)
(54) Égéstermékek szivárgásának kiküszöbölése

(21) P 06 00039 (22) 2006.01.18.
(71) Ökrös Pál, Budapest, 1098 Csengettyű u. 9. (HU)
(54) Elektronikus szürkevíz-hasznosító automata mosógép

F – SZEKCIÓ
MECHANIKA, VILÁGÍTÁS, FŰTÉS

(21) P 06 00013 (22) 2006.01.12.
(71) Bobály Sándor, Nagykanizsa, 8800 Zemplén Gy. u. 1/b (HU)
(54) Felhajtóerővel müködő turbina

(21) P 06 00014 (22) 2006.01.12.
(71) Bogdán Gyula, Halásztelek, 2314 Kossuth L. u. 85. (HU)
(54) Hidraulikus berendezés

(21) P 06 00054 (22) 2006.01.25.
(71) DR-PAck II. Kft., Biatorbágy, 2051 Budai út 10. (HU)
(54) Eljárás és berendezés egyrészről szilárd test, másrészről szilárd és/vagy képlékeny és/vagy folyékony anyagot, és adott esetben gázrészecskéket is tartalmazó anyagréteg közötti hőátadásra
(74) dr. Markó József, DANUBIA Szabadalmi és Védjegy Iroda Kft., Budapest

(21) P 06 00017 (22) 2006.01.12.
(71) Horváth Ernő, Esztergom-Kertváros, 2509 Kassai út 3. (HU)
(54) Kanalas szélerőmű

G – SZEKCIÓ
FIZIKA

(21) P 06 00011 (22) 2006.01.11.
(71) Fejes Sándor, Szeged, 6725 Szabadsajtó u. 20. (HU)
(54) Eljárás fizetési tranzakciók elektronikus úton történő lebonyolítására
(74) Mák András, S. B. G. & K. Szabadalmi Ügyvivői Iroda, Budapest

(21) P 06 00034 (22) 2006.01.16.
(71) Kaposvári Egyetem 20%, Kaposvár, 7400 Guba Sándor u. 40. (HU);
Folyamatinformatika Kutató-fejlesztő Betéti Társaság 80%, Bárdudvarnok, 7478 Bárd u. 26. (HU)
(54) Szoftver és hardver architektúra, valamint eljárás folyamatok szimulálására
(74) Mák András, S. B. G. & K. Szabadalmi Ügyvivői Iroda, Budapest

(21) P 06 00082 (22) 2006.02.02.
(71) N-Gene Research Laboratories, Inc., New York, New York, 10022 575 Madison Avenue 10th Floor (US)
(54) Eljárás és reagenskészlet a szervezet szénhidrát- és zsíranyagcseréjével összefüggő metabolikus állapotának vizsgálatára
(74) Karácsonyi Béla, ADVOPATENT Szabadalmi és Védjegy Iroda, Budapest

(21) P 06 00071 (22) 2006.01.30.
(71) Salz Péter, Budapest, 1223 Húr u. 9/c II/6. (HU)
(54) Többcélú beléptetőjellegű információs rendszer
(74) Mák András, S. B. G. & K. Szabadalmi Ügyvivői Iroda, Budapest

(21) P 06 00035 (22) 2006.01.17.
(71) Segesváry Péter, Szeged, 6723 Gém u. 14. (HU)
(54) MP3 és más fájlok lejátszására alkalmas ébresztőórák és asztali órák termékcsaládja

(21) P 06 00043 (22) 2006.01.19.
(71) Simonfai István 60%, Budapest, 1121 Mártonhegyi út 12. (HU);
Rácz Gábor 20%, Tiszafüred, 5350 Temető u. 8. (HU);
Nagy Csaba 20%, Budapest, 1165 Nyílhegy u. 12. (HU)
(54) Lézeres kombinált területvédelmi rendszer
(74) dr. Köteles Zoltán, S.B.G. & K. Szabadalmi Ügyvivői Iroda, Budapest

H – SZEKCIÓ
VILLAMOSSÁG

(21) P 06 00041 (22) 2006.01.19.
(71) Budapesti Műszaki és Gazdaságtudományi Egyetem, Budapest, 1111 Műegyetem rkp. 3. (HU); Honvédelmi Minisztérium Technológiai Hivatal, Budapest, 1125 Szilágyi Erzsébet fasor 20. (HU)
(54) Eljárás és berendezés femtoszekundumos lézerek szabadtéri optikai adatátviteli alkalmazására
(74) Varga Tamás Péter szabadalmi ügyvivő, Budapest

(21) P 06 00076 (22) 2006.02.01.
(71) Innomed Medical Orvostechnikai Fejlesztő és Gyártó Rt., Budapest, 1146 Szabó J. u. 12. (HU)
(54) Áramköri elrendezés és eljárás közép- és nagyfrekvenciás röntgengenerátorok teljesítményfélvezetői veszteségeinek minimalizálására soros rezonáns invertereknél
(74) dr. Kárpáti Attila, Budapest

(21) P 06 00077 (22) 2006.02.01.
(71) Innomed Medical Orvostechnikai Fejlesztő és Gyártó Rt., Budapest, 1146 Szabó J. u. 12. (HU)
(54) Röntgengenerátorok nagyfeszültségű osztóinak konstrukcióhoz illeszkedő dinamikus kompenzálása
(74) dr. Kárpáti Attila, Budapest

(21) P 06 00073 (22) 2006.01.31.
(71) Molnár János, Tiszaföldvár, 5430 Döbrei János út 28. (HU)
(54) Mágneses térerőket hasznosító motor

(21) P 06 00016 (22) 2005.12.21.
(71) Stadinger Ferenc, Veszprém, 8201 Simon I. u. 53. III.11. (HU)
(54) Fűtött szoba

(21) P 06 00048 (22) 2006.01.23.
(71) Wachsler Zsuzsa, Budapest, 1068 Király u. 112. (HU);
Wachsler György, Göd, 2132 Jácint u. 5. (HU);
Wachsler Zsófia, Budapest, 1089 Orczy u. 11–15. (HU)
(54) Műsorszolgáltatás a közlekedési eszközökön
(74) Wachslerné Szabó Judit, Budapest

A rovat 50 db közlést tartalmaz.

Szabadalmi bejelentések közzététele

A – SZEKCIÓ
KÖZSZÜKSÉGLETI CIKKEK

(51) ***A01K 47/00*** *(2006.01)* **(13) A1**
(21) P 04 01491 **(22) 2004.07.26.**
(71) (72) Horváth Balázs, Nagykanizsa (HU)
(54) Méhészetikeret-távtartó, mely legalább részben műanyag

(57) A találmány lényege gyors, egyszerűen használható, gazdaságosan előállítható méhészetikeret-távtartó, mely legalább részben természetes alapú és/vagy szintetikus műanyagot tartalmaz. A gyors rögzítést rögzítést könnyítő furat/bemélyedés (3) teszi lehetővé. A rögzítőeszköz feje az illeszkedő oldal (5) felőli bemélyedésbe (8) sülylyeszthető úgy, hogy a rögzítőeszköz feje nem lóg ki az illeszkedő oldal felületéből, továbbá megvezető felülettel (18) van ellátva, melynek segítségével a keret-távtartók egymást meg tudják vezetni, egymáson el tudnak csúszni.

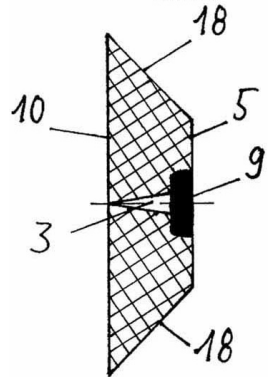

10. ábra

(51) ***A01N 45/02*** *(2006.01)* **(13) A2**
(21) P 05 00984 **(22) 2001.09.17.**
(71) Eli Lilly and Company, Indianapolis, Indiana (US)
(72) Lowe, Lionel Barry, Dural, New South Wales (AU);
Rothwell, James Terence, South Turramurra,
New South Wales (AU)
(54) Szinergetikus peszticid készítmények
(86) PCT/AU 01/01169 (87) WO 03/024223
(74) ifj. Szentpéteri Ádám, S.B.G. & K. Szabadalmi Ügyvivői Iroda, Budapest

(57) A találmány tipikusan háziállatokban a Phthiraptera, Siphonaptera és Acarina kártevők megfékezésére vagy elpusztítására biztosít aktív összetételt, mely szinergikus kombinációban legalább egy A83543 vegyületet és legalább egy makrociklikuslaktont tartalmaz. A találmány peszticid kiszerelésekben aktív összetételek használatára is vonatkozik, amikor is a kiszerelések maguk, és a kiszerelések különböző alkalmazásai, peszticidként, tipikusan háziállatokban a Phthiraptera, Siphonaptera és Acarina kártevők megfékezésére vagy elpusztítására szolgálnak. Az ilyen alkalmazások közé tartozik a Phthiraptera, Siphonaptera és Acarina kártevők megfékezése háziállatokban, mint például, anélkül, hogy erre korlátoznák magukat, juhokban, szarvasmarhákban, szárnyasokban, sertésekben, kecskékben, kamellidákban, lovakban, kutyákban és macskákban.

(51) ***A22C 9/00*** *(2006.01)* **(13) A1**
(21) P 05 00742 **(22) 2002.12.18.**
(71) (72) Kindermann, Franz, Wurmannsquick (DE)
(54) Húshengerlő berendezés, és eljárás hús megmunkálására
(86) PCT/EP 02/14494 (87) WO 04/054374
(74) Sándor József szabadalmi ügyvivő, Budapest

(57) A berendezéssel és eljárással húsdarabok megmunkálását lehet hatékonyan végrehajtani. Ehhez egy olyan húshengerlő berendezés van kialakítva, amely több hengerberendezésből (30, 31) áll, és a hengerberendezések pedig, több (1) hengerrel bírnak. Abból a célból, hogy a megmunkálási folyamat optimalizálva legyen, a hengerberendezéseken (30, 31) fóliák vannak megfelelő réssel elrendezve. A megmunkáló hézagok végénél simítóhengerek lehetnek kialakítva.

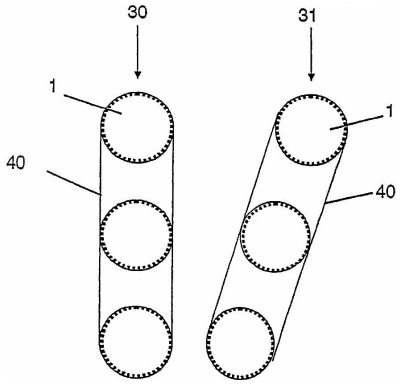

5. ábra

(51) ***A23K 1/16*** *(2006.01)*
C12N 1/20 *(2006.01)* **(13) A2**
(21) P 04 01475 **(22) 2004.07.22.**
(71) HUNGAROMIX Agrárfejlesztő-Fővállalkozó Kft., Komárom (HU)
(72) Bagó Iván, Komárom (HU);
Bagó Roland, Komárom (HU)
(54) Mikroorganizmusokat tartalmazó takarmány-adalékanyag, eljárás azok előállítására és a hőtűrő mikroorganizmusok
(74) ifj. Szentpéteri Ádám, S.B.G. & K. Szabadalmi Ügyvivői Iroda, Budapest

(57) A találmány tárgya mikroorganizmusokat tartalmazó takarmány-adalékanyag, eljárás azok előállítására és a hőtűrő mikroorganizmusok. Részletesebben, a találmány tárgya olyan takarmány-adalékanyag, mely két mikroorganizmus: egy Lactobacillus acidophilus és egy Streptococcus faecium tenyészetét tartalmazza, meghatározott és új hordozóanyagon.

Ugyancsak a találmány tárgya a takarmány-adalékanyag előállítása, valamint ezzel kapcsolatban a kukoricacsíra-préselvény mint hordozóanyag alkalmazása. A találmány tárgyát képezik ezenkívül az új, a találmány szempontjából alapvetően fontos új Lactobacillus acidophilus NCAIM (P) F 001319 és Streptococcus faecium NCAIM (P) F 001318 mikrooganizmus-törzsek, melyeket a Mezőgazdasági és Ipari Mikroorganizmusok Nemzeti gyűjteményében letétbe helyeztek.

(51) ***A23L 1/20*** *(2006.01)* **(13) A1**
(21) P 04 01505 **(22) 2004.07.27.**
(71) Europharma Kft., Budapest (HU)
(72) dr. Perédi József, Budapest (HU);
dr. Schmidt János, Mosonmagyaróvár (HU)
(54) Eljárás fémszappanok előállítására takarmányozási célra
(74) Karácsonyi Béla, ADVOPATENT Szabadalmi és Védjegy Iroda, Budapest

(57) A találmány zsírsavakból vagy zsiradékból fémszappanok előállítására vonatkozik kíméletes eljárással. Lényege az, hogy a zsírsavat vagy zsiradékot a nyersanyag tömegére számítva 3-15 tömeg% víz je-

lenlétében atmoszférikus nyomáson fémoxiddal vagy fémhidroxiddal kezelik 50-150°C közötti hőmérsékleten, majd a kapott terméket esetleg hűtés után tömörítik vagy enélkül darabolják. A szappanosítás történhet vákuumban vagy védőgáz jelenlétében, antioxidáns, emulgátor vagy elektrolitadalék hozzáadásával.

Az elszappanosítás előnyösen befolyásolható vízben nem oldódó szervetlen és/vagy szerves adalékanyag adagolással.

---

(51) ***A47G 21/16*** *(2006.01)* **(13) A2**
(21) P 05 01028 **(22) 2002.04.19.**
(71) Effepi Srl, Gattico (IT)
(72) Franco, Pasqualino, Borgomanero (IT)
(54) Rendszer és berendezés terítők és egyéb dekoráció, például drapériák vagy hasonló elemek rögzítésére asztalokon
(30) PI2002A000016 2002.03.26. IT
(86) PCT/IT 02/00251 (87) WO 03/079870
(74) Erdély Péter, DANUBIA Szabadalmi és Védjegy Iroda Kft., Budapest

(57) A találmány szerinti rendszer segítségével terítők és egyéb dekoráció, például drapériák vagy hasonló elemek rögzíthetők asztalokon. A rendszer tartalmaz négyszögletes üreggel ellátott, az asztal peremére rögzített elemet (1), amely az asztal peremét követő alakú, elülső lapján két nyúlvány – egy alsó és egy felső nyúlvány (9) – van kialakítva és ezek végein egy mobil elemet a rögzített elem belsejében (1) rögzítő peremek (10) vannak, a rögzített elembe (1) illeszkedő mobil elemet, amely négyszögletes kialakítású lapos elem és felső és alsó részén a rögzített elem (1) nyúlványai által van rögzítve a terítőnek (12) a rögzített elembe (1) történt behelyezése után, adott esetben a drapériát vagy egyéb dekorációt az asztal peremehez kapcsoló elemet, amely a mobil elem külső felületére erősített tépőszalag.

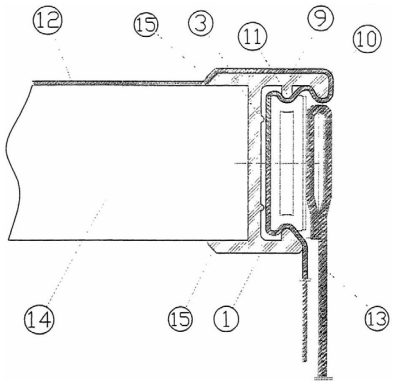

9. ábra

---

(51) ***A47J 31/24*** *(2006.01)* **(13) A2**
(21) P 05 01105 **(22) 2002.11.18.**
(71) M. Schaerer AG, Moosseedorf (CH)
(72) Lüssi, André, Jegenstorf (CH)
(54) Kávéfőző gép
(30) 01811116.1 2001.11.20. EP
(86) PCT/CH 02/00618 (87) WO 03/043470
(74) Weichinger András, DANUBIA Szabadalmi és Védjegy Iroda Kft., Budapest

(57) A találmány tárgya kávéfőző gép kávé előállítására és kiadására, különösen eszpresszógép, amelynek háza van, amelyben legalább egy forrázóberendezés (6), a kávébab számára egy tartály (26), egy ezzel a tartállyal (26) összekötött őrlőberendezés (25), az őrölt kávénak egy forrázóberendezés (6) forrázókamrájába (5) történő bevezetésére egy bevezető tölcsére (27), a kilúgozott kávé számára egy letörlője (28), legalább egy forróvíz-bojlerje (2) van, amely utóbbi egy frissvíz-vezetékkel (1) és egy forróvíz-vezetékkel (10) rendelkezik, amely a forrázóberendezés (6) forrázókamrájába (5) torkollik, továbbá egy kávékifolyó fúvókája (11) és egy szabályozó egysége (4) van.

A találmány lényege, hogy a forróvíz-bojler (2) és a forrázókamra (5) között a forróvíz-vezetéken 810) egy fűtőelem (13) van elrendezve a forróvíz-bojlerből (2) a forrázókamrába (5) folyó víznek forráspontra hozására.

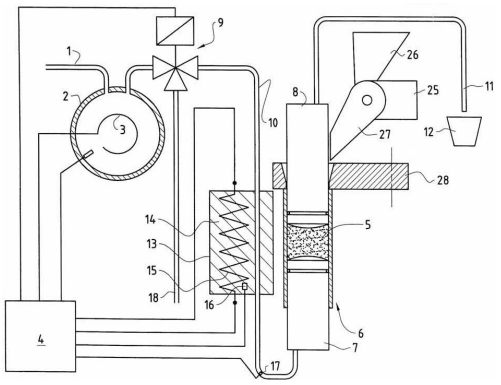

1. ábra

---

(51) ***A47J 31/40*** *(2006.01)* **(13) A1**
(21) P 05 00841 **(22) 2004.01.22.**
(71) NESTEC S.A., Vevey (CH)
(72) Jarisch, Christian, Romanshorn (CH); Yoakim, Alfred, St-Légier-la-Chiesaz (CH)
(54) Lineáris záródású extraháló modul ital kapszulából történő nyomás alatti készítésére
(30) 03002817.9 2003.02.07. EP
(86) PCT/EP 04/00498 (87) WO 04/071259
(74) Sipos József, DANUBIA Szabadalmi és Védjegy Iroda Kft., Budapest

(57) A találmány tárgya extraháló modul (1) ital nyomás alatti készítésére extrahálandó anyagot tartalmazó kapszulából, amely extraháló modul

– egy első extraháló alegységből és egy, az első extraháló alegység felé záródásig mozgatható második extraháló alegységből álló extraháló egységet tartalmaz, amely összezárt helyzetben egy extraháló kamrát képez, míg szétnyitott helyzetben a két extraháló alegység között elégséges teret hagy egy kapszula behelyezésére a két extraháló alegység közé, emellett pedig tartalmaz
– egy, a kapszulát a két extraháló alegység között megtartó és pozicionáló kapszulamegtartó és -pozicionáló elemet (9).

A találmány szerinti extraháló modul (1) újdonsága az, hogy a kapszulamegtartó és -pozicionáló elem (9) koaxiálisan elmozdítható a mozgatható extraháló alegység lineáris elmozdulásához képest, és lineárisan viszszatolható a második mozgatható extraháló alegység által egy, a két extraháló alegység kapszula körüli összezáródását megengedő hátratolt helyzetbe.

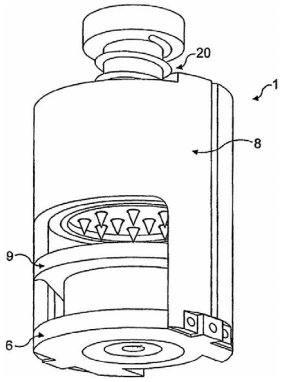

1. ábra

---

(51) ***A61C 13/34*** *(2006.01)*
A61C 13/38 *(2006.01)*
B22D 18/06 *(2006.01)* **(13) A1**
(21) P 04 00626 **(22) 2004.03.22.**
(71) Fogászati Gyártó Kft., Budapest (HU)
(72) Pálfalvi Imre, Dunakeszi (HU)

(54) Eljárás nagy felületi finomságú – precíziós – öntvények, főként fém fogpótlások öntésére, valamint öntőforma az eljárás foganatosításához

(74) Sándor József szabadalmi ügyvivő, Budapest

(57) A találmány szerinti eljárás során viaszból elkészítik az öntendő öntvény, többnyire fogpótlás, mintáját, a minta beágyazó anyagba ágyazásával és a beágyazó anyag megszilárdulását követően abból a mintának kiolvasztásával mintaüreget és ahhoz vezető öntőcsatornát magába foglaló öntőformát készítenek. Az eljárás lényege, hogy szívócsatornaalak-mintát készítenek viaszból, a szívócsatornaalak-mintát a beágyazó anyagba (14) ágyazzák az öntvénymintához képest úgy elhelyezve, hogy az öntvényminta és a szívócsatornaalak-minta egymáshoz legközelebb lévő pontja közötti távolság (a) 0,5-5 mm, amellett, hogy a szívócsatornaalak-minta és a beágyazó anyag határolófelülete egymáshoz legközelebbi pontjai közötti távolság (d) ennél nagyobb. A beágyazó anyag (14) megszilárdulását követően abból a szívócsatornaalak-mintát az öntvényminta kiolvasztásával együtt kiolvasztják. A megolvasztott fémet majd önmagában ismert módon az öntőcsatorna (20) bevezető nyílására (22) folyatják, és ezzel egyidejűleg a szívócsatornaalak-minta által hagyott szívócsatorna (24) nyílására (26) illesztett szívófejjel (36) az olvadékot a mintaüregbe (16, 17, 18) beszívják, majd önmagában ismert módon az olvadékot hagyják kihűlni, és az öntőforma eltávolításával az öntvényt nyerik.

A találmánynak tárgya még öntőforma az eljárás foganatosításához.

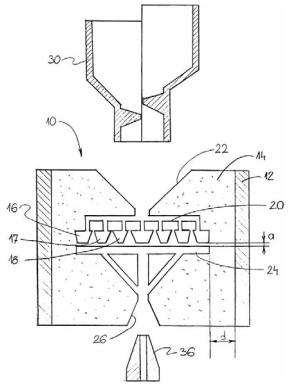

2. ábra

(51) ***A61G 13/12*** *(2006.01)*
G02B 27/00 *(2006.01)*
G03B 19/00 *(2006.01)*
G11B 5/00 *(2006.01)* **(13) A1**

(21) P 04 01874 **(22) 2004.09.20.**

(71) (72) dr. Balogh Attila, Budapest (HU)

(54) Mozgatható tartóállvány képfelvevő vagy orvosi eszköz felfogására, elsősorban agysebészeti beavatkozásokhoz, továbbá eljárás elsősorban emberi test részeinek háromdimenziós letapogatására, és a letapogatott tárgyfelület információk elektronikus rögzítésére és visszaadására

(74) dr. Antalffy-Zsíros András, DANUBIA Szabadalmi és Védjegy Iroda Kft., Budapest

(57) A találmány tárgya egyrészt egy mozgatható tartóállvány képfelvevő vagy orvosi eszköz felfogására elsősorban agysebészeti beavatkozásokhoz, az eszközt elmozdulásmentesen rögzítő felfogóegységgel (8); a felfogóegységet (8) tartalmazó tartókarral, ahol a tartókar egy- vagy többrészes tartókarként van kialakítva; továbbá a tartókar elforgathatóan és csuklósan műtő vagy egyéb asztalhoz (2) van csatlakoztatva; a tartókarhoz azt az asztalhoz (2) viszonyítva mozgató legalább egy mozgatószerv van társítva; a tartókarral és/vagy a mozgatószervvel helyzetérzékelők, illetve útfeladók vannak társítva; és a legalább egy mozgatószerv és a helyzetérzékelők, illetve útfeladók vezérlőegységgel állnak kapcsolatban. A tartókar egy íves szakaszt (7) tartalmaz; a felfogóegység (8) azon van elmozgathatóan ágyazva; és rádiusza meghaladja a megfigyelendő vagy kezelendő céltárgyat befogadó képzeletbeli kör sugarát, és a rádiusz forgáspontja a kör középpontjának környezetébe esik; az íves szakasz (7) billenthetően van egy további, függőleges irányban mozgathatóan megvezetett tartókar szakaszhoz csatlakoztatva, amely az asztal (2) hosszanti irányával párhuzamosan mozgathatóan megvezetett tartókar szakaszból és az asztal (2) hosszanti irányára merőlegesen mozgathatóan megvezetett tartókar szakaszból álló részegységhez kapcsolódik. Alternatívaként a tartókar egy L alakú szakaszt tartalmaz, és a felfogóegység (8) az L alakú szakasz vízszintes szárán elmozgathatóan van felszerelve.

A találmány tárgya másrészt egy eljárás elsősorban emberi test feltárt részeinek háromdimenziós letapogatására, és a letapogatott tárgyfelület információk elektronikus rögzítésére és visszaadására, amelynek során a tárgyfelületről előre megválasztott terület-egységekben és útvonalon képfelvételeket készítenek; az egyes képfelvételeket adatbázisban visszakereshető módon eltárolják oly módon, hogy minden egyes képfelvételhez hozzárendelnek a szekvenciális rögzítésre vonatkozó sorrendi adatot is; a visszaadás során az egyes képfelvételeket a sorrendi adatok alapján visszakeresve jelenítenek meg; és a képfelvételek készítését a tárgyfelület feltárása során egy-egy egybefüggő tárgyfelületrétegen, időben is egymást követően hajtják végre, és az egyes képfelvételek eltárolása során sorrendi adaton túl egy előre megválasztott vonatkoztatási ponthoz viszonyított relatív helyparamétereket és/vagy felvételi idő paramétereket is rögzítenek, és a visszaadás során az egyes képfelvételeket a sorrendi adatok, helyparaméterek és felvételi idő paraméterek bármelyike alapján visszakeresve jelenítik meg.

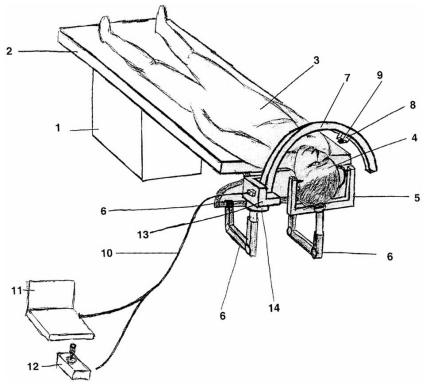

1. ábra

(51) ***A61K 38/31*** *(2006.01)*
A61K 38/08 *(2006.01)*
A61K 38/12 *(2006.01)*
A61P 5/00 *(2006.01)*
A61K 38/18 *(2006.01)* **(13) A2**

(21) P 04 00367 **(22) 2002.06.25.**

(71) Société de Conseil de Recherches et d'Applications Scientifiques, S.A.S., Paris (FR);
Il Consorzio Ferrara Richerche, Ferrara (IT)

(72) Culler, Michael D., Hopkinton, Massachusetts (US);
Degliuberti, Ettore C., Ferrara (IT);
Zatelli, Maria C., Ferrara (IT)

(54) Szómatosztatin receptor agonisták alkalmazása a hipofízis adenómák proliferációját gátló gyógyászati kompozíciók, előállítására

(30) 60/300,909 2001.06.25. US

(86) PCT/US 02/19998 (87) WO 03/000196

(74) ifj. Szentpéteri Ádám, S.B.G. & K. Szabadalmi Ügyvivői Iroda, Budapest

(57) A jelen találmány tárgya egy vagy több SSTRl agonista és/vagy egy vagy több SSTR2 agonista és/vagy egy vagy több SSTR5 agonista vagy ezek egy vagy több gyógyászatilag elfogadható sója kombinációjának alkalmazása az adenómasejtek proliferációjának lassítására használható gyógyászati kompozíciók előállítására.

(51) ***A61M 1/00*** *(2006.01)* **(13) A1**
(21) P 04 01068 **(22) 2004.06.01.**
(71) (72) dr. Kállai Sándor, Pécs (HU);
Roncs Zsolt, Zalaegerszeg (HU);
Nagy Sándor, Pécs (HU)
(54) Elektromos orrjárattisztító készülék
(74) Pintz György, Pintz és Társai Szabadalmi és Védjegy Iroda, Budapest

(57) A találmány tárgya elektromos orrjárattisztító készülék, amelynek elemmel táplált, vagy hálózati feszültségről üzemeltethető, csőcsonkkal (11) és kapcsolóval (12) rendelkező folyamatos vákuumot előállító vákuumforrása (1), a csőcsonkot (11) hengeres alakú szondafej (3) egyik, előnyösen szintén hengeres végén kialakított csatlakozó csonkjával (31) összekötő flexibilis csöve (2), a szondafej (3) másik, előnyösen kúpos végén orrjáratba illeszthető, szívónyílást tartalmazó csatlakozó toldata (32) van. A készülékre jellemező, hogy a csatlakozó csonk (31) egyben a szondafej (3) belsejébe, hosszúságának célszerűen 3/4-éig benyúló, befelé enyhén csökkenő kúposságú belső csőként (31') van kiképezve. A szondafej (3) kúpos vége és célszerűen közepe között, a belső cső (31') hosszának előnyösen 1/3-áig benyúló, szívott, váladékos levegő szabályozott áramlására szolgáló terelőbetét (33) van elhelyezve, a szondafej (3) hengeres végén a belső cső (31') és a hengeres rész között pedig, gyűjtőtartály (34) van kialakítva.

A készülékre jellemző továbbá, hogy a szívott váladékos levegő átáramlása a szondafej kúpos végének és középső hengeres részének belső palástja és a terelőbetét (33) külső palástja közötti körgyűrű alakú réssel (35), valamint a terelőbetéttel (33), annak alján és közepén előnyösen kétszer 180 fokos irányváltoztatással van szabályozva.

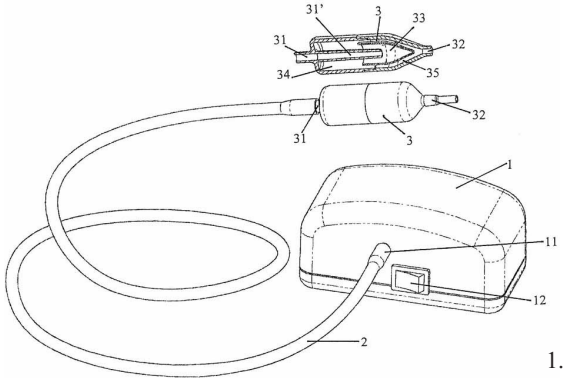

1. ábra

(51) ***A61M 5/00*** *(2006.01)*
A61M 5/315 *(2006.01)* **(13) A1**
(21) P 05 01087 **(22) 2002.07.22.**
(71) TecPharma Licensing AG, Burgdorf (CH)
(72) Kirchhofer, Fritz, Sumiswald (CH);
Graf, Roney, Burgdorf (CH)
(54) Beadó készülék reteszelőszerkezettel a készülék házrészeinek összekötéséhez
(30) 201 12 501.3 2001.07.30. DE
101 63 325.4 2001.12.21. DE
(86) PCT/CH 02/00409 (87) WO 03/011370
(74) Mészárosné Dónusz Katalin, S.B.G. & K. Szabadalmi Ügyvivői Iroda, Budapest

(57) A találmány tárgya beadó készülék reteszelőszerkezettel a készülék házrészeinek összekötéséhez. A beadó készülék tartalmaz:

a) egy elülső házrészt (1,3), amelyben van egy tartály (2) egy kiadható termék számára, és van egy első reteszelő elem (3a);

b) egy dugattyút, amely a tartályban (2) van úgy elhelyezve, hogy előremozgási irányban eltolható a tartály egy kiömlőnyílása felé termék kiadása végett;

c) egy dugattyúrudat (4);

d) egy hátsó házrészt (11), amely oldhatóan az elülső házrészhez (1, 3) van kötve, és tartalmaz egy második reteszelő elemet (21), amely reteszelő kapcsolatban van az első reteszelő elemmel (3a);

e) egy hajtóelemet (12; 32 adagoló és működtetőelemet), amelyet a hátsó házrész (11) úgy rögzít, hogy előremozgási irányban és az előremozgási iránnyal szemben mozogni tud, és amely egy kiadási mozgás folyamán előremozgási irányban a dugattyúrúdra (9) hat, hogy azt előremozgási irányban mozgassa;

f) egy reteszelőszerkezetet (25) a reteszelő elemekhez (3a, 21) , amely a hajtóelemhez (12; 32 adagoló és működtetőelemhez) van kötve úgy, hogy a reteszelő kapcsolódást a hajtóelemnek (12; 32 adagoló és működtetőelemnek) csak a kioldási helyzetében lehet kioldani.

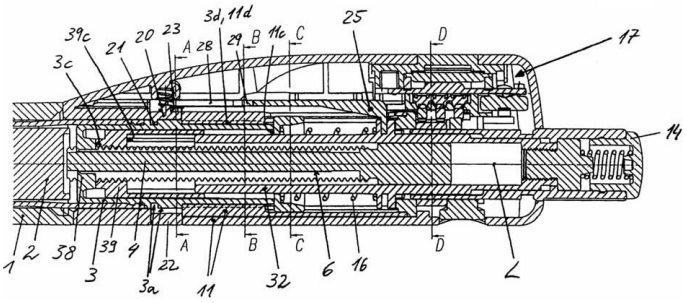

9. ábra

(51) ***A63B 71/00*** *(2006.01)*
A63K 1/00 *(2006.01)* **(13) A1**
(21) P 04 01255 **(22) 2004.06.22.**
(71) (72) Lazsányi Erika, Budapest (HU)
(54) Eljárás rendezvények, elsősorban nemzetközi sportrendezvények szervezésére
(74) Fehérváry László szabadalmi ügyvivő, Budapest

(57) A találmány tárgya eljárás rendezvények, elsősorban nemzetközi sportrendezvények szervezésére. A rendezvény elnevezése előnyösen:

EUROPEAN UNION CHAMPIONSHIP /rövidítve: EUC/, vagy
EUROPEAN UNION CUP /rövidítve: EUC / és

a rendezvénysorozat szervezése bármely témában /például, tudásfelmérő verseny, művészeti verseny, sportversenyek stb./, az Európai Uniós tagországok számára, ahol a versenykiírás megegyezik a nemzetközi szövetségek által elfogadottakkal, vagy az adott rendezvény szervező bizottsága által megalkotott versenykiírással, a rendező bármely olyan változtatással élhet, a találmány tulajdonosának előzetes, írásbeli hozzájárulásával, amely nem befolyásolja és nem sérti a sportág jellegét.

(51) ***A63F 9/12*** *(2006.01)* **(13) A1**
(21) P 04 01360 **(22) 2004.07.02.**
(71) Gajdos Ferencné 36,82%, Budapest (HU);
Farkas János 19,42%, Budapest (HU);
Farkas Jánosné 19,42%, Budapest (HU);
Csorba Attila 11,34%, Szigetszentmiklós (HU);
Kallainé Süveges Mária 10%, Budapest (HU);
Németh Tamás 3%, Budapest (HU)
(72) Gajdos Ferencné 42,5%, Budapest (HU);
Farkas János 42,5%, Budapest (HU);
Csorba Attila 15%, Szigetszentmiklós (HU)
(54) 3D fotorealisztikus relief domborplasztikus kirakójáték
(74) dr. Hazai Kinga, Dr. Kéri – dr. Hazai Ügyvédi Iroda, Budapest

(57) A találmány magas esztétikai igényeknek és a logikus gondolkodás fejlesztésének olyan eszköze, mely a kirakós játékok (puzzle) között egyedülállóan 3 dimenzióban domborplasztikus, fotorealisztikus kompozíció megjelenítését teszi lehetővé síklapon vagy térben összeállítva, mozgó elemeket tartalmazva.

A találmány lényege, hogy alkotóelemeinek (1) alsó felületén rögzítő felszíni kiképzés (5) található. Az alkotóelemek (1) felülete az axonometrikus ábrázolásnak megfelelő domborplasztikai (2) jól kitapintható felületi megjelenéssel érzékelhető, mely felületen fotorealisztikus (3) nyomdatechnikai eljárással kompozíció jeleníthető meg, úgy,

hogy az egyes alkotóelemek (1) megfelelő csatlakozási, kapcsolódási kontúrvágású kerületi felülettel rendelkeznek (4).

A kompozíció alkotóelemeiben és összességében manuálisan és virtuálisan is megjeleníthető.

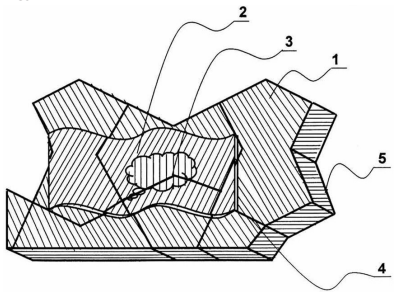

3. ábra

B – SZEKCIÓ
IPARI MŰVELETEK ÁLTALÁBAN ÉS SZÁLLÍTÁS

(51) ***B01J 8/04*** *(2006.01)* **(13) A1**
(21) P 04 01727 **(22) 2004.08.23.**
(71) Thales Nanotechnológai Rt., Budapest (HU)
(72) dr. Darvas Ferenc 15%, Budapest (HU);
Gödörházy Lajos 25%, Érd (HU);
Karancsi Tamás 10%, Budapest (HU);
Szalay Dániel 25%, Budapest (HU);
Boncz Ferenc 20%, Budapest (HU);
dr. Ürge László 5%, Budapest (HU)
(54) Áramlásos üzemű laboratóriumi hidrogénező berendezés
(74) Szabó Zsolt, DANUBIA Szabadalmi és Védjegy Iroda Kft., Budapest

(57) A találmány tárgya áramlásos üzemű laboratóriumi hidrogénező berendezés (100) adott anyagminták hidrogénezésére, amelynek áramlási útba kapcsolt folyadéktartálya (104), tápszivattyúja (102), két beömléssel és egy kiömléssel rendelkező összefolyó eleme (108), hidrogénező reaktora (110) és nyomásszabályozó szerve (112) van, továbbá tartalmaz hidrogénforrást (126), valamint gázáramot csak egyirányban áteresztő, a hidrogénforrás (126) és az összefolyó elem (108) második beömlése közé kapcsolt szelepet (120).

A találmány szerinti hidrogénező berendezés lényege, hogy a tápszivattyút (102) állandó térfogatáramot létesítő folyadékszivattyú képezi, a folyadéktartály (104) legalább a hidrogénezni szándékozott minta oldószerét, mint alapoldatot tartalmazza, továbbá a hidrogénező reaktor (110) oldható csatlakozásokon át van az áramlási útba iktatva és cserélhető patron formájában van kialakítva, amelynek belső terében áramlási ellenállást növelő, valamint a folyadék- és gázösszetevők keveredését elősegítő töltet van, továbbá a nyomásszabályozó szerv (112) a hidrogénező reaktor (110) után van az áramlási útba kapcsolva és villamosan vezérelt szabályozással rendelkezik, amelynél a szabályozási tartomány legalább 1:6 mértékű.

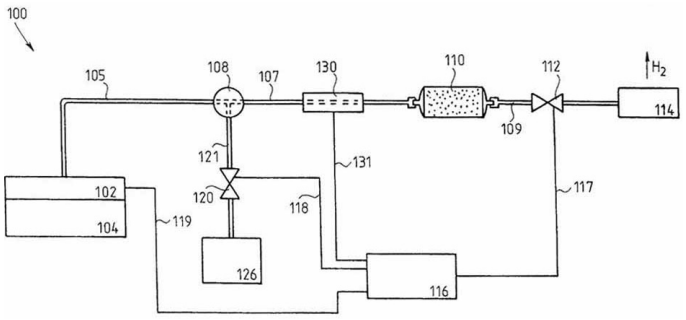

1. ábra

(51) ***B01J 19/24*** *(2006.01)* **(13) A1**
(21) P 04 01726 **(22) 2004.08.23.**
(71) Thales Nanotechnológiai Rt., Budapest (HU)
(72) dr. Darvas Ferenc 15%, Budapest (HU);
Gödörházy Lajos 25%, Érd (HU);
Karancsi Tamás 20%, Budapest (HU);
Szalay Dániel 25%, Budapest (HU);
Boncz Ferenc 10%, Budapest (HU);
dr. Ürge László 5%, Budapest (HU)
(54) Patronreaktor áramlásos üzemű laboratóriumi hidrogénező berendezéshez
(74) Szabó Zsolt, DANUBIA Szabadalmi és Védjegy Iroda Kft., Budapest

(57) A találmány tárgya patronreaktor (10) áramlásos üzemű hidrogénező berendezéshez, amelynek beömléssel (18) és kiömléssel (20), valamint e kettő között reakcióteret (16) körülvevő zárt tágulattal rendelkező burkolata van.

A találmány lényege, hogy laboratóriumi méretben van kialakítva, és a reakciótere legfeljebb 10 cm^3 térfogatú (16), amit áramlási ellenállást növelő és keveredést fokozó immobilizált töltőközeg (29) tölt ki, továbbá a beömlésnek (18) és a kiömlésnek (20) a hidrogénező berendezéssel oldható csatlakoztatást biztosító kiképzése van.

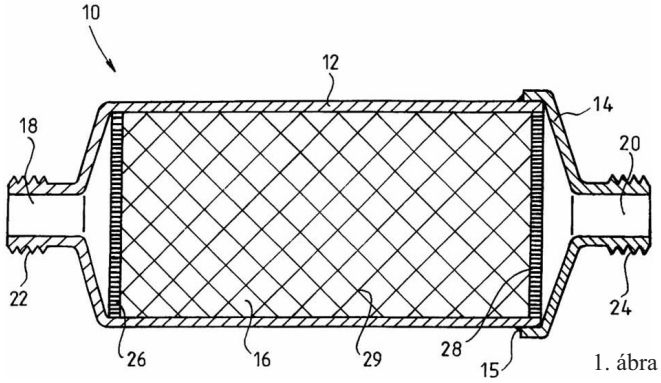

1. ábra

(51) ***B02C 13/28*** *(2006.01)*
C03B 19/00 *(2006.01)* **(13) A1**
(21) P 04 00597 **(22) 2004.03.17.**
(71) (72) Kovács Jenő, Salgótarján (HU)
(54) Üvegpalack-aprító

(57) A találmány szerinti üvegpalack-aprító elsősorban üvegpalackok üveg- és porcelántörmelékek aprítására, zúzalék készítésére alkalmas. Garattal /3/ és cserélhető törőelemekkel /2/ ellátott osztott háza /1/ van, valamint forgathatóan ágyazott és hajtóművel összekapcsolt tárcsája. A találmány lényege, hogy az osztott házban /1/ a hajtóművel összekapcsolt cserélhető tárcsa törőtárcsa /4/, melyen rögzítve törőkalapácsok /5/ vannak, ahol a törőtárcsa /4/ tömege a törőtárcsa /4/ és a törőkalapácsok /5/ együttes tömegének 70-90%-a. A törőtárcsa /4/ palástján 12°-os szöget bezáróan helyezkednek el a törőkalapácsok /5/.

A házban /1/ törőelemek /2/ vannak, melyek lyukbősége 2-16 miliméter.

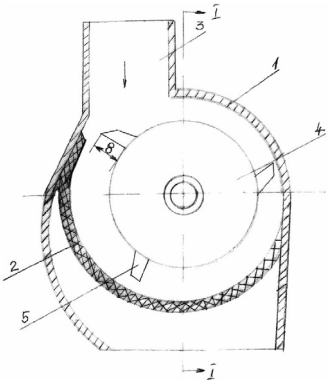

3. ábra

(51) ***B29C 47/88*** *(2006.01)* **(13) A1**
(21) P 02 03362 **(22) 2000.07.20.**
(71) Clopay Plastic Products Company, Inc., Cincinnati, Ohio (US)
(72) Mortellite, Robert M., Maineville, Ohio (US);
Mushaben, Thomas G., Cincinnati, Ohio (US);
Wu, Pai-Chuan, Cincinnati, Ohio (US)

(54) Eljárás hőre lágyuló műanyag fólia, valamint a fóliához nem szövött szálasanyag társításával rétegelt kelmék előállítására

(30) 09/395,627 1999.09.14. US
09/489,095 2000.01.21. US
(86) PCT/US 00/19768 (87) WO 01/19592
(74) Szabó Zoltán, Gödölle, Kékes, Mészáros és Szabó Szabadalmi és Védjegy Iroda, Budapest

(57) A hőre lágyuló műanyag fólia nagy sebességű előállítására szolgáló találmány szerinti eljárás során egy hőre lágyuló alapanyag-keveréket megolvasztanak, a megolvadt hőrelágyuló alapanyag-keverékből egy széles résű szerszámmal (2) legalább 1,016 m/s nagyságrendű sebességgel fólia extrudátumot képeznek (6), amelyet egy gázáramokkal létesített hűtőzónán keresztül egy hengerbehúzásba továbbítva az extrudátumból fóliát állítanak elő. A hűtőgázáramot a fóliaextrudátum- (6) pálya felületével párhuzamosan vezetik át a hűtőzónán. A fóliaképzést behúzási rezonancia nélkül végzik, miközben a hűtőgáz hatékonyságát a gázáramban annak a hűtőzónában való átáramlása során helyi örvényhelyek és ezzel turbulenciák előállításával fokozzák. A fólia képzését előnyösen legalább 2,54-6,096 m/s nagyságrendbe eső sebességgel, behúzási rezonancia nélkül végzik, és a képzett fóliát adott esetben nyújtásnak alávetve mikroporózus fóliát állítanak elő. Adott esetben a fóliához társítottan a behúzó hengerpárba egy nem szövött szálasanyagkelmét (9) is bevezetnek, és az eljárás végzése során a fóliaextrudátum (6) és a kelme (9) felülete között kívánt kötési szilárdságú tapadással rendelkező síkalakzat laminátum (12) képződését adó értékekre szabályozzák a hőmérsékletet, valamint a kelme (9) és a fóliaextrudátum (6) közötti nyomóerőt.

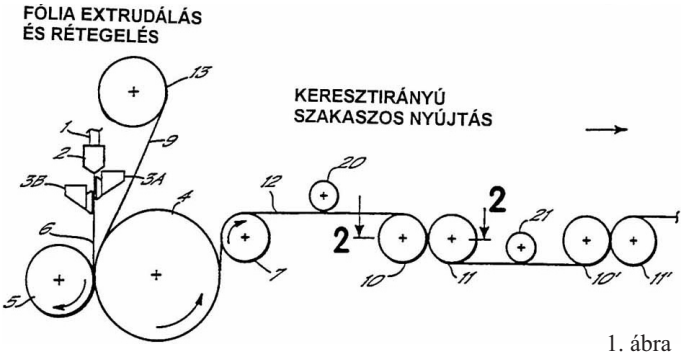

1. ábra

(51) ***B29C 63/06*** *(2006.01)*
C09D 175/04 *(2006.01)*
C09D 175/08 *(2006.01)* **(13) A1**
(21) P 04 01172 **(22) 2004.06.11.**
(71) GRP PLASTICORR Kft. 30%, Budapest (HU);
MOL Földgázszállító Rt. 50%, Siófok (HU);
GKSoft Bt. 20%, Budapest (HU)
(72) Kajtár Vilmos 15%, Budapest (HU);
Maros József 9%, Budakeszi (HU);
dr. Szilágyi Árpád 6%, Budapest (HU);
Kétszeri Csaba 25%, Siófok (HU);
Vehofsits Imre 25%, Siófok (HU);
dr. Gara Péter 10%, Törökbálint (HU);
Kollár György 10%, Budapest (HU)

(54) Eljárás nagy szilárdságú kompozit előállítására, szabadban telepített műtárgyak szerkezetének megerősítésére

(74) GRP PLASTICORR Kft., Budapest

(57) A találmány olyan telítetlen poliésztergyanta és/vagy vinilésztergyanta-alapú üvegszál-erősítésű, előre gyártott szalag formájú prepreg anyagból készült, a megerősítendő tárgy felületén, több rétegben egymásra tekercselt kompozit anyag és az annak rétegei között alkalmazott, ugyancsak telítetlen poliésztergyanta és/vagy vinilésztergyanta-alapú, speciális összetételű tömítő/ragasztó paszta előállításának és feldolgozásának módját írja le, amely anyag többrétegű bevonatként (bandázs) előnyösen alkalmazható különféle hengerszimmetrikus tárgyak szilárdságának, így pl. oszlopok, pillérek, csövek, stb. teherbíró képességének növelésére/javítására, valamint előnyösen alkalmazható a megerősíteni kívánt műtárgy felületén előforduló kisebb-nagyobb egyenetlenségek formakövető bevonására, hossztengelyének irányába eső görbületek formahű követésére is, mely bevonat az erősítendő műtárgy üzemeltetésének eredeti helyszínén, annak folyamatos használata mellett, még a helyszínen uralkodó, viszonylag kis, 0 °C körüli felületi hőmérsékleten is kialakítható, feldolgozható és kikeményíthető.

A találmány szerinti prepreg és a ragasztó, tömítő massza előállítására felhasznált gyanták térhálósítását eredményező iniciátorok alkalmas megválasztásának következtében, valamint a prepreg mátrixanyagához kevert adalékok: poli-ε-kaprolakton és a ragasztó, tömítő masszába bekevert acetil-aceton és alkil-(akrilát)-metakrilát típusú monomerek, a prepreg felületén a ragasztó masszából diffúzió útján a mátrixanyagba bejutó aktivátor vegyületek hatására a peroxidok bomlást szenvednek és a kompozit bandázs teljes keresztmetszetében beindítják a kémiai térhálósódási reakciót, amely végül a kompozit bandázs teljes megszilárdulását eredményezi, biztosítva ezáltal az anyag homogén terhelésfelvételét.

(51) ***B60B 39/00*** *(2006.01)*
B60B 39/02 *(2006.01)*
B60B 39/04 *(2006.01)*
B60B 39/06 *(2006.01)* **(13) A1**
(21) P 04 00898 **(22) 2004.04.30.**
(71) (72) Tolnai István, Budapest (HU)

(54) Csúszásgátló szerkezet gépjárművekhez

(57) A találmány tárgya csúszásgátló szerkezet gépjárművekhez, amelynél a szóróanyagtartály (1) billentőtengellyel (4) kapcsolódik a billentőkengyelhez (5), amely a gépjármű megfelelő részéhez van rögzítve, a szóróanyagtartályon (1) a billentéssel való szóráshoz kiöntőnyílás (2) van kialakítva, a szóróanyagtartály (1) oldható kirögzítését retesz (8) biztosítja, a szóróanyagtartály (1) billentését a vezetőfülkében elhelyezett billentőkar (6) végzi, továbbá, a kifolyónyíláshoz (9) kapcsolódó, nyitást-zárást végző szelep (10) a szóróanyagtartályon (1) kívül van elhelyezve, valamint a szerkezet részei úgy vannak kialakítva, hogy a szerkezet a kiöntőnyíláson (2) való szórásra, és a kifolyónyíláson (9) való szórásra egyaránt alkalmas.

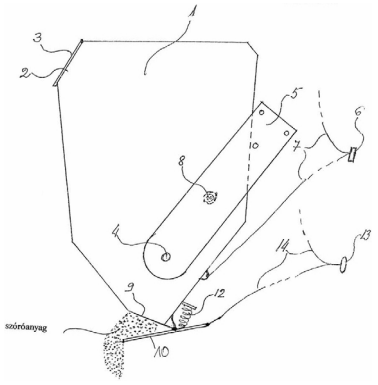

2. ábra

(51) ***B61L 23/00*** *(2006.01)*
F21K 7/00 *(2006.01)*
F21V 23/00 *(2006.01)*
G08G 1/095 *(2006.01)* **(13) A1**
(21) P 04 01090 **(22) 2004.06.01.**
(71) (72) Horváth József, Érd (HU);
Horváth Gábor, Érd (HU)

(54) Fényforrás hagyományos lámpák, különösen izzólámpák helyettesítésére

(57) A találmány tárgya fényforrás hagyományos lámpák, különösen izzólámpák helyettesítésére, amelynek elektromos áram hatására fény kibocsátására alkalmas egysége (1) az elektromos áram hozzávezetését biztosító tartóaljzathoz (2) van rögzítve és célszerűen a fény útjában megfelelő optikával (3) van ellátva. A találmányra jellemző, hogy a fény kibocsátására alkalmas egységnek (1) meghajtó áramkörhöz csatlakozó mátrix elrendezésbe kapcsolt LED-je(i) (L 1,1; ... ; L m, n) vannak, a tartóaljzat (2) pedig a hagyományos lámpák, különösen izzólámpák önmagában ismert foglalatához vagy annak helyére illeszkedő módon van kiképezve.

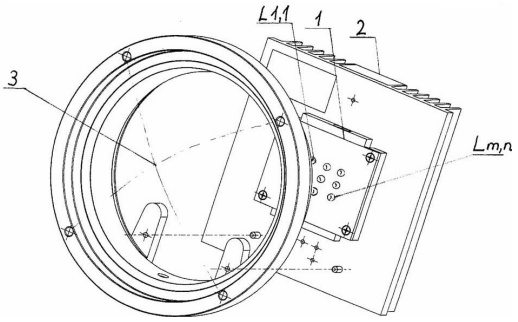

1a ábra

(51) ***B62B 7/04*** *(2006.01)*
B62M 1/00 *(2006.01)* **(13) A1**
(21) P 04 02012 **(22) 2004.10.05.**
(71) M W Innovators Limited, Douglas, Isle of Man (UK)
(72) Ungár Soma Gábor, Budapest (HU);
Göczey András, Budapest (HU)
(54) Lábbal hajtható kerekes hobbi- és/vagy sporteszköz
(74) Kovári György ADVOPATENT Szabadalmi Iroda, Budapest

(57) A találmány lábbal hajtható kerekes hobbi- vagy/és sporteszköz, amelynek két olyan oldallemez (2) között elhelyezkedő kereke (1) van, amelynek tengelyére (X) vannak az oldallemezek (2) felfüggesztve. Az oldallemezekhez (2) a kerék (1) tengelye (X) alatt elhelyezkedő, kifelé nyúló fellépőlapok (5) vannak csatlakoztatva. Az oldallemezek (2) az eszköz (I; II) rendeltetésszerű használata során az egyik vagy mindkét fellépőlapon (5) feltámaszkodó, az eszközt használó személy térde fölé – a térd számára támaszkodó felületet (a) biztosítva – nyúlnak.

A találmány lényege, hogy az eszköz (I) az előrehaladás irányát tekintve mögötte távközzel (e), a kerék (1) nyomvonala tartományában elhelyezkedő, a billenéssel szembeni stabilizálást biztosító szerkezettel rendelkezik, továbbá hogy – a térdet tehermentesítendő az oldallemezek (2) a használó személy combja számára támaszkodási felületet (a) biztosító magassággal vannak kialakítva.

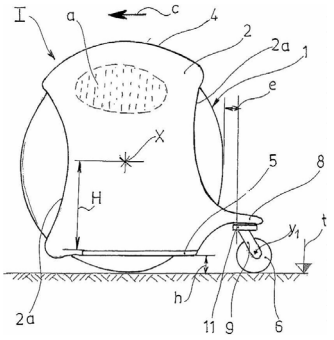

1. ábra

(51) ***B65B 55/10*** *(2006.01)* **(13) A2**
(21) P 05 01048 **(22) 2003.02.07.**
(71) Tetra Laval Holdings & Finance S.A., Pully (CH)
(72) Andersson, Jan, Ystad (SE);
Sörensen, Karsten, Griesheim (DE);
Elias, Detlef, Formigine (IT);
Ferrarini, Filippo, Modena (IT);
Ricci, Ermanno, Formigine (IT);
Vellani, Fabio, Modena (IT)
(54) Sterilizálóegység anyagpálya formájában adagolt csomagolóanyag sterilizálására önthető élelmiszertermékek csomagolására alkalmazott gépen
(30) 02425064.9 2002.02.08. EP
(86) PCT/EP 03/01238 (87) WO 03/066444
(74) Csanak Tiborné, S.B.G. & K. Szabadalmi Ügyvivői Iroda, Budapest

(57) Sterilizálóegység csomagolóanyag anyagpálya sterilizálására önthető élelmiszertermékek csomagolására alkalmazott gépen (1), amely sterilizálóegységnek része egy sterilizálószert tartalmazó sterilizálófürdő (7), amelybe az anyagpálya (2) folyamatosan be van vezetve; része egy műveleti kamra (8), amely a sterilizálófürdő (7) kimenetével (12) össze van kötve, és amelyben van két facsaróhenger (18), amelyek az anyagpályával (2) együttműködnek, és van egy fúvóka (22), amely légáramot irányít az anyagpályára (2), és eltávolítja róla a maradék sterilizálószert; része egy aszeptikus kamra (25), amely az anyagpálya (2) átvezetésére kialakított nyíláson (27) keresztül a műveleti kamrával (8) közlekedik, és amelyben az anyagpálya (2) hosszirányban összehajtva és összehegesztve tömlővé van alakítva, amely a csomagolandó termékkel folyamatosan töltve van; és része egy levegőfeldolgozó kör (24), amely a technológiai jellemzőket szabályozza, és van egy vezetéke (56) egy első steril légáramnak az aszeptikus kamrában (25) táplálására, van egy vezetéke (54) egy második steril légáramnak a fúvókába (22) táplálására, a vezetékben (54) pedig van egy fűtés (69) a fúvókába (22) táplált levegő hőmérsékletének szabályozására, és van egy elosztója a két légáram szabályozására.

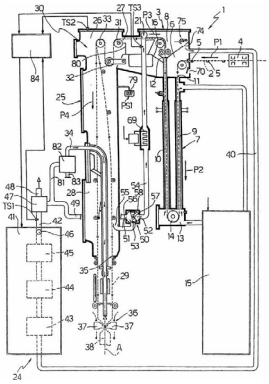

1. ábra

(51) ***B65D 6/00*** *(2006.01)*
B65D 13/00 *(2006.01)* **(13) A1**
(21) P 03 02863 **(22) 2003.09.08.**
(71) (72) dr. Havas Gábor, Budapest (HU)
(54) Téglatest formából gyökerező előre gyártható elemekből összeállítható vázszerkezet

(57) Téglatest formából gyökerező erős, de viszonylag könnyű súlyú és gyorsan össze- és szétszerelhető vázszerkezet, mint tartó váznak (korpusznak) kialakítására előre is gyártható elemekből.

Az említett elemek egyike „A” sarokelem a vázszerkezet nyolc sarokpontján lévő három irányban csatlakozóan. Az „A” elemeket a „B” élelemeket ehhez feszítő kötőelemekkel akként, hogy csatlakozó oldali komplementer profilok összeszorításával rugalmas kötést biztosító és mindamellett erős szilárdságú csatlakozás biztosításával (feszítő kötés) történik a váz kialakítása.

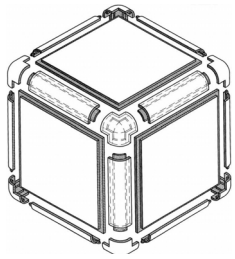

1. ábra

(51) ***B65D 71/50*** *(2006.01)*
B65D 1/09 *(2006.01)*
B65D 1/30 *(2006.01)* **(13) A2**
(21) P 05 01104 **(22) 2002.07.29.**
(71) Sicoplast-Sistemi Plastici Computerizzati S.r.l., Pettoranello di Molise (IT)
(72) Rogai, Marcello, Firenze (IT);
Rogai, Federigo, Firenze (IT)
(54) Egyadagos műanyag palackokból álló sor
(30) FI2001A000152 2001.08.02. IT
(86) PCT/IT 02/00500 (87) WO 03/011706
(74) Kacsuk Zsófia, DANUBIA Szabadalmi és Védjegy Iroda Kft., Budapest

(57) A találmány tárgya egyadagos műanyag palackokból álló sor, amely szétválaszthatóan összekapcsolt palackokat, valamint legalább kettő, távtartó elemekből álló összekötő sort tartalmaz a palacksor alapjánál vagy talpánál és egy ettől különböző helyen, a távtartó elemek a palackok szétválasztására és felhasználására szolgáló, adott esetben diszkrét töréspontok által meghatározott törésvonalakkal vannak ellátva, és a törésvonalak párhuzamosak a palackok hosszirányával. A találmány lényege hogy az egyik sor távtartó elemeinek törésvonalai és a másik sor távtartó elemeinek törésvonalai a palacksort megerősítően és egytengelyű törésvonalak esetén fellépő deformációknak ellenállóan, különböző tengelyek mentén vannak elrendezve.

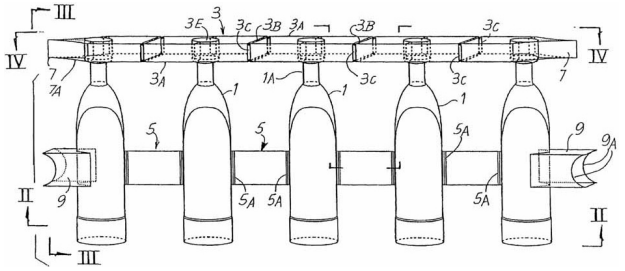

1. ábra

(51) ***B65G 67/24*** *(2006.01)*
B61D 7/32 *(2006.01)* **(13) A1**
(21) P 02 03109 **(22) 2002.09.19.**
(71) Horváth László, Debrecen (HU);
Horváth Ferenc, Hajdúhadház (HU)
(72) Horváth László, Debrecen (HU);
Hencz György Kornél, Debrecen (HU);
Horváth Ferenc, Hajdúhadház (HU);
Tóth Géza, Debrecen (HU)
(54) Porszerű anyagok mozgatására szolgáló berendezés és eljárás
(74) Ágni Zsolt EMRI-PATENT Iparjogvédelmi Kft., Debrecen

(57) A találmány tárgya porszerű anyagok mozgatására, ürítésére, tárolására és töltésére szolgáló kombinált berendezés, amely ürítő és töltő szerelvényt, pneumatikus csatornát, elevátort és silót tartalmaz, oly módon, hogy a berendezés ürítő szerelvényt (2), amely kívánt esetben vasúti kocsihoz (1) csatlakozik, ehhez csatlakozó bunkert (4), a bunkerhez (4) pneumatikus csatornával (3) csatlakozó elevátort (5), az elevátor (5) kimenetéhez pneumatikus csatornával (3) csatlakozó elzáró szerelvényeket (9) tartalmaz, amelyek silóhoz (12), csomagológéphez (8), töltő szerelvényhez (10) vannak kapcsolva. A találmány további tárgya eljárás porszerű anyagok mozgatására ezen berendezés segítségével.

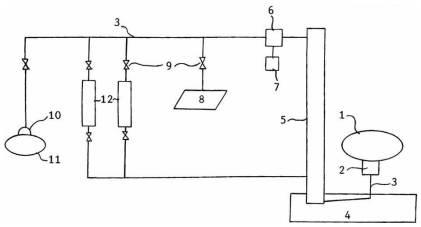

1. ábra

(51) ***B66C 23/16*** *(2006.01)* **(13) A1**
(21) P 04 01209 **(22) 2004.06.16.**
(71) (72) Pásztor Lóránd László, Szentmártonkáta (HU)
(54) Mobilemelő szerkezet

(57) A találmány tárgya mobil emelőszerkezet-helyettesítő eszköz, az építőanyagok pontos helyére irányuló biztonságos és kényelmes felhelyezése. A találmány alkalmazási területét mindazok az építési területek jelentik ahol álmennyezetek, légtechnikák szakirányú szerelését veszik igénybe, – egyszemélyes munkavégzés és az ember mind egészségi, mind fizikai megterhelésének részbeni kiküszöbölése.

A találmány további műszaki eljárására működésére vonatkozó ismertetés: Mobilemelő szerkezet, amelyen az E. villanymotor tengelyén elhelyezett orsó, kettő darab párhuzamos 16, 17 huzal segítségével a 14, 15 csigákon keresztül a kisebb átmérőjű A. függőleges belső oszlop kiemelkedik a nagyobb átmérőjű B. függőleges külső oszlopból, a zsinóros 26 kétirányú távkapcsoló segítségével.

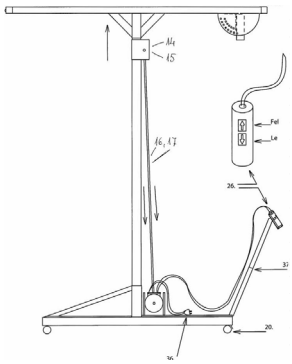

12. ábra

(51) ***B66F 3/10*** *(2006.01)* **(13) A1**
(21) P 04 00820 **(22) 2004.04.20.**
(71) (72) Balázs László, Budapest (HU);
dr. Kulcsár Béla, Budapest (HU);
Némethy Zoltán, Budapest (HU)
(54) Emelőberendezés pantamer teleszkóporsóval

(57) A találmány olyan emelőberendezés, ahol a csőorsók külső palástján menet van és a belső palástón átellenben vezető hornyok vannak. A hornyokban csúszó reteszek (5), (8), (11), (14) biztosítják az együtt forgást és a tengelyirányú mozgást. A fő forgást a forgató cső (4) adja, egyszerre forgatva a forgatott csőorsókat (6), (9), (12), (15) és így azok a felső végeiken lévő nem forgó mozgó anyák (10), (13), (16), valamint az álló anya (7) meneteiben tengelyirányú mozgást is végeznek, így hozva létre a teleszkópos mozgást. Az emelési magasságot az orsók hosszával és számával sokoldalúan lehet variálni. A menetemelkedések összeadódnak és így alacsony fordulatszámra is tetemes emelési sebesség érhető el. A hidraulikus emeléshez viszonyítva a teljesítményszükséglet 40 % -al kevesebb és a rendszer önzáró.

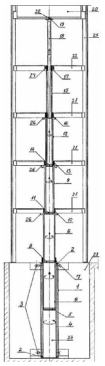

2. ábra

C – SZEKCIÓ
VEGYÉSZET ÉS KOHÁSZAT

(51) ***C07C 15/107*** *(2006.01)*
C07D 307/80 *(2006.01)* **(13) A2**
(21) P 05 00981 **(22) 2001.12.10.**
(71) Sanofi-Aventis, Paris (FR)
(72) Biard, Michel, Sisteron (FR)
(54) 2-Butil-3-(4-[3(dibutilaminopropoxi]-benzoil)-5-nitro-benzofurán hidroklorid, előállítása és közbenső termékként történő alkalmazása
(30) 00/16069 2000.12.11. FR
(86) PCT/FR 01/03900 (87) WO 02/48078
(74) Mármarosi Tamásné, CHINOIN Gyógyszer és Vegyészeti Termékek Gyára Rt., Budapest

(57) A találmány szerinti 2-butil-3-{4-[3-(dibutilamino)propoxi]benzoil}-5-nitrobenzofurán-hidroklorid közbenső termék a 2-butil-3-{4-[3-(dibutilamino)propoxi]benzoil}-5-nitrobenzofurán előállításánál. Utóbbi közbenső terméke (aminoaloxibenzoil)benzofuránszármazékok (dronedaron) előállításának.

(51) ***C07C 39/38*** *(2006.01)*
A61K 31/055 *(2006.01)*
A61P 5/30 *(2006.01)*
C07C 43/23 *(2006.01)*
C07C 39/15 *(2006.01)* **(13) A2**
(21) P 05 01025 **(22) 2002.12.12.**
(71) Wyeth, Madison, New Jersey (US)
(72) Mewshaw, Richard Eric, King of Prussia, Pennsylvania (US); Edsall, Richard James, Quakertown, Pensylvania (US); Yang, Cuijian, Collegeville, Pennsylvania (US); Harris, Heather Anne, Phoenixville, Pennsylvania (US); jr. Keith, James Carl, Andover, Massachusetts (US); Albert, Leo Massillamoney, Burlington, Massachusetts (US); Manas, Eric Steven, Lafayette Hill, Pennsylvania (US)
(54) Szubsztituált fenil-naftalin-származékok ösztrogén hatású ágensekként, és alkalmazásuk
(30) 60/341,164 2001.12.13. US
(86) PCT/US 02/39883 (87) WO 03/051805
(74) dr. Gárdonyi Zoltánné, DANUBIA Szabadalmi és Védjegy Iroda Kft., Budapest

(57) A találmány (I) általános képletű ösztrogén-receptor moduláló hatású vegyületekre és gyógyszerészetileg elfogadható sóikra vonatkozik, a képletben

R_1, R_2, R_3 és R_4 jelentése egymástól függetlenül hidrogénatom, hidroxil-, alkil-, alkoxicsoport vagy halogénatom,

R_5, R_6, R_7, R_8, R_9 és R_{10} jelentése egymástól függetlenül hidrogénatom, alkil-, alkenil-, alkinil-, halogénatom, alkoxi-, -CN, -CHO, fenilcsoport vagy egy 5- vagy 6-tagú, 1-4 heteroatomot tartalmazó heterociklusos gyűrű;

ahol az alkil-, alkenil- és fenilcsoportok adott esetben szubsztituáltak lehetnek.

A találmány tárgya még a vegyületek alkalmazása különböző betegségek kezelésére.

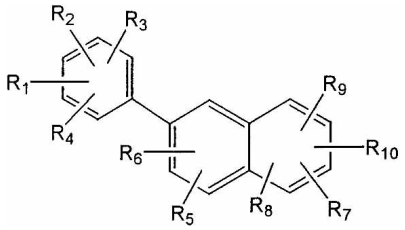

(I)

(51) ***C07D 307/79*** *(2006.01)*
C07D 307/80 *(2006.01)* **(13) A2**
(21) P 05 00983 **(22) 2001.12.10.**
(71) Sanofi-Aventis, Paris (FR)
(72) Fino, Nol, Chateau-Arnoux (FR); Leroy, Corinne, Orpierre (FR)
(54) Metánszulfonamid-benzofurán-származék, előállítási eljárása és alkalmazása szintézis intermedierként
(30) 00/16070 2000.12.11. FR
(86) PCT/FR 01/03899 (87) WO 02/48132
(74) Mármarosi Tamásné, CHINOIN Gyógyszer és Vegyészeti Termékek Gyára Rt., Budapest

(57) A találmány 2-butil-5-(metánszulfonamido)benzofuránra, a vegyület előállítására és alkalmazására vonatkozik.

Ez a vegyület különösen előnyösen alkalmazható a dronedaron /2-butil-3-{4-[3-(dibutilamino)propoxi]benzoil}-5-(metánszulfonamido) benzofurán/ előállításának közbenső termékeként.

(51) ***C07D 477/20*** *(2006.01)* **(13) A2**
(21) P 05 01093 **(22) 2002.05.20.**
(71) Ranbaxy Laboratories Limited, New Delhi (IN)
(72) Kumar, Yatendra, Gurgaon, Haryana (IN); Tewari, Neera, Gurgaon, Haryana (IN); Aryan, Ram Chander, New Delhi (IN); Rai, Bishwa Prakash, Azamgarh, Uttar Pradesh (IN)
(54) Eljárás kristályos imipenem izolálására
(30) 595/DEL/012001.05.18. IN
(86) PCT/IB 02/01718 (87) WO 02/094773
(74) Mester Tamás, SWORKS Nemzetközi Szabadalmi Ügyvivői Iroda Kft., Budapest

(57) A jelen találmány tárgya nagy tisztaságú (I) képletű tiszta kristályos imipenem monohidrát izolására vonatkozó eljárás,

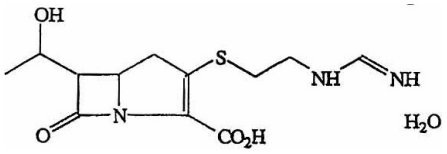

(I)

amelyre az jellemző, hogy az imipenem monohidrátot szerves oldószert, vizes oldószert vagy ezek elegyét tartalmazó oldatából kristályosítják, liofilizálás, fagyasztva szárítás vagy kromatográfiás műveletek nélkül.

(51) ***C07K 14/435*** *(2006.01)*
A61K 38/16 *(2006.01)*
C07K 14/605 *(2006.01)*
A61K 38/26 *(2006.01)* **(13) A2**
(21) P 05 01192 **(22) 2002.08.14.**
(71) Eli Lilly and Company, Indianapolis, Indiana (US)
(72) Glaesner, Wolfgang, Indianapolis, Indiana (US); jr. Millican, Rohn Lee, Indianapolis, Indiana (US); Zhang, Lianshan, Carmel, Indiana (US)
(54) Glukagonszerű peptid-1 analógok
(30) 60/314,573 2001.08.23. US
(86) PCT/US 02/21325 (87) WO 03/018516
(74) ifj. Szentpéteri Ádám, S.B.G. & K. Szabadalmi Ügyvivői Iroda, Budapest

(57) A találmány tárgya eljárás a GLP-1 receptor stimulálására egy ilyen kezelésre szoruló betegben, azzal jellemezve, hogy a szóban forgó eljárás abból áll, hogy az alanynak hatékony mennyiséget adnak be az 1-64. a leírásban ismertetett bármelyik GLP-1 variánsból.

(51) *C11D 1/835* *(2006.01)*
C11D 1/46 *(2006.01)*
C11D 1/62 *(2006.01)* **(13) A2**
(21) P 05 01056 **(22) 2001.12.03.**
(71) Kao Corporation S.A., Barbera del Valles (Barcelona) (ES)
(72) Bermejo Oses, Maria José, Barbera del Valles (Barcelona) (ES);
Vilaret Ferrer, Josep, Barbera del Valles (Barcelona) (ES);
Mumbru Tomas, Marisa, Barbera del Valles (Barcelona) (ES)
(54) Kationos felületaktív anyagok alkalmazása és az ilyeneket tartalmazó szállágyító készítmények
(30) P 0003082 2000.12.22. ES
(86) PCT/ES 01/00472 (87) WO 02/051971
(74) dr. Palágyi Tivadar, DANUBIA Szabadalmi és Védjegy Iroda Kft., Budapest

(57) A találmány szerinti kationos felületaktív anyagok olyan készítmények előállítására való alkalmazására vonatkozik, amelyek természetes és szintetikus szálak lágyítására és kondicionálására alkalmasak, és amelyek a lágyító aktív anyag teljes tömegére vonatkoztatva 40-95 tömeg% szálkondicionáló nemionos felületaktív anyagot tartalmaznak.

A kationos felületaktív anyagokat alkanol-amin-észterek ásványi vagy szerves savakkal alkotott addíciós sóinak képzésével vagy alkanol-amin-észterek alkilező szerekkel végzett kvaternerezésével kapják, ahol az alkanol-amin-észtereket egy alkanol-amin dikarbonsavval vagy annak egy reakcióképes származékával és egy alkoxilezett zsíralkohollal végzett észterezésével állítják elő.

---

(51) *C12Q 1/00* *(2006.01)* **(13) A2**
(21) P 04 00670 **(22) 2002.08.05.**
(71) Boehringer Ingelheim (Canada) Ltd., Laval, Québec (CA)
(72) Kukolj, George, Laval, Québec (CA);
Beaulieu, Pierre L., Laval, Québec (CA);
McKercher, Ginette, Laval, Québec (CA)
(54) Direkt kötő assay HCV polimeráz inhibitorok azonosítására
(30) 60/310,272 2001.08.07. US
(86) PCT/CA 02/01214 (87) WO 03/014377
(74) dr. Láng Tivadarné, S.B.G. & K. Szabadalmi Ügyvivői Iroda, Budapest

(57) A találmány tárgya eljárás HCV polimerázhoz kötődő vegyületek azonosítására, amely abban áll, hogy a HCV polimerázt vagy egy analógját egy (I) általános képletű próbával hozzák érintkezésbe, mely képletben

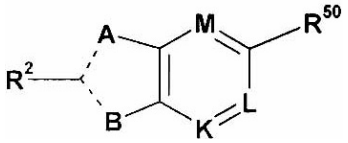

(I)

A jelentése O, S, N, NR^1 vagy CR^1, ahol R^1 jelentése a leírásban megadott;
—— egyes vagy kettős kötést jelent;
R^2 jelentése H, halogén, R^{21}, OR^{21}, SR^{21}, $COOR^{21}$, $SO_2N(R^{22})_2$, $N(R^{22})_2$, $CON(R^{22})_2$, $NR^{22}C(O)R^{22}$ vagy $NR^{22}C(O)NR^{22}$, ahol R^{21} és R^{22} a leírásban megadott;
B jelentése NR^3 vagy CR^3, ahol R^3 a leírásban megadott;
azzal a megkötéssel, hogy amikor A nem N, akkor A vagy B közül az egyik CR^1 vagy CR^3,
K jelentése N vagy CR^4, ahol R^4 a leírásban megadott;
L jelentése N vagy CR^5, ahol R^5 jelentése megegyezik R^4 jelentésével;
M jelentése N vagy CR^7, ahol R^7 jelentése megegyezik R^4 jelentésével;
R5 jelentése $C(Y^1)Z$, ahol Y^1 jelentése O vagy S; és
Z jelentése $N(R^{6a})R^6$ vagy OR^6, ahol R^{6a} H vagy alkil vagy $NR^{61}R^{62}$ amelyben R^{61}és R^{62} jelentése a leírásban megadott; és R^6 H, alkil, cikloalkil, alkenil, Het, alkil-aril, alkil-Het;
vagy R^6 jelentése egy alábbi általános képletű csoport, amelyben

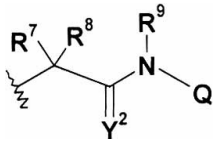

(I)

R^7 és R^8 és Q a leírásban megadott;
Y^2 jelentése O vagy S;
R^9 jelentése H, (C_{1-6} alkil), (C_{3-7})cikloalkil vagy (C_{1-6}) alkil-(C_{3-7})-cikloalkil, aril, Het, (C_{1-6})alkil-aril vagy (C_{1-6})alkil-Het, melyek mindegyike adott esetben szubsztituált, vagy R^9 kovalensen kötődik R^7-hez vagy R^8-hoz egy 5- vagy 6-tagú heterociklust képezve; vagy ezek sója; ahol a próba egy detektálható jelzést tartalmaz bármely alkalmas pozícióban, miáltal a próba a HCV polimerázhoz vagy analógjához kötődik és azok egy inhibitorával helyettesíthető.

---

(51) *C12Q 1/48* *(2006.01)*
G01N 33/68 *(2006.01)* **(13) A2**
(21) P 05 01110 **(22) 2001.08.08.**
(71) Cephalon, Inc., West Chester, Pennsylvania (US)
(72) Maroney, Anna, Media, Pennsylvania (US);
Walton, Kevin M., Old Saybrook, Connecticut (US);
Dionne, Craig A., Downington, Pennsylvania (US);
Neff, Nicola, Wallingford, Pennsylvania (US);
jr. Knight, Ernest, Hilton Head Island, South Carolina (US);
Glicksman, Marcie A., Winchester, Massachusetts (US)
(54) Kevert leszármazású kinázfehérjék modulálására és kevert leszármazású kinázfehérjéket moduláló vegyületek szkríneléséré szolgáló eljárások
(30) 09/637,054 2000.08.11. US
(86) PCT/US 01/24822 (87) WO 02/014536
(74) dr. Svingor Ádám, DANUBIA Szabadalmi és Védjegy Iroda Kft., Budapest

(57) A találmány tárgyát kevert leszármazású kinázfehérje aktivitását moduláló és a sejtek túlélését vagy sejthalált elősegítő vegyületek azonosítására szolgáló eljárások képezik, amelyekben a kevert leszármazású kinázfehérjét tartalmazó sejtet érintkeztetik a vegyülettel, meghatározzák, hogy a vegyület csökkenti-e a kevert leszármazású kinázfehérje aktivitását, és meghatározzák, hogy a vegyület elősegíti-e a sejt túlélését vagy a sejthalált. A találmány tárgyát képezik továbbá neurodegeneratív és/vagy gyulladásos elváltozások kezelésére alkalmas vegyületek azonosítására szolgáló eljárások. Továbbá, a találmány tárgyát képezik kevert leszármazású kinázfehérje aktivitásának modulálására szolgáló eljárások is, amely eljárások során a fehérjét vagy a fehérjét tartalmazó sejtet a találmány szerinti indeno- vagy indolovegyülettel érintkeztetik. A találmány tárgyát neurodegeneratív és/vagy gyulladásos elváltozások kezelésére szolgáló eljárások is képezik.

A találmány szerinti megoldás alkalmazható neurodegeneratív betegségek, különösen AIDS-szel kapcsolatos perifériális neuropátia kutatása és kezelése területén.

E – SZEKCIÓ
HELYHEZ KÖTÖTT LÉTESÍTMÉNYEK

---

(51) *E04H 6/18* *(2006.01)* **(13) A1**
(21) P 04 02405 **(22) 2004.11.19.**
(71) (72) dr. Brezovits László, Budapest (HU)
(54) Háromdimenziós modulrendszerű gépi parkoló

(57) A találmány háromdimenziós modulrendszerű gépi parkoló, amely minden irányban dominószerűen egymáshoz kapcsolható, két,- illetve háromirányú mozgatást, tárolást végző fix modulokból (1), és mobil tárolótálcákból (4) áll. A térben összekapcsolt modulok önhordó vázszerkezetet alkotnak. A kétirányú modulok hajtó- és gördülőelemei a vázszerkezet vízszintes tartóira (2) vannak erősítve. A háromirányú mo-

dulok hajtó- és gördülőelemei külön kereten helyezkednek el, és a függőleges tartókon (3) futó fogaslécek, vagy más vonóelemek segítségével végeznek vertikális mozgást a tárolószintek között. A rendszerhez az épület adottságaihoz igazodó helyeken fordító-átadó állások kapcsolódnak. A gépkocsik itt hajtanak rá a kerékvezetővel, csurgalékgyűjtővel kialakított tárolótálcákra (4). A számítógépes vezérlés mindaddig képes bármelyik tálcát bármelyik modulhelyre rendezni, amíg a tárolótérben még egy üres hely marad. A rendszer más automatikus raktározási feladatokra is alkalmazható.

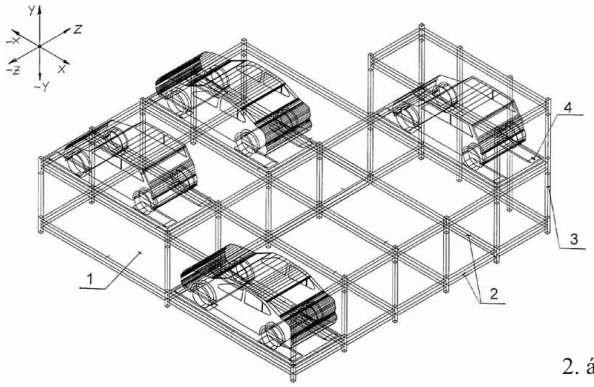

2. ábra

(51) ***E05B 73/00*** *(2006.01)* **(13) A1**
(21) P 05 01059 **(22) 2002.01.15.**
(71) Acco Brands, Inc., Lincoln, Illinois (US)
(72) Merrem, Ralph, San Francisco, California (US);
Derman, Jay S., Palos Verdes Peninsula, California (US)
(54) Fizikai biztonságot nyújtó eszköz hordozható elektronikus berendezésekhez
(30) 09/930,122 2001.08.13. US
(86) PCT/US 02/01317 (87) WO 03/016662
(74) dr. Bokor Tamás, S.B.G. & K. Szabadalmi Ügyvivői Iroda, Budapest

(57) A találmány tárgya berendezés biztonsági nyílást (150) hordozó első falhoz (140) való csatlakoztatáshoz, mely berendezésnek van burkolata és a burkolatból kiálló záró pereme, melynek a biztonsági nyíláshoz (150) képest van első pozíciója a biztonsági nyíláshoz (150) való rögzítéshez és második pozíciója a biztonsági nyílásból (150) történő eltávolításhoz, és amely záró perem az egyik pozícióból a másikba átvihető. A berendezésnek van továbbá a burkolathoz rögzített, záró peremmel együttműködő záró eleme, amely záró elem rögzíti az első fal (140) egyik szegélyét a biztonsági nyíláson kívül és megakadályozza a záró perem első pozícióból a második pozícióba történő átvitelét.

A találmány tárgya eljárás hordozható elektronikus eszköz (110) felhajtható elemének (120) zárt pozícióban tartásához és – ezzel egy időben – csatlakozó elem (160) hordozható elektronikus eszköz (110) falában kialakított biztonsági nyíláshoz (150) való rögzítéséhez. Az eljárás során először a biztonsági nyíláshoz (150) képest első pozícióban lévő záró peremet behelyezik a biztonsági nyílásba (150). Ezután a záró elemet összekötő pozícióba helyezik, a zárt pozícióban lévő felhajtható elemhez (120) közel hozzákapcsolva a záró elemet a záró peremhez, hogy megakadályozzák a felhajtható elem (120) nyitott állapotba való átvitelét. Ezt követően átviszik a záró peremet a biztonsági nyíláshoz (750) képest vett második pozícióba, melyben a záró elem rögzítve van a biztonsági nyílásban (150), hogy a csatlakoztatott pozícióban lévő záró elem közel legyen felhajtható elemhez (120) és rögzítse a záró peremet a biztonsági nyílásban (150), amíg a záró peremet át nem viszik a biztonsági nyíláshoz (150) képest vett első pozíciótól eltérő pozícióba. Végül a záró peremhez kapcsolt zárat a zárt pozícióba állítják, miközben a záró perem második pozícióban van, abból a célból, hogy megakadályozza, hogy a záró peremet átvigyék olyan pozícióba, mely lehetővé teszi a záró perem biztonsági nyílástól (150) való leválasztását, mindaddig, amíg a zárat felnyitott állapotba nem állítják.

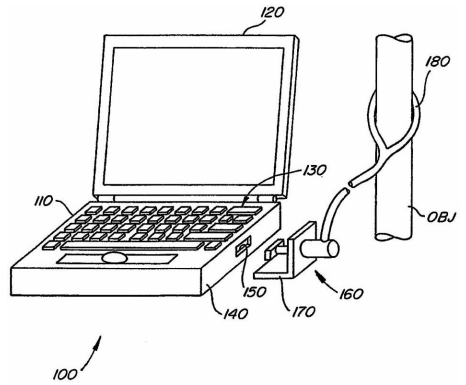

1. ábra

F – SZEKCIÓ
MECHANIKA, VILÁGÍTÁS, FŰTÉS

(51) ***F01C 1/344*** *(2006.01)*
F02B 53/14 *(2006.01)* **(13) A1**
(21) P 04 01133 **(22) 2004.06.07.**
(71) (72) Miklós János, Békéscsaba (HU)
(54) Új típusú motorcsalád közlekedési eszközök továbbítására

(57) A találmány földi, vízi, légi és vegyes munkagépeknek a továbbítására, hajtására szolgáló motor, mely áll a blokkból (1), benne víztér (3), kör alakú vezérlőgyűrű (20) vályú, gyertya (5) szívó (9) és kipufogó nyílások (10), valamint tengely van forgóresszel (6). A forgórészben (6) csapszegekkel (42) rögzített ki és be, be és ki mozgó idomok (7) vannak. Szívást, sűrítést és terjeszkedést, kipufogást is elvégzi egy fordulat alatt. 2,3,4 munkaütemet végezhet. Többtárcsás kivitelben is elkészíthető, belső, külső égésűnél is.

Az idomokat (7) központi vezérlő (20) és vályú mozgatja.

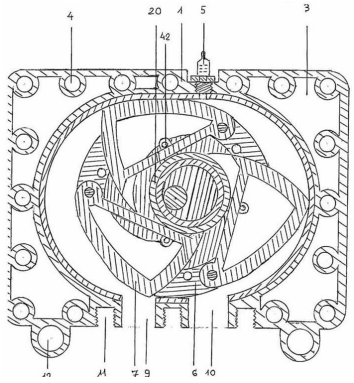

4. ábra

(51) ***F16B 13/14*** *(2006.01)* **(13) A1**
(21) P 05 01106 **(22) 2003.02.22.**
(71) fischerwerke Artur Fischer GmbH & Co. KG, Waldachtal (DE)
(72) Frischmann, Albert, Kenzingen (DE);
Mauz, Joachim, Teningen (DE)
(54) Kombinált horgony
(30) 102 13 948.2 2002.03.28. DE
102 16 897.0 2002.04.17. DE
(86) PCT/EP 03/01819 (87) WO 03/083316
(74) Weichinger András, DANUBIA Szabadalmi és Védjegy Iroda Kft., Budapest

(57) A találmány tárgya kombinált horgony (10) furatban történő horgonyzásra habarcs segítségével, amelynek horgonyrúdja (12) van hátsó végén egy tárgy rögzítésére szolgáló kialakítással, és amely elülső vége és hátsó vége között egy horgonyzó szakasszal (28) rendelkezik legalább egy keresztmetszet-bővüléssel kialakítva elülső vége felé.

A találmány lényege, hogy a horgonyzó rúd (12) elülső végén egy feszítőhüvely (34, 34a) és egy feszítőtest (42) által alkotott feszítőtartomány van elrendezve, amely a horgonyrúd (12) irányában futó habarcscsatornával rendelkezik.

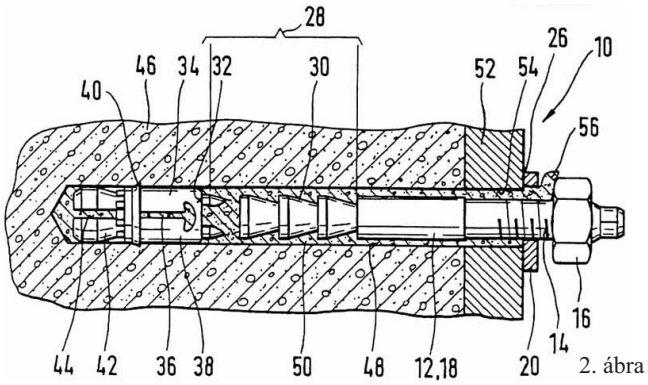

2. ábra

(51) ***F16G 5/08*** *(2006.01)*
F16G 1/10 *(2006.01)*
F16G 5/20 *(2006.01)* **(13) A1**
(21) P 05 00990 **(22) 2002.11.18.**
(71) The Gates Corporation, Denver, Colorado (US)
(72) Sedlacek, Douglas R., Englewood, Colorado (US)
(54) Alacsony modolusú szíj
(30) 09/996,436 2001.11.28. US
(86) PCT/US 02/37110 (87) WO 03/046408
(74) dr. Jakab Judit, S.B.G. & K. Szabadalmi Ügyvivői Iroda, Budapest

(57) A találmány tárgya alacsony modulusú, többszörösen összetett zsinórzatú feszítőelemmel (11, 21) ellátott, teljesítményátvivő szíj (100). A szíj (100) elasztomer testtel (10) is rendelkezik. A többszörösen összetett zsinórzatú feszítőelem-konfiguráció (11, 21) az elasztomer testre (10) van rétegezve, az egyes feszítő zsinórelemrétegek (11, 21) által bezárt szög (α) a 120°- 180° tartományba esik.

A találmány szerinti szíj (100) rugalmassági modulusa kisebb, mint 1500 N/mm és megnyúlása a közelítőleg 0 és 350 Newton/szál tartományba eső terhelés esetén elérheti a hosszúság 6,8 %-át.

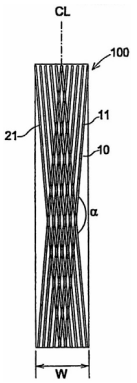

1. ábra

(51) ***F24C 3/04*** *(2006.01)* **(13) A1**
(21) P 03 03807 **(22) 2003.11.26.**
(71) (72) Sipos József, Nagykanizsa (HU)
(54) Hőcsapda gázzal üzemelő fűtőkészülékekhez, főként gázkonvektorokhoz
(74) Sipos József, DANUBIA Szabadalmi és Védjegy Iroda Kft., Budapest

(57) A találmány tárgya hőcsapda (1) gázzal üzemelő fűtőkészülékekhez, főként gázkonvektorokhoz (3), amely ezen fűtőkészülékekbe utólag is beépíthető, a fűtőkészülék hőhasznosítását fokozó eszközként van kialakítva.

A találmány szerinti hőcsapda (1) egy, a fűtőkészülék hőhasznosítójának (5) égésterébe (6) tömítetten illeszkedő, hőálló lemezből formára hajlított és összehegesztett csőszerű idomból áll, amelynek az egyik végéhez egy, a fűtendő helyiség padlószintjének közelében végződő szívócsonk (11), míg a másik végéhez egy, a fűtőkészülék tetejének közelében kitorkolló befúvócsonk (12) van tömítetten csatlakoztatva, ugyanakkor ebbe a csőszerű idomba a belső terén keresztül lényegében függőleges irányban áthatoló, egymással párhuzamos hőátadó csövek (13) sorozata van behegesztve.

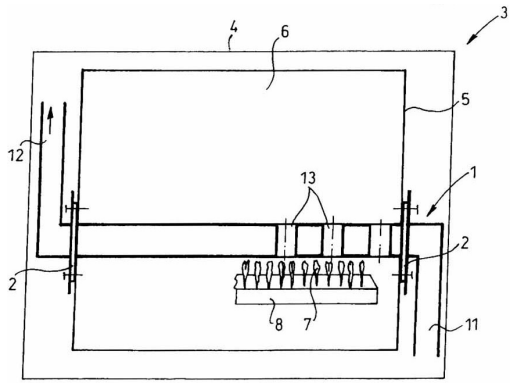

2. ábra

(51) ***F26B 13/28*** *(2006.01)*
D21F 3/02 *(2006.01)* **(13) A1**
(21) P 05 00978 **(22) 2003.03.31.**
(71) PMT Italia S.p.A., Pinerolo (IT)
(72) Tornello, Fabrizio, Pinerolo (IT)
(54) Sajtóberendezés és eljárás víz szövetből történő eltávolítására
(86) PCT/IT 03/00192 (87) WO 04/088229
(74) Mester Tamás, SWORKS Nemzetközi Szabadalmi Ügyvivői Iroda Kft., Budapest

(57) Sajtóberendezés (10) van feltárva víz eltávolítására szövetekből (W). A berendezésnek van forgatható hengere (12), aminek van kerületi felülete (14). A hosszúkás papucsnak (16) van görbült felülete (18), amely együttműködik a henger (12) kerületi felületével (14) és köztük befogást (N) alkotnak, amin keresztül áthalad a szövet (W). Az elrendezés olyan, hogy amikor a szövet (W) keresztül nyúlik a befogáson (N), a víz kinyomódik a szövetből. Paplan (20) van elhelyezve a papucs (16) görbült felülete (18) és a szövet (W) között a szövet (W) támasztására a szövetbefogáson (N) történő áthaladásakor, a paplan (20) körülfogja a papucsot (16). Továbbá a paplannak (20) az átmérője az 500-875 mm tartományban van.

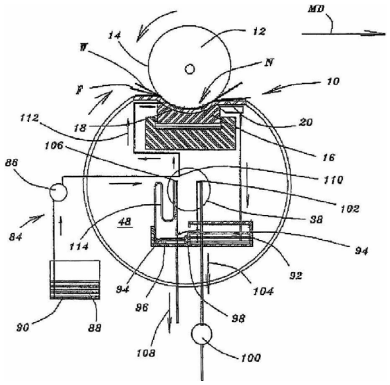

3. ábra

G – SZEKCIÓ
FIZIKA

(51) ***G01C 3/32*** *(2006.01)*
G02B 7/09 *(2006.01)*
G02B 7/36 *(2006.01)*
G03B 13/18 *(2006.01)* **(13) A1**
(21) P 04 01802 **(22) 2004.09.02.**
(71) 3D Histech Kft., Budapest (HU)
(72) dr. Virág Tibor 40%, Budapest (HU);
László Attila 15%, Budapest (HU);
dr. Molnár Béla 15%, Budapest (HU);
Tagscherer Attila 15%, Tiszabogdorogma (HU);
Varga Viktor Sebestyén 15%, Pécel (HU)

(54) Fókuszálási eljárás tárgylemezek nagy sebességű digitalizálásához, valamint tárgylemezmozgató mechanika, fókuszoptika és optikai távolságmérő az eljárás foganatosításához

(74) Kacsuk Zsófia, DANUBIA Szabadalmi és Védjegy Iroda Kft., Budapest

(57) A találmány tárgya fókuszálási eljárás tárgylemezek (4) nagysebességű digitalizálásához látómezővel rendelkező képrögzítő eszközzel. Az eljárás lényege, hogy

– első lépésben meghatároznak egy fókuszálási tartományt,
– a tárgylemezt látómezőkre osztják, majd
– azokra a látómezőkre, amelyekre még nem fókuszáltak, a fókuszálási tartományon belül durva fókuszálást és/vagy finom fókuszálást alkalmaznak majd felveszik és digitalizálják a képet, ahol is:

a durva fókuszálásnál a tárgylemezt egy tárgylemezmozgató mechanika segítségével az optikai tengellyel párhuzamosan mozgatva nagy lépésekben végigmennek a fókuszálási tartományon, minden lépésben felvesznek egy képet és kiszámítják a képélességet, majd a legélesebb képhez állítják a fókuszt;

a finom fókuszálásnál egyszerre vesznek fel egy-egy képet a bizonyos távolságon belül lévő látómező fókusztávolságának megfelelő képsíkból, valamint ettől a legkisebb fókuszlépéssel lefelé és felfelé lévő képsíkból, és kiszámítják a képélességet, majd a legélesebb képhez állítják a fókuszt.

A találmány tárgya továbbá a találmány szerinti eljárás foganatosítására szolgáló tárgylemezmozgató mechanika, fókuszoptika, valamint optikai távolságmérő.

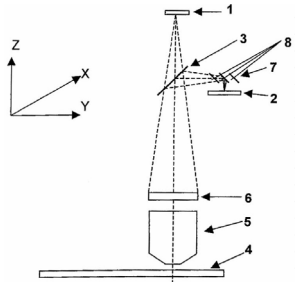

1. ábra

(51) ***G01F 1/20*** *(2006.01)* **(13) A1**
(21) P 04 00201 **(22) 2002.03.21.**
(71) SENX Technology, Midland, Michigan (US)
(72) néhai Brock, John L., (US)

(54) Piezoelektromos jelátalakító szerkezet, eljárás és összeállítás gázszivattyú monitorozására, valamint gyártási művelet

(30) 09/870,189 2001.05.30. US
(86) PCT/US 02/08686 (87) WO 02/099852
(74) Szabó Zsolt, DANUBIA Szabadalmi és Védjegy Iroda Kft., Budapest

(57) A találmány olyan piezoelektromos jelátalakító szerkezethez (1) kapcsolódik, amely gázzal hajtott szivattyúból távozó gázkimenet monitorozására alkalmas, ahol maga a jelátalakító szerkezet (1) nem képezi integrális részét a szivattyúzás alatt álló anyag bemeneti vagy kimeneti áramának, azonban a gázzal hajtott szivattyú kiömlési gázáramának monitorozására van felhasználva.

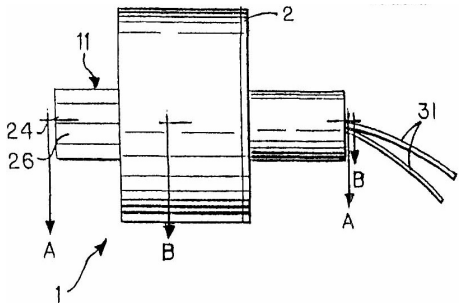

1. ábra

(51) ***G02B 5/18*** *(2006.01)*
F21V 9/00 *(2006.01)*
H01H 35/00 *(2006.01)* **(13) A1**
(21) P 04 01771 **(22) 2004.08.30.**
(71) OncoTherm Kft., Páty (HU)
(72) dr. Szász András 80%, Páty (HU);
Szász Olivér 10%, Páty (HU);
dr. Szász Nóra 10%, Páty (HU)

(54) Csökkentett zajú optikai kapcsoló és eljárás optikai kapcsoló zajszűrésére

(74) Kacsuk Zsófia, DANUBIA Szabadalmi és Védjegy Iroda Kft., Budapest

(57) A találmány tárgya olyan csökkentett zajú optikai kapcsoló, amely sugárzó felülettel (6) rendelkező sugárforrást (4), érzékelő felülettel (7) rendelkező vevőkészüléket (5), és a sugárforrás (4) által kibocsátott sugárzásra optikailag átlátszó anyagból készült, egyik oldalán kapcsolófelülettel (3), másik oldalán belső felülettel (9) rendelkező panelt (2) tartalmaz, és a sugárforrás (4) és a vevőkészülék (5) a belső felület (9) felőli oldalon vannak elrendezve. A találmány lényege, hogy a sugárforrás (4) a panel (2) belső felületére (9) a reflexiót minimalizáló (Brewster szöghöz közeli) szögben (B) beeső sugárzást kibocsátóan van elrendezve.

A találmány tárgyát képezi továbbá eljárás ilyen optikai kapcsoló összeállítására és a zajszűrést megvalósító üzemeltetésére.

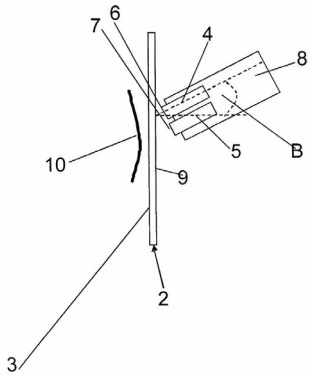

2. ábra

(51) ***G08B 17/107*** *(2006.01)* **(13) A1**
(21) P 05 01096 **(22) 2003.06.13.**
(71) Siemens Building Technologies AG, Zürich (CH)
(72) Hess, Kurt, Wolfhausen (CH);
Schlegel, Max, Chur (CH)

(54) Tűzjelző készülék

(30) 02013657.8 2002.06.20. EP
(86) PCT/CH 03/00381 (87) WO 04/001694
(74) dr. Jakab Judit, S.B.G. & K. Szabadalmi Ügyvivői Iroda, Budapest

(57) Jelzőegységgel rendelkező tűzjelző készülék, amely érzékelő rendszerrel (2) és jelfeldolgozó elektronikával rendelkezik, és az érzékelő rendszert (2) tartalmazó ház (3) nyílásain keresztül a levegő és – adott esetben – a füst az érzékelő rendszerhez (2) áramlik. A találmány lényege, hogy a jelzőkészülék modulokból épül fel és a különböző típusú tüzek érzékelésére kifejlesztett érzékelőket tartalmazó érzékelő modulok beleépíthetők, mivel a érzékelő modulok mindegyike kompatibilis ugyanazon házzal (3). Az érzékelő rendszer (2) és a nyílások azonos síkban helyezkednek el. Az érzékelő modulok mindegyik jelzőkészülék-típusnál megegyeznek és a jelzőkészülékbe illeszthető tartólappal (6) rendelkeznek, amelyre felszerelhetők a különböző típusú tüzek érzékelésére alkalmas érzékelők.

A tartólapnak (6) a jelzőkészülék fedele felé néző alsó lapján az elektrooptikai érzékelő rendszer (2) elemei számára kiképzett rekeszek találhatók, felső lapjára pedig a jelfeldolgozó elektronikát tartalmazó nyomtatott áramkörű panel (8) rögzíthető.

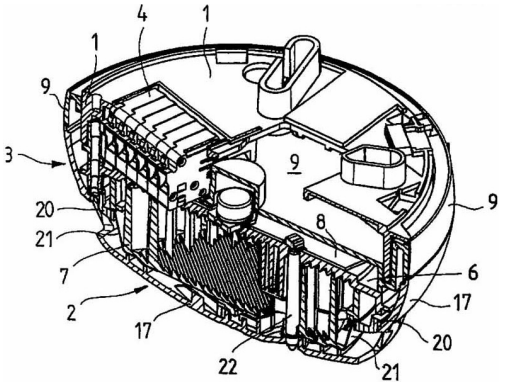

3. ábra

(51) ***G08B 17/107*** *(2006.01)* **(13) A1**
(21) P 05 01097 **(22) 2003.06.13.**
(71) Siemens Building Technologies AG, Zürich (CH)
(72) Hess, Kurt, Wolfhausen (CH);
Riedi, Urs, Jona (CH)
(54) Szórt fényre működő füstjelző
(30) 02013656.0 2002.06.20. EP
(86) PCT/CH 03/00380 (87) WO 04/001693
(74) dr. Jakab Judit, S.B.G. & K. Szabadalmi Ügyvivői Iroda, Budapest

(57) A találmány tárgya szórt fényre működő füstjelző, amelynek olyan optikai mérőkamrája van, amely rendelkezik egy minimum egy fényforrással (12, 12') és egy fényvevővel (11) bíró érzékelő elrendezéssel (2) és egy, a mérőkamra peremén elhelyezett fényellenzőkkel (16) bíró labirintusrendszerrel (7); a minimum egy fényforrás (12, 12') és a fényvevő (12, 12') rendre egy-egy házban (14, 15; 13) van elhelyezve. A nevezett házak (14, 15; 13) hosszúkás alakúak, és egy kis ablakuk van, és a minimum egy fényforrás (12, 12') és a fényvevő (11) a házának (14, 15; 13) a hátsó részében van elhelyezve, úgyhogy a házak (14, 15; 13) ablaknyílásai és a minimum egy fényforrásnak (12, 12') és/vagy a fényvevőnek (11) a fény átjárta optikai felületei között viszonylag nagy távolság van képezve.

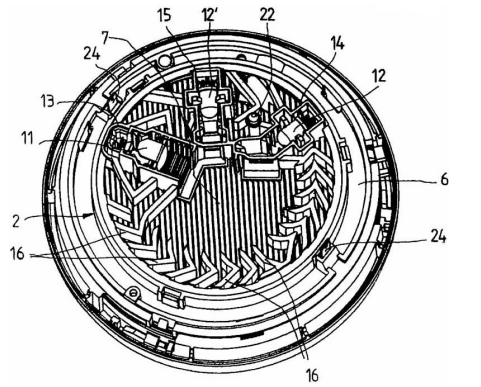

2. ábra

(51) ***G09B 29/00*** *(2006.01)*
G06T 15/00 *(2006.01)* **(13) A1**
(21) P 04 01800 **(22) 2004.09.02.**
(71) (72) Vincze Tibor, Pomáz (HU)
(54) Elektronikus térkép kép-, mozgókép- és hanginformációkkal kiegészítve

(57) A találmány tárgya egy elektronikus formában tárolt térkép, kiegészítő képi- (fotó, digitális fotó, mozgókép, panorámakép) illetve hanginformációkkal ellátva, biztosítva a térkép egy adott pontja (és adott iránya) és a kiegészítő információ közötti egyértelmű kapcsolatot, ahol a térkép teljes területének pontjaihoz tartozik kiegészítő információ, aminek megtekintése/meghallgatása biztosítja a helyszínre látogatáshoz lehető legközelebbi élményt. Kétdimenziós változatban a térkép és hozzá tartozó kiegészítő információk között a megfeleltetést a térképen elhelyezett jelek biztosítják A háromdimenziós változatnál maguk a képek alkotják a térképet is.

H – SZEKCIÓ
VILLAMOSSÁG

(51) ***H01K 1/46*** *(2006.01)* **(13) A1**
(21) P 05 01115 **(22) 2002.09.25.**
(71) Patent-Treuhand-Gesellschaft für elektrische Glühlampen mbH, München (DE)
(72) Behr, Gerhard, Altheim (DE);
Helbig, Peter, Sontheim (DE);
Kantim, Uwe, Neiderstotzingen (DE)
(54) Fényszórólámpa
(30) 101 48 114.4 2001.09.28. DE
(86) PCT/DE 02/03619 (87) WO 03/030213
(74) dr. Tálas K. József, Sár és Társai Ügyvédi Iroda, Budapest

(57) A találmány tárgya fényszórólámpa, amelynek lámpafeje (9) műanyag gyűrűvel (13) van ellátva, amelybe legalább két, villamos csatlakozókként kiképzett lapos érintkező (13a, 13b) van beágyazva. A lapos érintkezők (13a, 13b) egy közös síkban a gyűrűtengelyre (A) merőlegesen vannak elrendezve, és a műanyag gyűrűből (13) sugárirányból nyúlnak ki.

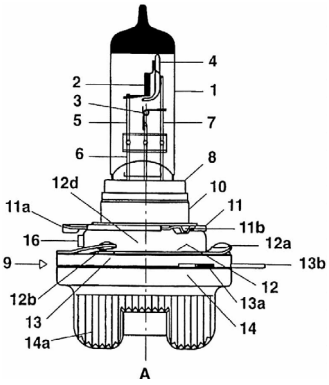

1. ábra

(51) ***H04N 7/167*** *(2006.01)* **(13) A1**
(21) P 05 01109 **(22) 2002.12.18.**
(71) Irdeto Access B.V., Hoofddorp (NL)
(72) Mclean, Ivan Hugh, San Diego, California (US);
Wajs, Andrew Augustine, Haarlem (NL)
(54) Digitális tartalomterjesztő rendszer
(30) 60/342,718 2001.12.19. US
(86) PCT/EP 02/14828 (87) WO 03/052630
(74) dr. Bokor Tamás, S.B.G. & K. Szabadalmi Ügyvivői Iroda, Budapest

(57) A találmány tárgya eljárás kriptográfiai értelemben védett tömörített tartalmú és üzenetekbe rendezett digitális adat létrehozására, amelyben minden üzenet dekódolható a kliens terminálon levő dekódoló alkalmazás segítségével, amelyben a kliens terminálhoz tartozik egy szolgáltatás interfész, amely minden üzenetet (10) összeállít a dekódoló alkalmazás számára. Az eljárás során kiolvassák az üzenetet (10) egy számítógép által olvasható médiumról; titkosítják az üzenetnek (10) legalább egy részét; és ennek kimeneteként a titkosított üzeneteket (3) olyan formátumban biztosítják, amely lehetővé teszi, hogy a szolgáltatás interfész az üzenetet (3) legalább egy csomagba rendezze. A csomagnak legalább egy fejrésze (16) és adatrésze (11, 12, 13) van. Mindegyik adatrész (11, 12, 13) az üzenetnek legalább egy részét tartalmazza. A legalább egy fejrész (16) tartalmazza azt az információt, amely lehetővé teszi, hogy a kliensen levő szolgáltatás interfész a csomagok adatrészéből összeállítson minden üzenetet (10) a dekódoló alkalmazás számára. Az eljárás során minden üzenetet egy első (11) és legalább egy további üzenetrészre (12, 13) tördelnek, amelyben az üzenetrészek közül legalább az egyiket úgy titkosítják, hogy az a többi üzenetrésztől függetlenül visszafejthető legyen, és amelyben a titkosított üzenet (3) összeállítása során legalább a további üzenetrészekhez (12, 13) hozzáadnak egy

újraszinkronizáló jelzést (14, 15), amely elválasztja egyik üzenetrészt a szomszédos üzenetrésztől és amely explicit szinkronizáció információt (23, 24) tartalmaz.

A találmány tárgya továbbá szerver, amely lehetővé teszi kriptográfiai értelemben védett digitális adattömörített tartalom visszafejtését és üzenetekbe (10) rendezését. valamint rendszer kriptográfiai értelemben védett tömörített tartalmú és üzenetekbe (10) rendezett digitális adat létrehozására, továbbá eljárás tömörített tartalmú és üzenetekbe (10) rendezett digitális adat terjesztésére hálózaton keresztül egy szervertől egy vagy több kliens felé, és szerver tömörített tartalmú és üzenetekbe (10) rendezett digitális adat terjesztésére hálózaton keresztül egy szervertől egy vagy több kliens felé, valamint kliens terminál tömörített tartalmú és üzenetekbe (10) rendezett digitális adat fogadására és feldolgozására, továbbá eljárás tömörített tartalmú és üzenetekbe (10) rendezett digitális adat fogadására és feldolgozására egy kliens terminálon.

A találmány tárgya végül számítógépbe betölthető számítógépes program, amely a számítógépen való futtatása során képes felruházni a számítógépet a fent említett rendszer, szerver vagy kliens terminál funkcionalitásával és számítógépbe betölthető számítógépes program, amely a számítógépen való futtatása során lehetővé teszi, hogy a számítógép végrehajtsa a fent említett eljárást.

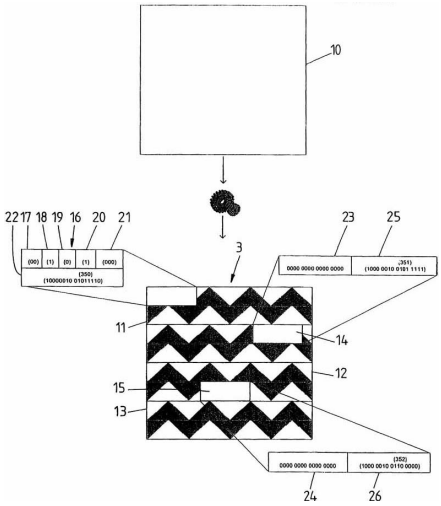

4. ábra

(51) ***H04Q 7/20*** *(2006.01)* **(13) A1**
(21) P 04 01452 **(22) 2004.07.16.**
(71) (72) Ráncsik István, Budapest (HU)
(54) Mobil információs eszköz egy fő adatbázisból manuális beolvasású segédinformáció alapján kiválasztott információ-részhalmaz megjelenítésére
(74) dr. Köteles Zoltán, S.B.G. & K. Szabadalmi Ügyvivői Iroda, Budapest

(57) Mobil információs eszköz egy fő adatbázisból manuális beolvasású segédinformáció alapján kiválasztott információ részhalmaz megjelenítésére, amely eszköz manuális beolvasó egységet (6), kiválasztó egységet (5), illesztő egységet (9) és csatlakoztatható különálló mobil megjelenítő egységet (11) tartalmaz. A manuális beolvasó egység (6) lyukszalag információ szerkezetének megfelelő struktúrájú információt egy behelyezett hordozóról optikai úton leolvasó nyílással ellátott egység, amelynek kimenetén a dekódolt segédinformáció van, a kiválasztott információ részhalmaz (10) a fő adatbázis (8) fő információjából a segédinformáció alapján a kiválasztó egység (5) által van kiválasztva, a kiválasztó egység (5) a segédinformációval van vezérelve a csatlakoztatható és különálló mobil megjelenítő egység (11) egy önálló funkcióval és külső információt fogadó bemenettel rendelkező önálló és önmagában ismert elektronikai készülék.

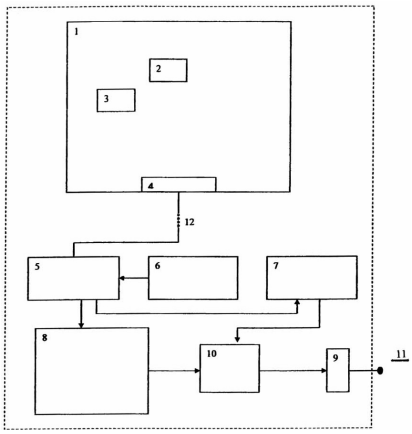

1. ábra

A rovatban meghirdetett teljes vizsgálatú bejelentések száma: 53 db.

Külön tájékoztatás újdonságkutatásról

A – SZEKCIÓ
KÖZSZÜKSÉGLETI CIKKEK

(51) ***A24B 15/16*** *(2006.01)* **(13) A3**
(21) P 03 02483
(71) British American Tobacco (Investments) Limited, London (GB)
(54) Dohányhelyettesítő anyagot tartalmazó töltetanyag, főként cigarettákhoz

(51) ***A61K 9/08*** *(2006.01)*
A61K 31/4535 *(2006.01)* **(13) A3**
(21) P 02 02243
(71) Novartis AG., Bázel (CH)
(54) Ketotiféntartalmú szemészeti készítmény

(51) ***A61K 31/135*** *(2006.01)*
A61P 25/28 *(2006.01)* **(13) A3**
(21) P 03 01906
(71) EGIS Gyógyszergyár Rt., Budapest (HU)
(54) Biciklo[2.2.1]heptán-származékok felhasználása neuroprotektív hatású gyógyászati készítmények előállítására

(51) ***A61K 31/138*** *(2006.01)*
A61K 31/00 *(2006.01)*
A61K 45/06 *(2006.01)*
A61P 15/00 *(2006.01)* **(13) A3**
(21) P 02 02687
(71) APBI Holdings, LLC, Wilmington, North Carolina (US)
(54) Gyorsan ható szelektív szerotonin-újrafelvételt gátlókat alkalmazó eljárások nemi működési zavarok kezelésére

(51) ***A61K 31/427*** *(2006.01)*
A61P 35/00 *(2006.01)* **(13) A3**
(21) P 02 02340
(71) SANKYO COMPANY, LIMITED, Chuo-ku, Tokyo (JP)
(54) Hatóanyagként kondenzált heterociklusos vegyületeket tartalmazó gyógyszerkészítmények és alkalmazásuk

(51) ***A61K 31/495*** *(2006.01)*
G01N 33/53 *(2006.01)* **(13) A3**
(21) P 01 00302
(71) Zentaris GmbH, Frankfurt am Main (DE)
(54) Eljárások a szerin/treonin protein-kináz funkció módosítására 5-azakinoxalin-vázas vegyületekkel

(51) ***A61K 38/00*** *(2006.01)*
A61K 9/26 *(2006.01)*
A61K 38/28 *(2006.01)*
A61K 33/06 *(2006.01)* **(13) A3**
(21) P 01 00627
(71) NEURALAB Ltd., Smiths, Bermuda (GB)
(54) Amiloidogén betegségek megelőzése és kezelése

(51) ***A61K 38/19*** *(2006.01)*
A61K 39/395 *(2006.01)*
A61P 35/00 *(2006.01)* **(13) A3**
(21) P 03 03927
(71) Merck Patent GmbH, Darmstadt (DE)
(54) Anti-angiogén ágensek és TNF-alfa alkalmazása kombinációs kezelésre

(51) ***A61K 38/48*** *(2006.01)*
A61K 38/46 *(2006.01)*
A61P 15/02 *(2006.01)*
A61P 17/02 *(2006.01)*
A61P 27/02 *(2006.01)*
A61P 31/02 *(2006.01)*
A61P 31/04 *(2006.01)* **(13) A3**
(21) P 02 03523
(71) New Horizons Diagnostics, Inc., Columbia, Maryland (US)
(54) Bakteriofágokkal társuló lizáló enzimek használata különböző betegségek megelőzésére és kezelésére

(51) ***A61K 39/395*** *(2006.01)*
A61K 39/40 *(2006.01)*
A61K 39/42 *(2006.01)*
A61P 35/00 *(2006.01)* **(13) A3**
(21) P 04 00031
(71) Igeneon Krebs-Immuntherapie Forschungs- und Entwicklungs-AG, Bécs (AT)
(54) Poliklonális immunglobulinok alkalmazása

(51) ***A61K 49/00*** *(2006.01)* **(13) A3**
(21) P 02 02635
(71) Epix Medical, Inc., Cambridge, Massachusetts (US)
(54) Multimer leképzőszerek, eljárás ezek célbajuttatására multilocusos kötés útján és alkalmazásuk

(51) ***A61K 49/00*** *(2006.01)*
A61K 39/00 *(2006.01)*
A61K 39/385 *(2006.01)*
A61K 39/395 *(2006.01)* **(13) A3**
(21) P 04 01127
(71) Purdue Research Foundation, West Lafayette, Indiana (US)
(54) A makrofágok által közvetített betegségek kezelése és diagnózisa

(51) ***A61M 3/00*** *(2006.01)*
A61M 31/00 *(2006.01)* **(13) A3**
(21) P 03 03597
(71) (72) Tosato, Luciano, Rimini (IT)
(54) Egyszer használatos hüvelyi kanül, amely különböző formában rendelkezésre álló gyógyszerek egyidejű adagolását teszi lehetővé

B – SZEKCIÓ
IPARI MŰVELETEK ÁLTALÁBAN ÉS SZÁLLÍTÁS

(51) ***B01J 20/02*** *(2006.01)*
B01J 20/06 *(2006.01)*
B01J 20/08 *(2006.01)*
B01J 20/10 *(2006.01)*
C10G 25/00 *(2006.01)*

C10G 25/12 *(2006.01)*
C10G 29/04 *(2006.01)*
C10G 29/16 *(2006.01)* **(13) A3**
(21) P 03 01823
(71) ConocoPhillips Company, Bartlesville, OK (US)
(54) Szorbens készítmény, előállítására irányuló eljárás és alkalmazása kénmentesítésben

---

(51) ***B03B 9/06*** *(2006.01)* **(13) A3**
(21) P 04 00034
(71) SVI Anlagen GmbH., Brüggen (DE); AHE GmbH., Hückelhoven (DE)
(54) Berendezés és eljárás inkontinenciatermékek helyi ártalmatlanítására

---

(51) ***B23B 31/00*** *(2006.01)* **(13) A3**
(21) P 02 00007
(71) Erowa AG, Reinach (CH)
(54) Készülék egy munkadarab meghatározott helyzetben való felfogásához egy megmunkálógép műveleti tartományában

---

(51) ***B23Q 3/00*** *(2006.01)* **(13) A3**
(21) P 02 00433
(71) Erowa AG, Reinach (CH)
(54) Eljárás egy munkadarabtartó és egy abban befogott munkadarab helyzetének meghatározására egy megmunkálógépben, valamint a hozzátartozó munkadarabtartó

---

(51) ***B23Q 3/06*** *(2006.01)* **(13) A3**
(21) P 02 01590
(71) Erowa AG, Reinach (CH)
(54) Befogóléc befogókészülékhez szerszámgépen megmunkálandó munkadarabok részére és befogókészülék egy vagy több befogóléccel

---

(51) ***B23Q 16/08*** *(2006.01)* **(13) A3**
(21) P 02 00630
(71) Erowa AG, Reinach (CH)
(54) Munkadarabtartó készülék

---

(51) ***B23Q 16/08*** *(2006.01)* **(13) A3**
(21) P 02 02036
(71) Erowa AG, Reinach (CH)
(54) Felfogókészülék egy szerszám vagy munkadarab helyzetét meghatározó felfogásához

---

(51) ***B25B 5/00*** *(2006.01)* **(13) A3**
(21) P 02 01231
(71) Erowa AG, Reinach (CH)
(54) Berendezés munkadarabnak pozicionált felfogására megmunkálógépen

---

(51) ***B25J 9/00*** *(2006.01)* **(13) A3**
(21) P 02 03881
(71) Framatome ANP GmbH, Erlangen (DE)
(54) Megfogó berendezés

---

(51) ***B60J 10/08*** *(2006.01)*
B60R 13/06 *(2006.01)*
F16J 15/02 *(2006.01)* **(13) A3**
(21) P 02 02920
(71) Nishikawa Rubber Co., Ltd., Hiroshima (JP)
(54) Huzatcsík gépkocsihoz

---

(51) ***B62D 21/18*** *(2006.01)*
B62D 21/09 *(2006.01)* **(13) A3**
(21) P 02 03177
(71) Greenbrier Germany GmbH., Hameln (DE)
(54) Vasúti szállítókocsi lemeztekercsek szállításához

---

(51) ***B65B 39/04*** *(2006.01)*
A61J 1/00 *(2006.01)*
B65B 9/08 *(2006.01)* **(13) A3**
(21) P 03 03414
(71) Baxter International, Inc., Deerfield, Illinois (US); Baxter Healthcare S.A., Zürich (CH)
(54) Eljárás albumin fehérje csomagolására, valamint a csomagoláshoz használt hajlékony polimeredény

---

C – SZEKCIÓ
VEGYÉSZET ÉS KOHÁSZAT

---

(51) ***C04B 28/26*** *(2006.01)* **(13) A3**
(21) P 02 00449
(71) CRC Chemical Research Company Limited, Monaghan (IE)
(54) Eljárás saválló, elektromosan vezetőképes építőanyag-bevonat előállítására

---

(51) ***C07B 39/00*** *(2006.01)*
C07B 37/04 *(2006.01)*
C07C 17/20 *(2006.01)* **(13) A3**
(21) P 04 00827
(71) Rhodia Chimie, Boulogne Billancourt (FR)
(54) Anionos tulajdonságú készítmény alkalmazása szubsztrátum reagensként, fluorozó reagenskészítmény és eljárás alkalmazására

---

(51) ***C07C 41/22*** *(2006.01)*
C07C 43/12 *(2006.01)* **(13) A3**
(21) P 03 02239
(71) ABBOTT Laboratories, Abbott Park, Illinois (US)
(54) Eljárás alkoholok fluormetilezésére, halogénező dekarboxilezés útján

---

(51) ***C07C 211/35*** *(2006.01)*
A61K 31/135 *(2006.01)*
A61P 9/00 *(2006.01)*
A61P 35/00 *(2006.01)*
A61P 37/00 *(2006.01)* **(13) A3**
(21) P 02 01953
(71) Sanofi-Aventis, Párizs (FR)
(54) Benzolszármazékok, eljárás a vegyületek előállítására és a vegyületeket tartalmazó gyógyászati készítmények

---

(51) ***C07C 213/00*** *(2006.01)*
C07C 215/60 *(2006.01)* **(13) A3**
(21) P 02 02651
(71) Boehringer Ingelheim Pharma GmbH & Co. KG, Ingelheim/Rhein (DE)
(54) Eljárás L-fenilefrin-hidroklorid előállítására

---

(51) ***C07C 225/22*** *(2006.01)*
A61K 31/136 *(2006.01)*
A61P 17/10 *(2006.01)* **(13) A3**
(21) P 02 01910
(71) Leo Pharmaceuticals Products Ltd. A/S (Lovens kemiske Fabrik Produktionsaktieselskab), Ballerup (DK)
(54) Új aminobenzofenonszármazékok és ezeket tartalmazó gyógyszerkészítmények és alkalmazásuk

---

(51) ***C07D 207/333*** *(2006.01)*
A61K 31/40 *(2006.01)*
A61K 31/4025 *(2006.01)*
A61K 31/4155 *(2006.01)*
C07D 277/24 *(2006.01)*
C07D 307/46 *(2006.01)*
C07D 333/34 *(2006.01)*
C07D 401/14 *(2006.01)*
C07D 405/06 *(2006.01)*
C07D 417/12 *(2006.01)*
C07D 417/06 *(2006.01)*
C07D 413/06 *(2006.01)*
C07D 409/14 *(2006.01)*
C07D 409/06 *(2006.01)*
C07D 405/14 *(2006.01)*
C07D 405/12 *(2006.01)*
C07D 403/06 *(2006.01)*
C07D 401/06 *(2006.01)*
C07D 333/24 *(2006.01)*
C07D 277/36 *(2006.01)*
C07D 231/12 *(2006.01)*
A61K 31/4196 *(2006.01)*
A61K 31/4439 *(2006.01)* **(13) A3**

(21) P 02 01472
(71) Shionogi & Co., Ltd., Osaka (JP)
(54) HIV-integráz ellen gátló hatású heteroaromás származékok

---

(51) ***C07D 295/04*** *(2006.01)*
A61K 31/166 *(2006.01)*
C07D 413/12 *(2006.01)*
A61P 25/00 *(2006.01)* **(13) A3**

(21) P 03 01116
(71) AstraZeneca AB, Södertälje (SE)
(54) (R)-n-[5-metil-8-(4-metil-1-piperazinil)-1,2,3,4-tetrahidro-2-naftil]-4-morfolino-benzamid új formája, eljárás az előállítására és ezt tartalmazó gyógyszerkészítmény

---

(51) ***C07D 295/16*** *(2006.01)*
A61K 31/495 *(2006.01)*
A61P 43/00 *(2006.01)*
C07D 211/06 *(2006.01)* **(13) A3**

(21) P 01 05401
(71) Solvo Biotechnológiai Rt., Szeged (HU);
ComGenex Rt., Budapest 62 (HU)
(54) Gyógyszer-rezisztencia megszüntetésére alkalmas vegyületek és e vegyületeket tartalmazó gyógyászati készítmények

---

(51) ***C07D 405/06*** *(2006.01)*
A01N 43/28 *(2006.01)*
A01N 43/52 *(2006.01)*
C07D 491/04 *(2006.01)*
A01N 43/90 *(2006.01)*
A61P 33/02 *(2006.01)* **(13) A3**

(21) P 02 01035
(71) Bayer AG., Leverkusen (DE)
(54) Szubsztituált benzimidazolok, eljárás a vegyületek előállítására és parazita protozoák elleni alkalmazásuk

---

(51) ***C07D 413/04*** *(2006.01)*
A61K 31/4439 *(2006.01)*
A61K 31/4725 *(2006.01)*
A61K 31/497 *(2006.01)*
A61P 25/00 *(2006.01)*
C07D 401/04 *(2006.01)* **(13) A3**

(21) P 02 02757
(71) NPS Pharmaceuticals, Inc., Salt Lake City, Utah (US)
(54) Metabotróp glutamát receptor antagonista heteropoliciklusos vegyületek, ezeket tartalmazó gyógyszerkészítmények és a vegyületek alkalmazása

---

(51) ***C08L 67/02*** *(2006.01)*
C08L 77/00 *(2006.01)*
C08L 101/12 *(2006.01)* **(13) A3**

(21) P 04 01480
(71) BASF Aktiengesellschaft, Ludwigshafen/Rhein (DE)
(54) Javított reológiai tulajdonságokkal és javított zsugorodási tulajdonságokkal rendelkező polimerkeverék

---

(51) ***C12N 7/02*** *(2006.01)* **(13) A3**

(21) P 01 04794
(71) CENTELION, Vitry sur Seine (FR)
(54) Eljárás vírusrészecskék elkülönítésére

---

(51) ***C12N 9/00*** *(2006.01)* **(13) A3**

(21) P 01 01153
(71) University of Bristol, Bristol, Avon (GB)
(54) Deszaturáz

---

(51) ***C12N 9/00*** *(2006.01)* **(13) A3**

(21) P 05 00634
(71) University of Florida Research Foundation, Inc., Gainesville, Florida (US)
(54) Anyagok és eljárások az idegszövet helyreállításának elősegítésére

---

(51) ***C12N 15/57*** *(2006.01)*
C11D 3/386 *(2006.01)*
C12N 15/57 *(2006.01)* **(13) A3**

(21) P 05 00058
(71) Henkel Kommanditgesellschaft auf Aktien, Düsseldorf (DE)
(54) Új alkalikus proteáz változatok és ezeket tartalmazó mosó- és tisztítószerek

---

(51) ***C12N 15/11*** *(2006.01)*
A61K 31/7125 *(2006.01)*
C07H 21/00 *(2006.01)* **(13) A3**

(21) P 02 02794
(71) Sanofi-Aventis Deutschland GmbH, Frankfurt/Main (DE)
(54) Oligonukleotidok humán eg5 expressziójának gátlására

---

(51) ***C12N 15/37*** *(2006.01)*
C07K 14/025 *(2006.01)*
C12Q 1/70 *(2006.01)*
C07K 19/00 *(2006.01)* **(13) A3**

(21) P 01 01396
(71) Boehringer Ingelheim (Canada) Ltd., Laval, Québec (CA)
(54) Eljárás helikázaktivitással rendelkező, humán papillomavírus-E1 előállítására és alkalmazására

---

(51) ***C12N 15/55*** *(2006.01)*
C12N 1/21 *(2006.01)*
C12P 17/04 *(2006.01)*
C12P 41/00 *(2006.01)*
C12N 9/18 *(2006.01)* **(13) A3**

(21) P 02 03704
(71) BASF AG, Ludwigshafen/Rhein (DE)
(54) L-Pankolakton hidroláz és eljárás D-pantolakton előállítására

---

(51) ***C12N 15/56*** *(2006.01)*
A23C 9/123 *(2006.01)*
C12N 1/20 *(2006.01)*
C12N 9/38 *(2006.01)* **(13) A3**

(21) P 01 02019
(71) Compagnie Gervais Danone, Levallois-Perret (FR)
(54) Béta-galaktozidáz aktivitástól mentes mutáns Lactobacillus bulgaricus törzsek

---

(51) ***C12N 15/85*** *(2006.01)*
C12N 15/10 *(2006.01)*
C12Q 1/68 *(2006.01)*
C12N 15/11 *(2006.01)* **(13) A3**
(21) P 01 02329
(71) AVENTIS PHARMA S.A., Antony (FR)
(54) A humán BMP-7-promóter és alkalmazása csonttal kapcsolatos anyagok azonosítási eljárásában

---

(51) ***C12N 15/86*** *(2006.01)*
A61K 39/02 *(2006.01)*
A61K 39/12 *(2006.01)*
A61K 48/00 *(2006.01)*
C07K 14/705 *(2006.01)*
C12N 7/01 *(2006.01)*
C12N 15/11 *(2006.01)*
C12N 15/12 *(2006.01)* **(13) A3**
(21) P 02 00320
(71) Schering-Plough Ltd., Luzern (CH)
(54) Macskaeredetű CD28-at, CD80-at, CD86-ot vagy CTL4-A-t expresszáló rekombináns vírusok és alkalmazásuk

---

(51) ***C12P 13/00*** *(2006.01)*
C12P 13/04 *(2006.01)* **(13) A3**
(21) P 01 01056
(71) Celgro, Annandale, New Jersey (US)
(54) Javított eljárás királis aminok enzimszintézissel történő előállítására

---

(51) ***C12P 41/00*** *(2006.01)*
C07D 233/80 *(2006.01)*
C12P 13/04 *(2006.01)* **(13) A3**
(21) P 01 02348
(71) Aventis CropScience S.A., Lyon (FR)
(54) Új eljárás szintézis-intermedierek előállítására

---

(51) ***C12Q 1/18*** *(2006.01)*
C12Q 1/06 *(2006.01)*
C12Q 1/48 *(2006.01)* **(13) A3**
(21) P 01 01276
(71) The Secretary of State for Defence, Farnborough, Hampshire (GB)
(54) Eljárás és tesztkészlet baktériumok érzékenységének kimutatására

---

(51) ***C12Q 1/48*** *(2006.01)*
A61P 19/10 *(2006.01)*
G01N 33/50 *(2006.01)*
G01N 33/573 *(2006.01)* **(13) A3**
(21) P 03 03656
(71) Bristol-Myers Squibb Co., Princeton, New Jersey (US)
(54) Bruton-féle tirozin kináz modulátorai és Bruton-féle tirozin kináz intermedierek, és eljárások azonosításukra és alkalmazásuk oszteoporózis és rokon betegségek kezelésére és prevenciójára

---

(51) ***C12Q 1/68*** *(2006.01)* **(13) A3**
(21) P 03 03890
(71) WYETH, Madison, New Jersey (US)
(54) Differenciációs nukleinsavak és polipeptidek inhibitorának prosztatarák diagnosztizálására és gyógykezelésére alkalmas expressziós analízise

---

E – SZEKCIÓ
HELYHEZ KÖTÖTT LÉTESÍTMÉNYEK

---

(51) ***E01C 5/06*** *(2006.01)* **(13) A3**
(21) P 03 03139
(71) UNI-International Bausysteme GmbH + Co., Iffezheim (DE)
(54) Műkőből készült padlóburkoló elem

---

(51) ***E01D 19/12*** *(2006.01)* **(13) A3**
(21) P 03 03493
(71) Intelligent Engineering (Bahamas) Limited, Nassau (BS)
(54) Hídpálya panel és eljárás hídpálya panelek előállítására

---

(51) ***E02F 3/36*** *(2006.01)* **(13) A3**
(21) P 03 02381
(71) Josef Martin GmbH & Co. KG, Braz (AT)
(54) Elrendezés egy toldalékeszköz, például egy kotrógéplapát cserélhetőséget biztosító rögzítéséhez egy kotrógépkonzolon vagy egy járművön

---

(51) ***E03C 1/042*** *(2006.01)*
E03C 1/10 *(2006.01)* **(13) A3**
(21) P 03 03883
(71) HANSGROHE Ag., Schiltach (DE)
(54) Szaniterarmatúra blokk

---

(51) ***E03D 9/03*** *(2006.01)* **(13) A3**
(21) P 03 01545
(71) Henkel Kommanditgesellschaft auf Aktien, Düsseldorf (DE)
(54) Bejuttató készülék hatóanyagközegek bejuttatására vécékagylóban lévő öblítőfolyadékba

---

(51) ***E04B 1/68*** *(2006.01)*
E04F 13/06 *(2006.01)*
E06B 1/62 *(2006.01)* **(13) A3**
(21) P 03 02743
(71) SILU Verwaltung AG, Meggen (CH)
(54) Öntapadó szalag fugák tömítésére házépítésnél

---

(51) ***E04H 4/12*** *(2006.01)* **(13) A3**
(21) P 03 02150
(71) WTS Kereskedelmi és Szolgáltató Kft., Szentendre (HU)
(54) Felszíni elszívó úszómedencéhez

---

(51) ***E21B 10/00*** *(2006.01)* **(13) A3**
(21) P 02 02287
(71) Compagnie du Sol, Nanterre (FR)
(54) Fúrófej és fúróberendezés talajban lévő cölöpök készítéséhez

---

(51) ***E21D 11/38*** *(2006.01)*
E21D 11/40 *(2006.01)*
F16L 55/162 *(2006.01)*
F16L 58/10 *(2006.01)* **(13) A3**
(21) P 03 01843
(71) Sord Technologies Limited, Canning Vale, Western Australia (AU)
(54) Berendezés és eljárás csővezetékek bélelésére

G – SZEKCIÓ
FIZIKA

---

(51) ***G01N 33/82*** *(2006.01)* **(13) A3**
(21) P 01 03532
(71) Axis-Shield ASA, Oslo (NO)
(54) Kobalamin vizsgálat

A rovat 62 db közlést tartalmaz.

Megadott szabadalmak

A – SZEKCIÓ
KÖZSZÜKSÉGLETI CIKKEK

(51) ***A01B 49/00*** *(2006.01)* **(13) B1**
(11) 224.870 2006.02.06.
(21) P 02 00044 (22) 2002.01.08.
(40) 2003.08.28.
(73) (72) dr. Farkas Pál, Kisbér (HU);
ifj. Farkas Pál, Kisbér (HU);
dr. Jóri J. István, Budapest (HU);
Kovács Lajos, Kiskőrös (HU);
Oláh Menyhért, Kecskemét (HU)
(54) Talajművelő munkagép, főleg gabonatarlók egymenetes alapművelésére
(74) dr. Markó József, DANUBIA Szabadalmi és Védjegy Iroda Kft., Budapest

---

(51) ***A01C 1/00*** *(2006.01)* **(13) B1**
(11) 224.873 2006.02.06.
(21) P 02 02217 (22) 2002.07.10.
(40) 2004.05.28.
(73) (72) Serf Lajos, Budapest (HU);
Némedy Emilné, Budapest (HU)
(54) Javított hatásfokú magkezelő berendezés magvak biológiai értékének növelésére
(74) Varga Tamás Péter szabadalmi ügyvivő, Budapest

---

(51) ***A01N 43/50*** *(2006.01)* **(13) B1**
(11) 224.869 2006.02.06.
(21) P 99 04198 (22) 1997.12.02.
(40) 2000.05.29.
(73) Rhone Poulenc Agrochimie, Lyon (FR)
(72) Chazalet, Maurice, Anse (FR);
Latorse, Marie-Pascale, Sourcieux les Mines (FR);
Mercer, Richard, Ecully (FR)
(54) Új 2-imidazolin-5-ont tartalmazó szinergetikus fungicid készítmények
(86) PCT/FR 97/02170 (87) WO 99/27788
(74) Baranyi Éva, DANUBIA Szabadalmi és Védjegy Iroda Kft., Budapest

---

(51) ***A01N 57/20*** *(2006.01)*
A01N 25/02 *(2006.01)*
A01N 25/30 *(2006.01)* **(13) B1**
(11) 224.880 2006.02.06.
(21) P 01 03267 (22) 1999.08.18.
(40) 2001.12.28.
(73) Syngenta Limited, Guildford, Surrey (GB)
(72) Bean, Michael John, Bracknell, Berkshire (GB);
Hopkins, Derek John, Bracknell, Berkshire (GB);
Ottaway, Alan Victor, Maidstone, Kent (GB);
Formstone, Carl Andrew, Maidstone, Kent (GB)
(54) Nagy hatóanyag-tartalmú vizes glifozátkoncentrátum és alkalmazása
(30) 9819693.4 1998.09.10. GB
(86) PCT/GB 99/02726 (87) WO 00/15037
(74) dr. Jalsovszky Györgyné és dr. Tóth-Urbán László ügyvédek, Budapest

---

(51) ***A22C 17/08*** *(2006.01)* **(13) B1**
(11) 224.881 2006.02.06.
(21) P 99 04479 (22) 1997.09.22.
(40) 2000.04.28.
(73) (72) Amstrup, Fritz, Bjerringbro (DK)
(54) Berendezés és eljárás húsdarabok megtisztítására
(30) 1026/96 1996.09.20. DK
(86) PCT/DK 97/00399 (87) WO 98/12928
(74) Harangozó Gábor, DANUBIA Szabadalmi és Védjegy Iroda Kft., Budapest

---

(51) ***A23B 7/005*** *(2006.01)*
A23B 7/022 *(2006.01)*
A23L 3/16 *(2006.01)* **(13) B1**
(11) 224.863 2006.02.13.
(21) P 02 03761 (22) 2002.11.04.
(40) 2004.09.28.
(73) (72) Deme Miklósné, Nyíregyháza (HU)
(54) Eljárás meggy, cseresznye, szilva, sárgabarack, őszibarack magjainak és a dió héjának tartósítására és ezek ökológiai felhasználása

---

(51) ***A23K 1/10*** *(2006.01)*
A23K 1/18 *(2006.01)*
A23P 1/08 *(2006.01)* **(13) B1**
(11) 224.875 2006.02.06.
(21) P 01 02553 (22) 1999.02.18.
(40) 2001.11.28.
(73) Société des Produits Nestlé S.A., Vevey (CH)
(72) Dupont, Christophe, Salouel (FR);
Dambrine, Marc, Ailly/Somme (FR);
Sisiak, Laurent, Villers Bretonneux (FR);
Bahaux, Thierry, Ville/Ancre (FR)
(54) Konzerv állateledel, valamint eljárás konzerv állateledel előállítására
(30) 98200791.6 1998.03.12. EP
(86) PCT/EP 99/01046 (87) WO 99/45794
(74) Weichinger András, DANUBIA Szabadalmi és Védjegy Iroda Kft., Budapest

---

(51) ***A23L 1/182*** *(2006.01)* **(13) B1**
(11) 224.862 2006.02.13.
(21) P 02 00844 (22) 2002.03.06.
(40) 2004.09.28.
(73) ABO MILL Malomipari Rt., Nyíregyháza (HU)
(72) Vass András, Veszprém (HU);
Pallai Ivánné, Budapest (HU);
Fazekas Gyula, Dévaványa (HU);
Kovács János, Törökszentmiklós (HU);
Édes István, Törökszentmiklós (HU)
(54) Eljárás rövid főzési idejű rizs előállítására

(51) ***A24D 3/10*** *(2006.01)* **(13) B1**
(11) 224.871 2006.02.06.
(21) P 00 04346 (22) 1998.11.10.
(40) 2001.04.28.
(73) Reemtsma Cigarettenfabriken GmbH, Hamburg (DE)
(72) Mentzel, Edgar, Quickborn (DE)
(54) Biológiailag lebontható szűrő, cigaretták számára
(30) 197 53 195.4 1997.11.21. DE
(86) PCT/EP 98/07121 (87) WO 99/26496
(74) Sikos Róbert, DANUBIA Szabadalmi és Védjegy Iroda Kft., Budapest

---

(51) ***A47B 55/06*** *(2006.01)* **(13) B1**
(11) 224.861 2006.02.13.
(21) P 99 03802 (22) 1999.10.25.
(40) 2001.04.28.
(73) (72) Balogh András, Szentendre (HU)
(54) Kartonból kialakított tárolórendszer
(74) Lantos Mihály, DANUBIA Szabadalmi és Védjegy Iroda Kft., Budapest

---

(51) ***A61K 31/415*** *(2006.01)*
A61K 9/16 *(2006.01)*
A61K 9/20 *(2006.01)* **(13) B1**
(11) 224.838 2006.01.11.
(21) P 00 01894 (22) 1998.03.27.
(40) 2001.04.28.
(73) Sanofi-Aventis, Paris (FR)
(72) Abramovici, Bernard, Juvignac (FR);
Condamine, Christian, Fabrégues (FR);
Gromenil, Jean-Claude, Montbazin (FR)
(54) N-Piperidino-3-pirazolkarboxamid-származékot, sóját vagy szolvátját tartalmazó orálisan adagolható gyógyszerkészítmény
(30) 97/03835 1997.03.28. FR
(86) PCT/FR 98/00631 (87) WO 98/43636
(74) Baranyi Éva, DANUBIA Szabadalmi és Védjegy Iroda Kft., Budapest

---

(51) ***A61K 31/60*** *(2006.01)*
A61K 31/19 *(2006.01)*
A61K 33/22 *(2006.01)*
A61K 36/28 *(2006.01)*
A61P 29/00 *(2006.01)* **(13) B1**
(11) 224.882 2006.02.06.
(21) P 04 01342 (22) 2004.06.29.
(40) 2005.08.29.
(73) (72) dr. Gulya Ernő 51%, Budapest (HU);
ifj. Gulya Ernő 49%, Budapest (HU)
(54) Fájdalomcsillapító, gyulladásgátló és izomlazító kenőcs
(74) dr. Jalsovszky Györgyné ügyvéd, Budapest

---

(51) ***A61K 39/155*** *(2006.01)*
A61D 7/00 *(2006.01)*
A61K 39/265 *(2006.01)* **(13) B1**
(11) 224.833 2006.01.23.
(21) P 99 02792 (22) 1997.07.16.
(40) 1999.12.28.
(73) ID-DLO Institute of Animal Science and Health, Lelystad (NL); MERIAL, Lyon (FR)
(72) Rijsewijk, Franciscus Antonius Maria, Amsterdam (NL);
Schrijver, Remco Siebren, Bilthoven (NL);
van Oirschot, Johannes Theodorus, Lelystad (NL)
(54) Polinukleotid-vakcina szarvasmarhák intradermális úton történő vakcinázására
(30) 96/09402 1996.07.19. FR
(86) PCT/FR 97/01322 (87) WO 98/03196
(74) dr. Gárdonyi Zoltánné, DANUBIA Szabadalmi és Védjegy Iroda Kft., Budapest

---

(51) ***A61K 39/39*** *(2006.01)* **(13) B1**
(11) 224.832 2006.01.24.
(21) P 98 01242 (22) 1996.02.15.
(40) 1998.08.28.
(73) SmithKline Beecham Biologicals S.A., Rixensart (BE)
(72) Hauser, Pierre, Rixensart (BE);
Desmons, Pierre, Rixensart (BE);
Garcon, Nathalie Marie-Josephe Claude, Rixensart (BE)
(54) Hepatitis B vakcina
(30) 9503863.4 1995.02.25. GB
(86) PCT/EP 96/00681 (87) WO 96/26741
(74) dr. Török Ferenc, DANUBIA Szabadalmi és Védjegy Iroda Kft., Budapest

---

B – SZEKCIÓ
IPARI MŰVELETEK ÁLTALÁBAN ÉS SZÁLLÍTÁS

---

(51) ***B29B 7/00*** *(2006.01)*
A47J 41/02 *(2006.01)*
B29C 35/02 *(2006.01)*
B29C 45/14 *(2006.01)*
B29D 22/00 *(2006.01)* **(13) B1**
(11) 224.876 2006.02.06.
(21) P 00 04246 (22) 1998.05.11.
(40) 2001.03.28.
(73) Plastipak Packaging, Inc., Plymouth, Michigan (US)
(72) Slat, William A., Brooklyn, Michigan (US)
(54) Többrétegű műanyag előidom fúvott tartály előállítására, az előidomból fúvott tartály és eljárás ezek előállítására
(30) 08/861,477 1997.05.22. US
(86) PCT/US 98/09551 (87) WO 98/52729
(74) Csanak Tiborné, S.B.G. & K. Budapesti Nemzetközi Szabadalmi Iroda, Budapest

---

(51) ***B32B 33/00*** *(2006.01)*
B32B 27/20 *(2006.01)* **(13) B1**
(11) 224.877 2006.02.06.
(21) P 99 01934 (22) 1997.05.07.
(40) 1999.10.28.
(73) TEICH AG, Obergrafendorf (AT)
(72) Zuser, Wilhelm, St. Pölten (AT);
Nekula, Lambert, Hofstetten (AT);
Reiterer, Franz, Neustift-Innermanzing (AT)
(54) Érdes felületű, bevonattal ellátott pohárzáró lemez
(30) A 2200/96 1996.12.17. AT
(86) PCT/AT 97/00091 (87) WO 98/26931
(74) Sikos Róbert, DANUBIA Szabadalmi és Védjegy Iroda Kft., Budapest

---

(51) ***B60M 1/10*** *(2006.01)* **(13) B1**
(11) 224.860 2006.01.24.
(21) P 00 02195 (22) 1998.02.20.
(40) 2000.10.30.
(73) ANSALDO TRASPORTI S.p.A., Nápoly (IT)
(72) Siciliano, Vito, Pieve Ligure (IT);
Del Naja, Alcide, Nápoly (IT)
(54) Erőátviteli vezeték villamos járműhöz
(30) TO97A000151 1997.02.21. IT

(86) PCT/IT 98/00036 (87) WO 98/36934
(74) Kékes László, Gödölle,Kékes,Mészáros & Szabó Szabadalmi és Védjegy Iroda, Budapest

---

(51) ***B65B 61/18*** *(2006.01)*
B31B 19/90 *(2006.01)* **(13) B1**
(11) 224.878 2006.02.06.
(21) P 01 04893 (22) 2000.01.06.
(40) 2002.04.29.
(73) Imperial Tobacco Limited, Bristol, Avon (GB)
(72) Holloway, Stephen John, Nottingham, Nottinghamshire (GB)
(54) Eljárás újrazárható töltött zacskó előállítására
(30) 99300091.8 1999.01.06. EP
(86) PCT/GB 00/00020 (87) WO 00/40465
(74) Mészárosné Dónusz Katalin S. B. G. & K. Budapesti Nemzetközi Szabadalmi Iroda, Budapest

---

(51) ***B65D 33/00*** *(2006.01)* **(13) B1**
(11) 224.872 2006.02.06.
(21) P 98 01927 (22) 1998.03.03.
(40) 2000.05.29.
(73) (72) Rigó Mihály, Budapest (HU)
(54) Zárószerkezet palackos italok kitöltésére
(74) Varga Tamás Péter szabadalmi ügyvivő, Budapest

---

(51) ***B65D 43/16*** *(2006.01)*
B65D 41/00 *(2006.01)* **(13) B1**
(11) 224.874 2006.02.06.
(21) P 98 02959 (22) 1998.12.18.
(40) 2000.08.28.
(73) (72) Rigó Mihály, Budapest (HU)
(54) Zárókupak folyadékokat tartalmazó tartó és/vagy tárolóeszközökhöz, főként palackokhoz vagy dobozokhoz
(74) Varga Tamás Péter szabadalmi ügyvivő, Budapest

C – SZEKCIÓ
VEGYÉSZET ÉS KOHÁSZAT

---

(51) ***C07B 43/02*** *(2006.01)*
C07C 201/08 *(2006.01)*
C07C 205/38 *(2006.01)*
C07C 205/59 *(2006.01)*
C07C 303/40 *(2006.01)* **(13) B1**
(11) 224.866 2006.02.06.
(21) P 00 00354 (22) 1997.10.28.
(40) 2000.06.28.
(73) Syngenta Limited, Guildford, Surrey (GB)
(72) Atherton, John Heathcote, Huddersfield, West Yorkshire (GB); Brown, Stephen Martin, Huddersfield, West Yorkshire (GB); Lennon, Martin, Huddersfield, West Yorkshire (GB); Muxworthy, James Peter, Huddersfield, West Yorkshire (GB); Preistley, Ian Jeffrey Grassham, Manchester (GB)
(54) Eljárás nitrálásra
(30) 9622784.8 1996.11.01. GB
9715846.3 1997.07.28. GB
(86) PCT/GB 97/02952 (87) WO 98/19978
(74) dr. Jalsovszky Györgyné és dr. Tóth-Urbán László ügyvédek, Budapest

---

(51) ***C07C 45/54*** *(2006.01)*
C07C 205/45 *(2006.01)*
C07C 317/24 *(2006.01)* **(13) B1**
(11) 224.868 2006.02.06.
(21) P 99 01416 (22) 1996.01.16.
(40) 1999.08.30.
(73) Syngenta Limited, Guildford, Surrey (GB)
(72) Brown, Stephen Martin, Huddersfield, West Yorkshire (GB); Rawlinson, Howard, Sowerby Bridge, West Yorkshire (GB); Wiffen, Jonathan William, Leeds, West Yorkshire (GB)
(54) Eljárás 2-(szubsztituált benzoil)-1,3-ciklohexán-dionok előállítására
(30) 9501433.8 1995.01.25. GB
(86) PCT/GB 96/00081 (87) WO 96/22957
(74) dr. Jalsovszky Györgyné és dr. Tóth-Urbán László ügyvédek, Budapest

---

(51) ***C07C 45/54*** *(2006.01)*
C07C 205/45 *(2006.01)*
C07C 317/24 *(2006.01)* **(13) B1**
(11) 224.867 2006.02.06.
(21) P 99 01552 (22) 1996.01.16.
(40) 1999.08.30.
(73) Syngenta Limited, Guildford, Surrey (GB)
(72) Brown, Stephen Martin, Huddersfield, West Yorkshire (GB); Rawlinson, Howard, Sowerby Bridge, West Yorkshire (GB)
(54) Eljárás 2-(szubsztituált benzoil)-1,3-ciklohexán-dionok előállítására
(30) 9501434.6 1995.01.25. GB
(86) PCT/GB 96/00082 (87) WO 96/22958
(74) dr. Jalsovszky Györgyné és dr. Tóth-Urbán László ügyvédek, Budapest

---

(51) ***C07C 201/08*** *(2006.01)*
C07C 205/59 *(2006.01)*
C07C 303/40 *(2006.01)* **(13) B1**
(11) 224.865 2006.02.06.
(21) P 98 02863 (22) 1996.08.06.
(40) 1999.03.29.
(73) Syngenta Limited, Guildford, Surrey (GB)
(72) Brown, Stephen Martin, North Huddersfield, West Yorkshire (GB); Muxworthy, James Peter, Huddersfield, West Yorkshire (GB)
(54) Eljárás difenil-éter-vegyületek nitrálására
(30) 9518707.0 1995.09.13. GB
(86) PCT/GB 96/01892 (87) WO 97/10199
(74) dr. Jalsovszky Györgyné és dr. Tóth-Urbán László, Budapest

---

(51) ***C07D 261/08*** *(2006.01)* **(13) B1**
(11) 224.883 2006.02.06.
(21) P 96 00452 (22) 1990.09.10.
(40) 1991.07.29.
(73) Rhone Poulenc Agriculture Ltd., Ongar, Essex (GB)
(72) Roberts, David Alan, Ongar, Essex (GB); Wallis, Derek Ian, Ongar, Essex (GB); Cramp, Susan Mary, Ongar, Essex (GB); Bulot, Jean-Paul, Dardilly (FR)
(54) Izoxazolszármazékok előállítására alkalmas vegyületek és eljárás azok előállítására
(62) 5839/90 1990.09.10. HU
(30) 89/20519 1989.09.11. GB
(74) dr. Török Ferenc, DANUBIA Szabadalmi és Védjegy Iroda Kft., Budapest

---

(51) ***C07D 265/06*** *(2006.01)*
A01N 43/32 *(2006.01)*
C07C 229/12 *(2006.01)* **(13) B1**
(11) 224.864 2006.02.09.
(21) P 96 01723 (22) 1994.12.20.
(65) T/75 610 (40) 1997.05.28.
(73) Rhone-Poulenc Agrochimie, Lyon (FR)

(72) Hayashizaki, Keiichi, Ibaraki (JP);
Usui, Yoshihiro, Ibaraki (JP);
Araki, Koichi, Ibaraki (JP);
Toshima, Norishige, Ibaraki (JP);
Murata, Tetsuya, Ibaraki (JP);
Aoki, Takako, Ibaraki (JP);
Go, Atsushi, Ibaraki (JP);
Mukaida, Hideshi, Ibaraki (JP);
Higurashi, Rika, Chiba (JP)

(54) 1,3-Oxazin-4-on-származékok, eljárás és intermedierek a vegyületek előállítására, és herbicidként történő alkalmazásuk

(30) 5/326733 1993.12.24. JP

(86) PCT/JP 94/02152 (87) WO 95/18113

(74) dr. Kerény Judit, DANUBIA Szabadalmi és Védjegy Iroda Kft., Budapest

---

(51) ***C07D 307/58*** *(2006.01)* **(13) B1**
(11) 224.840 2006.01.11.
(21) P 99 03836 (22) 1997.06.27.
(40) 2001.05.28.

(73) Merck & Co., Inc., Rahway, New Jersey (US)

(72) Dolling, Ulf H., Rahway, New Jersey (US);
Desmond, Richard, Rahway, New Jersey (US);
Frey, Lisa F., Rahway, New Jersey (US);
Tillyer, Richard D., Rahway, New Jersey (US);
Tschaen, David M., Rahway, New Jersey (US)

(54) Új eljárás Cox-2 inhibitor hatású fenil-szubsztituált 2(5H)-furanonok előállítására

(30) 60/021,200 1996.07.03. US
9615867.0 1996.07.29. GB

(86) PCT/US 97/11466 (87) WO 98/00416

(74) Schläfer László, DANUBIA Szabadalmi és Védjegy Iroda Kft., Budapest

---

(51) ***C07D 413/04*** *(2006.01)*
A61K 31/42 *(2006.01)*
C07D 417/04 *(2006.01)*
A61K 31/425 *(2006.01)* **(13) B1**
(11) 224.879 2006.02.06.
(21) P 99 01349 (22) 1996.05.28.
(40) 1999.08.30.

(73) Sanofi-Aventis, Paris (FR)

(72) Burnier, Philippe, Maisons-Laffitte (FR);
Jegham, Samir, Argenteuil (FR);
Puech, Frédéric, Rueil-Malmaison (FR)

(54) Oxazolidinonszármazékok, előállításuk és a vegyületeket tartalmazó gyógyászati készítmények

(30) 95/06563 1995.06.02. FR
95/06564 1995.06.02. FR

(86) PCT/FR 96/00792 (87) WO 96/38444

(74) Baranyi Éva, DANUBIA Szabadalmi és Védjegy Iroda Kft., Budapest

---

(51) ***C07D 491/056*** *(2006.01)*
A61K 31/407 *(2006.01)*
A61K 31/436 *(2006.01)*
A61P 25/14 *(2006.01)*
A61P 25/16 *(2006.01)*
A61P 25/18 *(2006.01)*
A61P 25/30 *(2006.01)* **(13) B1**
(11) 224.841 2006.01.11.
(21) P 96 03057 (22) 1996.11.05.
(40) 1997.05.28.

(73) Wyeth, Madison, New Jersey (US)

(72) Bravo, Byron Abel, Plainsboro, New Jersey (US);
Kang, Young Hee, Robbinsville, New Jersey (US);
Mewshaw, Richard Eric, Princeton, New Jersey (US);
Stack, Gary Paul, Ambler, Pennsylvania (US)

(54) Amino-metil-2,3,8,9-tetrahidro-7H-1,4-dioxino[2,3-e]indol-8-on- és amino-metil-2,3,9,10-tetrahidro-7H-1,4-dioxino [2,3- f] kinolin-8-on-származékok, az ezeket tartalmazó gyógyszerkészítmények és alkalmazásuk

(30) 60/007,283 1995.11.06. US
08/730,267 1996.10.15. US

(74) dr. Valyon Józsefné, DANUBIA Szabadalmi és Védjegy Iroda Kft., Budapest

---

(51) ***C07H 19/06*** *(2006.01)*
A61K 31/7068 *(2006.01)*
A61P 35/00 *(2006.01)* **(13) B1**
(11) 224.839 2006.01.11.
(21) P 99 00924 (22) 1996.07.12.
(40) 2001.05.28.

(73) ConPharma AS, Oslo (NO)

(72) Myhren, Finn, Porsgrunn (NO);
Borretzen, Bernt, Heistad (NO);
Dalen, Are, Trondheim (NO);
Stokke, Kjell Torgeir, Oslo (NO)

(54) Szubsztituált 1-béta-D-arabinofuranozil-citozin-származékok és alkalmazásuk tumorellenes gyógyszerkészítmények előállítására

(30) 9515279.9 1995.07.25. GB

(86) PCT/NO 96/00179 (87) WO 97/05154

(74) Baranyi Éva, DANUBIA Szabadalmi és Védjegy Iroda Kft., Budapest

---

(51) ***C07K 7/23*** *(2006.01)*
A61K 38/09 *(2006.01)* **(13) B1**
(11) 224.836 2006.01.12.
(21) P 00 02704 (22) 1998.04.13.
(40) 2000.12.28.

(73) Ferring B.V., Hoofddorp (NL)

(72) Rivier, Jean E. F., La Jolla, Kalifornia (US);
Semple, Graeme, Romsey, Hampshire (GB);
Jiang, Guangcheng, San Diego, Kalifornia (US)

(54) Az 5. és a 6. helyzetben módosított GnRH antagonisták

(30) 08/837,042 1997.04.11. US

(86) PCT/US 98/07438 (87) WO 98/46634

(74) ifj. Szentpéteri Ádám, S.B.G. & K. Budapesti Nemzetközi Szabadalmi Iroda, Budapest

---

(51) ***C08L 25/00*** *(2006.01)* **(13) B1**
(11) 224.837 2006.01.10.
(21) P 00 01564 (22) 2000.04.14.
(40) 2001.03.28.

(73) ATOFINA CHEMICALS, INC., Philadelphia, Pennsylvania (US)

(72) Wicher, Jerome, Collegeville, Pennsylvania (US)

(54) Eljárás megnövelt gumifázis térfogati frakciót tartalmazó elasztomer módosított polimer készítmények előállítására

(30) 60/129,405 1999.04.15. US

(74) Olchváry Gézáné, DANUBIA Szabadalmi és Védjegy Iroda Kft., Budapest

---

(51) *C12P 7/62* *(2006.01)*
C12P 7/20 *(2006.01)*
C12P 7/64 *(2006.01)*
C12P 19/44 *(2006.01)* **(13) B1**
(11) **224.835** 2006.01.13.
(21) **P 99 03464** (22) 1997.05.30.
(40) 2000.02.28.
(73) UNILEVER N.V., Rotterdam (NL)
(72) Davies, Christine, Sharnbrook, Bedfordshire (GB);
Macrae, Alasdair Robin, Sharnbrook, Bedfordshire (GB)
(54) **Enzimes észterezési eljárás**
(30) 96304502.6 1996.06.18. EP
(86) PCT/EP 97/02959 (87) WO 97/48817
(74) Válas Györgyné dr., DANUBIA Szabadalmi és Védjegy Iroda Kft., Budapest

D – SZEKCIÓ
TEXTIL, PAPÍR

(51) *D01F 6/60* *(2006.01)*
D01F 1/04 *(2006.01)*
D01F 1/06 *(2006.01)*
D01F 1/10 *(2006.01)* **(13) B1**
(11) **224.834** 2006.01.18.
(21) **P 00 02967** (22) 1998.04.23.
(40) 2000.12.28.
(73) BASF Corp., Mount Olive, New Jersey (US)
(72) McIntosh, Stanley A., Candler, North Carolina (US);
Hu, Harry Y., Arden, North Carolina (US);
Bailey, Bobby J., Candler, North Carolina (US);
Gannon, O. Keith, Mt. Sterling, Kentucky (US)
(54) **Oldatban színezett nylonszálak**
(30) 60/045,269 1997.05.01. US
(86) PCT/EP 98/02411 (87) WO 98/50610
(74) dr. Bódizs Árpád, S.B.G. & K. Szabadalmi Ügyvivői Iroda, Budapest

F – SZEKCIÓ
MECHANIKA, VILÁGÍTÁS, FŰTÉS

(51) *F16J 15/32* *(2006.01)* **(13) B1**
(11) **224.842** 2006.01.24.
(21) **P 01 01979** (22) 2001.05.15.
(40) 2002.04.29.
(73) Carl Freudenberg, Weinheim (DE)
(72) Pataille, Gilbert, Corlee (FR);
Tchilingurian, Boris, Langres (FR)
(54) **Tömítés tömítőkarmantyúval, főleg kisátmérőjű beépítési helyre**
(30) P 100 24 026.7 2000.05.16. DE
(74) Csanak Tiborné, S.B.G. & K. Budapesti Nemzetközi Szabadalmi Iroda, Budapest

(51) *F16L 37/00* *(2006.01)*
F16L 13/11 *(2006.01)*
F16L 47/00 *(2006.01)* **(13) B1**
(11) **224.843** 2006.01.24.
(21) **P 02 02756** (22) 2002.08.21.
(40) 2004.03.01.
(73) (72) ifj. Rigó Mihály, Budapest (HU);
dr. Hetényi Géza, Budapest (HU)
(54) **Berendezés csőcsatlakozás létrehozására, valamint azzal létrehozott javított záróképességű csőcsatlakozás**
(74) Varga Tamás Péter szabadalmi ügyvivő, Budapest

(51) *F17C 5/00* *(2006.01)* **(13) B1**
(11) **224.855** 2006.01.24.
(21) **P 99 04105** (22) 1997.05.05.
(40) 2000.03.28.
(73) Linde AG., Wiesbaden (DE)
(72) Schön, Helmut, Pfaffenhofen (DE)
(54) **Eljárás és berendezés vizsgálógáz visszaméréssel történő gravimetrikus előállításához**
(30) 196 18 268.9 1996.05.07. DE
(86) PCT/EP 97/02276 (87) WO 97/42447
(74) Kovács Gábor, DANUBIA Szabadalmi és Védjegy Iroda Kft., Budapest

G – SZEKCIÓ
FIZIKA

(51) *G01F 23/00* *(2006.01)* **(13) B1**
(11) **224.859** 2006.01.24.
(21) **P 98 00836** (22) 1998.04.08.
(40) 1998.11.30.
(73) Endress + Hauser GmbH + Co., Maulburg (DE)
(72) dr. Getman, Igor, Lörrach (DE);
dr. Lopatin, Sergej, Lörrach (DE);
Müller, Roland, Steinen (DE)
(54) **Eljárás és elrendezés túltöltés megállapítására tartályban lévő folyadék szintmérésekor impulzus-futásidő alapján**
(30) 197 14 973.1 1997.04.10. DE
(74) Kis-Kovács Annemarie, DANUBIA Szabadalmi és Védjegy Iroda Kft., Budapest

(51) *G01F 23/284* *(2006.01)* **(13) B1**
(11) **224.849** 2006.01.24.
(21) **P 02 02632** (22) 2000.08.03.
(40) 2002.11.28.
(73) VEGA Grieshaber KG, Wolfach (DE)
(72) Fehrenbach, Josef, Haslach (DE);
Griessbaum, Karl, Mühlenbach (DE)
(54) **Szintadó készülék**
(30) 09/369,120 1999.08.05. US
(86) PCT/EP 00/07547 (87) WO 01/11323
(74) dr. Gödölle István, Gödölle, Kékes, Mészáros & Szabó Szabadalmi és Védjegy Iroda, Budapest

(51) *G01N 21/25* *(2006.01)* **(13) B1**
(11) **224.856** 2006.01.24.
(21) **P 02 03452** (22) 2000.09.27.
(40) 2003.03.28.
(73) Vattenfall AB, Stockholm (SE)
(72) Andersson, Christer, Karlholmsbruk (SE)
(54) **Eljárás és berendezés hőtermelő üzemben keletkező füstgázokban levő káros füstgázalkotók koncentrációjának spektrofotometriás mérésére**
(30) 9903656-8 1999.10.12. SE
(86) PCT/SE 00/01866 (87) WO 01/27593
(74) dr. Jakab Judit, S.B.G. & K. Budapesti Nemzetközi Szabadalmi Iroda, Budapest

(51) *G01R 31/04* *(2006.01)* **(13) B1**
(11) **224.858** 2006.01.24.
(21) **P 01 04887** (22) 2000.09.05.
(40) 2002.03.28.
(73) TSK Prüfsysteme für elektrische Komponenten GmbH, Porta Westfalica (DE)

(72) Stengel, Jürgen, Heessen (DE)
(54) Berendezés csatlakozódugóval ellátott kábelek tesztelésére
(30) 299 20 214.3 1999.11.17. DE
(86) PCT/EP 00/08637 (87) WO 01/36991
(74) Kis Kovács Ferencné, DANUBIA Szabadalmi és Védjegy Iroda Kft., Budapest

---

(51) ***G02B 6/42*** *(2006.01)*
G01K 17/12 *(2006.01)* **(13) B1**
(11) 224.854 2006.01.24.
(21) P 02 04214 (22) 2000.12.06.
(40) 2003.06.30.
(73) Optoskand AB, Mölndal (SE)
(72) Bengtsson, Daniel, Kallered (SE);
Roos, Sven-Olov, Lerum (SE);
Torstensson, Per-Arne, Kungsbacka (SE)
(54) Eljárás és készülék teljesítményveszteség mérésére száloptikai csatlakozóban
(30) 9904577-5 1999.12.15. SE
(86) PCT/SE 00/02436 (87) WO 01/44849
(74) dr. Antalffy-Zsiros András, DANUBIA Szabadalmi és Védjegy Iroda Kft., Budapest

---

(51) ***G06F 11/14*** *(2006.01)* **(13) B1**
(11) 224.852 2006.01.24.
(21) P 99 00368 (22) 1996.03.18.
(40) 1999.05.28.
(73) Cheyenne Advanced Technology Limited, Wellington, Somerset (GB)
(72) Malcolm, Peter Bryan, Lewdown, Devon (GB)
(54) Mikroprocesszor-alapú számítógéprendszer, eljárás ennek működtetésére, és az ebben alkalmazott tartalékolási rendszer
(30) 9505939.0 1995.03.23. GB
08/465,925 1995.06.06. US
(86) PCT/GB 96/00651 (87) WO 96/29650
(74) Mák András, S.B.G. & K. Budapesti Nemzetközi Szabadalmi Iroda, Budapest

---

(51) ***G11B 17/22*** *(2006.01)* **(13) B1**
(11) 224.853 2006.01.24.
(21) P 99 00674 (22) 1999.03.17.
(40) 1999.11.29.
(73) Robert Bosch GmbH., Stuttgart (DE)
(72) Becker, Volker, Hildesheim (DE);
Zimmermann, Holger, Hildesheim (DE)
(54) Berendezés legalább egy tárolólemez készenlétben tartására és kiválasztására
(30) 198 11 684.5 1998.03.18. DE
(74) dr. Jakab Judit, S.B.G. & K. Szabadalmi Ügyvivői Iroda, Budapest

---

H – SZEKCIÓ
VILLAMOSSÁG

---

(51) ***H01F 41/04*** *(2006.01)*
H05K 3/04 *(2006.01)* **(13) B1**
(11) 224.847 2006.01.24.
(21) P 00 02959 (22) 1998.06.02.
(40) 2001.01.29.
(73) NagraID SA, La Chaux-de-Fonds (CH)
(72) Droz, Francois, La Chaux-de-Fonds (CH)
(54) Eljárás transzpondertekercs és transzponder gyártására
(30) 1319/97 1997.06.03. CH
1319/97 1997.06.10. CH
(86) PCT/CH 98/00231 (87) WO 98/56019
(74) Harangozó Gábor, DANUBIA Szabadalmi és Védjegy Iroda Kft., Budapest

---

(51) ***H01J 61/54*** *(2006.01)* **(13) B1**
(11) 224.848 2006.01.24.
(21) P 00 01151 (22) 2000.03.14.
(40) 2000.09.28.
(73) Patent-Treuhand-Gesellschaft für elektrische Glühlampen mbH., München (DE)
(72) Günther, Klaus, Berlin (DE);
Lembcke, Andreas, Berlin (DE)
(54) Nagynyomású kisülőlámpa gyújtássegítő elemmel
(30) 199 11 727.6 1999.03.16. DE
(74) Mák András, S.B.G. & K. Budapesti Nemzetközi Szabadalmi Iroda, Budapest

---

(51) ***H01S 3/10*** *(2006.01)*
G02B 21/32 *(2006.01)* **(13) B1**
(11) 224.857 2006.01.24.
(21) P 02 03115 (22) 2002.09.20.
(40) 2004.03.01.
(73) Magyar Tudományos Akadémia Szegedi Biológiai Központ Biofizikai Intézete, Szeged (HU)
(72) dr. Ormos Pál, Szeged (HU);
Galajda Péter, Szeged (HU)
(54) Eljárás és berendezés lézercsipeszben rögzített, optikailag izotróp test orientálására
(74) Erdély Péter, DANUBIA Szabadalmi és Védjegy Iroda Kft., Budapest

---

(51) ***H04L 9/00*** *(2006.01)* **(13) B1**
(11) 224.846 2006.01.24.
(21) P 02 02691 (22) 2000.08.24.
(40) 2002.12.28.
(73) Nagracard SA, Cheseaux-sur-Lausanne (CH)
(72) Sasselli, Marco, Chardonne (CH);
Nicolas, Christophe, Préverenges (CH);
Hill, Michael John, Coppet (CH)
(54) Kódoló és dekódoló eljárás
(30) 1573/99 1999.08.30. CH
60/194,171 2000.04.03. US
(86) PCT/IB 00/01157 (87) WO 01/17159
(74) dr. Antalffy-Zsíros András, DANUBIA Szabadalmi és Védjegy Iroda Kft., Budapest

---

(51) ***H04L 9/32*** *(2006.01)*
H04N 7/167 *(2006.01)* **(13) B1**
(11) 224.845 2006.01.24.
(21) P 02 01567 (22) 2000.06.23.
(40) 2002.09.30.
(73) Nagravision S.A., Cheseaux/Lausanne (CH)
(72) Hill, Michael John, Coppet (CH);
Nicolas, Christophe, Préverenges (CH);
Sasselli, Marco, Chardonne (CH)
(54) Eljárás adatkészlet integritásának és hitelességének ellenőrzésére
(30) 1438/99 1999.08.04. CH
(86) PCT/IB 00/00847 (87) WO 01/11820
(74) dr. Antalffy-Zsiros András, DANUBIA Szabadalmi és Védjegy Iroda Kft., Budapest

---

(51) ***H04N 5/913*** *(2006.01)* **(13) B1**
(11) 224.851 2006.01.24.
(21) P 00 00391 (22) 1996.11.05.
(40) 2000.06.28.
(73) Macrovision Corporation, Sunnyvale, Kalifornia (US)
(72) Quan, Ronald, Cupertino, Kalifornia (US);
Wrobleski, William J., Sunnyvale, Kalifornia (US)
(54) Eljárás és berendezés videorögzítés gátlására
(30) 60/010,015 1996.01.16. US
60/010,779 1996.01.29. US
60/014,246 1996.03.26. US
60/024,393 1996.06.28. US
60/021,645 1996.07.12. US
(86) PCT/US 96/17719 (87) WO 97/26759
(74) Szuhai Elemér, DANUBIA Szabadalmi és Védjegy Iroda Kft., Budapest

---

(51) ***H04N 7/167*** *(2006.01)* **(13) B1**
(11) 224.844 2006.01.24.
(21) P 03 00904 (22) 2001.01.24.
(40) 2003.07.28.
(73) NagraCard S.A., Cheseaux/Lausanne (CH)
(72) Kudelski, André, Lutry (CH);
Sasselli, Marco, Chardonne (CH)
(54) Fizető tv-csatornás átviteli rendszer és átviteli eljárás
(30) 0166/00 2000.01.28. CH
60/226,769 2000.08.21. US
(86) PCT/IB 01/00094 (87) WO 01/56287
(74) Szuhai Elemér, DANUBIA Szabadalmi és Védjegy Iroda Kft., Budapest

---

(51) ***H04R 5/02*** *(2006.01)*
H04S 3/00 *(2006.01)* **(13) B1**
(11) 224.850 2006.01.24.
(21) P 02 03764 (22) 2000.12.16.
(40) 2003.03.28.
(73) 2+2+2 AG, Sarnen (CH)
(72) Dabringhaus, Werner, Detmold (DE)
(54) Eljárás és elrendezés hangkép felvételére és visszaadására
(30) 199 61 862.3 1999.12.22. DE
(86) PCT/EP 00/12834 (87) WO 01/47319
(74) Kovács Gábor, DANUBIA Szabadalmi és Védjegy Iroda Kft., Budapest

---

A rovatban meghirdetett szabadalmak száma: 52 db.

Nyomtatásban megjelent szabadalmi leírások

(11) 224.571
(54) Eljárás enantiomerek elválasztására és enantiomertiszta reagensek

(11) 224.572
(54) Készülék érrendszeri megbetegedésben szenvedők infra-, hallható és ultrahanghullámok kombinációjával való kezelésére

(11) 224.573
(54) Kisülőlámpa dielektromosan gátolt elektródokkal

(11) 224.574
(54) Világítótest mind közvetlen, mind közvetett megvilágításhoz

(11) 224.575
(54) Felvételi közeg kezelt programkivonattal, valamint eljárás és berendezés a kiolvasáshoz

(11) 224.576
(54) Mikroprocesszor-architektúra

(11) 224.577
(54) Változtatható fókusztávolságú többszörös lencse

(11) 224.578
(54) Eljárás és fényszolgáltató eszköz fényvezető szálas használatra

(11) 224.579
(54) Infravörös képérzékelő beépített funkciókkal

(11) 224.580
(54) Berendezés biológiai folyamatok befolyásolására

(11) 224.581
(54) Hibakompenzált spektrummérő

(11) 224.582
(54) Eljárás és berendezés folytonosság-, tömeg-, belsőcsillapodásváltozásnak kitett szerkezetek, gépelemek, illetve gépalkatrészek állapotának összehasonlító akusztikai vizsgálattal történő minősítésére

(11) 224.583
(54) Eljárás légáram megfigyelésére tűzjelző készülékben és tűzjelző készülék az eljárás kivitelezésére

(11) 224.584
(54) Eljárás és berendezés torzítás-kompenzálásra

(11) 224.585
(54) Eljárás sima átadás-átvétel készenléti állapotban történő megvalósítására többszörös hozzáféréses hírközlési rendszerben

(11) 224.586
(54) Eljárás és berendezés változó orsófordulatszám létrehozására

(11) 224.587
(54) Eljárás és berendezés mobiltelefonhoz

(11) 224.588
(54) Rendszer és eljárás információk kétirányú átvitelére

(11) 224.589
(54) Taxoidszármazékok és eljárás előállításukra

(11) 224.590
(54) Két- és háromértékű, kis molekulájú szelektin inhibitorok

(11) 224.591
(54) Fokozott cinkmegkötő képességgel rendelkező inzulinszármazékok, azokat tartalmazó komplexek és gyógyszerkészítmények, valamint elővegyületeik

(11) 224.592
(54) Rifaximin alkalmazása kriptosporidiózis következtében fellépő hasmenés kezelésére használható gyógyszerkészítmény előállítására

(11) 224.593
(54) Izzítógyertya

(11) 224.594
(54) Eljárás és berendezés személyszállító berendezéshez, különösen mozgólépcsőhöz vagy mozgójárdához alkalmazható lánc megfordításakor fellépő poligonhatás csökkentésére

(11) 224.595
(54) Kialakítás csak forgatással működtetett egykaros keverőcsaptelephez

(11) 224.596
(54) Csaptelepkartus

(11) 224.597
(54) Szeleptest és zárószelep

(11) 224.598
(54) Főzőedény és eljárás főzőedény gyártására

(11) 224.599
(54) Húzógép és húzósor húzott fémtermékek előállítására

(11) 224.600
(54) Szén-dioxid-feltöltő és -leeresztő modult és azzal összekapcsolható hűtőmodult tartalmazó elrendezés hűtőtartály szén-dioxiddal történő hűtésére, valamint eljárás a hűtőmodul feltöltésére feltöltő- és leeresztő modullal

(11) 224.601
(54) Lánckötő gépen előállított nyitott vagy zárt védőcső, kábelekhez vagy egyéb vezetékekhez

(11) 224.602
(54) Eljárás vízvezetékcsövek felújítására, vízvezetékcső és berendezés vízvezetékcső előállítására

(11) 224.603
(54) Tömítőgyűrű, főleg közegvezető csőrendszerek csőszerű elemeihez

(11) 224.604
(54) Tolózár

(11) 224.605
(54) Csőszerű elem közegvezető csőrendszerekhez, valamint eljárás ilyen csőszerű elem gyártására

(11) 224.606
(54) Közegszállító tömlő, valamint eljárás tömlő előállítására

(11) 224.607
(54) Berendezés végtelen szalag alakú sütött termékek tésztából való előállítására és adott esetben feldolgozására

(11) 224.608
(54) Csőcsatlakozó szerkezet

(11) 224.609
(54) Eljárás és készülék kétkamrás tubus előállítására

(11) 224.610
(54) Vankoreszmicin, eljárás előállítására és gyógyszerként történő alkalmazása

(11) 224.611
(54) Stabil oxaliplatinaoldat-formuláció

(11) 224.612
(54) GnRH-leukotoxin kimérák

(11) 224.613
(54) Hibrid alfa-interferon stabil vizes oldata

(11) 224.614
(54) Ciklusos peptidek, a vegyületeket tartalmazó adhéziógátló gyógyszerkészítmények, eljárás a vegyületek és a gyógyszerkészítmények előállítására és a vegyületek alkalmazása

(11) 224.615
(54) Őrlési eljárás finoman őrölt gyógyszerek előállítására

(11) 224.616
(54) Kenőcs égési sebek és más bőrbetegségek kezelésére

(11) 224.617
(54) Venlafaxin-hidrokloridot tartalmazó, nyújtott felszabadulást biztosító gyógyszerforma

(11) 224.618
(54) Bifenil-szulfonil-cián-amidok, eljárás a vegyületek előállítására és gyógyszerként történő felhasználása

(11) 224.619
(54) Metformin és fibrát kombinációját tartalmazó gyógyászati készítmények és ezek alkalmazása kórosan magas vércukorszint csökkentését célzó gyógyszerek előállítására

(11) 224.620
(54) LIMMVB39 fajtanevű, beltenyésztett kukoricavonal (Zea mays L.)

(11) 224.621
(54) LGR 29 fajtanevű, beltenyésztett napraforgóvonal (Helianthus annuus L.)

(11) 224.622
(54) LIMIVX26 fajtanevű, beltenyésztett kukoricavonal (Zea mays L.)

(11) 224.623
(54) LIMEVD26A fajtanevű, beltenyésztett kukoricavonal (Zea mays L.)

(11) 224.624
(54) LIMMBC43 fajtanevű, beltenyésztett kukoricavonal (Zea mays L.)

(11) 224.625
(54) LIMWPN2 fajtanevű, beltenyésztett kukoricavonal (Zea mays L.)

(11) 224.626
(54) LIMWPN3 fajtanevű, beltenyésztett kukoricavonal (Zea mays L.)

(11) 224.627
(54) LIMNVD17 fajtanevű, beltenyésztett kukoricavonal (Zea mays L.)

(11) 224.628
(54) L 320 fajtanevű, beltenyésztett kukoricavonal (Zea mays L.)

A rovat 58 db közlést tartalmaz.

Szabadalmi oltalom megszűnése és újra érvénybe helyezése

Ideiglenes szabadalmi oltalom megszűnése elutasítás miatt **FC4A**

(21) P 02 03698
(54) Szintetikus bőr

(21) P 99 03917
(54) Eljárás tartósításra habképzéssel

A rovat 2 db közlést tartalmaz.

Ideiglenes szabadalmi oltalom megszűnése díjfizetés hiányában **FD9A**

(11) T/70 561 (21) P 94 00010
(54) Aminosavszármazékok, ezeket tartalmazó gyógyszerkészítmények és eljárás a vegyületek előállítására

(11) T/71 602 (21) P 95 01738
(54) Nitrogéntartalmú heteroarilszármazékok alkalmazása CRF-antagonista hatású gyógyszerkészítmények előállítására

(11) T/75 774 (21) P 96 03391
(54) Kortikotropin kibocsátó faktor antagonista hatású piridin-, pirimidin-, purinon-, pirrolo-pirimidin- és pirrolo- piridinon-származékok, eljárás előállításukra

(11) T/76 470 (21) P 96 03372
(54) Piperazin-, piperidin- és tetrahidropiridin-származékok, e vegyületeket tartalmazó gyógyászati készítmények és alkalmazásuk

(11) T/77 950 (21) P 98 01930
(54) Gyulladásgátló hatású N-hidroxi-karbamid-csoportot tartalmazó oxazol- és tiazolszármazékok és az ezeket tartalmazó gyógyszerkészítmények

(21) P 00 01644
(54) Eljárás kitinázok előállítására

(21) P 00 02215
(54) Peptidszármazékok, eljárás ezek előállítására, ezeket tartalmazó gyógyszerkészítmények, valamint alkalmazásuk

(21) P 00 02224
(54) Virusellenes hatású benzimidazolszármazékok

(21) P 00 02324
(54) Benzimidazolszármazékok és ezeket a vegyületeket tartalmazó gyógyszerkészítmények

(21) P 00 02467
(54) Mágneses továbbító- és forgatóeszköz

(21) P 00 02574
(54) Gáztartály és teherjármű, valamint elosztórendszer és eljárás cseppfolyósított földgázok szárazföldi bázisállomásról történő elosztására

(21) P 00 02664
(54) Szubsztituált dipeptid borkősavas sója, ezt tartalmazó gyógyászati készítmények növekedési hormon kiválasztásának fokozására, eljárás ezek előállítására, valamint alkalmazásuk

(21) P 00 03023
(54) (S)-[2-Fenil-2-(metil-amino)-butil]-3,4,5-trimetoxi-benzoát és alkalmazása krónikus fájdalmak kezelésében

(21) P 00 03035
(54) Térhálósítható folyékony szilikonkaucsuk-keverékek, eljárás az előállításukra, eljárás elektromosan vezetőképes érintkezőpontok kialakítására és azok alkalmazása

(21) P 00 03731
(54) 4-Bróm- vagy 4-jód-fenil-amino-benzhidroxámsav-származékok és ilyen vegyületek MEK gátlóként való alkalmazása

(21) P 00 03994
(54) Feszítőék

(21) P 00 04050
(54) Javított oldódású itrakonazol, eljárás ennek előállítására és ezt tartalmazó orális gyógyszerkészítmény

(21) P 00 04320
(54) TIE-2 receptor ligandumok és alkalmazásuk

(21) P 00 04577
(54) Kationos nukleinsav transzfekciós ágensek új csoportja

(21) P 01 01392
(54) Páros retesz nem forgatott, lemezelt vasmag lemezeléséhez

(21) P 01 02115
(54) Eszköz exkavátorfogak csatlakoztatására és fog exkavátorgépek számára

(21) P 01 02468
(54) Nyomás alatti dózisadagoló inhaláló berendezés és aeroszol formájú gyógyászati készítmények

(21) P 01 02500
(54) Növekedési hormon szekretagógok alkalmazása szisztémás lupus erythematosus és gyulladásos bélbetegség kezelésére és ezeket tartalmazó gyógyszerkészítmények

(21) P 01 02507
(54) Paroxetin alkalmazása a dohányzás abbahagyásának elősegítésére, illetve a visszaeső dohányzás csökkentésére vagy megelőzésére szolgáló gyógyszerkészítmények előállítására

(21) P 01 02509
(54) Eljárás eróziótól megrongált talajfelületek helyreállítására magokkal konfekcionált erózióméntesítő matracokkal

(21) P 01 02562
(54) Expressziós vektor egyetlen lépésből álló tisztítási eljárásban történő alkalmazásra

(21) P 01 02652
(54) Eljárás cukorrépa kezelésére

(21) P 01 02689
(54) Daisy fajtanevű burgonyafajta (Solanum tuberosum L.)

(21) P 01 02696
(54) Növekedési hormon kiválasztását elősegítő anyagok alkalmazása az étvágy serkentésére vagy növelésére szolgáló gyógyszerkészítmények előállítására

(21) P 01 02698
(54) Növekedési hormon szekretagógok használata a fizikai teljesítőképesség csökkenésének kezelésére

(21) P 01 02703
(54) Számítógéppel vezérelt, integrált, több épületből álló épületegyüttes üzemeltetését biztosító rendszer

(21) P 01 02722
(54) Extruder, sűrű masszák egyenletes pontosan szabályozott folyamatos kisajtolására egy vagy több sorban

(21) P 01 02745
(54) Eljárás szukralóz édes íz leadásának javítására

(21) P 01 02811
(54) Korin, a szerinproteáz

(21) P 01 03413
(54) Heterociklusos származékok mint rotamáz-enzimek inhibitorai, köztitermékei, eljárás ezek előállítására, és ezeket tartalmazó gyógyszerkészítmények

(21) P 01 04082
(54) Adagolószelep és az ezzel ellátott tüzelőanyag-rendszer

(21) P 01 04985
(54) Levotiroxint tartalmazó gyógyszerkészítmények és eljárás az előállításukra

(21) P 02 01028
(54) Olajmeghajtású ütőeszköz

(21) P 02 01532
(54) Eljárás, berendezés és rendszer porlasztva szárított anyag előállítására

(21) P 02 01629
(54) Eletriptánt és ciklodextrinszármazékot tartalmazó gyógyászati komplex, ezt tartalmazó gyógyszerkészítmény, eljárás az előállítására és alkalmazása

(21) P 02 01639
(54) Javított fizikai tulajdonságú polikarbamid-poliuretánok

(21) P 02 01660
(54) Új polipeptidek és ezekre vonatkozó DNS

(21) P 02 01694
(54) (2-Benzhidril-1-azabiciklo[2.2.2]okt-3-il)-(5-izopropil-2-metoxi-benzil)-ammónium-klorid polimorf kristályok, eljárás előállításukra, ezeket tartalmazó NK-1 receptor antagonista hatású gyógyászati készítmények és alkalmazásuk

(21) P 02 01725
(54) Vazopresszin receptor antagonista hatású indoloazepinszármazékok, alkalmazásuk, az ezeket tartalmazó gyógyszerkészítmények és eljárás előállításukra

(21) P 02 01828
(54) Benzoil-piridazinok, ezeket tartalmazó gyógyszerkészítmények és eljárás az előállításukra

(21) P 02 01878
(54) Sibutramint és orlistatot tartalmazó gyógyszerkészítmények

(21) P 02 01885
(54) Eljárás organocinkszármazékok kobaltsó katalizátor jelenlétében elektrokémiai eljárással történő előállítására

(21) P 02 01924
(54) Dictyostelium-eredetű cAMP-dependens proteinkináz szabályozó PKA-alegység cAMP-mérésre történő alkalmazása

(21) P 02 01934
(54) Eljárás és berendezés folyadékok, különösen víz szűrésére

(21) P 02 02032
(54) Nanoemulziós formulációban található bioaktív anyagok emberi szervezetbe való bevitele a szájüreg nyálkahártyáján keresztül, mechanikus pumpájú spray által.

(21) P 02 02154
(54) Többcélú abszorbens és vágásálló lemezanyagok

(21) P 02 02366
(54) Trombingátló pirazinonszármazékok

(21) P 02 03745
(54) Amfifil drug-oligomer konjugátumok hidrolizálható lipofil komponensekkel, eljárás előállításukra és alkalmazásuk

(21) P 03 00650
(54) Új fenetil-akrolamid-származékok, előállításuk, ezeket taratalmazó fungicid készítmények és alkalmazásuk

(21) P 03 00896
(54) Beta-aminosav-nitril-származékok, eljárás az előállításukra, és ezeket tartalmazó gyógyszerkészítmények

(21) P 03 00900
(54) N-[4-(3-klór-4-fluor-fenil-amino)-7-(3-morfolin-4-il-propoxi)-kinazolin-6-il]-akril-amid-dihidroklorid polimorf formái, eljárás az előállításukra és alkalmazásuk

(21) P 03 01054
(54) Leeresztő szerelvény

(21) P 03 01115
(54) Vizes bázisú kötőanyag-készítmény

(21) P 03 01137
(54) Dioxo-tiazolidin-só diabetes mellitus kezelésére, eljárás az előállítására és ezt tartalmazó gyógyszerkészítmény

(21) P 03 01196
(54) Növelt hatékonyságú izzadásgátló hatóanyagok előállítására szolgáló módszer

(21) P 03 01228
(54) Opioid receptor affinitással rendelkező 3-azabiciklo[3.1.0]hexán-származékok, eljárás az előállításukra és ezeket tartalmazó gyógyszerkészítmények

(21) P 03 01297
(54) Kiöntőcső folyékony fém továbbítására folyamatos öntőgépben, nyomásszabályozóval

(21) P 03 01298
(54) Antihelmintikum ember és állat parazita okozta fertőzésének megelőzésére

(21) P 03 01316
(54) Heterociklusos amino-alkil-piridin-származékok, eljárás az előállításukra és pszichofarmakonkénti alkalmazásuk és ezeket tartalmazó gyógyszerkészítmények

(21) P 03 01331
(54) Pikornavirus-ellenes hatású vegyületek, eljárás az előállításukra és ezeket tartalmazó készítmények, ezek gyógyászati alkalmazása és előállításukhoz alkalmazható közbenső termékek

(21) P 03 01393
(54) Difenil-metán-diizocianát kompozíciók

(21) P 03 01527
(54) Eljárás és berendezés szénsavtartalmú italok töltésére és adagolására

(21) P 03 01538
(54) Kétfunkciós, állítható gerinckezelő fűző a scoliosis kezelésére továbbá kétfunkciós fűző a Scheuermann kezelésére

(21) P 03 01567
(54) Új szubsztituált ftalidok, eljárás előállításukra és ilyen vegyületeket tartalmazó gyógyászati készítmények

(21) P 03 01584
(54) Javított mechanikai szilárdságú aminoplaszt ragasztóanyag

(21) P 03 01587
(54) Foszfodiészteráz V gátló hatású 5-amino-alkil-pirazolo[4,3-d] pirimidinek, ezeket tartalmazó gyógyszerkészítmények és eljárások az előállításaikra

(21) P 03 01799
(54) 5-[4-{2-[N-metil-N-(2-piridil)-amino]-etoxi}-benzil]-2,4-dioxo-tiazolidin-hidrojodid alkalmazása diabetetes mellitus kezelésére, eljárás a vegyület előállítására és ezt tartalmazó gyógyszerkészítmény

(21) P 03 01860
(54) Törlőeszköz

(21) P 03 02261
(54) Mobiltelefontöltő akkumulátorrendszer és az ezt használó mobiltelefon-készülék

(21) P 03 02935
(54) Fogászati implantátum és ahhoz használható horgonyzóegység

(21) P 03 02937
(54) HMG CoA reduktáz inhibitorok és alkalmazásuk és ezeket tartalmazó gyógyszerkészítmények

(21) P 03 02955
(54) HMG-CoA reduktáz inhibitorok, ezeket tartalmazó gyógyszerkészítmények és alkalmazásuk koleszterinnel kapcsolatos betegségek kezelésére

(21) P 03 03100
(54) Hő- és hangszigetelő termék, valamint alakformált, illetve ömlesztett csomagolóanyag és eljárás ezek előállítására

(21) P 03 03162
(54) Zárható egyedi tartályokat és ilyen zárható egyedi tartályok kiürítésére szolgáló gyűjtőtartályt tartalmazó rendszer

(21) P 03 03228
(54) Higiéniai és nőgyógyászati segédeszköz

(21) P 03 03395
(54) Pirolég

(21) P 03 03506
(54) Ék keresztmetszetű fém tömítőgyűrű dugattyús géphez

(21) P 03 03837
(54) Parazitafertőzések embereknél és állatoknál történő megelőzésére alkalmas antelmintikumok

(21) P 04 00131
(54) Fotódinamikai gyógykezelő lámpa

(21) P 04 00149
(54) Új fertőtlenítőszerek

(21) P 04 00213
(54) Deuterált N- és alfa-helyettesített difenil-alkoxi-ecetsav- (amino-alkil)-észterek, valamint az ezen vegyületeket tartalmazó gyógyszerkészítmények

(21) P 04 00251
(54) 5-HT receptor ligandum vegyületek és ezek alkalmazása és ezeket tartalmazó gyógyszerkészítmények

(21) P 04 00370
(54) Antibakteriális hatású oxazolidinonszármazékok, előállításukra szolgáló eljárás, azokat hatóanyagként tartalmazó gyógyászati készítmények, alkalmazásuk és intermedierek

(21) P 04 00463
(54) Eljárás és berendezés szappanrúd előállítására, valamint szappanrúd

(21) P 04 00474
(54) Klórozott pirimidinek előállítása

(21) P 04 00753
(54) Eldobható osztómiás gyűjtőtasak

(21) P 04 00919
(54) Készlet katéter előállítására és katéter

(21) P 04 00973
(54) Katéterszerelvény

(21) P 04 01115
(54) Szívbetegségek és allergiák kezelésére alkalmas, PDE IV-gátló és TNF-antagonista hatású 4-(benzilidén-amino)-3-(metil-szulfanil)-4H-[1,2,4]triazin-5-on-származékok, eljárás előállításukra és az ezeket tartalmazó gyógyszerkészítmények

(21) P 05 00019
(54) Villamos pirotechnikai iniciáló gyutacs, valamint eljárás annak összeszerelésére

(21) P 05 00131
(54) Arilcsoporttal helyettesített piridinkarboxamid-származékok, eljárás előállításukra és alkalmazásuk

(21) P 05 00214
(54) Eszköz oxidálószer előkészítésére tüzelőanyag égetéséhez

(21) P 05 00351
(54) Áramfejlesztő telepegység és helyi hálózat

(21) P 96 01671
(54) Biológiai eljárás talajerő visszapótlására talajoltással

(21) P 96 01712
(54) Szubsztituált benzotiazinszármazékok, intermedierjeik, eljárás előállításukra és az ezeket tartalmazó gyógyszerkészítmények

(21) P 96 01751
(54) Benzotiopirán- és tienotiopiránszármazékok, eljárás előállításukra és az ezeket tartalmazó gyógyszerkészítmények

(21) P 97 00992
(54) 3-(Piperid-4-il)-1,2-benzizoxazol- és 3-(piperazin-4-il)-1,2- benzizoxazol-származékok, eljárás előállításukra, valamint ezeket tartalmazó gyógyászati készítmények

(21) P 97 01080
(54) Virusellenes hatású vegyületet és hidroximsavszármazékot tartalmazó gyógyszerkészítmény

(21) P 97 01130
(54) Eljárás alkalmazások és/vagy adatok biztonságos chipkártyába írására

(21) P 99 00019
(54) Emberi CB2 receptor antagonista hatású indolszármazékok alkalmazása immunmoduláló gyógyszerek előállítására, új CB2 receptor agonista vegyületek és a vegyületeket tartalmazó gyógyszerkészítmények

(21) P 99 01836
(54) Kollagénalapú, fekete, ehető laposfólia és egy ilyen fóliát tartalmazó élelmiszer

(21) P 99 02163
(54) Üvegtermék átlátszó, cimkézhető és kopásálló védőbevonattal, valamint eljárás annak előállítására

(21) P 99 02217
(54) Polikationalapú biokonjugátumok és előállításukra szolgáló eljárás

(21) P 99 03009
(54) Szubsztituált indazolszármazékok és IV típusú foszfodiészteráz (PDE) és tumornekrózis faktor (TNF) inhibítorokként történő alkalmazásuk

(21) P 99 03593
(54) Eljárás polipropilén(ko)polimerek olvadékszilárdságának növelésére

(21) P 02 02558
(54) Fog, fogtartó és fogrendszer anyagmozgatásra szolgáló gép kanalához

A rovat 111 db közlést tartalmaz.

Ideiglenes szabadalmi oltalom megszűnése lemondás vagy lemondottnak tekintés miatt **FA9A**

(21) P 00 01423
(54) Campylobacter elleni vakcina

(21) P 00 02033
(54) A csirke parvovírus által okozott betegségek elleni oltóanyag

(21) P 00 02794
(54) Előfizető-azonosító modul (SIM), mobilállomás és eljárás chipkártyafunkció végrehajtására

(21) P 00 03250
(54) Káliumcsatorna-gátló hatású indánszármazékok és az ezeket tartalmazó gyógyszerkészítmények

(21) P 00 03414
(54) Fermentációs eljárás természetes aromás és alifás karbonsavak, illetve tiokarbonsavak előállítására és az eljáráshoz alkalmazható mikroorganizmus

(21) P 01 05183
(54) Eljárás és berendezés páradehidrátorban mechanikai párakompresszióval történő vegyi tisztítására

(21) P 02 02098
(54) 2-Aminotetralin-származékok alkalmazása a glaukóma terápiájára szolgáló gyógyszerkészítmény előállítására

(21) P 02 03987
(54) Eljárás és berendezés porszívók, takarítógépek tisztítási hatásosságának fokozására

(21) P 03 02271
(54) Eljárás fahulladékból préselt lapokból elektrosztatikus flockolással készült felületű koporsó előállítására

(21) P 03 03870
(54) Diffraktáló részt tartalmazó műszemlencse, valamint ilyen lencse létrehozására szolgáló eljárás

(21) P 03 04056
(54) Hangdoboz-konstrukció

(21) P 04 00108
(54) Bejárható kevert virtuális tér, modulált blue box rendszerrel és sztereó kamerával és display-vel ellátott VR sisakkal

(21) P 04 00199
(54) Eljárás nem patogén tejsavbaktérium-törzsek szelektálására

(21) P 04 00496
(54) A növényi zsírsavak delta12-epoxi-csoportjainak szintézisével asszociált citokróm P450 enzim

(21) P 04 01300
(54) Glükocerebrozidáz aktivitású, bifunkcionális fúziós fehérjék

(21) P 04 01576
(54) Elektrokémiai félelem

(21) P 04 01578
(54) Elektrolizáló cella különösen klórnak elektrokémiai úton történő előállítására

(21) P 04 01581
(54) Elektrokémiai félelem

(21) P 04 02471
(54) Vakcina

(21) P 05 00055
(54) Sebkezelő berendezés

(21) P 05 00177
(54) Eljárás és digitális telefonrendszer telefonhívások felépítésére, továbbá hívásfelépítési jel

(21) P 97 01284
(54) 2,3-Benzodiazepin-származékok felhasználása az endogén opioid rendszerrel összefüggő betegségek és állapotok kezelésére, és megelőzésére alkalmas gyógyászati készítmények előállítására

A rovat 22 db közlést tartalmaz.

Végleges szabadalmi oltalom megszűnése díjfizetés hiányában **MM4A**

(11) 196.711 (21) 2643/86
(54) Eljárás nagy savmegkötő kapacitású, időben elnyújtott hatástartalmu, megnövelt biohasznosíthatóságu gyomorsav-közömbösítő gyógyszerkészítmények előállítására

(11) 197.779 (21) 2730/87
(54) Eljárás és létesítmény térszínen elhelyezett szennyező anyagok környezetkárosító hatásának a kiküszöbölésére vagy csökkentésére

(11) 200.838 (21) 3220/88
(54) Hőmérsékletmérő szonda, elsősorban vegyipari folyamatokhoz

(11) 201.941 (21) 2539/87
(54) Eljárás 7-oxabicikloheptán-amino-alkohol előállítására

(11) 202.743 (21) 3210/88
(54) Gyógynövénykivonatokat tartalmazó hatóanyagkompozíció, a hatóanyagot tartalmazó kozmetikai készítmények és eljárás gyógyhatású és állatgyógyászati készítmények előállítására

(11) 202.833 (21) 2658/86
(54) Eljárás permetrinsav-alfa-ciano-3-fenoxi-4-fluor-benzil-észter 1R,3R, alfaS+1S,3S,alfaR és 1R,3S,alfaS+1S,3R, alfaR enantiomer-pár elegy előállítására

(11) 203.385 (21) 2605/86
(54) Borostyánkősavszármazékot tartalmazó benzinkészítmény, valamint e származékot tartalmazó, benzinhez adalékként adható koncentrátum

(11) 204.450 (21) 3108/88
(54) Eljárás és berendezés szemcseszerű élelmiszer és takarmány szárazőrlési előkészítésére

(11) 205.533 (21) 4004/90
(54) Bevonóanyag-kompozíciók fás szárú növények vagy növényi részek kezelésére

(11) 205.699 (21) 3040/89
(54) TC 240 A fajtanevű korai háromvonalas silókukorica-hibrid

(11) 205.700 (21) 3041/89
(54) TC 4298 fajtanevű korai háromvonalas silókukorica-hibrid

(11) 205.701 (21) 3042/89
(54) TC 4380 fajtanevű korai háromvonalas silókukorica-hibrid

(11) 206.536 (21) 2142/91
(54) Munkahenger

(11) 207.068 (21) 2904/88
(54) Eljárás tiadiazonszármazékok és az ezeket tartalmazó gyógyszerkészítmények előállítására

(11) 207.113 (21) 2068/91
(54) Bitumenkompozíció

(11) 207.158 (21) 5419/90
(54) Elektrooptikai érzékelő háztartási elektromos-, vagy gázenergiafogyasztás mérésére alkalmas berendezéshez

(11) 207.763 (21) 2589/86
(54) Belső égésű motor

(11) 207.864 (21) 3178/89
(54) Eljárás 1-karba-detia-cefalosporin köztitermék előállítására

(11) 208.454 (21) 1875/91
(54) Orvosi célra alkalmazható vezető polimer gélkompozíció és eljárás ennek előállítására

(11) 208.997 (21) P 92 02020
(54) Mikrobiológiai eljárás mevinolin előállítására

(11) 209.370 (21) P 92 02040
(54) Eljárás baktériumok és vírusok, valamint reaktív oxigén szabadgyökök által okozott gyulladások, bőrkárosodások kezelésére és megelőzésére alkalmas készítmények előállítására

(11) 209.692 (21) 3925/90
(54) Javított, hajkondicionáló samponkészítmény

(11) 210.675 (21) 2169/91
(54) Eljárás 3,3'-ditio-bisz(propionsav)-származékok és észtereik, valamint ezeket tartalmazó gyógyszerkészítmények előállítására

(11) 211.034 (21) 1918/91
(54) Eljárás enantiomer vegyületek előállítására biokatalizált acilezéssel

(11) 211.772 (21) 1988/91
(54) Eljárás 2,3-piridin-dikarboxilát-származékok előállítására

(11) 211.773 (21) 1987/91
(54) Eljárás dialkil-(2,3-piridin-dikarboxilát)-származékok előállítására

(11) 212.318 (21) P 94 01629
(54) Átalakítható üléscsoport

(11) 212.506 (21) 3216/89
(54) Eljárás coccidiosis elleni rekombináns vakcina előállítására

(11) 212.948 (21) P 92 02115
(54) Mérőjármű és gép vágány szabályozására

(11) 213.300 (21) 3818/88
(54) Eljárás VIII. faktor aktivitású új proteinek, valamint ezeket tartalmazó gyógyszerkészítmények előállítására

(11) 213.419 (21) P 92 02024
(54) Eljárás baromfi-coccidiosis elleni vakcina előállítására

(11) 213.532 (21) P 93 01638
(54) Nyomástartó légrugópalást és eljárás fegyverzetek felerősítésére

(11) 213.617 (21) 3018/88
(54) Hengeres tabletta vagy bólusz egy vagy több aktív anyag folyékony közegbe történő szabályozott ütemű leadására, bólusz és tabletta aktív anyag emlős szervezetébe történő bejuttatására, valamint eljárás ezek előállítására

(11) 213.903 (21) P 95 03929
(54) Eljárás por alakú, vízben duzzadó, térhálósított, vizes folyadékokat, így testfolyadékokat abszorbeáló polimerek előállítására és alkalmazására

(11) 214.188 (21) P 95 01582
(54) Sós ízhatású töltelékkel készített töltött ostyaalapú élelmiszer-készítmény és eljárás annak előállítására

(11) 215.019 (21) P 92 04147
(54) Berendezés tartályok mint palackok folyadékkal történő töltésére

(11) 215.022 (21) P 97 00978
(54) GK Véka fajtanevű, kiváló tészta- és sütőipari minőségű őszibúzafajta (Triticum aestivum L.)

(11) 215.270 (21) P 95 01983
(54) Eljárás 20-oxo-17alfa,21-dihidroxi-szteroidok előállítására

(11) 215.560 (21) 1906/91
(54) Eljárás makro- és mikrotápelemeket tartalmazó, vízoldható szilárd lombtrágya-kompozíciók előállítására, és az eljárással előállított lombtrágya-kompozíció

(11) 215.651 (21) P 94 01808
(54) HMv 5139 fajtanevű, szárazságtűrő, korai szemes- és silókukorica-hibridek előállítására alkalmas, beltenyésztett kukoricavonal (Zea mays L.)

(11) 216.107 (21) 1941/91
(54) Készülék tüzelőanyagok minőség szerinti megkülönböztetésére belső égésű motorokhoz

(11) 216.393 (21) P 94 00644
(54) Kapcsolóelem

(11) 216.889 (21) P 95 01833
(54) Eljárás távközlőhálózat vizsgálatára, hiba jelzésére, valamint a hiba helyének és okának megállapítására

(11) 216.978 (21) P 96 01514
(54) Osztott tömítőgyűrű tetszőleges dugattyúrendszerekhez

(11) 216.979 (21) P 96 01515
(54) Támasztóbetétes dugattyú

(11) 217.050 (21) P 94 03549
(54) Készülék a vázizomzat, különösen a nyak- és ágyékcsigolyák lazító pihentetésére

(11) 217.066 (21) P 94 01675
(54) Eljárás lorakarbef-dihidrátnak lorakarbef-monohidráttá való átalakítására

(11) 217.247 (21) P 96 03595
(54) Hullámos fedőréteggel ellátott nedvszívó termék

(11) 217.334 (21) P 94 01784
(54) Rugózóegység közúti és sínen futó járművekhez

(11) 217.409 (21) P 92 04069
(54) Fokozott tartósságú, kovasavhamut tartalmazó cementtermékek

(11) 217.651 (21) P 95 01613
(54) Fényszűrő anyagok szinergetikus keverékét tartalmazó fényvédő kozmetikai készítmények és alkalmazásuk

(11) 217.705 (21) P 92 01949
(54) Eljárás és ágyazattömörítő gép vágány ágyazatának tömörítésére

(11) 218.340 (21) P 94 01770
(54) Polimerlerakódást gátló szer és eljárás polimer előállítására a lerakódást gátló szerrel bevont reaktorban

(11) 218.366 (21) P 95 01855
(54) Ággyá átalakítható ülőbútor

(11) 218.875 (21) P 97 01022
(54) Eljárás[(5,6-dikarboxi-3-piridil)-metil]-ammónium-halogenid-származékok és ezekből herbicid hatású imidazolinonszármazékok előállítására

(11) 219.159 (21) 4806/90
(54) 3-Aril-uracil-származékok, ezeket hatóanyagként tartalmazó herbicid készítmény és eljárás a hatóanyag előállítására, valamint gyomnövények irtására

(11) 219.421 (21) P 99 00770
(54) Eljárás és berendezés éghető gáz előállítására

(11) 219.749 (21) P 97 01012
(54) Eljárás pamut-alapanyagú fehérnemű izzadásgátló folyadékkal való átitatására és eljárás izzadásgátló folyadék előállítására

(11) 219.897 (21) P 98 00524
(54) Eljárás hulladékanyag elbontására másodlagos nyersanyagok visszanyerése céljából

(11) 220.068 (21) P 93 03636
(54) Eljárás atipamezolt tartalmazó, impotencia kezelésére alkalmas gyógyászati készítmények előállítására

(11) 220.168 (21) P 96 03387
(54) CD44v6 elleni monoklonális antitest, alkalmazása és előállítása, valamint az antitestet termelő hibridóma sejtvonal

(11) 220.344 (21) P 96 03615
(54) Immunmodulátorok

(11) 220.502 (21) P 97 00002
(54) Fék

(11) 220.666 (21) P 93 01902
(54) Fluorozott taxolszármazékok és eljárás e vegyületeket tartalmazó gyógyászati készítmények előállítására

(11) 220.988 (21) P 95 00218
(54) Eljárás egyéni azonosításra és azonosító eszköz

(11) 221.312 (21) P 92 01870
(54) 2-Acil-amino-tiazol-származékok, eljárás előállításukra és az ezeket tartalmazó gyógyszerkészítmények

(11) 221.548 (21) P 95 01655
(54) Bőrtisztító kozmetikai készítmény

(11) 221.602 (21) P 97 00220
(54) Fémkationnal komplexet képező, interferont tartalmazó, szabályozott hatóanyag-leadású gyógyszerkészítmény

(11) 221.613 (21) P 96 03608
(54) Trehalózt termelő transzgenikus növények

(11) 221.777 (21) P 00 02256
(54) Csap-horony kapcsolású építőelem, azzal felépített falszerkezet, valamint födémszerkezet és épületszerkezet

(11) 222.280 (21) P 95 03600
(54) Többkomponensű fehérítőrendszer és alkalmazása

(11) 222.426 (21) P 99 03677
(54) Abszorbens termék összetett légáteresztő alsó réteggel

(11) 222.696 (21) P 00 02816
(54) Eljárás túlnyomásos, metándús gázáram, különösen földgáz cseppfolyósítására

(11) 222.763 (21) P 99 03357
(54) Eljárás mechanikus rögzítőelemek előállítására

(11) 222.764 (21) P 00 03115
(54) Eljárás túlnyomásos, metándús gázáram cseppfolyósítására

(11) 222.896 (21) P 00 03052
(54) Implantációs készülék

(11) 223.275 (21) P 98 02197
(54) Peptidszármazékok, valamint ezeket tartalmazó gyógyászati készítmények autoimmun betegségekben T-sejtek által közvetített porckárosodások kezelésére

(11) 223.423 (21) P 03 00383
(54) Eljárás állatok vagy állatoktól és organizmusoktól származó biológiai anyag eredetének bizonyítására és/vagy azonosítására, továbbá eljárás egy egyedi állattal bizonyíthatóan egyértelmű összefüggésben álló adatok előállítására

(11) 223.519 (21) P 00 02437
(54) Berendezés és eljárás édesipari massza lehelyezésére

(11) 223.842 (21) P 02 00040
(54) Tiazolo[3,2-a]azepin-származékok és eljárás előállításukra

(11) 224.404 (21) P 99 01852
(54) KX54 fajtanevű, beltenyésztett kukoricavonal (Zea mays L.)

(11) 224.495 (21) P 99 00626
(54) Eljárás 2-(aril-oxi)-4-klór-piridin-származékok előállítására

(11) 224.506 (21) P 96 01578
(54) Biztonsági dokumentum, eljárás annak előállítására, továbbá biztonsági elem és eljárás annak előállítására

(11) 224.634 (21) P 96 03443
(54) Benzoil-ekgonin-származékok és ezeket tartalmazó gyógyszerkészítmények

A rovat 84 db közlést tartalmaz.

Szabadalmi oltalom újra érvénybe helyezése **NF4A**

(11) 212.301 (21) 2035/89
(54) Eljárás buspiron előállítására

(11) 221.569 (21) P 99 01239
(54) Növelt tapadású szendvicsjellegű szerkezet

(21) P 03 01528
(54) Lábbal hajtható kerekes hobbi- vagy/és sporteszköz, valamint ahhoz használható segédszerkezet

(21) P 98 00392
(54) Hüvelykúpkészítmények emlős állatok kezelésére

A rovat 5 db közlést tartalmaz.

Szabadalmi oltalom megszűnését megállapító határozat visszavonása **RH9A**

(21) P 04 01155
(54) Eljárás és berendezés szerves anyagok alakítására

A rovat 1 db közlést tartalmaz.

Vegyes szabadalmi közlemények

Jogutódlás **GB9A**

(11) 199.428 (21) 225/87
(73) Dainippon Sumitomo Pharma Co., Ltd. , Osaka-shi, Osaka (JP); Juridical Foundation Sagami Chemical Research Center , Tokió (JP)
(74) S.B.G. & K. Szabadalmi Ügyvivői Iroda, Budapest

(11) 199.473 (21) 3521/87
(73) Dainippon Sumitomo Pharma Co., Ltd., Osaka-shi, Osaka (JP)
(74) S.B.G. & K. Szabadalmi Ügyvivői Iroda, Budapest

(11) 203.729 (21) 3009/88
(73) BASF Agro B.V. Arnhem (NL), Wädenswil-Branch, Wädenswil/Au (CH)
(74) S.B.G. & K. Szabadalmi és Ügyvédi Irodák, Ráthonyi Zoltán szabadalmi ügyvivő, Budapest

(11) 204.406 (21) 2078/90
(73) Bayer CropScience AG, Monheim (DE)
(74) DANUBIA Szabadalmi és Védjegy Iroda Kft., Budapest

(11) 204.810 (21) 1275/90
(73) Dainippon Sumitomo Pharma Co., Ltd., Osaka-shi, Osaka (JP)
(74) DANUBIA Szabadalmi és Védjegy Iroda Kft., Budapest

(11) 209.398 (21) 3005/90
(73) JULIUS R Szakértői Mérnökiroda Bt., Budapest (HU)

(11) 209.436 (21) 681/91
(73) Astellas Pharma Inc., Chuo-ku, Tokyo (JP)
(74) S.B.G. & K. Szabadalmi Ügyvivői Iroda, Budapest

(11) 209.952 (21) 5128/89
(73) Dainippon Sumitomo Pharma Co., Ltd., Osaka-shi, Osaka (JP)
(74) S. B. G. & K. Szabadalmi Ügyvivői Iroda, Budapest

(11) 210.263 (21) 4153/91
(73) Astellas Pharma Inc., Chuo-ku, Tokyo (JP)
(74) S. B. G. & K. Szabadalmi Ügyvivői Iroda, Budapest

(11) 210.668 (21) 1577/91
(73) BASF Agro B.V. Arnhem (NL), Wädenswil-Branch, Wädenswil/Au (CH)
(74) S. B. G. & K. Szabadalmi és Ügyvédi Irodák, Ráthonyi Zoltán szabadalmi ügyvivő, Budapest

(11) 212.623 (21) 1427/91
(73) Bayer CropScience AG, Monheim (DE)
(74) DANUBIA Szabadalmi és Védjegy Iroda Kft., Budapest

(11) 214.871 (21) P 92 01213
(11) 217.540 (21) 3438/91
(73) Astellas Pharma Inc., Chuo-ku, Tokyo (JP)
(74) S.B.G. & K. Szabadalmi Ügyvivői Iroda, Budapest

(11) 218.214 (21) P 92 02105
(11) 220.072 (21) P 96 03455
(73) Dainippon Sumitomo Pharma Co., Ltd., Osaka-shi, Osaka (JP)
(74) DANUBIA Szabadalmi és Védjegy Iroda Kft., Budapest

(11) 223.140 (21) P 94 01221
(73) Astellas Pharma Inc., Chuo-ku, Tokyo (JP)
(74) S.B.G. & K. Szabadalmi Ügyvivői Iroda, Budapest

(11) 224.663 (21) P 03 00447
(73) Telux-Spezialglas GmbH, Weisswasser (DE)
(74) DANUBIA Szabadalmi és Védjegy Iroda Kft., Budapest

(11) T/77 380 (21) P 97 02373
(71) Amarin Neuroscience Limited, Stirling (GB)
(74) S.B.G. & K. Budapesti Nemzetközi Szabadalmi Iroda, Budapest

(11) T/77 736 (21) P 98 00338
(21) P 00 00587
(21) P 00 00979
(21) P 00 02272
(71) Astellas Pharma Inc., Chuo-ku, Tokyo (JP)
(74) ifj. Szentpéteri Ádám, S. B. G. & K. Budapesti Nemzetközi Szabadalmi Iroda, Budapest

(21) P 00 04422
(71) Dainippon Sumitomo Pharma Co., Ltd., Osaka-fu (JP)
(74) Molnár Imre, DANUBIA Szabadalmi és Védjegy Iroda Kft., Budapest

(21) P 01 00535
(71) Biogen Idec MA Inc., Cambridge, Massachusetts (US); Curis, Inc., Cambridge, MA (US)
(74) dr. Pethő Árpád, DANUBIA Szabadalmi és Védjegy Iroda Kft., Budapest

(21) P 01 00626
(71) Cara Therapeutics, Inc., Tarrytown, New York (US)
(74) Parragh Gáborné dr., S. B. G. & K. Budapesti Nemzetközi Szabadalmi Iroda, Budapest

(21) P 01 00843
(71) AREVA T&D SA, Paris-La Défense Cédex (FR)
(74) Sipos József, DANUBIA Szabadalmi és Védjegy Iroda Kft., Budapest

(21) P 01 03303
(21) P 01 03740
(71) Astellas Pharma Inc., Chuo-ku, Tokyo (JP)
(74) ifj. Szentpéteri Ádám, S. B. G. & K. Budapesti Nemzetközi Szabadalmi Iroda, Budapest

(21) P 01 04636
(71) Merial Limited, Duluth (US)
(74) Schläfer László, DANUBIA Szabadalmi és Védjegy Iroda Kft., Budapest

(21) P 01 04657
(21) P 02 00116
(21) P 02 01481
(21) P 02 03651
(21) P 03 00066
(71) Astellas Pharma Inc., Chuo-ku, Tokyo (JP)
(74) ifj. Szentpéteri Ádám, S. B. G. & K. Szabadalmi Ügyvivői Iroda, Budapest

---

(21) P 03 00511
(71) NANMERGCO Inc., Lawrenceville (US)

---

(21) P 03 00842
(71) Merial Limited, Duluth (US)
(74) dr. Fehérvári Flóra, DANUBIA Szabadalmi és Védjegy Iroda Kft., Budapest

---

(21) P 03 01672
(71) Merial Limited, Duluth (US)
(74) Baranyi Éva, DANUBIA Szabadalmi és Védjegy Iroda Kft., Budapest

---

(21) P 03 02521
(21) P 03 02535
(71) Astellas Pharma Inc., Chuo-ku, Tokyo (JP)
(74) ifj. Szentpéteri Ádám, S. B. G. & K. Szabadalmi Ügyvivői Iroda, Budapest

---

(21) P 03 03714
(71) Dainippon Sumitomo Pharma Co., Ltd., Osaka-fu (JP)
(74) dr. Fehérvári Flóra, DANUBIA Szabadalmi és Védjegy Iroda Kft., Budapest

---

(21) P 04 00668
(21) P 04 00697
(71) Astellas Pharma Inc., Chuo-ku, Tokyo (JP)
(74) ifj. Szentpéteri Ádám, S. B. G. & K. Szabadalmi Ügyvivői Iroda, Budapest

---

(21) P 04 01561
(71) Immuno-Biological Laboratories Co., Ltd., Gunma (JP); Astellas Pharma Inc., Chuo-ku, Tokyo (JP)
(74) ifj. Szentpéteri Ádám, S. B. G. & K. Szabadalmi Ügyvivői Iroda, Budapest

---

(21) P 04 01723
(71) Forschungszentrum Karlsruhe GmbH, Karlsruhe (DE); Südzucker AG. Mannheim/Ochsenfurt, Mannheim (DE)
(74) Faber Miklós, ADVOPATENT Szabadalmi és Védjegy Iroda, Budapest

---

(21) P 04 01913
(71) Allergan, Inc., Irvine, California (US)
(74) Olchváry Gézáné, DANUBIA Szabadalmi és Védjegy Iroda Kft., Budapest

---

(21) P 04 02049
(71) Immuno-Biological Laboratories Co., Ltd., Gunma (JP); Astellas Pharma Inc., Chuo-ku, Tokyo (JP)
(74) ifj. Szentpéteri Ádám, S.B.G. & K. Szabadalmi Ügyvivői Iroda, Budapest

---

(21) P 97 00935
(71) Basell Poliolefine Italia s.r.l., Milano (IT)
(74) Karácsonyi Béla, ADVOPATENT Szabadalmi és Védjegy Iroda, Budapest

---

(21) P 99 01877
(71) Astellas Pharma Inc., Chuo-ku, Tokyo (JP)
(74) ifj. Szentpéteri Ádám, S.B.G. & K. Budapesti Nemzetközi Szabadalmi Iroda, Budapest

---

(21) P 99 03080
(71) Merial Limited, Duluth (US)
(74) Török Ferenc, DANUBIA Szabadalmi és Védjegy Iroda Kft., Budapest

---

(21) P 99 04618
(71) Compagno B.V., AT Grouw (NL)
(74) Kereszty Marcell, Gödölle, Kékes, Mészáros & Szabó Szabadalmi és Védjegy Iroda, Budapest

---

(21) P 05 00631
(71) Commonwealth Scientific and Industrial Research Organisation, Campbell, Australian Capital Territory (AU)
(74) Parragh Gáborné dr., S.B.G. & K. Szabadalmi Ügyvivői Iroda, Budapest

---

A rovat 51 db közlést tartalmaz.

Képviseleti megbízás **FH9A**

(21) 2730/87
(73) (72) Asbóth János 14%, Budapest (HU);
Radó Gábor 14%, Budapest (HU);
Zarándy László 14%, Budapest (HU);
Csikós Illés 9%, Budapest (HU);
Ember Károly 9%, Budapest (HU);
Martin Attila 9%, Budapest (HU);
Mile Gábor 9%, Tárnok (HU);
Németh Csaba 7%, Budapest (HU);
dr. Gyarmati Ambrus 5%, Budapest (HU);
Molnár Lajos 5%, Budapest (HU);
Zoller József 5%, Budapest (HU)
(74) Rónaszéki Tibor szabadalmi ügyvivő, Budapest

---

(21) P 98 01140
(73) Novartis AG., Bázel (CH)
(74) Derzsi Katalin, S. B. G. & K. Budapesti Nemzetközi Szabadalmi Iroda, Budapest

---

(21) P 01 02046
(73) Merckle GmbH., Ulm (DE)
(74) dr. Láng Tivadarné, S. B. G. & K. Szabadalmi Ügyvivői Iroda, Budapest

---

(21) P 02 00315
(73) IDEA AG., München (DE)
(74) Ráthonyi Zoltán S. B. G.& K. Szabadalmi Ügyvivő Iroda, Budapest

---

(21) P 02 03698
(73) Carl Freudenberg KG, Weinheim (DE)
(74) Mészárosné Dónusz Katalin szabadalmi ügyvivő, S. B. G & K. Szabadalmi és Ügyvédi Iroda, Budapest

---

(21) P 03 00058
(73) ems-Isoliertüren Mickeleit GmbH & Co. KG, Pansdorf (DE)
(74) Mészárosné Dónusz Katalin szabadalmi ügyvivő, S. B. G & K. Szabadalmi és Ügyvédi Iroda, Budapest

---

(21) P 03 00108
(71) Bakány Gábor 16%, Törökbálint (HU);
Bareket, Shosanna 26%, Tel-Aviv (IL);
dr. Gortvay István 16%, Budapest (HU);
dr. Marton Jenő 26%, Budapest (HU);
Uzonyi Tamás 16%, Budapest (HU)

(74) dr. Marton Jenő, Budapest

(21) P 03 00619
(73) Shionogi & Co. Ltd., Osaka (JP)
(74) dr. Láng Tivadarné, S. B. G. & K. Szabadalmi Ügyvivői Iroda, Budapest

(21) P 03 01022
(73) Boehringer Ingelheim Pharma GmbH & Co. KG, Ingelheim/Rhein (DE)
(74) dr. Láng Tivadarné, S. B. G. & K. Szabadalmi Ügyvivői Iroda, Budapest

(21) P 03 01533
(73) BASF Aktiengesellschaft, Ludwigshafen/Rhein (DE)
(74) dr. Bódizs Árpád, S. B. G. & K. Szabadalmi Ügyvivői Iroda, Budapest

(21) P 04 00259
(71) Bakány Gábor 10%, Törökbálint (HU);
Bareket, Shoshanna 40%, Tel-Aviv (IL);
dr. Marton Jenő 40%, Budapest (HU);
dr. Gortvay István 10%, Budapest (HU)
(74) dr. Marton Jenő, Budapest

(21) P 05 00011
(21) P 05 00022
(73) MARA-INSTITUT d.o.o., Donji Martijanec (HR)
(74) Mészárosné Dónusz Katalin szabadalmi ügyvivő, S. B. G.& K. Szabadalmi Ügyvivői Iroda, Budapest

(21) P 05 00521
(71) Kónya Árpád, Szentendre (HU)
(74) dr. Kereszty Marcell szabadalmi ügyvivő, Gödölle, Kékes, Mészáros & Szabó Szabadalmi és Védjegy Iroda, Budapest

A rovat 14 db közlést tartalmaz.

Képviselet megszűnése **FH9A**

(21) P 98 01140
(71) Novartis AG., Bázel (CH)
(74) DANUBIA Szabadalmi és Védjegy Iroda Kft., Budapest

(21) P 01 02046
(71) Merckle GmbH., Ulm (DE)
(74) Beliczay László, S.B.G. & K. Budapesti Nemzetközi Szabadalmi Iroda, Budapest

(21) P 01 02703
(71) Öko-Centrum Nemzetközi Környezetvédelmi és Koordinációs Rt., Budapest (HU)
(74) dr. Harangozó Gábor, DANUBIA Szabadalmi és Védjegy Iroda Kft., Budapest

(21) P 02 00315
(71) IDEA AG., München (DE)
(74) Beliczay László, S. B. G. & K. Budapesti Nemzetközi Szabadalmi Iroda, Budapest

(21) P 02 03698
(71) Carl Freudenberg KG, Weinheim (DE)
(74) Csanak Tiborné, S. B. G. & K. Budapesti Nemzetközi Szabadalmi Iroda, Budapest

(21) P 03 00108
(71) Bakány Gábor 16%, Törökbálint (HU);
Bareket, Shosanna 26%, Tel-Aviv (IL);
dr. Gortvay István 16%, Budapest (HU);
dr. Marton Jenő 26%, Budapest (HU);
Uzonyi Tamás 16%, Budapest (HU)
(74) dr. Gortvay István, Budapest

(21) P 03 00619
(71) Shionogi & Co. Ltd., Osaka (JP)
(74) Beliczay László, S. B. G. & K. Szabadalmi Ügyvivői Iroda, Budapest

(21) P 03 01022
(71) Boehringer Ingelheim Pharma GmbH & Co. KG, Ingelheim/Rhein (DE)
(74) Beliczay László, S. B. G. & K. Szabadalmi Ügyvivői Iroda, Budapest

(21) P 03 01533
(71) BASF Aktiengesellschaft, Ludwigshafen/Rhein (DE)
(74) Beliczay László, S. B. G. & K. Szabadalmi Ügyvivői Iroda, Budapest

A rovat 9 db közlést tartalmaz.

Szerzőség változása **HA9A**

(21) P 04 00791
(54) Szubsztituált disziloxán előállítási eljárása és felhasználása a multidrogrezisztencia megfordítására
(72) Gaal Dezső, Budapest (HU);
Hegyes Péter, Szeged (HU);
Hevér Anikó, Szeged (HU);
Kiessig, Stephan, Wiesloch (DE);
Lage, Hermann, Berlin (DE);
Mucsi Ilona, Szeged (HU);
Nacsa János, Szeged (HU);
Szabó Diana, Debrecen (HU);
Varga András, Berlin (DE);
dr. Molnár József, Szeged (HU)

A rovat 1 db közlést tartalmaz.

Név-, illetve címváltozás **HC9A**

(11) 197.606 (21) 2290/86
(54) Eljárás vízalatti építmény, előnyösen hídpillér építésére
(73) Hídépítő Zártkörűen Működő Részvénytársaság, Budapest (HU)

(11) 198.534 (21) 2576/86
(54) Eljárás és berendezés vasbeton cölöpök és vasbeton lemez és/vagy fejgerenda közötti kapcsolat létesítésére
(73) Hídépítő Zártkörűen Működő Részvénytársaság, Budapest (HU); UVATERV Rt., Budapest (HU)

(11) 204.909 (21) 117/89
(54) Eljárás zárt szelvényű vonalas műtárgy, különösen kúszható, vagy járható szelvényű csatorna csövekből történő építésére, valamint segédszerkezet az eljárás foganatosítására
(73) Hídépítő Zártkörűen Működő Részvénytársaság, Budapest (HU)

(11) 205.782 (21) 1587/88
(54) Eljárás hídszegély vagy járda vízszigetelésére és mechanikai hatásokkal szembeni védelmére szolgáló
(73) Hídépítő Zártkörűen Működő Részvénytársaság, Budapest (HU)

(11) 207.550 (21) 3002/90
(54) Eljárás és szerkezet fúrt alapozási cölöpök alatti talaj tömörségének a növelésére
(73) Hídépítő Zártkörűen Működő Részvénytársaság, Budapest (HU)

---

(11) 209.705 (21) 5030/89
(54) Eljárás térszín alatti és feletti részekkel rendelkező építmények létesítésére
(73) Hídépítő Zártkörűen Működő Részvénytársaság, Budapest (HU)

---

(11) 211.353 (21) P 93 00513
(54) Eljárás és berendezés feszített vasbeton híd építéséhez
(73) Hídépítő Zártkörűen Működő Részvénytársaság, Budapest (HU)

---

(11) 211.750 (21) 1839/91
(54) Kerettel merevített falszerkezet, különösen munkagödör vagy munkaárok falainak megtámasztására
(73) Hídépítő Zártkörűen Működő Részvénytársaság, Budapest (HU)

---

(11) 212.073 (21) 7123/90
(54) Eljárás cölöp vagy cölöpcsoport teherbírásának a növelésére
(73) Hídépítő Zártkörűen Működő Részvénytársaság, Budapest (HU)

---

(11) 219.105 (21) P 95 03924
(54) Segédszerkezet feszített vasbeton hidak betolással történő építéséhez
(73) Hídépítő Zártkörűen Működő Részvénytársaság, Budapest (HU)

---

(11) 223.041 (21) P 97 01106
(54) Keréksúly gépjárműkerék kiegyensúlyozásához
(73) (72) Polyvás István, Budapest (HU)

---

(11) 223.449 (21) P 01 01074
(54) Eljárás hídszerkezet beúsztatással történő építéséhez
(73) Hídépítő Zártkörűen Működő Részvénytársaság, Budapest (HU)

---

(11) T/76 301 (21) P 95 03813
(54) Eljárás 4,5-dihidropiridazin-3(2H)-on-származékok előállítására, új 4,5-dihidropiridazin-3(2H)-on-származékok és intermedierjeik
(71) TEVA Gyógyszergyár ZRt., Debrecen (HU)

---

(21) P 01 03210
(54) Szúrásálló anyag, ebből létrehozott szúrásálló göngyöleg, valamint ez utóbbi alkalmazása szúrásálló ruházat gyártására
(71) FMS Enterprises Ltd., Tel Aviv (IL);
Teijin Twaron GmbH., Wuppertal (DE)

---

(21) P 01 04946
(54) Peptidligandokon keresztül kapcsolódó immunogén összetevőkkel rendelkező HBV-magantigénrészecskék
(71) Biogen Idec MA Inc., Cambridge, Massachusetts (US)

---

(21) P 02 02292
(54) Moduláris emeletes kapcsoló és eljárás annak előállítására
(71) FCI, Versailles (FR)

---

(21) P 02 02853
(54) A retigabin alkalmazása neuropátiás fájdalom kezelésére
(71) Valeant Pharmaceuticals North America, Costa Mesa, California (US)

---

(21) P 04 01728
(54) P-szelektinhez szelektíven kötődő peptidszerű vegyületek
(71) Astellas Pharma Europe B.V., Leiderdorp (NL)

---

(21) P 96 03631
(54) Gyógyszerkészítmény
(71) TEVA Gyógyszergyár Zrt. 70%, Debrecen (HU);
dr. Vojcek László 20%, Budaörs (HU);
dr. Bedő Tibor 10%, Debrecen (HU)

---

(21) P 98 01677
(54) Béta-laktám antibiotikumot tartalmazó orális adagolás formák és eljárás azok előállítására
(71) Astellas Pharma Europe B.V., Leiderdorp (NL)

---

(21) P 99 00654
(54) Körömnövekedést serkentő készítmény, eljárás előállítására és alkalmazása
(71) Sanofi-Aventis Deutschland GmbH, Frankfurt/Main (DE)

---

(21) P 99 04454
(54) Többlépéses eljárás nagy tisztaságú deferoxamin-mezilát-só előállítására
(71) TEVA Gyógyszergyár Zrt., Debrecen (HU)

---

(11) M/69 401 (21) P 03 02920
(54) A hatóanyag szabályozott felszabadítását biztosító oxikodonkészítmények
(71) EURO-CELTIQUE S.A., Luxembourg (LU)

---

(11) M/69 401 (21) P 03 03097
(54) A hatóanyag szabályozott felszabadítását biztosító oxikodonkészítmények
(71) EURO-CELTIQUE S.A., Luxembourg (LU)

A rovat 24 db közlést tartalmaz.

Hasznosítási szerződés **QB4A**

---

(21) P 01 03243
(54) Orsós emelő biztonsági fogóanyával
(73) (72) id. Balázs László, Budapest (HU);
ifj. Balázs László, Budapest (HU)

A rovat 1 db közlést tartalmaz.

Helyreigazítás **TH4A**

---

(11) 214.671 (21) P 95 02639 (13) B8
(54) Foszforral módosított epoxidgyanták, termékek, eljárás ezek és a belőlük előállított termékek előállítására

---

(11) 224.090 (21) P 00 01877 (13) B9
(54) Eljárás GPRS (General Packet Radio Service/Általános Csomagrádió Szolgálat) rendszerben csomagkapcsolt összeköttetés biztosítására

---

(11) 224.022 (21) P 00 00970 (13) B8
(54) Zárszerkezet, előnyösen lecsukható fedelű táskákhoz, különösen aktatáskákhoz, iskolatáskákhoz és hasonlókhoz

---

A rovat 3 db közlést tartalmaz.

EURÓPAI SZABADALMI KÖZLEMÉNYEK

Európai szabadalmi bejelentések igénypont fordításának közzététele

(21) E 03 720649
(96) EP 20030720649 2003.02.26.
(97) EP 1597205 A1 2004.09.30.
(71) Degremont S.A., Rueil Malmaison (FR)
(72) Campos, Carlos, Le Pecq (FR);
Bernazeau, Francois, Rueil Malmaison (FR);
Moles, Jacques, Rueil Malmaison (FR);
Levasseur, William, Appeville dit Annebault (FR)
(74) Kovári György, ADVOPATENT Szabadalmi és Védjegy Iroda, Budapest
(54) Eljárás és berendezés szuszpendált szennyezőanyagokat tartalmazó szennyvíz kezelésére
(51) ***C02F 9/00*** *(2006.01)*

---

(21) E 05 002295
(96) EP 20050002295 2005.02.03.
(97) EP 1580393 A2 2005.09.28.
(71) Hörmann KG Brockhagen, Steinhagen (DE)
(72) Hörmann, Thomas J., St. Wendel (DE);
dr. Brinkmann, Michael, Halle (DE)
(74) Szabó Zoltán, Gödölle, Kékes, Mészáros és Szabó Szabadalmi és Védjegy Iroda, Budapest
(54) Kapu
(51) ***E06B 7/23*** *(2006.01)*
(30) 200410014182 2004.03.23. DE

---

(21) E 03 816677
(96) EP 20030816677 2003.04.16.
(97) EP 1613556 A1 2004.11.04.
(71) Ondeo Degremont, Rueil-Malmaison (FR)
(72) Beaule, Christian, Montréal, Québec (CA);
Marchand, Jean, Laval, Québec (CA);
Bosisio, Marco, Pierrefonds, Québec (CA)
(74) Kovári György, ADVOPATENT Szabadalmi és Védjegy Iroda, Budapest
(54) Berendezés víz flotálással történő kezelésére
(51) ***C02F 1/24*** *(2006.01)*
B01D 21/00 *(2006.01)*
B01D 21/24 *(2006.01)*
B03D 1/14 *(2006.01)*

A rovat 3 db közlést tartalmaz.

Európai szabadalmak szövege fordításának benyújtása

(11) E000172
(21) E 03 746209
(96) EP 20030746209 2003.03.24.
(97) EP 1497172 A1 2003.10.23.
EP 1497172 B1 2005.11.02.
(73) PLIM Cooperation AG, Bern-Liebefeld (CH)
(72) Dettwiler, Hermann
(74) dr. Köteles Zoltán, S. B. G. & K. Szabadalmi Ügyvivői Iroda, Budapest
(54) Készülék mozgás átalakítására
(51) ***B63H 1/08*** *(2006.01)*
(30) 20020064402 2002.04.17. CH

---

(11) E000198
(21) E 03 012706
(96) EP 20030012706 2003.06.04.
(97) EP 1369020 A1 2003.12.10.
EP 1369020 B1 2005.11.09.
(73) CLAAS SAULGAU GmbH, Bad Saulgau (DE)
(72) Gebele, Josef;
Prenzler, Jürgen;
Rauch, Hans
(74) Weichinger András, DANUBIA Szabadalmi és Védjegy Iroda Kft., Budapest
(54) Eljárás vágási magasság protokoll előállításához aratógép munkafolyamata alatt
(51) ***A01D 41/127*** *(2006.01)*
A01B 79/00 *(2006.01)*
(30) 20021025098 2002.06.05. DE

---

(11) E000187
(21) E 03 763500
(96) EP 20030763500 2003.07.09.
(97) EP 1521884 A1 2004.01.22.
EP 1521884 B1 2005.10.19.
(73) Gmundner Fertigteile Gesellschaft m.b.H. & Co. KG., Gmunden (AT)
(72) Neumann, Bernhard
(74) dr. Jakab Judit, S. B. G.& K. Szabadalmi Ügyvivői Iroda, Budapest
(54) Vágányburkolat
(51) ***E01C 9/04*** *(2006.01)*
(30) 20020047820 U 2002.07.17. AT

---

(11) E000191
(21) E 03 017087
(96) EP 20030017087 2003.07.28.
(97) EP 1403457 A1 2004.03.31.
EP 1403457 B1 2005.09.28.
(73) Mayer & Co., Salzburg (AT)
(72) Maier, Franz
(74) dr. Jakab Judit, S. B. G. & K. Szabadalmi Ügyvivői Iroda, Budapest
(54) Biztonsági elemmel ellátott vasalásrendszer
(51) ***E05C 9/00*** *(2006.01)*
E05C 17/00 *(2006.01)*
E05C 19/00 *(2006.01)*
(30) 20022013559U 2002.09.03. DE

---

(11) E000193
(21) E 03 015013
(96) EP 20030015013 2003.07.02.
(97) EP 1493556 A1 2005.01.05.
EP 1493556 B1 2005.08.24.
(73) Scheuten Glasgroep, Venlo (NL)
(72) dr. Meyer, Gerhard;
dr. Villari, Valentino;
Roth, Tobias;
Wirth, Nikolas;
Fenner, Thomas;
Hendrikx, Paul
(74) Kovári György, ADVOPATENT Szabadalmi és Védjegy Iroda, Budapest
(54) Eljárás tűzvédelmi üvegezés előállítására
(51) ***B32B 17/06*** *(2006.01)*
C03C 27/06 *(2006.01)*
E06B 3/66 *(2006.01)*
E06B 5/16 *(2006.01)*

---

(11) E000181
(21) E 04 251655
(96) EP 20040251655 2004.03.23.
(97) EP 1464262 A1 2004.10.06.
EP 1464262 B1 2005.07.27.
(73) Nishihira, Takashi, Tokyo (JP);
Ono, Hiroshi, Tokyo (JP);
Hata, Taku, Tokyo (JP);
Yokoo, Nobumasa, Tokyo (JP);
Ohyama, Yoshio, Chigasaki-shi, Kanagawa-ken (JP)
(72) Ohyama, Yoshio
(74) dr. Köteles Zoltán, S.B.G. & K. Szabadalmi Ügyvivői Iroda, Budapest
(54) Edény mikrohullámú sütőben való főzéshez
(51) ***A47J 36/02*** *(2006.01)*
(30) 20030080257 2003.03.24. JP
20040000509 2004.01.05. JP

---

(11) E000194
(21) E 03 001179
(96) EP 20030001179 2003.01.21.
(97) EP 1359374 A1 2003.11.05.
EP 1359374 B1 2005.08.17.
(73) MARTIN GmbH für Umwelt- und Energietechnik, München (DE);
Mitsubishi Heavy Industries, Ltd., Tokyo (JP)
(72) Martin, Johannes;
Gohlke, Oliver dr.;
Horn, Joachim;
Busch, Michael
(74) Pintz György, Pintz és Társai Szabadalmi és Védjegy Iroda, Budapest

(54) Eljárás égetőmű égési maradványainak kezelésére
(51) ***F23G 5/00*** *(2006.01)*
B03B 9/04 *(2006.01)*
(30) 20021013790 2002.03.27. DE

---

(11) E000186
(21) E 03 005506
(96) EP 20030005506 2003.03.11.
(97) EP 1353128 A1 2003.10.15.
EP 1353128 B1 2005.10.26.
(73) Paul Hettich GmbH & Co. KG, Kirchlengern (DE)
(72) Jährling, Peter;
Bachor, Jürgen
(74) Weichinger András, DANUBIA Szabadalmi és Védjegy Iroda Kft., Budapest
(54) Háztartási készülékekben, különösen kelesztő és sütőkemencékben alkalmazható, szélességében állítható tartókeret
(51) ***F24C 15/16*** *(2006.01)*
A21B 3/15 *(2006.01)*
(30) 20022005788U 2002.04.13. DE

---

(11) E000192
(21) E 03 749486
(96) EP 20030749486 2003.09.05.
(97) EP 1436206 A1 2004.04.22.
EP 1436206 B1 2005.08.10.
(73) Boise White Paper, LLC, Boise Idaho (US)
(72) Forthaus, Christopher G.;
Nukuto, George I.;
Belliveau, Scott;
Waite, Dale J.;
Pfaffendorf, James L.
(74) Mészárosné Dónusz Katalin, S. B. G. & K. Szabadalmi Ügyvivői Iroda, Budapest
(54) Doboz papírívek csomagolására
(51) ***B65D 5/28*** *(2006.01)*
B65D 5/72 *(2006.01)*
(30) 20020417109P 2002.10.08. US

---

(11) E000200
(21) E 03 000307
(96) EP 20030000307 2003.01.09.
(97) EP 1331310 A2 2003.07.30.
EP 1331310 B1 2005.07.06.
(73) Getzner Werkstoffe Holding GmbH, Bürs (AT)
(72) Dietrich, Martin;
Hengelmann, Anabel;
Jenni, Edwin
(74) dr. Markó József, DANUBIA Szabadalmi és Védjegy Iroda Kft., Budapest
(54) Szerkezet vályús sínek rugalmas ágyazására
(51) ***E01B 19/00*** *(2006.01)*
(30) 20020000110 2002.01.24. AT

---

(11) E000205
(21) E 03 744873
(96) EP 20030744873 2003.03.25.
(97) EP 1498129 A1 2005.01.19.
EP 1498129 B1 2005.11.16.
(73) Oncolytics Biotech Inc., Calgary, Alberta (CA)
(72) Alemany Bonastre, Ramon;
Cascallo Piqueras, Manel Maria
(74) ifj. Szentpéteri Ádám, S. B. G. & K. Szabadalmi Ügyvivői Iroda, Budapest
(54) A VA génekben mutált adenovírusok alkalmazása rák kezelésére
(51) ***A61K 35/76*** *(2006.01)*
B60H 1/00 *(2006.01)*
B60H 1/34 *(2006.01)*
B60K 37/04 *(2006.01)*
B62D 25/14 *(2006.01)*
C12N 7/04 *(2006.01)*
C12N 7/08 *(2006.01)*
C12N 15/86 *(2006.01)*
(30) 20020000716 2002.03.26. ES

---

(11) E000201
(21) E 03 018020
(96) EP 20030018020 2003.08.07.
(97) EP 1388637 A1 2004.02.11.
EP 1388637 B1 2005.08.03.
(73) Lock Antriebstechnik GmbH, Ertingen (DE)
(72) Veit, Christoph
(74) Kis-Kovács Annemarie, DANUBIA Szabadalmi és Védjegy Iroda Kft., Budapest
(54) Feltekerhető redőny
(51) ***E06B 9/64*** *(2006.01)*
(30) 20022012193 U 2002.08.07. DE

---

(11) E000184
(21) E 04 290727
(96) EP 20040290727 2004.03.17.
(97) EP 1475025 A1 2004.11.10.
EP 1475025 B1 2005.07.27.
(73) Dito Sama, Aubusson (FR)
(72) Naud, Georges;
Lagier, Christophe;
Paturel, Bruno
(74) Mészárosné Dónusz Katalin, S.B.G. & K. Szabadalmi Ügyvivői Iroda, Budapest
(54) Szerszám élelmiszer-feldolgozó géphez, és ilyen szerszámmal ellátott élelmiszer-feldolgozó gép
(51) ***A47J 43/07*** *(2006.01)*
A47J 43/08 *(2006.01)*
(30) 20030005635 2003.05.09. FR

---

(11) E000183
(21) E 03 007030
(96) EP 20030007030 2003.03.27.
(97) EP 1348362 A1 2003.10.01.
EP 1348362 B1 2005.07.06.
(73) (72) Zepter, Philip, Monaco (MC)
(74) Farkas Tamás, DANUBIA Szabadalmi és Védjegy Iroda Kft., Budapest
(54) Többfunkciós edény
(51) ***A47J 27/00*** *(2006.01)*
A47J 27/022 *(2006.01)*
A47J 27/10 *(2006.01)*
(30) 2002MI00165 2002.03.27. IT

---

(11) E000185
(21) E 03 008100
(96) EP 20030008100 2003.04.15.
(97) EP 1469062 A1 2004.10.20.
EP 1469062 B1 2005.07.06.
(73) Krones AG, Neutraubling (DE)

(72) Wasmuht, Klaus-Karl;
dr. Stippler, Kurt
(74) Sipos József, DANUBIA Szabadalmi és Védjegy Iroda Kft., Budapest
(54) Berendezés és eljárás sörfőzéshez
(51) ***C12C 13/02*** *(2006.01)*

---

(11) E000190
(21) E 04 001259
(96) EP 20040001259 2004.01.21.
(97) EP 1445408 A1 2004.08.11.
EP 1445408 B1 2005.11.16.
(73) Hörmann KG Brandis, Brandis (DE)
(72) Hörmann, Thomas J.
(74) Mészárosné Dónusz Katalin, S. B. G. & K. Szabadalmi Ügyvivői Iroda, Budapest
(54) Ajtópánt, az ezzel ellátott ajtó, valamint eljárás ilyen ajtó szerelésére és előállítására
(51) ***E05D 7/00*** *(2006.01)*
(30) 20031004286 2003.02.03. DE
20031016891 2003.04.12. DE
20031035349 2003.08.01. DE

---

(11) E000177
(21) E 03 023338
(96) EP 20030023338 2003.10.15.
(97) EP 1496164 A1 2005.01.12.
EP 1496164 B1 2005.12.14.
(73) Kludi GmbH & Co. KG, Menden (DE)
(72) Fenner, Robert
(74) Kis-Kovács Annemarie, DANUBIA Szabadalmi és Védjegy Iroda Kft., Budapest
(54) Csővezeték csatlakozó idomjának alakzáró kötése
(51) ***E03C 1/04*** *(2006.01)*
(30) 20031030685 2003.07.08. DE

---

(11) E000174
(21) E 03 005932
(96) EP 20030005932 2003.03.17.
(97) EP 1346628 A2 2003.09.24.
EP 1346628 B1 2005.11.23.
(73) (72) Dümmen, Marga, Rheinberg (DE)
(74) Kovári György, ADVOPATENT Szabadalmi és Védjegy Iroda, Budapest
(54) Tálca palánták gyökereztetéséhez
(51) ***A01G 9/10*** *(2006.01)*
(30) 20021011723 2002.03.18. DE

---

(11) E000203
(21) E 03 015295
(96) EP 20030015295 2003.07.07.
(97) EP 1380382 A1 2004.01.14.
EP 1380382 B1 2005.10.19.
(73) Grob-Werke Burkhart Grob e.K., Mindelheim (DE)
(72) dr. Grob, Burkhart
(74) dr. Jakab Judit, S. B. G. & K. Szabadalmi Ügyvivői Iroda, Budapest
(54) Megmunkálóállomás
(51) ***B23Q 1/62*** *(2006.01)*
(30) 20021031043 2002.07.09. DE
20021032777 2002.07.18. DE
20021038386 2002.08.16. DE
20022017937U 2002.11.19. DE
20022018805U 2002.12.05. DE
20032004653U 2003.03.21. DE

---

(11) E000210
(21) E 03 018900
(96) EP 20030018900 2003.08.20.
(97) EP 1426127 A1 2004.06.09.
EP 1426127 B1 2005.10.19.
(73) Kennametal Inc., Latrobe, Pennsylvania (US)
(72) Dorsch, Walter
(74) dr. Jakab Judit, S. B. G. & K. Szabadalmi Ügyvivői Iroda, Budapest
(54) Forgácsolószerszám, főleg dugattyúgyűrűk megmunkálására
(51) ***B23B 27/06*** *(2006.01)*
(30) 20022014238U 2002.09.13. DE
20022016864U 2002.11.02. DE

---

(11) E000199
(21) E 03 405225
(96) EP 20030405225 2003.04.03.
(97) EP 1410793 A1 2004.04.21.
EP 1410793 B1 2005.11.16.
(73) Bayer Consumer Care AG, Basel (CH)
(72) dr. Gruber, Peter;
dr. Reher, Markus
(74) dr. Jalsovszky Györgyné ügyvéd, Budapest
(54) Ibuprofén-nátrium új adagolási formája
(51) ***A61K 9/20*** *(2006.01)*
(30) 20020001703 2002.10.14. CH

---

(11) E000209
(21) E 03 722360
(96) EP 20030722360 2003.03.20.
(97) EP 1487272 A1 2003.09.25.
EP 1487272 B1 2005.10.19.
(73) Bio Minerals N.V., Destelbergen (BE)
(72) van den Berghe, Dirk André Richard
(74) dr. Molnár István, DANUBIA Szabadalmi és Védjegy Iroda Kft., Budapest
(54) Kolin-szilikasav komplex ozmolitokkal és kétvegyértékű nyomelemekkel
(51) ***A01N 59/00*** *(2006.01)*
A23K 1/16 *(2006.01)*
A23K 1/175 *(2006.01)*
A61K 31/14 *(2006.01)*
A61K 31/695 *(2006.01)*
(30) 20020076099 2002.03.20. EP

---

(11) E000211
(21) E 04 450056
(96) EP 20040450056 2004.03.11.
(97) EP 1462654 A1 2004.09.29.
EP 1462654 B1 2005.10.19.
(73) TCG Unitech Systemtechnik GmbH, Micheldorf (AT)
(72) Götschhofer, Alfred
(74) Mester Tamás, SWORKS Nemzetközi Szabadalmi Ügyvivői Iroda Kft., Budapest
(54) Fogaskerekes szivattyú
(51) ***F04C 15/00*** *(2006.01)*
F04C 2/14 *(2006.01)*
F04C 15/04
(30) 20030000493 2003.03.28. AT

---

(11) E000217
(21) E 03 012295
(96) EP 20030012295 2003.06.12.
(97) EP 1486571 A1 2004.12.15.
EP 1486571 B1 2005.12.14.
(73) F. Hoffmann-La Roche AG., Basel (CH)
(72) Grünbeck, Rainer;
Kopetzki, Erhard;
Popp, Friedrich
(74) Lengyel Zsolt, DANUBIA Szabadalmi és Védjegy Iroda Kft., Budapest
(54) Eljárás polipeptidek rekombináns előállítására
(51) ***C12P 21/02*** *(2006.01)*

---

(11) E000213
(21) E 03 011432
(96) EP 20030011432 2003.05.20.
(97) EP 1487082 A1 2004.12.15.
EP 1487082 B1 2005.10.05.
(73) Siemens Aktiengesellschaft, München (DE)
(72) Hoeyer, Michael
(74) Mák András, S. B. G. & K. Szabadalmi Ügyvivői Iroda, Budapest
(54) Induktív töltőrendszer hordozható elektronikus készülékekhez
(51) ***H02J 7/02*** *(2006.01)*
H02J 7/00 *(2006.01)*

---

(11) E000195
(21) E 03 007659
(96) EP 20030007659 2003.04.03.
(97) EP 1375455 A1 2004.01.02.
EP 1375455 B1 2005.10.05.
(73) Hafner Beton GmbH & Co. KG, Bruckmühl (DE)
(72) Bausch, Siegbert
(74) dr. Jakab Judit, S. B. G. & K. Szabadalmi Ügyvivői Iroda, Budapest
(54) Habdarát tartalmazó építőanyag-keverék
(51) ***C04B 38/10*** *(2006.01)*
C04B 28/02 *(2006.01)*
(30) 20021027629 2002.06.21. DE

---

(11) E000182
(21) E 03 747089
(96) EP 20030747089 2003.01.14.
(97) EP 1501380 A1 2003.11.06.
EP 1501380 B1 2005.10.26.
(73) Comas-Costruzioni Macchine Speciali-S.p.A., Silea (IT)
(72) Martin, Mario
(74) Sipos József, DANUBIA Szabadalmi és Védjegy Iroda Kft., Budapest
(54) Szeparáló berendezés vágott dohányhoz
(51) ***A24B 1/04*** *(2006.01)*
(30) 2002VE00010U 2002.04.24. IT

---

(11) E000179
(21) E 03 746142
(96) EP 20030746142 2003.04.02.
(97) EP 1490115 A1 2003.10.16.
EP 1490115 B1 2005.11.09.
(73) Plasmasol Corporation, Hoboken, New Jersey (US)
(72) Babko-Malyi, Sergei;
Crowe, Richard
(74) dr. Gárdonyi Zoltánné, DANUBIA Szabadalmi és Védjegy Iroda Kft., Budapest
(54) Rendszer és eljárás szerves alapú reagens gyengén ionizált gázba történő injektálásához, kémiailag aktív származékok létrehozására
(51) ***A61L 2/14*** *(2006.01)*
(30) 20020369654 2002.04.02. US

---

(11) E000178
(21) E 03 714874
(96) EP 20030714874 2003.03.24.
(97) EP 1495011 A1 2003.10.23.
EP 1495011 B1 2005.12.28.
(73) Indena S.p.A., Milano (IT)
(72) Bombardelli, Ezio;
Fontana, Gabriele
(74) dr. Gárdonyi Zoltánné, DANUBIA Szabadalmi és Védjegy Iroda Kft., Budapest
(54) Félszintetikus eljárás N-debenzoil-paklitaxel előállítására
(51) ***C07D 305/14*** *(2006.01)*
C07D 263/06 *(2006.01)*
C07D 413/12 *(2006.01)*
(30) 2002MI000782 2002.04.12. IT

---

(11) E000202
(21) E 03 700904
(96) EP 20030700904 2003.01.16.
(97) EP 1470047 A1 2003.07.31.
EP 1470047 B1 2005.10.12.
(73) Bapco Closures Research Limited, Woking, Surrey (GB)
(72) von Spreckelsen, Henning;
McGeough, Peter Michael
(74) Kacsuk Zsófia, DANUBIA Szabadalmi és Védjegy Iroda Kft., Budapest
(54) Tartálylezárás
(51) ***B65B 7/28*** *(2006.01)*
B65D 47/10 *(2006.01)*
B65D 51/20 *(2006.01)*
(30) 20020028182 2002.12.03. GB
20020001718 2002.01.25. GB

---

(11) E000176
(21) E 03 762549
(96) EP 20030762549 2003.06.27.
(97) EP 1520052 A1 2004.01.15.
EP 1520052 B1 2005.11.23.
(73) Corus Technology BV, Ijmuiden (NL)
(72) De Vries, Paul Alexander;
Wouters, Huibrecht Adriaan
(74) Farkas Tamás, DANUBIA Szabadalmi és Védjegy Iroda Kft., Budapest
(54) Eljárás fémolvadék szakaszos kritályosítására
(51) ***C22B 21/06*** *(2006.01)*
(30) 20020077682 2002.07.05. EP

---

(11) E000204
(21) E 03 702749
(96) EP 20030702749 2003.02.12.
(97) EP 1482802 A1 2003.09.04.
EP 1482802 B1 2005.11.30.
(73) Syngenta Limited European Regional Centre, Guildford, Surrey (GB)

(72) Bean, Michael John;
Formstone, Carl Andrew;
Hopkins, Derek John
(74) dr. Jalsovszky Györgyné ügyvéd, Budapest
(54) Glifozáttartalmú készítmény
(51) ***A01N 57/20*** *(2006.01)*
A01N 25/30 *(2006.01)*
(30) 20020004482 2002.02.26. GB

---

(11) E000207
(21) E 03 793456
(96) EP 20030793456 2003.08.13.
(97) EP 1534543 A1 2004.03.18.
EP 1534543 B1 2005.12.21.
(73) PEWAG AUSTRIA GmbH, Graz (AT)
(72) Pengg, Ägyd
(74) dr. Harangozó Gábor, DANUBIA Szabadalmi és Védjegy Iroda Kft., Budapest
(54) Csúszásgátló lánc
(51) ***B60C 27/10*** *(2006.01)*
(30) 20020001333 2002.09.05. AT

---

(11) E000196
(21) E 03 735344
(96) EP 20030735344 2003.04.23.
(97) EP 1497188 A2 2003.11.13.
EP 1497188 B1 2005.09.28.
(73) MAUSER-WERKE GmbH & Co. KG, Brühl 7 (DE)
(72) Przytulla, Dietmar;
van den Boogerd, Ernest;
Dirven, Alain Yves Marie
(74) Mészárosné Dónusz Katalin, S. B. G. & K. Szabadalmi Ügyvivői Iroda, Budapest
(54) Műanyagtartály
(51) ***B65D 1/02*** *(2006.01)*
B65D 1/16 *(2006.01)*
B65D 8/00 *(2006.01)*
(30) 20022006423U 2002.04.23. DE

---

(11) E000180
(21) E 03 723288
(96) EP 20030723288 2003.05.09.
(97) EP 1507662 A1 2003.11.27.
EP 1507662 B1 2005.10.26.
(73) Otsuka Pharmaceutical Factory, Inc., Naruto-shi, Tokushima (JP)
(72) Manabe, Yuki;
Okamato, Hideshi;
Kawakami, Keiichi
(74) dr. Molnár István, DANUBIA Szabadalmi és Védjegy Iroda Kft., Budapest
(54) Többrétegű film és az azt tartalmazó gyógyszertároló edény
(51) ***B32B 27/32*** *(2006.01)*
(30) 20020336859 2002.11.20. JP
20020143342 2002.05.17. JP

---

(11) E000188
(21) E 04 000844
(96) EP 20040000844 2004.01.16.
(97) EP 1442687 A1 2004.08.04.
EP 1442687 B1 2005.10.05.
(73) Carl Prinz GmbH & Co., Goch (DE)
(72) Rogmann, Theodor-Franz
(74) Kis-Kovács Annemarie, DANUBIA Szabadalmi és Védjegy Iroda Kft., Budapest
(54) Profilrendszer padlók számára
(51) ***A47G 27/04*** *(2006.01)*
E04F 19/06 *(2006.01)*
(30) 20032000716U 2003.01.17. DE

---

(11) E000175
(21) E 03 078084
(96) EP 20030078084 2003.09.29.
(97) EP 1408104 A1 2004.04.14.
EP 1408104 B1 2005.09.14.
(73) (72) Fernandez Mesa, Adolfo, Santiago (CL);
Fantoni Salas, Alejandro, Santiago (CL)
(74) dr. Antalffy-Zsiros András, DANUBIA Szabadalmi és Védjegy Iroda Kft., Budapest
(54) Eljárás és berendezés bor tárolására használt hordók belső falának forró levegő konvekciós pörkölésére
(51) ***C12H 1/22*** *(2006.01)*
B27H 5/08 *(2006.01)*
C12L 11/00 *(2006.01)*
(30) 20020232220 2002.10.10. CL

---

(11) E000216
(21) E 03 734668
(96) EP 20030734668 2003.01.14.
(97) EP 1470043 A1 2003.08.07.
EP 1470043 B1 2005.10.26.
(73) Pruesse, Ulrich, München (DE);
Kliewe, Günter, Hamburg (DE)
(72) Kliewe, Günter
(74) Kovári György, ADVOPATENT Szabadalmi és Védjegy Iroda, Budapest
(54) Tartószerkezet védőkosár rögzítéséhez külső csónakmotoron
(51) ***B63H 5/16*** *(2006.01)*
(30) 20021003381 2002.01.29. DE

---

(11) E000212
(21) E 04 001668
(96) EP 20040001668 2004.01.27.
(97) EP 1443186 A1 2004.08.04.
EP 1443186 B1 2005.12.21.
(73) Arvin Technologies, Inc., Troy, Michigan (US)
(72) dr. Bush, Phillip David; Thévenon, Richard
(74) Sipos József, DANUBIA Szabadalmi és Védjegy Iroda Kft., Budapest
(54) Kipufogógáz-hőcserélőből és megkerülőjáratból álló szerelvényegység
(51) ***F01N 3/02*** *(2006.01)*
B60H 1/02 *(2006.01)*
F01N 3/04 *(2006.01)*
F01N 5/02 *(2006.01)*
F28F 27/02 *(2006.01)*
(30) 20031003910 2003.01.31. DE

---

(11) E000214
(21) E 03 757026
(96) EP 20030757026 2003.06.02.
(97) EP 1509823 A1 2003.12.18.
EP 1509823 B1 2005.10.26.
(73) Mhouse Srl, Rustigne' di Oderzo, Treviso (IT)
(72) Marchetto, Oscar;
Tomasella, Sergio;

Sandrin, Luigi;
Cuzziol, Fulvio
(74) dr. Köteles Zoltán, S.B.G. & K. Szabadalmi Ügyvivői Iroda, Budapest
(54) Elektromos rendszer legalább egy elektromosan mozgatott kapu vagy ajtó vagy hasonló típusú berendezés vezérléséhez
(51) ***G05B 19/042*** *(2006.01)*
E05F 15/00 *(2006.01)*
(30) 2002MI01234 2002.06.06. IT

---

(11) E000189
(21) E 03 090241
(96) EP 20030090241 2003.07.31.
(97) EP 1502996 A1 2005.02.02.
EP 1502996 B1 2005.09.28.
(73) ACO Severin Ahlmann GmbH & Co. KG, Rendsburg (DE)
(72) Landgraf, Rainer
(74) Kovári György, ADVOPATENT Szabadalmi és Védjegy Iroda, Budapest
(54) Rácslemez
(51) ***E01C 9/00*** *(2006.01)*
E01C 5/20 *(2006.01)*

---

(11) E000208
(21) E 03 450140
(96) EP 20030450140 2003.06.02.
(97) EP 1484523 A1 2004.12.08.
EP 1484523 B1 2005.09.21.
(73) TCG UNITECH Aktiengesellschaft, Kirchdorf/Krems (AT)
(72) Götschhofer, Alfred
(74) Mester Tamás, SWORKS Nemzetközi Szabadalmi Ügyvivői Iroda Kft., Budapest
(54) Hőmérséklet-érzékeny centrifugális kuplungelem
(51) ***F16D 43/25*** *(2006.01)*
F16D 43/14 *(2006.01)*

---

(11) E000215
(21) E 03 717027
(96) EP 20030717027 2003.04.30.
(97) EP 1501525 A1 2003.11.13.
EP 1501525 B1 2005.11.02.
(73) vis-vitalis Lizenz- und Handels GmbH, Salzburg (AT)
(72) Kössler, Peter;
Fuchs, Norbert;
Sadeghi, Behzad
(74) Ravadits Imre, DANUBIA Szabadalmi és Védjegy Iroda Kft., Budapest
(54) Eljárás tokotrienolban gazdag készítmények előállítására
(51) ***A61K 35/78***
(30) 20020000685 2002.05.03. AT

---

(11) E000206
(21) E 03 405522
(96) EP 20030405522 2003.07.10.
(97) EP 1386568 A1 2004.02.04.
EP 1386568 B1 2005.10.26.
(73) Thielmann Rotel Know-How AG, Aarburg (CH)
(72) Pfluger, Urs
(74) Kis-Kovács Annemarie, DANUBIA Szabadalmi és Védjegy Iroda Kft., Budapest
(54) Lécentrifuga
(51) ***A47J 19/02*** *(2006.01)*
(30) 20020001356 2002.07.30. CH

---

(11) E000173
(21) E 03 017412
(96) EP 20030017412 2003.08.01.
(97) EP 1506827 A1 2005.02.16.
EP 1506827 B1 2005.10.05.
(73) Hof Te Fiennes N.V., Maarkedal (BE)
(72) Cloostermans, Leon Raphael Lucienne G.
(74) dr. Krajnyák András, dr. Asbóth, dr. Biczi & Társa Ügyvédi és Szabadalmi Iroda, Budapest
(54) Öntési rendszer és eljárás nemvasfém-olvadékok öntéséhez
(51) ***B22D 11/06*** *(2006.01)*
B22D 11/00 *(2006.01)*
B22D 11/103 *(2006.01)*
B22D 41/50 *(2006.01)*

---

(11) E000197
(21) E 03 734710
(96) EP 20030734710 2003.01.29.
(97) EP 1469767 A1 2003.08.07.
EP 1469767 B1 2005.10.05.
(73) Wall Aktiengesellschaft, Berlin (DE)
(72) Stratmann, Michael H.;
Hardt, Walter
(74) dr. Jakab Judit, S. B. G. & K. Szabadalmi Ügyvivői Iroda, Budapest
(54) Vécé, főleg nyilvános célokra
(51) ***A47K 13/30*** *(2006.01)*
(30) 20021004342 2002.02.01. DE

A rovat 46 db közlést tartalmaz.

NÖVÉNYFAJTA-OLTALMI KÖZLEMÉNYEK

Növényfajta-oltalmi bejelentések közzététele

(21) F 03 00071 **(13) A2**
(22) 2003.10.30.
(71) Károly Róbert Főiskola Fleischmann Rudolf Kutatóintézete, Kompolt (HU)
(72) dr. Murányi István 75%, Kompolt (HU); Pap Miklós 25%, Kál (HU)
(53) KH Lédi
(54) Árpa, Hordeum vulgare L.
(55)

(21) F 04 00045 **(13) A2**
(22) 2004.06.18.
(71) Limagrain Verneuil Holding, Riom (FR)
(72) Morvillier, Luc, Riom (FR)
(53) LIMMVB82
(54) Kukorica, Zea mays L.
(74) Várnai Anikó, INTERINNO Szabadalmi Iroda, Budapest
(55)

(21) F 04 00046 **(13) A2**
(22) 2004.06.18.
(71) Limagrain Verneuil Holding, Riom (FR)
(72) Morvillier, Luc, Riom (FR)
(53) LIMFVG2
(54) Kukorica, Zea mays L.
(74) Várnai Anikó, INTERINNO Szabadalmi Iroda, Budapest
(55)

(21) F 04 00047 **(13) A2**
(22) 2004.06.18.
(71) Limagrain Verneuil Holding, Riom (FR)
(72) Morvillier, Luc, Riom (FR)
(53) LIMFIF8
(54) Kukorica, Zea mays L.
(74) Várnai Anikó, INTERINNO Szabadalmi Iroda, Budapest
(55)

A rovat 4 db közlést tartalmaz.

Megadott növényfajta-oltalmak

(51) AGROP_ELO **(13) B1**
(11) 000003
(21) F 04 00041 (22) 2004.04.29.
(40) 2005.11.28.
(73) Mezőgazdasági Kutató-Fejlesztő Kht., Szarvas (HU)
(72) dr. Janowszky János 60%, Szarvas (HU);
Janowszky Zsolt 40%, Szarvas (HU)
(53) Szarvasi-1 energiafű
(54) Tarackbúza, Agropyron elongatum L.
(74) Faber Miklós, ADVOPATENT Szabadalmi és Védjegy Iroda, Budapest

A rovat 1 db közlést tartalmaz.

HASZNÁLATI MINTA KÖZLEMÉNYEK

Adatközlés használati mintaoltalmi bejelentésekről

A – SZEKCIÓ
KÖZSZÜKSÉGLETI CIKKEK

(21) U 06 00016 (22) 2006.01.25.
(71) CreativePartners Kft., Budapest, 1054 Báthori u. 23. (HU)
(54) Szívószál
(74) dr. Kovári Zoltán, ADVOPATENT Szabadalmi és Védjegy Iroda, Budapest

(21) U 06 00025 (22) 2006.02.07.
(71) Drozgyik Péter, Pécs, 7625 Kiss József u. 10. (HU);
Kovács Kornél, Pécs, 7628 Komlói út 102. (HU)
(54) Eljárás wellnes típusú úgynevezett Salzberger-sóbarlang kialakítására
(74) dr. Juhász Gábor, Juhász Ügyvédi Iroda, Pécs

(21) U 06 00024 (22) 2006.02.02.
(71) Dézsi István 75%, Szolnok, 5000
Puskás Tivadar krt. 22. I. em. 3/a (HU);
Sándor Endre 25%, Szolnok, 5000 Jubileum tér 5. 17. e. 5. (HU)
(54) Jelkövető logikai mátrix játék

(21) U 06 00019 (22) 2004.05.19.
(71) Farkas Péter, Budapest, 1032 Kiscelli u. 16. VIII./43. (HU)
(54) Folyékony tisztítószert tartalmazó WC-kefe
(74) Pintz György, Pintz és Társai Szabadalmi és Védjegy Iroda, Budapest

(21) U 06 00033 (22) 2006.02.10.
(71) Farkas Zoltán, Vizslás, 3128 Liliom út 61. (HU)
(54) Terápiás eszköz deréktáji fájdalmak enyhítésére.
(74) Rónaszéki Tibor szabadalmi ügyvivő, Budapest

(21) U 06 00004 (22) 2006.01.16.
(71) Jurácsik Tibor, Dorog, 2510 Schmidt S. lakótelep 19. (HU);
Molnár József, Dorog, 2510 Széchenyi lakótelep 2. (HU)
(54) Vágó részegység kaszáló berendezésekhez
(74) Rónaszéki Tibor szabadalmi ügyvivő, Budapest

(21) U 06 00034 (22) 2006.02.10.
(71) Pinke László, Budapest, 1106 Borsika u. 8. (HU)
(54) Kézi szórvavető berendezés
(74) Várnai Anikó, INTERINNO Szabadalmi Iroda, Budapest

(21) U 06 00015 (22) 2006.01.25.
(71) Sebestyén Vilmos, Celldömölk, 9500
Budai Nagy Antal u. 23. (HU)
(54) Az elektromos fogkefére adaptált, cserélhető spirális sörtéjű, fogtisztító kefefej

B – SZEKCIÓ
IPARI MŰVELETEK ÁLTALÁBAN ÉS SZÁLLÍTÁS

(21) U 06 00012 (22) 2004.06.23.
(71) Leonhard Kurz GmbH & Co. KG, Fürth, 90763
Schwabacher Str. 482 (DE);
Banque de France, Paris, 75001 1 rue de la Vrilliére (FR)
(54) Csík adott dokumentum biztonságossá tételére, és biztonságos dokumentum
(30) 0307568 2003.06.23. FR
(86) PCT/FR 04/01564 (87) WO 05/000599
(74) Kovács Ivánné, DANUBIA Szabadalmi és Védjegy Iroda Kft., Budapest

C – SZEKCIÓ
VEGYÉSZET ÉS KOHÁSZAT

(21) U 06 00028 (22) 2006.02.08.
(71) dr. Csókai Viktor, Szigetszentmiklós, 2310 Petőfi u. 65/10. (HU);
Bóday Ádám János, Csömör, 2141 Kossuth L. u. 61. (HU);
Szinay Zoltán, Budapest, 1172 II. u. 39. (HU)
(54) Berendezés PVC-alapanyagú és magas PVC-tartalmú műanyag hulladékok degradációjához, a kinyert HCI-lel poli-uretán hab savas hidrolíziséhez

E – SZEKCIÓ
HELYHEZ KÖTÖTT LÉTESÍTMÉNYEK

(21) U 06 00011 (22) 2006.01.19.
(71) Hannig Gábor, Hajmáskér, 8192 Dózsa György u. 19. (HU);
Kovács Gábor, Balatonkenese, 8174 Ladik u. 1. (HU)
(54) Plexi simító műgyanta alapú színező vakolatok simítására, dörzsölésére

(21) U 06 00027 (22) 2006.02.08.
(71) Heraklith Hungária Kft., Nagykapornak, 8935 Ipartelep (HU)
(54) Építőtest
(74) Mészáros Katalin, BUDAPATENT Szabadalmi és Védjegy Iroda Kft., Budapest

(21) U 06 00031 (22) 2006.02.09.
(71) Kindl György 30%, Keszthely, 8360 Toldi M. u. 40. (HU);
Sűrű Béla 30%, Hévíz, 8380 Zrínyi út 19/a (HU);
Baráth Zsolt 30%, Hévíz, 8380 Zrínyi út 134/a (HU);
dr. Imre Miklós 4% (HU);
Bálint András 3%, Budapest, 1104 Mádi u. 125/c (HU);
Bezerics Dániel 3%, Keszthely, 8360 Bakacs u. 12. (HU)
(54) Üveg alapanyagból készített síremlék

(21) U 06 00013 (22) 2006.01.25.
(71) Róka János, Budapest, 1194 Hamu u. 42. (HU)
(54) Plombálási eszköz illetéktelen felnyitás jelzésére

(21) U 06 00014 (22) 2006.01.25.
(71) Róka János, Budapest, 1194 Hamu u. 42. (HU)
(54) Plombálási eszköz illetéktelen felnyitás jelzésére

(21) U 06 00009 (22) 2006.01.18.
(71) dr. Seidl Ágoston, Budapest, 1029 Gyöngyvér u. 17/a (HU)
(54) Szerkezeti elrendezés építmények nedvességmentesítésére
(74) Faber Miklós, ADVOPATENT Szabadalmi és Védjegy Iroda, Budapest

(21) U 06 00022 (22) 2006.02.02.
(71) Szántai Tamás, Budapest, 1119 Nándorfehérvár köz 4. (HU)
(54) Védőhenger illegális reklámok elhelyezésének megakadályozására
(74) Kormos Ágnes egyéni szabadalmi ügyvivő, Budapest

F – SZEKCIÓ
MECHANIKA, VILÁGÍTÁS, FŰTÉS

(21) U 06 00020 (22) 2006.01.31.
(71) Alföldi Kohászati és Gépipari Rt., Orosháza, 5901 Gyártelep u. 8. (HU)
(54) Biztonsági elrendezés forgótengely, elsősorban tolózár orsójának tömszelencés tömítéséhez
(74) dr. Jakab Judit, S.B.G. & K. Szabadalmi Ügyvivői Iroda, Budapest

(21) U 06 00023 (22) 2006.02.02.
(71) Berta Ferenc, Budaörs, 2040 Aradi u. 17. (HU); Kecskés Mihály, Budapest, 1124 Bürök u. 9. (HU)
(54) Üzemanyag-kezelő részegység belső égésű motorokhoz
(74) Rónaszéki Tibor szabadalmi ügyvivő, Budapest

(21) U 06 00010 (22) 2006.01.19.
(71) Hóri László, Budapest, 1222 Komáromi u. 42. (HU)
(54) Forgó szellőzőbura

(21) U 06 00007 (22) 2004.05.11.
(71) KORADO a.s., Ceska Trebova, 560 02 Bri Hubalku 869 (CZ)
(54) Lemezes fűtőegység kombinált fűtéshez
(30) PUV 2003-14240 2003.05.14. CZ
(86) PCT/CZ 04/00027 (87) WO 04/102077
(74) Kovári György, ADVOPATENT Szabadalmi és Védjegy Iroda, Budapest

(21) U 06 00017 (22) 2005.08.15.
(71) Kiss Tibor 80%, Budapest, 1188 Dózsa György u. 104. (HU); Kiss Gergely 20%, Budapest, 1188 Dózsa György u. 104. (HU)
(54) Napenergiával vezérelt erőgép

G – SZEKCIÓ
FIZIKA

(21) U 06 00030 (22) 2006.02.09.
(71) Gere Ferenc, Jászfényszaru, 5126 Sallai út 24. (HU)
(54) Zászlótartó szerkezet, a zászló anyagának tartórúdra történő felcsavarodás megakadályozására
(74) Pintz György, Pintz & Társai Szabadalmi és Védjegy Iroda, Budapest

(21) U 06 00008 (22) 2006.01.18.
(71) Haraszti Zoltán, Budapest, 1183 Ond u. 68. (HU)
(54) Akkumulátor élettartalmát befolyásoló tényezők rögzítését, valamint kiértékelését végző készülék

(21) U 06 00018 (22) 2006.01.27.
(71) Postmedia Kft., Budapest, 1012 Logodi utca 19. (HU)
(54) „Postainfo” ügyféltájékoztató rendszer
(74) Kormos Ágnes egyéni szabadalmi ügyvivő, Budapest

(21) U 06 00026 (22) 2005.03.08.
(71) Rékási Árpád Sándor, Dunavarsány, 2336 Halász Lajos u. 18. (HU); Rékási József, Dunavarsány, 2336 Halász Lajos u. 18. (HU)
(54) Készülék háztartási tárolók, előnyösen fürdőkádak folyadékszintjének érzékelésére és jelzésére
(74) Mészárosné Dónusz Katalin, S.B.G. & K. Szabadalmi Ügyvivői Iroda, Budapest

(21) U 06 00021 (22) 2006.02.01.
(71) Somorjai László, Budapest, 1122 Abos u. 13/a (HU)
(54) Kézzel könnyen mozgatható szilárd tárgyak eltulajdonítását megakadályozó indukciós jelzőbélyeg-elrendezés

A rovat 27 db közlést tartalmaz.

Megadott használati mintaoltalmak

A – SZEKCIÓ
KÖZSZÜKSÉGLETI CIKKEK

(51) ***A47J 43/00*** *(2006.01)*
A47J 47/00 *(2006.01)*
(11) 003063 2006.02.08.
(21) U 05 00064 **(22) 2005.03.17.**
(73) (72) Tancsik Gábor, Szeged (HU)
(54) Eszköz élelmiszerek, elsősorban snack áruk kínálására
(74) dr. Jakab Judit, S.B.G.& K Szabadalmi Ügyvivői Iroda, Budapest

(57) Eszköz élelmiszerek, elsősorban snack áruk kínálására, amelynek élelmiszert tartalmazó legalább két tárolóedénye, és a tárolóedényt megfogó és rögzítő tartószerkezete van, azzal jellemezve, hogy a tartószerkezetnek (1) állórésze (2) és abban elmozgatható mozgórésze (3) van, az állórész (2) az élelmiszert befogadó, talpaspohárszerűen kialakított tárolóedény (4) talpának (5) átvezetésére alkalmas, legalább két furattal (7) van ellátva, a mozgórész (3) is el van látva a tárolóedény (4) talpának (5) átvezetésére, illetve befogadására alkalmas legalább két nyílással (8), a nyílásokhoz (8) a tárolóedény nyakának (6) átvezetésére, illetve befogadására alkalmas hornyok (9) vannak csatlakoztatva, továbbá a tárolóedénynek (4) a tartószerkezetbe (1) történő behelyezéséhez, illetve abból való kivételéhez az állórész (2) furatai (7) a mozgórész (3) nyílásaival (8), a tárolóedény (4) rögzítéséhez az állórész (2) furatai (7) a mozgórész (3) hornyaival (9) fedésbe hozhatók.

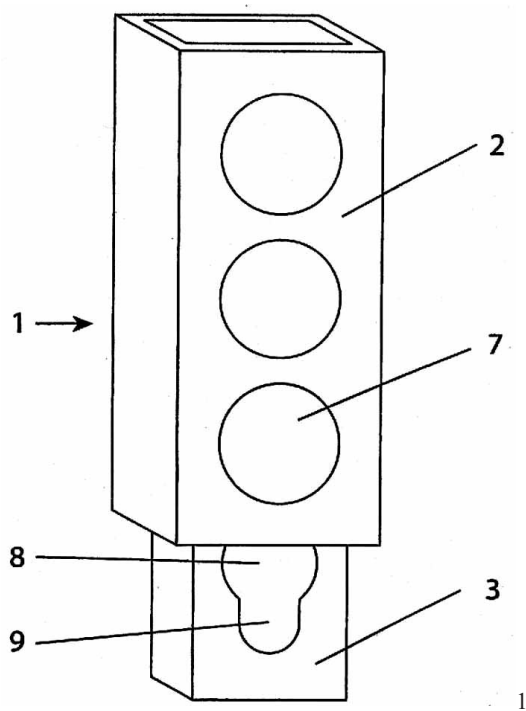

1. ábra

(51) ***A47K 13/00*** *(2006.01)*
A47K 13/10 *(2006.01)*
(11) 003053 2006.02.08.
(21) U 05 00065 **(22) 2005.03.17.**
(73) (72) Molnár József, Biharkeresztes (HU)
(54) Lábbal működtetett emelőeszköz, WC-ülőke higiénikus felemeléséhez

(57) Lábbal működtetett emelőeszköz, WC-ülőke higiénikus felemeléséhez, mely csaptengelyekkel ellátott többcsuklós, karos mechanizmus, azzal jellemezve, hogy a WC-ülőke (1) tengelyhez (6) furaton keresztül kapcsolódó emelőkarhoz (2) van elcsúsztathatóan csatlakoztatva, az emelőkar (2) a rajta kialakított furatokon áthaladó csappal (5) van az összekötőrúdhoz (3) csatlakoztatva, mely összekötőrúd (3) mindkét végén furat van, az összekötőrúdhoz (3) a furatokon áthaladó csappal (5) taposópedál (4) van csatlakoztatva.

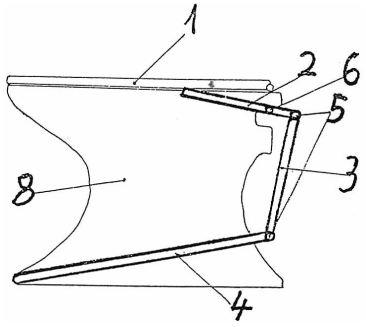

2/a ábra

(51) ***A61B 17/00*** *(2006.01)*
A61F 2/00 *(2006.01)*
(11) 003045 2006.02.08.
(21) U 05 00112 **(22) 2005.05.24.**
(73) (72) dr. Kádas István, Budapest (HU);
Bagi István, Budapest (HU);
Kádas Dániel, Budapest (HU);
dr. Szita János, Budapest (HU)
(54) Szögtartó csontcsavarral ellátott csontlemez
(74) Erdély Péter, DANUBIA Szabadalmi és Védjegy Iroda Kft., Budapest

(57) Szögtartó csontcsavarral ellátott csontlemez, amelyben furatok vannak a csontcsavarok számára, a csontcsavarok pedig fejrészből, szárból és menetes részből állnak, azzal jellemezve, hogy

– a csontlemez (1) vastagsága (v) legalább 2 mm;
– az ízület közeli részen lévő furatok ferde furatok (2), amelyek geometriai tengelyei a párhuzamostól eltérő, kitérő egyenesek;
– a ferde csontcsavarok (6) fejrészénél (7) hengeres szakasz (10) és ennek külső végén perem (11) van és
– fejrészük (7) hengeres szakaszának névleges külső átmérője és az (1) csontlemez ferde furatainak (2) névleges belső átmérője azonos, továbbá
– fejrészük (7) hengeres szakaszának hosszúsága nagyobb, mint a ferde furat (2) palástjának leghosszabb alkotója és
– a csontlemez (1) ízülettől távoli végén ovális furat (3) van.

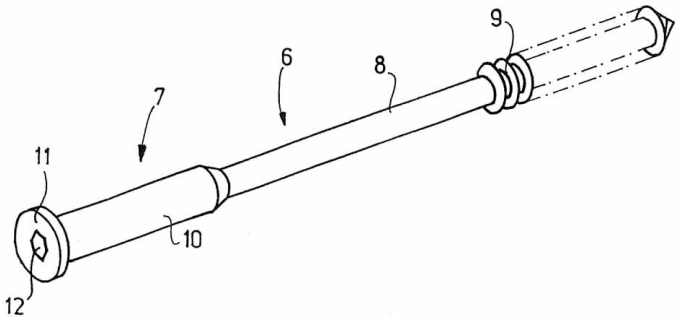

2. ábra

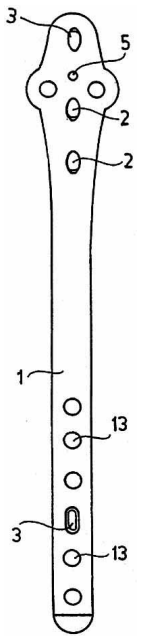

3. ábra

(51) ***A61H 39/00*** *(2006.01)*
A61B 8/00 *(2006.01)*
A61N 7/00 *(2006.01)*
G10K 11/26 *(2006.01)*
(11) 003047 2006.02.08.
(21) U 05 00115 **(22) 2005.05.30.**
(73) (72) dr. Spira, Wilhelm Heinrich, Darmstadt (DE)
(54) Kezelőfej testrészek ultrahanggal történő kezelésére
(74) Bogsch & Partners Ügyvédi Iroda, Budapest

(57) Kezelőfej testrészek ultrahanggal történő kezelésére piezo-rezgőelemmel (2), amely egy ház (1) homlokfalában (13) kiképezett nyílásban van elhelyezve, és a piezo-rezgőelemnek (2) van egy külső oldala és egy hátoldala, és a hátoldal villamos csatlakozó vezetékekkel (7) van ellátva, amelyek egy villamos kábelhez (4) vannak csatlakoztatva, azzal jellemezve, hogy a piezo-rezgőelem (2) külső oldala egy villamosan nem vezető réteggel (5), mint applikátor-felülettel, van bevonva, és a háznak (1) legalább az a része, amely a piezo-rezgőelemet (2) körülveszi, műanyagból van kialakítva.

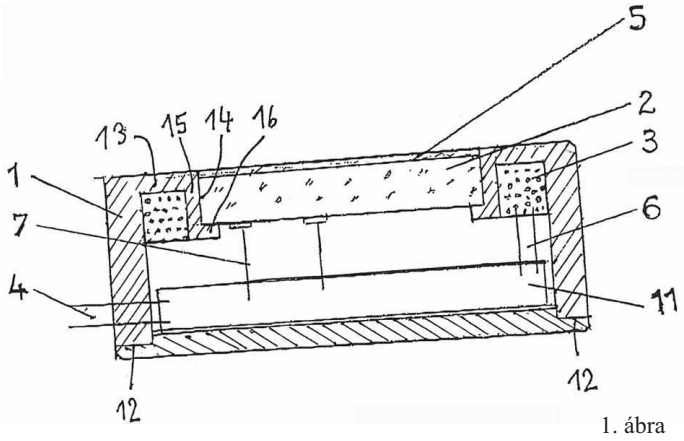

1. ábra

(51) ***A61M 3/04*** *(2006.01)*
A61M 31/00 *(2006.01)*
(11) 003048 2006.02.08.
(21) U 05 00049 **(22) 2005.03.01.**
(73) Benefit Pénzügyi és Gazdálkodásszervezési Bt., Rácalmás (HU)
(72) Windberger László 10%, Budapest (HU);
Debreczeni István 30%, Tata (HU);
Csík Mihály 30%, Rácalmás (HU);
Steiner József 30%, Dunaújváros (HU)

(54) Eszközök hatóanyag adagolására, különösen hüvely öblítésére
(74) Mészárosné Dónusz Katalin szabadalmi ügyvivő, S.B.G. & K. Szabadalmi Ügyvivői Iroda, Budapest

(57) Eszköz hatóanyag adagolására, különösen hüvely öblítésére, amelynek a hüvelybe bevezethető szára (1), a szárhoz (1) és az áramló közeget biztosító gégecsőhöz (5) csatlakozó, az áramló közeget és a hatóanyagot (10) tartalmazó kapszulát (3) befogadó belső térrel kialakított nyele (4) van, azzal jellemezve, hogy a kapszula (3) a vízhálózathoz csatlakozó nyél (4) és a szár (1) együttes belső terében elhelyezett, membránnal (9) bélelt kapszulatestből (8), a membránt (9) rögzítő és a kapszulatestet (8) lezáró felsőrészből (30) van kialakítva, és legalább egy kiömlő furattal (11) és legalább egy kiegyenlítő furattal (13) van ellátva.

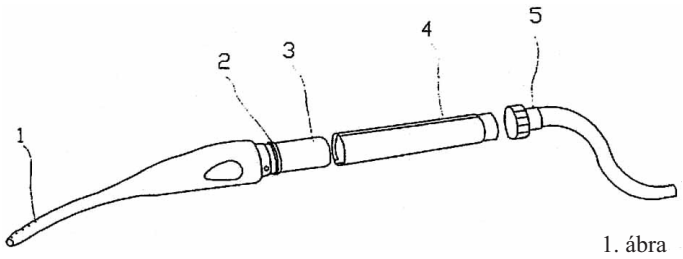

1. ábra

(51) ***A63B 21/00*** *(2006.01)*
A63B 25/00 *(2006.01)*
A63B 67/00 *(2006.01)*
(11) 003062 2006.02.08.
(21) U 05 00016 **(22) 2005.01.28.**
(73) Húzósport Egyéni Cég, Gyál (HU)
(72) Huszti Zoltán, Gyál (HU)
(54) Sporteszköz emberi testedzéshez és izomfejlesztéshez
(74) dr. Mindler József ügyvéd, Maglód

(57) Sporteszköz emberi testedzéshez és izomfejlesztéshez, amely elfordítható, illetve elmozdítható karokkal van ellátva, s ezek a vázszerkezetet alkotó főtartókhoz rögzített kötél- és csigaáttételeken keresztül kapcsolódnak az elmozdulás ellen ható súlyokhoz, azzal jellemezve, hogy a vázszerkezetet alkotó főtartók (10, 11, 12) egyben védőburkolatot is képezőek, amelyen belül a terhelést adó súlyok (S) hosszabbik oldala (i) az eszköz hossztengelyével (h) párhuzamosan van elhelyezve.

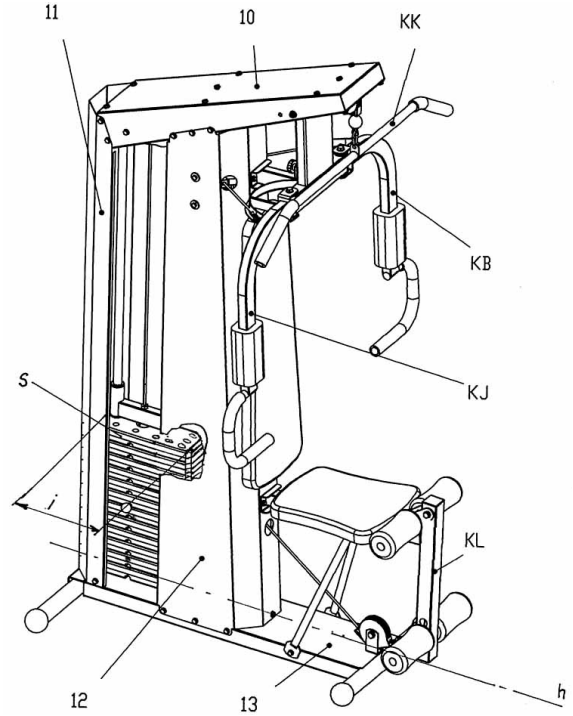

2. ábra

B – SZEKCIÓ
IPARI MŰVELETEK ÁLTALÁBAN ÉS SZÁLLÍTÁS

(51) ***B32B 29/00*** *(2006.01)*
B42D 1/00 *(2006.01)*
D21H 27/00 *(2006.01)*
(11) 003059 2006.02.08.
(21) U 05 00090 **(22) 2005.04.20.**
(73) VIVA HUNGÁRIA Bt., Siófok (HU)
(72) Hajdú Béla, Siófok (HU)
(54) Reklámhordozó dokumentációs mappa földhivatali, cégbírósági iratok tárolására
(74) Kormos Ágnes egyéni szabadalmi ügyvivő, Budapest

(57) Reklámhordozó dokumentációs mappa földhivatali, cégbírósági iratok biztonságos tárolására, melynek előlapja, előlapjának legalább az egyik hosszú oldalához, és legfeljebb az alsó rövid oldalához fix módon rögzített, vagy anyagfolytonosan hajtáséllel kialakított hátlapja és rögzítőeleme van, azzal jellemezve, hogy az előlap (1) külső felső 1/3 részén azonosítóadatok elhelyezésére szolgáló ablaka (3), a hátlap (2) belső felületéhez fix módon rögzített, a dokumentumok kicsúszását, elvesztését megakadályozó rögzítőelemei, valamint az előlap (1) és hátlap (2) külső és belső felületén reklámok és információk hordozásra alkalmas reklámfelületei (5) vannak.

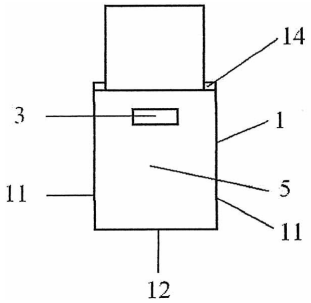

1. ábra

(51) ***B60Q 5/00*** *(2006.01)*
B60Q 11/00 *(2006.01)*
(11) 003055 2006.02.08.
(21) U 04 00295 **(22) 2004.12.31.**
(73) (72) Blahó Miklós, Budapest (HU)
(54) Alvás-riasztós körhuzat-szerkezet

(57) Az alvás-riasztó körhuzat-szerkezet, amely kör alakú huzat azzal jellemezve, hogy egy riasztó hangadó (2) elemtokkal (5) és tápelemmel, továbbá be-kikapcsoló (3), nyomókapcsoló (4) soros kapcsolással vannak egy áramkörbe, amelyek a körhuzatra (1) vannak ráerősítve.

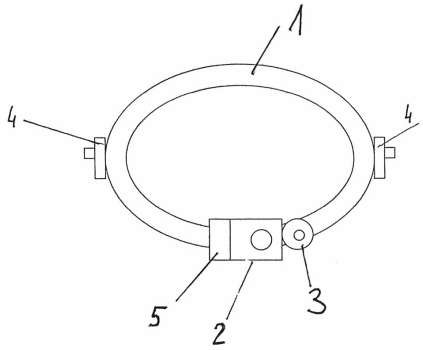

1. ábra

(51) ***B60Q 5/00*** *(2006.01)*
B60Q 11/00 *(2006.01)*
(11) 003061 2006.02.08.
(21) U 04 00296 **(22) 2004.12.31.**
(73) (72) Blahó Miklós, Budapest (HU)
(54) Alvás-riasztós gyűrű-szerkezet

(57) Alvás-riasztó gyűrűszerkezet, amelyhez tartozó kör alakú gyűrű azzal jellemezve, hogy egy riasztó-hangadó (2) tápelemmel (5) és be-kikapcsoló (3), és nyomógombos kapcsoló (4) soros kapcsolással vannak egy áramkörbe kapcsolva, amelyek a gyűrűre (1) vannak ráerősítve.

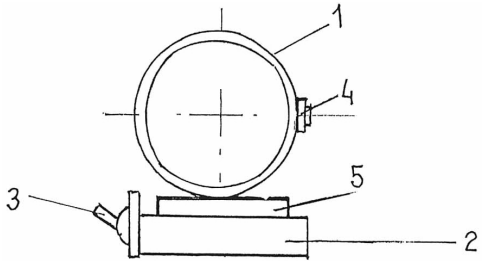

1. ábra

(51) ***B60T 17/08*** *(2006.01)*
B60R 22/32 *(2006.01)*
(11) 003058 2006.02.08.
(21) U 05 00041 **(22) 2005.02.22.**
(73) (72) Ségér Mihály, Budapest (HU)
(54) Vészkioldó szerkezet
(74) Horváthné Faber Enikő, ADVOPATENT Szabadalmi és Védjegy Iroda, Budapest

(57) Vészkioldó szerkezet, főleg biztonsági övekhez, amelynek befoglaló háza, valamint legalább egy működtető eleme van, azzal jellemezve, hogy a biztonsági övet (1) gyűrűként közrefogó és működtető elemmel (4) ellátott befoglaló háza (2) van, a befoglaló ház (2) belsejében a biztonsági öv (1) folytonosságát megszűntetni képes szétválasztó egység (3) van, a szétválasztó egység (3) pedig a működtető elemmel (4) van összeköttetésben.

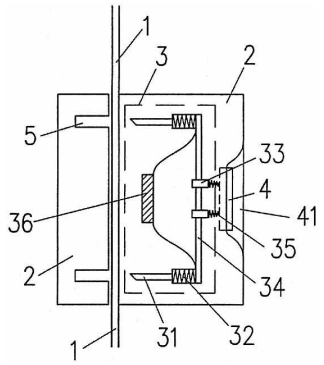

2. ábra

(51) ***B62K 1/00*** *(2006.01)*
(11) 003052 2006.02.08.
(21) U 05 00114 **(22) 2005.05.27.**
(73) (72) Dacsev Hriszto Atanaszov 52%, Fót (HU); Besenyő Imre József 4%, Budapest (HU); Demeter Magdolna 4%, Budapest (HU); Gyalus, József 4%, Mahe (SC); Kőszegi Árpád 4%, Budapest (HU); Leták Lajos 4%, Fót (HU); Mennich Lajos 4%, Budapest (HU); Molnár Miklós Konrád 4%, Budapest (HU); Rakács József 4%, Szeged (HU); Rózsa Miklós 4%, Budapest (HU); Scheili Richard 4%, Visegrád (HU); Tátos Zoltán 4%, Budapest (HU); Víg Sándorné 4%, Budapest (HU)
(54) Egykerekű jármű
(74) dr. Harangozó Gábor, DANUBIA Szabadalmi és Védjegy Iroda Kft., Budapest

(57) Egykerekű jármű, amely első villát (12), az első villához (12) keréktengelyen (24) keresztül forgathatóan rögzített kereket (10), a kerék (10) mindkét oldalán egy, a keréktengelytől (24) eltérő forgástengelyű, az első villához (12) forgathatóan rögzített hajtótengelyt (14, 34), a hajtótengelyekhez (14, 34) forgathatóan rögzített pedálokat (18, 38) és a kerék (10) egyik oldalán a hajtótengelyt (14) és a keréktengelyt (24) összekötő erőátviteli szerkezetet tartalmaz, azzal jellemezve, hogy a két hajtótengelyt (14, 34) olyan lengővillás szerkezet köti össze, amely egy, az első villához (12) rögzített rúdhoz (27) forgathatóan rögzített második villát (28), a második villához (28) annak két végén forgathatóan

rögzített rudakat (30, 31), valamint a rudakhoz (30, 31) forgathatóan, a hajtótengelyekhez (14, 34) szilárdan rögzített segédkarokat (32, 33) tartalmaz, ahol a segédkarok (32, 33) azonos állásban, a hajtókarok (16, 36) pedig egymással ellentétes állásban vannak a megfelelő hajtótengelyhez (14, 34) rögzítve.

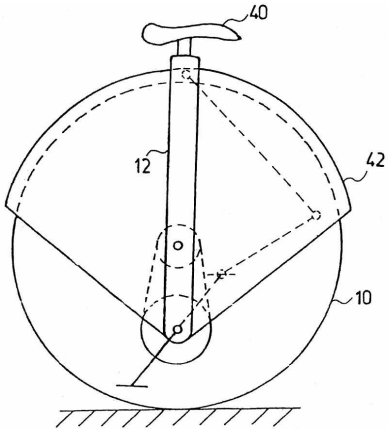

3. ábra

(51) ***B65D 21/00*** *(2006.01)*
B65D 21/02 *(2006.01)*
(11) 003060 2006.02.08.
(21) U 05 00109 **(22) 2005.05.23.**
(73) (72) Demény Rezső, Kaposvár (HU);
Nagy Imre, Kaposvár (HU);
Orbán Csaba, Kaposvár (HU)
(54) Csonkakúp elemekből kialakított tartálytörzs-szerkezet

(57) Csonka kúp elemekből kialakított tartálytörzs-szerkezet folyékony, légnemű, valamint por- és szemcsés halmazállapotú anyagok tárolására azzal jellemezve, hogy ütközőket (6) tartalmazó csonka kúp alakú végelemből (1) közbenső csonka kúp elemekből (2) és fenék végelemekből (3) áll, amelyek illeszkedő felületekkel (4) kapcsolódnak egymáshoz és az ütközőket (6) tartalmazó csonka kúp alakú végelem (1) ütközőire (6) támaszkodó fenéklemezzel (5) van lezárva a csonka kúp elemekből kialakított tartálytörzs-szerkezetet, amelynek elemei oldhatatlanul, előnyösen hegesztéssel rögzítettek.

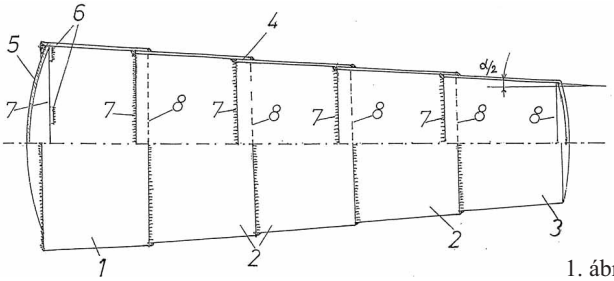

1. ábra

(51) ***B65D 71/00*** *(2006.01)*
B65D 61/00 *(2006.01)*
(11) 003043 2006.02.08.
(21) U 05 00044 **(22) 2005.02.25.**
(73) (72) Váczi Imre, Hajdúszoboszló (HU)
(54) Kényszerzáras modulrendszerű önkiszolgáló palacktároló
(74) dr. Debreceni Róbert ügyvéd, Budapest

(57) Kényszerzáras modulrendszerű önkiszolgáló palacktároló (1), amely zárrendszerrel ellátott és egymáshoz működésében kapcsolódó, rácsos oldalfalú és elölről nyitható-zárható palacktároló helyekből (2) áll, azzal jellemezve, hogy az egymás mellett elhelyezkedő szomszédos palacktároló helyek (2) kettő-kettő egymással közös, eltolhatóan csatlakoztatott, a nyílását csak részben elfedő csúszókarral (3) mint záró elemmel rendelkeznek és a palacktároló helyek (2) tetszőleges számban, közös vázszerkezetben vannak egymás mellett és több sorban elhelyezve, mely palacktároló helyeken (2) a palackok kivételéhez és betételéhez szükséges nyitott és csúszókarral (3) zárható oldal található, valamint a palacktároló helyek (2) nyitott oldalának mindkét oldaloszlopára csúszókar (3) és rögzített fogantyúvezető sínszerkezet (5), valamint azzal működésében összefüggő és a csúszókart (3) záró külső biztonsági zár (4), valamint belső biztonsági zár (6) van oldhatatlan kötéssel felszerelve.

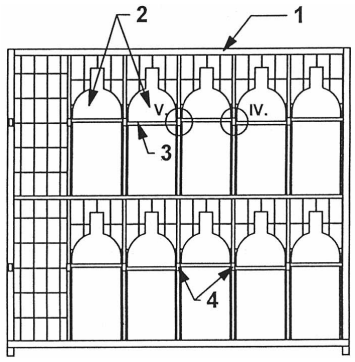

1. ábra

(51) ***B65D 85/10*** *(2006.01)*
(11) 003064 2006.02.08.
(21) U 04 00079 **(22) 2004.03.29.**
(73) (72) Szigeti, Ákos, Offenbach/Main (DE)
(54) Visszazárható fedelű dobozszerkezet, elsősorban cigaretták részére
(74) Mester Tamás szabadalmi ügyvivő, SWORKS Nemzetközi Szabadalmi Ügyvivői Iroda Kft., Budapest

(57) Visszazárható fedelű dobozszerkezet (1), elsősorban cigaretták részére, amely fedélből (10) és doboztestből (20) áll, oly módon, hogy az említett fedél egymáshoz kapcsolódó előlapból (11) , hátlapból (12), fedőlapból (13), egy-egy oldallapból (15, 14) , az említett doboztest (1) egymáshoz kapcsolódó előlapból (21), hátlapból (22), alaplapból (29), egy-egy oldallapból (23, 24) van kialakítva és a hátlapok (12, 22) csuklóvonal (16) mentén csatlakoznak egymáshoz, azzal jellemezve, hogy a fedél (10) előlapja (11) íves vagy egyenes peremvonallal (18, 17); és/vagy a doboztest (20) előlapja (21) íves vagy egyenes, vagy szögletes peremvonallal (25, 27, 28) van ellátva, zárt állapotban az előlapok (11, 21) egymással a dobozszerkezet (1) zárását biztosító átfedő felületűek (30, 31, 32, 33).

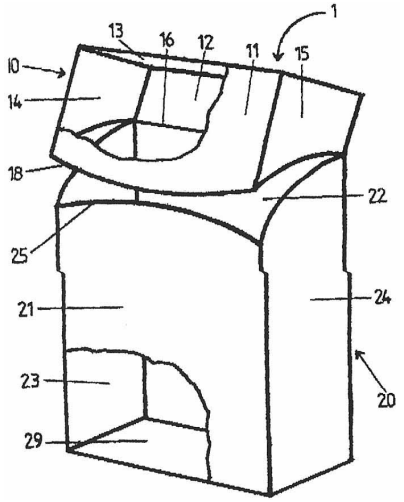

5. ábra

C – SZEKCIÓ
VEGYÉSZET ÉS KOHÁSZAT

(51) ***C11D 10/00*** *(2006.01)*
A61F 13/15 *(2006.01)*
D21H 27/30 *(2006.01)*
B32B 29/00 *(2006.01)*
(11) 003051 2006.02.08.
(21) U 04 00201 **(22) 2004.08.27.**
(73) (72) dr. Tóth Ferenc, Ősi (HU)

(54) Párásítóval ellátott higiéniai papírtermék-tartó
(74) Varga Tamás Péter szabadalmi ügyvivő, Budapest

(57) Párásítóval ellátott higiéniai papírtermék-tartó, melynek higiéniai papírtermék befogadására szolgáló háza és a házon kialakított, a higiéniai papírtermék kivezetésére szolgáló nyílása van, azzal jellemezve, hogy a papírtermék (2) a tartó házának (1) felső részében (7) van elhelyezve; míg a tartó házának (1) aljában (8) párásító elegy (4) van, továbbá a papírtermék (2) és a párásító elegy (4) között perforált lemez (3) helyezkedik el, továbbá a háznak (1) a ház (1) oldalán a perforált lemez (3) fölött a papírtermék (2) kivezetésére szolgáló nyílása (10) van.

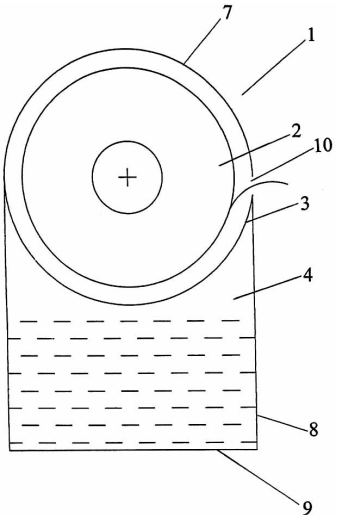

1. ábra

E – SZEKCIÓ
HELYHEZ KÖTÖTT LÉTESÍTMÉNYEK

(51) ***E04B 1/00*** *(2006.01)*
E04D 5/10 *(2006.01)*
(11) 003046 2006.02.08.
(21) U 04 00274 **(22) 2004.11.29.**
(73) (72) Farkas Zsolt 30%, Miskolc (HU);
Terdik Tibor 70%, Miskolc (HU)
(54) Hőszigetelő panelszerkezet épületek hőszigetelésére és díszítésére
(74) Pap Béla szabadalmi ügyvivő, Miskolc

(57) Hőszigetelő panelszerkezet épületek hőszigetelésére és díszítésére, amelynek paneljai vannak, azzal jellemezve, hogy a panelek (2) egymásra rétegzett és egymáshoz rögzített hőszigetelő lemezekből (1) vannak, vagy bármely panel (2) egyetlen hőszigetelő lemezből (1) van kialakítva, és e panelek (2) kerületükön egymásba kapcsolódóan vannak kimunkálva.

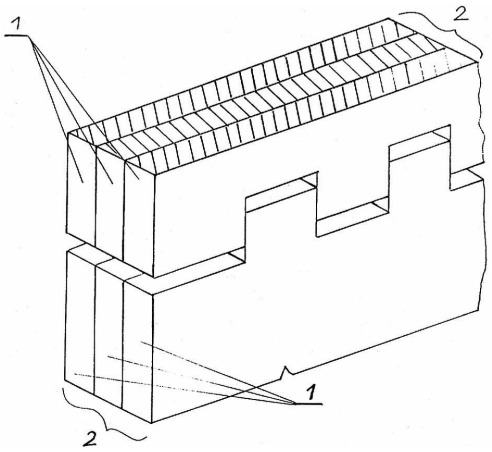

4. ábra

(51) ***E04C 1/40*** *(2006.01)*
E04F 15/02 *(2006.01)*
F16L 9/00 *(2006.01)*
H01H 71/08 *(2006.01)*
H01R 4/36 *(2006.01)*
(11) 003044 2006.02.08.
(21) U 05 00106 **(22) 2005.05.17.**
(73) (72) Fontányi Gábor, Budapest (HU)
(54) Száraz fektetésű szereltelemes fűtőeszköz helyiségek fűtésére

(57) Száraz fektetésű szereltelemes fűtőeszköz helyiségek fűtésére, melynek a fűtőeszköz fogadására alkalmas épületszerkezeten – padló, fal, mennyezet – felszerelt hőtartalmú közeget befogadó fűtőcsövei (2) előre gyártott hőszigetelő elemei (1) és hőelosztó elemei (3) vannak, a hőelosztó elem (3) anyagából a fűtőcsövek (2) rögzítésére rögzítő szemek (4) vannak kialakítva, a hőelosztó elemek (3) hornyai (5) az alatta lévő hőszigetelő elem (1) hornyaiba szoros illesztéssel kapcsolódnak, a fűtőcsövet (2) befogadó hornyok (5) méretei mélységben a fűtőcsövek (2) külső átmérőjénél kissé mélyebbek, szélességben kissé szűkebbek, így egymásba szorulnak, a hőelosztó elemben (3) elhelyezett fűtőcsövek (2) fedésére, illetve a hőelosztó elem (3) felületén megjelenő hő átvételére és a helyiségbe való juttatására a felületi lefedés (6) szolgál, azzal jelllemezve, hogy a fűtendő helyiség felől indulva a felületi lefedés (6) mint nagy felületű alacsony hőmérsékletű sugárzó elem alatt a fűtőcsövek (2) hőelosztó elem (3) fűtőcső-befogadó hornyaiban (5) vannak elhelyezve szoros illesztéssel és a hőelosztó elem (3) az egyenes hőszigetelő elem (1) azonosan kialakított hornyaiba illeszkedik, súrlódásos kötési módon.

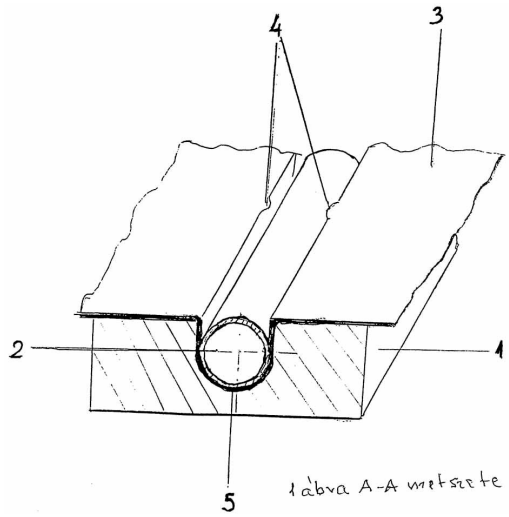

2. ábra

F – SZEKCIÓ
MECHANIKA, VILÁGÍTÁS, FŰTÉS

(51) ***F04D 13/00*** *(2006.01)*
(11) 003057 2006.02.08.
(21) U 05 00116 **(22) 2005.05.30.**
(73) ZÁBRÁK Környezetvédelmi Szolgáltató Kft., Siófok (HU)
(72) Bíró György, Budapest (HU);
Zábrák Sándor, Budapest (HU);
Lux István, Siófok (HU)
(54) Berendezés eltérő fajsúlyú folyadékok, különösen víz és szénhidrogén szétválasztására
(74) dr. Jakab Judit, S.B.G. & K. Szabadalmi Ügyvivői Iroda, Budapest

(57) Berendezés eltérő fajsúlyú folyadékok, különösen víz és szénhidrogén szétválasztására; amelynek a nagyobb fajsúlyú folyadékba merített szivattyúja és a kisebb fajsúlyú folyadékot összegyűjtő, és nyomóvezetéken keresztül tárolótartályba továbbító szívóegysége van, a szívóegység szivattyúból, gyűjtőtartályból és a gyűjtőtartályhoz csatlakozó szűrőből van összeépítve, és a szívóegység úgy van a folyadékokba merítve, hogy a szűrője a kisebb fajsúlyú folyadékban, a folyadékhatár

felett van, azzal jellemezve, hogy a szívóegységbe (9) a folyadékhatár (8) alatt és felett, a folyadékok dielektromos állandóját érzékelő kapacitív szondák (11) vannak beépítve, amelyek a nagyobb fajsúlyú folyadékba merített szivattyút (5) meghajtó, frekvenciavezérelt motorral állnak vezérlő kapcsolatban.

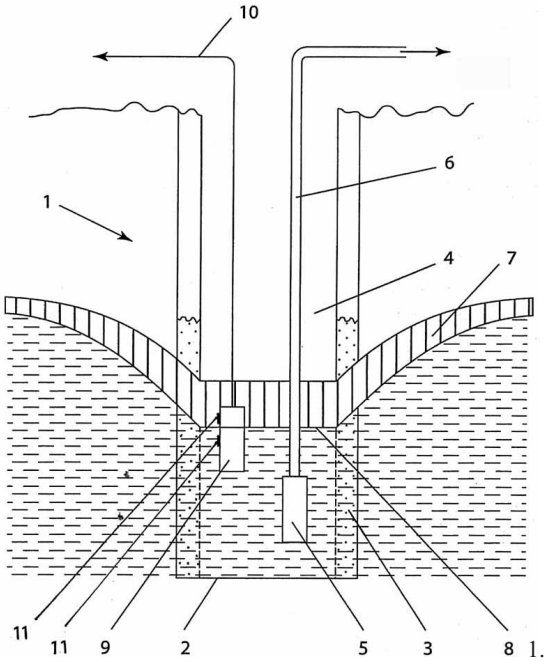

1. ábra

(51) ***F16K 11/00*** *(2006.01)*
F16K 13/00 *(2006.01)*
F16L 19/02 *(2006.01)*
(11) 003050 2006.02.08.
(21) U 05 00117 **(22) 2001.03.06.**
(67) P0100966 2001.03.06. HU
(73) (72) Hercegh Gyula, Székesfehérvár (HU);
Lődi Ernő, Velencefürdő (HU)
(54) Hálózati csatlakoztatás, különösen víz- vagy gázszolgáltató hálózatok főelzáró szerelvényéhez
(74) dr. Gedeon Sándor, Pintz és Társai Szabadalmi és Védjegy Iroda 1. sz. aliroda, Budapest

(57) Hálózati csatlakoztatás, különösen víz- vagy gázszolgáltató hálózatok főelzáró szerelvényéhez, amely szerelvényben főelzáró csap műanyag, előnyösen polietilén hálózati csővezeték befogadására és lazán illesztett megvezetésére alkalmas furatú, külsőmenetes külső palástfelületű, a csővezeték homlokfelületével való felütköztetésére alkalmas vállal rendelkező furatú háza O-gyűrű, támasztógyűrű, valamint szorítógyűrű közbeiktatásával belsőmenetes szorítóanyával van működési kapcsolatban, azzal jellemezve, hogy

– a külsőmenetes ház (1) hálózati oldalhoz illeszthető végén a belső furat átmérőjének megnövelésével az O-gyűrű (3) befogadására alkalmas fészek (11) van kialakítva,
– az O-gyűrűt (3) megtámasztó támasztógyűrű (4) O-gyűrűvel (3) ellentétes oldalán olyan kúpos felület van kialakítva, amely
– a belső hengeres felületén éllel képzett, a csővezeték (9) palástfelületébe való behatolásra alkalmas bordákkal (12) ellátottan húzásbiztos megfogást lehetővé tevő, tengelyirányú felhasítással ellátott szorítógyűrű (5) támasztógyűrű (4) felőli szegélyén lévő lekerekített, előnyösen kúposan lekerekített felületéhez illeszthető, továbbá
– a szorítógyűrű (5) szorítóanya (6) felőli oldalának szegélyén elhelyezett lekerekített, előnyösen kúposan lekerekített felülete az összeszereléskor meghúzásra kerülő szorítóanyának (6) az O-gyűrű (3) , a támasztógyűrű (4) és a szorítógyűrű (5) befogadására alkalmas furatában lévő hátsó kúpos tamasztófelülethez illeszthetően van kialakítva.

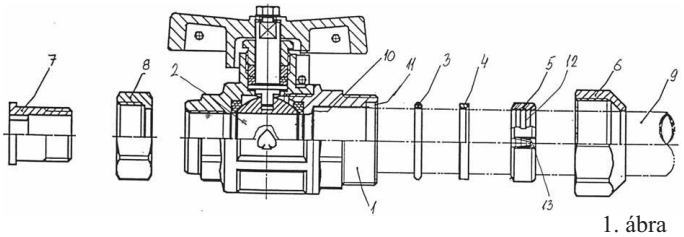

1. ábra

G – SZEKCIÓ
FIZIKA

(51) ***G01C 21/00*** *(2006.01)*
B65D 5/00 *(2006.01)*
G01F 11/00 *(2006.01)*
B67D 1/00 *(2006.01)*
(11) 003049 2006.02.08.
(21) U 04 00211 **(22) 2004.09.13.**
(73) New Agro Basic Bt., Budapest (HU)
(72) Hatvani László, Budapest (HU)
(54) Multifunkcionális bemutató és kóstoltató berendezés
(74) Bándy Tamásné, PATENDER Nemzetközi Iparjogvédelmi Képviseleti Kft., Budapest

(57) Multifunkcionális bemutató és kóstoltató berendezés, interaktív számítógéppel, adagolóberendezéssel, szenzoros monitorral, tartályokkal rendelkezik, azzal jellemezve, hogy a szenzoros monitoron (3) megjelenő földrajzi területek és az ahhoz kapcsolódó lexikális információk tárolására szolgáló interaktív számítógép (14) memóriaegysége összekötetésben van az italadagoló tartályokkal (5) az italadagoló tartályok (5) pedig a vezérlő hálózaton (18) keresztül kapcsolódnak, ami összeköttetésben áll az italadagoló tartály (5) mágnesszelepével (8).

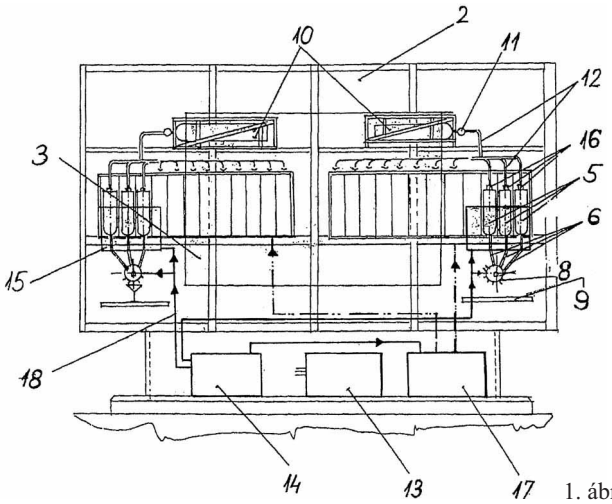

1. ábra

(51) ***G09B 29/00*** *(2006.01)*
G06T 15/00 *(2006.01)*
G09F 9/00 *(2006.01)*
(11) 003056 2006.02.08.
(21) U 05 00100 **(22) 2005.04.29.**
(73) G & G Növényvédelmi és Kereskedelmi Kft., Szeged (HU)
(72) Gaál József, Szeged (HU)
(54) Elrendezés gyomtérkép készítésére
(74) dr. Molnár István, DANUBIA Szabadalmi és Védjegy Iroda Kft., Budapest

(57) Gyomtérképkészítő elrendezés (100), amely tartalmaz videokamerát (112) és domborzatkövető lézerkamerát (114) magában foglaló képrögzítő egységet (110), a képrögzítő egység (110) kimenetére csatlakoztatott képfeldolgozó és kiértékelő egységet (120), ez utóbbival csatlakoztatott adattároló egységet (130), valamint gyomadatbázist (135), azzal jellemezve, hogy fényforrása (160), valamint helymeghatározó

szervet (152) és az ez által szolgáltatott helykoordinátákat pontosító legalább egy helyzetmeghatározó szervet (154) magában foglaló pozíciómeghatározó egysége (150) van, ahol a fényforrás (160) és a pozíciómeghatározó egység (150) a képfeldolgozó és -kiértékelő egységgel (120) van csatlakoztatva, továbbá ahol a képfeldolgozó és -kiértékelő egységnek (120) legalább egy vezérlőkimenete (122, 124) van, amely vezérlőkimenetek (124) egyike különálló gyomirtó berendezés vezérlőegységével adattovábbító kapcsolatra alkalmas kialakítású.

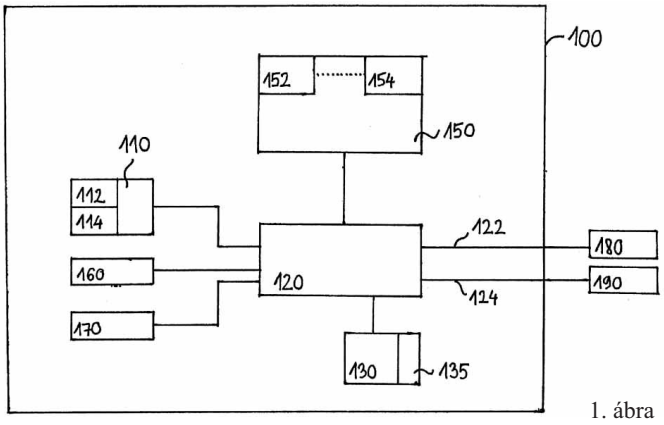

1. ábra

(51) ***G09F 13/00*** *(2006.01)*
G09F 13/02 *(2006.01)*
(11) 003054 2006.02.08.

(21) U 05 00087 **(22) 2005.04.18.**
(73) (72) dr. Kovács János, Budaörs (HU)
(54) Elektromos kapcsolási elrendezés reklámfelületek változó megvilágítására

(57) Elektromos kapcsolási elrendezés reklámfelületek változó megvilágítására, mely a reklámfelület megvilágítását biztosító főáramkörhöz csatlakoztatott, azzal jellemezve, hogy fényerő-szabályzóhoz (5) sorban kapcsolódó szabályozóval (8) ellátott, időkapcsolóból (6) álló kiegészítő áramkör (2), mely kiegészítő áramkör (2) transzformátoron (7) és kapcsolókon (4) keresztül van a fényforrásokkal (3) ellátott reklámfelület megvilágítását szolgáló főáramkörhöz (1) elektromosan csatlakoztatva.

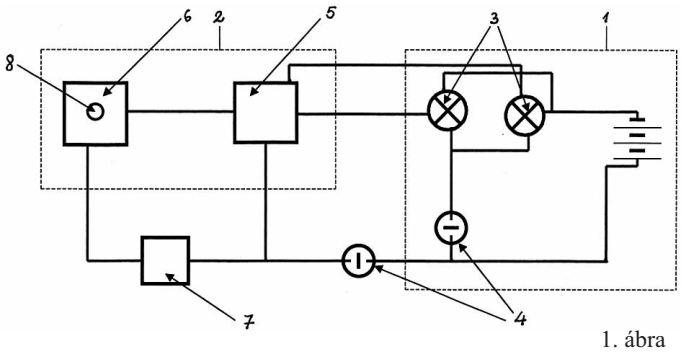

1. ábra

A rovatban meghirdetett használati mintaoltalmak száma: 22 db.

Használati mintaoltalom megszűnése és újra érvénybe helyezése

Használati mintaoltalom megszűnése díjfizetés hiányában **MM3K**

(11) 001248 (21) U 96 00185
(54) Szerkezet kapcsolókészülékek csatlakozókapcsainak érintésvédelmére

(11) 001675 (21) U 99 00165
(54) Emelt komfortfokozatú személyszállító sínjármű

(11) 001814 (21) U 99 00144
(54) Járművek keréktárcsájára rögzíthető információhordozó szerkezet

(11) 001928 (21) U 00 00182
(54) Léces ágybetét

(11) 002047 (21) U 00 00192
(54) Takarófólia nyomatképek egyedi védelmére

(11) 002048 (21) U 00 00169
(54) Hőntartó készülék

(11) 002277 (21) U 01 00170
(54) Hőszigetelő burkolat

(11) 002447 (21) U 02 00190
(54) Mozgóréssel kialakított közterületi reklámberendezés

(11) 002652 (21) U 03 00170
(54) Fokozatmentes szelepemelés vezérlés belső égésű motorokhoz

(11) 002653 (21) U 03 00162
(54) Javított konstrukciójú, hatóanyagtartályt tartalmazó, inhalálókészülék száraz inhalálására

(11) 002654 (21) U 03 00159
(54) Speciális konstrukciójú inhalálókészülék száraz inhalálásra

(11) 002655 (21) U 03 00161
(54) Javított hatékonyságú inhalálókészülék-konstrukció száraz inhalálásra

(11) 002656 (21) U 03 00160
(54) Javított inhalálókészülék-konstrukció száraz inhalálásra

(11) 002710 (21) U 03 00172
(54) Elárusító eszköz elárusító pultokhoz, különösen hűtőtérrel rendelkező kereskedelmi csemege hűtőpultokhoz

(11) 002860 (21) U 04 00148
(54) Jármű légtisztító, légillatosító berendezés

(11) 002876 (21) U 04 00158
(54) Kábeles elosztószerkezet

(11) 002877 (21) U 04 00151
(54) Készülék élő szövetek méreteinek növelésére

(11) 002961 (21) U 04 00222
(54) Plakátokat forgató reklámberendezés

(11) 002962 (21) U 05 00014
(54) Javított tulajdonságú épületszerkezet, különösen panelépület

A rovat 19 db közlést tartalmaz.

Használati mintaoltalom újra érvénybe helyezése **NB3K**

(11) 001258 (21) U 97 00125
(54) Öblítőberendezés szűrőágyak regenerálásához

(11) 001524 (21) U 98 00156
(54) Szerkezeti elrendezés térszín alatti építmények külső víz elleni védelmére

(11) 001666 (21) U 99 00134
(54) Szivattyúzókészülék testváladékok elvezetésére

(11) 002218 (21) U 01 00115
(54) Eszköz a piramisenergia hasznosítására

A rovat 4 db közlést tartalmaz.

Vegyes használati mintaoltalmi közlemények

Jogutódlás **PC3K**

(11) 001698 (21) U 99 00183
(73) Wessel-Werk GmbH & Co. KG, Reichshof-Wildbergerhütte (DE)
(74) DANUBIA Szabadalmi és Védjegy Iroda Kft., Budapest

A rovat 1 db közlést tartalmaz.

Képviseleti megbízás **HH1K**

(11) 001666 (21) U 99 00134
(73) (72) dr. Kállai Sándor, Pécs (HU); Nagy Sándor, Pécs (HU); Roncs Zsolt, Zalaegerszeg (HU)
(74) Pintz és Társai Szabadalmi és Védjegy Iroda, Pintz György szabadalmi ügyvivő, Budapest

A rovat 1 db közlést tartalmaz.

FORMATERVEZÉSI MINTAOLTALMI KÖZLEMÉNYEK

Adatközlés formatervezési mintaoltalmi bejelentésekről

7. OSZTÁLY
HÁZTARTÁSI CIKKEK, AMELYEK
NEM TARTOZNAK MÁS OSZTÁLYOKBA

(21) D 06 00020 **(22) 2006.01.26.**
(71) Hatvani László, Budapest, 1142
Rákospatak park 8. VIII/24. (HU)
(54) Pohár formájú (pezsgős, boros, sörös) alulról LED-égővel megvilágított, és alulról csatlakozott légfúvókával, porlasztó habkővel kialakított promóciós display

(21) D 06 00029 **(22) 2006.02.01.**
(71) SOTEX Kft., Nyíregyháza, 4400 Szent István út 60. (HU)
(54) Élelmiszer-tároló edény

8. OSZTÁLY
SZERSZÁMOK, FÉMTÖMEGCIKKEK

(21) D 06 00012 **(22) 2006.01.18.**
(71) Erdélyi Zoltán, Budapest, 1173 Újlak u. 68. (HU)
(54) Távirányító-tartó

(21) D 06 00022 **(22) 2006.01.26.**
(71) Naturalplast Kft., Hajdúszoboszló, 4200 Földvár u. 11. (HU)
(54) PB-gázpalackszelep-vakanya a felszínéből kiemelkedő peremes tömítéstartóval
(74) Velok László szabadalmi ügyvivő, Debrecen

9. OSZTÁLY
CSOMAGOLÓESZKÖZÖK ÉS TARTÁLYOK
ÁRUSZÁLLÍTÁS ÉS ÁRUKEZELÉS CÉLJÁRA

(21) D 06 00032 **(22) 2006.02.08.**
(71) Bokor Gyöngyi, Budapest, 1025 Csalit u. 3. (HU)
(54) Lap, melyből folyadéktároló edény hajtható

(21) D 06 00027 **(22) 2006.01.31.**
(71) CHINOIN Gyógyszer és Vegyészeti Termékek Gyára Rt., Budapest, 1045 Tó u. 1–5. (HU)
(54) Adagolótartály
(74) Kovári György, ADVOPATENT Szabadalmi és Védjegy Iroda, Budapest

(21) D 06 00019 **(22) 2006.01.24.**
(71) CREW Nyomdaipari Szolgáltató Kft., Budapest, 1067 Szondi u. 9. (HU)
(54) Karácsonyi ajándékdoboz
(74) dr. Szűcs Ernő Péter, Csitáry és Szűcs Ügyvédi Iroda, Budapest

(21) D 06 00033 **(22) 2006.02.08.**
(71) Ferencz Annamária, Budapest, 1065 Szív u. 30. (HU)
(54) Palack
(74) Bándy Tamásné, PATENDER Nemzetközi Iparjogvédelmi Képviseleti Kft., Budapest

(21) D 06 00008 **(22) 2006.01.13.**
(71) Gici Tej-Tejtermék Kft., Veszprémvarsány, 8438 Könyves Kálmán u. 2. (HU)
(54) Tejtermék csomagolására szolgáló edényt lezáró fólia kialakítása
(74) Miklós Péter szabadalmi ügyvivő, Budapest

(21) D 06 00025 **(22) 2006.01.30.**
(71) Herczeg Ferenc, Budapest, 1183 Ond u. 51. (HU)
(54) 250 milliliteres (üveg vagy pet) palack

(21) D 06 00026 **(22) 2006.01.30.**
(71) Herczeg Ferenc, Budapest, 1183 Ond u. 51. (HU)
(54) 250 milliliteres csatos (üveg vagy pet) palack

(21) D 06 00016 **(22) 2006.01.18.**
(71) Tóvári Anna 90%, Budapest, 1163 Datolya u. 16. (HU); Erdősné Sélley Csilla 10%, Budapest, 1126 Böszörményi út 34/b (HU)
(54) Csillag alakúra nyitható háromszög alakú csomagolás

10. OSZTÁLY
ÓRÁK, TOVÁBBÁ EGYÉB MÉRŐ-,
ELLENŐRZŐ- ÉS JELZŐBERENDEZÉSEK

(21) D 06 00030 **(22) 2006.02.06.**
(71) Gulyás Péter, Újlengyel, 2724 Hernádi dűlő 8. (HU)
(54) Óra

11. OSZTÁLY
DÍSZTÁRGYAK

(21) D 06 00018 **(22) 2006.01.20.**
(71) Csatári Ottó, Budapest, 1044 Kálvin J. u. 5. (HU)
(54) Felirattal, képpel, kisplasztikával díszített táblák cserépből, fából

12. OSZTÁLY
SZÁLLÍTÓ- ÉS EMELŐBERENDEZÉSEK

(21) D 06 00011 **(22) 2006.01.17.**
(71) Imréné Balogh Mária, Budapest, 1223 Erzsébet királyné út 58. (HU)
(54) Gépjárműcsomagtér-határoló eszköz
(74) Pintz György, Pintz és Társai Szabadalmi és Védjegy Iroda, Budapest

15. OSZTÁLY
GÉPEK, MELYEK MÁSUTT NEM SZEREPELNEK

(21) D 06 00013 **(22) 2006.01.18.**
(71) Golf Kereskedelmi Kft., Szolnok, 5000 Vércse u. 17. (HU)
(54) Szivattyú (DIWm/3CL-N)

20. OSZTÁLY
ÁRUSÍTÁS ÉS REKLÁMOZÁS CÉLJÁRA SZOLGÁLÓ ESZKÖZÖK, TÁBLÁK

(21) D 06 00009 **(22) 2006.01.16.**
(71) dr. Farkas Gábor, Esztergom, 2500 Aranyhegyi út 16. (HU); Mayer Richárd, Visegrád, 2025 Széchenyi u. 5. (HU)
(54) Árukiadó automata display-vel
(74) Székely Éva egyéni szabadalmi ügyvivő, Budapest

(21) D 06 00010 **(22) 2006.01.16.**
(71) dr. Farkas Gábor, Esztergom, 2500 Aranyhegyi út 16. (HU); Mayer Richárd, Visegrád, 2025 Széchenyi u. 5. (HU)
(54) Árukiadó automata
(74) Székely Éva egyéni szabadalmi ügyvivő, Budapest

(21) D 06 00015 **(22) 2006.01.18.**
(71) dr. Farkas Gábor, Esztergom, 2500 Aranyhegyi út 16. (HU); Mayer Richárd, Visegrád, 2025 Széchenyi u. 5. (HU)
(54) Árukiadó automata GSM távfelügyelettel
(74) Székely Éva egyéni szabadalmi ügyvivő, Budapest

21. OSZTÁLY
JÁTÉKOK, JÁTÉKSZEREK, SÁTRAK ÉS SPORTCIKKEK

(21) D 06 00023 **(22) 2006.01.30.**
(71) Fucsala Miklós, Encs, 3860 Radnóti út 53. (HU)
(54) Szétszedhető, hordozható, könnyen üzemelő hinta

(21) D 06 00014 **(22) 2006.01.18.**
(71) Perlaki Attila, Miskolc, 3527 Selyemrét u. 26. 3/3. (HU)
(54) Játékkártyakészlet egyéni vagy társasjáték célra

(21) D 06 00017 **(22) 2006.01.20.**
(71) Szekeresné Kövécs Éva, Szentkirályszabadja, 8225 Kossuth u. 45. (HU)
(54) Zsinórvégtagú fafiguracsalád (birkák): bárány fiú, bárány lány, birka nő kabátos, birka nő kosztümös, birkapásztor

23. OSZTÁLY
FOLYADÉKELOSZTÓ BERENDEZÉSEK, EGÉSZSÉGÜGYI, FŰTŐ-, SZELLŐZTETŐ-, ÉS LÉGKONDICIONÁLÓ BERENDEZÉSEK, SZILÁRD FŰTŐANYAGOK

(21) D 06 00028 **(22) 2006.01.31.**
(71) Nagy Attila, Isaszeg, 2117 Március 15. u. 64. (HU)
(54) Tűzhelyvédő gáztűzhelyhez
(74) Tóth-Szabó István szabadalmi ügyvivő, Budapest

25. OSZTÁLY
ÉPÜLETSZERKEZETEK, ÉPÍTÉSZETI ELEMEK

(21) D 06 00024 **(22) 2006.01.30.**
(71) Fucsala Miklós, Encs, 3860 Radnóti út 53. (HU)
(54) Háromlábú állítható ketteslétra

(21) D 06 00031 **(22) 2006.02.07.**
(71) Szabó László, Érd, 2030 Somogyvári u. 24. (HU)
(54) Lamellás beltéri ajtó

A rovat 25 db közlést tartalmaz.

Formatervezési mintaoltalmi bejelentések közzététele

2. OSZTÁLY
RUHÁZATI CIKKEK ÉS RÖVIDÁRUK

(21) D 04 00277 **(22) 2004.08.17.**
(71) (72) Balázs Gyöngyike Katalin, Budapest (HU)
(54) Paszpólos gömbölyített sapka
(55)

1/1. ábra

(51) 02-03

6. OSZTÁLY
BÚTORZATOK

(21) D 04 00238 **(22) 2004.07.02.**
(71) MW-Baja Bútoripari, Kereskedelmi és Szolgálattaó Kft., Baja (HU)
(72) Domonkos Zoltán, Baja (HU)
(54) Kárpitozott ülőbútor
(55)

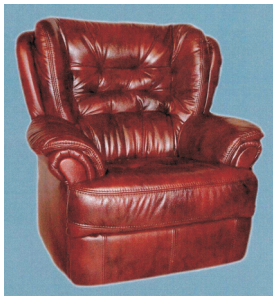

1/1. ábra

2/1. ábra

3/1. ábra

(51) 06-01

(21) D 05 00117 **(22) 2005.06.20.**
(71) (72) Szendi Horváth Mária, Budapest (HU)
(54) Ülő-fekvő garnitúra
(55)

1/1. ábra

2/1. ábra

3/1. ábra

(51) 06-01

(21) D 05 00118 **(22) 2005.06.20.**
(71) (72) Plattner Tibor, Kecskemét (HU)
(54) Bútorajtópár, dohányzóasztal, beltéri ajtó
(55)

1/1. ábra

2/1. ábra

3/1. ábra

(51) 06-06 06-03 25-02

8. OSZTÁLY
SZERSZÁMOK, FÉMTÖMEGCIKKEK

(21) D 03 00001 **(22) 2003.01.09.**
(71) (72) Révi József, Budapest (HU)
(54) Íves zuhanyfüggöny-tartó sarokkádhoz
(55)

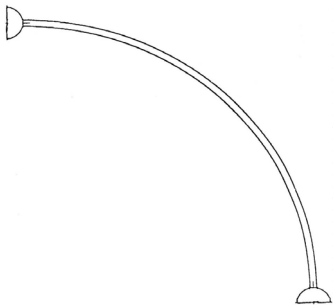

1/1. ábra

(51) 08-08

9. OSZTÁLY
CSOMAGOLÓESZKÖZÖK ÉS TARTÁLYOK ÁRUSZÁLLÍTÁS ÉS ÁRUKEZELÉS CÉLJÁRA

(21) D 04 00237 **(22) 2004.07.01.**
(71) (72) Bakos Attila, Alcsútdoboz (HU)
(54) Üdítőitalos műanyag palack (jobb és balkezes kivitelben)
(55)

1/3. ábra

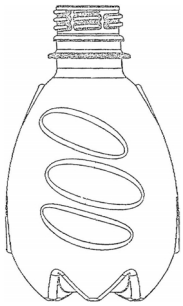

2/1. ábra

(51) 09-01

(21) D 05 00108 **(22) 2005.06.03.**
(71) (72) Sinka Tihamér, Pusztazámor (HU)
(54) Nyakas flakon
(55)

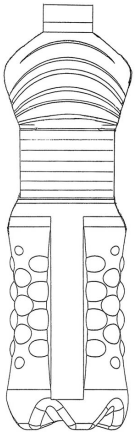

1/1. ábra

(51) 09-01

11. OSZTÁLY
DÍSZTÁRGYAK

(21) D 04 00153 **(22) 2004.04.26.**
(71) (72) Szabó Balázs, Budapest (HU)
(54) Keretezett kerámia kéz- és láblenyomatkészlet
(55)

1/1. ábra

(51) 11-02

12. OSZTÁLY
SZÁLLÍTÓ- ÉS EMELŐBERENDEZÉSEK

(21) D 04 00336 **(22) 2004.11.09.**
(71) Magyar Járműtechnikai Rt., Debrecen (HU)
(72) Tarnai Sándor, Debrecen (HU); Kovács Norbert, Sáránd (HU)
(74) Bíró Zoltán, Debrecen
(54) Autóbusz-felszerelési elrendezések, külső kialakítás, műszerfal, kalaptartó, tetőszellőző
(55)

1/3. ábra

2/1. ábra

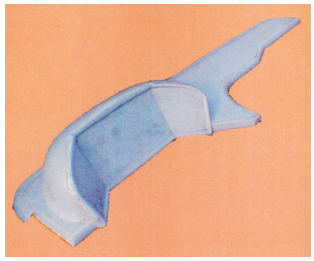

3/2. ábra

4/1. ábra

(51) 12-08 12-16

14. OSZTÁLY
ADATRÖGZÍTŐ, ADATFELDOLGOZÓ, VALAMINT HÍRKÖZLÉS ÉS ADATÁTVITEL CÉLJÁRA SZOLGÁLÓ KÉSZÜLÉKEK

(21) D 04 00116 **(22) 2004.03.30.**
(71) (72) Bagó Ákos Károly, Tiszakécske (HU);
Vissy László, Győr (HU)
(54) Napelemes modulos fejhallgató
(55)

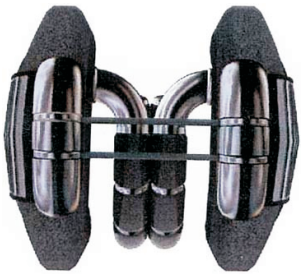

1/1. ábra

(51) 14-01

19. OSZTÁLY
ÍRÓSZEREK, IRODAI FELSZERELÉSEK, MŰVÉSZETI ÉS OKTATÁSI KELLÉKEK

(21) D 05 00121 **(22) 2005.06.24.**
(71) Pató Gáborné Szűcs Beáta 70%, Balatonalmádi (HU);
dr. Kovács Zoltán 16%, Veszprém (HU);
Pató Gábor 14%, Balatonalmádi (HU)
(72) Pató Gáborné Szűcs Beáta 51%, Balatonalmádi (HU);
dr. Kovács Zoltán 24%, Veszprém (HU);
Pató Gábor 25%, Balatonalmádi (HU)
(54) 5 db tetraéderből álló tudományos segédeszköz-kutatási modell
(55)

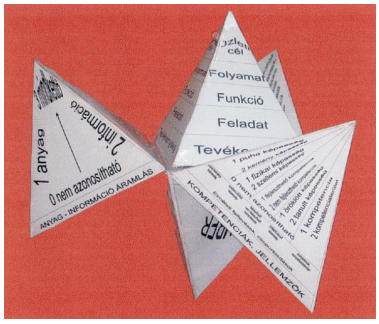

1/1. ábra

(51) 19-07

(21) D 04 00241 **(22) 2004.07.08.**
(71) Freestyle (Trade) Ltd., Camberley, Surrey (GB)
(72) Galambos Márta, Géderlak (HU)
(54) Palackcímkék
(55)

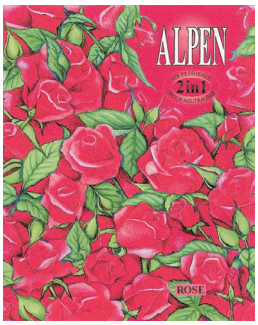

1/1. ábra

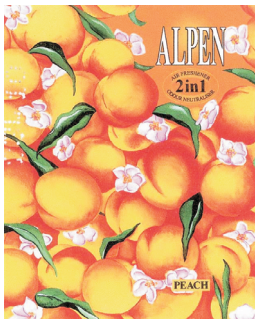

2/1. ábra

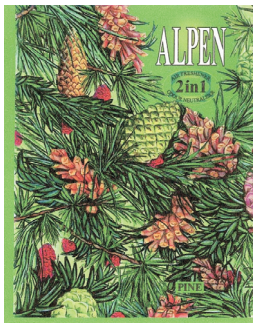

3/1. ábra

4/1. ábra

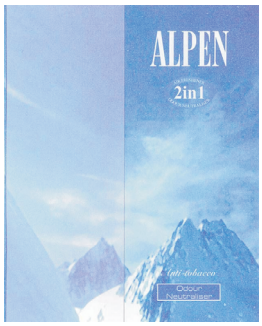

5/1. ábra

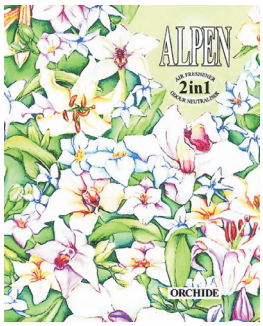

6/1. ábra

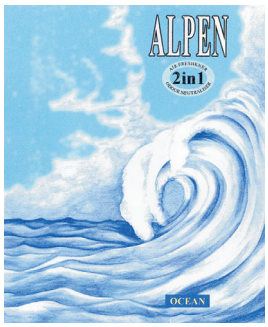

7/1. ábra

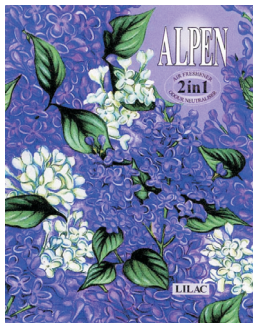

8/1. ábra

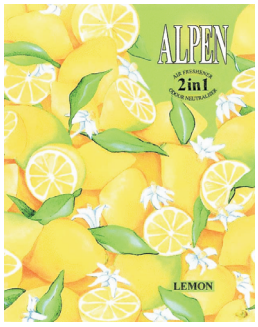

9/1. ábra

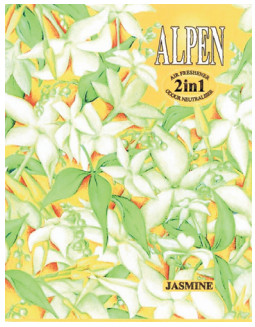

10/1. ábra

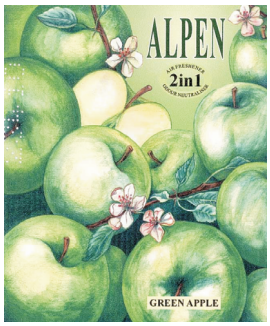

11/1. ábra

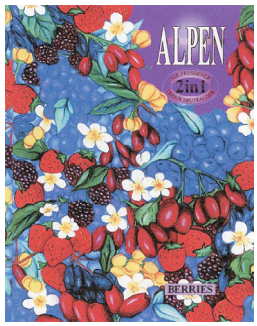

12/1. ábra

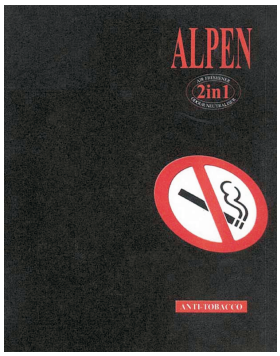

13/1. ábra

(51) 19-08

20. OSZTÁLY
ÁRUSÍTÁS ÉS REKLÁMOZÁS CÉLJÁRA SZOLGÁLÓ ESZKÖZÖK, TÁBLÁK

(21) D 04 00358 **(22) 2004.12.13.**
(71) J.V.D.S. Kft., Budapest (HU)
(72) dr. Habaz Ferencné, Budapest (HU)
(54) Kétoldalú ládatartó állvány
(55)

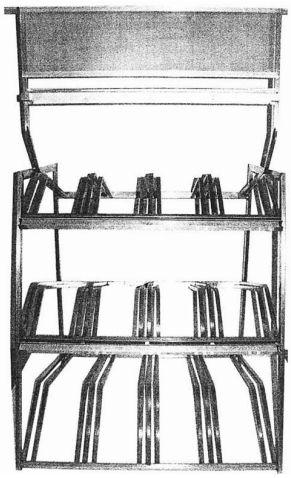

1/1. ábra

(51) 20-02

21. OSZTÁLY
JÁTÉKOK, JÁTÉKSZEREK, SÁTRAK ÉS SPORTCIKKEK

(21) D 04 00202 **(22) 2004.06.08.**
(71) Gold-Line Hungary Kft., Siófok (HU)
(72) dr. Darázs Szabolcs, Siófok (HU)
(74) Mészárosné Dónusz Katalin S.B.G. & K. Budapesti Nemzetközi Szabadalmi Iroda, Budapest
(54) Képességfejlesztő hajtogató játék
(55)

1/1. ábra

2/1. ábra

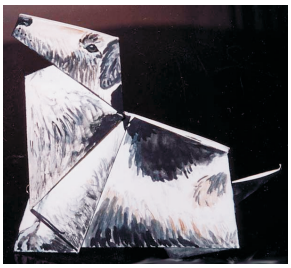

3/1. ábra

4/1. ábra

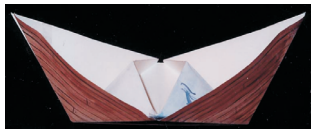

5/1. ábra

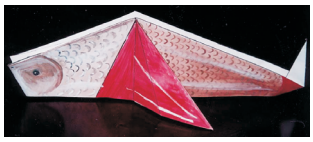

6/1. ábra

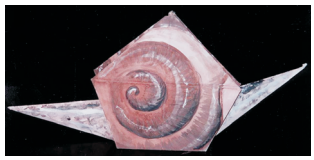

7/1. ábra

8/1. ábra

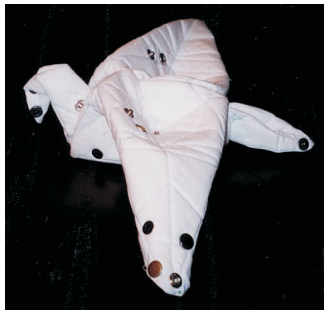

9/1. ábra

(51) 21-01

(21) D 05 00109 **(22) 2005.06.06.**
(71) (72) Romhányi Dóra, Budapest (HU)
(54) Szobai gerinchinta
(55)

1/1. ábra

(51) 21-02

23. OSZTÁLY
FOLYADÉKELOSZTÓ BERENDEZÉSEK, EGÉSZSÉGÜGYI, FŰTŐ-, SZELLŐZTETŐ-, ÉS LÉGKONDICIONÁLÓ BERENDEZÉSEK, SZILÁRD FŰTŐANYAGOK

(21) D 05 00111 **(22) 2005.06.08.**
(71) (72) Mező Béla, Győr (HU)
(54) Egymásba csukódó többülőkés WC-tető
(55)

1/1. ábra

(51) 23-02

(21) D 03 00172 **(22) 2003.06.02.**
(71) (72) Szilágyi György, Miskolc (HU)
(74) Pap Béla szabadalmi ügyvivő, Miskolc
(54) Szabadtéri sütőberendezés, tűztér, tűztérfedlap
(55)

1/1. ábra

2/1. ábra

3/1. ábra

4/1. ábra

5/1. ábra

(51) 23-03

25. OSZTÁLY
ÉPÜLETSZERKEZETEK, ÉPÍTÉSZETI ELEMEK

(21) D 05 00126 **(22) 2005.06.27.**
(71) (72) Juhász Ákos, Eger (HU)
(74) dr. Gödölle István, Gödölle, Kékes, Mészáros & Szabó Szabadalmi és Védjegy Iroda, Budapest
(54) Burkolólap
(55)

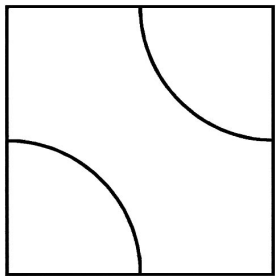

1/1. ábra

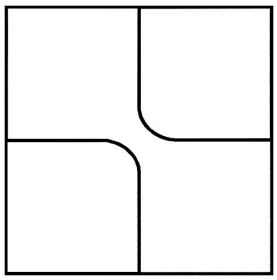

2/1. ábra

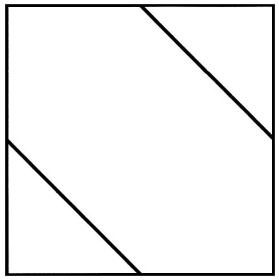

3/1. ábra

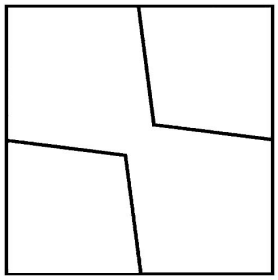

4/1. ábra

(51) 25-01

(21) D 05 00112 **(22) 2005.06.08.**
(71) (72) Sápi Gyula, Budapest (HU);
Sápi Gabriella, Budapest (HU)
(74) dr. Markó József, DANUBIA Szabadalmi és Védjegy Iroda Kft., Budapest
(54) Összecsukható biztonsági védőrács
(55)

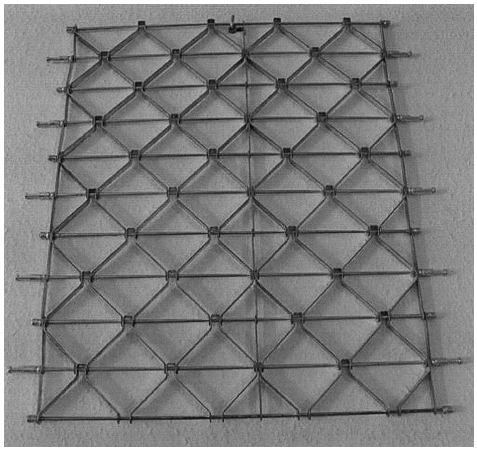

1/1. ábra

(51) 25-02

(21) D 05 00119 **(22) 2005.06.20.**
(71) (72) Kontur András, Annavölgy (HU)
(74) Sikos Róbert, DANUBIA Szabadalmi és Védjegy Iroda Kft., Budapest
(54) Kör alakú, átmenő furatokkal szemléltetett, csillagképekkel ellátott födémkialakítás

(55)

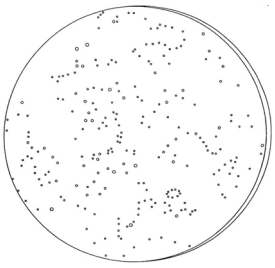

1/1. ábra

2/1. ábra

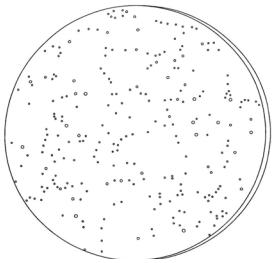

3/1. ábra

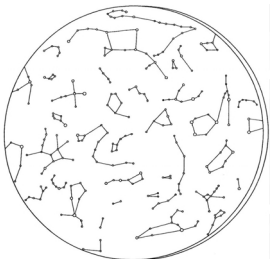

4/1. ábra

(51) 25-02

26. OSZTÁLY
VILÁGÍTÓESZKÖZÖK, FÉNYFORRÁSOK

(21) D 04 00128 **(22) 2004.04.02.**
(71) (72) Árpás Levente, Budapest (HU)
(54) Hangulatlámpák
(55)

1/3. ábra

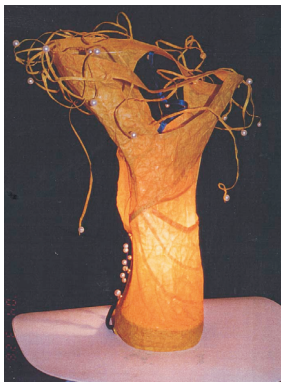

2/2. ábra

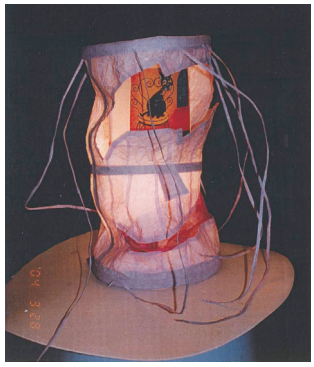

3/1. ábra

4/1. ábra

5/3. ábra

6/1. ábra

7/2. ábra

8/6. ábra

(51) 26-05

A rovat 21 db közlést tartalmaz.

Megadott formatervezési mintaoltalmak

6. OSZTÁLY
BÚTORZATOK

(11) 090299 2005.10.05.
(21) D 04 00330 **(22) 2004.10.28.**
(73) NOVA HUNGÁRIA Kft., Petőfibánya (HU)
(30) 3018419 2004.08.16. GB
(74) Várnai Anikó, INTERINNO Szabadalmi Iroda, Budapest
(54) Asztal
(51) 06-03

8. OSZTÁLY
SZERSZÁMOK, FÉMTÖMEGCIKKEK

(11) 090302 2005.10.05.
(21) D 03 00384 **(22) 2003.12.19.**
(73) Mottura Serrature di Sicurezza S.p.A., Sant'Ambrogio (Torino) (IT)
(30) TO2003O000119 2003.07.04. IT
(74) Sikos Róbert, DANUBIA Szabadalmi és Védjegy Iroda Kft., Budapest
(54) Nyerskulcs és kulcs biztonsági zárhoz
(51) 08-07

9. OSZTÁLY
CSOMAGOLÓESZKÖZÖK ÉS TARTÁLYOK ÁRUSZÁLLÍTÁS ÉS ÁRUKEZELÉS CÉLJÁRA

(11) 090195 2005.06.29.
(21) D 03 00362 **(22) 2003.12.04.**
(73) Karsai Műanyagtechnika Holding Rt., Székesfehérvár (HU)
(54) Palack kupakkal
(51) 09-01 09-07

(11) 089998 2004.08.23.
(21) D 03 00270 **(22) 2003.09.08.**
(73) British American Tobacco (Investments) Limited, London (GB)
(30) 3011553 2003.03.12. GB
(74) Mészárosné Dónusz Katalin, S.B.G. & K. Szabadalmi Ügyvivői Iroda, Budapest
(54) Csomagolóeszköz
(51) 09-03

(11) 089997 2004.08.23.
(21) D 03 00271 **(22) 2003.09.08.**
(73) British American Tobacco (Investments) Limited, London (GB)
(30) 3011558 2003.03.12. GB
(74) Mészárosné Dónusz Katalin, S.B.G. & K. Szabadalmi Ügyvivői Iroda, Budapest
(54) Csomagolóeszköz
(51) 09-03

13. OSZTÁLY
ELEKTROMOS ENERGIÁT TERMELŐ, ELOSZTÓ ÉS ÁTALAKÍTÓ BERENDEZÉSEK

(11) 090306 2005.10.10.
(21) D 03 00265 **(22) 2003.09.04.**
(73) (72) Lőrincz László, Budapest (HU)
(74) Szuhai Elemér, DANUBIA Szabadalmi és Védjegy Iroda Kft., Budapest
(54) Szélkerék
(51) 13-01

(11) 090295 2005.10.05.
(21) D 03 00375 **(22) 2003.12.16.**
(73) (72) Moret Codina, Maria Cristina, Barcelona (ES)
(30) 156.996 2003.06.16. ES
(74) Pintz György, Pintz és Társai Szabadalmi és Védjegy Iroda, Budapest
(54) Falra szerelhető keretcsalád elektromos eszközökhöz
(51) 13-03

19. OSZTÁLY
ÍRÓSZEREK, IRODAI FELSZERELÉSEK, MŰVÉSZETI ÉS OKTATÁSI KELLÉKEK

(11) 090304 2005.10.05.
(21) D 04 00117 **(22) 2004.03.30.**
(73) (72) Bagó Ákos Károly, Tiszakécske (HU); Horváth Kornél, Vág (HU); Leskó Balázs, Paks (HU); Vissy László, Győr (HU)
(54) Reklámhordozó CD-tartó
(51) 19-04

21. OSZTÁLY
JÁTÉKOK, JÁTÉKSZEREK, SÁTRAK ÉS SPORTCIKKEK

(11) 090293 2005.10.05.
(21) D 04 00156 **(22) 2004.04.30.**
(73) (72) Sántha András, Budapest (HU)
(54) Fröccsöntött összeragasztható állatmodellek
(51) 21-01

25. OSZTÁLY
ÉPÜLETSZERKEZETEK, ÉPÍTÉSZETI ELEMEK

(11) 090003 2004.08.23.
(21) D 03 00158 **(22) 2003.05.22.**
(73) HACO, spol. s r.o., Liberec (CZ)
(74) Kristóf Attila, Győr
(54) Csempézhető szervizajtó
(51) 25-02

A rovatban meghirdetett formatervezési mintaoltalmak száma: 10 db.

Formatervezési mintaoltalom megújítása

(11) 087216
(21) D 96 00035 **(22) 1996.02.08.**
(54) Keverőedény

(11) 087217
(21) D 96 00036 **(22) 1996.02.08.**
(54) Keverőbetét sékerhez

(11) 087218
(21) D 96 00037 **(22) 1996.02.08.**
(54) Keverőpalack (séker)

(11) 088749
(21) D 00 00426 **(22) 2000.07.26.**
(54) Fényterápiás készülék

(11) 088756
(21) D 00 00290 **(22) 2000.05.11.**
(54) Szikvízes flakon

(11) 088888
(21) D 01 00012 **(22) 2001.01.15.**
(54) Kézi konzervnyitó

(11) 088951
(21) D 01 00030 **(22) 2001.01.24.**
(54) Ferde nyelű szűrő

(11) 088956
(21) D 01 00054 **(22) 2001.02.06.**
(54) Süteménytartó edény

(11) 088960
(21) D 01 00020 **(22) 2001.01.16.**
(54) Fedeles kancsó

(11) 088967
(21) D 01 00034 **(22) 2001.01.29.**
(54) Hornyos spatula

(11) 088973
(21) D 00 00296 **(22) 2000.05.17.**
(54) Flakon

(11) 089613
(21) D 01 00180 **(22) 2001.04.10.**
(54) Önhordó műanyag tároló-, és szállítórekesz

A rovat 12 db közlést tartalmaz.

Vegyes formatervezési mintaoltalmi közlemények

Képviselet megszűnése **HH2Q**

(11) 088458 (21) D 99 00765
(73) Karsai Műanyagfeldolgozó és Szerszámgyártó Rt., Székesfehérvár (HU);
Plusssz Vitamin Élelmiszer- és Gyógyszeripari Kft., Budapest (HU)
(74) Csabai és Társai Ügyvédi Iroda, Budapest

A rovat 1 db közlést tartalmaz.

Név-, illetve címváltozás **HC9Q**

(11) 087597 (21) D 95 00554
(54) Sugárvédő eszköz
(73) (72) Kuszék István, Eger (HU)

(11) 088458 (21) D 99 00765
(54) Duplafalú flakon fenékbetéttel, garanciazáras záróelem szilikatöltettel
(73) Karsai Műanyagfeldolgozó és Szerszámgyártó Rt., Székesfehérvár (HU);
Plusssz Vitamin Élelmiszer- és Gyógyszeripari Kft., Budapest (HU)

(11) 089592 (21) D 02 00221
(54) Csatlakozóelem orvosi folyadékhoz
(73) Cardinal Health 303 Inc., San Diego, California (US)

A rovat 3 db közlést tartalmaz.

NEMZETI VÉDJEGYKÖZLEMÉNYEK

Védjegybejelentések meghirdetése

(210) M 05 00221 **(220) 2005.01.18.**
(731) INSIDE Humán Képzési, Fejlesztő és Tanácsadó Részvénytársaság, Budapest (HU)
(740) dr. Bócz Andrea ügyvéd, Novák és Társai Ügyvédi Iroda, Budapest
(541) VEZÉRFONAL
(511) 38 Távközlés-rádióadás.
41 Szórakoztatás, szakmai képzés, rádióműsor-készítés.

---

(210) M 04 02861 **(220) 2004.06.28.**
(731) Your Profile Személyzeti Tanácsadó Korlátolt Felelősségű Társaság, Budapest (HU)
(740) dr. Mészáros Gábor, Mészáros Ügyvédi Iroda, Budapest
(546)

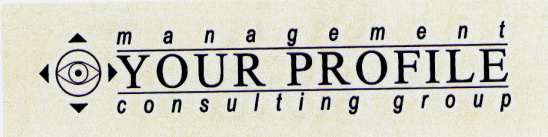

(511) 35 Reklámozás; kereskedelmi ügyletek; kereskedelmi adminisztráció; irodai munkák.
42 Jogi szolgáltatások; tudományos és ipari kutatás; számítógépek programozása.

---

(210) M 04 02921 **(220) 2004.07.05.**
(731) Bombera Gábor, Budapest (HU)
(541) EDD MAGADÉVÁ
(511) 29 Tartósított, szárított és főzött gyümölcsök és zöldségek; tej és tejtermékek.
30 Kakaós, pékáru termékek, csokoládé.
35 Reklám.

---

(210) M 05 00408 **(220) 2005.01.28.**
(731) LI LI, Budapest (HU)
(541) OUTDOOR HUB
(511) 25 Ruházati cikkek, cipők, kalapáruk.

---

(210) M 05 00409 **(220) 2005.01.28.**
(731) LI LI, Budapest (HU)
(541) OUTECH
(511) 25 Ruházati cikkek, cipők, kalapáruk.

---

(210) M 05 00410 **(220) 2005.01.28.**
(731) LI LI, Budapest (HU)
(541) PATHFINDER
(511) 25 Ruházati cikkek, cipők, kalapáruk.

---

(210) M 05 00400 **(220) 2005.01.28.**
(731) Segély Helyett Esély Alapítvány Thalassa Ház-Budatétény Pszichoterápiás és Pszichiátriai Rehabilitációs Intézet, Budapest (HU)
(546)

(511) 44 Orvosi szolgáltatások; állatgyógyászati szolgáltatások; higiéniai és szépségápolási szolgáltatások emberek és állatok részére; mezőgazdasági, kertészeti szolgáltatások; betegápolási szolgáltatások, egészségügyi szolgáltatások, kórházi szolgáltatások.

---

(210) M 05 00403 **(220) 2005.01.28.**
(731) Béres Gyógyszergyár Rt., Budapest (HU)
(740) Karácsonyi Béla, ADVOPATENT Szabadalmi és Védjegy Iroda, Budapest
(541) BÉRES EGÉSZSÉGTÁR SZÉPSÉGVITAMIN
(511) 5 Gyógyszerészeti és állatgyógyászati készítmények; egészségügyi készítmények gyógyászati használatra; diétás anyagok gyógyászati használatra, bébiételek; tapaszok, kötszeranyagok; fogtömő anyagok és fogászati mintázóanyagok; fertőtlenítőszerek; kártékony állatok és növények irtására szolgáló készítmények; gombaölő szerek (fungicidek), gyomirtó szerek (herbicidek).

---

(210) M 05 00404 **(220) 2005.01.28.**
(731) Béres Gyógyszergyár Rt., Budapest (HU)
(740) Karácsonyi Béla, ADVOPATENT Szabadalmi és Védjegy Iroda, Budapest
(541) BÉRES EGÉSZSÉGTÁR FEMINAVIT
(511) 5 Gyógyszerészeti és állatgyógyászati készítmények; egészségügyi készítmények gyógyászati használatra; diétás anyagok gyógyászati használatra, bébiételek; tapaszok, kötszeranyagok; fogtömő anyagok és fogászati mintázóanyagok; fertőtlenítőszerek; kártékony állatok és növények irtására szolgáló készítmények; gombaölő szerek (fungicidek), gyomirtó szerek (herbicidek).

---

(210) M 05 00405 **(220) 2005.01.28.**
(731) Béres Gyógyszergyár Rt., Budapest (HU)
(740) Karácsonyi Béla, ADVOPATENT Szabadalmi és Védjegy Iroda, Budapest
(541) GUARAVIT
(511) 5 Gyógyszerészeti és állatgyógyászati készítmények; egészségügyi készítmények gyógyászati használatra; diétás anyagok gyógyászati használatra, bébiételek; tapaszok, kötszeranyagok; fogtömő anyagok és fogászati mintázóanyagok; fertőtlenítőszerek; kártékony állatok és növények irtására szolgáló készítmények; gombaölő szerek (fungicidek), gyomirtó szerek (herbicidek).

---

(210) M 05 00406 **(220) 2005.01.28.**
(731) Béres Gyógyszergyár Rt., Budapest (HU)
(740) Karácsonyi Béla, ADVOPATENT Szabadalmi és Védjegy Iroda, Budapest

(541) BÉRES EGÉSZSÉGTÁR GUARAVIT

(511) 5 Gyógyszerészeti, állatgyógyászati és egészségügyi termékek; diétás anyagok gyógyászati használatra, bébiételek; tapaszok, kötszeranyagok; fogtömő anyagok és fogászati mintázóanyagok; fertőtlenítőszerek; kártékony állatok irtására szolgáló készítmények, gombaölő szerek (fungicidek), gyomirtó szerek (herbicidek).

---

(210) M 05 00564 **(220) 2005.02.10.**

(731) TOP SERVICE Hungária Szolgáltató Kft., Budapest (HU)

(740) Faber Miklós, ADVOPATENT Szabadalmi és Védjegy Iroda, Budapest

(546)

(511) 37 Cipőjavítás, akkumulátorregenerálás, festékpatron és festékkazetta-töltés másológépekhez, tintapatron és lézerkazetta(toner)-töltés nyomtatókhoz.
40 Kulcsmásolás, élezés, gravírozás, bélyegzőkészítés.

---

(210) M 05 00565 **(220) 2005.02.10.**

(731) Wienerberger Téglaipari Részvénytársaság, Budapest (HU)

(740) dr. Balogh Péter, Dr. Balogh Péter és Társai Ügyvédi Iroda, Budapest

(541) TERCA JÖVŐTÉR

(511) 35 Reklámozás; kereskedelmi ügyletek; kereskedelmi adminisztráció; irodai munkák.
37 Építkezés; javítás; szerelési szolgáltatások.

---

(210) M 05 00562 **(220) 2005.02.10.**

(731) Janka Tamás, Budapest (HU); Veres Csaba, Budapest (HU)

(541) SOUNDHEAD

(511) 41 Nevelés; szakmai képzés; szórakoztatás; sport- és kulturális tevékenységek.

---

(210) M 04 04826 **(220) 2004.12.02.**

(731) Sanoma Budapest Rt., Budapest (HU)

(740) Király György, JUREX Iparjogvédelmi Iroda, Budapest

(546)

(511) 35 Reklámozás; kereskedelmi ügyletek; kereskedelmi adminisztráció; irodai munkák.
38 Távközlés.

---

(210) M 04 03806 **(220) 2004.09.13.**

(731) Gruber István, Nyíregyháza (HU); Homonnai Gyöngyike, Nyíregyháza (HU)

(546)

(511) 16 Papír, karton és ezen anyagokból készült termékek, amelyek nem tartoznak más osztályokba; nyomdaipari termékek; könyvkötészeti anyagok; fényképek; papíripari cikkek, papíripari vagy háztartási ragasztóanyagok; anyagok művészek részére; ecsetek; írógépek és irodai cikkek (bútorok kivételével); tanítási és oktatási anyagok (készülékek kivételével); csomagolásra szolgáló műanyagok (amelyek nem tartoznak más osztályokba); nyomdabetűk; klisék.
28 Játékok, játékszerek; testnevelési és sportcikkek, amelyek nem tartoznak más osztályokba; karácsonyfadíszek.

---

(210) M 04 04834 **(220) 2004.12.02.**

(731) Vitézy Tamás, Budapest (HU)

(740) dr. Cseszlai János ügyvéd, Budapest

(546)

(511) 9 Tudományos célra szolgáló, tengerészeti, földmérő, villamos, fényképészeti, mozgóképi, optikai, súlymérő, egyéb mérő-, jelző-, ellenőrző (felügyeleti), életmentő és oktatóberendezések és felszerelések; hangok vagy képek rögzítésére, továbbítására, másolására szolgáló készülékek; mágneses adathordozók, hanglemezek; automata áruelosztó berendezések és szerkezetek érmebedobással működő készülékekhez; regiszteres pénztárgépek, számológépek, adatfeldolgozó berendezések és számítógépek; tűzoltó készülékek.

---

(210) M 04 04836 **(220) 2004.12.02.**

(731) Center Travel Kft., Budapest (HU)

(541) TELEKI SÁMUEL FELFEDEZŐ KLUB

(511) 39 Utazásszervezés, szállítás.

---

(210) M 04 04829 **(220) 2004.12.02.**

(731) Velence Termál Fejlesztési és Szolgáltató Kft., Budapest (HU)

(541) Velence Rózsája

(511) 43 Vendéglátás (élelmezési) szolgáltatások; ideiglenes szállásadás.

---

(210) M 04 04830 **(220) 2004.12.02.**
(731) KOTA Kereskedő Kft., Budapest (HU)
(546)
Gianina
(511) 25 Ruházati cikkek, cipők, kalapáruk.

---

(210) M 04 04828 **(220) 2004.12.02.**
(731) COSI Kereskedelmi és Szolgáltató Kft., Budapest (HU);
TING WEI Kereskedelmi és Szolgáltató Kft., Budapest (HU)
(740) dr. Fazekas István ügyvéd, Budapest
(546)
dapai ®
(511) 18 Bevásárlótáskák, bőrutánzatok, dobozok bőrből vagy műbőrből, dobozok testápoló szereknek, dobozok vulkánfiberből, erszények, esernyők, gyermekhordozó táskák, hegymászóhátizsákok, irattáskák, irattáskák (iskolai), irattáskák szattyánbőrből (bőrdíszműáru), iskolai irattáskák, iskolatáskák, iskolatáskák (füzetnek, rajzlapoknak), kerekes táskák, készletek utazásra (bőripar), kis utazóládák okmányok szállítására, kottatáskák, ládák utazáshoz, levéltárcák, moleszkin (bőrutánzat), műbőr, napernyők, névjegytartók (levéltárcák), pénztárcák nem nemesfémből, retikülök (kézitáskák), strandtáskák, szerszámtáskák (bőrtáskák), szerszámtáskák (hátitáskák), táborozó (kemping), zsákok, táskák (iskola) táskák (kerekes) táskák (strand), táskák (úti), táskák (bevásárlásra), táskák kottákhoz, utazóládák, útikészletek (bőripar) útikofferek, útitáskák, vadász vagy halásztáskák (tarisznya, izsák), vadásztarisznyák, vadásztáskák, vázak kézitáskákhoz, zsákok (háti-) hegymászóknak.

---

(210) M 04 04827 **(220) 2004.12.02.**
(731) BIKETRADE 97 Kft., Budapest (HU)
(546)
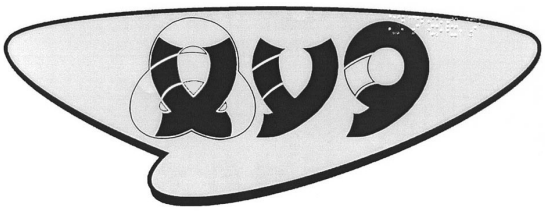
(511) 9 Életmentő és oktatóberendezések és felszerelések.
25 Ruházati cikkek, cipők, kalapáruk.

---

(210) M 04 04481 **(220) 2004.11.08.**
(731) T-Mobile Magyarország Távközlési Részvénytársaság, Budapest (HU)
(740) dr. Ócsai József ügyvéd, Budapest
(541) T-Mobile WAPHSHOP
(511) 9 Telefonállomások (vezeték nélküli) rádiókészülékek; telefon-adókészülék; rádiótelefon-állomások; vevőkészülékek; állomások (rádiótelefon).
38 Távközlés.

---

(210) M 04 04447 **(220) 2004.11.04.**
(731) TEXWAVE CORP., Calle 34 (PA)
(740) dr. Lehoczky Dávid ügyvéd, Budapest
(546)
imc
(511) 12 Járművek; szárazföldi, légi vagy vízi közlekedési eszközök.
35 Reklámozás; kereskedelmi ügyletek; kereskedelmi adminisztráció; irodai munkák.
36 Biztosítás; pénzügyi ügyletek; valutaügyletek; ingatlanügyletek.
41 Nevelés; szakmai képzés; szórakoztatás; sport- és kulturális tevékenységek.
43 Vendéglátás (élelmezés); időleges szállásadás.

---

(210) M 04 04856 **(220) 2004.12.06.**
(731) Prieger Zsolt, Budapest (HU)
(740) dr. Baltay Levente ügyvéd, Harsányi és Baltay Ügyvédi Iroda, Gyál
(541) ANIMA SOUND SYSTEM
(511) 41 Szórakoztatás; sport- és kulturális tevékenységek.

---

(210) M 04 04867 **(220) 2004.12.06.**
(731) SALI Művek Kereskedelmi és Szolgáltató Kft., Győr (HU)
(541) SALI
(511) 11 Elektromos és nem elektromos ágymelegítők, melegítőpárnák; elektromosan fűtött párnák és takarók nem gyógyászati használatra.
24 Gyapjúszövetek, merinó és egyéb gyapjúszövetek, ágyneműk, ágynemű garnitúrák, különösen gyapjúgarnitúrák, takarók és párnák, gyermekágynemű-garnitúrák, díszterítők ágyakra, ágytakarók, hálózsákok és lepedőt helyettesítő takarók, lábtakarók, takarók utazáshoz és más egyéb gyapjú kiegészítők, matracvásznak, bélésanyagok, bélések, matrachuzatok, háztartási vászonneműk, egyéb textíliák és textiláruk, amelyek nem tartoznak más osztályokba.

---

(210) M 04 04868 **(220) 2004.12.06.**
(731) SALI Művek Kereskedelmi és Szolgáltató Kft., Győr (HU)
(546)
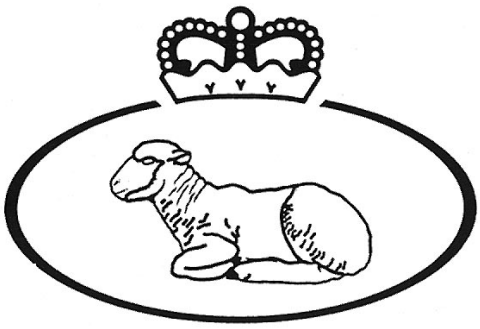
(511) 11 Elektromos és nem elektromos ágymelegítők, melegítőpárnák; elektromosan fűtött párnák és takarók nem gyógyászati használatra.
24 Gyapjúszövetek, merinó és egyéb gyapjúszövetek, ágyneműk, ágynemű-garnitúrák, különösen gyapjúgarnitúrák, takarók és párnák, gyermekágynemű-garnitúrák, díszterítők ágyakra, ágytakarók, hálózsákok és lepedőt helyettesítő takarók, lábtakarók, takarók utazáshoz és más egyéb gyapjú kiegészítők, matracvásznak, bélésanyagok, bélések, matrachuzatok, háztartási vászonneműk, egyéb textíliák és textiláruk, amelyek nem tartoznak más osztályokba.

---

(210) M 04 04869 **(220) 2004.12.06.**
(731) Boletti Hungária Kereskedelmi Kft., Budapest (HU)
(740) dr. Jeles Judit ügyvéd, Csatai és Jeles Ügyvédi Iroda, Budapest

(546)

(511) 30 Kávé, kávépótló szerek.
35 Reklámozás, kereskedelmi ügyletek.
39 Szállítás; áruk csomagolása és raktározása.

---

(210) M 04 04908 **(220) 2004.12.09.**
(731) Mangal Ilona Sertéshizlalda Kft., Budapest (HU)
(740) dr. Fábry György, Szentmiklósi és Társa Ügyvédi Iroda, Budapest
(541) MANGOLD Mangalica termékcsalád
(511) 29 A Magyar Élelmiszerkönyv előírásai szerint mangalica felhasználásával készült húsipari termékek, húskészítmények.

---

(210) M 04 01777 **(220) 2004.05.20.**
(731) REALBA Kft., Szolnok (HU)
(546)

(511) 18 Bőr és bőrutánzatok, ezen anyagokból készült olyan termékek, amelyek nem tartoznak más osztályokba; állatbőrök és irhák; utazótáskák és bőröndök; esernyők, napernyők és sétapálcák; ostorok, hámok, nyergek és lószerszámok.
22 Kötelek, zsinegek, hálók, sátrak, ponyvák, vitorlavásznak, vitorlák, zsákok és táskák (amelyek nem tartoznak más osztályokba); párnázó és tömőanyagok (gumi és műanyagok kivételével); nyers textilrostok.
24 Textíliák és textiláruk, amelyek nem tartoznak más osztályokba; ágy- és asztalneműk.
25 Ruházati cikkek, cipők, kalapáruk.

---

(210) M 04 04870 **(220) 2004.12.06.**
(731) Vitabalans Oy, HÄMEENLINNA, Finnország (FI)
(740) dr. Szigeti Éva, DANUBIA Szabadalmi és Védjegy Iroda Kft., Budapest
(541) MAGNEX
(511) 3 Fehérítőkészítmények és egyéb, mosásra szolgáló anyagok; tisztító-, fényesítő-, súroló- és csiszolószerek; szappanok; illatszerek, illóolajok, kozmetikai cikkek, hajmosó szerek; fogkrémek.
5 Gyógyszerészeti és állatgyógyászati készítmények; egészségügyi készítmények gyógyászati használatra; diétás anyagok gyógyászati használatra, bébiételek; tapaszok, kötszeranyagok; fogtömő anyagok és fogászati mintázóanyagok; fertőtlenítőszerek; kártékony állatok és növények irtására szolgáló készítmények; gombaölő szerek (fungicidek), gyomirtó szerek (herbicidek).

---

(210) M 04 04914 **(220) 2004.12.09.**
(731) CAGA Kereskedelmi Korlátolt Felelősségű Társaság, Budapest (HU)
(740) dr. Frajna Marianna ügyvéd, Budapest
(546)

(511) 25 Ruházati cikkek, cipők, kalapáruk.

---

(210) M 04 04915 **(220) 2004.12.09.**
(731) TONDACH Magyarország Rt., Budapest (HU)
(740) dr. Gócza Béla, Dr. Gócza & Társai Ügyvédi és Szabadalmi Iroda, Győr
(541) Kastély Hódfarkú
(511) 19 Nem fém építőanyagok, tetőburkolatok, tetőhéjazatok és tetőfedő anyagok.

---

(210) M 04 04916 **(220) 2004.12.09.**
(731) TONDACH Magyarország Rt., Budapest (HU)
(740) dr. Gócza Béla, Dr. Gócza & Társai Ügyvédi és Szabadalmi Iroda, Győr
(541) Palotás Mediterrán
(511) 19 Nem fém építőanyagok, tetőburkolatok, tetőhéjazatok és tetőfedő anyagok.

---

(210) M 04 04864 **(220) 2004.12.06.**
(731) Polyánki Balázs, Bicske (HU)
(546)

(511) 41 Nevelés; szakmai képzés; szórakoztatás; sport- és kulturális tevékenységek.

---

(210) M 04 04872 **(220) 2004.12.07.**
(731) POLY-VER Utazási Iroda és Ügynökség, Budapest (HU)
(546)

(511) 16 Nyomdaipari termékek; tanítási és oktatási anyagok (készülékek kivételével).
39 Utazásszervezés.
41 Vendéglátás (élelmezés); időleges szállásadás.

---

(210) M 04 04405 **(220) 2004.11.03.**
(731) Geomédia Kiadói Rt., Budapest (HU)
(740) dr. Erdős Ádám, Erdős és Társai Ügyvédi Iroda, Budapest

(546)

(511) 35 Reklámozás; kereskedelmi ügyletek; kereskedelmi adminisztráció; irodai munkák.
41 Nevelés; szakmai képzés; szórakoztatás; sport- és kulturális tevékenységek.

---

(210) M 05 01407 **(220) 2005.04.18.**
(731) AFS Magyarország Nemzetközi Csereprogram Alapítvány, Budapest (HU)
(740) dr. Tardi Béla, Dr. Tardi Ügyvédi Iroda, Debrecen
(546)

(511) 41 Nevelés és szórakoztatás, valamint oktatási csereprogramok.

---

(210) M 04 04911 **(220) 2004.12.09.**
(731) McDonald's International Property Company, Ltd., Wilmington, Delaware (US)
(740) dr. Gödölle Tamás, Bogsch és Társai Ügyvédi Iroda, Budapest
(541) MAMASZIGET
(511) 43 Gyorséttermek, különösen fogyasztásra előkészített ételek és italok árusításával/nyújtásával kapcsolatos éttermek és egyéb berendezések, létesítmények működtetéséhez kapcsolódó szolgáltatások; hazavitelre szánt ételek elkészítése és kínálása.

---

(210) M 04 04913 **(220) 2004.12.09.**
(731) MINNA Tejipari Rt., Budapest (HU)
(740) dr. Szőke András, Szőke és Társai Ügyvédi Iroda, Budapest
(546)

(511) 29 Tej és tejtermék.

---

(210) M 04 04876 **(220) 2004.12.07.**
(731) M&C Marketing Kft., Budapest (HU)
(546)

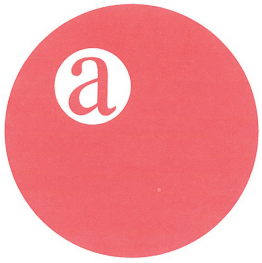

(511) 9 Valamennyi számítógépprogram és -szoftver, tekintet nélkül ezek rögzítésének eszközére vagy ezek terjesztésére.
16 Papír, karton és ezen anyagokból készült termékek, amelyek nem tartoznak más osztályokba; nyomdaipari termékek; könyvkötészeti anyagok; papíripari cikkek; írógépek és irodai cikkek (bútorok kivételével); tanítási és oktatási anyagok (készülékek kivételével); csomagolásra szolgáló műanyagok (amelyek nem tartoznak más osztályokba); nyomdabetűk, klisék.
28 Játékok, játékszerek; testnevelési és sportcikkek, amelyek nem tartoznak más osztályokba.
35 Reklámozás; kereskedelmi ügyletek; kereskedelmi adminisztráció; irodai munkák.

---

(210) M 04 04917 **(220) 2004.12.09.**
(731) TONDACH Magyarország Rt., Budapest (HU)
(740) dr. Gócza Béla, Dr. Gócza és Társai Ügyvédi és Szabadalmi Iroda, Győr
(541) Cserép tetőfokon!
(511) 19 Nem fém építőanyagok, tetőburkolatok, tetőhéjazatok és tetőfedő anyagok.

---

(210) M 04 04918 **(220) 2004.12.09.**
(731) TONDACH Magyarország Rt., Budapest (HU)
(740) dr. Gócza Béla, Dr. Gócza & Társai Ügyvédi és Szabadalmi Iroda, Győr
(541) TONDACH, az igazi kerámiacserép!
(511) 19 Nem fém építőanyagok, tetőburkolatok, tetőhéjazatok és tetőfedő anyagok.

---

(210) M 04 04919 **(220) 2004.12.09.**
(731) TONDACH Magyarország Rt., Budapest (HU)
(740) dr. Gócza Béla, Dr. Gócza & Társai Ügyvédi és Szabadalmi Iroda, Győr
(541) TONDACH, a tetőcserép!
(511) 19 Nem fém építőanyagok, tetőburkolatok, tetőhéjazatok és tetőfedő anyagok.

---

(210) M 04 04904 **(220) 2004.12.09.**
(731) FOTEX Első Amerikai-Magyar Fotószolgáltatási Rt., Budapest (HU)
(740) dr. Gyülvészi Zsuzsanna, Gyülvészi Ügyvédi Iroda, Budapest
(541) KERAVILL
(511) 9 Hangok vagy képek rögzítésére, továbbítására, másolására szolgáló készülékek; mágneses adathordozók; hanglemezek; számológépek, adatfeldolgozó berendezések és számítógépek.
11 Világító-, fűtő-, gőzfejlesztő, főző-, hűtő-, szárító-, szellőztető-, vízszolgáltató és egészségügyi berendezés.
12 Járművek; szárazföldi, légi vagy vízi közlekedési eszközök.
35 Reklámozás; kereskedelmi ügyletek, kereskedelmi adminisztráció, irodai munkák.

---

(210) M 04 04905 **(220) 2004.12.09.**
(731) FOTEX Első Amerikai-Magyar Fotószolgáltatási Rt., Budapest (HU)
(740) dr. Gyülvészi Zsuzsanna, Gyülvészi Ügyvédi Iroda, Budapest
(546)

(511) 9 Hangok vagy képek rögzítésére, továbbítására, másolására szolgáló készülékek; mágneses adathordozók; hanglemezek; számológépek, adatfeldolgozó berendezések és számítógépek.
11 Világító-, fűtő-, gőzfejlesztő-, főző-, hűtő-, szárító-, szellőztető-, vízszolgáltató és egészségügyi berendezés.
12 Járművek; szárazföldi, légi vagy vízi közlekedési eszközök.
35 Reklámozás, kereskedelmi ügyletek, kereskedelmi adminisztráció, irodai munkák.

---

(210) M 04 05017 **(220) 2004.12.17.**
(731) Órás István, Szentendre (HU)
(740) Rónaszéki Tibor szabadalmi ügyvivő, Budapest
(541) GHOOSTY
(511) 29 Hús, hal-, baromfi- és vadhús, húskivonatok; főtt, fagyasztott, tartósított, szárított és főzött gyümölcsök és zöldségek; zselék, lekvárok, kompótok; tojások, tej és tejtermékek; étkezési olajok és zsírok; ezen belül különösen a következők; albumin étkezésre; algakivonatok étkezésre; alginátok táplálkozási célra; alkoholban tartósított gyümölcsök; almapüré; amerikai mogyoróvaj; feldolgozott amerikaimogyoró; angolszalonna; aszalt kókuszdió; tartósított bab; baromfi; tartósított borsó; bundás burgonyaszeletek; bundás virsli; burgonyaszirom; csemegeuborka; csigatojások (táplálkozási célra); csontolaj, étkezési; datolya; feldolgozott dió; disznóhús; dzsemek; étkezési faggyú; fehérje emberi fogyasztásra; fésűkagyló; garnéla rákok; tartósított gomba; gyömbérdzsem; gyümölcshéj; gyümölcskocsonya (zselé); gyümölcskonzervek; gyümölcspép; gyümölcssaláták; apró gyümölcsszeletkék; tartósított hagyma; hal; tartósított hal; halból készített ételek; halenyv, zselatin táplálkozáshoz; halfilé; halkonzervek; hentesáruk; heringek; homár; hummusz; tartósított hús; húskocsonya; húskonzervek; húsleves, erőleves; húsleves koncentrátumok; készítmények húsleveshez (táptalajhoz); joghurt; ehető kagylók; kagylók; kakaóvaj; kandírozott (cukrozott) gyümölcsök; kaviár; kazein táplálkozási használatra; kefir; kókuszolaj; kókuszvaj; kókuszzsír; kolbász; konyha(kerti) növények, konzervált; krokett; kukoricaolaj; kumisz (tejes ital); languszták; lazac; lencse, tartósított; leveskészítmények; levesek; ehető madárfészkek; darált mandula; margarin; mazsola; máj; májpástétom; étkezési napraforgóolaj; tartósított olajbogyó; étkezési olajok; étkezési olívaolaj; osztriga; pacal; paradicsomlé főzéshez; paradicsompüré; pálmamagolaj (élelmezésre); pálmaolaj (táplálkozásra); pektin táplálkozásra; pikkalilli; kemény testű rákfélék; folyami rákok; étkezési repceolaj; sajtok; savanyú káposzta; savanyúságok; selyemhernyó gubó emberi fogyasztásra; sonka; sózott hal; sózott hús; sült burgonya, csips; szalonna; szardella, ajóka; szardínia; tartósított szarvasgomba; szezámolaj; tartósított szójabab táplálkozási használatra; tahini; tejes italok; tejoltó; tejsavó; tejszín; tejszínhab; apró tengeri rákok; tengeri uborkák; tofu; tojásfehérje; tojáspor; tojássárgája; tonhal; tőzegáfonya szósz; vadhús; vaj; vajkrém;

---

(210) M 04 05043 **(220) 2004.12.20.**
(731) Mózer és Társa Kft., Nemesgulács (HU)
(546)

(511) 32 Ásványvizek.

---

(210) M 04 05019 **(220) 2004.12.17.**
(731) Kámán Tibor, Budapest (HU)
(546)

(511) 45 Mások által egyéni igényeknek megfelelően nyújtott személyes és társadalmi jellegű szolgáltatások.

---

(210) M 04 04871 **(220) 2004.12.06.**
(731) DUSLO, akciová spolocnost, SAL'A, SZLOVÁK KÖZTÁRSASÁG (SK)
(740) ifj. Szentpéteri Ádám szabadalmi ügyvivő, S.B.G. & K. Nemzetközi Szabadalmi Iroda, Budapest
(541) ADBLUE
(511) 1 Robbanómotorok kipufogógázai szelektív katalitikus redukciójára szolgáló karbamid vizes oldata.

---

(210) M 04 05059 **(220) 2004.12.21.**
(731) Koltay Péter, Budapest (HU)
(740) dr. Nagy Zoltán, Dr. Nagy Zoltán Ügyvédi Iroda, Budapest
(546)

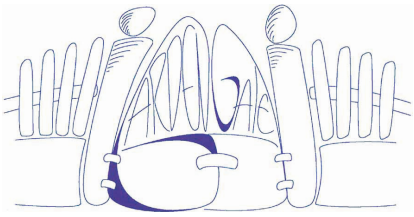

(511) 9 Ajtónyitó szerkezetek, elektromos távadók, transzmitterek, távirányító készülékek.

---

(210) M 04 05060 **(220) 2004.12.21.**
(731) Porto Investment Hungary Ingatlanfejlesztő és Beruházó Korlátolt Felelősségű Társaság, Budapest (HU)
(740) dr. Barcsa László ügyvéd, Budapest
(541) MOLO
(511) 35 Reklámozás; kereskedelmi ügyletek; kereskedelmi adminisztráció; irodai munkák.
41 Nevelés; szakmai képzés; szórakoztatás; sport- és kulturális tevékenységek.
43 Vendéglátási (élelmezési) szolgáltatások; ideiglenes szállásadás.

---

(210) M 04 04878 **(220) 2004.12.07.**
(731) CEE Thematic Inc., Victoria, Mahe (SC)
(740) dr. Lantos Judit ügyvéd, Sár és Társai Ügyvédi Iroda, Budapest
(541) ANIMAX
(511) 35 Reklámozás; kereskedelmi ügyletek; kereskedelmi adminisztráció; irodai munkák.
38 Távközlés; rádióadás; rádióprogramok továbbítása; rádiókapcsolatok; televízióközvetítés; televíziós műsorszórás; kábeltelevíziós műsorszórás; műholdas átvitel; információszolgáltatás távközlési ügyekben; távközlési berendezések kölcsönzése.
41 Nevelés; szakmai képzés; szórakoztatás; sport- és kulturális tevékenységek; rádiós szórakoztatás; televíziós szórakoztatás; filmstúdiók; filmgyártás; mozifilmek kölcsönzése; rádió- és televízióprogramok készítése; szinkronizálás; videofilmgyártás.

---

(210) M 04 04879 **(220) 2004.12.07.**
(731) Nyika Sándor József, Budapest (HU)
(546)

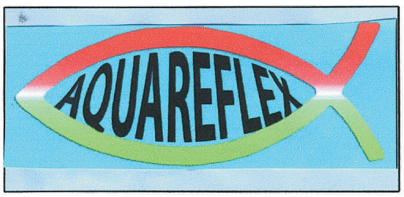

(511) 25 Ruházati cikkek, cipők, kalapáruk.
28 Játékok, játékszerek; testnevelési és sportcikkek, amelyek nem tartoznak más osztályokba, karácsonyfadíszek; idetartoznak különösen; horgászfelszerelések, felszerelések különböző sportokhoz és játékokhoz.

(210) M 04 04873 **(220) 2004.12.07.**
(731) NOVIKI Somogy Megyei Szolgáltató és Kereskedelmi Kft., Kaposvár (HU)
(740) Kovári György, ADVOPATENT Szabadalmi és Védjegy Iroda, Budapest
(546)

(511) 12 Gépjárműalkatrészek és -tartozékok, ideértve alvázakat, gépjárműrészegységeket, különösen gépjárművázakat, valamint rozsdamentes anyagból és titániumból készült kipufogódobokat és csöveket.

---

(210) M 04 05063 **(220) 2004.12.21.**
(731) Akzo Nobel Coatings Rt., Tiszaújváros (HU)
(740) Kaiserné dr. Temesi Rita, Temesi, Adorján, Váradi Ügyvédi Iroda, Miskolc
(541) SUPRA EZERMESTER
(511) 2 Festékek, kencék, lakkok; rozsdagátló és fakonzerváló szerek; festőanyagok; maróanyagok; hígítók; színezőanyagok; korróziógátlók.

---

(210) M 04 05065 **(220) 2004.12.21.**
(731) T-Mobile Magyarország Távközlési Részvénytársaság, Budapest (HU)
(740) dr. Ócsai József ügyvéd, Budapest
(541) TeleMatrix
(511) 9 Telefonállomások (vezeték nélküli) rádiókészülékek, telefon-adókészülék, rádiótelefon-állomások, vevőkészülékek, állomások (rádiótelefon).
38 Távközlés.

---

(210) M 04 05067 **(220) 2004.12.21.**
(731) DialogMozaik Marketing Szolgáltató és Tanácsadó Betéti Társaság, Budapest (HU)
(740) dr. Ádámi Csaba, Kállay és Társa Ügyvédi Iroda, Budapest
(546)

(511) 35 Reklámozás és az üzletmenettel kapcsolatos tevékenységek.

---

(210) M 04 05068 **(220) 2004.12.21.**
(731) Invest-Holding Plusz Kft., Imrehegy (HU)
(541) Itt kezdődik az ENERGIA!
(511) 32 Sörök; ásványvizek, szénsavas vizek és egyéb alkoholmentes italok; gyümölcsitalok és gyümölcslevek; szörpök és más készítmények italokhoz.
35 Reklámozás; kereskedelmi ügyletek; kereskedelmi adminisztráció; irodai munkák.
39 Szállítás; áruk csomagolása és raktározása; utazásszervezés.

---

(210) M 04 05070 **(220) 2004.12.21.**
(731) Brókerház Banking Kft., Budapest (HU)
(740) dr. Balogh Zsolt ügyvéd, Esztergom
(546)

(511) 16 Papír, karton és ezen anyagokból készült termékek, amelyek nem tartoznak más osztályokba; nyomdaipari termékek; könyvkötészeti anyagok; fényképek; papíripari cikkek, papíripari vagy háztartási ragasztóanyagok; anyagok művészek részére; ecsetek; írógépek és irodai cikkek (bútorok kivételével); tanítási és oktatási anyagok (készülékek kivételével); csomagolásra szolgáló műanyagok (amelyek nem tartoznak más osztályokba); nyomdabetűk; klisék.
36 Biztosítás; pénzügyi ügyletek; valutaügyletek; ingatlanügyletek.

---

(210) M 04 05071 **(220) 2004.12.21.**
(731) Brókerház Pénügyi Közvetítő Kft., Budapest (HU)
(740) dr. Balogh Zsolt ügyvéd, Esztergom
(546)

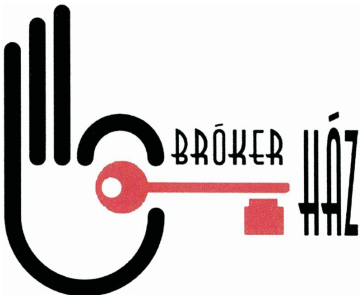

(511) 36 Biztosítás; pénzügyi ügyletek; valutaügyletek; ingatlanügyletek.
41 Nevelés; szakmai képzés; szórakoztatás; sport- és kulturális tevékenységek.

---

(210) M 04 04880 **(220) 2004.12.07.**
(731) STRONG és MIBET Építőelemgyár Kft., Alsózsolca (HU)
(740) dr. Szamosi Katalin, S.B.G. & K. Szabadalmi Ügyvivői Iroda, Budapest
(546)

(511) 19 Nem fém építőanyagok.

---

(210) M 04 04881 **(220) 2004.12.07.**
(731) STRONG és MIBET Építőelemgyár Kft., Alsózsolca (HU)
(740) dr. Szamosi Katalin, S.B.G. & K. Szabadalmi Ügyvivői Iroda, Budapest
(541) Strong és Mibet
(511) 19 Nem fém építőanyagok.

---

(210) M 04 04897 **(220) 2004.12.08.**
(731) Intel Corporation, Santa Clara, Kalifornia (US)
(300) 30434819.8/09 2004.06.17. DE
(740) Karácsonyi Béla, ADVOPATENT Szabadalmi és Védjegy Iroda, Budapest
(541) VIIV
(511) 9 Adatfeldolgozó hardver, számítógépek, számítógéphardver, félvezetők, mikroprocesszorok és más félvezető eszközök,

kommunikációs és hálózati félvezetők, integrált áramkörök, számítógép csipszetek, számítógép-alaplapok és bővítőkártyák, mikroszámítógépek, szoftverrel programozható processzorok, számítógép-firmware (fix tárban tárolt információ) és operációs rendszer szoftver, kommunikációs és hálózati szoftver, vezeték nélküli és vezetékes modemek, hálózati adapterek, hálózati adapterkártyák.

---

(210) M 04 05020 **(220) 2004.12.17.**
(731) Westport Company Kft., Budapest (HU)
(546)

(511) 25 Ruházati cikkek, cipők, kalapáruk.

---

(210) M 04 05022 **(220) 2004.12.17.**
(731) Miskolc Megyei Jogú Város Önkormányzata, Miskolc (HU)
(541) Project Office - az egységes pályázati rendszer
(511) 35 Kereskedelmi adminisztráció, irodai munkák; információk számítógépes adatbázisba való rendezése; információk számítógépes adatbázisban való szerkesztése; számítógépes nyilvántartások kezelése.
42 Számítógép-programozás, hardver-, szoftvertervezés, -fejlesztés; számítógépes programok sokszorosítása; programkidolgozás; számítógépes programok korszerűsítése; számítógépes programozás; programfenntartás; szellemi tulajdon licencbe adása.

---

(210) M 04 05023 **(220) 2004.12.17.**
(731) IGA FINANCE B.V., RC Amsterdam (NL)
(740) DANUBIA Szabadalmi és Védjegy Iroda, Budapest
(546)

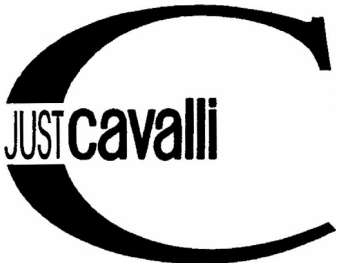

(511) 25 Ruházati cikkek, cipők, kalapáruk.

---

(210) M 04 05025 **(220) 2004.12.17.**
(731) COMPAGNIE GERVAIS DANONE, Levallois-Perret (FR)
(740) dr. Vida Sándor jogtanácsos, DANUBIA Szabadalmi és Védjegy Iroda Kft., Budapest
(541) DANONE GIGA
(511) 29 Hús, hal, sonka, baromfi, vad, felvágott húsok főként étvágygerjesztőként; szárított, tartósított és/vagy főzött gyümölcsök és zöldségek, párolt gyümölcsök; lekvárok (dzsemek), gyümölcspépek, zselék; levesek; konzerv ételek, főként hús, hal, sonka, baromfi és/vagy vadhúsból; édes vagy sós étvágygerjesztők gyümölcsökből és zöldségekből, úgy mint burgonya, ízesített vagy natúr burgonyacsips, szárított gyümölcskeverék és mindenféle elkészített olajtartalmú magvak, úgy mint földimogyoró, kesudió, minden olajtartalmú termék, főként elkészített magvak, mogyorók és olajos magvak, úgy mint földimogyoró, kesudió, mini főzött étkek, mint étvágygerjesztő előételek, tej, tejpor, zselésített, ízesített és felvert tejek; tejtermékek, nevezetesen: tejes desszertek, joghurtok, joghurtitalok, habok, krémek, desszertkrémek, tejföl, vaj, kenhető sajtok, sajtok, érett sajtok, penészes érett sajtok, éretlen friss sajtok és sós lében pácolt sajtok, túró, képlékeny és massza formában egyaránt árult friss sajtok, főként tejből vagy tejtermékekből készült ízesítés nélküli vagy ízesített frissítő italok, főként tejből, tejes gyümölcstartalmú italokból készült tejes üdítőitalok, erjesztett ízesítésmentes vagy ízesített tejes termékek, étkezési olajok, olívaolaj, étkezési zsírok.
30 Kávé, tea, kakaó, csokoládé, kávé alapú üdítő italok, csokoládé alapú üdítőitalok, cukor, rizs, puffasztott rizs, tápióka és liszt, torták és piték (édes vagy sós), pizzák; ízesítésmentes vagy ízesített és/vagy töltött tészták, gabona alapú készítmények, reggeli gabonafélék, főként tésztából álló készételek. Főként torta tésztából álló ételek, kenyér, kétszersültek, kekszek (édes vagy ízesített), ostyák, waffel, sütemények, tésztafélék, mindegyik termék ízesítésmentes és/vagy bevont és/vagy töltött és/vagy ízesített, kenyér, keksz vagy tésztaféle tartalmú édes vagy sós étvágygerjesztő előételek, cukrászáru, étkezési jég, főként joghurtból, fagylaltból, vízből készített jégből (étkezési jég), fagyasztott joghurtból (étkezési jég), fagyasztott ízesített vízből készült étkezési fagylaltok, méz, só, mustár; ecet, fűszeres mártások; édes mártások, tésztaöntetek, fűszerek.
32 Buborékmentes vagy buborékos vizek (ásvány vagy szénsavas), gyümölcs- vagy zöldséglevek, gyümölcs- vagy zöldségitalok, limonádék, szódák, gyömbérsör, sörbetek, italkészítmények, szirupok/szörpök italokhoz, alkoholmentes gyümölcs- vagy zöldségkivonatok, tejes erjesztőanyagot tartalmazó alkoholmentes italok.

---

(210) M 04 04951 **(220) 2004.12.13.**
(731) Hong Fan Kft., Budapest (HU)
(740) dr. Sztókay Zsolt ügyvéd, Budapest
(546)

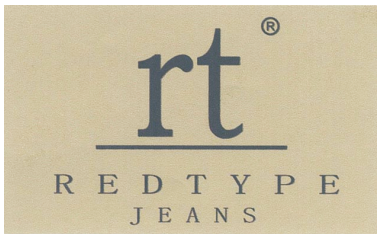

(511) 25 Farmerek; farmernadrágok; ruházati cikkek; cipők; kalapáruk.

---

(210) M 04 04952 **(220) 2004.12.13.**
(731) KF Trade Kereskedelmi és Szolgáltató Kft., Szekszárd (HU)
(740) dr. Szarvas Péter, Szarvas Ügyvédi Iroda, Budapest
(546)

COLOSSEUM RUHÁZAT

(511) 25 Ruházati cikkek, cipők.

---

(210) M 04 05015 **(220) 2004.12.17.**
(731) Lidl Stiftung & Co. KG, Neckarsulm (DE)
(740) dr. Asbóth Domokos ügyvéd, Dr. Asbóth, dr. Biczi & Társa Ügyvédi és Szabadalmi Iroda, Budapest
(541) SUN GOLD
(511) 32 Alkoholmentes italok, különösen gyümölcsitalok és gyümölcslevek, szörpök és más készítmények italok készítéséhez.

---

(210) M 04 05016 **(220) 2004.12.17.**
(731) Erdős László, Budapest (HU)
(740) dr. Asbóth Domokos ügyvéd, Dr. Asbóth, dr. Biczi & Társa Ügyvédi és Szabadalmi Iroda, Budapest
(541) POST-MOBIL
(511) 35 Reklámozás; marketing, kereskedelmi ügyletek; kereskedelmi adminisztráció; irodai munkák.

---

(210) M 04 05026 **(220) 2004.12.18.**
(731) Márkus László, Őrbottyán (HU)
(546)

(511) 3 Szappanok; fehérítőkészítmények; hajmosó szerek és egyéb mosásra szolgáló anyagok; detergensek; tisztító-, fényesítő-, suroló- és csiszolószerek; dezodorok személyi használatra; kozmetikai készítmények; fogkrémek; kéztisztító szerek; tisztító- és fényesítőkészítményekkel impregnált kendők; illatszerek, illóolajok.

---

(210) M 04 04955 **(220) 2005.02.04.**
(731) Lapcom Kft., Győr (HU)
(546)

(511) 16 Újságok.

---

(210) M 04 04961 **(220) 2004.12.13.**
(731) Borsodi Sörgyár Rt., Bőcs (HU)
(554)

(511) 32 Sörök; energiaitalok, söralapú energiaitalok; ásványvizek és szénsavas vizek, valamint más alkoholmentes italok; szörpök és más készítmények italokhoz.
33 Borok, szeszes italok, likőrök.

---

(210) M 04 05027 **(220) 2004.12.18.**
(731) Computer Associates Think, Inc. (Delaware állam törvényei szerint működő vállalat), Islandia, New York állam (US)
(740) dr. Sasvári Gabriella, S.B.G. & K. Szabadalmi Ügyvivői Iroda, Budapest
(541) PESTPATROL
(511) 9 Számítógépes szoftver.

---

(210) M 04 04965 **(220) 2004.12.13.**
(731) Bureau International de Médecins Sans Frontiéres, Geneve (CH)
(740) dr. Szigeti Éva, DANUBIA Szabadalmi és Védjegy Iroda Kft., Budapest
(541) Orvosok határok nélkül
(511) 36 Tőkeemelés, adománygyűjtés, pénzügyi támogatás, pénzügyi segélyek humanitárius segélyszolgáltatásoknak és veszélyben lévő és szükséget szenvedő személyeknek történő segítségnyújtáshoz, valamint gyógyszerek és egészségügyi ellátás biztosítására.
44 Orvosi szolgáltatások, paramediális szolgáltatások, kórházi szolgáltatások, gyógyszerészeti szolgáltatások, orvosi segítségnyújtás veszélyben lévő és szükséget szenvedő személyek részére, orvosi humanitárius szolgáltatások, pszichológiai szolgáltatások.

---

(210) M 04 04967 **(220) 2004.12.13.**
(731) Computer Associates Think, Inc. (Delaware állam törvényei szerint működő vállalat), Islandia, New York állam (US)
(740) dr. Sasvári Gabriella, S.B.G. & K. Budapesti Ügyvédi Iroda, Budapest
(541) COMPUTER ASSOCIATES ADVANTAGE
(511) 9 Számítógépes szoftver alkalmazások fejlesztéséhez, adatfeldolgozáshoz és adathozzáféréshez általános üzleti célokra.

---

(210) M 04 04996 **(220) 2004.12.15.**
(731) T-Mobile Magyarország Távközlési Részvénytársaság, Budapest (HU)
(740) dr. Ócsai József ügyvéd, Budapest
(546)

(511) 9 Telefonálomások (vezeték nélküli) rádiókészülékek; telefon-adókészülék; rádiótelefon-állomások; vevőkészülékek; állomások (rádiótelefon).
38 Távközlés.

---

(210) M 04 04956 **(220) 2004.12.13.**
(731) Net Média Kiadó és Internet Tartalomszolgáltató Részvénytársaság, Budapest (HU)
(740) dr. Zalán Gábor ügyvéd, Budapest
(546)

(511) 38 Távközlés.
41 Nevelés; szakmai képzés; szórakoztatás; sport- és kulturális tevékenységek.

---

(210) M 04 04957 **(220) 2005.02.04.**
(731) Lapcom Kft., Győr (HU)
(546)

(511) 16 Újságok.

---

(210) M 04 04958 **(220) 2005.02.04.**
(731) Lapcom Kft., Győr (HU)
(546)

(511) 16 Magazinok, revük (időszaki lapok).

---

(210) M 04 04959 **(220) 2005.02.04.**
(731) Lapcom Kft., Győr (HU)
(546)

(511) 16 Újságok.

---

(210) M 04 04980 **(220) 2004.12.15.**
(731) SANJOY Kft., Budapest (HU)
(541) SANJOY
(511) 25 Ruházati cikkek, cipők, kalapáruk.

---

(210) M 04 05047 **(220) 2004.12.20.**
(731) MARIGOLD-HUNGARIA Kft., Szombathely (HU)
(740) dr. Szigeti Éva, DANUBIA Szabadalmi és Védjegy Iroda Kft., Budapest
(541) NOMAD
(511) 29 Füstölt ízű blokksajt.

---

(210) M 04 05048 **(220) 2004.12.20.**
(731) MARIGOLD-HUNGARIA Kft., Szombathely (HU)
(740) dr. Szigeti Éva, DANUBIA Szabadalmi és Védjegy Iroda Kft., Budapest
(546)

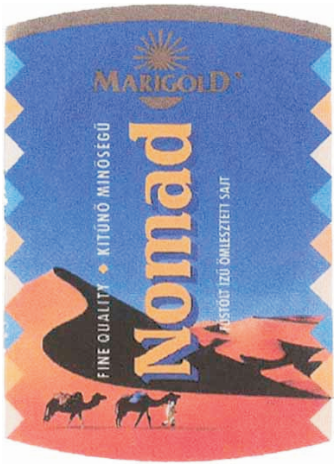

(511) 29 Füstölt ízű blokksajt.

---

(210) M 04 05049 **(220) 2004.12.20.**
(731) MARIGOLD-HUNGARIA Kft., Szombathely (HU)
(740) dr. Szigeti Éva, DANUBIA Szabadalmi és Védjegy Iroda Kft., Budapest
(546)

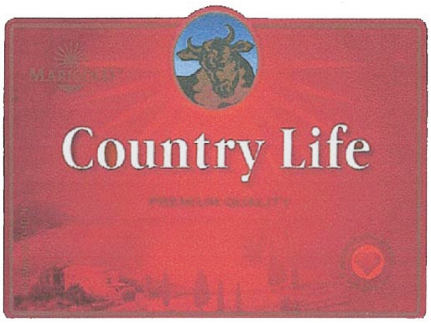

(511) 29 Ömlesztett blokksajt.

---

(210) M 04 04984 **(220) 2004.12.15.**
(731) Magyar Kwizda Kereskedelmi Kft., Budapest (HU)
(740) dr. Börzsei Zsuzsanna ügyvéd, Budapest
(541) Cuproflow
(511) 5 Kártékony állatok irtására szolgáló készítmények, gombaölő szerek (fungicidek), gyomirtó szerek (herbicidek) vonatkozásában.

---

(210) M 04 04995 **(220) 2004.12.15.**
(731) T-Mobile Magyarország Távközlési Részvénytársaság, Budapest (HU)
(740) dr. Ócsai József ügyvéd, Budapest
(546)

Mert mi értékeljük a hűséget

(511) 9 Telefonállomások (vezeték nélküli) rádiókészülékek, telefon-adókészülékek, rádiótelefon-állomások, vevőkészülékek, állomások (rádiótelefon).
38 Távközlés.

---

(210) M 05 00204 **(220) 2005.01.17.**
(731) Soltész Nagy Attila, Miskolc (HU)
(546)

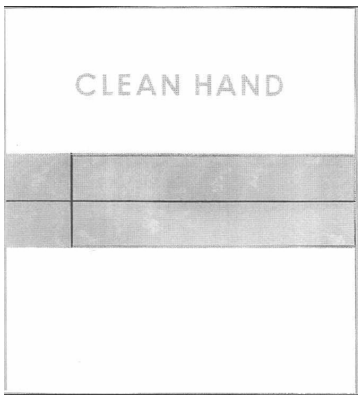

(511) 3 Fehérítőkészítmények és egyéb, mosásra szolgáló anyagok; tisztító-, fényesítő-, súroló- és csiszolószerek; szappanok; illatszerek, illóolajok, kozmetikai cikkek, hajmosó szerek; fogkrémek.

---

(210) M 04 04987 **(220) 2004.12.15.**
(731) Hui Li Kft. 30%, Budapest (HU); Xie Wei Lin 35%, Budapest (HU); Wu Shao Ping 35%, Budapest (HU)
(740) Koloszár Péter, Budapest
(546)

(511) 16 Papír, karton és ezen anyagokból készült termékek, amelyek nem tartoznak más osztályokba; nyomdaipari termékek; könyvkötészeti anyagok; fényképek; papíripari cikkek, papíripari vagy háztartási ragasztóanyagok; anyagok művészek részére; ecsetek; írógépek és irodai cikkek (bútorok kivételével); tanítási és oktatási anyagok (készülékek kivételével); csomagolásra szolgáló műanyagok (amelyek nem tartoznak más osztályokba); nyomdabetűk; klisék.
24 Textíliák és textiláruk, amelyek nem tartoznak más osztályokba; ágy- és asztalneműk.
25 Ruházati cikkek, cipők, kalapáruk.
28 Játékok, játékszerek; testnevelési és sportcikkek, amelyek nem tartoznak más osztályokba; karácsonyfadíszek.

---

(210) M 04 04988 **(220) 2004.12.15.**
(731) Hui Li Kft. 30%, Budapest (HU); Xie Wei Lin 35%, Budapest (HU); Wu Shao Ping 35%, Budapest (HU)
(740) Koloszár Péter, Budapest
(541) Baby Li
(511) 16 Papír, karton és ezen anyagokból készült termékek, amelyek nem tartoznak más osztályokba; nyomdaipari termékek; könyvkötészeti anyagok; fényképek; papíripari cikkek, papíripari vagy háztartási ragasztóanyagok; anyagok művészek részére; ecsetek; írógépek és irodai cikkek (bútorok kivételével); tanítási és oktatási anyagok (készülékek kivételével); csomagolásra szolgáló műanyagok (amelyek nem tartoznak más osztályokba); nyomdabetűk; klisék.
24 Textíliák és textiláruk, amelyek nem tartoznak más osztályokba; ágy- és asztalneműk.
25 Ruházati cikkek, cipők, kalapáruk.
28 Játékok, játékszerek; testnevelési és sportcikkek, amelyek nem tartoznak más osztályokba; karácsonyfadíszek.

---

(210) M 04 05120 **(220) 2004.12.28.**
(731) Quattro Mobili Kft., Budapest (HU)
(546)

(511) 20 Bútorok, tükrök, keretek; fából, parafából, nádból, gyékényből, fűzfavesszőből, szaruból, csontból, elefántcsontból, halcsontból, kagylóhéjból, ámbrából, gyöngyházból, tajtékból és mindezek pótanyagaiból, vagy műanyagokból készült termékek, amelyek nem tartoznak más osztályokba.
21 Eszközök, edények és tartályok háztartási és konyhai célokra (nem nemesfémből és nem nemesfém bevonattal); fésűk és szivacsok; kefék (az ecsetek kivételével); kefegyártáshoz használt anyagok; takarítóeszközök; vasforgács; nyers vagy félig megmunkált üveg (kivéve az építéshez használt üveget); üveg-, porcelán- és fajanszáruk, amelyek nem tartoznak más osztályokba.
27 Szőnyegek, lábtörlők (szalmából), gyékények és nádfonatok, linóleum és más padlóburkolatok; nem textil falikárpitok.
35 Reklámozás; kereskedelmi ügyletek; kereskedelmi adminisztráció; irodai munkák.

---

(210) M 04 05121 **(220) 2004.12.28.**
(731) Budapest Bortársaság Kereskedelmi és Szolgáltató Korlátolt Felelősségű Társaság, Budapest (HU)
(740) dr. Deénes Sándor ügyvéd, Budapest
(546)

(511) 33 Alkoholtartalmú italok (a sörök kivételével).

---

(210) M 04 04989 **(220) 2004.12.15.**
(731) Hui Li Kft. 30%, Budapest (HU); Xie Wei Lin 35%, Budapest (HU); Wu Shao Ping 35%, Budapest (HU)
(740) Koloszár Péter, Budapest
(546)

(511) 16 Papír, karton és ezen anyagokból készült termékek, amelyek nem tartoznak más osztályokba; nyomdaipari termékek; könyvkötészeti anyagok; fényképek; papíripari cikkek, papíripari vagy háztartási ragasztóanyagok; anyagok művészek részére; ecsetek; írógépek és irodai cikkek (bútorok kivételével); tanítási és oktatási anyagok (készülékek kivételével); csomagolásra szolgáló műanyagok (amelyek nem tartoznak más osztályokba); nyomdabetűk; klisék.
24 Textíliák és textiláruk, amelyek nem tartoznak más osztályokba; ágy- és asztalneműk.
25 Ruházati cikkek, cipők, kalapáruk.
28 Játékok, játékszerek; testnevelési és sportcikkek, amelyek nem tartoznak más osztályokba; karácsonyfadíszek.

(210) M 04 04990 **(220) 2004.12.15.**
(731) Japan Tobacco Inc., Tokyo (JP)
(740) dr. Szigeti Éva, DANUBIA Szabadalmi és Védjegy Iroda Kft., Budapest
(541) CARLO
(511) 34 Cigaretták, nyers és feldolgozott dohány, dohányzási cikkek és gyufák.

---

(210) M 04 04991 **(220) 2004.12.15.**
(731) Japan Tobacco Inc., Tokyo (JP)
(740) dr. Szigeti Éva, DANUBIA Szabadalmi és Védjegy Iroda Kft., Budapest
(541) MONTE
(511) 34 Cigaretták, nyers és feldolgozott dohány, dohányzási cikkek és gyufák.

---

(210) M 04 05099 **(220) 2004.12.23.**
(731) EuroWeb Internet Szolgáltató Részvénytársaság, Budapest (HU)
(740) dr. Gál Gábor, Dr. Gál Gábor Ügyvédi Iroda, Budapest
(546)

(511) 38 Távközlés.

---

(210) M 04 05104 **(220) 2004.12.23.**
(731) MINNA Tejipari Rt., Budapest (HU)
(740) dr. Szőke András, Szőke és Társai Ügyvédi Iroda, Budapest
(541) Ablak az egészségre
(511) 29 Tej és tejtermékek.

---

(210) M 04 02924 **(220) 2004.07.05.**
(731) Európa Rendezvényiroda Kft., Budapest (HU)
(740) dr. Havas Gábor, Havas Ügyvédi Iroda, Budapest
(546)

EURÓPA RENDEZVÉNYIRODA

(511) 43 Vendéglátás.

---

(210) M 06 00080 **(220) 2006.01.10.**
(731) EGIS Gyógyszergyár Rt., Budapest (HU)
(541) AMPEMIX
(511) 5 Humán gyógyszerészeti készítmények.

---

(210) M 04 02342 **(220) 2004.05.17.**
(731) UNILEVER N.V., Rotterdam (NL)
(740) ifj. Szentpéteri Ádám szabadalmi ügyvivő, S.B.G. & K. Nemzetközi Szabadalmi Iroda, Budapest
(541) KÍGYÓBŐR
(511) 3 Szappanok; mosószerek; fehérítő készítmények, tisztító készítmények; illatszerek, toalett vizek, borotválkozás utáni szerek, kölnivizek; illóolajok; aromaterápiás készítmények; masszírozásra szolgáló készítmények; dezodorok és izzadásgátlók; fejbőr és hajápoló készítmények; samponok és kondicionáló szerek; hajszínezők; hajformázó készítmények; fogpaszta; szájvíz; száj- és fogápoló készítmények; gyógyhatású anyagot nem tartalmazó toalett készítmények; fürdő és zuhanyozó készítmények; bőrápoló szerek; bőrápoló olajok, krémek és oldatok; borotválkozó készítmények; borotválkozás előtti és borotválkozás utáni készítmények; szőrtelenítő készítmények; barnító és naptól védő készítmények; kozmetikumok; smink és smink eltávolító készítmények; vazelinek, ajakápoló készítmények; hintőpor; vatta, vattarudacskák; kozmetikai lapocskák, törlők és kendők; előnedvesített vagy impregnált tisztító lapkák, törlők vagy kendők, szépségmaszkok és arcpakolások.

---

(210) M 04 03495 **(220) 2004.08.17.**
(731) MASCOT EUROPE Kft., Budapest (HU)
(740) Nagymáté Éva, Budapest
(546)

(511) 25 Ruházati cikkek, cipők, kalapáruk.

---

(210) M 04 03060 **(220) 2004.07.13.**
(731) Gulyás Általános Kereskedelmi Kft., Budapest (HU)
(546)

(511) 3 Fehérítőszerek; fertőtlenítő szappanok; gyógyszappanok; illatszerek; kozmetikai szerek; mosdószappanok; mosószerek; fehérítőkészítmények; mosószerek; nem gyártás során és nem gyógyászati használatra.
35 Reklámozás és ügyletek; kereskedelmi ügyletek bonyolítása.

---

(210) M 04 03061 **(220) 2004.07.13.**
(731) Adonis Bt., Budapest (HU)
(546)

(511) 43 Vendéglátási szolgáltatások.

---

(210) M 04 03062 **(220) 2004.07.13.**
(731) Makrobiotika Oktató és Szolgáltató Központ Bt., Budapest (HU)
(740) dr. Biczó Zsuzsa, Biczó és Vadócz Ügyvédi Iroda, Budapest

(546)

(511) 41 Nevelés és szórakoztatás, szakmai képzés.

---

(210) M 04 04504 **(220) 2004.11.10.**
(731) DePuy, Inc. (Delaware államban bejegyzett cég), Warsaw, Indiana (US)
(740) dr. Szigeti Éva, DANUBIA Szabadalmi és Védjegy Iroda Kft., Budapest
(541) ORTHOGENESIS LPS
(511) 10 Orvosi készülékek és műszerek daganatos betegségek által és csont elvesztésével sérült végtagok kezelésére.

---

(210) M 04 04510 **(220) 2004.11.11.**
(731) Kania-Hungary Kft., Győr (HU)
(546)

(511) 9 Tudományos célra szolgáló, tengerészeti, földmérő, villamos, fényképészeti, mozgóképi, optikai, súlymérő, egyéb mérő-, jelző-, ellenőrző (felügyeleti), életmentő és oktatóberendezések és felszerelések; hangok vagy képek rögzítésére, továbbítására, másolására szolgáló készülékek; mágneses adathordozók, hanglemezek; automata árueloszto berendezések és szerkezetek érmebedobással működő készülékekhez; regiszteres pénztárgépek, számológépek, adatfeldolgozó berendezések és számítógépek; tűzoltó készülékek.
14 Nemesfémek és ötvözeteik, valamint az ilyen anyagokból készült vagy ezekkel bevont termékek, amelyek nem tartoznak más osztályokba; ékszerek, drágakövek; órák és más időmérő eszközök.
16 Papír, karton és ezen anyagokból készült termékek, amelyek nem tartoznak más osztályokba; nyomdaipari termékek; könyvkötészeti anyagok; fényképek; papíripari cikkek, papíripari vagy háztartási ragasztóanyagok; anyagok művészek részére; ecsetek; írógépek és irodai cikkek (bútorok kivételével); tanítási és oktatási anyagok (készülékek kivételével); csomagolásra szolgáló műanyagok (amelyek nem tartoznak más osztályokba); nyomdabetűk; klisék.
18 Bőr és bőrutánzatok, ezen anyagokból készült olyan termékek, amelyek nem tartoznak más osztályokba; állatbőrök és irhák; utazótáskák és bőröndök; esernyők, napernyők és sétapálcák; ostorok, hámok, nyergek és lószerszámok.
20 Bútorok, tükrök, keretek; fából, parafából, nádból, gyékényből, fűzfavesszőből, szaruból, csontból, elefántcsontból, halcsontból, kagylóhéjból, ámbrából, gyöngyházból, tajtékból és mindezek pótanyagaiból, vagy műanyagokból készült termékek, amelyek nem tartoznak más osztályokba.
21 Eszközök, edények és tartályok háztartási és konyhai célokra (nem nemesfémből és nem nemesfém bevonattal); fésűk és szivacsok; kefék (az ecsetek kivételével); kefegyártáshoz használt anyagok; takarítóeszközök; vasforgács; nyers vagy félig megmunkált üveg (kivéve az építéshez használt üveget); üveg-, porcelán- és fajanszáruk, amelyek nem tartoznak más osztályokba.
25 Ruházati cikkek, cipők, kalapáruk.
28 Játékok, játékszerek; testnevelési és sportcikkek, amelyek nem tartoznak más osztályokba; karácsonyfadíszek.
35 Reklámozás; kereskedelmi ügyletek; kereskedelmi adminisztráció; irodai munkák.

---

(210) M 04 04511 **(220) 2004.11.11.**
(731) Kania-Hungary Kft., Győr (HU)
(546)

(511) 9 Tudományos célra szolgáló, tengerészeti, földmérő, villamos, fényképészeti, mozgóképi, optikai, súlymérő, egyéb mérő-, jelző-, ellenőrző (felügyeleti), életmentő és oktatóberendezések és felszerelések; hangok vagy képek rögzítésére, továbbítására, másolására szolgáló készülékek; mágneses adathordozók, hanglemezek; automata árueloszto berendezések és szerkezetek érmebedobással működő készülékekhez; regiszteres pénztárgépek, számológépek, adatfeldolgozó berendezések és számítógépek; tűzoltó készülékek.
14 Nemesfémek és ötvözeteik, valamint az ilyen anyagokból készült vagy ezekkel bevont termékek, amelyek nem tartoznak más osztályokba; ékszerek, drágakövek; órák és más időmérő eszközök.
16 Papír, karton és ezen anyagokból készült termékek, amelyek nem tartoznak más osztályokba; nyomdaipari termékek; könyvkötészeti anyagok; fényképek; papíripari cikkek, papíripari vagy háztartási ragasztóanyagok; anyagok művészek részére; ecsetek; írógépek és irodai cikkek (bútorok kivételével); tanítási és oktatási anyagok (készülékek kivételével); csomagolásra szolgáló műanyagok (amelyek nem tartoznak más osztályokba); nyomdabetűk; klisék.
18 Bőr és bőrutánzatok, ezen anyagokból készült olyan termékek, amelyek nem tartoznak más osztályokba; állatbőrök és irhák; utazótáskák és bőröndök; esernyők, napernyők és sétapálcák; ostorok, hámok, nyergek és lószerszámok.
20 Bútorok, tükrök, keretek; fából, parafából, nádból, gyékényből, fűzfavesszőből, szaruból, csontból, elefántcsontból, halcsontból, kagylóhéjból, ámbrából, gyöngyházból, tajtékból és mindezek pótanyagaiból, vagy műanyagokból készült termékek, amelyek nem tartoznak más osztályokba.
21 Eszközök, edények és tartályok háztartási és konyhai célokra (nem nemesfémből és nem nemesfém bevonattal); fésűk és szivacsok; kefék (az ecsetek kivételével); kefegyártáshoz használt anyagok; takarítóeszközök; vasforgács; nyers vagy félig megmunkált üveg (kivéve az építéshez használt üveget); üveg-, porcelán- és fajanszáruk, amelyek nem tartoznak más osztályokba.
25 Ruházati cikkek, cipők, kalapáruk.
28 Játékok, játékszerek; testnevelési és sportcikkek, amelyek nem tartoznak más osztályokba; karácsonyfadíszek.
35 Reklámozás; kereskedelmi ügyletek; kereskedelmi adminisztráció; irodai munkák.

---

(210) M 04 04512 **(220) 2004.11.11.**
(731) Kania-Hungary Kft., Győr (HU)
(546)

(511) 9 Tudományos célra szolgáló, tengerészeti, földmérő, villamos, fényképészeti, mozgóképi, optikai, súlymérő, egyéb mérő-, jelző-, ellenőrző (felügyeleti), életmentő és oktatóberendezések és felszerelések; hangok vagy képek rögzítésére, továbbítására,

másolására szolgáló készülékek; mágneses adathordozók, hanglemezek; automata árueloszto berendezések és szerkezetek érmebedobással működő készülékekhez; regiszteres pénztárgépek, számológépek, adatfeldolgozó berendezések és számítógépek; tűzoltó készülékek.

14 Nemesfémek és ötvözeteik, valamint az ilyen anyagokból készült vagy ezekkel bevont termékek, amelyek nem tartoznak más osztályokba; ékszerek, drágakövek; órák és más időmérő eszközök.

16 Papír, karton és ezen anyagokból készült termékek, amelyek nem tartoznak más osztályokba; nyomdaipari termékek; könyvkötészeti anyagok; fényképek; papíripari cikkek, papíripari vagy háztartási ragasztóanyagok; anyagok művészek részére; ecsetek; írógépek és irodai cikkek (bútorok kivételével); tanítási és oktatási anyagok (készülékek kivételével); csomagolásra szolgáló műanyagok (amelyek nem tartoznak más osztályokba); nyomdabetűk; klisék.

18 Bőr és bőrutánzatok, ezen anyagokból készült olyan termékek, amelyek nem tartoznak más osztályokba; állatbőrök és irhák; utazótáskák és bőröndök; esernyők, napernyők és sétapálcák; ostorok, hámok, nyergek és lószerszámok.

20 Bútorok, tükrök, keretek; fából, parafából, nádból, gyékényből, fűzfavesszőből, szaruból, csontból, elefántcsontból, halcsontból, kagylóhéjból, ámbrából, gyöngyházból, tajtékból és mindezek pótanyagaiból, vagy műanyagokból készült termékek, amelyek nem tartoznak más osztályokba.

21 Eszközök, edények és tartályok háztartási és konyhai célokra (nem nemesfémből és nem nemesfém bevonattal); fésűk és szivacsok; kefék (az ecsetek kivételével); kefegyártáshoz használt anyagok; takarítóeszközök; vasforgács; nyers vagy félig megmunkált üveg (kivéve az építéshez használt üveget); üveg-, porcelán- és fajanszáruk, amelyek nem tartoznak más osztályokba.

25 Ruházati cikkek, cipők, kalapáruk.

28 Játékok, játékszerek; testnevelési és sportcikkek, amelyek nem tartoznak más osztályokba; karácsonyfadíszek.

35 Reklámozás; kereskedelmi ügyletek; kereskedelmi adminisztráció; irodai munkák.

---

(210) M 04 04514 **(220) 2004.11.11.**
(731) Budapesti Műszaki Főiskola Kandó Kálmán Villamosmérnöki Kar, Budapest (HU)
(740) dr. Pál András, Pál és Társai Ügyvédi Iroda, Budapest
(546)

(511) 41 Nevelés; szakmai képzés; szórakoztatás; sport- és kulturális tevékenységek.

---

(210) M 04 04532 **(220) 2004.11.11.**
(731) SmithKline Beecham p.l.c., Brentford, Middlesex (GB)
(740) dr. Takács Zoltán, DANUBIA Szabadalmi és Védjegy Iroda Kft., Budapest
(541) CORSODYL
(511) 3 Nem gyógyászati piperekészítmények, fogmosószerek, szájvizek és szájfrissítők; szájápoló készítmények, fogászati zselék, fehérítőkészítmények, fogfényesítő készítmények, fogfehérítő készítmények és kötésgyorsítók, kozmetikai folteltávolító készítmények.
5 Gyógyászati szájápoló termékek, gyógyászati fogfényesítő készítmények, gyógyászati fogfehérítő készítmények, gyógyászati szájvizek, gyógyászati fehérítőkészítmények.

---

(210) M 04 04561 **(220) 2004.11.12.**
(731) SANTIAGO Kft., Budapest (HU)
(740) dr. Bérczes László ügyvéd, Budapest
(546) homecafe&bar
(511) 43 Bár (szolgáltatások); gyorséttermek; kantinok, büfék, étkezdék; kávéházak; rendezvényhez termek kölcsönzése; vendéglátóipar; étkezdék; éttermek; önkiszolgáló éttermek.

---

(210) M 04 04562 **(220) 2004.11.12.**
(731) SANTIAGO Kft., Budapest (HU)
(740) dr. Bérczes László ügyvéd, Budapest
(546) homelounge&bar
(511) 43 Bár (szolgáltatások); gyorséttermek; kantinok, büfék, étkezdék; kávéházak; rendezvényhez termek kölcsönzése; vendéglátóipar; étkezdék; éttermek; önkiszolgáló éttermek.

---

(210) M 04 04563 **(220) 2004.11.12.**
(731) Kraft Foods Holdings, Inc. (Delaware állam törvényei szerint működő vállalat), Northfield, Illinois (US)
(740) dr. Szamosi Katalin, S.B.G. & K. Budapesti Ügyvédi Iroda, Budapest
(541) KOOL-AID
(511) 32 Ásványvizek, szénsavas vizek és egyéb alkoholmentes italok; gyümölcsitalok és gyümölcslevek; szörpök, porok és más készítmények italokhoz.

---

(210) M 04 04625 **(220) 2004.11.17.**
(731) Costa Café Kft., Budapest (HU)
(740) dr. Lukovits Péter, Dr. Lukovits Ügyvédi Iroda, Budapest
(546)

(511) 30 Kávé, tea, kakaó.
43 Vendéglátás.

---

(210) M 04 04628 **(220) 2004.11.17.**
(731) OLDY EXPRESS Ingatlanhasznosító Kft., Budapest (HU)
(740) dr. Tomori Péter, Demkó, Tomori és Társai Ügyvédi iroda, Budapest
(541) Avocado Café, Music Pub & Restaurant
(511) 41 Szórakoztatás; diszkók (szolgáltatásai); éjszakai klubok.
43 Vendéglátási (élelmezési) szolgáltatások; bár (szolgáltatások); gyorséttermek; kantinok, büfék, étkezdék; kávéházak; vendéglátóipar.

---

(210) M 04 04635 **(220) 2004.11.17.**
(731) TELMEX Rt., Szentendre (HU)
(546)
H&Y CONCEPT®
HOME OFFICE AND YOUNG CONCEPT®
(511) 20 Bútorok, tükrök, keretek; fából, parafából, nádból, gyékényből, fűzfavesszőből, szaruból, csontból, elefántcsontból, halcsontból, kagylóhéjból, ámbrából, gyöngyházból, tajtékból és mindezek pótanyagaiból, vagy műanyagokból készült termékek, amelyek nem tartoznak más osztályokba.

(210) M 04 04636 **(220) 2004.11.17.**
(731) OPERA & PRESS Bt., Budapest (HU)
(740) Kovári György, ADVOPATENT Szabadalmi és Védjegy Iroda, Budapest
(546)

(511) 9 Audioszalagok, audio-video szalagok, videoszalagok, magnetofonszalagok, hangrögzítő szalagok, audió-video kazetták, videokazetták, hanglemezek, audio-video lemezek, optikai adathordozók, optikai lemezek, CD-ROM-(kompakt)-lemezek, kompaktlemezek (audio-video), DVD-lemezek, hangfelvétel-hordozók, díszítő mágnesek, egéralátétek, elektronikus közlemények (letölthető), hologramok, mozifilmek (exponált), audiovizuális tanítási eszközök.
41 Szórakoztatás, előadóművészek szolgáltatásai, zenekarok szolgáltatásai, élő előadások bemutatása, komolyzenei előadások, színházi produkciók, show-műsorok, show-műsorok szervezése (impresszárió szolgáltatásai), helyfoglalás show-műsorokra, szórakoz(tat)ási tárgyú információk, hangfelvételek kölcsönzése, rádiós szórakoztatás, televíziós szórakoztatás, internetes szórakoztatás, internet alapú hang- és/vagy (mozgó)képszolgáltatás, videofilmgyártás (ideértve a videokazetta és CD/DVD alapú videofilmgyártást is), hanglemezgyártás (ideértve a CD és DVD alapú hanglemezeket is), zene összeállítása, operaestek, gálaestek, zenés kabarék, varieték, bálok, előadóestek szervezése.

---

(210) M 04 04637 **(220) 2004.11.17.**
(731) GEVO mbH, Nürtingen (DE)
(740) dr. Schnitta Antal szabadalmi ügyvivő, Budapest
(541) GEVO's Piros
(511) 31 Élő növények, friss gyümölcs, ezen belül alma.
32 Alkoholmentes italok, gyümölcsitalok, -levek, -szörpök és egyéb készítmények italokhoz.

---

(210) M 04 04518 **(220) 2004.11.11.**
(731) Tuba Attila, Budapest (HU)
(541) WHITECELL
(511) 1 Ipari rendeltetésű ragasztó (tapétaragasztó).

---

(210) M 04 04521 **(220) 2004.11.11.**
(731) A Beteg is Ember Alapítvány, Budapest (HU)
(740) dr. Kovács Szabolcs László ügyvéd, Budapest
(541) A Beteg is Ember
(511) 42 Tudományos és műszaki szolgáltatások, valamint az idetartozó tervezői és kutatói tevékenység; ipari elemző és kutató szolgáltatások; számítástechnikai hardver- és szoftvertervezés és -fejlesztés; jogi szolgáltatások.

---

(210) M 04 05128 **(220) 2004.12.30.**
(731) Gész Gaál és Sziklás Kft., Debrecen (HU)
(541) FLAVON KIDS
(511) 5 Gyógyszerészeti és állatgyógyászati készítmények; egészségügyi készítmények gyógyászati használatra; diétás anyagok gyógyászati használatra, bébiételek; tapaszok, kötszeranyagok; fogtömő anyagok és fogászati mintázóanyagok; fertőtlenítőszerek; kártékony állatok és növények irtására szolgáló készítmények; gombaölő szerek (fungicidek), gyomirtó szerek (herbicidek).

---

(210) M 04 04522 **(220) 2004.11.11.**
(731) MediMedia Információs Kft, Budapest (HU)
(541) CMPMedica
(511) 16 Tanítási és oktatási anyagok (készülékek kivételével).
35 Reklámozás.
41 Szakmai képzés.

---

(210) M 04 04525 **(220) 2004.11.11.**
(731) HUNÍZ PÉCSI HÚS-DEPÓ Kft., Pécs (HU)
(740) dr. Gábriel Gyula ügyvéd, Bogsch & Partners Ügyvédi Iroda, Budapest
(541) HUNÍZ WEBMARKET
(511) 29 Hús, hal-, baromfi- és vadhús; húskivonatok és húskészítmények, ideértve különösen mindenféle tőkehúst, valamint füstölt hús és hentesárut, húskészítményt; tartósított és főzött gyümölcsök és zöldségek; zselék, lekvárok (dzsemek), kompótok; tojások, tej és tejtermékek; étkezési olajok és zsírok.

---

(210) M 04 04531 **(220) 2004.11.11.**
(731) Z & U Spirituosen Marketing GmbH, Vienna (AT)
(740) Bándy Tamásné szabadalmi ügyvivő, PATENDER Nemzetközi Iparjogvédelmi Kft., Budapest
(541) NEXT
(511) 33 Borok, szeszes italok, likőrök (sörök kivételével).

---

(210) M 04 04488 **(220) 2004.11.10.**
(731) E-Build Információs és Tanácsadó Kft., Budapest (HU)
(740) dr. Fehér Judit ügyvéd, Dr. Fehér Judit Ügyvédi Iroda, Budapest
(546)

(511) 35 Reklámozás; kereskedelmi ügyletek; kereskedelmi adminisztráció; irodai munkák.
38 Távközlés.
42 Tudományos és műszaki szolgáltatások, valamint az idetartozó tervezői és kutatói tevékenység; ipari elemző és kutató szolgáltatások; számítástechnikai hardver- és szoftvertervezés és -fejlesztés; jogi szolgáltatások.

---

(210) M 04 04489 **(220) 2004.11.10.**
(731) PERFEKT Motorfelújítás Kft., Tata (HU)
(546)

(511) 37 Építkezés; javítás; szerelési szolgáltatások.

---

(210) M 04 04492 **(220) 2004.11.10.**
(731) Rapid Jane's Nemzetközi Kft., Budapest (HU)
(740) dr. Sztrókay Zsolt ügyvéd, Budapest

(546)

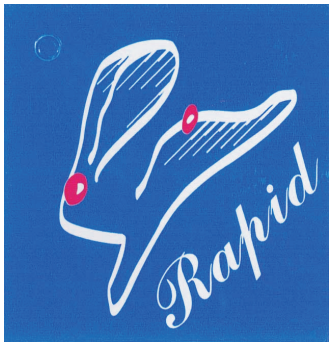

(511) 25 Ruházati cikkek; női és férfi alsóneműk; pizsamák; pulóverek; női ruhák; sportruházati cikkek; textil ruhaneműk; gyermekruhák; öltönyök; nadrágok; rövidnadrágok; dzsekik; pólók; galléros pólóingek; zoknik; kosztümök; kabátok; fürdőruhák; sálak; mellények; blúzok; sortok; melltartók; alsóneműk.

---

(210) M 04 04495 **(220) 2004.11.10.**
(731) Szecskay Ügyvédi Iroda, Budapest (HU)
(546)

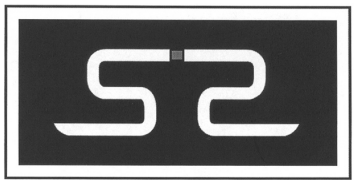

(511) 42 Jogi kutatás, jogi szolgáltatások.

---

(210) M 04 04516 **(220) 2004.11.11.**
(731) MAIQI Kft., Budapest (HU)
(740) QIAO WEI, Budapest
(546)

(511) 25 Ruházati cikkek, cipők, kalapáruk.

---

(210) M 04 04517 **(220) 2004.11.11.**
(731) HB Security Kft., Budapest (HU)
(541) HelpBox
(511) 9 Tudományos célra szolgáló, tengerészeti, földmérő, fényképészeti, mozgóképi, optikai, súlymérő, egyéb mérő-, jelző-, ellenőrző (felügyeleti), életmentő és oktatóberendezések és felszerelések; elektromos energia vezetésére, kapcsolására, átalakítására, tárolására, szabályozására vagy ellenőrzésére szolgáló készülékek és berendezések; hangok vagy képek rögzítésére, továbbítására, másolására szolgáló készülékek, mágneses adathordozók; hanglemezek; automata elárusító berendezések és szerkezetek érmebedobással működő készülékekhez; regiszteres pénztárgépek; számítógépek, adatfeldolgozó berendezések és számítógépek; tűzoltó készülékek.

---

(210) M 04 04526 **(220) 2004.11.11.**
(731) HUNÍZ PÉCSI HÚS-DEPÓ Kft., Pécs (HU)
(740) dr. Gábriel Gyula ügyvéd, Bogsch & Partners Ügyvédi Iroda, Budapest
(541) HUNÍZ
(511) 29 Hús, hal-, baromfi- és vadhús; húskivonatok és húskészítmények, ideértve különösen mindenféle tőkehúst, valamint füstölt hús és hentesárut, húskészítményt; tartósított és főzött gyümölcsök és zöldségek; zselék, lekvárok (dzsemek), kompótok; tojások, tej és tejtermékek; étkezési olajok és zsírok.

---

(210) M 04 04528 **(220) 2004.11.11.**
(731) SODEXHO Magyarország Vendéglátó és Szolgáltató Kft., Budapest (HU)
(740) dr. Ferenczi Gábor ügyvéd, Budapest
(546)

(511) 37 Építkezés; javítás; szerelési szolgáltatások, ablaktisztítás, autómosás, biztonsági zárak javítása, elektromos berendezések zavarmentesítése, falazás (kőművesmunka), felvonók felszerelése és javítása, fűtőberendezések felszerelése és javítása, gépek üzembe helyezése, karbantartása és javítása, konyhai felszerelések üzembe helyezése, kőműves munkák, külső és belső festés, lakkozás, légkondicionáló berendezések felszerelése és javítása, lopás elleni riasztók felszerelése és javítása, ruhaneműk tisztítása, számítógépek üzembe helyezése, karbantartása és javítása, tapétázás, távbeszélő készülékek üzembe helyezése és javítása, vakolás(i munkák), vegytisztítás, vízvezeték-szerelés, vízszigetelés (építőipar), állványozás, építés, építési tárgyú információk, építkezések felügyelete (irányítása), építmények lebontása, épületek (belső) tisztítása, épületek tisztítása (külső felületé).
39 Szállítás; áruk csomagolása és raktározása; utazásszervezés, bútorszállítás, gépkocsival történő szállítás, gyorsszolgálat (üzenet és áru továbbítására), hulladékok szállítása és tárolása, információ szállítással kapcsolatban, járművezetői szolgáltatás, költöztetés, parkolási szolgáltatások, raktározás, tárolás, szállítási szolgáltatások, teheráruk kirakása, teher(áru)-szállítás.
43 Vendéglátási (élelmezési) szolgáltatások; ideiglenes szállásadás, bár (szolgáltatások), gyorséttermek, helyfoglalás panziókban, helyfoglalás szállodákban, kantinok, büfék, étkezdék, kávéházak, szálláshely lefoglalása (időleges), szállásügynökségek (szállodák, panziók), vendéglátóipar, átmeneti szállások bérlete, étkezdék, éttermek, önkiszolgáló éttermek.
45 Mások által egyéni igényeknek megfelelően nyújtott személyes és társadalmi jellegű szolgáltatások; biztonsági szolgáltatások személyek és vagyontárgyak védelmére, betörés elleni és biztonsági riasztás figyelése, éjjeli őrszolgálat.

---

(210) M 04 04529 **(220) 2004.11.11.**
(731) SODEXHO Magyarország Vendéglátó és Szolgáltató Kft., Budapest (HU)
(740) dr. Ferenczi Gábor ügyvéd, Budapest
(546)

(511) 37 Építkezés; javítás; szerelési szolgáltatások, ablaktisztítás, autómosás, biztonsági zárak javítása, elektromos berendezések zavarmentesítése, falazás (kőművesmunka), felvonók felszerelése és javítása, fűtőberendezések felszerelése és javítása, gépek üzembe helyezése, karbantartása és javítása, konyhai felszerelések üzembe helyezése, kőműves munkák, külső és belső festés, lakkozás, légkondicionáló berendezések felszerelése és javítása, lopás elleni riasztók felszerelése és javítása, ruhaneműk tisztítása,

számítógépek üzembe helyezése, karbantartása és javítása, tapétázás, távbeszélő készülékek üzembe helyezése és javítása, vakolási (munkák), vegytisztítás, vízvezeték-szerelés, vízszigetelés (építőipar), állványozás, építés, építési tárgyú információk, építkezések felügyelete (irányítása), építmények lebontása, épületek (belső) tisztítása, épületek tisztítása (külső felületé).

39 Szállítás; áruk csomagolása és raktározása; utazásszervezés, bútorszállítás, gépkocsival történő szállítás, gyorsszolgálat (üzenet és áru továbbítására), hulladékok szállítása és tárolása, információ szállítással kapcsolatban, járművezetői szolgáltatás, költöztetés, parkolási szolgáltatások, raktározás, tárolás, szállítási szolgáltatások, teheráruk kirakása, teher(áru)-szállítás.

43 Vendéglátási (élelmezési) szolgáltatások; ideiglenes szállásadás, bár (szolgáltatások), gyorséttermek, helyfoglalás panziókban, helyfoglalás szállodákban, kantinok, büfék, étkezdék, kávéházak, szálláshely lefoglalása (időleges), szállásügynökségek (szállodák, panziók), vendéglátóipar, átmeneti szállások bérlete, étkezdék, éttermek, önkiszolgáló éttermek.

45 Mások által egyéni igényeknek megfelelően nyújtott személyes és társadalmi jellegű szolgáltatások; biztonsági szolgáltatások személyek és vagyontárgyak védelmére, betörés elleni és biztonsági riasztás figyelése, éjjeli őrszolgálat.

---

(210) M 04 04530 **(220) 2004.11.11.**
(731) SODEXHO Magyarország Vendéglátó és Szolgáltató Kft., Budapest (HU)
(740) dr. Ferenczi Gábor ügyvéd, Budapest
(546)

(511) 37 Építkezés; javítás; szerelési szolgáltatások, ablaktisztítás, autómosás, biztonsági zárak javítása, elektromos berendezések zavarmentesítése, falazás (kőművesmunka), felvonók felszerelése és javítása, fűtőberendezések felszerelése és javítása, gépek üzembe helyezése, karbantartása és javítása, konyhai felszerelések üzembe helyezése, kőművesmunkák, külső és belső festés, lakkozás, légkondicionáló berendezések felszerelése és javítása, lopás elleni riasztók felszerelése és javítása, ruhaneműk tisztítása, számítógépek üzembe helyezése, karbantartása és javítása, tapétázás, távbeszélő készülékek üzembe helyezése és javítása, vakolási (munkák), vegytisztítás, vízvezeték-szerelés, vízszigetelés (építőipar), állványozás, építés, építési tárgyú információk, építkezések felügyelete (irányítása), építmények lebontása, épületek (belső) tisztítása, épületek tisztítása (külső felületé).

39 Szállítás; áruk csomagolása és raktározása; utazásszervezés, bútorszállítás, gépkocsival történő szállítás, gyorsszolgálat (üzenet és áru továbbítására), hulladékok szállítása és tárolása, információ szállítással kapcsolatban, járművezetői szolgáltatás, költöztetés, parkolási szolgáltatások, raktározás, tárolás, szállítási szolgáltatások, teheráruk kirakása, teher(áru)-szállítás.

43 Vendéglátási (élelmezési) szolgáltatások; ideiglenes szállásadás, bár (szolgáltatások), gyorséttermek, helyfoglalás panziókban, helyfoglalás szállodákban, kantinok, büfék, étkezdék, kávéházak, szálláshely lefoglalása (időleges), szállásügynökségek (szállodák, panziók), vendéglátóipar, átmeneti szállások bérlete, étkezdék, éttermek, önkiszolgáló éttermek.

45 Mások által egyéni igényeknek megfelelően nyújtott személyes és társadalmi jellegű szolgáltatások; biztonsági szolgáltatások személyek és vagyontárgyak védelmére, betörés elleni és biztonsági riasztás figyelése, éjjeli őrszolgálat.

---

(210) M 04 04519 **(220) 2004.11.11.**
(731) Vanyarc Község Önkormányzata, Vanyarc (HU)
(546)

(511) 41 Nevelés; szakmai képzés; szórakoztatás; sport- és kulturális tevékenységek.

---

(210) M 04 04520 **(220) 2004.11.11.**
(731) Sóstó-Invest Kft., Nyíregyháza (HU)
(546)

(511) 35 Reklámozás; kereskedelmi ügyletek; kereskedelmi adminisztráció; irodai munkák és különösen kereskedelmi vagy reklámcélú vásárok szervezése.

---

(210) M 04 04524 **(220) 2004.11.11.**
(731) Blondy Center Vendéglátóipari és Szolgáltató Korlátolt Felelősségű Társaság, Budapest (HU)
(740) dr. Kiszeli Ferenc ügyvéd, Budapest
(546)

(511) 25 Ruházati cikkek.
41 Szórakoztatás.
43 Vendéglátás.

---

(210) M 04 04550 **(220) 2004.11.12.**
(731) HALDORÁDÓ TEAM Bt., Kiskunhalas (HU)
(740) Mészáros Katalin, BUDAPATENT Szabadalmi és Védjegy Iroda Kft., Budapest
(541) HALDORÁDÓ
(511) 28 Horgászfelszerelések.
31 Mezőgazdasági termékek és magok, amelyek nem tartoznak más osztályokba; tápanyagok állatok számára, horgászáshoz szükséges etetőanyagok.

(210) M 04 04551 **(220) 2004.11.12.**
(731) CHINOIN Gyógyszer és Vegyészeti Termékek Gyára Rt., Budapest (HU)
(541) VESTIBUL
(511) 5 Gyógyszerészeti, állatgyógyászati és egészségügyi termékek; orvosi használatra szolgáló diétás anyagok, csecsemőtáplálékok; tapaszok, sebkötöző anyagok; fertőtlenítőszerek, gyógyhatású készítmények.

---

(210) M 04 04552 **(220) 2004.11.12.**
(731) Detki Keksz Édesipari Kft., Halmajugra (HU)
(740) dr. Halmos R. Péter, Halmos R. Ügyvédi Iroda, Eger
(541) Carmina!
(511) 30 Kávé, tea, kakaó, cukor, rizs, tápióka, szágó, kávépótló szerek; lisztek és más gabonakészítmények, kenyér, péksütemények és cukrászsütemények, fagylaltok; méz, melaszszirup; élesztő, sütőporok; só, mustár; ecet, fűszeres mártások; fűszerek; jég.

---

(210) M 04 04554 **(220) 2004.11.12.**
(731) VízTEC Víztechnológiai Segédanyagokat Forgalmazó Kft., Budapest (HU)
(546)

(511) 1 Ipari, tudományos, fényképészeti, mezőgazdasági, kertészeti, erdészeti vegyi termékek; feldolgozatlan műgyanták, feldolgozatlan műanyagok; trágyák; vegyi tűzoltó szerek; fémek edzésére és hegesztésére szolgáló készítmények; élelmiszerek tartósítására szolgáló vegyi anyagok; cserzőanyagok; ipari rendeltetésű ragasztóanyagok.
11 Világító-, fűtő-, gőzfejlesztő, főző-, hűtő-, szárító-, szellőztető-, vízszolgáltató és egészségügyi berendezések.
42 Tudományos és műszaki szolgáltatások, valamint az idetartozó tervezői és kutatói tevékenység; ipari elemző és kutató szolgáltatások; számítástechnikai hardver- és szoftvertervezés és -fejlesztés; jogi szolgáltatások.

---

(210) M 04 04573 **(220) 2004.11.15.**
(731) OSZ-CAR Kft., Budaörs (HU)
(740) Benkőné Csillag Lucia szabadalmi ügyvivő, Budapest
(546)

(511) 12 Abroncsok, belső gumiabroncstömlők, biztonsági gyermekülések, biztonsági hevederek, biztonsági övek, csomagtartók, csúszásgátló láncok, csúszásgátlók járműabroncsokhoz, dísztárcsák, fejtámaszok, lengéscsillapítók, fékek, fogaskerekek, fordulatszám-csökkentő áttételek, gépkocsi gumiabroncsok, karosszériák, lökhárítók, motorházfedelek, gépkocsialvázak, gépkocsik, irányjelzők, légzsákok, lopásgátlók, riasztók, pótkocsi-csatlakoztatók, utánfutók, rugók, szelepek, személygépkocsik, szélvédők, tanksapkák, tengelykapcsolók, ülések, üléshuzatok, visszapillantó tükrök.

---

(210) M 04 05134 **(220) 2004.12.30.**
(731) GOLDEN PLAN General Tervező, Szervező és Kivitelező Kft., Budapest (HU)
(740) dr. Hajdu Krisztina ügyvéd, Világi-Hajdu Ügyvédi Iroda, Budapest
(546)

(511) 43 Vendéglátási (élelmezési) szolgáltatások; ideiglenes szállásadás.

---

(210) M 04 04596 **(220) 2004.11.15.**
(731) POLICHEM S.A., Luxembourg (LU)
(740) dr. Szigeti Éva, DANUBIA Szabadalmi és Védjegy Iroda Kft., Budapest
(541) PREVEGYNE
(511) 3 Fehérítőkészítmények és egyéb, mosásra szolgáló anyagok; tisztító-, fényesítő-, súroló- és csiszolószerek; szappanok; illatszerek, illóolajok, kozmetikai cikkek, hajmosó szerek; fogkrémek.
5 Gyógyszerészeti és állatgyógyászati készítmények; egészségügyi készítmények gyógyászati használatra; diétás anyagok gyógyászati használatra, bébiételek; tapaszok, kötszeranyagok; fogtömő anyagok és fogászati mintázóanyagok; fertőtlenítőszerek; kártékony állatok és növények irtására szolgáló készítmények; gombaölő szerek (fungicidek), gyomirtó szerek (herbicidek).

---

(210) M 04 04544 **(220) 2004.11.12.**
(731) Fehér Gábor, Budapest (HU)
(740) dr. Farnadi Péter, Farnadi Ügyvédi Iroda, Budapest
(546)

(511) 35 Beszerzői szolgáltatások; eladási propaganda; import-export; ruházati nagykereskedelem; reklámtevékenység.
36 Banküglyletek; finanszírozási szolgáltatások; gyűjtések szervezése; hitelirodák működtetése; hitelkártya szolgáltatása; felszámolói szolgáltatások.

---

(210) M 04 04533 **(220) 2004.11.11.**
(731) KLOTILD IGATLANHASZNOSÍTÓ KFT., Budapest (HU)
(740) dr. Sasvári Gabriella, S.B.G. & K. Szabadalmi Ügyvivői Iroda, Budapest
(541) KLOTILD
(511) 9 Elektromos és elektronikus készülékek műszaki funkciók távvezérléséhez; kisegítő, ellenőrző- és jelző- berendezések és eszközök.
11 Normál üzemelésű és vészvilágító készülékek és berendezések.

---

(210) M 04 04540 **(220) 2004.11.12.**
(731) FOX rent a car Kft., Tüskevár (HU)
(591)

(511) 32 Malátacefre, malátasör, sörcefre, sörök, árpakivonatok sör előállításához.
43 Bár, kantin, büfé, étkezde, kávéház, motelek, panziók, szállodai szolgáltatás, vendéglátóipar, éttermek.

---

(210) M 04 04580 **(220) 2004.11.15.**
(731) T-Mobile Magyarország Távközlési Részvénytársaság, Budapest (HU)
(740) dr. Ócsai József ügyvéd, Budapest
(541) Aranytárskártya Relax
(511) 9 Telefonállomások (vezeték nélküli) rádiókészülékek; telefon-adókészülék; rádiótelefon-állomások; vevőkészülékek; állomások (rádiótelefon).
38 Távközlés.

---

(210) M 04 04586 **(220) 2004.11.15.**
(731) HOSPtess Kft., Budapest (HU)
(546)

(511) 41 Nevelés; szakmai képzés; szórakoztatás; sport- és kulturális tevékenységek.
42 Tudományos és műszaki szolgáltatások, valamint az idetartozó tervezői és kutatói tevékenység; ipari elemző és kutató szolgáltatások; számítástechnikai hardver- és szoftvertervezés és -fejlesztés; jogi szolgáltatások.

---

(210) M 04 05137 **(220) 2004.12.31.**
(731) Andrási Károly, Nemesbük (HU)
(541) Gym.Ami.Női Masszázs
(511) 44 Masszázs (gyógymasszázs).

---

(210) M 04 04560 **(220) 2004.11.12.**
(731) SANTIAGO Kft., Budapest (HU)
(740) dr. Bérczes László ügyvéd, Budapest
(546)

(511) 43 Bár (szolgáltatások), gyorséttermek; kantinok, büfék, étkezdék; kávéházak; rendezvényhez termek kölcsönzése; vendéglátóipar; étkezdék; éttermek; önkiszolgáló éttermek.

---

(210) M 04 04496 **(220) 2004.11.10.**
(731) MTA Számítástechnikai és Automatizálási Kutató Intézet, Budapest (HU)
(740) dr. Gedeon Sándor szabadalmi ügyvivő, Pintz és Társai Szabadalmi és Védjegy Iroda 1. sz. aliroda, Budapest
(546)

(511) 9 Hangok vagy képek rögzítésére, továbbítására, másolására szolgáló készülékek, főleg készülékek filmhangsávok rögzítésére.
37 Hangok vagy képek rögzítésére, továbbítására, másolására szolgáló készülékek javítása, elhasznált vagy részben megsemmisült filmhangsávok felújítása.

---

(210) M 04 04498 **(220) 2004.11.10.**
(731) Márkó László, Budapest (HU)
(541) PIRAMIS TEMETŐ
(511) 45 Mások által egyéni igényeknek megfelelően nyújtott személyes és társadalmi jellegű szolgáltatások; biztonsági szolgáltatások személyek és vagyontárgyak védelme.

---

(210) M 04 04500 **(220) 2004.11.10.**
(731) Alvetra u. Werfft AG, Bécs (AT)
(740) dr. Miskolczi Mária ügyvéd, Budapest
(541) TYLONG LA
(511) 5 Állatgyógyászati készítmények, tilozin-antibiotikumok.

---

(210) M 04 04501 **(220) 2004.11.10.**
(731) Alvetra u. Werfft AG, Bécs (AT)
(740) dr. Miskolczi Mária ügyvéd, Budapest
(541) WERFALEX
(511) 5 Állatgyógyászati készítmények, cefalexin-antibiotikumok.

---

(210) M 04 04502 **(220) 2004.11.10.**
(731) budmil Termelő, Kereskedő és Szolgáltató Rt., Budapest (HU)
(740) dr. Balogh Ákos ügyvéd, Sarkadi & Társai Ügyvédi Iroda, Budapest
(546)

(511) 18 Bőr és bőrutánzatok, ezen anyagokból készült olyan termékek, amelyek nem tartoznak más osztályokba; állatbőrök és irhák; utazótáskák és bőröndök; esernyők, napernyők és sétapálcák; ostorok, hámok, nyergek és lószerszámok.
22 Kötelek, zsinegek, hálók, sátrak, ponyvák, vitorlavásznak, vitorlák, zsákok és táskák (amelyek nem tartoznak más osztályokba); párnázó és tömőanyagok (gumi és műanyagok kivételével); nyers textilrostok.
25 Ruházati cikkek, cipők, kalapáruk.

---

(210) M 04 04503 **(220) 2004.11.10.**
(731) Deutsche Telekom AG, Bonn (DE)
(740) dr. Sóvári Miklós, DANUBIA Szabadalmi és Védjegy Iroda Kft., Budapest
(541) T-Origo
(511) 9 Elektromos, elektronikus, optikai, súlymérő, jelző-, ellenőrző (felügyeleti) és oktatóberendezések és felszerelések (amennyiben a 9. áruosztályba tartoznak); hangok, képek és adatok rögzítésére, továbbítására, feldolgozására és másolására szolgáló készülékek; gép által futtatott adathordozók; hanglemezek; automata elosztóberendezések és szerkezetek érmebedobással működő készülékekhez; adatfeldolgozó berendezések és számítógépek.

16 Nyomtatott anyagok, különösen bélyegzett és/vagy nyomtatott kártyák kartonból vagy műanyagból; tanítási és oktatási anyagok (készülékek kivételével); irodaszerek (bútorok kivételével).
35 Reklámozás és üzletvezetés.
36 Pénzügyi ügyletek; ingatlanügyletek.
38 Távközlés; távközlés részére felszerelések működtetése és bérlete, különösen műsorszóráshoz és televíziók számára.
42 Számítógép-programozási szolgáltatások; adatbanki szolgáltatások, adatbankokhoz való hozzáférési idő bérlete és adatbankok üzemeltetése, valamint adatok, hírek, információk gyűjtése és szolgáltatása; adatfeldolgozó felszerelésekkel és számítógépekkel kapcsolatos bérleti szolgáltatások; projekttanulmányok és tervezési szolgáltatások telekommunikációs felszerelésekkel kapcsolatosan.

---

(210) M 04 04546 **(220) 2004.11.12.**
(731) MTM-SBS Televízió Részvénytársaság, Budapest (HU)
(740) dr. Gedey Gábor ügyvéd, Budapest
(546)

(511) 9 Tudományos célra szolgáló, tengerészeti, földmérő, villamos, fényképészeti, mozgóképi, optikai, súlymérő, egyéb mérő-, jelző-, ellenőrző (felügyeleti), életmentő és oktatóberendezések és felszerelések; hangok vagy képek rögzítésére, továbbítására, másolására szolgáló készülékek; mágneses adathordozók, hanglemezek; automata árueloszto berendezések és szerkezetek érmebedobással működő készülékekhez; regiszteres pénztárgépek, számológépek, adatfeldolgozó berendezések és számítógépek; tűzoltó készülékek.
16 Papír, karton és ezen anyagokból készült termékek, amelyek nem tartoznak más osztályokba; nyomdaipari termékek; könyvkötészeti anyagok; fényképek; papíripari cikkek, papíripari vagy háztartási ragasztóanyagok; anyagok művészek részére; ecsetek; írógépek és irodai cikkek (bútorok kivételével); tanítási és oktatási anyagok (készülékek kivételével); csomagolásra szolgáló műanyagok (amelyek nem tartoznak más osztályokba); nyomdabetűk; klisék.
21 Eszközök, edények és tartályok háztartási és konyhai célokra (nem nemesfémből és nem nemesfém bevonattal); fésűk és szivacsok; kefék (az ecsetek kivételével); kefegyártáshoz használt anyagok; takarítóeszközök; vasforgács; nyers vagy félig megmunkált üveg (kivéve az építéshez használt üveget); üveg-, porcelán- és fajanszáruk, amelyek nem tartoznak más osztályokba.
25 Ruházati cikkek, cipők, kalapáruk.
28 Játékok, játékszerek; testnevelési és sportcikkek, amelyek nem tartoznak más osztályokba; karácsonyfadíszek.
35 Reklámozás; kereskedelmi ügyletek; kereskedelmi adminisztráció; irodai munkák.
38 Távközlés.
41 Nevelés; szakmai képzés; szórakoztatás; sport- és kulturális tevékenységek.
42 Tudományos és műszaki szolgáltatások, valamint az idetartozó tervezői és kutatói tevékenység; ipari elemző és kutató szolgáltatások; számítástechnikai hardver- és szoftvertervezés és -fejlesztés; jogi szolgáltatások.

---

(210) M 04 04654 **(220) 2004.11.18.**
(731) Jin Xian Wei, Budapest (HU)
(546)

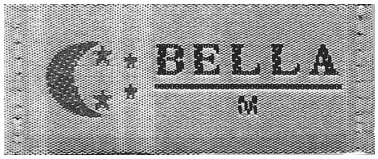

(511) 25 Ruházati cikkek, cipők, kalapáruk.

---

(210) M 05 00011 **(220) 2005.01.04.**
(731) MÉZESKÉK HUNGÁRIA Kft., Miskolc (HU)
(541) STROOPY
(511) 30 Kávé, tea, kakaó, cukor, rizs, tápióka, ságó, kávépótló szerek; lisztek és más gabonakészítmények, kenyér, péksütemények és cukrászsütemények, fagylaltok; méz, melaszszirup; élesztő, sütőporok; só, mustár; ecet, fűszeres mártások; fűszerek; jég.

---

(210) M 05 00008 **(220) 2005.01.04.**
(731) Otthon Centrum Ingatlan-tanácsadó Részvénytársaság, Budapest (HU)
(740) dr. Cseri Zsuzsanna, Bárd, Cseri és Társai Ügyvédi Iroda, Budapest
(541) Otthon Centrum Ingatlan Show
(511) 35 Reklámozás; kereskedelmi ügyletek; kereskedelmi adminisztráció; irodai munkák.
36 Biztosítás; pénzügyi ügyletek; valutaügyletek; ingatlanügyletek.

---

(210) M 05 00281 **(220) 2005.01.21.**
(731) NIVELCO Ipari Elektronika Részvénytársaság, Budapest (HU)
(541) nivelcool
(511) 11 Klímaberendezések, hűtőberendezések, fűtőberendezések.
37 Klímaberendezésekkel, hűtőberendezésekkel és fűtőberendezésekkel kapcsolatos tanácsadás, tervezési, telepítési, karbantartási és javítási szolgáltatás.

---

(210) M 05 00284 **(220) 2005.01.21.**
(731) LHS Consulting Tanácsadó és Szolgáltató Korlátolt Felelősségű Társaság, Budapest (HU)
(740) dr. Hegymegi-Barakonyi Zoltán, Martonyi és Kajtár Baker & McKenzie Ügyvédi Iroda, Budapest
(541) DIAGNOSZTA
(511) 35 Reklámozás; kereskedelmi ügyletek, kereskedelmi adminisztráció; irodai munkák.

---

(210) M 04 04082 **(220) 2004.10.05.**
(731) EU 1.2.3. Kft., Budapest (HU)
(740) Nemesné V. Edit, Budapest
(546)

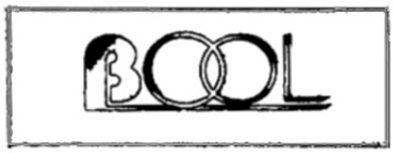

(511) 25 Ruházati cikkek, cipők, kalapáruk.

---

(210) M 04 04083 **(220) 2004.10.05.**
(731) REEBOL Kft., Budapest (HU)
(740) Nemesné V. Edit, Budapest
(546)

(511) 25 Ruházati cikkek, cipők, kalapáruk.

(210) M 04 04175 **(220) 2004.10.13.**
(731) Magyar Posta Biztosító Rt., Budapest (HU)
(541) PostaCasco
(511) 36 Biztosítás; pénzügyi ügyletek; valutaügyletek; ingatlanügyletek.

---

(210) M 04 04151 **(220) 2004.10.12.**
(731) The Prudential Insurance Company of America (New Jersey államban bejegyzett cég), Newark, New Jersey (US)
(740) dr. Szigeti Éva, DANUBIA Szabadalmi és Védjegy Iroda Kft., Budapest
(546)
Pramerica Financial
(511) 36 Biztosítási és pénzügyi szolgáltatások, nevezetesen biztosítások kölcsönjegyzése, adminisztrációs és ügynöki szolgáltatások az élet-, egészség-, vagyon- és balesetbiztosítás, rokkantsági biztosítások, hosszú távú gondoskodás és évjáradékok területén; nyugdíjalap és nyugdíjterv kezelési szolgáltatások, nevezetesen mások járadék- és nyugdíjalapjainak befektetése és alkalmazotti járadék- és nyugdíjtervek adminisztrációja; befektetési alap- és befektetési egységhitelekkel kapcsolatos ügynöki munka, disztribúciós és befektetési szolgáltatások; befektetési tanácsadás és menedzsmentszolgáltatások; vagyonkezelő szolgáltatások; pénzügyi tervezési szolgáltatások; befektetési banki szolgáltatások; kereskedelmi banki szolgáltatások; befektetésekkel kapcsolatos konzultációs szolgáltatások; befektetésekkel kapcsolatos ügynöki szolgáltatások; értékpapírokkal kapcsolatos ügynöki és kölcsönjegyzési szolgáltatások; árukkal kapcsolatos ügynöki és kölcsönjegyzési szolgáltatások; hitelkártya és betéti kártya szolgáltatások; pénzügyi-, adó- és tőkegazdálkodási szolgáltatások; pénzügyi, biztosítási és ingatlanokkal kapcsolatos információ nyújtása elektronikus úton; refinanszírozási szolgáltatások; jelzálogfinanszírozási szolgáltatások; családi tőkekölcsönök; befektetésekkel kapcsolatos konzultációs szolgáltatások; ingatlanügynökség, ingatlanlízing és ingatlankezelési, valamint ingatlanbefektetési szolgáltatások; kutatási szolgáltatások a pénzügyek, biztosítások és ingatlanok területén; ingatlanalapokkal kapcsolatos adminisztrációs, kölcsönjegyzési és marketingszolgáltatások; ingatlanbefektetések kezelése befektetők megbízásából; ingatlanügynöki franchise-szolgáltatások.

---

(210) M 04 04154 **(220) 2004.10.12.**
(731) S.C. European Drinks S.A., Oradea (Nagyvárad) (RO)
(740) Mészárosné Dónusz Katalin, S.B.G. & K. Szabadalmi Ügyvivői Iroda, Budapest
(546)
EUROPEAN FOOD
(511) 29 Hús; hal-, baromfi- és vadhús; húskivonatok; tartósított, szárított és főtt gyümölcsök és zöldségek; zselék, lekvárok (dzsemek); kompótok; tojás; tej- és tejtermék; étkezési olajok és zsírok.
30 Kávé, tea, kakaó, cukor, rizs, tápióka, szágó, kávépótló szerek; lisztek és más gabonakészítmények; snackek; édesipari termékek; kenyér, péksütemények és cukrászsütemények, fagylaltok; méz, melaszszirup; élesztő, sütőporok; só; mustár; ecet; fűszeres mártások; fűszerek, jég.
35 Reklámozás, kereskedelmi ügyletek.

---

(210) M 04 04670 **(220) 2004.11.19.**
(731) Carlofon Chemie Kft., Budapest (HU)
(740) Fehérváry László szabadalmi ügyvivő, Budapest
(546)
RETEL CAR
(511) 1 Ipari rendeltetésű vegyi termékek, elsősorban tömítőanyagok, ragasztók, elsősorban ipari célokra.

---

(210) M 04 04671 **(220) 2004.11.19.**
(731) Carlofon Chemie Kft., Budapest (HU)
(740) Fehérváry László szabadalmi ügyvivő, Budapest
(541) CARLOFON
(511) 1 Ipari rendeltetésű vegyi termékek, elsősorban tisztítószerek, hidegindító szerek, fagyálló szerek, fagyást felolvasztó szerek, ragasztóanyagok ipari célokra.
2 Festékek, kencék, lakkok; elsősorban autólakkok, keréktárcsa lakkok rozsdagátló és védőszerek, rozsdaölő szerek.
3 Tisztítószerek, kéztisztítók, autóápolási szerek, polírozószerek.
16 Háztartási ragasztóanyagok.
17 Kaucsuk, guttapercha, gumi, azbeszt, csillám és ezek pótanyagai, továbbá az ezen anyagokból készült termékek, amalyek nem tartoznak más osztályokba; tömítő-, kitömő-, párnázó-, tömő- és szigetelőanyagok; elsősorban zajcsökkentő betétek, kipufogótömítések nem fémből készült rugalmas csövek, lényegében műanyagok, bitumen és kaucsuk felhasználásával, tömítőmasszák és folyadékok, alvázvédő betétek lényegében műanyagok, bitumen és kaucsuk felhasználásával, töltő- és késtapaszok.
21 Takarítóeszközök, elsősorban takarító-, tisztító és fényezőkendők.

---

(210) M 04 02670 **(220) 2004.06.11.**
(731) Pécsi Milker Kft., Pécs (HU)
(740) dr. Szigeti Éva, DANUBIA Szabadalmi és Védjegy Iroda Kft., Budapest
(541) KALCIMA
(511) 29 Élelmiszer-ipari kalciumdúsító.

---

(210) M 04 04675 **(220) 2004.11.19.**
(731) Német Nemzetiségi Önkormányzat Sopron, Sopron (HU)
(740) dr. Cserichné dr. Gyovai Judit ügyvéd, Sopron
(541) Poncichter
(511) 43 Vendéglátás (élelmezési) szolgáltatások; ideiglenes szállásadás; bár (szolgáltatások), gyorséttermek, helyfoglalás panziókban, helyfoglalás szállodákban, kantinok, büfék, étkezde, kávéházak, motelek, panziók, szállásügynökségek (szállodák, panziók), szállodai szolgáltatások, székek, asztalok, asztalterítők, üvegáruk kölcsönzése, vendéglátóipar.
45 Mások által egyéni igényeknek megfelelően nyújtott személyes és társadalmi jellegű szolgáltatások; biztonsági szolgáltatások személyek és vagyontárgyak védelmére.

---

(210) M 04 02250 **(220) 2004.05.11.**
(731) LG Corp., Seoul (KR)
(300) 45-2003-4052 2003.11.11. KR
(740) dr. Szamosi Katalin, S.B.G. & K. Budapesti Ügyvédi Iroda, Budapest

(546)

(511) 7 A 45-2003-4052 sz. koreai bejelentés 2003. november 11-i elsőbbségének elismerésével: Ruhamosógépek; elektromos mosogatógépek; elektromos porszívók; elektromos ételkeverő robotgépek,
A bejelentési nap figyelembevételével: elektromos ételkeverő robotgépek kereskedelmi használatra; elektromos motorok gépekhez; sűrített levegőjű szivattyúk; kompresszorok hűtőszekrényekhez; kompresszorok légkondicionálókhoz.
9 A 45-2003-4052 sz. koreai bejelentés 2003. november 11-i elsőbbségének elismerésével: Video telefonok, számítógép monitorok; integrált áramkörök; DVD lejátszók, videomagnók; MP3 (MPEG-1 audio player 3 files) lejátszók; televíziókészülékek;
A bejelentési nap figyelembevételével: LCD (folyadékkristályos kijelzős) vetítőgépek; telefonok; cellarendszerű rádiótelefonok; automata kapcsolóközpontok telefonokhoz; közvetlen műsorszóró műhold vevőkészülékek; LCD-k (folyadékkristályos kijelzők); katódsugaras csövek; PDP-k (plazmamegjelenítők); számítógépes telefonszoftverek, amelyek lehetővé teszik a telefonálást számítógépes kapcsolaton keresztül; PDA-k (Personal Digital Assistant); DVD filmek és zenei DVD-k; DVD-lejátszók; CD-ROM-meghajtók; kompaktlemezjátszók; VOD (Video-on-demand) tárolódobozok; PC kamerák; digitális hangmagnók.
11 A 45-2003-4052 sz. koreai bejelentés 2003. november 11-i elsőbbségének elismerésével: Hűtőszekrények; hűtőpultok; villanyventilátorok; elektromos kenyérpirítók; elektromos gyorsfőzők; gáztűzhelyek; mikrohullámú sütők főzéshez;
A bejelentési nap figyelembevételével: Légfűtő készülékek, nevezetesen kazánok belső légtér fűtésére; légkondicionálók; fagyasztógépek; vízmelegítők; háztartási főzőtűzhelyek; elektromos rizsfőzők; légtisztító készülékek háztartási használatra; páracsökkentők; páraképző berendezések; vízszűrő készülékek háztartási használatra; elektromos jégkészítő készülékek.

---

(210) M 04 04132 **(220) 2004.10.11.**
(731) Shiraz Kft., Budapest (HU)
(740) Bedő Tibor, Budapest
(541) CHELO KEBAB
(511) 43 Vendéglátás (élelmezés); időleges szállásadás.

---

(210) M 04 04133 **(220) 2004.10.11.**
(731) Shiraz Kft., Budapest (HU)
(740) Bedő Tibor, Budapest
(541) PRINCE OF PERSIA
(511) 43 Vendéglátás (élelmezés); időleges szállásadás.

---

(210) M 04 04143 **(220) 2004.10.12.**
(731) JÁSZ-PLASZTIK Kft., Jászberény (HU)
(546)

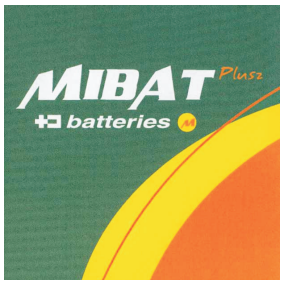

(511) 9 Akkumulátorok.

---

(210) M 04 02202 **(220) 2004.05.10.**
(731) Alföldy Gábor, Budapest (HU)
(541) MÁGUS KIADÓ
(511) 16 Papír, karton és ezen anyagokból készült termékek, amelyek nem tartoznak más osztályokba.
41 Nevelés, szakmai képzés, szórakoztatás, sport- és kulturális tevékenységek.

---

(210) M 04 04147 **(220) 2004.10.12.**
(731) CORVUS DESIGN Kft., Budapest (HU)
(546)

(511) 37 Kártevőmentesítés.

---

(210) M 04 02731 **(220) 2004.06.17.**
(731) Krasznai János, Leányfalu (HU);
dr. Lissák Marcell, Budapest (HU)
(541) TV PAPRIKA
(511) 16 Papír, karton és ezen anyagokból készült termékek, amelyek nem tartoznak más osztályokba; nyomdaipari termékek; könyvkötészeti anyagok; (újságok könyvek).
41 Televíziós szórakoztatás, televíziós programok készítése

---

(210) M 04 02255 **(220) 2004.05.12.**
(731) Magyar Terjesztés-Ellenőrző Szövetség, Budapest (HU)
(740) dr. Fülöp László ügyvéd, Fülöp és Mihály Ügyvédi Iroda, Budapest
(546)

(511) 16 Papír, karton és ezen anyagokból készült termékek, amelyek nem tartoznak más osztályokba; nyomdaipari termékek; könyvkötészeti anyagok; fényképek; papíripari cikkek, papíripari vagy háztartási ragasztóanyagok; anyagok művészek részére; ecsetek; írógépek és irodai cikkek (bútorok kivételével); tanítási és oktatási anyagok (készülékek kivételével); csomagolásra szolgáló műanyagok (amelyek nem tartoznak más osztályokba); nyomdabetűk; klisék.
35 Reklámozás; kereskedelmi ügyletek; kereskedelmi adminisztráció; irodai munkák.
41 Nevelés; szakmai képzés; szórakoztatás; sport- és kulturális tevékenységek.
42 Tudományos és műszaki szolgáltatások, valamint az idetartozó tervezői és kutatói tevékenység; ipari elemző és kutató szolgáltatások; számítástechnikai hardver- és szoftvertervezés és -fejlesztés; jogi szolgáltatások.

---

(210) M 04 04139 **(220) 2004.10.12.**
(731) MAGYAR KÖNYVKLUB Kiadó és Kereskedelmi Rt., Budapest (HU)
(740) dr. Gulya Zsuzsanna ügyvéd, Budapest
(541) D&F Diéta és Fitnesz Életmódmagazin
(511) 16 Papír, karton és ezen anyagokból készült termékek, amelyek nem tartoznak más osztályokba; nyomdaipari termékek; könyvkötészeti anyagok; fényképek; papíripari cikkek; papíripari vagy háztartási ragasztóanyagok; anyagok művészek részére; ecsetek; írógépek és irodai cikkek (bútorok kivételével); tanítási és oktatási anyagok (készülékek kivételével); csomagolásra szolgáló műanyagok (amelyek nem tartoznak más osztályokba); nyomdabetűk; klisék.

(210) M 04 04141 **(220) 2004.10.12.**
(731) „STRINGS" Szervezési Ipari és Kereskedelmi Kft., Budapest (HU)
(740) dr. Karsay Ferenc, Bárándy és Társai Ügyvédi Iroda, Budapest
(546)

(511) 33 Alkoholtartalmú italok (a sörök kivételével).
41 Nevelés; szakmai képzés; szórakoztatás; sport- és kulturális tevékenységek.

---

(210) M 04 04697 **(220) 2004.11.23.**
(731) GTS-Datanet Távközlési Kft., Budaörs (HU)
(740) dr. Gyurácz Andrea ügyvéd, Budapest
(546)

(511) 38 Távközlés; elektronikus levelezés, e-mail; hozzáférés biztosítása számítógépes világhálóhoz; információszolgáltatás távközlési ügyekben; kábeltelevíziós műsorszórás; közlések üvegszálas hálozatok útján; modemek kölcsönzése; műholdas átvitel; számítógép terminálok közötti összeköttetések; távkonferencia-szolgáltatások; távközlési berendezések kölcsönzése; távközlési beszélgetésterelő és összeköttetési szolgáltatások; távközlési kapcsolat létesítése számítógépes világhálóval; telefonok kölcsönzése; telefon-összeköttetések; telefon-szolgáltatások; tudakozók, információs szolgáltatások (rádió, telefon vagy más közlési eszköz útján); üzenetek és képek továbbítása számítógépek segítségével; üzenetek küldése.

---

(210) M 04 04699 **(220) 2004.11.23.**
(731) GTS-Datanet Távközlési Kft., Budaörs (HU)
(740) dr. Gyurácz Andrea ügyvéd, Budapest
(546)

(511) 38 Távközlés.

---

(210) M 04 04704 **(220) 2004.11.23.**
(731) Élet és Irodalom Alapítvány, Budapest (HU)
(740) dr. Ráczné dr. Barta Edit ügyvéd, Budapest
(546)

(511) 16 Albumok, brosurák, évkönyvek, folyóiratok, kézikönyvek, kiadványok, könyvek, nyomdai termékek, újságok.
35 Plakáthirdetés, reklám (televíziós-, rádiós-); újság-előfizetések intézése (mások számára).
41 Könyvkiadás.

---

(210) M 04 04705 **(220) 2004.11.23.**
(731) INFOSCOPE Kft., Debrecen (HU)
(740) Kormos Ágnes egyéni szabadalmi ügyvivő, Budapest
(541) INFOCRYPTO
(511) 9 Tudományos célra szolgáló, tengerészeti, földmérő, villamos, fényképészeti, mozgóképi, optikai, súlymérő, egyéb mérő-, jelző-, ellenőrző (felügyeleti), életmentő és oktatóberendezések és felszerelések; hangok vagy képek rögzítésére, továbbítására, másolására szolgáló készülékek; mágneses adathordozók, hanglemezek; automata áruelosztó berendezések és szerkezetek érmebedobással működő készülékekhez; regiszteres pénztárgépek, számológépek, adatfeldolgozó berendezések és számítógépek; tűzoltó készülékek.
42 Tudományos és műszaki szolgáltatások, valamint az idetartozó tervezői és kutatói tevékenység; ipari elemző és kutató szolgáltatások; számítástechnikai hardver- és szoftvertervezés és -fejlesztés; jogi szolgáltatások.

---

(210) M 04 04706 **(220) 2004.11.23.**
(731) ARGEON Kft., Budapest (HU)
(740) Kormos Ágnes egyéni szabadalmi ügyvivő, Budapest
(546)

(511) 35 Reklámozás; kereskedelmi ügyletek; kereskedelmi adminisztráció; irodai munkák.
42 Tudományos és műszaki szolgáltatások, valamint az idetartozó tervezői és kutatói tevékenység; ipari elemző és kutató szolgáltatások; számítástechnikai hardver- és szoftvertervezés és -fejlesztés; jogi szolgáltatások.

---

(210) M 04 04702 **(220) 2004.11.23.**
(731) Credit Controll Kft., Budapest (HU)
(546)

(511) 36 Követeléskezelés, követelésbehajtás; biztosítások; pénzügyi ügyletek; valutaügyletek; ingatlanügyletek.
42 Cégminősítő céginformációs szolgáltatás; tudományos és műszaki szolgáltatások, valamint az idetartozó tervezői és kutatótevékenység; ipari elemző és kutató szolgáltatások; számítástechnikai hardver- és szoftver tervezése és fejlesztése; jogi szolgáltatások.

---

(210) M 04 04703 **(220) 2004.11.23.**
(731) Kovács Attila, Környe (HU)
(546)

(511) 19 Nem fém építőanyagok; nem fémből készült merev építési csövek; aszfalt, szurok és bitumen; nem fémből készült hordozható szerkezetek; emlékművek nem fémből.

(210) M 04 04711 **(220) 2004.11.23.**
(731) EUROMÉDIA Bt., Budapest (HU)
(541) BRAVO – Sztárok, sztorik... Neked!
(511) 9 Tudományos célra szolgáló berendezések és felszerelések mágneses adathordozók, hanglemezek.
16 Papírból készült termékek, nyomdaipari termékek, fényképek.
35 Raklámozás.
38 Távközlés.
41 Szórakoztatás; sport- és kulturális tevékenységek.
42 Tudományos és műszaki szolgáltatás.

---

(210) M 04 04714 **(220) 2004.11.23.**
(731) OLYMPOS-TOP Élelmiszeripari Kft., Nyárlőrinc (HU)
(740) dr. Erős Ákos ügyvéd, Komáromi és Erős Ügyvédi Iroda/Squire, Sanders & Dempsey L.L.P., Budapest
(546)

(511) 32 Sörök; ásványvizek, szénsavas vizek és egyéb alkoholmentes italok; gyümölcsitalok és gyümölcslevek; szörpök és más készítmények italokhoz.

---

(210) M 04 04721 **(220) 2004.11.24.**
(731) LASSELSBERGER-KNAUF Építőipari Kft., Veszprém (HU)
(740) Várnai Anikó, INTERINNO Szabadalmi Iroda, Budapest
(541) POLT-KONTAKT
(511) 1 Ipari ragasztók.
19 Nem fém építőanyagok.

---

(210) M 04 04722 **(220) 2004.11.24.**
(731) LASSELSBERGER-KNAUF Építőipari Kft., Veszprém (HU)
(740) Várnai Anikó, INTERINNO Szabadalmi Iroda, Budapest
(541) GLASSO-KONTAKT
(511) 1 Ipari ragasztók.
19 Nem fém építőanyagok.

---

(210) M 04 04723 **(220) 2004.11.24.**
(731) CERBONA Élelmiszeripari és Kereskedelmi Rt., Székesfehérvár (HU)
(740) Várnai Anikó, INTERINNO Szabadalmi Iroda, Budapest
(541) CERBONA SÜTI
(511) 30 Liszt tartalmú ételek, gabonakészítmények, kenyér, sütemények, cukrászati termékek.

---

(210) M 04 04724 **(220) 2004.11.24.**
(731) LASSELSBERGER KNAUF Építőipari Kft., Veszprém (HU)
(740) Várnai Anikó, INTERINNO Szabadalmi Iroda, Budapest
(541) SANI-RAPID
(511) 1 Ipari ragasztók.
19 Nem fém építőanyagok.

---

(210) M 04 04725 **(220) 2004.11.24.**
(731) Gézavár Lakópark Kft., Budapest (HU)
(541) LAURUS LAKÓPARK
(511) 37 Építkezés; javítás; szerelési szolgáltatások.

---

(210) M 04 04726 **(220) 2004.11.24.**
(731) INTERCERT Minősítő és Tanúsító Kft., Budapest (HU)
(740) Varga Tamás Péter szabadalmi ügyvivő, Budapest
(546)

(511) 16 Papír, karton és ezen anyagokból készült termékek, amelyek nem tartoznak más osztályokba; nyomdaipari termékek; könyvkötészeti anyagok; fényképek; papíripari cikkek, papíripari vagy háztartási ragasztóanyagok; anyagok művészek részére; ecsetek; írógépek és irodai cikkek (bútorok kivételével); tanítási és oktatási anyagok (készülékek kivételével); csomagolásra szolgáló műanyagok (amelyek nem tartoznak más osztályokba); nyomdabetűk; klisék.
35 Reklámozás; kereskedelmi ügyletek; kereskedelmi adminisztráció; irodai munkák.
41 Nevelés; szakmai képzés; szórakoztatás; sport- és kulturális tevékenységek.
42 Tudományos és műszaki szolgáltatások, valamint az idetartozó tervezői és kutatói tevékenység; ipari elemző és kutató szolgáltatások; számítástechnikai hardver- és szoftvertervezés és -fejlesztés; jogi szolgáltatások.

---

(210) M 04 04727 **(220) 2004.11.24.**
(731) FROMAGERIES BEL, Paris (FR)
(740) dr. Asbóth Domokos, Dr. Asbóth, dr. Biczi & Társa Ügyvédi és Szabadalmi Iroda, Budapest
(541) PANDA
(511) 29 Tojások, tej (bármely formában), vaj, tejszín, sajtok és sajtspecialitások, joghurtok, tejproteinek és laktóz, tejélesztők és egyéb tejtermékek, tejes italok.

---

(210) M 04 04728 **(220) 2004.11.24.**
(731) MONNALISA S.P.A., Arezzo (IT)
(740) Kovári György szabadalmi ügyvivő, ADVOPATENT Szabadalmi és Védjegy Iroda, Budapest
(541) MONNALISA
(511) 25 Ruhaneműk gyermekek számára.

---

(210) M 04 04747 **(220) 2004.11.25.**
(731) Lélek Jánosné, Ajka (HU)
(541) Panny Pástétom
(511) 29 Laktovegetáriánus zöldségpástétomok; padlizsán-, csillagtök-, patisszon-, cukkini-, spárgatökpástétomok, sütőtök fűszeres pástétom és változatai, sütőtök édes pástétom és fűszerezett változatai, édes keménysajt- pástétom és fűszerezett változatai.

---

(210) M 04 04749 **(220) 2004.11.25.**
(731) Kalmár Ferencné, Szeged (HU)
(740) dr. Papp Csaba, Kovács Ügyvédi Iroda, Szeged
(546)

(511) 44 Szépségszalon-szolgáltatások, kozmetikai szolgáltatás, szépségápolásra és testápolásra vonatkozó információs szolgáltatások, emberi bőr- és arcápolásra vonatkozó szakmai tanácsok.

(210) M 04 04809 **(220) 2004.11.30.**
(731) TORREFAZIONE IONIA S.p.A., Giarre (CT) (IT)
(740) dr. Szigeti Éva, DANUBIA Szabadalmi és Védjegy Iroda Kft., Budapest
(546)

(511) 11 Kávégépek.

---

(210) M 04 04810 **(220) 2004.11.30.**
(731) Technocraft (Hungary) Kereskedelmi Kft., Budapest (HU)
(740) dr. Halász Zsuzsa, Dr. Halász Ügyvédi Iroda, Budapest
(546)

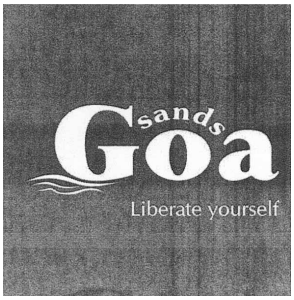

(511) 24 Textíliák és textiláruk.
25 Ruházati cikkek, különösen testnevelési és sportruházat, valamint farmernadrág, kivéve cipők, kalapáruk.

---

(210) M 04 04111 **(220) 2004.10.06.**
(731) INDEFCO 2000 Kft., Budakeszi (HU)
(740) dr. Vida Sándor, DANUBIA Szabadalmi és Védjegy Iroda Kft., Budapest
(546)

(511) 29 Tejtermék- tej, tejföl, túró, kefir, joghurt, sajt.

---

(210) M 04 04685 **(220) 2004.11.22.**
(731) Agrimill-Agrimpex Gabonafeldolgozó és Gabonakereskedelmi Rt., Békéscsaba (HU)
(546)

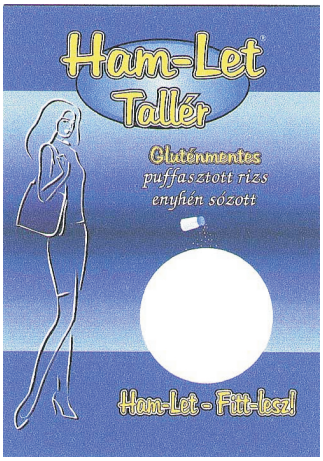

(511) 30 Más gabonakészítmények: puffasztott rizs enyhén sózott.

---

(210) M 04 04686 **(220) 2004.11.22.**
(731) Agrimill-Agrimpex Gabonafeldolgozó és Gabonakereskedelmi Rt., Békéscsaba (HU)
(546)

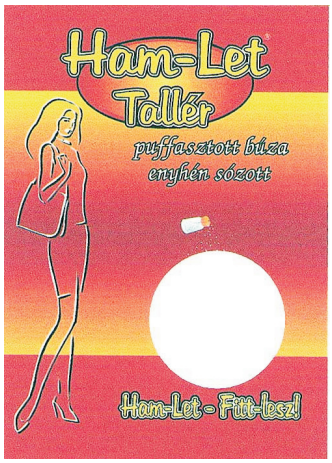

(511) 30 Más gabonakészítmények: puffasztott búza enyhén sózott.

---

(210) M 04 04687 **(220) 2004.11.22.**
(731) Agrimill-Agrimpex Gabonafeldolgozó és Gabonakereskedelmi Rt., Békéscsaba (HU)
(546)

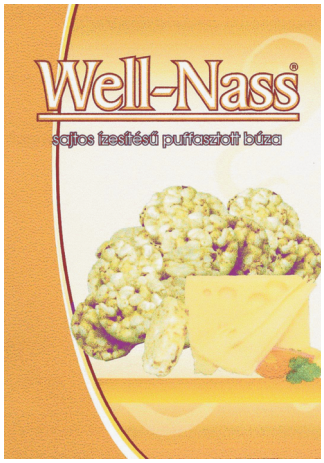

(511) 30 Más gabonakészítmények: sajtos ízesítésű puffasztott búza.

---

(210) M 04 04688 **(220) 2004.11.22.**
(731) Agrimill-Agrimpex Gabonafeldolgozó és Gabonakereskedelmi Rt., Békéscsaba (HU)
(546)

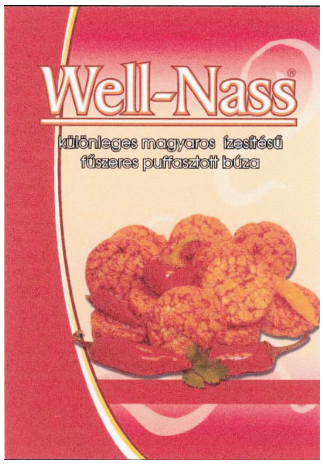

(511) 30 Más gabonakészítmények: különleges magyaros ízesítésű fűszeres puffasztott búza.

---

(210) M 04 04689 **(220) 2004.11.22.**
(731) Agrimill-Agrimpex Gabonafeldolgozó és Gabonakereskedelmi Rt., Békéscsaba (HU)
(546)

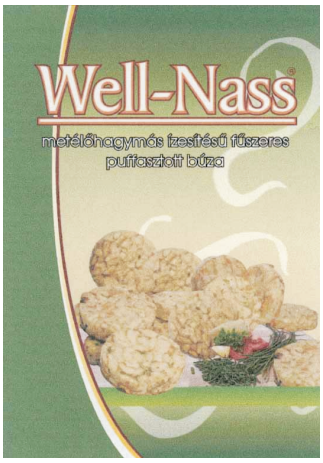

(511) 30 Más gabonakészítmények: metélőhagymás ízesítésű fűszeres puffasztott búza.

---

(210) M 04 04690 **(220) 2004.11.22.**
(731) Agrimill-Agrimpex Gabonafeldolgozó és Gabonakereskedelmi Rt., Békéscsaba (HU)
(546)

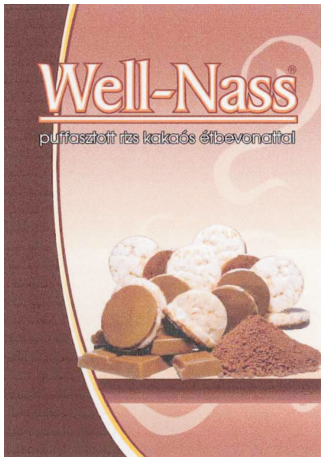

(511) 30 Más gabonakészítmények: puffasztott rizs kakaós étbevonattal.

---

(210) M 04 04691 **(220) 2004.11.22.**
(731) Agrimill-Agrimpex Gabonafeldolgozó és Gabonakereskedelmi Rt., Békéscsaba (HU)
(546)

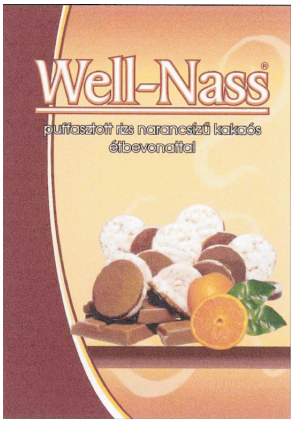

(511) 30 Más gabonakészítmények: puffasztott rizs narancsos ízű kakaós étbevonattal.

---

(210) M 04 04679 **(220) 2004.11.22.**
(731) Agrimill-Agrimpex Gabonafeldolgozó és Gabonakereskedelmi Rt., Békéscsaba (HU)
(546)

(511) 30 Más gabonakészítmények: puffasztott rizs natúr.

---

(210) M 04 04680 **(220) 2004.11.22.**
(731) Agrimill-Agrimpex Gabonafeldolgozó és Gabonakereskedelmi Rt., Békéscsaba (HU)
(546)

(511) 30 Más gabonakészítmények: puffasztott rizs enyhén sózott.

---

(210) M 04 04681 **(220) 2004.11.22.**
(731) Agrimill-Agrimpex Gabonafeldolgozó és Gabonakereskedelmi Rt., Békéscsaba (HU)
(546)

(511) 30 Más gabonakészítmények: puffasztott rizs enyhén sózott köménymagos.

---

(210) M 04 04682 **(220) 2004.11.22.**
(731) Agrimill-Agrimpex Gabonafeldolgozó és Gabonakereskedelmi Rt., Békéscsaba (HU)
(546)

(511) 30 Más gabonakészítmények: puffasztott búza natúr.

---

(210) M 04 04683 **(220) 2004.11.22.**
(731) Agrimill-Agrimpex Gabonafeldolgozó és Gabonakereskedelmi Rt., Békéscsaba (HU)
(546)

(511) 30 Más gabonakészítmények: puffasztott búza enyhén sózott.

---

(210) M 04 04684 **(220) 2004.11.22.**
(731) Agrimill-Agrimpex Gabonafeldolgozó és Gabonakereskedelmi Rt., Békéscsaba (HU)
(546)

(511) 30 Más gabonakészítmények: puffasztott búza enyhén sózott köménymagos.

---

(210) M 04 04756 **(220) 2004.11.25.**
(731) CubiTeam Kft., Szentendre (HU)
(740) dr. Sóvári Miklós, DANUBIA Szabadalmi és Védjegy Iroda Kft., Budapest
(546)

(511) 16 Papír, karton és ezen anyagokból készült termékek, amelyek nem tartoznak más osztályokba; nyomdaipari termékek; fényképek; papíripari cikkek, tanítási és oktatási anyagok (készülékek kivételével).
28 Játékok, játékszerek, különösen társasjátékok.

---

(210) M 04 04757 **(220) 2004.11.25.**
(731) PepsiCo, Inc. (Észak-Karolina állam törvényei szerint működő vállalat), Purchase, New York állam (US)
(740) dr. Sasvári Gabriella, S.B.G. & K. Budapesti Ügyvédi Iroda, Budapest
(541) TWISTOS
(511) 29 Elsősorban burgonyát, diót és egyéb gyümölcs- és zöldségalapanyagokat, illetve ezek kombinációját tartalmazó kész gyorsételek, így sült burgonya, burgonyaszirom, tarochips, sült sertéshúsos gyorsételek, marhahúsos rudacskák, csíkokra vágott marhahús, fondümártások gyorsételekhez és chili.
30 Eldősorban gabonaféléket tartalmazó kész gyorsételek, így kukoricachips, tortillachips, rizschips, rizsből készült kétszersült, sós keksz, sós rúd, puffasztott és extrudált snackételek, energiaszeletek; pattogatott kukorica; édesített pattogatott kukorica és mogyoró; salsaszósz, mártások, gabona- és gabonapehely alapú snackételek; kétszersültek, sütemények, édes kekszek, kenyérfélék.

---

(210) M 04 04758 **(220) 2004.11.25.**
(731) MTT Magyar Telefonkönyvkiadó Kft., Budaörs (HU)
(740) dr. Szamosi Katalin, S.B.G. & K. Budapesti Ügyvédi Iroda, Budapest
(541) Sárga & Fehér
(511) 16 Nyomdaipari termékek, telefonkönyvek, szakmai névsorok.
38 Információs szolgáltatások telefon, internet vagy egyéb távközlés útján, üzenetküldés és egyéb távközlési szolgáltatások.

---

(210) M 04 04759 **(220) 2004.11.25.**
(731) Philip Morris Products S.A., Neuchatel (CH)
(740) dr. Szamosi Katalin, S.B.G. & K. Budapesti Ügyvédi Iroda, Budapest
(541) BOND STREET ULTIMATE SELECTION
(511) 34 Nyers és feldolgozott dohány, beleértve szivarok, cigaretták, szivarkák, cigaretta sodráshoz való dohány, pipadohány, bagó, tubák, dohánypótlók (nem gyógyászati célra); dohányzási cikkek, beleértve cigarettapapír és cigarettahüvelyek, cigarettaszűrők, dohánytartó bádogdobozok, nem nemesfémből, ezek ötvözeteiből vagy ezek bevonatával készült cigarettásdobozok és hamutartók; pipák, cigaretta sodráshoz való zsebben hordható eszközök, öngyújtók; gyufák.

---

(210) M 04 04800 **(220) 2004.11.30.**
(731) Lőrinczy Bálint, Budapest (HU)
(740) dr. Bálint Zoltán, Bálint Ügyvédi Iroda, Budapest
(541) Parfümánia
(511) 3 Fehérítőkészítmények és egyéb, mosásra szolgáló anyagok; tisztító-, fényesítő-, súroló- és csiszolószerek; szappanok; illatszerek, illóolajok, kozmetikai cikkek, hajmosó szerek; fogkrémek.

(210) M 04 04733 **(220) 2004.11.24.**
(731) Balis József, Budapest (HU)
(740) Sonkoly Krisztina, Budapest
(546)

(511) 25 Ruházati cikkek, cipők, kalapáruk; dzsekik, egyenruhák, felsőkabátok, felöltők, felsőruházat, fürdőköpenyek, fürdőnadrágok, úszónadrágok, fürdőpapucsok, fürdőruhák, fürdősapkák, fürdőszandálok, fürdőcipők, fűzős bakancsok, ingek, kabátok, kesztyűk (ruházat), kezeslábasok (felsőruházat), készruhák, lábbelik, magasszárú cipők, magasszárú lábbelik, melegítők, szvetterek, mellények, mellények halászoknak/horgászoknak, nadrágok, papucsok, pólók, pulóverek, ruházat, ruhaneműk, sapkák, sálak, sárcipők, sportcipők, sportlábbelik, sporttrikók, strandlábbelik, strandruhák, svájcisapkák, barettek, szandálok, térdnadrágok, tornacipők, tornaruházat, ujjatlan kesztyűk, vízhatlan ruházat, zoknik, övek(ruházat).
28 Játékok, játékszerek; testnevelési és sportcikkek, amelyek nem tartoznak más osztályokba; különösen horgászcikkek; csalétkek vadászathoz vagy halászathoz, halhorgok, hálók (sportcikkek), hernyóbelek horgászathoz, horgászbotok, horgászfelszerelések, horgászorsók, horgászzsinórok, kapásérzékelők (horgászfelszerelés), kapásjelzők (horgászfelszerelés), merítőzsákok horgászáshoz, mesterséges csalik horgászathoz, tengerparti halászhálók, úszók halászathoz.
35 Reklámozás; kereskedelmi ügyletek; kereskedelmi adminisztráció; irodai munkák; hirdetések levélben megrendelve; hirdetési hely kölcsönzése; hirdetési oldalak készítése; információk számítógépes adatbázisokba való szerkesztése; kereskedelmi vagy reklámcélú kiállítások szervezése; kereskedelmi vagy reklámcélú vásárok szervezése; kirakatrendezés; on-line hirdetői tevékenység számítógépes hálózaton; piaci tanulmányok; piackutatás; rádiós reklámozás; reklámanyag naprakész állapotba hozása; reklámanyagok kölcsönzése; reklámanyagok (röplapok, propektusok, nyomtatványok, áruminták) terjesztése; reklámanyagok terjesztése; reklámidő bérlete távközlési médiumban; reklámozás; reklámszövegek publikálása; számítógépes nyilvántartások kezelése.
41 Nevelés; szakmai képzés; szórakoztatás; sport- és kulturális tevékenységek; digitális képfelvételezés; feliratozás (filmeké); fényképészet; filmgyártás; filmstúdiók; gyakorlati képzés (szemléltetés); hangstúdiók (szolgáltatásai); kulturális vagy nevelési célú kiállítások szervezése; oktatás; oktatási tárgyú információk; on-line elérhető elektronikus publikációk (nem letölthetők); rádió- és televízióprogramok készítése; sport-, edzőtábori szolgáltatások; sportfelszerelések kölcsönzése (a járművek kivételével); sportversenyek rendezése; szabadidős szolgáltatások nyújtása; testnevelés; versenyek szervezése (oktatás vagy szórakoztatás); videofilmgyártás; videokamerák kölcsönzése; videoszalagok kölcsönzése; videoszalagok vágása; video (szalagra) filmezés; zene összeállítása.

---

(210) M 04 04734 **(220) 2004.11.24.**
(731) FOREST-PAPÍR Kft., Lábatlan (HU)
(546)

Mirel

(511) 5 Egészségügyi papírtörlők.
16 Papíráruk.

---

(210) M 04 04735 **(220) 2004.11.24.**
(731) FOREST-PAPÍR Kft., Lábatlan (HU)
(546)

Gyöngy

(511) 5 Egészségügyi papírtörlők.
16 Papíráruk.

---

(210) M 04 04736 **(220) 2004.11.24.**
(731) FOREST-PAPÍR Kft., Lábatlan (HU)
(546)

Desszert

(511) 5 Egészségügyi papírtörlők.
16 Papíráruk.

---

(210) M 04 04737 **(220) 2004.11.24.**
(731) FOREST-PAPÍR Kft., Lábatlan (HU)
(546)

bianka

(511) 5 Egészségügyi papírtörlők.
16 Papíráruk.

---

(210) M 04 04738 **(220) 2004.11.24.**
(731) Bábolna Takarmányipari Kft., Bábolna (HU)
(740) dr. Szabó Iván ügyvéd, Dr. Szabó Iván Ügyvédi Iroda, Budapest
(541) Lotti
(511) 5 Gyógyszerészeti, állatgyógyászati és egészségügyi termékek; diétás anyagok gyógyászati használatra.
31 Tápanyagok állatok számára.

---

(210) M 04 04740 **(220) 2004.11.24.**
(731) ABX LOGISTICS Worldwide, Bruxelles (BE)
(740) dr. Szigeti Éva, DANUBIA Szabadalmi és Védjegy Iroda Kft., Budapest
(541) ABX
(511) 35 Import-export ügynökségek; üzleti tájékoztatás, üzeleti tanácsadás; reklámozás.
36 Biztosítási és viszontbiztosítási szolgáltatások főként szállítás, tárolás, raktározás és áruk tárolása, raktárkészletek kezelése és mozgatása, áruk kiszerelése, csomagolása és göngyölegezése, áruszállítás, tároló konténerek bérlete, tárolóhelyek bérlete területén, valamint vámképviselők működési körében.
39 Szállítási szolgáltatások közúton, vasúton, levegőben, tengeren és folyami úton; mindennemű áru szállítása, különösen veszélyes áruk, konténerek, göngyölegek, eszközök, nyersanyagok, késztermékek, hulladék, fogyasztási cikkek, romlandó áruk, járművek, gyártóeszközök, felszerelések, élő állatok, építőanyagok, ipari, kémiai és gyógyszerészeti termékek szállítása; expressz szállítási szolgáltatások; postai szállítás; tárolási szolgáltatások, raktározása és áruk tárolása, raktárkészlet kezelése és mozgatása; áruk csomagolása, göngyölegezése és kiszerelése; hajóbérleti szerződések megkötésével kapcsolatos szolgáltatások; áruk, postai küldemények, csomagok, poggyászok, árucikkek vámszabadraktárba helyezése, valamint általánosságban véve áruszállítás és disztribúció; tranzitszolgáltatások; tájékoztatás szállítás és raktározás vonatkozásában; fuvarozási ügynöki munka; rakományokkal kapcsolatos ügynöki munka, tengeri fuvarozással kapcsolatos ügynöki munka, tárolókonténerek bérlete, tárolóhelyek bérlete.
42 Minőség-ellenőrzési szolgáltatások áruk, különösen árucikkek vonatkozásában.

(210) M 04 04765 **(220) 2004.11.26.**
(731) BLESSING 2004 Kft., Győr (HU)
(546) Mosonmagyaróvár és környéke

(511) 16 Nyomdaipari termékek, ismertetőfüzetek, különféle útmutatók; tanítási és oktatási anyagok (készülékek kivételével); időszaki kiadványok, terjesztett útmutató és tájékoztató-, reklámkiadványok; nyomtatott információs és regionális kiadványok; szórakoztatóprogramokra vonatkozó ismertetők, műsorkalauzok; hírlevelek; újságok; folyóiratok; magazinok; könyvek; egyéb nyomtatott anyagok.

---

(210) M 04 04708 **(220) 2004.11.23.**
(731) Fort James Operating Company, Atlanta, Georgia (US)
(740) dr. Hegymegi-Barakonyi Zoltán ügyvéd, Martonyi és Kajtár Baker & McKenzie Ügyvédi Iroda, Budapest
(541) MARATHON
(511) 16 Toalettpapír, papírtörülközők, szalvéták.
21 Toalettpapír-, papírtörülköző- és szalvétaadagolók.

---

(210) M 04 04717 **(220) 2004.11.23.**
(731) MÁV INFORMATIKA Kereskedelmi, Szolgáltató és Tanácsadó Kft., Budapest (HU)
(740) Langóné dr. Kádár Éva ügyvéd, Budapest
(541) M-TICKET
(511) 35 Reklámozás, kereskedelmi ügyletek.
42 Számítógépek programozása, számítástechnikai szolgáltatások és konzultáció.

---

(210) M 04 04719 **(220) 2004.11.23.**
(731) Vályi Gabriella, Debrecen (HU);
OPÁL Kozmetikai Kft., Budapest (HU)
(740) Perlaki Jenő, Budapest
(541) CIVITA
(511) 3 Bőrtápláló maszkok, bőrradírok, arckrémek, arctonikok, arclemosók, krémpúderek, szemránckrémek, szappanok, kézápoló krémek, testápoló készítmények, napozószerek, bőrbarnító krémek.

---

(210) M 04 04693 **(220) 2004.11.22.**
(731) Ingbau Consult Kereskedelmi, Szolgáltató és Építőipari Kft., Szombathely (HU)
(740) dr. Forintos Éva, 340. sz. Ügyvédi Iroda, Szombathely
(546)

(511) 39 Áruszállítás.

---

(210) M 05 00081 **(220) 2005.01.10.**
(731) Pompasia Kereskedelmi és Szolgáltató Kft., Fót (HU)
(740) dr. Csépány Gergely ügyvéd, Csépány Ügyvédi Iroda, Budapest
(546)

(511) 25 Ruházati cikkek, cipők, kalapáruk.

---

(210) M 05 00084 **(220) 2005.01.10.**
(731) SANAPLUS Termelő és Forgalmazó Kft., Jánossomorja (HU)
(541) FEEL WELL
(511) 5 Gyógyhatású adalékanyagok, diétás élelmiszerek, gyógyitalok, gyógynövények, pasztillák, szőlőcukor, vitaminkészítmények, ásványi élelmiszer-kiegészítők, étvágycsökkentő szerek.
30 Élesztőpirula, ételízesítő, édesítőszerek (természetes), cukor, csokoládé; cukorkaáruk, kétszersültek, kekszek; sütésre szolgáló anyagok, árpa, rizs, ánizsmag; zabpehely, zab alapú ételek, vadon élő fűszernövények, fűszerkeverékek, konyhasó, szója, szószok, tésztafélék, malomipari termékek, étkezési lisztek; lisztartalmú ételek, kukoricapehely, ízesítőszerek, gabonakészítmények, fűszerek, ízesítők.
32 Alkoholmentes gyümölcskivonatok, alkoholmentes italok, eszenciák italok előállításához, gyümölcslevek, izotóniás italok, készítmények italok előállításához, pasztillák szénsavas italokhoz, porok szénsavas italokhoz, zöldséglevek (italokhoz).

---

(210) M 05 00087 **(220) 2005.01.10.**
(731) PRIMAQUA Kft., Budapest (HU)
(740) Birinyi György, Budakalász
(546)

(511) 37 Építkezés; javítás; szerelési szolgáltatások.
40 Anyagmegmunkálás.

---

(210) M 04 03231 **(220) 2004.07.23.**
(731) PROTONE AUDIO Szolgáltató Kft., Budapest (HU)
(546)

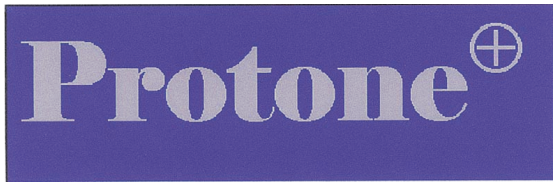

(511) 10 Sebészeti, orvosi, fogorvosi és állatgyógyászati készülékek és műszerek, művégtagok, műszemek és műfogak; ortopédiai cikkek; sebészeti varratanyagok.

---

(210) M 04 02658 **(220) 2004.06.10.**
(731) Hewlett-Packard Development Company, L.P. (Texas állam törvényei szerint működő vállalat), Houston, Texas állam (US)
(300) 1051492 2004.03.10. BX
(740) dr. Sasvári Gabriella, S.B.G. & K. Budapesti Ügyvédi Iroda, Budapest
(541) HHP

(210) M 04 03225 **(220) 2004.07.23.**
(731) Krupa György, Budapest (HU)
(546)

(511) 9 Tudományos célra szolgáló, tengerészeti, földmérő, fényképészeti, mozgóképi, optikai, súlymérő, egyéb mérő-, jelző-, ellenőrző (felügyeleti), életmentő és oktatóberendezések és felszerelések; elektromos energia vezetésére, kapcsolására, átalakítására, tárolására, szabályozására vagy ellenőrzésére szolgáló készülékek és berendezések; hangok vagy képek rögzítésére, továbbítására, másolására szolgáló készülékek; mágneses adathordozók; hanglemezek, automata elosztóberendezések és szerkezetek érmebedobással működő készülékekhez; regiszteres pénztárgépek; számológépek; adatfeldolgozó berendezések és számítógépek; tűzoltó készülékek.
38 Távközlés.
41 Nevelés; szakmai képzés; szórakoztatás; sport- és kulturális tevékenységek.
42 Tudományos és műszaki szolgáltatások, valamint az idetartozó tervezői és kutatói tevékenység; ipari elemző és kutató szolgáltatások; számítástechnikai hardver- és szoftvertervezés és -fejlesztés; jogi szolgáltatások.

---

(210) M 04 03181 **(220) 2004.07.20.**
(731) Sebők László, Budapest (HU)
(546)

(511) 16 Papír, karton és ezen anyagokból készült termékek; nyomdaipari termékek, fényképek, folyóiratok, albumok, brosúrák, vékony fűzött könyvek, hírlevelek, kártyák, képregények, könyvek, könyvecskék, füzetek, magazinok, revük (időszaki lapok), naptárak, naptárak letéphető lapokkal, noteszok, nyomtatványok, poszterek, üdvözlőlapok, kártyák.

---

(210) M 05 00089 **(220) 2005.01.10.**
(731) Samsung Electronics Co., Ltd., Suwon-si, Gyeonggi-do (KR)
(740) dr. Szigeti Éva, DANUBIA Szabadalmi és Védjegy Iroda Kft., Budapest
(541) REAL EASY CUP
(511) 7 Mosógépek (ruhához), porszívók, porzsákok porszívókhoz, kefék porszívók részeként vagy porszívókkal történő használatra, elektromos keverők háztartási célokra, valamint mosogatógépek.

---

(210) M 04 03213 **(220) 2004.07.22.**
(731) CREEK-SURFING ENTERPRISE Befektetési Holding Korlátolt Felelősségű Társaság, Budapest (HU)
(740) dr. Szigeti Éva, DANUBIA Szabadalmi és Védjegy Iroda Kft., Budapest
(546)

(511) 9 Szemüvegek, sportszemüvegek, védőszemüvegek, napszemüvegek, optikai eszközök, fényképészeti, életmentő és oktatóberendezések és felszerelések; hangok vagy képek rögzítésére, továbbítására, másolására szolgáló készülékek; fejvédők és sisakok sportoláshoz, neoprén ruhák és cipők vízi sportoláshoz, sportolásnál használt védőruhák.
20 Mikroteraszos csúszdák műanyagból.
25 Ruházati cikkek, cipők, kalapáruk; pólók.
28 Játékok, játékszerek; testnevelési és sportcikkek, bukósisakok, könyök- és térdvédők sportolásnál, sporteszközök, medencék, csúszdák, sportolásnál használt csúszólécek, boardok, lecsúszáshoz használt sporteszközök, játszótéri elemek, mint csúszdák, mászókák, libikókák, hinták.
32 Sörök; ásványvizek, szénsavas vizek és egyéb alkoholmentes italok; gyümölcsitalok és gyümölcslevek; szörpök és más készítmények italokhoz.
35 Szabadtéri fitnesz és rekreációs park üzemeltetésével kapcsolatos franchise-rendszer működtetése, reklámozás.
39 Utazásszervezés.
41 Sport és kulturális tevékenység, szórakoztató és szabadidőpark, szabadtéri fitnesz és rekreációs park üzemeltetése; oktatás, sportoktatás és szakmai képzés.
43 Élelmezés és vendéglátás.

---

(210) M 04 03228 **(220) 2004.07.23.**
(731) MTM-SBS Televízió Részvénytársaság, Budapest (HU)
(740) dr. Gedey Gábor ügyvéd, Budapest
(546)

(511) 9 Tudományos célra szolgáló, tengerészeti, földmérő, villamos, fényképészeti, mozgóképi, optikai, súlymérő, egyéb mérő-, jelző-, ellenőrző (felügyeleti), életmentő és oktatóberendezések és felszerelések; hangok vagy képek rögzítésére, továbbítására, másolására szolgáló készülékek; mágneses adathordozók, hanglemezek; automata árueloszto berendezések és szerkezetek érmebedobással működő készülékekhez; regiszteres pénztárgépek, számológépek, adatfeldolgozó berendezések és számítógépek; tűzoltó készülékek.
16 Papír, karton és ezen anyagokból készült termékek, amelyek nem tartoznak más osztályokba; nyomdaipari termékek; könyvkötészeti anyagok; fényképek; papíripari cikkek; papíripari vagy háztartási ragasztóanyagok; anyagok művészek részére; ecsetek; írógépek és irodai cikkek (bútorok kivételével); tanítási és oktatási anyagok (készülékek kivételével); csomagolásra szolgáló műanyagok (amelyek nem tartoznak más osztályokba); nyomdabetűk; klisék.
21 Eszközök, edények és tartályok háztartási és konyhai célokra (nem nemesfémből, és nem nemesfém bevonattal); fésük és szivacsok; kefék (az ecsetek kivételével); kefegyártáshoz használt alapanyagok; takarítóeszközök; vasforgács; nyers vagy félig megmunkált üveg (kivéve az építéshez használt üveget); üveg-, porcelán- és fajanszáruk, amelyek nem tartoznak más osztályokba.
25 Ruházati cikkek, cipők, kalapáruk.
28 Játékok, játékszerek; testnevelési és sportcikkek, amelyek nem tartoznak más osztályokba; karácsonyfadíszek.
35 Reklámozás; kereskedelmi ügyletek; kereskedelmi adminisztráció; irodai munkák.
38 Távközlés.
41 Nevelés; szakmai képzés; szórakoztatás; sport és kulturális tevékenységek.
42 Tudományos és műszaki szolgáltatások, valamint az idetartozó tervezői és kutatói tevékenység; ipari elemző és kutató szolgáltatások; számítástechnikai hardver- és szoftvertervezés és -fejlesztés; jogi szolgáltatások.

(210) M 04 03242 **(220) 2004.07.23.**
(731) PANNONDRINK és MILLENIUM Kft., Budapest (HU)
(546)

(511) 33 Finomszeszből készült szeszesital-készítmény.

---

(210) M 04 03338 **(220) 2004.08.03.**
(731) The Procter & Gamble Company (Ohio állam törvényei szerint működő vállalat), Cincinnati, Ohio (US)
(740) dr. Sasvári Gabriella, S.B.G. & K. Budapesti Ügyvédi Iroda, Budapest
(541) PRO MINERAL COMPLEX
(511) 3 Nem gyógyhatású száj-, fog-, torok-, fogíny- és szájüreg-ápoló és higiéniai készítmények, szájöblítő szerek a fogkő és fogszuvasodás megelőzésére, fogmosó szerek, fogápoló készítmények; fogporok, fogkrémek, szájvizek, fogtisztító porok, fogkövet elszíneződéssel kimutató tabletták.
5 Gyógyhatású anyagot tartalmazó száj-, fog-, torok-, fogíny- és szájüreg-ápoló és higiéniai készítmények; szájöblítő szerek a fogkő és fogszuvasodás megelőzésére, fogmosó szerek, fogápoló készítmények, fogporok, fogkrémek, szájvizek, szájdezodorok, fogápoló zselék, fluor tartalmú szájvizek, fogtisztító porok, fogkövet elszíneződéssel kimutató tabletták, készítmények a fogak és fogíny megelőző kezelésére, fogápoló rágótabletták, gyógyhatású rágógumik, fertőtlenítő hatású tisztító- és ápolószerek műfogakhoz, fogsorokhoz, műfog kapcsokhoz és hidakhoz, műfogragasztó szerek, fogragasztó porok.
21 Fogkefék; kefegyártáshoz szükséges anyagok; ultrahangos fogászati protézistisztító készülékek; nem elektromos tisztítóeszközök és tisztítóanyagok; a fent említett termékekhez szükséges alkatrészek és tarozékok; kefék, tartók és adagolók.

---

(210) M 04 03339 **(220) 2004.08.03.**
(731) Józsefvárosi Pékség és Kereskedelmi Kft., Budapest (HU)
(740) dr. Bérczes László ügyvéd, Bérczes Ügyvédi Iroda, Budapest
(546)

(511) 30 Kávé, tea, kakaó, cukor, rizs, tápióka, ságó, kávépótló szerek; lisztek és más gabonakészítmények, kenyér, péksütemények és cukrászsütemények, fagylaltok; méz, melaszszirup; élesztő, sűtőporok; só, mustár; ecet, fűszeres mártások, fűszerek; jég.

---

(210) M 04 03364 **(220) 2004.08.05.**
(731) LAMICOOP Kereskedelmi és Szolgáltató Korlátolt Felelősségű Társaság, Solymár (HU)
(740) dr. Karsay Ferenc, Bárándy és Társai Ügyvédi Iroda, Budapest
(541) Lamicoop
(511) 29 Hús, hal-, baromfi- és vadhús; húskivonatok; tartósított, szárított és főzött gyümölcsök és zöldségek; zselék, lekvárok (dzsemek), kompótok; tojások, tej és tejtermékek; étkezési olajok és zsírok.
30 Kávé, tea, kakaó, cukor, rizs, tápióka, ságó, kávépótló szerek; lisztek és más gabonakészítmények, kenyér, péksütemények és cukrászsütemények, fagylaltok; méz, melaszszirup; élesztő, sütőporok; só, mustár; ecet, fűszeres mártások; fűszerek; jég.
32 Sörök; ásványvizek, szénsavas vizek és egyéb alkoholmentes italok; gyümölcsitalok és gyümölcslevek; szörpök és más készítmények italokhoz.
33 Alkoholtartalmú italok (a sörök kivételével).
35 Reklámozás; kereskedelmi ügyletek; kereskedelmi adminisztráció; irodai munkák.
39 Szállítás; áruk csomagolása és raktározása; utazásszervezés.
42 Tudományos és műszaki szolgáltatások, valamint az idetartozó tervezői és kutatói tevékenység; ipari elemző és kutató szolgáltatások; számítástechnikai hardver- és szoftvertervezés és -fejlesztés; jogi szolgáltatások.

---

(210) M 04 02120 **(220) 2004.06.14.**
(731) PRIMOM Szabolcs-Szatmár-Bereg megyei Vállalkozásélénkítő Alapítvány Vállalkozói Központ, Nyíregyháza (HU)
(546)

(511) 36 Vállalkozói inkubátorház-működtetés (pénzügyi, illetve ingatlanügyletekkel kapcsolatos tevékenység).
41 Szakmai oktatás, továbbképzés, valamint folyamatos, vállalkozók részére nyújtott szakmai tanácsadás.

---

(210) M 04 03298 **(220) 2004.07.30.**
(731) UpperStudio Kft., Budapest (HU)
(546)

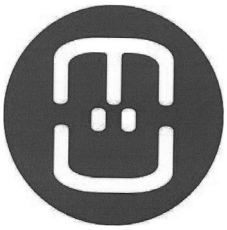

(511) 9 CD-ROM-(kompakt)-lemezek, hangfelvételhordozók, hanglemezek, kompaktlemezek (audio-video), videokazetták.
16 Albumok, füzetek, jegyek, kártyák, képek, könyvecskék, füzetek, könyvek, magazinok, revük (időszaki lapok).
41 Filmgyártás, filmszínházak üzemeltetése, fogadások tervezése (szórakoztatás), klubszolgáltatások (szórakoztatás vagy oktatás), könykiadás, kulturális vagy nevelési célú kiállítások szervezése, mozifilmek kölcsönzése, on-line elérhető elektronikus publikációk [nem letölthetők], rádiós szórakoztatás, show-műsorok, show-műsorok szervezése (impresszárió szolgáltatásai), sorsjátékok lebonyolítása, szabadidős szolgáltatások nyújtása, szerencsejátékok, szórakoztatás, televíziós szórakoztatás, videofilmgyártás, videoszalagok kölcsönzése, zene összeállítása.

(210) M 04 02417 **(220) 2004.05.24.**
(731) ÉMV Észak-Magyarországi Vegyiművek Kft., Sajóbábony (HU)
(740) Karaffy Erzsébet szabadalmi ügyvivő, Miskolc
(546)

(511) 1 Mezőgazdasági, kertészeti, erdészeti vegyi termékek, műtrágyák, cserzőanyagok, ipari rendeltetésű ragasztóanyagok.
4 Ipari olajok és zsírok; kenőanyagok; porfelszívó, portalanító és porlekötő termékek.
5 Fertőtlenítőszerek; kártékony állatok és növények irtására szolgáló készítmények; gombaölő szerek (fungicidek), gyomírtó szerek (herbicidek).

---

(210) M 04 02418 **(220) 2004.05.24.**
(731) ÉMV Észak-Magyarországi Vegyiművek Kft., Sajóbábony (HU)
(740) Karaffy Erzsébet szabadalmi ügyvivő, Miskolc
(546)

(511) 1 Mezőgazdasági, kertészeti, erdészeti vegyi termékek, műtrágyák, cserzőanyagok, ipari rendeltetésű ragasztóanyagok.
4 Ipari olajok és zsírok; kenőanyagok; porfelszívó, portalanító és porlekötő termékek.
5 Fertőtlenítőszerek; kártékony állatok és növények irtására szolgáló készítmények; gombaölő szerek (fungicidek), gyomírtó szerek (herbicidek).

---

(210) M 04 02377 **(220) 2004.05.19.**
(731) ECKER Likőrgyár Rt., Monor (HU)
(554)

(511) 33 Alkoholtartalmú italok (a sörök kivételével).

---

(210) M 04 02577 **(220) 2004.06.04.**
(731) Zwack Unicum Rt., Budapest (HU)
(546)

(511) 33 Szilvapálinka, szilva alapanyagú szeszes italok.

---

(210) M 04 03106 **(220) 2004.07.15.**
(731) Vadászkúria Kereskedelmi és Szolgáltató Kft., Hencse (HU)
(740) dr. Ács Judit ügyvéd, Kaposvár
(546)

European Lakes
Hungary

(511) 41 Nevelés, természetes és jogi személyek tagjai szellemi képességeinek fejlesztésével kapcsolatban nyújtott szolgáltatások; szakmai képzés; szórakoztatásra, kikapcsolódásra és figyelem lekötésére irányuló szolgáltatások; sport- és kulturális tevékenység; egészségvédő-testedző szolgáltatás; képzőművészeti és irodalmi alkotások nyilvános bemutatása kulturális vagy oktatási célból.
43 Vendéglátás, szállás és étkezés biztosítása; időleges szállásadás.

---

(210) M 04 03807 **(220) 2004.09.13.**
(731) Cheng Fanjun, Budapest (HU)
(740) Kissné Meggyesi Zita, Budapest
(546)

LARK

(511) 25 Ruházati cikkek, cipők, kalapáruk.

---

(210) M 04 03808 **(220) 2004.09.13.**
(731) Guangdong Winpard Industry Co., Ltd., Guangdong (CN)
(740) Kékes László szabadalmi ügyvivő, Gödölle, Kékes, Mészáros & Szabó Szabadalmi és Védjegy Iroda, Budapest
(546)

WINPARD

(511) 18 Kézitáskák; levéltárcák; iskolatáskák; utazótáskák; kofferek; aktatáskák; bevásárlótáskák; ernyők; szíjak; hátizsákok.
25 Cipők; ruházat; sportcipők; kesztyűk; övek; trikók, pólók (T-shirt); sporttrikók; kötött ruházat; harisnya, férfidivatáru; gyermekruházat.

---

(210) M 04 03809 **(220) 2004.09.13.**
(731) BRAND NEW LICENSING Szolgáltató Korlátolt Felelősségű Társaság, Budapest (HU)
(740) dr. Sóvári Miklós, DANUBIA Szabadalmi és Védjegy Iroda Kft., Budapest
(546)

AEQUA
THE ECO-CHIC

(511) 9 Napszemüvegek, szemüvegek, szemüvegkeretek, szemüvegtokok, szemüvegláncok és -zsinórok.
14 Nemesfémből készült vagy ezekkel bevont termékek; ékszerek, bizsuk; órák és más időmérő eszközök.
18 Bőrből és bőrutánzatokból készült termékek; utazótáskák és bőröndök; esernyők, napernyők és sétapálcák; ostorok, hámok, nyergek és lószerszámok.
20 Bútorok, tükrök, keretek; fából, parafából, nádból, gyékényből, fűzfavesszőből, szaruból, csontból, elefántcsontból, halcsontból, kagylóhéjból, ámbrából, gyöngyházból, tajtékból és mindezek pótanyagaiból, vagy műanyagokból készült termékek, amelyek nem tartoznak más osztályokba.
25 Ruházati cikkek, cipők, kalapáruk.

(210) M 04 03810 **(220) 2004.09.13.**
(731) F. Hoffmann-La Roche AG, Basel (CH)
(740) dr. Szigeti Éva, DANUBIA Szabadalmi és Védjegy Iroda Kft., Budapest
(541) NOBRIUM
(511) 5 A központi idegrendszerre ható gyógyszerészeti készítmények.

---

(210) M 04 03811 **(220) 2004.09.13.**
(731) Arima Holding Corp., Grand Turks, Turks- és Caicos-szigetek (GB)
(740) dr. Szigeti Éva, DANUBIA Szabadalmi és Védjegy Iroda Kft., Budapest
(541) SCARLETT
(511) 7 Konyhai elektromos gépek, szeletelők, elektromos konzervnyitók, kávédarálók, konyhai robotgépek, keverők, mixerek, húsdarálók, porszívók, beleértve szőnyegtisztítók, háztartási elektromos habverők, gyümölcsfacsarók, gyümölcscentrifugák, elektromos kések, mosogatógépek, mosógépek, varrógépek.
8 Hajsütő vasak, kések, nem elektromos konzervnyitók, zöldségtisztító kések, darálók, diótörők (nem nemesfémből), asztali evőeszközök, beleértve kések, villák és kanalak, elektromos és nem elektromos szakállvágók, borotvák, elektromos borotvák, elektromos és kézi epilátorok, kötszer eltávolító gépek.
9 Tudományos célra szolgáló, tengerészeti, földmérő, elektromos, fényképészeti, mozgóképi, optikai, súlymérő, jelző-, ellenőrző (felügyeleti), életmentő és oktatóberendezések és felszerelések; hangok vagy képek rögzítésére, továbbítására, másolására szolgáló készülékek; mágneses adathordozók; hanglemezek; automata árusítók, és szerkezetek érmebedobással működő gépekhez, számológépek, adatfeldolgozó felszerelés és számítógépek; tűzoltó készülékek, beleértve a kétkarú mérlegek, mérlegek, elektromos hajsütők, elektromos vasalók.
10 Masszázskészülékek, beleértve lábmasszírozó készülékek, epilátorok gyógyászati célokra.
11 Nem elektromos kukták, elektromos ostyasütők, vízelosztó berendezés, szűrők ivóvízhez, vízmelegítők, ágymelegítő, grillek (konyhai felszerelések), sütőberendezések, elektromos készülékek joghurt készítéséhez, légkondicionálók, kávéfőző gépek, kávéfőzők, olajradiátorok, fagyasztók, hűtőkamrák, elektromos melegítők cumisüvegekhez, serpenyők (konyhai felszerelések), sütők (nem kísérleti célokra), elektromos konyhai edények, tűzhelyek, beleértve gáz- és villanytűzhelyek, ruhaszárító gépek, ventilátoros fűtőtestek, toasterek, ideértve a szendvicskészítő és kenyérpirítókat, hajszárítók, olajsütők, hűtőszekrények, elektromos vízforralók, ételpárolók, ventilátorok.
12 Járművek; szárazföldi, légi vagy vízi közlekedési eszközök.
14 Nemesfémek és ötvözeteik, valamint az ilyen anyagokból készült vagy ezekkel bevont termékek, amelyek nem tartoznak más osztályokba; ékszerek, drágakövek; ébresztőórák, órák, elektromos órák és karórák.
20 Bútorok, tükrök, keretek; fából, parafából, nádból, gyékényből, fűzfavesszőből, szaruból, csontból, elefántcsontból, halcsontból, kagylóhéjból, ámbrából, gyöngyházból, tajtékból és mindezek pótanyagaiból, vagy műanyagokból készült termékek (amelyek nem tartoznak más osztályokba).
21 Ruhaszárítók mosáshoz, nadrágvasalók, nem elektromos kukták (gyorsfőző fazekak), vasalódeszkák, fogkefék, beleértve elektromos fogkefék, (kézi) darálók, edények (nem nemesfémből), fésűk, háztartási eszközök (nem nemesfémből), konyhai eszközök (nem nemesfémből).
28 Játékok, játékszerek; testnevelési és sportcikkek, amelyek nem tartoznak más osztályokba; karácsonyfadíszek.
35 Reklámozás; kereskedelmi tevékenység.

---

(210) M 04 03816 **(220) 2004.09.13.**
(731) Société des Produits Nestlé S.A., Vevey (CH)
(740) dr. Tompa Gábor, Tompa Ügyvédi Iroda, Budapest
(541) XPRESS
(511) 29 Tej, tejszín, vaj, sajt és más tej alapú készítmények; tejpótlók; tej alapú italok; tej alapú és tejszín alapú desszertek; joghurtok; szójatej (tejpótló), szója alapú készítmények; étkezési olajok és zsírok; fehérjekészítmények emberi élelmiszerekhez; nem tej alapú krémező; kolbász; hentesáruk; mogyoróvaj, levesek, leves koncentrátumok, húsleves, leveskockák, húsleveshez készítmények, erőleves.
30 Kávé, kávé kivonatok, kávé alapú készítmények és italok; jegeskávé; kávépótlók, kávépótló kivonatok, kávépótló alapú készítmények és italok; cikória; tea, tea kivonatok, tea alapú készítmények és italok; jeges tea; maláta alapú készítmények; cukorkáru, édességek, cukorka, cukor; rágógumi; természetes édesítőszerek; péksütemények, kenyér, élesztő, sütemények; kekszek, cukrászsütemények, aprósütemények, ostyák, tejkaramellák, pudingok; jégkrém, jég, fagyasztott cukrászsütemény, fagyasztott édesség, fagylaltok, fagyasztott desszertek, fagyasztott joghurtok; kötőanyag jégkrém és/vagy jég és/vagy fagyasztott édesség és/vagy fagyasztott cukrászsütemény és/vagy fagylalt és/vagy desszert és/vagy fagyasztott joghurt készítéséhez; méz, mézpótlók; reggelizőpelyhek, müzli, kukoricapehely, gabonapehely szelet, azonnal fogyasztható gabonapehely; gabonapehely készítmények; rizs, tészta, metélt, nudli; rizs, liszt vagy gabona alapú élelmiszerek, azonnal fogyasztható készítmények formájában is; pizzák, szendvicsek; tésztaáruk és félkész kelt tészták keveréke, fűszeres mártások, szójaszósz; ketchup; aromák és fűszerek ételekhez, étkezési fűszerek, fűszerek, ízesítők, salátaöntetek, majonéz; mustár; ecet.
32 Sörök; szénsavmentes vizek, habzó vizek vagy szénsavas vizek, feldolgozott vizek, forrásvizek, ásványvizek, ízesített vizek, gyümölcsízesítésű és gyümölcs alapú vizek, gyümölcs- és zöldséglevek, nektárok, limonádék, szódavizek és más alkoholmentes italok; szirupok, kivonatok és eszenciák és más készítmények alkoholmentes italok (kivéve legfontosabb olajok) készítéséhez, tejsavas erjedésű italok; szója alapú italok; maláta alapú italok; izotóniás italok; sörbet, kötőanyag sörbet készítéséhez.

---

(210) M 04 03817 **(220) 2004.09.13.**
(731) Société des Produits Nestlé S.A., Vevey (CH)
(740) dr. Tompa Gábor, Tompa Ügyvédi Iroda, Budapest
(541) AZ ÖN KEDVENCE, A MI SZENVEDÉLYÜNK
(511) 31 Tápanyagok állatok számára, italok kedvtelésből tartott állatok részére, kutyaeledelek (kekszfélék), táplálék kedvtelésből tartott állatoknak, táplálékok állatoknak.

---

(210) M 04 03819 **(220) 2004.09.13.**
(731) ZWACK UNICUM Rt., Budapest (HU)
(546)

(511) 33 Borok, szeszes italok, likőrök, sörök kivételével.

---

(210) M 04 03820 **(220) 2004.09.13.**
(731) UAB „TIKRAS KELIAS”, Vilnius (LT)
(740) dr. Sasvári Gabriella, S.B.G. & K. Budapesti Ügyvédi Iroda, Budapest

(541) NAPOCSKA

(511) 5 Gyógyszerészeti, állatgyógyászati és egészségügyi termékek; diétás anyagok gyógyászati használatra, bébiételek; tapaszok, kötszeranyagok; fogtömő anyagok és fogászati mintázóanyagok; fertőtlenítőszerek; kártékony állatok irtására szolgáló készítmények; gombaölő szerek (fungicidek), gyomirtó szerek (herbicidek).
25 Ruházati cikkek; cipők, kalapáruk.
26 Csipkék és hímzések, szalagok és zsinórok; gombok, ruhakapcsok és fűzőlyukak, gombostűk és tűk; művirágok.
28 Játékok, játékszerek; testnevelési és sportcikkek, amelyek nem tartoznak más osztályokba; karácsonyfadíszek.
29 Hús, hal-, baromfi- és vadhús; húskivonatok; tartósított, szárított és főtt gyümölcsök és zöldségek; zselék, lekvárok (dzsemek), kompótok; tojás; tej és tejtermékek; étkezési olajok és zsírok.
30 Kávé, tea, kakaó, cukor, rizs, tápióka, szágó, kávépótló szerek; lisztek és más gabonakészítmények, kenyér, péksütemények és cukrászsütemények, fagylaltok; méz, melaszszirup; élesztő, sütőporok; só, mustár; ecet, fűszeres mártások; fűszerek; jég.
32 Sörök; ásványvizek és szénsavas vizek és egyéb alkoholmentes italok; gyümölcsitalok és gyümölcslevek; szörpök és más készítmények italokhoz.
33 Alkoholtartalmú italok (a sörök kivételével).

---

(210) M 04 03821 **(220) 2004.09.13.**
(731) HAND Kereskedelmi Kft., Budapest (HU)
(740) Mészárosné Dónusz Katalin, S.B.G. & K. Szabadalmi Ügyvivői Iroda, Budapest
(546)

(511) 31 Mezőgazdasági, kertészeti, erdészeti termékek, friss gyümölcsök és zöldségek, élő növények és virágok.

---

(210) M 04 03824 **(220) 2004.09.13.**
(731) The Coca-Cola Company (Delaware állam törvényei szerint működő vállalat), Atlanta, Georgia (US)
(740) dr. Szamosi Katalin, S.B.G. & K. Budapesti Ügyvédi Iroda, Budapest

(541) COKE STATION

(511) 11 Árusító automaták.
32 Italok, így ivóvizek, ízesített vizek, ásványvizek és szénsavval dúsított vizek; valamint egyéb alkoholmentes italok, így üdítőitalok, energiaitalok és sportitalok; gyümölcsitalok és levek; sűrítmények, koncentrátumok és porok italok készítéséhez, így ízesített vizek ásványvizek és szénsavval dúsított vizek, üdítőitalok, energiaitalok, sportitalok, gyümölcsitalok és levek.
38 Hírközlési szolgáltatás.
41 Szórakoztatás.

---

(210) M 04 03825 **(220) 2004.09.13.**
(731) The Coca-Cola Company (Delaware állam törvényei szerint működő vállalat), Atlanta, Georgia (US)
(740) dr. Szamosi Katalin, S.B.G. & K. Budapesti Ügyvédi Iroda, Budapest
(546)

(511) 11 Árusító automaták.
32 Italok, így ivóvizek, ízesített vizek, ásványvizek és szénsavval dúsított vizek; valamint egyéb alkoholmentes italok, így üdítőitalok, energiaitalok és sportitalok; gyümölcsitalok és levek; sűrítmények, koncentrátumok és porok italok készítéséhez, így ízesített vizek ásványvizek és szénsavval dúsított vizek, üdítőitalok, energiaitalok, sportitalok, gyümölcsitalok és levek.
38 Hírközlési szolgáltatás.
41 Szórakoztatás.

---

(210) M 04 03826 **(220) 2004.09.13.**
(731) Fu Jin Hui, Budapest (HU)

(541) Fudbwang

(511) 25 Ruházati cikkek, cipők, kalapáruk.

---

(210) M 04 03829 **(220) 2004.09.13.**
(731) Massimiliano Fiocchetto, Pomezia (Roma) (IT)
(740) dr. Szigeti Éva, DANUBIA Szabadalmi és Védjegy Iroda Kft., Budapest
(546)

(511) 30 Kávé, tea, kakaó, rizs, cukor, pótanyagok.

---

(210) M 04 03830 **(220) 2004.09.13.**
(731) dr. Seyed Mustafa Dorbayani, Kecskemét (HU)
(740) dr. Tuza Béla ügyvéd, Kecskeméti 12. sz. Ügyvédi Iroda, Kecskemét

(541) LEARNING IS SEEING

(511) 41 Oktatás és oktatási vizsgáztatás.

---

(210) M 04 03832 **(220) 2004.09.13.**
(731) Magyar Televízió Rt., Budapest (HU)
(740) dr. Cseh Gabriella ügyvéd, Budapest

(541) A Szólás Szabadsága

(511) 35 Reklámozás; kereskedelmi ügyletek; kereskedelmi adminisztráció; irodai munkák.
38 Távközlés; rádió- vagy televízió-műsorok sugárzását biztosító szolgáltatások.
41 Nevelés; szakmai képzés; szórakoztatás; sport és kulturális tevékenységek.

---

(210) M 04 03882 **(220) 2004.09.17.**
(731) Zhang Ying, Budapest (HU)
(740) Kissné Meggyesi Zita, Budapest
(546)

(511) 25 Ruházati cikkek, cipők, kalapáruk.

---

(210) M 04 03883 **(220) 2004.09.17.**
(731) Innomed Medical Rt., Budapest (HU)
(740) Réthi Natália, Budapest
(546)

(511) 10 Sebészeti, orvosi, fogorvosi és állatgyógyászati készülékek.

(210) M 04 03884 **(220) 2004.09.17.**
(731) Takács Sándor, Hegyeshalom (HU)
(740) Várnai Anikó, INTERINNO Szabadalmi Iroda, Budapest
(541) Hotel Paprika
(511) 43 Szállodai szolgáltatás.

---

(210) M 04 03885 **(220) 2004.09.17.**
(731) Takács Sándor, Hegyeshalom (HU)
(740) Várnai Anikó, INTERINNO Szabadalmi Iroda, Budapest
(546)

(511) 43 Vendéglátóipar.

---

(210) M 04 03887 **(220) 2004.09.17.**
(731) Sárospatak Hungária Édesipari Kft., Sárospatak (HU)
(740) Varga Tamás Péter szabadalmi ügyvivő, Budapest
(546)

(511) 30 Csokoládék.

---

(210) M 04 03890 **(220) 2004.09.17.**
(731) STADA Arzneimittel AG, Bad Vilbel (DE)
(740) dr. Szamosi Katalin, S.B.G. & K. Budapesti Ügyvédi Iroda, Budapest
(541) STADAMET
(511) 5 Gyógyszerészeti és állatgyógyászati készítmények; egészségügyi készítmények gyógyászati használatra; diétás anyagok gyógyászati használatra, bébiételek; tapaszok, kötszeranyagok; fogtömő anyagok és fogászati mintázóanyagok; fertőtlenítőszerek; kártékony állatok irtására szolgáló készítmények; gombaölő szerek (fungicidek), gyomirtó szerek (herbicidek).

---

(210) M 04 03909 **(220) 2004.09.21.**
(731) Ye Wen Wei, Budapest (HU)
(541) EBELIEVE
(511) 25 Ruházati cikkek, cipők, kalapáruk.

---

(210) M 04 03910 **(220) 2004.09.21.**
(731) MONARCHIA BORÁSZATI Szőlőtermesztő és Borértékesítő Kft., Ostoros (HU)
(740) dr. Orbán Miklós, Squarra és Partos Ügyvédi Iroda, Budapest
(541) REGNUM
(511) 33 Alkoholos eszenciák, alkoholos gyümölcskivonatok, alkoholos italok (a sörök kivételével) alkoholos kivonatok, almaborok, aperitifek, borok, emésztést elősegítő italok (tömény italok és likőrök), gin, gyomorkeserű (bitter) italok, gyümölcstartalmú alkoholos italok, koktélok, körtebor, likőrök, lőre, csiger, curacao, mézsör.

---

(210) M 04 04213 **(220) 2004.10.14.**
(731) ASTELLAS Pharma Inc., Tokió (JP)
(300) 2004-74252 2004.07.28. JP
(740) dr. Sasvári Gabriella, S.B.G. & K. Szabadalmi Ügyvivői Iroda, Budapest
(546)

(511) 1 Vegyi anyagok, ragasztók (nem irodai/papíripari, illetve háztartási célokra), műtrágyák, növény tápoldatok, kerámiamázak, zsírsavak, színesfémek, nemfémes ásványok, fényfépészeti kellékek, lakmuszpapír, mesterséges édesítőszerek, ipari liszt és ipari keményítő, feldolgozatlan műanyagok (műanyagok nyers formában), cellulózpép.
5 Gyógyszerészeti, állatgyógyászati és egészségügyi készítmények, olajjal átitatott papír orvosi célokra, orvosi maszkok, gyógyszerészeti ostya, sebkötöző géz, üres gyógyszerkapszulák, szemtapaszok, fülpólyák, menstruációs betétek, menstruációs tamponok, tisztasági betétek, higiéniai alsóneműk, nedvszívó vatta, ragtapaszok, sebkötöző anyagok, kollodium (nitrocellulóz), mellvédő párnácskák szoptatáshoz, fogászati anyagok, orvosi csuklópántok, inkontinencia pelenkák, légypapír, molyirtó papír, laktóz(tejcukor), csecsemő tápszer, sperma mesterséges megtermékenyítéshez.
10 Cumik, jégzsákpárnák (orvosi célra), sebkötöző kendők, támasztókötések, sebészeti érlekötő és varróanyag, ivópoharak (orvosi célokra), csöpögtetőpipetta (orvosi célokra), cumisüvegekhez való cumik, orvosi jégzsák, orvosi jégzsáktartó, cumisüveg, termosz cumisüveg, tisztítóvatta, ujjvédő (orvosi célra), fogamzásgátló eszközök, mesterséges dobhártya, pótló- és tömőanyagok (kivéve fogászati célokra), esztétikai masszírozó készülékek közületi alkalmazásra, elektromos masszírozó készülékek otthoni használatra, orvosi kesztyű, éjjeli edények, ágytálak, fültisztító pálcikák.
44 Szépségszalonok szolgáltatásai, fodrászszalonok szolgáltatásai, fürdők fenntartása, kertek és virágágyak gondozása, kerti fák ültetése, műtrágya terítése, gyomirtás, kártevőirtás (mezőgazdasági, kertészeti és erdészeti), masszázs és terápia shiatsu masszázs, kiropraktika (csontkovácsolás), moxakezelés, ízületi elmozdulás kezelése, akupunktúrás orvosi szolgáltatások, orvosi tájékoztatás, fizikai állapot vizsgálata, fogászati, gyógyszerek készítése és adagolása, egészségmegőrzéssel, anyák és gyermekek egészségvédelmével kapcsolatos tanácsadás, diétás étrenddel és táplálkozással kapcsolatos segítségnyújtás, állattenyésztés, állatorvosi ellátás, cserepes növények bérbeadása, mezőgazdasági gépek bérbeadása, orvosi berendezések és készülékek bérbeadása, halászati berendezések és eszközök bérbeadása, szépségszalonokban és borbélyüzletekben használt berendezések és készülékek bérbeadása, fűnyírók bérbeadása.

---

(210) M 04 04214 **(220) 2004.10.14.**
(731) American-Cigarette Company (Overseas) Limited, Zug (CH)
(740) dr. Sasvári Gabriella, S.B.G. & K. Szabadalmi Ügyvivői Iroda, Budapest
(541) PETER STUYVESANT DYNAMIC RED
(511) 34 Cigaretták, dohány, dohányáru, árucikkek dohányzók részére, öngyújtók, gyufák.

(210) M 04 04215 **(220) 2004.10.14.**
(731) American-Cigarette Company (Overseas) Limited, Zug (CH)
(740) dr. Sasvári Gabriella, S.B.G. & K. Szabadalmi Ügyvivői Iroda, Budapest
(541) PETER STUYVESANT COOL BLUE
(511) 34 Cigaretták, dohány, dohányáru, árucikkek dohányzók részére, öngyújtók, gyufák.

---

(210) M 04 03911 **(220) 2004.09.21.**
(731) MONARCHIA BORÁSZATI Szőlőtermesztő és Borértékesítő Kft., Ostoros (HU)
(740) dr. Orbán Miklós, Squarra és Partos Ügyvédi Iroda, Budapest
(546)

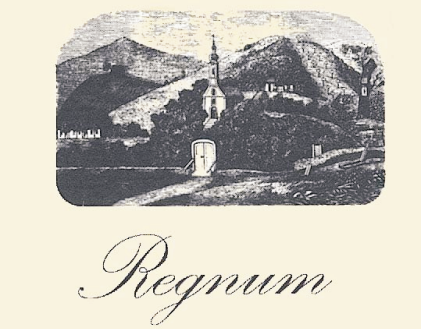

(511) 33 Alkoholos eszenciák, alkoholos gyümölcskivonatok, alkoholos italok (a sörök kivételével), alkoholos kivonatok, almaborok, aperitifek, borok, emésztést segítő italok (tömény italok és likőrök), gin, gyomorkeserű (bitter) italok, gyümölcstartalmú alkoholos italok, koktélok, körtebor, likőrök, lőre, csiger, curacao, mézsör.

---

(210) M 04 03913 **(220) 2004.09.21.**
(731) TÁNCMÁMOR KÖZHASZNÚ TÁRSASÁG, Nyíregyháza (HU)
(546)

(511) 41 Kulturális tevékenységek, szórakoztatás.

---

(210) M 04 03915 **(220) 2004.09.21.**
(731) Hunyár István, Pilisvörösvár (HU); Szőke Zoltán, Pilisvörösvár (HU); Szőke Péter, Pilisvörösvár (HU)
(740) dr. Jasztrabszki Tamás, Jasztrabszki Ügyvédi Iroda, Budapest
(546)

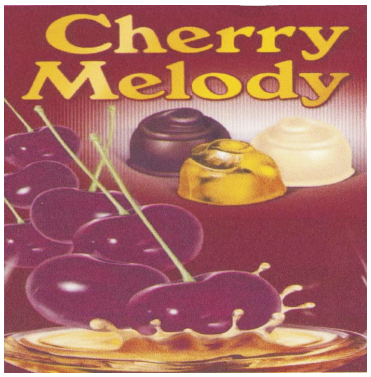

(511) 30 Csokoládé (konyakos meggy).

---

(210) M 04 03916 **(220) 2004.09.21.**
(731) BIOENVISION Inc., New York, New York állam (US)
(740) dr. Sasvári Gabriella, S.B.G. & K Budapesti Nemzetközi Szabadalmi Iroda, Budapest
(541) BIOENVISION
(511) 5 Gyógyszerkészítmények, nevezetesen rákos és autoimmunbetegségek terápiás kezelésére szolgáló gyógyszerek.

---

(210) M 04 03918 **(220) 2004.09.21.**
(731) Saint-Gobain Weber, Servon (FR)
(740) dr. Szigeti Éva, DANUBIA Szabadalmi és Védjegy Iroda Kft., Budapest
(541) WEBER.THERM – A homlokzati hőszigetelés
(511) 17 Tömítő-, kitömő- és szigetelőanyagok; hőszigeteléshez és hangszigeteléshez használt anyagok; tömítőelegyek illesztésekhez.
19 Nem fém építőanyagok; vakolat épületekhez; beton; bevonatok (építőanyagok).

---

(210) M 04 03920 **(220) 2004.09.21.**
(731) Advanced Micro Devices, Inc. (Delaware állam törvényei szerint működő vállalat), Sunnyvale, California állam (US)
(300) 76/591,868 2004.05.21. US
(740) dr. Sasvári Gabriella, S.B.G. & K. Szabadalmi Ügyvivői Iroda, Budapest
(541) AMD SEMPRON
(511) 9 Félvezető eszközök; mikroprocesszorok; mikroprocesszor modulok.

---

(210) M 04 03921 **(220) 2004.09.21.**
(731) Advanced Micro Devices, Inc. (Delaware állam törvényei szerint működő vállalat), Sunnyvale, California állam (US)
(300) 78/430,729 2004.06.07. US
(740) dr. Sasvári Gabriella, S.B.G. & K. Szabadalmi Ügyvivői Iroda, Budapest
(546)

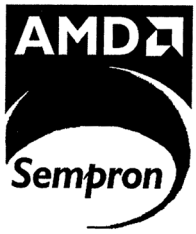

(511) 9 Félvezető eszközök; mikroprocesszorok; mikroprocesszor modulok.

---

(210) M 04 03923 **(220) 2004.09.21.**
(731) MGA Entertainment Inc., Van Nuys, Kalifornia (US)
(740) dr. Gödölle István szabadalmi ügyvivő, GÖDÖLLE, KÉKES, MÉSZÁROS & SZABÓ Szabadalmi és Védjegy Iroda, Budapest
(546)

(511) 35 Különféle árufajták (beleértve többek között kozmetikai szereket, piperecikkeket, villamos árukat, CD-ket, videókat, DVD-ket, ékszereket, órákat, nemesfémből készült árukat, papírárukat, irodaszereket, bőrárukat, ruházati cikkeket, lábbeliket, fejfedőket, játékokat, játékszereket, textíliákat, textilárukat, ételeket és italokat) választékának összegyűjtése mások számára, lehetővé téve azok megfelelő bemutatását és megvásárlását a fogyasztók számára áruházakban, üzletekben, ruházati boltokban,

internetes weboldalakon vagy általános árukatalógusból postai rendeléssel vagy távközlési eszközökön keresztül, információszolgáltatás, tanácsadás és támogatás a fogyasztók számára a fentiek szerint összegyűjtött árukból történő választáshoz.

(210) M 04 03924 **(220) 2004.09.21.**
(731) MGA Entertainment Inc., Van Nuys, Kalifornia (US)
(740) dr. Gödölle István szabadalmi ügyvivő, GÖDÖLLE, KÉKES, MÉSZÁROS & SZABÓ Szabadalmi és Védjegy Iroda, Budapest
(541) BRATZ
(511) 35 Különféle árufajták (beleértve többek között kozmetikai szereket, piperecikkeket, villamos árukat, CD-ket, videókat, DVD-ket, ékszereket, órákat, nemesfémből készült árukat, papírárukat, irodaszereket, bőrárukat, ruházati cikkeket, lábbeliket, fejfedőket, játékokat, játékszereket, textíliákat, textilárukat, ételeket és italokat) választékának összegyűjtése mások számára, lehetővé téve azok megfelelő bemutatását és megvásárlását a fogyasztók számára áruházakban, üzletekben, ruházati boltokban, internetes weboldalakon vagy általános árukatalógusból postai rendeléssel vagy távközlési eszközökön keresztül; információszolgáltatás, tanácsadás és támogatás a fogyasztók számára a fentiek szerint összegyűjtött árukból történő választásához.

(210) M 04 03927 **(220) 2004.09.22.**
(731) Media Plus Reklámstúdió Betéti Társaság, Vác (HU)
(740) dr. Lázár Zoltán, Lázár Ügyvédi Iroda, Budapest
(541) Golden Harmony
(511) 41 Nevelés; szakmai képzés; szórakoztatás; sport- és kulturális tevékenységek.

(210) M 04 03929 **(220) 2004.09.22.**
(731) LOWE Kft., Budapest (HU)
(546)
CHiNT
(511) 38 Távközlés.

(210) M 04 03932 **(220) 2004.09.23.**
(731) Esztergom Város Önkormányzata, Esztergom (HU)
(740) dr. P. Németh Andrea ügyvéd, Budapest
(541) SZENT ISTVÁN ÁSVÁNYVÍZ
(511) 32 Ásványvizek, szénsavas vizek, egyéb alkoholmentes italok; gyümölcsitalok és gyümölcslevek; szörpök és más készítmények italokhoz.
39 Szállítás; áruk csomagolása és raktározása; utazásszervezés.
41 Nevelés; szakmai képzés; szórakoztatás; sport- és kulturális tevékenységek.
43 Vendéglátás (élelmezés); időleges szállásadás.

(210) M 04 03937 **(220) 2004.09.23.**
(731) SYNOSENS Kutató és Fejlesztő Kft., Budapest (HU)
(541) Sensomato
(511) 5 Élelmiszer-kiegészítők gyógyászati felhasználásra, gyógytermékek, a szívre és keringésre ható gyógyszerek, daganatellenes készítmények, antioxidáns hatású paradicsomkivonat, karotinoid.

(210) M 04 03938 **(220) 2004.09.23.**
(731) SYNOSENS Kutató és Fejlesztő Kft., Budapest (HU)
(546)
CorΩsens
(511) 5 Élelmiszer-kiegészítők gyógyászati felhasználásra, gyógytermék, a szívre és a keringésre ható gyógyszerek, daganatellenes készítmények, halolajkészítmények.

(210) M 04 03940 **(220) 2004.09.23.**
(731) Illés Média International Bt., Budapest (HU)
(546)
Testápolással az egészségért
(511) 3 Szappanok, illatszerek, illóolajok, kozmetikai cikkek, hajmosó szerek, fogkrémek.
35 Reklámozás; kereskedelmi ügyletek; kereskedelmi adminisztráció; irodai munkák.

(210) M 04 03941 **(220) 2004.09.23.**
(731) Cyathus Exquirere Pharmaforschungs GmbH, Wien (AT)
(740) dr. Szigeti Éva, DANUBIA Szabadalmi és Védjegy Iroda Kft., Budapest
(541) GLUCODON
(511) 5 Gyógyszerészeti készítmények.

(210) M 04 03942 **(220) 2004.09.23.**
(731) Cyathus Exquirere PharmaforschungsGmbH, Wien (AT)
(740) dr. Szigeti Éva, DANUBIA Szabadalmi és Védjegy Iroda Kft., Budapest
(541) GLUCOFLEX
(511) 5 Gyógyszerészeti készítmények.

(210) M 04 03943 **(220) 2004.09.23.**
(731) ISAGRO S.p.A., MILAN (IT)
(740) dr. Szamosi Katalin, S.B.G. & K. Budapesti Ügyvédi Iroda, Budapest
(541) NEORAM WG
(511) 1 Mezőgazdaságban, erdőgazdaságban és virágtermesztésben használt vegyszerek.
5 Herbicidek, peszticidek és fungicidek a háztartásban és mezőgazdasági használatra.

(210) M 04 03944 **(220) 2004.09.23.**
(731) GRANIT Csiszolószerszám Kft., Budapest (HU)
(740) dr. Melegh Katalin, Dr. Melegh Katalin Ügyvédi Iroda, Budapest
(541) GRANIFLEX
(511) 3 Fehérítőkészítmények és egyéb, mosásra szolgáló anyagok; tisztító-, fényesítő-, súroló- és csiszolószerek; szappanok; illatszerek, illóolajok, kozmetikai cikkek, hajmosó szerek; fogkrémek.
8 Kéziszerszámok és kézzel működtetett eszközök; evőeszközök; vágó- és szúrófegyverek; borotvák.

(210) M 04 03945 **(220) 2004.09.23.**
(731) GRANIT Csiszolószerszám Kft., Budapest (HU)
(740) dr. Melegh Katalin, Dr. Melegh Katalin Ügyvédi Iroda, Budapest
(541) CUTTING MASTER
(511) 3 Fehérítőkészítmények és egyéb, mosásra szolgáló anyagok; tisztító-, fényesítő-, súroló- és csiszolószerek; szappanok; illatszerek, illóolajok, kozmetikai cikkek, hajmosó szerek; fogkrémek.
8 Kéziszerszámok és kézzel működtetett eszközök; evőeszközök; vágó- és szúrófegyverek; borotvák.

(210) M 04 03947 **(220) 2004.09.23.**
(731) GRANIT Csiszolószerszám Kft., Budapest (HU)
(740) dr. Melegh Katalin, Dr. Melegh Katalin Ügyvédi Iroda, Budapest

(541) GRANIFLAP
(511) 8 Kéziszerszámok és kézzel működtetett eszközök; evőeszközök; vágó- és szúrófegyverek; borotvák.

---

(210) M 04 03962 **(220) 2004.09.27.**
(731) CHINOIN Gyógyszer és Vegyészeti Termékek Gyára Rt., Budapest (HU)
(541) CHINODIPINE
(511) 5 Gyógyszerészeti, állatgyógyászati és egészségügyi termékek; orvosi használatra szolgáló diétás anyagok, csecsemőtáplálékok; tapaszok, sebkötöző anyagok; fertőtlenítőszerek, kártékony állatok irtására szolgáló készítmények; élősdi gombákat pusztító anyagok, gyomirtó szerek.

---

(210) M 04 03963 **(220) 2004.09.27.**
(731) Geomédia Kiadói Részvénytársaság, Budapest (HU)
(740) dr. Erdős Ádám ügyvéd, Erdős és Társai Ügyvédi Iroda, Budapest
(546)

(511) 16 Papír, karton és ezen anyagokból készült termékek, amelyek nem tartoznak más osztályokba; nyomdaipari termékek; könyvkötészeti anyagok; fényképek; papíripari cikkek, papíripari vagy háztartási ragasztóanyagok; anyagok művészek részére; ecsetek; írógépek és irodai cikkek (bútorok kivételével); tanítási és oktatási anyagok (készülékek kivételével); csomagolásra szolgáló műanyagok (amelyek nem tartoznak más osztályokba); játékkártyák, nyomdabetűk; klisék.
35 Reklámozás; kereskedelmi ügyletek; kereskedelmi adminisztráció; irodai munkák.

---

(210) M 04 03965 **(220) 2004.09.27.**
(731) InfoMed Magyarország Kft., Budapest (HU)
(740) Pintz György szabadalmi ügyvivő, Budapest
(546)

(511) 16 Papír és ezen anyagokból készült termékek; nyomdaipari termékek; könyvek folyóiratok; oktatási eszközök (készülékek kivételével).
35 Reklámozás; kereskedelmi ügyletek; céglevelezés; üzletszervezési és üzletvezetési tanácsadás; számítógépes nyilvántartások kezelése; hirdetési oldalak készítése.
41 Szakmai képzés; oktatás; akadémiák(oktatás); eszmecserék, kollokviumok szervezése, lebonyolítása; online elérhető, nem letölthető elektronikus publikációk; könyvkiadás; egészségvédő klubok; elektronikus könyvek és folyóiratok online kiadása.

---

(210) M 04 04000 **(220) 2004.09.29.**
(731) City Group Services Kft., Budapest (HU)
(740) dr. Erős Ákos, Komáromi és Erős Ügyvédi Iroda/Squire, Sanders & Dempsey L.L.P., Budapest
(546)

(511) 36 Biztosítás; pénzügyi ügyletek; pénzügyi tanácsadás; valutaügyletek; ingatlanügyletek; ingatlanügynöki tevékenység.
42 Tudományos és műszaki szolgáltatások, valamint az idetartozó tervezői és kutatói tevékenység; ipari elemző és kutató szolgáltatások; jogi szolgáltatások; mediációs szolgáltatás.

---

(210) M 04 04003 **(220) 2004.09.29.**
(731) HUNOR COOP Regionális Kereskedelmi és Szolgáltató Részvénytársaság, Szentes (HU)
(546)

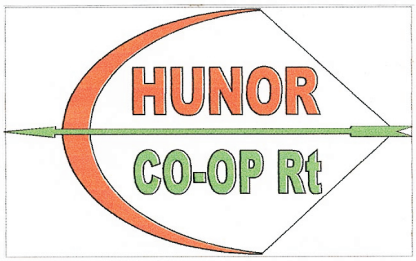

(511) 35 Reklámozás; kereskedelmi ügyletek; kereskedelmi adminisztráció; irodai munkák.

---

(210) M 04 04009 **(220) 2004.09.29.**
(731) Ávár Tibor, Szombathely (HU)
(740) dr. Gócza Béla, Dr. Gócza és Társai Ügyvédi és Szabadalmi Iroda, Győr
(541) GYERTYAVILÁG
(511) 4 Viaszgyertyák, világítóolajok.
21 Üveg; porcelán és fajanszáruk, amelyek más osztályba nem tartoznak.

---

(210) M 04 04084 **(220) 2004.10.05.**
(731) Dexter Informatikai Kft., Pécs (HU)
(546)

(511) 41 Nevelés; szakmai képzés; szórakoztatás; sport- és kulturális tevékenységek.
42 Tudományos és műszaki szolgáltatások, valamint az idetartozó tervezői és kutatói tevékenység; ipari elemző és kutató szolgáltatások; számítástechnikai hardver- és szoftvertervezés és -fejlesztés; jogi szolgáltatások.

---

(210) M 04 03966 **(220) 2004.09.27.**
(731) COM-PASSZ Kft., Fonyód (HU)
(541) VISUAL HOTEL
(511) 9 Számítógépes program.

---

(210) M 04 03967 **(220) 2004.09.27.**
(731) Deutsche Telecom AG, Bonn (DE)
(740) dr. Szigeti Éva, DANUBIA Szabadalmi és Védjegy Iroda Kft., Budapest
(541) T'KOM
(511) 38 Telekommunikációs szolgáltatások.

---

(210) M 04 03968 **(220) 2004.09.27.**
(731) Avalon Team Kft., Piliscsaba (HU)
(740) Derzsi Katalin szabadalmi ügyvivő, S.B.G. & K. Szabadalmi Ügyvivői Iroda, Budapest

(546)

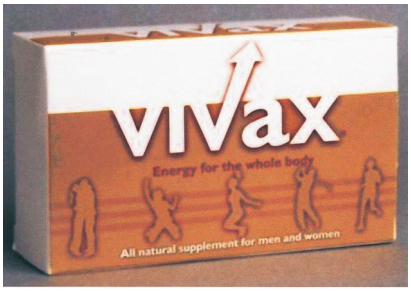

(511) 5 Gyógyszerészeti készítmények, egészségügyi készítmények gyógyászati használatra, diétás anyagok gyógyászati használatra, étkezési kiegészítők tabletta, kapszula vagy por formájában.

---

(210) M 04 03971 **(220) 2004.09.27.**
(731) British American Tobacco (Brands) Limited, London (GB)
(300) 30418059 2004.03.31. DE
(740) dr. Sasvári Gabriella, S.B.G. & K. Budapesti Ügyvédi Iroda, Budapest

(591)

Muratti Ambassador

(511) 34 Cigaretták, dohány, dohányáru, árucikkek dohányzók részére, öngyújtók, gyufák.

---

(210) M 04 03972 **(220) 2004.09.27.**
(731) 3ME Kereskedelmi és Szolgáltató Korlátolt Felelősségű Társaság, Budapest (HU)
(740) Mészárosné Dónusz Katalin szabadalmi ügyvivő, S.B.G. & K. Szabadalmi Ügyvivői Iroda, Budapest

(591)

FertoX

(511) 9 Tudományos célra szolgáló, tengerészeti, földmérő, villamos, fényképészeti, mozgóképi, optikai, súlymérő, egyéb mérő-, jelző-, ellenőrző (felügyeleti), életmentő és oktatóberendezések és felszerelések; hangok vagy képek rögzítésére, továbbítására, másolására szolgáló készülékek; rádiók, kazettás magnók, CD-lejátszók, hifitornyok, videomagnók, asztali DVD, DVD és egyéb képlemezek lejátszására szolgáló készülékek, hangszórók, hangfalak, hangrendszerek, televíziókészülékek, rádiós órák, mágneses adathordozók, hanglemezek, automata elosztó berendezések és szerkezetek, adatfeldolgozó berendezések és számítógépek, számítógép-alkatrészek, részegységek, kiegészítők, mobiltelefon-alkatrészek, -tartozékok, részegységek, kiegészítők egyéb számítástechnikához, illetve mobiltelefonhoz tartozó kiegészítők.

---

(210) M 04 03992 **(220) 2004.09.28.**
(731) REALING Ingatlankezelő és Szolgáltató Kft., Esztergom (HU)
(740) Kormos Ágnes egyéni szabadalmi ügyvivő, Budapest
(541) SZENT ISTVÁN ÁSVÁNYVÍZ
(511) 32 Ásványvizek és szénsavas vizek.

---

(210) M 04 04008 **(220) 2004.09.29.**
(731) Barsi Károly, Budapest (HU)
(541) EGÉSZSÉGES ÉS IGAZSÁGOS MAGYARORSZÁGÉRT
(511) 45 Mások által egyéni igényeknek megfelelően nyújtott személyes és társadalmi jellegű szolgáltatások.

---

(210) M 04 04013 **(220) 2004.09.29.**
(731) Deloitte Üzletviteli és Vezetési Tanácsadó Rt., Budapest (HU)
(740) dr. Lőcsei Éva ügyvéd, Lőcsei Ügyvédi Iroda, Budapest
(541) ZÖLD BÉKA DÍJ
(511) 21 Üveg-, porcelán- és fajanszáruk, amelyek nem tartoznak más osztályokba.
35 Reklámozás; kereskedelmi ügyletek; kereskedelmi adminisztráció; irodai munkák.

---

(210) M 04 04027 **(220) 2004.09.30.**
(731) Papír-Ász Kereskedelmi és Szolgáltató Kft., Szolnok (HU)
(740) dr. Tiborcz Attila ügyvéd, Szolnok

(546)

GRANIT®

(511) 16 Papír, karton és ezen anyagokból készült termékek (amelyek nem tartoznak más osztályokba); nyomdai termékek, könyvkötészeti anyagok; fényképek; papíripari cikkek, papíripari vagy háztartási ragasztóanyagok; anyagok művészek részére; ecsetek; írógépek és irodai cikkek (bútorok kivételével); tanítási és oktatási anyagok (készülékek kivételével); csomagolásra szolgáló műanyagok (amelyek nem tartoznak más osztályokba); nyomdabetűk; klisék.

---

(210) M 04 04028 **(220) 2004.09.30.**
(731) Papír-Ász Kereskedelmi és Szolgáltató Kft., Szolnok (HU)
(740) dr. Tiborcz Attila ügyvéd, Szolnok

(546)

X-pen®

(511) 16 Papír, karton és ezen anyagokból készült termékek (amelyek nem tartoznak más osztályokba); nyomdai termékek, könyvkötészeti anyagok; fényképek; papíripari cikkek, papíripari vagy háztartási ragasztóanyagok; anyagok művészek részére; ecsetek; írógépek és irodai cikkek (bútorok kivételével); tanítási és oktatási anyagok (készülékek kivételével); csomagolásra szolgáló műanyagok (amelyek nem tartoznak más osztályokba); nyomdabetűk; klisék.

---

(210) M 04 04038 **(220) 2004.10.01.**
(731) Birdland Golf Kft., Bükfürdő (HU)
(740) dr. Krasznai András, Dr. Krasznai és dr. Kollár Ügyvédi Iroda, Budapest

(546)

Birdland®
Golf & Country Club
Bük • Hungary

(511) 41 Nevelés; szakmai képzés; szórakoztatás; sport- és kulturális tevékenységek.
43 Vendéglátás (élelmezés); szállásadás.

(210) M 04 04039 **(220) 2004.10.01.**
(731) Postmedia Kft., Budapest (HU)
(740) Kormos Ágnes egyén szabadalmi ügyvivő, Budapest
(541) PROMO CARD
(511) 35 Reklámozás; kereskedelmi ügyletek; kereskedelmi adminisztráció; irodai munkák.

---

(210) M 04 04048 **(220) 2004.10.01.**
(731) Café Reklám Kft., Budapest (HU)
(541) AD CAFÉ
(511) 35 Reklámozás; kereskedelmi ügyletek; kereskedelmi adminisztráció; irodai munkák.
43 Vendéglátás (élelmezés), időleges szállásadás.

---

(210) M 04 04051 **(220) 2004.10.01.**
(731) Nemzeti Kutatási és Technológiai Hivatal, Budapest (HU)
(546)

(511) 42 Tudományos és műszaki szolgáltatások, valamint az idetartozó tervezői és kutatói tevékenység; ipari elemző és kutató szolgáltatások; számítástechnikai hardver- és szoftvertervezés és -fejlesztés; jogi szolgáltatások.

---

(210) M 04 04052 **(220) 2004.10.25.**
(731) MI-KI Kft., Makó (HU)
(546)

(511) 2 Festékek, kencék, lakkok, rozsdagátló és fakonzerváló szerek, festőanyagok, maróanyagok, nyers természetes gyanták, fémlapok és fémporok festők, dekorátorok, nyomdászok és képzőművészek részére.

---

(210) M 04 04053 **(220) 2004.10.04.**
(731) Griff Gentlemen's Rt., Budapest (HU)
(740) dr. Erdős Ádám, Erdős és Társai Ügyvédi Iroda, Budapest
(541) KESTON
(511) 25 Ruházati cikkek, cipők, kalapáruk.
35 Reklámozás; kereskedelmi ügyletek; kereskedelmi adminisztráció; irodai munkák.

---

(210) M 04 04055 **(220) 2004.10.04.**
(731) Ragonese Kft., Budapest (HU)
(740) dr. Varga Irma, Budapest
(546)

(511) 30 Kávé, tea, kakaó, cukor, rizs, tápióka, szágó, kávépótló szerek; lisztek és más gabonakészítmények, kenyér, péksütemények és cukrászsütemények, fagylaltok; méz, melaszszirup; élesztő, sütőporok; só, mustár; ecet, fűszeres mártások; fűszerek; jég.

---

(210) M 04 04056 **(220) 2004.10.04.**
(731) EASTCONCEPT Szolgáltató és Kereskedelmi Korlátolt Felelősségű Társaság, Budapest (HU)
(740) dr. Kovátsits László ügyvéd, Budapest
(546)

(511) 16 Papír, karton és ezen anyagokból készült termékek, amelyek nem tartoznak más osztályokba; nyomdaipari termékek; könyvkötészeti anyagok; fényképek; papíripari cikkek, papíripari vagy háztartási ragasztóanyagok; anyagok művészek részére; ecsetek; írógépek és irodai cikkek (bútorok kivételével); tanítási és oktatási anyagok (készülékek kivételével); csomagolásra szolgáló műanyagok (amelyek nem tartoznak más osztályokba); nyomdabetűk; klisék.
21 Eszközök, edények és tartályok háztartási és konyhai célokra (nem nemesfémből és nem nemesfém bevonattal); fésűk és szivacsok; kefék (az ecsetek kivételével); kefegyártáshoz használt anyagok; takarítóeszközök; vasforgács; nyers vagy félig megmunkált üveg (kivéve az építéshez használt üveget); üveg-, porcelán- és fajanszáruk, amelyek nem tartoznak más osztályokba.
25 Ruházati cikkek, cipők, kalapáruk.

---

(210) M 04 02804 **(220) 2004.06.23.**
(731) SAT-TRAKT Kereskedelmi Korlátolt Felelősségű Társaság, Budapest (HU)
(740) dr. Kis Lajos ügyvéd, Budapest
(546)

(511) 35 Távközlési eszközök kereskedelme.

---

(210) M 04 04057 **(220) 2004.10.04.**
(731) Jing Hua Kft., Budapest (HU)
(546)

(511) 25 Ruházati cikkek, cipők, kalapáruk.

---

(210) M 04 04063 **(220) 2004.10.04.**
(731) MASPEX Sp. z o.o., Wadowice (PL)
(740) dr. Szigeti Éva, DANUBIA Szabadalmi és Védjegy Iroda Kft., Budapest
(541) Apenta Plusz
(511) 32 Sörök, ásványvizek, szénsavas vizek és egyéb alkoholmentes italok, gyümölcsitalok és gyümölcslevek, szörpök és más készítmények italokhoz.

---

(210) M 04 04064 **(220) 2004.10.04.**
(731) Sanoma Budapest Rt., Budapest (HU)
(740) Király György, JUREX Iparjogvédelmi Iroda, Budapest

(546)

(511) 38 Távközlés.
41 Nevelés; szakmai képzés; szórakoztatás; sport- és kulturális tevékenységek.

---

(210) M 04 04065 **(220) 2004.10.04.**
(731) Sanoma Budapest Rt., Budapest (HU)
(740) Király György, JUREX Iparjogvédelmi Iroda, Budapest
(541) CitroMail
(511) 38 Távközlés.
41 Nevelés; szakmai képzés; szórakoztatás; sport- és kulturális tevékenységek.

---

(210) M 04 04066 **(220) 2004.10.04.**
(731) Sanoma Budapest Rt., Budapest (HU)
(740) Király György, JUREX Iparjogvédelmi Iroda, Budapest
(541) Bluemail
(511) 38 Távközlés.
41 Nevelés; szakmai képzés; szórakoztatás; sport- és kulturális tevékenységek.

---

(210) M 04 02899 **(220) 2004.07.01.**
(731) VISUALPOWER Kft., Budapest (HU)
(740) dr. Kovács Gábor Viktor, Kovács, Barborják és Társai Ügyvédi Iroda, Budapest
(546)

(511) 41 Nevelés; szakmai képzés; szórakoztatás; sport- és kulturális tevékenységek.

---

(210) M 04 02902 **(220) 2004.07.01.**
(731) Pro-Health Inc., Batesville, Arizona (US)
(740) dr. Szigeti Éva, DANUBIA Szabadalmi és Védjegy Iroda Kft., Budapest
(541) LIFE PLUS
(511) 5 Gyógyszerészeti és állatgyógyászati készítmények; egészségügyi készítmények gyógyászati használatra; diétás anyagok gyógyászati használatra, bébiételek; tapaszok, kötszeranyagok; fogtömő anyagok és fogászati mintázóanyagok; fertőtlenítőszerek; kártékony állatok és növények irtására szolgáló készítmények; gombaölő szerek (fungicidek), gyomirtó szerek (herbicidek); vitaminok, vitamin-, ásványianyag- és gyógynövényes kiegészítők és diétás étrend-kiegészítők.
30 Kávé, tea, kakaó, cukor, rizs, tápióka, szágó, kávépótló szerek; lisztek és más gabonakészítmények, kenyér, péksütemények és cukrászsütemények, fagylaltok; méz, melaszszirup; élesztő, sütőporok; só, mustár; ecet, fűszeres mártások; fűszerek; jég és turmixpor termékek.
35 Reklámozás; kereskedelmi ügyletek; kereskedelmi adminisztráció; irodai munkák; technikai segítség nyújtása nyomtatott anyagok terjesztése által többszintű (multilevel) marketinghálózatok létrehozásával és/vagy működtetésével kapcsolatban, és terjesztési propagandára vonatkozó tanácsadás számos termék, nevezetesen vitaminok, vitamin- és ásványianyag- kiegészítők, diétás étrend-kiegészítők, valamint kozmetikumok, nevezetesen hidratáló krémek, folyadékok és zselék és hasonló termékek személyes értékesítésével kapcsolatban.

---

(210) M 04 04258 **(220) 2004.10.19.**
(731) Sallai Györgyné, Zalaszentapát (HU)
(541) YURIGER
(511) 28 Játékok, játékszerek; testnevelési és sportcikkek, amelyek nem tartoznak más osztályokba; karácsonyfadíszek.

---

(210) M 04 04262 **(220) 2004.10.19.**
(731) Filmbank Magyarország Kft., Budapest (HU)
(740) Kelemen, Mészáros, Sándor és Társai Ügyvédi Iroda, Budapest
(546)

(511) 9 Tudományos célra szolgáló, tengerészeti, földmérő, villamos, fényképészeti, mozgóképi, optikai, súlymérő, egyéb mérő-, jelző-, ellenőrző-, életmentő és oktatóberendezések és felszerelések; hangok vagy képek rögzítésére, továbbítására, másolására szolgáló készülékek, mágneses adathordozók, hanglemezek, automata árueloszto berendezések és szerkezetek érmebedobással működő készülékekhez, regiszteres pénztárgépek, számológépek, adatfeldolgozó berendezések és számítógépek, tűzoltó készülékek.

---

(210) M 04 04265 **(220) 2004.10.19.**
(731) Oriental Herbs Kft., Budapest (HU)
(546)

(511) 5 Ginkgo biloba extraktumból készült, tartalmazó gyógyszerészeti és állatgyógyászati készítmények; egészségügyi készítmények gyógyászati használatra; diétás anyagok gyógyászati használatra.

---

(210) M 04 04266 **(220) 2004.10.19.**
(731) Oriental Herbs Kft., Budapest (HU)
(546)

(511) 5 Panax ginseng extraktumból készült, tartalmazó gyógyszerészeti és állatgyógyászati készítmények, egészségügyi készítmények gyógyászati használatra, diétás anyagok gyógyászati használatra.

---

(210) M 04 04267 **(220) 2004.10.19.**
(731) Nádasi Sándor, Szentendre (HU)
(546)

(511) 25 Farmer felsőruházati termékek.

(210) M 04 04268 **(220) 2004.10.19.**
(731) KOLEGIUM I.L., s.r.o., Bratislava (SK)
(740) Kékes László, Gödölle, Kékes, Mészáros & Szabó Szabadalmi és Védjegy Iroda, Budapest
(546)

(511) 30 Sütemények, tészták, zsemlék, liszttartalmú ételek, tészták, kávé, kávé alapú italok, kávéaromák.
43 Gyorséttermek (snackbárok), éttermek.

---

(210) M 04 04271 **(220) 2004.10.19.**
(731) DePuy, Inc. (Delaware államban bejegyzett cég), Warsaw, Indiana (US)
(740) dr. Szigeti Éva, DANUBIA Szabadalmi és Védjegy Iroda Kft., Budapest
(546)

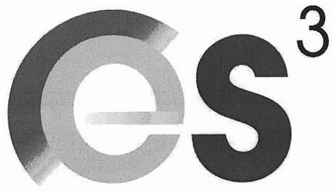

(511) 10 Ortopédiai implantátumokkal használatos polietilénbetétek.

---

(210) M 04 04272 **(220) 2004.10.19.**
(731) Aventis Pharma Deutschland GmbH, Frankfurt am Main (DE)
(740) dr. Szigeti Éva, DANUBIA Szabadalmi és Védjegy Iroda Kft., Budapest
(541) AMANORM
(511) 5 Cukorbetegség elleni gyógyszerészeti készítmények.

---

(210) M 04 04273 **(220) 2004.10.19.**
(731) Magyar RTL Televízió Részvénytársaság, Budapest (HU)
(740) dr. Gyáfrás Márta, Szepesi & Társai Ügyvédi Iroda, Budapest
(546)

(511) 9 Tudományos célra szolgáló, tengerészeti, földmérő, villamos, fényképészeti, mozgóképi, optikai, súlymérő, egyéb mérő-, jelző-, ellenőrző (felügyeleti), életmentő és oktatóberendezések és felszerelések; hangok vagy képek rögzítésére, továbbítására, másolására szolgáló készülékek; mágneses adathordozók; hanglemezek; automata elosztóberendezések és szerkezetek érmebedobással működő készülékekhez; regiszteres pénztárgépek; számológépek; adatfeldolgozó berendezések és számítógépek; tűzoltó készülékek.
16 Papír, karton és ezen anyagokból készült termékek, amelyek nem tartoznak más osztályokba; nyomdaipari termékek; könyvkötészeti anyagok; fényképek; papíripari cikkek, papíripari vagy háztartási ragasztóanyagok; anyagok művészek részére; ecsetek; írógépek és irodai cikkek (bútorok kivételével); tanítási és oktatási anyagok (készülékek kivételével); csomagolásra szolgáló műanyagok (amelyek nem tartoznak más osztályokba); nyomdabetűk; klisék.
21 Eszközök, edények és tartályok, háztartási és konyhai célokra (nem nemesfémből és nem nemesfém bevonattal); fésűk és szivacsok; kefék (az ecsetek kivételével); kefegyártáshoz használt alapanyagok; takarítóeszközök; vasforgács; nyers vagy félig megmunkált üveg (kivéve az építéshez használt üveget); üveg-, porcelán- és fajanszáruk, amelyek nem tartoznak más osztályokba.
25 Ruházati cikkek, cipők, kalapáruk.
28 Játékok, játékszerek; testnevelési és sportcikkek, amelyek nem tartoznak más osztályokba; karácsonyfadíszek.
35 Reklámozás; kereskedelmi ügyletek, kereskedelmi adminisztráció; irodai munkák.
38 Távközlés.
41 Nevelés; szakmai képzés; szórakoztatás; sport- és kulturális tevékenységek.
42 Tudományos és műszaki szolgáltatások, valamint az idetartozó tervezői és kutatói tevékenység; ipari elemző és kutató szolgáltatások; számítástechnikai hardver- és szoftvertervezés és -fejlesztés; jogi szolgáltatások.
45 Mások által egyéni igényeknek megfelelően nyújtott személyes és társadalmi jellegű szolgáltatások; biztonsági szolgáltatások személyek és vagyontárgyak védelmére.

---

(210) M 04 04274 **(220) 2004.10.19.**
(731) Magyar RTL Televízió Részvénytársaság, Budapest (HU)
(740) dr. Gyáfrás Márta, Szepesi & Társai Ügyvédi Iroda, Budapest
(546)

(511) 9 Tudományos célra szolgáló, tengerészeti, földmérő, villamos, fényképészeti, mozgóképi, optikai, súlymérő, egyéb mérő-jelző-, ellenőrző (felügyeleti), életmentő és oktató berendezések és felszerelések; hangok vagy képek rögzítésére, továbbítására, másolására szolgáló készülékek; mágneses adathordozók; hanglemezek; automata elosztóberendezések és szerkezetek érmebedobással működő készülékekhez; regiszteres pénztárgépek; számológépek; adatfeldolgozó berendezések és számítógépek; tűzoltó készülékek.
16 Papír, karton és ezen anyagokból készült termékek, amelyek nem tartoznak más osztályokba; nyomdaipari termékek; könyvkötészeti anyagok; fényképek; papíripari cikkek, papíripari vagy háztartási ragasztóanyagok; anyagok művészek részére; ecsetek; írógépek és irodai cikkek (bútorok kivételével); tanítási és oktatási anyagok (készülékek kivételével); csomagolásra szolgáló műanyagok (amelyek nem tartoznak más osztályokba); nyomdabetűk; klisék.
21 Eszközök, edények és tartályok, háztartási és konyhai célokra (nem nemesfémből és nem nemesfém bevonattal); fésűk és szivacsok; kefék (az ecsetek kivételével); kefegyártáshoz használt alapanyagok; takarítóeszközök; vasforgács; nyers vagy félig megmunkált üveg (kivéve az építéshez használt üveget); üveg-, porcelán- és fajanszáruk, amelyek nem tartoznak más osztályokba.
25 Ruházati cikkek, cipők, kalapáruk.
28 Játékok, játékszerek; testnevelési és sportcikkek, amelyek nem tartoznak más osztályokba; karácsonyfadíszek.
35 Reklámozás; kereskedelmi ügyletek, kereskedelmi adminisztráció; irodai munkák.
38 Távközlés.
41 Nevelés; szakmai képzés; szórakoztatás; sport- és kulturális tevékenységek.
42 Tudományos és műszaki szolgáltatások, valamint az idetartozó tervezői és kutatói tevékenység; ipari elemző és kutató szolgáltatások; számítástechnikai hardver- és szoftvertervezés és -fejlesztés; jogi szolgáltatások.
45 Mások által egyéni igényeknek megfelelően nyújtott személyes és társadalmi jellegű szolgáltatások; biztonsági szolgáltatások személyek és vagyontárgyak védelmére.

(210) M 04 04275 **(220) 2004.10.19.**
(731) Magyar RTL Televízió Részvénytársaság, Budapest (HU)
(740) dr. Gyáfrás Márta, Szepesi & Társai Ügyvédi Iroda, Budapest
(541) R-TIME
(511) 9 Tudományos célra szolgáló, tengerészeti, földmérő, villamos, fényképészeti, mozgóképi, optikai, súlymérő, egyéb mérő-, jelző-, ellenőrző (felügyeleti), életmentő és oktatóberendezések és felszerelések; hangok vagy képek rögzítésére, továbbítására, másolására szolgáló készülékek; mágneses adathordozók; hanglemezek; automata elosztóberendezések és szerkezetek érmebedobással működő készülékekhez; regiszteres pénztárgépek, számológépek; adatfeldolgozó berendezések és számítógépek, tűzoltó készülékek.
16 Papír, karton és ezen anyagokból készült termékek, amelyek nem tartoznak más osztályokba; nyomdaipari termékek; könyvkötészeti anyagok; fényképek; papíripari cikkek, papíripari vagy háztartási ragasztóanyagok; anyagok művészek részére; ecsetek; írógépek és irodai cikkek (bútorok kivételével); tanítási és oktatási anyagok (készülékek kivételével); csomagolásra szolgáló műanyagok (amelyek nem tartoznak más osztályokba); nyomdabetűk; klisék.
21 Eszközök, edények és tartályok, háztartási és konyhai célokra (nem nemesfémből, és nem nemesfém bevonattal); fésűk és szivacsok; kefék (az ecsetek kivételével); kefegyártáshoz használt anyagok; takarító eszközök; vasforgács; nyers vagy félig megmunkált üveg (kivéve az építéshez használt üveget); üveg-, porcelán- és fajanszáruk, amelyek nem tartoznak más osztályokba.
25 Ruházati cikkek, cipők, kalapáruk.
28 Játékok, játékszerek; testnevelési és sportcikkek, amelyek nem tartoznak más áruosztályokba; karácsonyfadíszek.
35 Reklámozás; kereskedelmi ügyletek, kereskedelmi adminisztráció; irodai munkák.
38 Távközlés.
41 Nevelés; szakmai képzés; szórakoztatás; sport- és kulturális tevékenységek.
42 Tudományos és műszaki szolgáltatások, valamint az idetartozó tervezői és kutatói tevékenység; ipari elemző és kutató szolgáltatások; számítástechnikai hardve-r és szoftvertervezés és -fejlesztés; jogi szolgáltatások.
45 Mások által egyéni igényeknek megfelelően nyújtott személyes és társadalmi jellegű szolgáltatások; biztonsági szolgáltatások személyek és vagyontárgyak védelmére.

---

(210) M 04 04276 **(220) 2004.10.19.**
(731) Gelencsér Zoltán, Budapest (HU)
(546)

(511) 24 Textíliák és textiláruk, amelyek nem tartoznak más osztályokba; ágy- és asztalneműk, fényvédő (sötétítő) és fényáteresztő függönyök, drapériák, bútorszövetek és más lakástextíliák, valamint ezek alapanyagainak kollekciója; abroszvédő alátétek (nem papírból), ajtófüggönyök, anyagok fehérneműkhöz, arctörlők, arctörülközők (textilből), asztali futók, asztali vászonnemű (textilanyagból), asztalterítők (nem papírból), barhent, pamutszövet, bársony, brokátok, bútorhuzatok textilből, bútorszövetek, kárpitok, bútorvédő huzatok, damaszt (szövet), díszpárnahuzatok, falikárpitok, tapéták textilanyagok, függönykikötő zsinórok textilből, függönyök textilből vagy műanyagból, gumírozott vásznak, nem papíripari használatra, gyapjúszőnyeg, háztartási lenvászon, kanavász falikárpithoz vagy hímzéshez, kendervászon, kötött szövetek, matrachuzatok, matracvásznak, mintás vászon, műselyem szövetek, nem szőtt textíliák, nemez, filc, pamutbársony (szövet), pamutkelmék, pamutanyagok, pamutvászon, karton, kalikó, párnahuzatok, pehelypaplan, posztó, kártolt gyapjúszövet, rugalmas (elasztikus) szövetek, szalvéták (textilből), szövetek, szövetek textilipari használatra, tafota, taft (szövet), tányéralátétek textilből, textilanyagok, textilanyagok lábbelikhez, törülközők textilanyagból, tüll (fátyolszövet), tüllfüggönyök, vászon, vászonnemű fürdőzéshez (a ruházat kivételével), viaszosvásznak (asztalterítők), zuhanyzófüggönyök textilből vagy műanyagból, zsákvászon, (kendervászon), zseníliaszövet, ágyneműk, ágytakarók, állatbőrutánzat szövetek.

---

(210) M 04 04301 **(220) 2004.10.21.**
(731) Navigátor Kft., Budapest (HU)
(546)

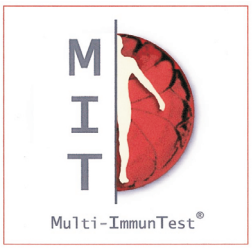

(511) 44 Orvosi szolgáltatások; állatgyógyászati szolgáltatások; higiéniai és szépségápolási szolgáltatások emberek és állatok részére; mezőgazdasági, kertészeti és erdészeti szolgáltatások.

---

(210) M 04 04302 **(220) 2004.10.21.**
(731) We Love Kreatív Kft., Budapest (HU)
(740) dr. Szilágyi István, Dr. Szilágyi István Ügyvédi Iroda, Budapest
(541) We Love Laser Dance
(511) 41 Diszkók (szolgáltatásai), show-műsorok, show-műsorok szervezése (impresszárió szolgáltatásai), szabadidős szolgáltatások nyújtása, szórakoztatás, zene összeállítása, élő előadások bemutatása.

---

(210) M 04 04305 **(220) 2004.10.21.**
(731) PSLarsson Nyomdai Szolgáltató és Kereskedelmi Kft., Veresegyház (HU)
(740) dr. Horváth Péter, Budapest
(546)

(511) 9 Egyéb jelzőberendezés és felszerelés.

---

(210) M 04 04310 **(220) 2004.10.21.**
(731) THEFACESHOP KOREA Co., Ltd., Szöul (KR)
(740) Kovári György szabadalmi ügyvivő, ADVOPATENT Szabadalmi Iroda, Budapest
(546)

(511) 3 Folyékony kozmetikai készítmények (lotions), különösen bőrápoláshoz; tápanyagokat tartalmazó krémek; szempillafestékek, szemöldökceruzák; ajakrúzsok; sminkalapozók; tisztítókrémek; szilárd púderek, kompaktpúderek.

---

(210) M 04 04311 **(220) 2004.10.21.**
(731) Stabenfeldt AS, Stavanger (NO)
(740) Kékes László, Gödölle, Kékes, Mészáros & Szabó Szabadalmi és Védjegy Iroda, Budapest
(546)

(511) 16 Nyomtatványok, könyvek, poszterek, papíráruk, tolltartók, radírgumik.
41 Klubszolgáltatások (szórakoztatás vagy oktatás); szórakoztatás; könyvkiadás.

---

(210) M 04 02927 **(220) 2004.07.05.**
(731) Európa Rendezvényiroda Kft., Budapest (HU)
(740) dr. Havas Gábor, Havas Ügyvédi Iroda, Budapest
(541) MÚZEUMHAJÓ
(511) 43 Vendéglátás (élelmezés), időleges szállásadás.

---

(210) M 04 03465 **(220) 2004.08.13.**
(731) CMDR Bt., Tatabánya (HU)
(740) Kormos Ágnes egyéni szabadalmi ügyvivő, Budapest
(546)

(511) 30 Torták.

---

(210) M 04 03466 **(220) 2004.08.13.**
(731) IMEX Filtertechnika Kft., Sopron (HU)
(740) Kormos Ágnes egyéni szabadalmi ügyvivő, Budapest
(546)

(511) 7 Szűrők (gépek vagy motorok részei).

---

(210) M 04 03467 **(220) 2004.08.13.**
(731) Thales Nanotechnológai Rt., Budapest (HU)
(740) Kormos Ágnes, Egyéni szabadalmi ügyvivő, Budapest
(541) CATCART
(511) 1 Ipari, tudományos, fényképészeti, mezőgazdasági, kertészeti, erdészeti vegyi termékek; feldolgozatlan műgyanták, feldolgozatlan műanyagok; trágyák; vegyi tűzoltó szerek; fémek edzésére és hegesztésére szolgáló készítmények; élelmiszerek tartósítására szolgáló vegyi anyagok; cserzőanyagok; ipari rendeltetésű ragasztóanyagok.
5 Gyógyszerészeti és állatgyógyászati készítmények; egészségügyi készítmények gyógyászati használatra; diétás anyagok gyógyászati használatra, bébiételek; tapaszok, kötszeranyagok; fogtömő anyagok és fogászati mintázóanyagok; fertőtlenítőszerek; kártékony állatok és növények irtására szolgáló készítmények; gombaölő szerek (fungicidek), gyomirtó szerek (herbicidek).
7 Gépek és szerszámgépek; motorok (a szárazföldi járműmotorok kivételével); tengelykapcsolók és erőátviteli elemek (a szárazföldi járművek céljára készültek kivételével); nem kézi működtetésű mezőgazdasági eszközök; keltetőgépek.
9 Tudományos célra szolgáló, tengerészeti, földmérő, villamos, fényképészeti, mozgóképi, optikai, súlymérő, egyéb mérő-, jelző-, ellenőrző (felügyeleti), életmentő és oktatóberendezések és felszerelések; hangok vagy képek rögzítésére, továbbítására, másolására szolgáló készülékek; mágneses adathordozók, hanglemezek; automata árueloszto berendezések és szerkezetek érmebedobással működő készülékekhez; regiszteres pénztárgépek, számológépek, adatfeldolgozó berendezések és számítógépek; tűzoltó készülékek.
11 Világító-, fűtő-, gőzfejlesztő, főző-, hűtő-, szárító-, szellőztető-, vízszolgáltató és egészségügyi berendezések.
42 Tudományos és műszaki szolgáltatások, valamint az idetartozó tervezői és kutatói tevékenység; ipari elemző és kutató szolgáltatások; számítástechnikai hardver- és szoftvertervezés és -fejlesztés; jogi szolgáltatások.

---

(210) M 04 03468 **(220) 2004.08.13.**
(731) Thales Nanotechnológai Rt., Budapest (HU)
(740) Kormos Ágnes, Egyéni szabadalmi ügyvivő, Budapest
(541) H-CUBE
(511) 1 Ipari, tudományos, fényképészeti, mezőgazdasági, kertészeti, erdészeti vegyi termékek; feldolgozatlan műgyanták, feldolgozatlan műanyagok; trágyák; vegyi tűzoltó szerek; fémek edzésére és hegesztésére szolgáló készítmények; élelmiszerek tartósítására szolgáló vegyi anyagok; cserzőanyagok; ipari rendeltetésű ragasztóanyagok.
5 Gyógyszerészeti és állatgyógyászati készítmények; egészségügyi készítmények gyógyászati használatra; diétás anyagok gyógyászati használatra, bébiételek; tapaszok, kötszeranyagok; fogtömő anyagok és fogászati mintázóanyagok; fertőtlenítőszerek; kártékony állatok és növények irtására szolgáló készítmények; gombaölő szerek (fungicidek), gyomirtó szerek (herbicidek).
7 Gépek és szerszámgépek; motorok (a szárazföldi járműmotorok kivételével); tengelykapcsolók és erőátviteli elemek (a szárazföldi járművek céljára készültek kivételével); nem kézi működtetésű mezőgazdasági eszközök; keltetőgépek.
9 Tudományos célra szolgáló, tengerészeti, földmérő, villamos, fényképészeti, mozgóképi, optikai, súlymérő, egyéb mérő-, jelző-, ellenőrző (felügyeleti), életmentő és oktatóberendezések és felszerelések; hangok vagy képek rögzítésére, továbbítására, másolására szolgáló készülékek; mágneses adathordozók, hanglemezek; automata árueloszto berendezések és szerkezetek érmebedobással működő készülékekhez; regiszteres pénztárgépek, számológépek, adatfeldolgozó berendezések és számítógépek; tűzoltó készülékek.
11 Világító-, fűtő-, gőzfejlesztő, főző-, hűtő-, szárító-, szellőztető-, vízszolgáltató és egészségügyi berendezések.
42 Tudományos és műszaki szolgáltatások, valamint az idetartozó tervezői és kutatói tevékenység; ipari elemző és kutató szolgáltatások; számítástechnikai hardver- és szoftvertervezés és -fejlesztés; jogi szolgáltatások.

---

(210) M 04 03472 **(220) 2004.08.13.**
(731) W-MAZELTOV Kereskedelmi és Szolgáltató Kft., Budapest (HU)
(740) dr. Éless Tamás, Oppenheim és Társai Freshfields Bruckhaus Deringer Ügyvédi Iroda, Budapest
(546)

(511) 16 Papír, karton és ezen anyagokból készült termékek, amelyek nem tartoznak más osztályokba; nyomdaipari termékek; könyvkötészeti anyagok; fényképek; papíripari cikkek, papíripari vagy háztartási ragasztóanyagok; anyagok művészek részére; ecsetek; írógépek és irodai cikkek (bútorok kivételével); tanítási és oktatási anyagok (készülékek kivételével); csomagolásra szolgáló műanyagok (amelyek nem tartoznak más osztályokba); nyomdabetűk; klisék.
18 Bőr és bőrutánzatok, ezen anyagokból készült olyan termékek, amelyek nem tartoznak más osztályokba; állatbőrök és irhák; utazótáskák és bőröndök; esernyők, napernyők és sétapálcák; ostorok, hámok, nyergek és lószerszámok.
25 Ruházati cikkek, cipők, kalapáruk.
35 Reklámozás; kereskedelmi ügyletek; kereskedelmi adminisztráció; irodai munkák.

---

(210) M 04 03474 **(220) 2004.08.13.**
(731) Fővárosi Ásványvíz- és Üdítőipari Rt., Budapest (HU)
(740) dr. Kajtár Géza, Martonyi és Kajtár Baker & McKenzie Ügyvédi Iroda, Budapest
(541) KRISTÁLY
(511) 32 Ásványvizek, szénsavas vizek és egyéb alkoholmentes italok; gyümölcsitalok és gyümölcslevek; szörpök és más készítmények italokhoz.

---

(210) M 04 03475 **(220) 2004.08.13.**
(731) The Coca-Cola Company, Atlanta, Georgia (US)
(740) dr. Szamosi Katalin, S.B.G. & K. Budapesti Ügyvédi Iroda, Budapest
(546)

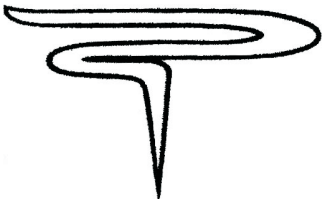

(511) 30 Kávé, tea, kakaó, pótkávé és jég (fagylaltok).
32 Italok, így ivóvizek, ízesített vizek, ásványvizek és szénsavval dúsított vizek; egyéb alkoholmentes italok, így üdítőitalok, energiaitalok és sportitalok; gyümölcsitalok és szörpök; szirupok, sűrítmények és erősítő adalékok italok készítéséhez, így ízesített vizek, ásványvizek és szénsavval dúsított vizek, üdítőitalok, energiaitalok, sportitalok, gyümölcsitalok és gyümölcslevek.

---

(210) M 04 03476 **(220) 2004.08.13.**
(731) The Coca-Cola Company, Atlanta, Georgia (US)
(740) dr. Szamosi Katalin, S.B.G. & K. Budapesti Ügyvédi Iroda, Budapest
(541) LIQUID 8 SYSTEM
(511) 30 Kávé, tea, kakaó, pótkávé és jég (fagylaltok).
32 Italok, így ivóvizek, ízesített vizek, ásványvizek és szénsavval dúsított vizek; egyéb alkoholmentes italok, így üdítőitalok, energiaitalok és sportitalok; gyümölcsitalok és szörpök; szirupok, sűrítmények és erősítő adalékok italok készítéséhez, így ízesített vizek, ásványvizek és szénsavval dúsított vizek, üdítőitalok, energiaitalok, sportitalok, gyümölcsitalok és gyümölcslevek.

---

(210) M 04 03477 **(220) 2004.08.13.**
(731) C.B.B. Memzetközi Kereskedelmi Kft., Budapest (HU)
(740) Mák András, S.B.G. & K. Szabadalmi Ügyvivői Iroda, Budapest
(546)

(511) 3 Fehérítőkészítmények és egyéb, mosásra szolgáló anyagok; tisztító-, fényesítő-, súroló- és csiszolószerek; szappanok; illatszerek, illóolajok, kozmetikai cikkek, hajmosó szerek; fogkrémek.

---

(210) M 04 03478 **(220) 2004.08.13.**
(731) PROTONE AUDIO Szolgáltató Korlátolt Felelősségű Társaság, Budapest (HU)
(541) LEGATO
(511) 10 Sebészeti, orvosi, fogorvosi és állatgyógyászati készülékek és műszerek, művégtagok, műszemek és műfogak; ortopédiai cikkek; sebészeti varratanyagok.

---

(210) M 04 03487 **(220) 2004.08.16.**
(731) Co-op Hungary Nagykereskedelmi és Szolgáltató Rt., Budapest (HU)
(740) dr. Erdei József ügyvéd, Budapest
(541) HIPPER
(511) 3 Fehérítőkészítmények és egyéb, mosásra szolgáló anyagok, tisztító, fényesítő, súroló és csiszolószerek, szappanok, illatszerek, illóolajok, kozmetikai cikkek, hajmosó szerek, fogkrémek.

---

(210) M 04 03492 **(220) 2004.08.16.**
(731) Deutsche Telekom AG, Bonn (DE)
(740) dr. Sóvári Miklós, DANUBIA Szabadalmi és Védjegy Iroda Kft., Budapest
(541) MAGENTA WORLD
(511) 9 Elektromos, elektronikus, optikai, mérő-, jelző-, ellenőrző (felügyeleti) vagy oktatóberendezések és felszerelések (amelyek nem tartoznak más osztályokba); hangok, képek vagy adatok rögzítésére, továbbítására, feldolgozására és másolására szolgáló készülékek; gépek által futtatott adathordozók; automata elosztóberendezések és szerkezetek érmebedobással működő készülékekhez; adatfeldolgozó berendezések és számítógépek.
16 Nyomdaipari termékek, főként bélyeggel ellátott és/vagy nyomtatott kártyák kartonból vagy műanyagból; tanítási és oktatási anyagok (készülékek kivételével); irodai cikkek (bútorok kivételével).
25 Ruházati cikkek, cipők, kalapáruk.
28 Játékok, játékszerek; testnevelési és sportcikkek tartozékai; testnevelési és sportcikkek, amelyek nem tartoznak más osztályokba.
35 Reklámozás és üzletvezetés; adatok gyűjtése és szolgáltatása; adatbázis-szolgáltatások, nevezetesen adatbázis működtetése.
36 Biztosítás; pénzügyi ügyletek; valutaügyletek; ingatlanügyletek.
37 Építkezési szolgáltatások; távközlési felszerelések szerelése, fenntartása és javítása.
38 Távközlés; távközlési felszerelések működtetése és bérbeadása, főként műsorszórásra és televíziós célokra; hírek és információk gyűjtése és szolgáltatása.
39 Szállítás és áruk raktározása.
41 Nevelés; képzés; szórakoztatással kapcsolatos szolgáltatások; sport- és kulturális tevékenységek szervezése; könyvek, időszaki kiadványok és további nyomtatott anyagok, valamint az idetartozó elektronikus média (beleértve a CD-ROM-ot, valamint CD-I-t) megjelentetése.
42 Számítógépes programozási szolgáltatások; adatbázis-szolgáltatások, nevezetesen adatbázishoz való hozzáférési idő bérbeadása; adatfeldolgozó berendezésekkel és számítógépekkel kapcsolatos bérbeadási szolgáltatások; távközlési felszerelésekkel kapcsolatos műszaki tervezői és tervkészítői szolgáltatások.

---

(210) M 04 04312 **(220) 2004.10.21.**
(731) HomeGarden Kft., Budapest (HU)
(541) Goodlak Média
(511) 16 Nyomdai termék.
35 Reklámozás.
41 Szakmai képzés, szórakoztatás.

(210) M 04 04314 **(220) 2004.10.22.**
(731) BRITISH CONCEPT Ingatlanforgalmazó és Kereskedelmi Kft., Budapest (HU)
(546)

(511) 36 Biztosítás; pénzügyi ügyletek; valutaügyletek; ingatlanügyletek.

---

(210) M 04 04315 **(220) 2004.10.22.**
(731) Sándor Szandra, Budapest (HU)
(740) dr. Magyar György, Magyar György és Társai Ügyvédi Iroda, Budapest
(546)

(511) 25 Ruházati cikkek, cipők, kalapáruk.

---

(210) M 04 04316 **(220) 2004.10.22.**
(731) Ragonese Kft., Budapest (HU)
(740) dr. Varga Irma ügyvéd, Budapest
(546)

(511) 30 Kávé, tea, kakaó, cukor, rizs, tápióka, szágó, kávépótló szerek; lisztek és más gabonakészítmények, kenyér, péksütemények és cukrászsütemények, fagylaltok; méz, melaszszirup; élesztő, sütőporok; só, mustár; ecet, fűszeres mártások; fűszerek; jég.

---

(210) M 04 04318 **(220) 2004.10.22.**
(731) Erdélyiné Kovács Mária, Örkény (HU)
(740) dr. Ruttner György, Dr. Ruttner György Ügyvédi Irodája, Budapest
(546)

(511) 5 Gyógyszerészeti és állatgyógyászati készítmények; egészségügyi készítmények gyógyászati használatra; diétás anyagok gyógyászati használatra, bébiételek; tapaszok, kötszeranyagok; fogtömő anyagok és fogászati mintázóanyagok; fertőtlenítőszerek; kártékony állatok és növények irtására szolgáló készítmények; gombaölő szerek (fungicidek), gyomirtó szerek (herbicidek).
35 Reklámozás; kereskedelmi ügyletek; kereskedelmi adminisztráció; irodai munkák.
43 Vendéglátási (élelmezési) szolgáltatások; ideiglenes szállásadás.
44 Orvosi szolgáltatások; állatgyógyászati szolgáltatások; higiéniai és szépségápolási szolgáltatások emberek és állatok részére; mezőgazdasági, kertészeti és erdészeti szolgáltatások.

---

(210) M 04 04344 **(220) 2004.10.26.**
(731) Pannon GSM Távközlési Rt., Budaörs (HU)
(541) Pannon Mobil Iroda
(511) 35 Reklámozás; kereskedelmi ügyletek intézése; kereskedelmi adminisztráció; irodai munkák.
38 Távközlés.

---

(210) M 04 04345 **(220) 2004.10.26.**
(731) Pannon GSM Távközlési Rt., Budaörs (HU)
(541) Pannon GSM. The Frontline.
(511) 35 Reklámozás, kereskedelmi ügyletek intézése, kereskedelmi adminisztráció, irodai munkák.
38 Távközlés.

---

(210) M 04 04346 **(220) 2004.10.26.**
(731) Djuice AS, Fornebu (NO)
(740) dr. Rosonczy Enikő ügyvéd, Rosonczy Ügyvédi Iroda, Budapest
(541) djuice refresh
(511) 35 Reklámozás, kereskedelmi ügyletek intézése, kereskedelmi adminisztráció, irodai munkák.
38 Távközlés.

---

(210) M 04 04349 **(220) 2004.10.26.**
(731) Kövécs András, Budapest (HU)
(740) dr. Nagy Róbert Gábor, Nagy Róbert Gábor Ügyvédi Iroda, Budapest
(546)

(511) 16 Papír, karton és ezen anyagokból készült termékek, amelyek nem tartoznak más osztályokba; nyomdaipari termékek; könyvkötészeti anyagok; tanítási és oktatási anyagok (készülékek kivételével).
41 Nevelés; szakmai képzés; szórakoztatás; sport- és kulturális tevékenységek.

---

(210) M 04 04357 **(220) 2004.10.26.**
(731) Wyeth (Delaware államban bejegyzett cég), Madison, New Jersey (US)
(740) dr. Szigeti Éva, DANUBIA Szabadalmi és Védjegy Iroda Kft., Budapest
(541) BIENSA
(511) 5 Gyógyszerészeti készítmények, beleértve készítmények a menopauza idején jellemző és a menopauza utáni állapotok kezelésére, valamint csontritkulás megelőzésére és kezelésére.

---

(210) M 04 04358 **(220) 2004.10.26.**
(731) Magyar RTL Televízió Részvénytársaság, Budapest (HU)
(740) dr. Gyáfrás Márta, Szepesi & Társai Ügyvédi Iroda, Budapest
(541) A CSIRKÉS FIÚ CSIRKÉJE
(511) 9 Tudományos célra szolgáló, tengerészeti, földmérő, villamos, fényképészeti, mozgóképi, optikai, súlymérő, egyéb mérő-, jelző-, ellenőrző (felügyeleti), életmentő és oktatóberendezések és felszerelések; hangok vagy képek rögzítésére, továbbítására, másolására szolgáló készülékek; mágneses adathordozók, hanglemezek; automata elosztóberendezések és szerkezetek érmebedobással működő készülékekhez; regiszteres pénztárgépek, számológépek, adatfeldolgozó berendezések és számítógépek; tűzoltó készülékek.

16 Papír, karton és ezen anyagokból készült termékek, amelyek nem tartoznak más osztályokba; nyomdaipari termékek; könyvkötészeti anyagok; fényképek; papíripari cikkek, papíripari vagy háztartási ragasztóanyagok; anyagok művészek részére; ecsetek; írógépek és irodai cikkek (bútorok kivételével); tanítási és oktatási anyagok (készülékek kivételével); csomagolásra szolgáló műanyagok (amelyek nem tartoznak más osztályokba); nyomdabetűk; klisék.
21 Eszközök, edények és tartályok háztartási és konyhai célokra (nem nemesfémből és nem nemesfém bevonattal); fésűk és szivacsok; kefék (az ecsetek kivételével); kefegyártáshoz használt anyagok; takarító eszközök; vasforgács; nyers vagy félig megmunkált üveg (kivéve az építéshez használt üveget); üveg-, porcelán- és fajanszáruk, amelyek nem tartoznak más osztályokba.
25 Ruházati cikkek, cipők, kalapáruk.
28 Játékok, játékszerek; testnevelési és sportcikkek, amelyek nem tartoznak más osztályokba; karácsonyfadíszek.
35 Reklámozás; kereskedelmi ügyletek; kereskedelmi adminisztráció; irodai munkák.
38 Távközlés.
41 Nevelés; szakmai képzés; szórakoztatás; sport- és kulturális tevékenységek.
42 Tudományos és műszaki szolgáltatások, valamint az idetartozó tervezői és kutatói tevékenység; ipari elemző és kutató szolgáltatások; számítástechnikai hardver- és szoftvertervezés és -fejlesztés; jogi szolgáltatások.
45 Tudományos és műszaki szolgáltatások, valamint az idetartozó tervezői és kutatói tevékenység; ipari elemző és kutató szolgáltatások; számítástechnikai hardver- és szoftvertervezés és -fejlesztés; jogi szolgáltatások.

---

(210) M 04 04361 **(220) 2004.10.26.**
(731) CEVA SANTE ANIMALE (S.A.), Libourne (FR)
(740) dr. Szigeti Éva, DANUBIA Szabadalmi és Védjegy Iroda Kft., Budapest
(541) QUINOCOL
(511) 5 Állatgyógyászati termékek.

---

(210) M 04 04362 **(220) 2004.10.26.**
(731) GAOLLI Kft., Budapest (HU)
(541) GACARY
(511) 25 Ruházati cikkek, cipők, kalapáruk.

---

(210) M 04 03496 **(220) 2004.08.17.**
(731) MASCOT EUROPE Kft., Budapest (HU)
(740) Nagymáté Éva, Budapest
(546)

(511) 25 Ruházati cikkek, cipők, kalapáruk.

---

(210) M 04 03498 **(220) 2004.08.17.**
(731) Kaschmir Gold Kft., Budapest (HU)
(546)

(511) 24 Textíliák és textiláruk, amelyek nem tartoznak más osztályokba; ágy- és asztalneműk; különösen bio mágneses derékalj 100%-os merinógyapjúból, bio mágneses derékalj, merino és szuperwash minőségű gyapjúból, valamint kasmír minőségű gyapjútakaró és ehhez tartozó kiegészítő gyapjútermékek.

---

(210) M 04 03500 **(220) 2004.08.17.**
(731) ProGamers s.r.o., Praha 6-Dejvice (CZ)
(740) dr. S. Szabó Péter ügyvéd, Bán, S. Szabó & Partners Ügyvédi Iroda, Budapest
(546)

(511) 35 Üzeletvezetési tanácsadás kereskedelmi vagy hirdetési célú kiállítások szervezése, információk számítógépes adatbázisba történő rendszerezés, automatikus adatfeldolgozás, adatbázis-kezelés, hirdetés és reklámtevékenység, marketingtevékenység, on-line hirdetés, számítógépes hálózaton keresztül.
41 Szórakoztató programok szervezése, beleértve a televíziós szórakoztatást, számítógépes játékversenyt és on-line játékszolgáltatást is, játékterem-szolgáltatás, kulturális vagy nevelési célú kiállítások szervezése, hangfelvételek és hang-kép felvételek rögzítése és sokszorosítása.

---

(210) M 04 03502 **(220) 2004.08.17.**
(731) Ilzer Sörgyár Rt., Monor (HU)
(541) ASTORIA
(511) 33 Alkoholtartalmú italok (sörök kivételével).

---

(210) M 04 03504 **(220) 2004.08.17.**
(731) Pascha Kft., Budapest (HU)
(541) PACIFIC
(511) 29 Dzsemek, gyümölcskocsonya (zselé), gyümölcskonzervek, kakaóvaj, kókuszvaj, kókuszolaj, kókuszvaj, kókuszzsír, lekvár, margarin, mazsola, pálmamagolaj (élelmezésre), pálmaolaj (táplálkozásra), tejszín (tejtermék), tejszínhab, vajkrém, zsírok (étkezési), zsírtartalmú anyagok étkezési zsírok előállítására.
30 Aromák süteményekhez, az illóolajok kivételével, aromás készítmények élelmezéshez, chips (gabonakészítmény), csokoládé, fagylalt, jégkrém, glükóz étkezési használaltra, gyümölcskocsonya, zselé (cukrászáru), kakaó, keményítőtartalmú termékek étkezéshez, pralinék, pudingok, élesztő, élesztő ételekhez.
31 Termékek állati alomhoz.

---

(210) M 04 03505 **(220) 2004.08.17.**
(731) MAXBALLOON Kft., Budapest (HU)
(546)

(511) 12 Járművek.
35 Reklámozás; kereskedelmi ügyletek; kereskedelmi adminisztráció; irodai munkák.

---

(210) M 04 03506 **(220) 2004.08.17.**
(731) IKO Kábeltévé Szolgáltató Kft., Budapest (HU)
(740) Várnai Anikó, INTERINNO Szabadalmi Iroda, Budapest
(541) COOL
(511) 1 Ipari, tudományos, fényképészeti, mezőgazdasági, kertészeti, erdészeti vegyi termékek; feldolgozatlan műgyanták, műanyagok; trágyák; vegyi tűzoltó szerek; fémek edzésére és hegesztésére szolgáló készítmények; élelmiszerek tartósítására szolgáló vegyi anyagok; cserzőanyagok; ipari rendeltetésű ragasztóanyagok.
5 Gyógyszerészeti és állatgyógyászati készítmények; egészségügyi készítmények gyógyászati használatra; bébiételek; tapaszok; kötszeranyagok; fogtömő anyagok és fogászati mintázóanyagok; fertőtlenítőszerek; kártékony állatok irtására szolgáló

készítmények; gombaölő szerek (fungicidek), gyomirtó szerek (herbicidek).

9 Tudományos célra szolgáló, tengerészeti, földmérő, fényképészeti, mozgóképi, optikai, súlymérő, egyéb mérő-, jelző-, ellenőrző (felügyeleti) életmentő és oktatóberendezések és felszerelések; elektromos energia vezetésére, kapcsolására, átalakítására, tárolására, szabályozására vagy ellenőrzésére szolgáló készülékek és berendezések; hangok vagy képek rögzítésére, továbbítására, másolására szolgáló készülékek, mágneses adathordozó, hanglemezek; automata elosztó berendezések és szerkezetek érmebedobással működő készülékekhez; regiszteres pénztárgépek; számológépek; adatfeldolgozó berendezések és számítógépek; tűzoltó készülékek.

10 Sebészeti, orvosi, fogorvosi és állatgyógyászati készülékek és műszerek, művégtagok, műszemek és műfogak; ortopédiai cikkek; sebészeti varratanyagok.

14 Nemesfémek és ötvözeteik, valamint az ilyen anyagokból készült vagy ezekkel bevont termékek, amelyek nem tartoznak más osztályokba; ékszerek, drágakövek; órák és más időmérő eszközök.

16 Papír, karton és ezen anyagokból készült termékek, amelyek nem tartoznak más osztályokba, nyomdaipari termékek; könyvkötészeti anyagok; fényképek; papíripari cikkek, papíripari vagy háztartási ragasztóanyagok; anyagok művészek részére; ecsetek; írógépek és irodai cikkek (bútorok kivételével); tanítási és oktatási anyagok (készülékek kivételével); csomagolásra szolgáló műanyagok (amelyek nem tartoznak más osztályokba); nyomdabetűk; klisék.

21 Eszközök, edények és tartályok háztartási és konyhai célokra (nem nemesfémből és nem nemesfém bevonattal); fésűk és szivacsok; kefék (az ecsetek kivételével), kefegyártáshoz használt alapanyagok; takarítóeszközök, vasforgács, nyers vagy félig megmunkált üveg (kivéve az építkezéshez használt üveget); üveg-, porcelán- és fajanszáruk, amelyek nem tartoznak más osztályokba.

25 Ruházati cikkek, cipők, kalapáruk.

28 Játékok, játékszerek; testnevelési és sportcikkek, (amelyek nem tartoznak más áruosztályokba); karácsonyfadíszek.

32 Sörök; ásványvizek, szénsavas vizek és egyéb alkoholmentes italok; gyümölcsitalok és gyümölcslevek; szörpök és más készítmények italokhoz.

33 Alkoholmentes italok (a sörök kivételével).

35 Reklámozás; kereskedelmi ügyletek, kereskedelmi adminisztráció; irodai munkák.

38 Távközlés.

41 Nevelés, szakmai képzés, szórakoztatás, sport- és kulturális tevékenységek.

42 Tudományos és műszaki szolgáltatások, valamint az idetartozó tervezői és kutató tevékenység; ipari elemző és kutató szolgáltatások; számítástechnikai hardver- és szoftvertervezés és -fejlesztés; jogi szolgáltatások.

43 Vendéglátás; élelmezés; időleges szállásadás.

44 Orvosi szolgáltatások; állatgyógyászati szolgáltatások; higiéniai és szépségápolási szolgáltatások emberek és állatok részére; mezőgazdasági, kertészeti és erdészeti szolgáltatások.

---

(210) M 04 03508 **(220) 2004.08.17.**
(731) LASSELSBERGER-KNAUF Építőipari Kft., Veszprém (HU)
(740) Várnai Anikó, INTERINNO Szabadalmi Iroda, Budapest
(546)

(511) 2 Bevonóanyagok, festékek, színezőanyagok, színezékek.
19 Építőanyagok, vakolat, színezővakolat.

---

(210) M 04 03511 **(220) 2004.08.17.**
(731) DePuy, Inc., Warsaw, Indiana (US)
(740) dr. Szigeti Éva, DANUBIA Szabadalmi és Védjegy Iroda Kft., Budapest
(541) EMAT
(511) 10 Sebészeti irányítórendszerek az ortopédiai sebészetben történő alkalmazásra; elektronikus követő- és irányítórendszerek ortopédiai implantátumok sebészeti beültetésénél történő alkalmazásra; illetve ortopédiai implantátumok műtét utáni figyelésére.

---

(210) M 04 03512 **(220) 2004.08.17.**
(731) MTM-SBS Televízió Részvénytársaság, Budapest (HU)
(740) dr. Péntek Zoltán ügyvéd, Budapest
(541) MOKKA
(511) 35 Reklámozás; kereskedelmi ügyletek; kereskedelmi adminisztráció; irodai munkák.
38 Távközlés.
41 Nevelés; szakmai képzés; szórakoztatás; sport- és kulturális tevékenységek.
42 Tudományos és műszaki szolgáltatások, valamint az idetartozó tervezői és kutatói tevékenység; ipari elemző és kutató szolgáltatások; számítástechnikai hardver- és szoftvertervezés és -fejlesztés; jogi szolgáltatások.

---

(210) M 04 04069 **(220) 2004.10.04.**
(731) Kereskedelmi és Hitelbank Rt., Budapest (HU)
(740) dr. Sili Dóra ügyvéd, Sili Ügyvédi Iroda, Budapest
(546)

(511) 35 Reklámozás; kereskedelmi ügyletek; kereskedelmi adminisztráció; irodai munkák.
36 Biztosítás, pénzügyi ügyletek, valutaügyletek; ingatlanügyletek.

---

(210) M 04 03043 **(220) 2004.07.12.**
(731) New Duett Biztonságtechnikai Kft., Budapest (HU)
(740) dr. Moldován András, Moldován, Marosi és Társai Ügyvédi Iroda, Budapest
(546)

(511) 37 Építkezés; javítás; szerelési szolgáltatások; különösen gépkocsik karbantartása és javítása, járműjavítás, járműjavító műhelyek, járművek karbantartása, lopás elleni riasztók felszerelése és javítása.

---

(210) M 04 03056 **(220) 2004.07.13.**
(731) Magyar Telekom Rt., Budapest (HU)
(546)

(511) 9 Hangok vagy képek rögzítésére, továbbítására, másolására szolgáló készülékek; távközlési és szórakoztató készülékek és be-

rendezések; interaktív multimédiás készülékek és berendezések, személyhívó, telefon és rádiótelefon-készülékek és rendszerek; villamos, hírközlési átviteli kábelek, antennák; számítógépszoftverek, számítógépek, részegységek és alkatrészek számítógépekhez, modemek; mágneses adathordozó lemezek, szalagok, kártyák és huzalok; adó-vevők, vezérlők; elektronikus játékok; betéti kártya, készpénzkártya, hitelkártya, csekk-kártya.

35 Reklámozás, hirdetési szolgáltatások, üzleti felvilágosítás, tájékoztatás, információk, tanácsadás, termékek és szolgáltatások forgalmazásával kapcsolatos szervezési, valamint ügynöki tevékenység, bolthálózat-működtetés, számítógépes és egyéb gépi adatfeldolgozás, ügyintézés, interneten is; hírközlési digitális információ gyűjtése, tárolása és visszakeresése.

38 Hírközlés; távközlési szolgáltatások, információ szolgáltatás távközlési ügyekben; hírügynökségi szolgáltatás, mindez interneten keresztül is; távközlési, adatátviteli kapcsolatok, hálózatok létesítése, kezelése, számítógépes távközlési szolgáltatások; elektronikus postai szolgáltatások.

42 Adattárolás, adatbázis szolgáltatás, adatkezelés, adatfeldolgozás, adatok adatbázisból történő kikeresése, adatbázis hozzáférés biztosítása elektronikus eszközökön, elektronikus hálózaton, interneten keresztül; hírügynökség, hírek, információ továbbítása, terjesztése interneten keresztül.

---

(210) M 04 03573 **(220) 2004.08.24.**
(731) BIG-SIX Kft., Budapest (HU)
(740) dr. Dömötör László ügyvéd, Dr. Dömötör László Ügyvédi Iroda, Budapest
(541) BIZÁNC BOUTIQUE
(511) 18 Bőr és bőrutánzatok, ezen anyagokból készült olyan termékek, amelyek nem tartoznak más osztályokba; állatbőrök és irhák; utazótáskák és bőröndök; esernyők, napernyők és sétapálcák; ostorok, hámok, nyergek és lószerszámok.
25 Ruházati cikkek, cipők, kalapáruk.

---

(210) M 04 03621 **(220) 2004.08.26.**
(731) Regőczy Krisztina, Budapest (HU)
(740) dr. Szentirmai Endre ügyvéd, Bánfi és Szentirmai Ügyvédi Iroda, Budapest
(546)

(511) 41 Nevelés, szakmai képzés, szórakozás, sport- és kulturális tevékenységek.

---

(210) M 04 03622 **(220) 2004.08.26.**
(731) „ZEN HÁZ" Vendéglátóipari és Kereskedelmi Korlátolt Felelősségű Társaság, Budapest (HU)
(740) dr. Dulin Zsolt ügyvéd, Dulin Ügyvédi Iroda, Budapest
(546)

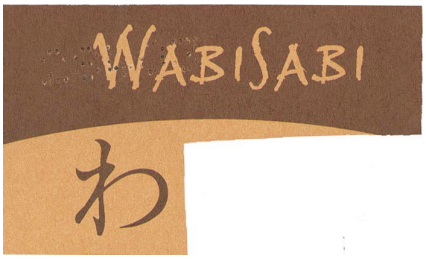

(511) 30 Kávé, tea, kakaó, cukor, rizs, tápióka, ságó, kávépótló szerek; lisztek és más gabonakészítmények, kenyér, péksütemények és cukrászsütemények, fagylaltok; méz, melaszszirup; élesztő, sütőporok; só, mustár; ecet, fűszeres mártások; fűszerek; jég.
35 Reklámozás, kereskedelmi ügyletek, kereskedelmi adminisztráció, irodai munkák.
43 Vendéglátás (élelmezés); időleges szállásadás.

---

(210) M 04 03623 **(220) 2004.08.26.**
(731) Yacht Diamond Watsches Ltd., Road Town/Tortola, Britis Virgin Islands (GB)
(740) dr. Szigeti Éva, DANUBIA Szabadalmi és Védjegy Iroda Kft., Budapest
(546)

(511) 14 Nemesfémek és ötvözeteik, valamint az ilyen anyagokból készült vagy ezekkel bevont termékek, amelyek nem tartoznak más osztályokba; ékszerek, drágakövek; órák és más időmérő eszközök.

---

(210) M 04 03637 **(220) 2004.08.30.**
(731) EUFORTEX Kereskedelmi és Szolgáltató Bt., Budapest (HU)
(541) GUBBIO
(511) 18 Aktatáskák, bevásárlótáskák, bőröndök, kézitáskák, ernyők, esernyők, erszények, pénztárcák, hátizsákok, hevedertáskák gyermekek hordozására, irattáskák, iskolatáskák, kézitáskák, kofferek (kis utazóládák), kulcstartók (bőráru), lánchálós erszények (nem nemesfémből), levéltárcák, oldaltáskák, tarisznyák, piperetáskák (üresen), ruhatáskák utazáshoz, strandtáskák, táskák (zacskók, tasakok) csomagolásra, bőrből, útitáskák.
25 Ruházati cikkek, cipők, kalapáruk.

---

(210) M 04 03642 **(220) 2004.08.30.**
(731) Phan Cong Thang, Budapest (HU)
(546)

(511) 25 Ruha.

---

(210) M 04 03646 **(220) 2004.08.30.**
(731) SAFRAN Kft., Budapest (HU)
(541) DIPLON
(511) 11 Fürdőkádak, fürdőkád-felszerelések, fürdőszobai felszerelések, zuhanyfülkék,csapok, fürdőkabinok nem fémből, WC-tartály, mosdókagylók üvegből.
20 Fajanszedények, WC-papír-tartók, szappanadagolók, szappantartók, szivacstartók, toaletteszközök.
21 Tükrök.

---

(210) M 04 03647 **(220) 2004.08.30.**
(731) Xie Zhong, Budapest (HU)
(541) Contain
(511) 25 Ruházati cikkek, cipők, kalapáruk.

(210) M 04 03648 **(220) 2004.08.30.**
(731) Mattel, Inc. (Delaware állam törvényei szerint működő vállalat), El Segundo, California állam (US)
(740) dr. Szamosi Katalin, S.B.G. & K. Szabadalmi Ügyvivői Iroda, Budapest
(541) CHELSEA
(511) 28 Játék és sportcikkek, játékok és játékszerek; babák, babaruhák és -kiegészítők, bababútor; babaházak; baba játékkészletek, babaruhák, bababútor; babahordozók; babaágyak; baba etetőszékek; bababölcsők; játék babakocsik; játékállatok és babakellékek; porcelánbabák; papírbabák; babadobozok; játékállatok; játéksátrak; játékházak; aciófigurák és hozzátartozó kellékek; plüssjátékok; léggömbök; fürdőkádba való játékok; lovaglós játékok; rádióvezérlésű játékautók; repülő korongok; elektronikus kézi játékok; játékegységek tábla-, kártya-, manipulációs, társas- és akció típusú céltáblajátékokhoz; különálló videokimeneti játékgépek; kirakós és manipulációs játékok (puzzle); papír álarcok; gördeszkák; korcsolyák; egysoros görkorcsolya; vizet spriccelő játékok; labdák, még pedig játszótéri labdák, futball-labdák; baseball-labdák, kosárlabdák; vízi labdajátékok; szörfdeszkák; úszószemüveg; játék úszómedencék; úszólapok és úszódeszkák rekreációs célra; úszó uszonyok; játék sütő és főző edényáruk; játékpadok; játék hógolyók; karácsonyfadíszek; játék kozmetikumok gyerekek részére; játékszerek; partikellékek; kitömött játékállatok; játékrollerek; játékdobozok; ügyességi és logikai játékok; babzsákok; építőjátékok; varázspálcák; zenedoboz játékok; készlet buborékfújáshoz; játék mobiltelefonok; ugrókötelek; játéksárkányok; zenejátékok; bábuk; yoyók; társasjátékok; rajzolójátékok; homokozójátékok és -készletek; beszélő játékok; kültéri játékfelszerelések; érmével működő videojátékok, műanyag játékkarikák, forgók.

---

(210) M 04 03651 **(220) 2004.08.30.**
(731) Győri Keksz Kft., Győr (HU)
(546)

(511) 30 Cukorkaáruk, mentacukorkák, zselék, pralinék, kétszersültek, kekszek, mézeskalács, piskóták, aprósütemény, teasütemény, linzerek, ostyafélék, cukrászsütemény, gabonakészítmény, sós kekszek, csokoládé, kakaós termékek.

---

(210) M 04 03652 **(220) 2004.08.30.**
(731) Győri Keksz Kft., Győr (HU)
(546)

(511) 30 Cukorkaáruk, mentacukorkák, zselék, pralinék, kétszersültek, kekszek, mézeskalács, piskóták, aprósütemény, teasütemény, linzerek, ostyafélék, cukrászsütemény, gabonakészítmény, sós kekszek, csokoládé, kakaós termékek.

---

(210) M 04 03671 **(220) 2004.09.01.**
(731) Szerencsejáték Rt., Budapest (HU)
(546)

(511) 9 Pénzbedobásos zenélő automaták, fénycsövek reklámcélra, mozgóképfilmek, pénzbedobással működő készülékek, világító és mechanikus táblák.
16 Papír, karton és ezen anyagokból készült termékek, amelyek nem tartoznak más osztályokba, nyomdaipari termékek, fényképek, grafikai ábrázolások, poszterek, papíripari cikkek, brosúrák, vékony fűzött könyvek, poszterek, prospektusok, kártyák, irodai tárgyak.
28 Játékok, játékszerek.
35 Reklámozás, hirdetés, hirdetőügynökségek, reklámújság, rádiós reklámozás, televíziós reklámozás, reklámanyagok terjesztése, szabadtéri hirdetés.
36 Pénzügyi ügyletek.
41 Filmgyártás, szabadidős szolgáltatások, színházi előadások, szórakoztatás, televíziós szórakoztatás, show-műsorok, sorsjátékok lebonyolítása, rádiós szórakoztatás, rádió- és televízióprogramok készítése, versenyek szervezése, rendezése.

---

(210) M 04 03672 **(220) 2004.09.01.**
(731) Szerencsejáték Rt., Budapest (HU)
(546)

(511) 9 Pénzbedobásos zenélő automaták, fénycsövek reklámcélra, mozgóképfilmek, pénzbedobással működő készülékek, világító és mechanikus táblák.
16 Papír, karton és ezen anyagokból készült termékek, amelyek nem tartoznak más osztályokba, nyomdaipari termékek, fényképek, grafikai ábrázolások, poszterek, papíripari cikkek, brosúrák, vékony fűzött könyvek, poszterek, prospektusok, kártyák, irodai tárgyak.
28 Játékok, játékszerek.
35 Reklámozás, hirdetés, hirdetőügynökségek, reklámújság, rádiós reklámozás, televíziós reklámozás, reklámanyagok terjesztése, szabadtéri hirdetés.
36 Pénzügyi ügyletek.
41 Filmgyártás, szabadidős szolgáltatások, színházi előadások, szórakoztatás, televíziós szórakoztatás, show-műsorok, sorsjátékok lebonyolítása, rádiós szórakoztatás, rádió- és televízióprogramok készítése, versenyek szervezése, rendezése.

---

(210) M 04 03676 **(220) 2004.09.01.**
(731) Szerencsejáték Rt., Budapest (HU)
(546)
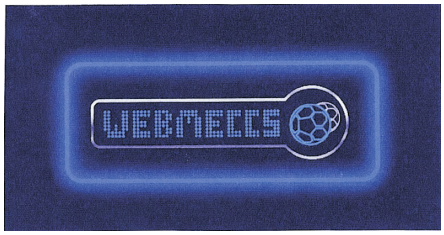

(511) 9 Pénzbedobásos zenélő automaták, fénycsövek reklámcélra, mozgóképfilmek, pénzbedobással működő készülékek, világító és mechanikus táblák.
16 Papír, karton és ezen anyagokból készült termékek, amelyek nem tartoznak más osztályokba, nyomdaipari termékek, fényképek, grafikai ábrázolások, poszterek, papíripari cikkek, brosúrák, vékony fűzött könyvek, poszterek, prospektusok, kártyák, irodai tárgyak.
28 Játékok, játékszerek.
35 Reklámozás, hirdetés, hirdetőügynökségek, reklámújság, rádiós reklámozás, televíziós reklámozás, reklámanyagok terjesztése, szabadtéri hirdetés.

36 Pénzügyi ügyletek.
41 Filmgyártás, szabadidős szolgáltatások, színházi előadások, szórakoztatás, televíziós szórakoztatás, show-műsorok, sorsjátékok lebonyolítása, rádiós szórakoztatás, rádió- és televízióprogramok készítése, versenyek szervezése, rendezése.

---

(210) M 04 03677 **(220) 2004.09.01.**
(731) Szerencsejáték Rt., Budapest (HU)
(546)

(511) 9 Pénzbedobásos zenélő automaták, fénycsövek reklámcélra, mozgóképfilmek, pénzbedobással működő készülékek, világító és mechanikus táblák.
16 Papír, karton és ezen anyagokból készült termékek, amelyek nem tartoznak más osztályokba, nyomdaipari termékek, fényképek, grafikai ábrázolások, poszterek, papíripari cikkek, brosúrák, vékony fűzött könyvek, poszterek, prospektusok, kártyák, irodai tárgyak.
28 Játékok, játékszerek.
35 Reklámozás, hirdetés, hirdetőügynökségek, reklámújság, rádiós reklámozás, televíziós reklámozás, reklámanyagok terjesztése, szabadtéri hirdetés.
36 Pénzügyi ügyletek.
41 Filmgyártás, szabadidős szolgáltatások, színházi előadások, szórakoztatás, televíziós szórakoztatás, show-műsorok, sorsjátékok lebonyolítása, rádiós szórakoztatás, rádió- és televízióprogramok készítése, versenyek szervezése, rendezése.

---

(210) M 04 03678 **(220) 2004.09.01.**
(731) Szerencsejáték Rt., Budapest (HU)
(546)

(511) 9 Pénzbedobásos zenélő automaták, fénycsövek reklámcélra, mozgóképfilmek, pénzbedobással működő készülékek, világító és mechanikus táblák.
16 Papír, karton és ezen anyagokból készült termékek, amelyek nem tartoznak más osztályokba, nyomdaipari termékek, fényképek, grafikai ábrázolások, poszterek, papíripari cikkek, brosúrák, vékony fűzött könyvek, poszterek, prospektusok, kártyák, irodai tárgyak.
28 Játékok, játékszerek.
35 Reklámozás, hirdetés, hirdetőügynökségek, reklámújság, rádiós reklámozás, televíziós reklámozás, reklámanyagok terjesztése, szabadtéri hirdetés.
36 Pénzügyi ügyletek.
41 Filmgyártás, szabadidős szolgáltatások, színházi előadások, szórakoztatás, televíziós szórakoztatás, show-műsorok, sorsjátékok lebonyolítása, rádiós szórakoztatás, rádió- és televízióprogramok készítése, versenyek szervezése, rendezése.

---

(210) M 04 03680 **(220) 2004.09.01.**
(731) Szerencsejáték Rt., Budapest (HU)
(546)

(511) 9 Pénzbedobásos zenélő automaták, fénycsövek reklámcélra, mozgóképfilmek, pénzbedobással működő készülékek, világító és mechanikus táblák.
16 Papír, karton és ezen anyagokból készült termékek, amelyek nem tartoznak más osztályokba, nyomdaipari termékek, fényképek, grafikai ábrázolások, poszterek, papíripari cikkek, brosúrák, vékony fűzött könyvek, poszterek, prospektusok, kártyák, irodai tárgyak.
28 Játékok, játékszerek.
35 Reklámozás, hirdetés, hirdetőügynökségek, reklámújság, rádiós reklámozás, televíziós reklámozás, reklámanyagok terjesztése, szabadtéri hirdetés.
36 Pénzügyi ügyletek.
41 Filmgyártás, szabadidős szolgáltatások, színházi előadások, szórakoztatás, televíziós szórakoztatás, show-műsorok, sorsjátékok lebonyolítása, rádiós szórakoztatás, rádió- és televízióprogramok készítése, versenyek szervezése, rendezése.

---

(210) M 04 03683 **(220) 2004.09.01.**
(731) Szerencsejáték Rt., Budapest (HU)
(541) Eldorado
(511) 9 Pénzbedobásos zenélő automaták, fénycsövek reklámcélra, mozgóképfilmek, pénzbedobással működő készülékek, világító és mechanikus táblák.
16 Papír, karton és ezen anyagokból készült termékek, amelyek nem tartoznak más osztályokba, nyomdaipari termékek, fényképek, grafikai ábrázolások, poszterek, papíripari cikkek, brosúrák, vékony fűzött könyvek, poszterek, prospektusok, kártyák, irodai tárgyak.
28 Játékok, játékszerek.
35 Reklámozás, hirdetés, hirdető ügynökségek, reklámújság, rádiós reklámozás, televíziós reklámozás, reklámanyagok terjesztése, szabadtéri hirdetés.
36 Pénzügyi ügyletek.
41 Filmgyártás, szabadidős szolgáltatások, színházi előadások, szórakoztatás, televíziós szórakoztatás, show-műsorok, sorsjátékok lebonyolítása, rádiós szórakoztatás, rádió- és televízióprogramok készítése, versenyek szervezése, rendezése.

---

(210) M 04 03684 **(220) 2004.09.01.**
(731) Szerencsejáték Rt., Budapest (HU)
(541) Eldorado.hu
(511) 9 Pénzbedobásos zenélő automaták, fénycsövek reklámcélra, mozgóképfilmek, pénzbedobással működő készülékek, világító és mechanikus táblák.
16 Papír, karton és ezen anyagokból készült termékek, amelyek nem tartoznak más osztályokba, nyomdaipari termékek, fényképek, grafikai ábrázolások, poszterek, papíripari cikkek, brosúrák, vékony fűzött könyvek, poszterek, prospektusok, kártyák, irodai tárgyak.
28 Játékok, játékszerek.
35 Reklámozás, hirdetés, hirdetőügynökségek, reklámújság, rádiós reklámozás, televíziós reklámozás, reklámanyagok terjesztése, szabadtéri hirdetés.
36 Pénzügyi ügyletek.
41 Filmgyártás, szabadidősszolgáltatások, színházi előadások, szórakoztatás, televíziós szórakoztatás, show-műsorok, sorsjátékok lebonyolítása, rádiós szórakoztatás, rádió- és televízióprogramok készítése, versenyek szervezése, rendezése.

---

(210) M 04 03685 **(220) 2004.09.01.**
(731) Crystal Nails Kft., Budapest (HU)
(591)

(511) 3 Fehérítőkészítmények és egyéb, mosásra szolgáló anyagok; tisztító-, fényesítő-, súroló- és csiszolószerek; szappanok; illatszerek, illóolajok, kozmetikai cikkek, hajmosó szerek; fogkrémek.

(210) M 04 03686 **(220) 2004.09.01.**
(731) Horváth István 50%, Budapest (HU);
Landena Austria - Hr. Aigner 25%, Steinach (AT);
Landena Austria - Hr. Dichbauer 25%, Wels (AT)
(546)

(511) 29 Hús, hal-, baromfi- és vadhús; húskivonatok; tartósított és szárított és főzött gyümölcsök és zöldségek; zselék, lekvárok, kompótok; tojások, tej és tejtermékek; étkezési zsírok és olajok.
30 Kávé, tea, kakaó, cukor, rizs, tápióka, szágó, kávépótló szerek; lisztek és más gabonakészítmények, kenyér, péksütemények és cukrászsütemények, fagylaltok; méz, melaszszirup; élesztő, sütőporok; só, mustár; ecet, fűszeres mártások; fűszerek; jég.

---

(210) M 04 03700 **(220) 2004.09.03.**
(731) Lidl Stiftung & Co. KG, Neckarsulm (DE)
(740) dr. Asbóth Domokos, Dr. Asbóth, dr. Biczi & Társa Ügyvédi és Szabadalmi Iroda, Budapest
(541) SHARKEY
(511) 3 Kozmetikumok, különösen borotválkozás utáni szerek, borotvahab, borotvakrém, borotvagél, tusoló és habfürdő; dezodoráló szerek személyes használatra, samponok és hajápoló termékek; fogtisztító szerek, szájvíz.
8 Borotvapenge.
21 Elektromos és nem elektromos fogkefe; fogselyem.

---

(210) M 04 03701 **(220) 2004.09.03.**
(731) Lidl Stiftung & Co. KG, Neckarsulm (DE)
(740) dr. Asbóth Domokos, Dr. Asbóth, dr. Biczi & Társa Ügyvédi és Szabadalmi Iroda, Budapest
(541) SEVENA
(511) 5 Női higiéniai termékek, különösen menstruációs betétek.
6 Alumíniumfólia.
16 Papírból készült termékek,különösen háztartási papír, szemeteszsákok, átlátszó fóliák, toalettpapír.
21 Tisztítórongyok, különösen szivacskendők, háztartási törlőkendők, felmosórongyok.

---

(210) M 04 03702 **(220) 2004.09.03.**
(731) Lidl Stiftung & Co. KG, Neckarsulm (DE)
(740) dr. Asbóth Domokos, Dr. Asbóth, dr. Biczi & Társa Ügyvédi és Szabadalmi Iroda, Budapest
(541) SALITI
(511) 29 Rágcsálnivalók, különösen szárított, sült, sózott és/vagy fűszerezett mogyoró, dió, mandula és indusdió, burgonyaszirom és burgonyaropik; burgonyából extrudálással készült termékek; sült burgonyás sütemények.
30 Rágcsálnivalók, különösen extrudálási eljárással készült búza, rizs és magos termékek; pattogatott kukorica, kukoricapehely.

---

(210) M 04 03703 **(220) 2004.09.03.**
(731) Lidl Stiftung & Co. KG, Neckarsulm (DE)
(740) dr. Asbóth Domokos, Dr. Asbóth, dr. Biczi & Társa Ügyvédi és Szabadalmi Iroda, Budapest
(541) GREENDE
(511) 5 Női higiéniai termékek, különösen menstruációs betétek.
6 Alumíniumfólia.
16 Papírból készült termékek, különösen háztartási papír, szemeteszsákok, átlátszó fóliák, toalettpapír.
21 Tisztítórongyok, különösen szivacskendők, háztartási törlőkendők, felmosórongyok.

---

(210) M 04 03704 **(220) 2004.09.03.**
(731) Lidl Stiftung & Co. KG, Neckarsulm (DE)
(740) dr. Asbóth Domokos, Dr. Asbóth, dr. Biczi & Társa Ügyvédi és Szabadalmi Iroda, Budapest
(541) CIRCUSS
(511) 29 Rágcsálnivalók, különösen szárított, sült, sózott és/vagy fűszerezett mogyoró, dió, mandula és indusdió, burgonyaszirom és burgonyaropik; burgonyából extrudálással készült termékek; sült burgonyás sütemények.
30 Rágcsálnivalók, különösen extrudálási eljárással készült búza, rizs és magos termékek; pattogatott kukorica, kukoricapehely.

---

(210) M 04 03705 **(220) 2004.09.03.**
(731) Lidl Stiftung & Co. KG, Neckarsulm (DE)
(740) dr. Asbóth Domokos, Dr. Asbóth, dr. Biczi & Társa Ügyvédi és Szabadalmi Iroda, Budapest
(541) BALU
(511) 5 Női higiéniai termékek, különösen menstruációs betétek.
6 Alumíniumfólia.
16 Papírból készült termékek, különösen háztartási papír, szemeteszsákok, átlátszó fóliák, toalettpapír.
21 Tisztítórongyok, különösen szivacskendők, háztartási törlőkendők, felmosórongyok.

---

(210) M 04 03706 **(220) 2004.09.03.**
(731) Lidl Stiftung & Co. KG, Neckarsulm (DE)
(740) dr. Asbóth Domokos, Dr. Asbóth, dr. Biczi & Társa Ügyvédi és Szabadalmi Iroda, Budapest
(541) SUNNY CANDY
(511) 30 Csokoládék, csokoládétermékek és cukrászsütemények, különösen táblás csokoládéáru, csokoládérúd, csokoládés cukorkák, édességek.

---

(210) M 04 03710 **(220) 2004.09.03.**
(731) Lidl Stiftung & Co. KG, Neckarsulm (DE)
(740) dr. Asbóth Domokos, Dr. Asbóth, dr. Biczi & Társa Ügyvédi Iroda, Budapest
(541) MARTEL
(511) 29 Fogyasztásra készételek, élelmiszerek, amelyek nem tartoznak más osztályba; kolbászáruk és kolbászkonzervek.

---

(210) M 04 03711 **(220) 2004.09.03.**
(731) Lidl Stiftung & Co. KG, Neckarsulm (DE)
(740) dr. Asbóth Domokos, Dr. Asbóth, dr. Biczi & Társa Ügyvédi és Szabadalmi Iroda, Budapest
(541) LA CHOCA
(511) 30 Tésztaáruk és sütemények, cukrászsütemények, különösen kekszek, amerikai palacsinták, ostyák, csokoládés ostyák.

---

(210) M 04 03728 **(220) 2004.09.03.**
(731) The Procter & Gamble Company (Ohio állam törvényei szerint működő vállalat), Cincinnati, Ohio (US)
(740) dr. Sasvári Gabriella, S.B.G. & K. Szabadalmi Ügyvivői Iroda, Budapest
(541) ENERGY 3
(511) 3 Száj-, fog-, torok-, fogíny- és szájüreg-ápoló és higiéniai készítmények, szájöblítő szerek a fogkő és fogszuvasodás megelőzésére, fogmosó szerek, fogápoló készítmények; fogporok, fogkrémek, szájvizek, szájdezodorok, fogmosó zselék, fluor tartalmú zselék, fluor tartalmú szájvizek, fogtisztító porok, fogkövet elszíneződéssel kimutató tabletták.
5 Gyógyhatású anyagot tartalmazó száj-, fog-, torok-, fogíny- és szájüregápoló és higiéniai készítmények; szájöblítő szerek a fogkő és fogszuvasodás megelőzésére, fogmosó szerek, fogápoló készítmények, fogporok, fogkrémek, szájvizek, szájdezodorok, fogtisztító porok, fogkrémek, szájvizek, szájdezodorok, fogmosó zselék, fluor tartalmú zselék, fluor tartalmú szájvizek, fogtisztító porok, fogkövet elszíneződéssel kimutató tabletták, készítmények a fogak és fogíny megelőző kezelésére, fogápoló rágótabletták, fertőtlenítő hatású tisztító- és ápolószerek műfogakhoz, fogsorokhoz, műfog kapcsokhoz és hidakhoz, műfogragasztó szerek, fogragasztó porok.
10 Sebészeti, orvosi, fogászati és állatgyógyászati készülékek és eszközök, művégtagok, műszemek és műfogak; ortopédiai árucikkek; sebészeti varratanyagok.
21 Fogkefék; elektromos fogkefék; kefegyártáshoz szükséges anyagok; ultrahangos fogászati protézistisztító készülékek; nem elektromos tisztítóeszközök és tisztítóanyagok; a fent említett termékekhez szükséges alkatrészek és tartozékok; kefék, tartók és adagolók.

---

(210) M 04 03746 **(220) 2004.09.07.**
(731) MTM-SBS Televízió Részvénytársaság, Budapest (HU)
(740) dr. Gedey Gábor ügyvéd, Budapest
(546)

(511) 9 Tudományos célra szolgáló, tengerészeti, földmérő, villamos, fényképészeti, mozgóképi, optikai, súlymérő, egyéb mérő-, jelző-, ellenőrző (felügyeleti), életmentő és oktatóberendezések és felszerelések; hangok vagy képek rögzítésére, továbbítására, másolására szolgáló készülékek; mágneses adathordozók, hanglemezek; automata árueloszto berendezések és szerkezetek érmebedobással működő készülékekhez; regiszteres pénztárgépek, számológépek, adatfeldolgozó berendezések és számítógépek; tűzoltó készülékek.
16 Papír, karton és ezen anyagokból készült termékek, amelyek nem tartoznak más osztályokba; nyomdaipari termékek; könyvkötészeti anyagok; fényképek; papíripari cikkek, papíripari vagy háztartási ragasztóanyagok; anyagok művészek részére; ecsetek; írógépek és irodai cikkek (bútorok kivételével); tanítási és oktatási anyagok (készülékek kivételével); csomagolásra szolgáló műanyagok (amelyek nem tartoznak más osztályokba); nyomdabetűk; klisék.
21 Eszközök, edények és tartályok háztartási és konyhai célokra (nem nemesfémből és nem nemesfém bevonattal); fésűk és szivacsok; kefék (az ecsetek kivételével); kefegyártáshoz használt anyagok; takarítóeszközök; vasforgács; nyers vagy félig megmunkált üveg (kivéve az építéshez használt üveget); üveg-, porcelán- és fajanszáruk, amelyek nem tartoznak más osztályokba.
25 Ruházati cikkek, cipők, kalapáruk.
28 Játékok, játékszerek; testnevelési és sportcikkek, amelyek nem tartoznak más osztályokba; karácsonyfadíszek.
35 Reklámozás; kereskedelmi ügyletek; kereskedelmi adminisztráció; irodai munkák.
38 Távközlés.
41 Nevelés; szakmai képzés; szórakoztatás; sport- és kulturális tevékenységek.
42 Tudományos és műszaki szolgáltatások, valamint az idetartozó tervezői és kutatói tevékenység; ipari elemző és kutató szolgáltatások; számítástechnikai hardver- és szoftvertervezés és -fejlesztés; jogi szolgáltatások.

---

(210) M 04 03748 **(220) 2004.09.07.**
(731) FŐNIX Rendezvényszervező Kht., Debrecen (HU)
(546)

(511) 41 Emberek szórakoztatására, mulattatására és kikapcsolódására szolgáló zenés, táncos darabok sorozatban történő fesztivál jellegű előadásának megszervezése, lebonyolítása.

---

(210) M 04 03749 **(220) 2004.09.07.**
(731) Szilvási és Társa Bt., Kecskemét (HU)
(541) CLUB JAMAICA
(511) 41 Nevelés; szakmai képzés; szórakoztatás; sport- és kulturális tevékenységek.
43 Vendéglátás.

---

(210) M 04 03750 **(220) 2004.09.07.**
(731) Club Service Kft., Debrecen (HU)
(740) dr. Győrfi Attila ügyvéd, Dr. Győrfi Ügyvédi Iroda, Debrecen
(546)

(511) 16 Nyomtatványok, újságok, folyóiratok.

---

(210) M 04 03755 **(220) 2004.09.07.**
(731) INOMI Kereskedelmi és Szolgáltató Kft., Pécs (HU)
(740) dr. Lantos Judit ügyvéd, Sár és Társai Ügyvédi Iroda, Budapest
(546)

(511) 16 Papír, karton és ezen anyagokból készült termékek, amelyek nem tartoznak más osztályokba; nyomdaipari termékek; könyvkötészeti anyagok; fényképek; papíripari cikkek, papíripari vagy háztartási ragasztóanyagok; anyagok művészek részére; ecsetek; írógépek és irodai cikkek (bútorok kivételével); tanítási és oktatási anyagok (készülékek kivételével); csomagolásra szolgáló műanyagok (amelyek nem tartoznak más osztályokba); nyomdabetűk; klisék.

---

(210) M 04 03761 **(220) 2004.09.07.**
(731) BIOGAL-TEVA Pharma Rt., Budapest (HU)
(740) Ágni Zsolt, EMRI-PATENT Iparjogvédelmi Kft., Debrecen
(541) DOXAGAL
(511) 5 Gyógyszerészeti és állatgyógyászati készítmények, egészségügyi készítmények gyógyászati használatra, diétás anyagok gyógyászati használatra, bébiételek, tapaszok, kötszeranyagok, fogtömő anyagok és fogászati mintázóanyagok; fertőtlenítőszerek; kártékony állatok és növények irtására szolgáló szerek, gombaölő szerek, gyomirtó szerek.

---

(210) M 04 03763 **(220) 2004.09.08.**
(731) Nyugat-Magyarországi Kereskedelmi és Vendéglátó és Szolgáltató Rt., Győr (HU)
(740) dr. Gócza Béla, Dr. Gócza és Társai Ügyvédi és Szabadalmi Iroda, Győr
(546)

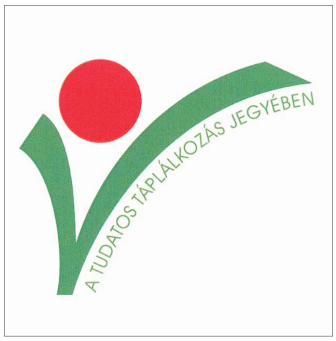

(511) 43 Vendéglátás, éttermi és italellátási szolgáltatások, időleges szállásadás.

---

(210) M 04 03764 **(220) 2004.09.08.**
(731) Partner's 2000 Kiállításszervező Reklám- és Marketingtanácsadó és Kereskedelmi Kft., Budapest (HU)
(740) dr. Török Zoltán György, Budapesti 13. sz. Ügyvédi Iroda, Budapest
(546)

(511) 41 Nevelés; szakmai képzés; szórakoztatás; sport- és kulturális tevékenységek.

---

(210) M 04 03773 **(220) 2004.09.08.**
(731) UNILEVER N.V., Rotterdam (NL)
(740) ifj. Szentpéteri Ádám, S.B.G. & K. Szabadalmi Ügyvivői Iroda, Budapest
(541) SIGNAL KIDS
(511) 3 Fogpaszták, gyógyhatású anyagot nem tartalmazó szájvizek, fogfényesítő szerek, fogporok.

---

(210) M 04 03774 **(220) 2004.09.08.**
(731) LG Corp., Seoul (KR)
(300) 41-2004-5039 2004.03.08. KR
(740) dr. Szamosi Katalin, S.B.G. & K. Budapesti Ügyvédi Iroda, Budapest
(546)

(511) 35 Mobiltelefon és internetkommunikáció, információs ügynökségek online.

---

(210) M 04 03777 **(220) 2004.09.09.**
(731) JUB Kft., Celldömölk (HU)
(740) Süsleczné Kiss Zsuzsanna iparjogvédelmi szakértő, Győr
(546)

(511) 19 Habarcs építési célokra, bevonatok építési célokra, glettanyag építőipari célokra.

---

(210) M 04 03779 **(220) 2004.09.09.**
(731) PLUS-LINE Kft., Tolmács (HU)
(546)

(511) 16 Papír, karton és ezen alapanyagokból készült termékek, amelyek nem tartoznak más osztályokba; papíripari cikkek; anyagok művészek részére; ecsetek; irodai cikkek (bútorok kivételével), írószerek; csomagolásra szolgáló műanyagok (amelyek nem tartoznak más osztályokba).

---

(210) M 04 03781 **(220) 2004.09.09.**
(731) Szirén Ruházati Szövetkezet, Szarvas (HU)
(546)

(511) 25 Ruházati cikkek, cipők, kalapáruk.

---

(210) M 04 03785 **(220) 2004.09.09.**
(731) Magyar Televízió Rt., Budapest (HU)
(740) dr. Cseh Gabriella ügyvéd, Budapest
(541) Kárpáti Krónika
(511) 35 Reklámozás és kereskedelmi ügyletek bonyolítása.
38 Távközlés.
41 Nevelés, oktatás, szórakoztatás.

---

(210) M 04 03786 **(220) 2004.09.09.**
(731) Magyar Televízió Rt., Budapest (HU)
(740) dr. Cseh Gabriella ügyvéd, Budapest
(541) Héthatár
(511) 35 Reklámozás és kereskedelmi ügyletek bonyolítása.
38 Távközlés.
41 Nevelés, oktatás, szórakoztatás.

(210) M 04 03791 **(220) 2004.09.09.**
(731) Magyar Televízió Rt., Budapest (HU)
(740) dr. Cseh Gabriella ügyvéd, Budapest
(541) Szórvány
(511) 35 Reklámozás és kereskedelmi ügyletek bonyolítása.
38 Távközlés.
41 Nevelés, oktatás, szórakoztatás.

---

(210) M 04 03804 **(220) 2004.09.10.**
(731) Magyarországi Goju-Ryu Karate-Do Szövetség, Budapest (HU)
(546)

(511) 41 Nevelés, szakmai képzés, szórakoztatás, sport és kulturális tevékenység.

---

(210) M 04 04477 **(220) 2004.11.08.**
(731) INDEX.HU Informatikai Rt., Budapest (HU)
(546)

(511) 35 Reklámozás; kereskedelmi ügyletek; kereskedelmi adminisztráció; irodai munkák.
38 Távközlés.
39 Szállítás; áruk csomagolása és raktározása; utazásszervezés.
41 Nevelés; szakmai képzés; szórakoztatás; sport- és kulturális tevékenységek.
42 Tudományos és műszaki szolgáltatások, valamint az idetartozó tervezői és kutatói tevékenység; ipari elemző és kutató szolgáltatások; számítástechnikai hardver- és szoftvertervezés és -fejlesztés; jogi szolgáltatások.

---

(210) M 04 04476 **(220) 2004.11.08.**
(731) Béres Alexandra, Szentendre (HU); Barna Krisztián, Budapest (HU); Nagy Katalin, Budapest (HU); Klobusitzky Klaudia, Budapest (HU); Takács József, Dunakeszi (HU)
(740) dr. Bánfi László, Bánfi és Szentirmai Ügyvédi Iroda, Budapest
(541) HOMERUN
(511) 25 Ruházati cikkek, cipők, kalapáruk.

---

(210) M 04 04478 **(220) 2004.11.08.**
(731) OLYMPOS-TOP Kft., Nyárlőrinc (HU)
(546)

(511) 32 Ásványvizek, szénsavas vizek egyéb alkoholmentes italok, gyümölcsitalok és gyümölcslevek, szörpök és más készítmények italokhoz.

---

(210) M 04 04372 **(220) 2004.10.28.**
(731) György Villa Kereskedelmi Kft., Etyek (HU)
(740) dr. Máyer Julianna ügyvéd, Fazekas & Társai Ügyvédi Iroda, Budapest
(541) György-Villa
(511) 33 Bor, habzóbor.

---

(210) M 04 04381 **(220) 2004.10.29.**
(731) Hügli Food Kft., Budapest (HU)
(740) dr. Klinger Dóra, Klinger Ügyvédi Iroda, Budapest
(541) Mandoletti
(511) 29 Hús, hal-, baromfi- és vadhús; húskivonatok; tartósított, szárított és főzött gyümölcsök és zöldségek; zselék, lekvárok (dzsemek), kompótok; tojás, tej és tejtermékek; étkezési olajok és zsírok.
30 Kávé, tea, kakaó, cukor, rizs, tápióka, szágó, kávépótló szerek; lisztek és más gabonakészítmények, kenyér, péksütemények és cukrászsütemények, fagylaltok; méz, melaszszirup; élesztő, sütőporok; só, mustár; ecet, fűszeres mártások; fűszerek; jég.
32 Sörök; ásványvizek, szénsavas vizek és egyéb alkoholmentes italok; gyümölcsitalok és gyümölcslevek; szörpök és más készítmények italokhoz.

---

(210) M 04 04382 **(220) 2004.10.29.**
(731) Hügli Food Kft., Budapest (HU)
(740) dr. Klinger Dóra, Klinger Ügyvédi Iroda, Budapest
(541) Pro-Tiszt
(511) 3 Fehérítőkészítmények és egyéb mosásra szolgáló anyagok; tisztító-, fényesítő-, súroló- és csiszolószerek; szappanok; illatszerek, illóolajok, kozmetikai cikkek, hajmosó szerek; fogkrémek.

---

(210) M 04 04383 **(220) 2004.10.29.**
(731) Hügli Food Kft., Budapest (HU)
(740) dr. Klinger Dóra, Klinger Ügyvédi Iroda, Budapest
(546)

(511) 29 Hús, hal-, baromfi- és vadhús; húskivonatok; tartósított, szárított és főzött gyümölcsök és zöldségek; zselék, lekvárok (dzsemek), kompótok; tojás, tej és tejtermékek; étkezési olajok és zsírok.
30 Kávé, tea, kakaó, cukor, rizs, tápióka, szágó, kávépótló szerek; lisztek és más gabonakészítmények, kenyér, péksütemények és cukrászsütemények, fagylaltok; méz, melaszszirup; élesztő, sütőporok; só, mustár; ecet, fűszeres mártások; fűszerek; jég.
32 Sörök; ásványvize, szénsavas vizek és egyéb alkoholmentes italok; gyümölcsitalok és gyümölcslevek; szörpök és más készítmények italokhoz.

---

(210) M 04 04384 **(220) 2004.10.29.**
(731) Béres Alexandra, Szentendre (HU); Barna Krisztián, Budapest (HU); Nagy Katalin, Budapest (HU); Klobusitzky Klaudia, Budapest (HU); Takács József, Dunakeszi (HU)
(740) dr. Bánfi László, Bánfi és Szentirmai Ügyvédi Iroda, Budapest

(546)

(511) 25 Ruházati cikkek, cipők, kalapáruk.

---

(210) M 04 04385 **(220) 2004.10.29.**
(731) SZILAS-METÁL Kft., Budapest (HU)
(740) Kovári György, ADVOPATENT Szabadalmi és Védjegy Iroda, Budapest

(546)

(511) 16 Tanszerek, taneszközök, különösen mágnesfóliás kirakós oktató eszközök.

---

(210) M 04 04386 **(220) 2004.10.29.**
(731) SZILAS-METÁL Kft., Budapest (HU)
(740) Kovári György, ADVOPATENT Szabadalmi és Védjegy Iroda, Budapest

(591) *"Hatásos tanítás, tevékeny tanulás: BIZTOS TUDÁS!„*

(511) 16 Tanszerek, taneszközök, különösen mágnesfóliás kirakós oktató eszközök.

---

(210) M 04 04387 **(220) 2004.10.29.**
(731) Origami System's Kft., Budapest (HU)

(591)

(511) 9 Tudományos célra szolgáló, tengerészeti, földmérő, villamos, fényképészeti, mozgóképi, optikai, súlymérő, egyéb mérő-, jelző-, ellenőrző (felügyeleti), életmentő és oktatóberendezések és felszerelések; hangok vagy képek rögzítésére, továbbítására, másolására szolgáló készülékek; mágneses adathordozók, hanglemezek; automata árueloszto berendezések és szerkezetek érmebedobással működő készülékekhez; regiszteres pénztárgépek, számológépek, adatfeldolgozó berendezések és számítógépek; tűzoltó készülékek.

---

(210) M 04 04389 **(220) 2004.10.29.**
(731) Economos Austria GmbH, Judenburg (AT)
(740) dr. Bánki Orsolya ügyvéd, Katona, Kölcsey-Rieden és Társai Ügyvédi Iroda, Budapest

(541) ECOPUR
(511) 17 Hőre lágyuló és öntött poliuretán elasztomereken alapuló vagy azokból készült tömítések és azok részei, kivéve a poliuretán szigetelőket és krém állagú tömítőanyagokat.

---

(210) M 05 00202 **(220) 2005.01.17.**
(731) Millenium-Heights Ingatlanforgalmazó és -fejlesztő Kft., Budapest (HU)
(740) dr. Balassa Tamás, Bihary, Balassa & Társai Ügyvédi Iroda, Budapest

(541) M3 Shopping City
(511) 9 Tudományos célra szolgáló, tengerészeti, földmérő, villamos, fényképészeti, mozgóképi, optikai, súlymérő, egyéb mérő-, jelző-, ellenőrző- (felügyeleti), életmentő és oktatóberendezések és felszerelések; hangok vagy képek rögzítésére, továbbítására, másolására szolgáló készülékek; mágneses adathordozók, hanglemezek; automata árueloszto berendezések és szerkezetek érmebedobással működő készülékekhez; regiszteres pénztárgépek, számológépek, adatfeldolgozó berendezések és számítógépek; tűzoltó készülékek.
15 Hangszerek.
16 Papír, karton és ezen anyagokból készült termékek, amelyek nem tartoznak más osztályokba; nyomdaipari termékek; könyvkötészeti anyagok; fényképek; papíripari cikkek, papíripari vagy háztartási ragasztóanyagok; anyagok művészek részére; ecsetek; írógépek és irodai cikkek (bútorok kivételével); tanítási és oktatási anyagok (készülékek kivételével); csomagolásra szolgáló műanyagok (amelyek nem tartoznak más osztályokba); nyomdabetűk; klisék.
17 Kaucsuk, guttapercha, gumi, azbeszt, csillám és ezek pótanyagai, továbbá az ezen anyagokból készült termékek, amelyek nem tartoznak más osztályokba; sajtolt műanyag ipari célra; tömítő-, kitömő- és szigetelőanyagok; nem fémből készült rugalmas csövek.
18 Bőr és bőrutánzatok, ezen anyagokból készült olyan termékek, amelyek nem tartoznak más osztályokba; állatbőrök és irhák; utazótáskák és bőröndök; esernyők, napernyők és sétapálcák; ostorok, hámok, nyergek és lószerszámok.
20 Bútorok, tükrök, keretek; fából, parafából, nádból, gyékényből, fűzfavesszőből, szaruból, csontból, elefántcsontból, halcsontból, kagylóhéjból, ámbrából, gyöngyházból, tajtékból és mindezek pótanyagaiból, vagy műanyagokból készült termékek, amelyek nem tartoznak más osztályokba.
22 Kötelek, zsinegek, hálók, sátrak, ponyvák, vitorlavásznak, vitorlák, zsákok és táskák (amelyek nem tartoznak más osztályokba); párnázó és tömőanyagok (gumi és műanyagok kivételével); nyers textilrostok.
24 Textíliák és textiláruk, amelyek nem tartoznak más osztályokba; ágy- és asztalneműk.
25 Ruházati cikkek, cipők, kalapáruk.
26 Csipkék és hímzések, szalagok és zsinórok; gombok, ruhakapcsok és fűzőlyukak, gombostűk és tűk; művirágok.
27 Szőnyegek, lábtörlők (szalmából), gyékények és nádfonatok, linóleum és más padlóburkolatok; nem textil falikárpitok.
28 Játékok, játékszerek; testnevelési és sportcikkek, amelyek nem tartoznak más osztályokba; karácsonyfadíszek.
30 Kávé, tea, kakaó, cukor, rizs, tápióka, szágó, kávépótló szerek; lisztek és más gabonakészítmények, kenyér, péksütemények és cukrászsütemények, fagylaltok; méz, melaszszirup; élesztő, sütőporok; só, mustár; ecet, fűszeres mártások; fűszerek; jég.
32 Sörök; ásványvizek, szénsavas vizek és egyéb alkoholmentes italok; gyümölcsitalok és gyümölcslevek; szörpök és más készítmények italokhoz.
33 Alkoholtartalmú italok (a sörök kivételével).
34 Dohány; dohányzási cikkek; gyufák.
35 Reklámozás; kereskedelmi ügyletek; kereskedelmi adminisztráció; irodai munkák.
36 Biztosítás; pénzügyi ügyletek; valutaügyletek; ingatlanügyletek.
37 Építkezés; javítás; szerelési szolgáltatások.
38 Távközlés.
39 Szállítás; áruk csomagolása és raktározása; utazásszervezés.
41 Nevelés; szakmai képzés; szórakoztatás; sport- és kulturális tevékenységek.
43 Vendéglátási (élelmezési) szolgáltatások; ideiglenes szállásadás.
45 Mások által egyéni igényeknek megfelelően nyújtott személyes és társadalmi jellegű szolgáltatások; biztonsági szolgáltatások személyek és vagyontárgyak védelmére.

(210) M 05 00203 **(220) 2005.01.17.**
(731) MTM-SBS Televízió Részvénytársaság, Budapest (HU)
(740) dr. Gedey Gábor ügyvéd, Budapest
(541) KALANDJÁRAT
(511) 9 Tudományos célra szolgáló, tengerészeti, földmérő, villamos, fényképészeti, mozgóképi, optikai, súlymérő, egyéb mérő-, jelző-, ellenőrző (felügyeleti), életmentő és oktatóberendezések és felszerelések; hangok vagy képek rögzítésére, továbbítására, másolására szolgáló készülékek; mágneses adathordozók, hanglemezek; automata árulosztó berendezések és szerkezetek érmebedobással működő készülékekhez; regiszteres pénztárgépek, számológépek, adatfeldolgozó berendezések és számítógépek; tűzoltó készülékek.
16 Papír, karton és ezen anyagokból készült termékek, amelyek nem tartoznak más osztályokba; nyomdaipari termékek; könyvkötészeti anyagok; fényképek; papíripari cikkek, papíripari vagy háztartási ragasztóanyagok; anyagok művészek részére; ecsetek; írógépek és irodai cikkek (bútorok kivételével); tanítási és oktatási anyagok (készülékek kivételével); csomagolásra szolgáló műanyagok (amelyek nem tartoznak más osztályokba); nyomdabetűk; klisék.
21 Eszközök, edények és tartályok háztartási és konyhai célokra (nem nemesfémből és nem nemesfém bevonattal); fésűk és szivacsok; kefék (az ecsetek kivételével); kefegyártáshoz használt alapanyagok; takarítóeszközök; vasforgács; nyers vagy félig megmunkált üveg (kivéve az építéshez használt üveget); üveg-, porcelán- és fajanszáruk, amelyek nem tartoznak más osztályokba.
25 Ruházati cikkek, cipők, kalapáruk.
28 Játékok, játékszerek; testnevelési és sportcikkek, amelyek nem tartoznak más osztályokba; karácsonyfadíszek.
35 Reklámozás; kereskedelmi ügyletek; kereskedelmi adminisztráció; irodai munkák.
38 Távközlés.
41 Nevelés; szakmai képzés; szórakoztatás; sport- és kulturális tevékenységek.
42 Tudományos és műszaki szolgáltatások, valamint az idetartozó tervezői és kutatói tevékenység; ipari elemző és kutató szolgáltatások; számítástechnikai hardver- és szoftvertervezés és -fejlesztés; jogi szolgáltatások.

---

(210) M 05 00205 **(220) 2005.01.17.**
(731) Detki Keksz Édesipari Kft., Halmajugra (HU)
(740) dr. Halmos R. Péter, Halmos R. Ügyvédi Iroda, Eger
(591)
Édes mini
(511) 30 Kávé, tea, kakaó, cukor, rizs, tápióka, szágó, kávépótló szerek; lisztek és más gabonakészítmények, kenyér, péksütemények és cukrászsütemények, fagylaltok; méz, melaszszirup; élesztő, sütőporok; só, mustár; ecet, fűszeres mártások; fűszerek; jég.

---

(210) M 05 00215 **(220) 2005.01.17.**
(731) FOOTMARK Bt., Deszk (HU)
(541) DIGITAL BY FOOTMARK
(511) 9 Akkumulátorok, szárazelemek.

---

(210) M 05 00216 **(220) 2005.01.17.**
(731) Média Partner Kiadói, Kereskedelmi és Szolgáltató Korlátolt Felelősségű Társaság, Eger (HU)
(740) dr. Hekeli Gábor ügyvéd, Eger
(546)
partner
(511) 16 Papír, karton és ezen anyagokból készült termékek, amelyek nem tartoznak más osztályokba; nyomdaipari termékek; könyvkötészeti anyagok; fényképek; papíripari cikkek, papíripari vagy háztartási ragasztóanyagok; anyagok művészek részére; ecsetek; írógépek és irodai cikkek (bútorok kivételével); tanítási és oktatási anyagok (készülékek kivételével); csomagolásra szolgáló műanyagok (amelyek nem tartoznak más osztályokba); nyomdabetűk; klisék.
35 Reklámozás; kereskedelmi ügyletek; kereskedelmi adminisztráció; irodai munkák.
42 Tudományos és műszaki szolgáltatások, valamint az idetartozó tervezői és kutatói tevékenység; ipari elemző és kutató szolgáltatások; számítástechnikai hardver- és szoftvertervezés és -fejlesztés; jogi szolgáltatások.

---

(210) M 05 00218 **(220) 2005.01.17.**
(731) Midiprint 2000. Nyomdaipari Betéti Társaság, Balástya (HU)
(740) dr. Csonka Péter, Csonka Ügyvédi Iroda, Szeged
(546)
TOPINFO
(511) 35 Reklámozás; hirdetési oldal szervezés.

---

(210) M 04 04391 **(220) 2004.11.02.**
(731) Bábolna Élelmiszeripari Részvénytársaság, Budapest (HU)
(740) dr. Szabó Iván, Dr. Szabó Iván Ügyvédi Iroda, Budapest
(546)
Bábolna
(511) 29 Hús, hal-, baromfi- és vadhús; húskivonatok; tartósított, szárított és főzött gyümölcsök és zöldségek; zselék, lekvárok (dzsemek), kompótok; tojások, tej és tejtermékek; étkezési olajok és zsírok.
31 Mezőgazdasági, kertészeti, erdészeti termékek és magok, amelyek nem tartoznak más osztályokba; élő állatok; friss gyümölcsök és zöldségek; vetőmagok, élő növények és virágok; tápanyagok állatok számára; maláta.

---

(210) M 04 04392 **(220) 2004.11.02.**
(731) New Century Xinhui Kft., Budapest (HU)
(546)
LILY
NEW CENTURY
(511) 24 Textíliák és textiláruk, amelyek nem tartoznak más osztályokba; ágy- és asztalneműk.

---

(210) M 04 04397 **(220) 2004.11.02.**
(731) SZENTKIRÁLYI ÁSVÁNYVÍZ Termelő és Forgalmazó Kft., Budapest (HU)
(740) dr. Mikófalvi Gábor ügyvéd, Budapest

(554)

(511) 32 Ásványvizek, szénsavas vizek és egyéb alkoholmentes italok; gyümölcsitalok és gyümölcslevek; szörpök és más készítmények italokhoz.

---

(210) M 04 04399 **(220) 2004.11.02.**
(731) MAGA Betéti Társaság, Újfehértó (HU)
(740) dr. Szigeti Éva, DANUBIA Szabadalmi és Védjegy Iroda Kft., Budapest

(546)

(511) 30 Kukoricapehely.

---

(210) M 04 04400 **(220) 2004.11.02.**
(731) MAGA Betéti Társaság, Újfehértó (HU)
(740) dr. Szigeti Éva, DANUBIA Szabadalmi és Védjegy Iroda Kft., Budapest

(546)

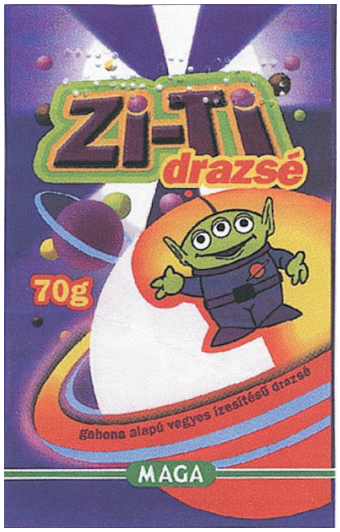

(511) 30 Gabonaalapú vegyes ízesítésű drazsé.

---

(210) M 04 04407 **(220) 2004.11.03.**
(731) MATUSZ-VAD Kereskedelmi és Húsfeldolgozó Korlátolt Felelősségű Társaság, Győr (HU)
(740) dr. Karsay Ferenc, Bárándy és Társai Ügyvédi Iroda, Budapest

(546)

(511) 29 Hús, hal-, baromfi- és vadhús; húskivonatok; tartósított, szárított és főzött gyümölcsök és zöldségek; zselék, lekvárok (dzsemek), kompótok; tojások, tej és tejtermékek; étkezési olajok és zsírok.
42 Tudományos és műszaki szolgáltatások, valamint az idetartozó tervezői és kutatói tevékenység; ipari elemző és kutató szolgáltatások; számítástechnikai hardver- és szoftvertervezés és -fejlesztés; jogi szolgáltatások.

---

(210) M 04 04408 **(220) 2004.11.03.**
(731) DUNACENTER BETON Kft., Paks (HU)
(740) Faber Miklós, ADVOPATENT Szabadalmi és Védjegy Iroda, Budapest

(546)

(511) 19 Beton; építőelemek betonból; építőelemek nem fémből.
21 Grillek; rostélyok.
37 Építés; építési tárgyú információk.
42 Kertészet; kertművelés.

---

(210) M 04 04417 **(220) 2004.11.03.**
(731) TYMBARK S.A., Tymbark (PL)
(740) dr. Szigeti Éva, DANUBIA Szabadalmi és Védjegy Iroda Kft., Budapest

(546)

(511) 29 Gyümölcsök, kandírozott gyümölcsök, gyümölcszselék, gyümölcssaláták, joghurtok, zöldségek, kandírozott zöldségek, zöldségsaláták, zöldségzselék, levek gyümölcsdarabokkal, tej alapú italok, tejtermékek, tejtermékek gyümölccsel.
32 Alkoholmentes italok, gyümölcsitalok, izotóniás italok, szénsavas italok, gyümölcs- és zöldségitalok, gyümölcslevek, zöldséglevek, gyümölcsöt és zöldséget is tartalmazó levek, nektárok, gyümölcsnektárok, zöldségnektárok, gyümölcsöt és zöldséget is tartalmazó nektárok, paradicsomlé, szörpök, gyümölcssörbetek.

(210) M 04 04418 **(220) 2004.11.03.**
(731) MITUTOYO HUNGÁRIA Műszaki Szolgáltató Kft., Budapest (HU)
(740) dr. Szigeti Éva, DANUBIA Szabadalmi és Védjegy Iroda Kft., Budapest
(546)
Mitutoyo
(511) 9 Mérőműszerek, méréstechnikai berendezések, valamint minőségbiztosítási eszközök.
42 Minőségbiztosítás.

---

(210) M 04 04419 **(220) 2004.11.03.**
(731) MITUTOYO HUNGÁRIA Műszaki Szolgáltató Kft., Budapest (HU)
(740) dr. Szigeti Éva, DANUBIA Szabadalmi és Védjegy Iroda Kft., Budapest
(541) MITUTOYO
(511) 9 Mérőműszerek, méréstechnikai berendezések, valamint minőségbiztosítási eszközök.
42 Minőségbiztosítás.

---

(210) M 04 04420 **(220) 2004.11.03.**
(731) MITUTOYO HUNGÁRIA Műszaki Szolgáltató Kft., Budapest (HU)
(740) dr. Szigeti Éva, DANUBIA Szabadalmi és Védjegy Iroda Kft., Budapest
(541) KOMEG
(511) 9 Mérőműszerek, méréstechnikai berendezések, valamint minőségbiztosítási eszközök.
42 Minőségbiztosítás.

---

(210) M 04 04421 **(220) 2004.11.03.**
(731) MITUTOYO HUNGÁRIA Műszaki Szolgáltató Kft., Budapest (HU)
(740) dr. Szigeti Éva, DANUBIA Szabadalmi és Védjegy Iroda Kft., Budapest
(546)
KOMEG
(511) 9 Mérőműszerek, méréstechnikai berendezések, valamint minőségbiztosítási eszközök.
42 Minőségbiztosítás.

---

(210) M 04 04449 **(220) 2004.11.04.**
(731) Chen Cheng, Budapest (HU)
(541) C.C.G
(511) 25 Ruházati cikkek, cipők, kalapáruk.

---

(210) M 04 04455 **(220) 2004.11.04.**
(731) Sarkadi Endre Csaba, Debrecen (HU)
(546)
BANG OUT
(511) 32 Sörök; ásványvizek, szénsavas vizek és egyéb alkoholmentes italok; gyümölcsitalok és gyümölcslevek; szörpök és más készítmények italokhoz.
33 Alkoholtartalmú italok (a sörök kivételével).

---

(210) M 04 04457 **(220) 2004.11.04.**
(731) Castrol Limited, Swindon, Wiltshire (GB)
(740) dr. Szigeti Éva, DANUBIA Szabadalmi és Védjegy Iroda Kft., Budapest
(541) AIRCOL
(511) 4 Ipari olajok és zsírok; kenőanyagok; kenőolajok és kenőzsírok; üzemanyagok; nem vegyi adalékanyagok üzemanyagokhoz, kenőanyagokhoz és zsírokhoz; porfelszívó, portalanító és porlekötő termékek; világítóanyagok.

---

(210) M 05 00561 **(220) 2005.02.10.**
(731) Lidl Stiftung & Co. KG, Neckarsulm (DE)
(740) dr. Asbóth Domokos, Dr. Asbóth, dr. Biczi & Társa Ügyvédi és Szabadalmi Iroda, Budapest
(541) ESLORA
(511) 33 Alkoholos italok (sörök kivételével).

---

(210) M 05 00219 **(220) 2005.01.17.**
(731) Ostorházi Bevonattechnikai Kft., Érd (HU)
(546)
OSTORHÁZI
A BEVONATTECHNIKA
(511) 37 Építkezés; javítás; szerelési szolgáltatások.
40 Anyagmegmunkálás.

---

(210) M 05 03705 **(220) 2005.11.18.**
(731) SINNEX Műszaki Fejlesztő és Tanácsadó Kft., Budapest (HU)
(541) UROHERB
(511) 5 Gyógyszerek ember- és állatgyógyászati használatra, paramedicinális készítmények; diétás anyagok gyógyászati használatra.

---

(210) M 06 00126 **(220) 2006.01.13.**
(731) IKO Kábeltévé Szolgáltató Kft., Budapest (HU)
(740) Várnai Anikó, INTERINNO Szabadalmi Iroda, Budapest
(546)
film+
(511) 35 Reklámozás; kereskedelmi ügyletek; kereskedelmi adminisztráció; irodai munkák.
38 Távközlés.
41 Nevelés; szakmai képzés; szórakoztatás; sport- és kulturális tevékenységek.

---

(210) M 05 03939 **(220) 2005.12.12.**
(731) SaveAs Szolgáltató és Tanácsadó Részvénytársaság, Budapest (HU)
(740) dr. Zalán Gábor, Dr. Zalán Gábor Ügyvédi Iroda, Budapest
(541) EagleEyeOS
(511) 9 Adatfeldolgozó készülékek, CD-ROM-(kompakt)-lemezek, csipek (integrált áramkörök), csuklótámaszok számítógép használatához, egér (informatikai), egéralátétek, hajlékony (flop-

py)-lemezek, hordozható telefonok, integrált áramkörök, interfészek (informatika), lemezadagolók, jukeboxok (informatika), lemezmeghajtók (számítógéphez), mágneses adathordozók, mágneskártyák, mágneslemezek, mágnesszalag egységek (informatika), memóriakártyák, intelligens mikrokártyák, modemek, monitorok (hardver), monitorok (számítógépprogramok), navigációs berendezések járművekbe (fedélzeti számítógépek), noteszgépek, notebookok, nyomtatók számítógépekhez, nyomtatott áramkörök, operációs rendszerek számítógépekhez, optikai adathordozók, rádiótelefon-készülékek, számítógép-billentyűzetek, számítógép-memóriák, számítógépprogramok (letölthető), számítógépek, számítógépperiférián, számítógépprogramok (rögzített).

42 Kutatás és fejlesztés (mások részére), műszaki kutatás, számítógépprogramok adatainak és adatoknak az átalakítása, számítógépprogramok installációja, számítógépprogramok sokszorosítása, számítógépek kölcsönzése, számítógépes adatok helyreállítása, számítógépes rendszerek tervezése, számítógépes rendszerelemzés, számítógéphardverrel kapcsolatos tanácsadás, számítógépprogramok kidolgozása, számítógépprogramok korszerűsítése, számítógépprogramok kölcsönzése, számítógép-programozás, számítógépszoftver fenntartása, szellemi tulajdon licencek adása.

---

(210) M 06 00081 **(220) 2006.01.10.**
(731) EGIS Gyógyszergyár Rt., Budapest (HU)
(541) DOBEDIL
(511) 5 Humán gyógyszerészeti készítmények.

---

(210) M 06 00082 **(220) 2006.01.10.**
(731) EGIS Gyógyszergyár Rt., Budapest (HU)
(541) GESSEDIL
(511) 5 Humán gyógyszerészeti készítmények.

---

(210) M 06 00296 **(220) 2006.01.31.**
(731) PNEU-TRADE Kft., Tata (HU)
(740) dr. Árva Katalin, Árva Ügyvédi Iroda, Budapest
(546)

(511) 4 Ipari olajok és zsírok; kenőanyagok; porfelszívó, portalanító és porlekötő termékek; tüzelőanyagok (beleértve a motorbenzineket) és világítóanyagok; viaszgyertyák, gyertyabelek.
12 Járművek; szárazföldi, légi vagy vízi közlekedési eszközök; különösen azok alkatrészei és karosszériaelemei.
37 Javítás, szerelési szolgáltatások.

---

(210) M 06 00399 **(220) 2006.02.06.**
(731) DUNA-COOP Mezőgazdasági Kereskedelmi és Szolgáltató Kft., Dunaharaszti (HU)
(740) Szentpéteri Zsolt szabadalmi ügyvivő, S.B.G. & K. Szabadalmi Ügyvivői Iroda, Budapest
(541) JODOFOAM
(511) 5 Gyógyszerészeti és állatgyógyászati készítmények; egészségügyi készítmények gyógyászati használatra; diétás anyagok gyógyászati használatra, bébiételek; tapaszok, kötszeranyagok; fogtömő anyagok és fogászati mintázóanyagok; fertőtlenítőszerek; kártékony állatok irtására szolgáló készítmények; gombaölő szerek (fungicidek), gyomirtó szerek (herbicidek).

---

(210) M 05 04135 **(220) 2005.12.23.**
(731) TDB Hungária Kft., Kecskemét (HU)
(740) Pintz György, Pintz és Társai Szabadalmi és Védjegy Iroda, Budapest
(546)

(511) 12 Fékek járművekhez; fogaskerekek szárazföldi járművekhez; fordulatszám-csökkentő áttételek szárazföldi járművekhez; karterek mint szárazföldi járművek alkatrészei; hajtóláncok szárazföldi járművekhez; hajtómotorok szárazföldi járművekhez; hajtóművek szárazföldi járművekhez; hátrameneti jelzők járművekhez; irányjelzők járművekhez; járműkerekek; járművek hidraulikus hálózatai; kormánykerekek járművekhez; kürtök járművekhez; lopásgátló riasztók járművekhez; lopásgátló szerkezetek járművekhez; motorok szárazföldi járművekhez; nyomatékváltók szárazföldi járművekhez; tengelykapcsolók szárazföldi járművekhez.

---

(210) M 05 04169 **(220) 2005.12.28.**
(731) IKO Kábeltévé Szolgáltató Kft., Budapest (HU)
(740) Várnai Anikó, INTERINNO Szabadalmi Iroda, Budapest
(546)

(511) 35 Reklámozás; kereskedelmi ügyletek; kereskedelmi adminisztráció; irodai munkák.
38 Távközlés.
41 Nevelés; szakmai képzés; szórakoztatás; sport- és kulturális tevékenységek.

---

(210) M 05 04170 **(220) 2005.12.28.**
(731) IKO Kábeltévé Szolgáltató Kft., Budapest (HU)
(740) Várnai Anikó, INTERINNO Szabadalmi Iroda, Budapest
(546)

(511) 35 Reklámozás; kereskedelmi ügyletek; kereskedelmi adminisztráció; irodai munkák.
38 Távközlés.
41 Nevelés; szakmai képzés; szórakoztatás; sport- és kulturális tevékenységek.

---

(210) M 05 04174 **(220) 2005.12.28.**
(731) Humantrade Rt., Gödöllő (HU)
(740) Ágni Zsolt, EMRI-PATENT Iparjogvédelmi Kft., Debrecen
(541) DIAMITUS
(511) 5 Gyógyszerészeti, állatgyógyászati és egészségügyi termékek; diétás anyagok gyógyászati használatra, bébiételek; tapaszok, kötszeranyagok; fogtömő anyagok és fogászati mintázóanyagok; fertőtlenítőszerek; kártékony állatok irtására szolgáló készítmények; gombaölő szerek (fungicidek), gyomirtó szerek (herbicidek).

(210) M 05 04175 **(220) 2005.12.28.**
(731) Humantrade Rt., Gödöllő (HU)
(740) Ágni Zsolt, EMRI-PATENT Iparjogvédelmi Kft., Debrecen
(541) GLIMELLIT
(511) 5 Gyógyszerészeti, állatgyógyászati és egészségügyi termékek; diétás anyagok gyógyászati használatra, bébiételek; tapaszok, kötszeranyagok; fogtömő anyagok és fogászati mintázóanyagok; fertőtlenítőszerek; kártékony állatok irtására szolgáló készítmények; gombaölő szerek (fungicidek), gyomirtó szerek (herbicidek).

A rovat 489 db közlést tartalmaz.

Lajstromozott védjegyek

(111) 176.854 (151) 2003.10.27.
(210) M 01 04737 (220) 2001.09.05.
(732) Tarnói Gábor, Budapest (HU); Ihász Beatrix, Budapest (HU)
(546)

(511) 9 Tudományos célra szolgáló, tengerészeti földmérő, villamos, fényképészeti, mozgóképi, optikai, súlymérő egyéb mérő-, jelző-, ellenőrző- (felügyeleti), életmentő és oktatóberendezések és -felszerelések; hangok vagy képek rögzítésére, továbbítására, másolására szolgáló készülékek; mágneses adathordozók; hanglemezek; automata elosztóberendezések és -szerkezetek érmebedobással működő készülékekhez; regiszteres pénztárgépek; számológépek; adatfeldolgozó berendezések és számítógépek; tűzoltó készülékek.
16 Papír, karton és ezen anyagokból készült termékek, amelyek nem tartoznak más osztályokba; nyomdaipari termékek; könyvkötészeti anyagok; fényképek; papíripari cikkek; papíripari és háztartási ragasztóanyagok; anyagok művészek részére; ecsetek; írógépek és irodai cikkek (bútorok kivételével); tanítási és oktatási anyagok (készülékek kivételével); csomagolásra szolgáló műanyagok (amelyek nem tartoznak más osztályokba); játékkártyák; nyomdabetűk; klisék.
35 Reklámozás; kereskedelmi ügyletek; kereskedelmi adminisztráció; irodai munkák.
36 Biztosítás; pénzügyi ügyletek; valutaügyletek; ingatlanügyletek.
38 Távközlés.
42 Vendéglátás (élelmezés); időleges szállásadás; orvosi, higiéniai és szépségápolási ellátás; állatgyógyászati és mezőgazdasági szolgáltatások; jogi szolgáltatások; tudományos és ipari kutatás; számítógépek programozása; étkezdék, éttermek (étkezés), gyorsétermek (snackbárok), helyfoglalás panziókban, helyfoglalás szállodákban, hozzáférési idő bérlése számítógépes adatbázisokhoz, hozzáférési idő biztosítása számítógéphez adatok manipulációjára, kávéházak, kutatás és fejlesztés (mások részére), minőség-ellenőrzés, műszaki tervtanulmányok készítése, műszakirajz-készítés (mérnöki munkák), nyomdai szolgáltatások, önkiszolgáló éttermek, panziók, szakmai tanácsadás (az üzleti tanácsadást kivéve), szaktanácsadás biztonsági kérdésekben, szakvélemények adása (mérnöki munkákkal kapcsolatban), szálláshely lefoglalása (időleges), szállásügynökségek (szállodák, panziók), szállodai szolgáltatások, számítógép-programozás, számítógépszoftver fenntartása, számítógépek kölcsönzése, számítógépes adatok helyreállítása, számítógépes rendszerelemzés, számítógéphardverrel kapcsolatos tanácsadás, számítógépprogramok kidolgozása, számítógépprogramok korszerűsítése, számítógépprogramok kölcsönzése, szellemi tulajdon licencek adása, szerzői jogok kezelése, üdülőtáborok szolgáltatásai (szállásadás), vendéglátóipar.

---

(111) 182.283 (151) 2005.09.26.
(210) M 03 05384 (220) 2003.12.09.
(732) Miskolc Megyei Jogú Város Önkormányzata, Miskolc (HU)
(740) dr. Mészáros Miklós, Miskolc
(546)

(511) 35 Reklámozás; kereskedelmi ügyletek; kereskedelmi adminisztráció; irodai munkák.

---

(111) 182.370 (151) 2005.10.04.
(210) M 03 05552 (220) 2003.12.19.
(732) Shoes Business Co., Wilmington, Delaware (US)
(740) dr. Bolvári Zoltán ügyvéd, Bellák és Társai Ügyvédi Iroda, Budapest
(541) FLY SHOES
(511) 25 Cipők.

---

(111) 182.372 (151) 2005.10.03.
(210) M 03 02109 (220) 2003.05.16.
(732) Pető Zoltán Gábor, Budapest (HU)
(740) dr. Karácsony Gabriella ügyvéd, Budapest
(541) VAKÁCIÓ
(511) 16 Papír, karton és ezen anyagokból készült termékek, amelyek nem tartoznak más osztályokba; nyomdaipari termékek; könyvkötészeti anyagok; fényképek; papíripari cikkek; papíripari vagy háztartási ragasztóanyagok; anyagok művészek részére; tanítási és oktatási anyagok (készülékek kivételével); csomagolásra szolgáló műanyagok (amelyek nem tartoznak más osztályokba); nyomdabetűk; klisék.
42 Tudományos és műszaki szolgáltatások, valamint az idetartozó tervezői és kutatói tevékenység; ipari elemző és kutató szolgáltatások; számítástechnikai hardver- és szoftvertervezés és -fejlesztés; jogi szolgáltatások.

---

(111) 182.447 (151) 2005.10.19.
(210) M 03 03629 (220) 2003.09.01.
(732) HAJDÚ-BÉT Részvénytársaság, Debrecen (HU)
(541) Pehelysonka
(511) 29 ELŐHŰTÖTT...Baromfihúsból készült sonkafélesége k.

---

(111) 182.449 (151) 2005.10.24.
(210) M 03 04951 (220) 2003.11.24.
(732) Ivan Lacho, Bratislava (SK)
(740) dr. Képes György ügyvéd, Aradszky és Képes Ügyvédi Iroda, Budapest
(541) INTERSONIC
(511) 41 Feliratozás (filmeké), fényképészet, filmgyártás, filmstúdiók, filmszínházak üzemeltetése, mozifilmek kölcsönzése, szinkronizálás, videofilmgyártás, videoszalagok kölcsönzése, videoszalagok vágása, video(szalagra) filmezés.

---

(111) 182.450 (151) 2005.10.19.
(210) M 03 04950 (220) 2003.11.24.
(732) Ivan Lacho, Bratislava (SK)

(740) dr. Képes György ügyvéd, Aradszky és Képes Ügyvédi Iroda, Budapest

(546)

(511) 41 Filmek feliratozása, fényképészet, filmgyártás, filmstódiók, filmszínházak üzemeltetése, mozifilmek kölcsönzése, szinkronizálás, videofilmgyártás, videoszalagok kölcsönzése, videoszalagok vágása, video(szalagra) filmezés.

---

(111) 182.557 (151) 2005.11.03.
(210) M 03 04415 (220) 2003.10.20.
(732) Thomas Industries Inc. (Delaware államban bejegyzett cég), Louisville, Kentucky (US)
(300) 76/517,405 2003.05.27. US
(740) dr. Szigeti Éva, DANUBIA Szabadalmi és Védjegy Iroda Kft., Budapest
(541) RIETSCHLE THOMAS
(511) 10 Szivattyúk gyógyászati használatra; porlasztók; valamint légelszívók; valamint a 10. osztályba sorolt vonatkozó termékek.
12 Jármű légszivattyúk; valamint a 12. osztályba sorolt vonatkozó termékek.
37 Karbantartás, javítás, újratisztítási szolgáltatások kompresszorok és szivattyúk területén; megelőző karbantartó programok nyújtása kompresszorok és szivattyúk területén; szivattyúcsere program nyújtása; valamint jótállás és meghosszabbított garancia nyújtása kompresszorokra és szivattyúkra; valamint a 37. osztályba sorolt vonatkozó szolgáltatások.

---

(111) 182.654 (151) 2005.11.03.
(210) M 03 04655 (220) 2003.11.05.
(732) 3 ME Kereskedelmi és Szolgáltató Korlátolt Felelősségű Társaság, Budapest (HU)

(546)

(511) 7 Porszívók, darálók, húsdarálók, vasalók, háztartási robotgépek, mosógépek, mosogatógépek.
9 Hangok vagy képek rögzítésére, továbbítására, másolására szolgáló készülékek; rádió, kazettás magnó, CD-játszó, hifitorony, videomagnó, asztali DVD, DVD és egyéb képlemezek lejátszására alkalmas készülék, hangszórók, hangfalak, hangrendszerek, televíziós készülékek, rádiós órák.

---

(111) 182.655 (151) 2005.11.03.
(210) M 03 02578 (220) 2003.06.16.
(732) THETANMANIA Művészeti Betéti Társaság, Szigetszentmiklós (HU)

(546)

(511) 16 Újság, nyomdaipari termék.

---

(111) 182.676 (151) 2005.11.07.
(210) M 00 06993 (220) 2000.12.29.
(732) EURODRINKS Kereskedelmi és Ipari Szolgáltató Kft., Budapest (HU)
(740) dr. Mikófalvi Gábor ügyvéd, Budapest

(554)

(511) 33 Amerikai egyesült államokbeli származású whiskey.

---

(111) 182.677 (151) 2005.11.09.
(210) M 03 00746 (220) 2003.02.24.
(732) Magyar RTL Televízió Részvénytársaság, Budapest (HU)
(740) dr. Szepesi István ügyvéd, Szepesi & Társai Ügyvédi Iroda, Budapest
(541) NONO
(511) 28 Játékok, játékszerek; testnevelési és sportcikkek, amelyek nem tartoznak más osztályokba; karácsonyfadíszek.
41 Nevelés; szakmai képzés; szórakoztatás; sport- és kulturális tevékenységek.

---

(111) 182.680 (151) 2005.11.09.
(210) M 03 02078 (220) 2003.05.14.
(732) Le Sommelier Kereskedelmi Bt., Budapest (HU)
(740) dr. Katona János ügyvéd, Katona János Ügyvédi Iroda, Budapest
(541) Bor és a Társa
(511) 29 Hús, hal-, baromfi- és vadhús; húskivonatok, tartósított, szárított és főzött gyümölcsök és zöldségek; zselék, lekvárok (dzsemek), kompótok; tojások, tej és tejtermékek; étkezési olajok és zsírok.

---

(111) 182.681 (151) 2005.11.16.
(210) M 03 04213 (220) 2003.10.08.
(732) CBA Kereskedelmi Kft., Budapest (HU)
(541) A mindennapok megoldása
(511) 1 Ipari, tudományos, fényképészeti, mezőgazdasági, kertészeti, erdészeti vegyi termékek; feldolgozatlan műgyanták, műanyagok; trágyák; vegyi tűzoltó szerek; fémek edzésére és hegesztésére szolgáló készítmények; élelmiszerek tartósítására szolgáló vegyi anyagok; cserzőanyagok; ipari rendeltetésű ragasztóanyagok.
2 Festékek, kencék, lakkok; rozsdagátló és fakonzerváló szerek; festőanyagok; maróanyagok; nyers természetes gyanták; fémlapok és fémporok festők, dekorátorok, nyomdászok és képzőművészek részére.
3 Fehérítőkészítmények és egyéb, mosásra szolgáló anyagok; tisztító-, fényesítő-, súroló- és csiszolószerek; szappanok; illatszerek, illóolajok, kozmetikai cikkek, hajmosó szerek; fogkrémek.

4 Ipari olajok és zsírok; kenőanyagok; porfelszívó, portalanító és porlekötő termékek; tüzelőanyagok (beleértve a motorbenzineket) és világítóanyagok; viaszgyertyák, gyertyabelek.
5 Gyógyszerészeti, állatgyógyászati és egészségügyi termékek; diétás anyagok gyógyászati használatra, bébiételek; tapaszok, kötszeranyagok; fogtömő anyagok és fogászati mintázóanyagok; fertőtlenítőszerek; kártékony állatok irtására szolgáló készítmények, gombaölő szerek (fungicidek), gyomirtó szerek (herbicidek).
6 Nem nemesfémek és ezek ötvözetei; fém építőanyagok; hordozható fémszerkezetek; fémanyagok vasúti vágányokhoz; nem elektromos fémkábelek és fémvezetékek, lakatosipari termékek, fém tömegcikkek; fémcsövek és csővezetékek; páncélszekrények; egyéb fémtermékek, amelyek nem tartoznak más osztályokba; ércek.
7 Gépek és szerszámgépek; motorok (a szárazföldi járműmotorok kivételével); tengelykapcsolók és erőátviteli elemek (a szárazföldi járművek céljára készültek kivételével); nem kézi működtetésű mezőgazdasági eszközök, keltetőgépek.
8 Kéziszerszámok és kézzel működtetett eszközök; evőeszközök; vágó- és szúrófegyverek; borotvák.
9 Tudományos célra szolgáló, tengerészeti, földmérő, villamos, fényképészeti, mozgóképi, optikai, súlymérő, egyéb mérő-, jelző-, ellenőrző (felügyeleti), életmentő és oktatóberendezések és felszerelések; hangok vagy képek rögzítésére, továbbítására, másolására szolgáló készülékek; mágneses adathordozók; hanglemezek; automata elosztóberendezések és -szerkezetek érmebedobással működő készülékekhez; regiszteres pénztárgépek; számológépek, adatfeldolgozó berendezések és számítógépek; tűzoltó készülékek.
10 Sebészeti, orvosi, fogorvosi és állatgyógyászati készülékek és műszerek, művégtagok, műszemek és műfogak; ortopédiai cikkek; sebészeti varratanyagok.
11 Világító-, fűtő-, gőzfejlesztő, főző-, hűtő-, szárító-, szellőztető-, vízszolgáltató és egészségügyi berendezések.
12 Járművek; szárazföldi, légi vagy vízi közlekedési eszközök.
13 Lőfegyverek; lőszerek és lövedékek; robbanóanyagok; tűzijáték szerek.
14 Nemesfémek és ötvözeteik, valamint az ilyen anyagokból készült vagy ezekkel bevont termékek, amelyek nem tartoznak más osztályokba; ékszerek, drágakövek; órák és más időmérő eszközök.
15 Hangszerek.
16 Papír, karton és ezen anyagokból készült termékek, amelyek nem tartoznak más osztályokba; nyomdaipari termékek, könyvkötészeti anyagok; fényképek; papíripari cikkek, papíripari vagy háztartási ragasztóanyagok; anyagok művészek részére; ecsetek; írógépek és irodai cikkek (bútorok kivételével); tanítási és oktatási anyagok (készülékek kivételével); csomagolásra szolgáló műanyagok (amelyek nem tartoznak más osztályokba); nyomdabetűk; klisék.
17 Kaucsuk, guttapercha, gumi, azbeszt, csillám és ezek pótanyagai, továbbá az ezen anyagokból készült termékek, amelyek nem tartoznak más osztályokba; sajtolt műanyag ipari célokra; tömítő-, kitömő- és szigetelőanyagok; nem fémből készült rugalmas csövek.
18 Bőr és bőrutánzatok, ezen anyagokból készült olyan termékek, amelyek nem tartoznak más osztályokba; állatbőrök és irhák, utazótáskák és bőröndök; esernyők, napernyők és sétapálcák; ostorok, hámok, nyergek és lószerszámok.
19 Nem fém építőanyagok; nem fémből készült merev építési csövek; aszfalt, szurok és bitumen; nem fémből készült hordozható szerkezetek; emlékművek nem fémből.
20 Bútorok, tükrök, keretek; fából, parafából, nádból, gyékényből, fűzfavesszőből, szaruból, csontból, elefántcsontból, halcsontból, kagylóhéjból, ámbrából, gyöngyházból, tajtékból és mindezek pótanyagaiból vagy műanyagokból készült termékek, amelyek nem tartoznak más osztályokba.
21 Eszközök, edények és tartályok háztartási és konyhai célokra (nem nemesfémből és nem nemesfém bevonattal); fésűk és szivacsok; kefék (az ecsetek kivételével); kefegyártáshoz használt anyagok; takarítóeszközök; vasforgács; nyers vagy félig megmunkált üveg (kivéve az építéshez használt üveget); üveg-, porcelán- és fajanszáruk, amelyek nem tartoznak más osztályokba.
22 Kötelek, zsinegek, hálók, sátrak, ponyvák, vitorlavásznak, vitorlák, zsákok és táskák (amelyek nem tartoznak más osztályokba); párnázó és tömőanyagok (gumi és műanyagok kivételével); nyers textilrostok.
23 Fonalak és cérnák textilipari felhasználásra.
24 Textíliák és textiláruk, amelyek nem tartoznak más osztályokba; ágy- és asztalneműk.
25 Ruházati cikkek, cipők, kalapáruk.
26 Csipkék és hímzések, szalagok és zsinórok; gombok, ruhakapcsok és fűzőlyukak; gombostűk és tűk; művirágok.
27 Szőnyegek, lábtörlők (szalmából), gyékények és nádfonatok, linóleum és más padlóburkolatok; nem textil falikárpitok.
28 Játékok, játékszerek; testnevelési és sportcikkek, amelyek nem tartoznak más osztályokba; karácsonyfadíszek.
29 Hús, hal-, baromfi- és vadhús; húskivonatok; tartósított, szárított és főzött gyümölcsök és zöldségek; zselék, lekvárok (dzsemek), kompótok; tojás; tej és tejtermékek; étkezési olajok és zsírok.
30 Kávé, tea, kakaó, cukor, rizs, tápióka, szágó, kávépótló szerek; lisztek és más gabonakészítmények, kenyér, péksütemények és cukrászsütemények, fagylaltok; méz, melaszszirup; élesztő, sütőporok; só, mustár; ecet, fűszeres mártások, fűszerek; jég.
31 Mezőgazdasági, kertészeti, erdészeti termékek és magok, amelyek nem tartoznak más osztályokba; élő állatok; friss gyümölcsök és zöldségek; vetőmagok, élő növények és virágok; tápanyagok állatok számára; maláta.
32 Sörök; ásványvizek és szénsavas vizek és egyéb alkoholmentes italok; gyümölcsitalok és gyümölcslevek; szörpök és más készítmények italokhoz.
33 Alkoholtartalmú italok (a sörök kivételével).
34 Dohány; dohányzási cikkek; gyufák.
35 Reklámozás; kereskedelmi ügyletek, kereskedelmi adminisztráció; irodai munkák.
36 Biztosítás; pénzügyi ügyletek; valutaügyletek, ingatlanügyletek.
37 Építkezés; javítás; szerelési szolgáltatások.
38 Távközlés.
39 Szállítás; áruk csomagolása és raktározása; utazásszervezés.
40 Anyagmegmunkálás.
41 Nevelés; szakmai képzés; szórakoztatás; sport- és kulturális tevékenységek.
42 Jogi szolgáltatások; tudományos és ipari kutatás; számítógépek programozása.
43 Vendéglátás (élelmezés); időleges szállásadás.
44 Orvosi, higiéniai és szépségápolási ellátás; állatgyógyászati és mezőgazdasági szolgáltatások.

---

(111) 183.039 (151) 2005.12.13.
(210) M 03 04832 (220) 2003.11.17.
(732) M-TRADE KFT., Budapest (HU)
(546)

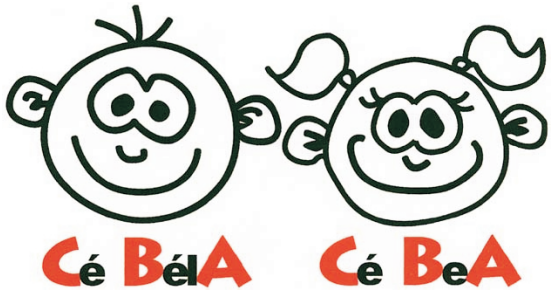

(511) 12 Járművek; földi, légi vagy vízi szállítási eszközök; gépjárművek; gépjárműalkatrészek.

---

(111) 183.309 (151) 2006.01.09.
(210) M 03 05309 (220) 2003.12.05.
(732) Kehida-Termál Gyógyfürdő Üzemeltető és Szolgáltató Kft., Kehidakustány (HU)
(740) dr. Szalóki Jenő ügyvéd, Keszthely
(546)

(511) 39 Utazásszervezés.
43 Vendéglátás (élelmezés), időleges szállásadás.
44 Orvosi, higiéniai és szépségápolási ellátás, állatgyógyászati szolgáltatások.

---

(111) 183.310 (151) 2006.01.09.
(210) M 03 02351 (220) 2003.05.30.
(732) Hurley International LLC (Oregon államban bejegyzett cég), Costa Mesa, California (US)
(740) dr. Szigeti Éva, DANUBIA Szabadalmi és Védjegy Iroda Kft., Budapest
(541) HURLEY
(511) 18 Táskák, pénztárcák, hátitáskák, levéltárcák, övtáskák, hátizsákok, irattáskák, poggyászok, kulcstartók, aktatáskák, bőröndök, deréktáskák, számítógéptáskák, kofferek, úttáskák, sétapálcák és napernyők.
25 Ruházati cikkek, cipők, kalapáruk.

---

(111) 183.313 (151) 2006.01.09.
(210) M 04 00313 (220) 2004.01.23.
(732) Weight Watchers International, Inc., Woodbury, NY (US)
(740) dr. Szamosi Katalin, S.B.G. & K. Szabadalmi Ügyvivői Iroda, Budapest
(541) WEIGHT WATCHERS
(511) 41 Előadások, műhelybeszélgetések és szemináriumok tartása a fogyókúrával, súlyfigyeléssel, étkezéssel és fitnesszel kapcsolatban.

---

(111) 183.331 (151) 2006.01.09.
(210) M 04 00442 (220) 2004.02.03.
(732) PannonPharma Gyógyszergyártó Kft., Pécs (HU)
(541) ISONICID
(511) 5 Gyógyszerek, gyógyszer-különlegességek, gyógyszervegyészeti készítmények emberi és állatgyógyászati használatra, vegyi termékek a gyógyászat és higiénia céljaira.

---

(111) 183.332 (151) 2006.01.09.
(210) M 04 01965 (220) 2004.04.29.
(732) Axel Springer-Budapest Kiadói Korlátolt Felelősségű Társaság, Budapest (HU)
(740) dr. Sarkady Ildikó ügyvéd, Dr. Sarkady Ildikó Ügyvédi Iroda, Budapest
(546)

(511) 35 Hirdetés, propaganda- és reklámtevékenység, reklámszolgálat, kereskedelmi célú kiállításszervezés, piackutatás, reklám- és propagandaanyag tervezése és készítése, reklámanyagok sokszorosítása és terjesztése, szervezeti tanácsadás, ellenőrzés, irányítás, felügyelet.
41 Nevelés; szakmai képzés; szórakoztatás; sport- és kulturális tevékenységek.

---

(111) 183.333 (151) 2006.01.09.
(210) M 04 01958 (220) 2004.04.29.
(732) Axel Springer-Budapest Kiadói Korlátolt Felelősségű Társaság, Budapest (HU)
(740) dr. Sarkady Ildikó ügyvéd, Dr. Sarkady Ildikó Ügyvédi Iroda, Budapest
(541) IGAZGYÖNGY
(511) 35 Hirdetés, propaganda- és reklámtevékenység, reklámszolgálat, kereskedelmi célú kiállításszervezés, piackutatás, reklám- és propagandaanyag tervezése és készítése, reklámanyagok sokszorosítása és terjesztése, szervezeti tanácsadás, ellenőrzés, irányítás, felügyelet.
41 Nevelés; szakmai képzés; szórakoztatás; sport- és kulturális tevékenységek.

---

(111) 183.334 (151) 2006.01.09.
(210) M 01 02530 (220) 2001.05.02.
(732) THE COMET PRODUCTS CORPORATION, Bonita Springs, Florida (US)
(300) 12954/2000 2000.10.31. CH
(740) dr. Sasvári Gabriella, S.B.G. & K. Budapesti Nemzetközi Szabadalmi Iroda, Budapest
(541) COMET
(511) 3 Mosó- és fehérítőkészítmények, valamint egyéb mosásra szolgáló anyagok; tisztító-, fényesítő-, súroló- és csiszolószerek; vízkövet és egyéb mésztartalmú lerakódást oldó és eltávolító háztartási szerek; szappanok; tisztító-, fényesítő- és csiszolószerek, valamint vízkő-eltávolító szerekkel átitatott törlőkendők.
5 Háztartási fertőtlenítőszerek, háztartási fertőtlenítőszerekkel átitatott törlőkendők.
16 Papírtermékek, így háztartási törlőkendők.

---

(111) 183.335 (151) 2006.01.09.
(210) M 04 00769 (220) 2004.02.23.
(732) dr. Gelléri Péter, Budakeszi (HU)
(740) Török Krisztina, Balassagyarmat
(546)

(511) 42 Tudományos és műszaki szolgáltatások, valamint az idetartozó tervezői és kutatói tevékenység; ipari elemző és kutató szolgáltatások; számítástechnikai hardver- és szoftvertervezés és -fejlesztés; jogi szolgáltatások.

---

(111) 183.336 (151) 2006.01.09.
(210) M 04 00464 (220) 2004.02.03.
(732) Amylin Pharmaceuticals, Inc., San Diego, California állam (US)
(300) 78/352,074 2004.01.14. US
(740) dr. Sasvári Gabriella, S.B.G. & K. Budapesti Ügyvédi Iroda, Budapest
(541) BYETTA
(511) 5 Gyógyszerkészítmények, nevezetesen anyagcserezavarok, a belső elválasztású mirigyek betegségei és rendellenességei, cukorbetegség, cukorbetegség szövődményei, hormonbetegségek és hormonális zavarok, kóros elhízás, szív- és érrendszeri betegségek és rendellenességek, a gyomor- és bélrendszer rendellenességei, immunzavarok, gyulladás és gyulladásos megbetegedések, idegrendszeri zavarok, fájdalom, a perifériás idegrendszer megbetegedései és rendellenességei, a nemzőszervek működési zavarai, szexuális zavarok, urológiai rendellenességek kezelésére és megelőzésére szolgáló gyógyszerkészítmények.

(111) 183.337 (151) 2006.01.09.
(210) M 04 01961 (220) 2004.04.29.
(732) Axel Springer-Budapest Kiadói Korlátolt Felelősségű Társaság, Budapest (HU)
(740) dr. Sarkady Ildikó ügyvéd, Dr. Sarkady Ildikó Ügyvédi Iroda, Budapest
(546)

(511) 35 Hirdetés, propaganda- és reklámtevékenység, reklámszolgálat, kereskedelmi célú kiállításszervezés, piackutatás, reklám- és propagandaanyag tervezése és készítése, reklámanyagok sokszorosítása és terjesztése, szervezeti tanácsadás, ellenőrzés, irányítás, felügyelet.
41 Nevelés; szakmai képzés; szórakoztatás; sport- és kulturális tevékenységek.

---

(111) 183.339 (151) 2006.01.09.
(210) M 04 01963 (220) 2004.04.29.
(732) Axel Springer-Budapest Kiadói Korlátolt Felelősségű Társaság, Budapest (HU)
(740) dr. Sarkady Ildikó ügyvéd, Dr. Sarkady Ildikó Ügyvédi Iroda, Budapest
(546)

(511) 35 Hirdetés, propaganda- és reklámtevékenység, reklámszolgálat, kereskedelmi célú kiállításszervezés, piackutatás, reklám- és propagandaanyag tervezése és készítése, reklámanyagok sokszorosítása és terjesztése, szervezeti tanácsadás, ellenőrzés, irányítás felügyelet.
41 Nevelés; szakmai képzés; szórakoztatás; sport- és kulturális tevékenységek.

---

(111) 183.340 (151) 2006.01.09.
(210) M 04 01964 (220) 2004.04.29.
(732) Axel Springer-Budapest Kiadói Korlátolt Felelősségű Társaság, Budapest (HU)
(740) dr. Sarkady Ildikó ügyvéd, Dr. Sarkady Ildikó Ügyvédi Iroda, Budapest
(546)

(511) 35 Hirdetés, propaganda- és reklámtevékenység, reklámszolgálat, kereskedelmi célú kiállításszervezés, piackutatás, reklám- és propagandaanyag tervezése és készítése, reklámanyagok sokszorosítása és terjesztése, szervezeti tanácsadás, ellenőrzés, irányítás, felügyelet.
41 Nevelés; szakmai képzés; szórakoztatás; sport- és kulturális tevékenységek.

---

(111) 183.344 (151) 2006.01.11.
(210) M 04 00632 (220) 2004.02.13.
(732) dm-drogerie markt Kereskedelmi és Szolgáltató Korlátolt Felelősségű Társaság, Törökbálint (HU)
(740) dr. Vida Sándor, DANUBIA Szabadalmi és Védjegy Iroda Kft., Budapest
(541) DAS GESUNDE PLUS
(511) 3 Masszázsolajok, illóolajok, test- és szépségápoló szerek.
5 Az egészségápolást szolgáló készítmények, diétás élelmiszerek, amennyiben az 5. áruosztályba tartoznak, főként gyümölcscukorból, szőlőcukorból, vitaminokból, ásványi anyagokból, nyomelemekből, enzimekből, tejcukorból, rágó- és pezsgőtabletták formájában is; étrend-kiegészítő termékek nem gyógyászati célra, nyomelemeket, vitaminkészítményeket, ásványi anyagokat, karotint, szelént, enzimeket, különösen Q-10 enzimtablettákat, aloe verát, algákat, kovaföldet, ballasztanyagokat tartalmazó, illetve ilyen alapú termékek tabletták formájában és kombinációban; gyógyszerészeti termékek, különösen gyógynövényekből készült termékek, étkezési teák, gyógyteák, fokhagymakészítmények, orbáncfűolaj, E-vitamin, italok sportolók részére, karcsúsító termékek csökkentett kalóriatartalmú készitalok és készmenük formájában, algatartalmú italok, erősítőszerek, étvágycsillapítók gyógyászati célra, vény nélkül kapható allergia elleni gyógyszerek, lábápoló készítmények, készítmények sportolók részére, úgy mint kenőcsök, zselék, sprayk rándulások és izomfeszülés ellen; tapaszok, kötszeranyagok, sportbandázsok egészségügyi célra, kontaktlencsetisztító és -ápoló szerek.
30 Müzli- és gabonaszeletek, csökkentett kalóriatartalmú szeletek.

---

(111) 183.346 (151) 2006.01.09.
(210) M 03 03512 (220) 2003.08.22.
(732) Annco, Inc. (Delaware államban bejegyzett cég), Milford, CT (US)
(740) dr. Vida Sándor jogtanácsos, DANUBIA Szabadalmi és Védjegy Iroda Kft., Budapest
(541) ANNTAYLOR
(511) 25 Ruházati cikkek, cipők, kalapáruk.

---

(111) 183.347 (151) 2006.01.09.
(210) M 04 01495 (220) 2004.04.01.
(732) Kállai Finomságok Társasága Kft., Vámosgyörk (HU)
(541) Kállai
(511) 29 Hús, hal, baromfi és vadhús; húskivonatok; étkezési olajok és zsírok.
40 Állatok levágása (vágóhídon); élelmiszerek és italok tartósítása; élelmiszerek füstölése.

---

(111) 183.348 (151) 2006.01.09.
(210) M 04 01087 (220) 2004.03.10.
(732) HOLLYWOOD BEAUTY-SZÉPSÉG Kereskedelmi és Szolgáltató Korlátolt Felelősségű Társaság, Budapest (HU)
(740) dr. Murányi Ernő ügyvéd, Vass és Murányi Ügyvédi Iroda, Budapest
(541) HOLLYWOOD BEAUTY SZÉPSÉGSZALON
(511) 44 Higiéniai és szépségápolási szolgáltatások.

---

(111) 183.349 (151) 2006.01.10.
(210) M 03 02667 (220) 2003.06.20.
(732) Overland Lifestyles Kereskedelmi és Szolgáltató Kft., Budapest (HU)
(740) dr. Jambrik Gergely ügyvéd, Oppenheim és Társai Freshfields Bruckhaus Deringer Ügyvédi Iroda, Budapest

(546)

(511) 25 Ruházati cikkek, cipők, kalapáruk.

---

(111) 183.355 (151) 2006.01.11.
(210) M 05 02577 (220) 2005.08.04.
(732) IKO Kábeltévé Szolgáltató Kft., Budapest (HU)
(740) Várnai Anikó, INTERINNO Szabadalmi Iroda, Budapest
(546)

(511) 35 Reklámozás; kereskedelmi ügyletek; kereskedelmi adminisztráció; irodai munkák.
38 Távközlés.
41 Nevelés; szakmai képzés; szórakoztatás; sport- és kulturális tevékenységek.

---

(111) 183.356 (151) 2006.01.11.
(210) M 03 05542 (220) 2003.12.18.
(732) Sanoma Budapest Rt., Budapest (HU)
(740) Király György szabadalmi ügyvivő, JUREX Iparjogvédelmi Iroda, Budapest
(546)

(511) 38 Távközlés.
41 Nevelés; szakami képzés; szórakoztatás; sport- és kulturális tevékenységek.

---

(111) 183.357 (151) 2006.01.11.
(210) M 03 03954 (220) 2003.09.19.
(732) Aczél Zoltán, Úny (HU)
(541) A SZERENCSE PILLANATA
(511) 9 Tudományos célra szolgáló, tengerészeti, földmérő, villamos, fényképészeti, mozgóképi, optikai, súlymérő egyéb mérő-, jelző-, ellenőrző (felügyeleti), életmentő és oktatóberendezések és -felszerelések; hangok vagy képek rögzítésére, továbbítására, másolására szolgáló készülékek; mágneses adathordozók, hanglemezek; automata áruelosztó berendezések és szerkezetek érmebedobással működő készülékekhez; regiszteres pénztárgépek, számológépek, adatfeldolgozó berendezések és számítógépek; tűzoltó készülékek.
16 Papír, karton és ezen anyagokból készült termékek, amelyek nem tartoznak más osztályokba; nyomdaipari termékek; könyvkötészeti anyagok; fényképek; papíripari cikkek, papíripari vagy háztartási ragasztóanyagok; anyagok művészek részére; ecsetek; írógépek és irodai cikkek (bútorok kivételével); tanítási és oktatási anyagok (készülékek kivételével); csomagolásra szolgáló műanyagok (amelyek nem tartoznak más osztályokba); nyomdabetűk; klisék.
28 Játékkártyák.
35 Reklámozás; kereskedelmi ügyletek; kereskedelmi adminisztráció; irodai munkák.
41 Nevelés; szakmai képzés; szórakoztatás; sport- és kulturális tevékenységek; ebbe beleértve különösen játékok, szerencsejátékok szervezése és lebonyolítása elektronikus átviteli eszközökkel telefon, mobiltelefon, internet) és a média eszközein (tv, rádió, sajtó) keresztül.
42 Számítástechnikai hardver- és szoftvertervezés és -fejlesztés, számítógépek programozása, számítógépes szolgáltatások, ebbe beleértve számítógépszoftver fenntartása számítógépek kölcsönzése, számítógépes adatok helyreállítása, számítógépes rendszerelemzés, számítógéphardverrel kapcsolatos tanácsadás, számítógépprogramok kidolgozása, korszerűsítése, kölcsönzése; szerkesztőgépek, internetes is elérhető on-line és CD-magazinok összeállítása, ezzel kapcsolatos kiadványok összeállítása.

---

(111) 183.358 (151) 2006.01.11.
(210) M 03 05536 (220) 2003.12.18.
(732) Szabó János, Debrecen (HU)
(740) dr. Laczkó Ügyvédi Iroda, Debrecen
(541) JACK JAXXON
(511) 25 Ruházati cikkek.

---

(111) 183.359 (151) 2006.01.11.
(210) M 03 03963 (220) 2003.09.22.
(732) Vodafone Group plc, Newbury, Berkshire (GB)
(740) dr. Sasvári Gabriella, S.B.G. & K. Szabadalmi Ügyvivői Iroda, Budapest
(541) VODAFONE MOBILE CONNECT
(511) 9 Távközlő, távbeszélő- és hírközlő készülékek és eszközök; adatközlő készülékek és eszközök; kódolt adatok, szövegek, hangfelvételek, grafikus ábrák és videofelvételek, illetve ezen formátumok kombinációjának feldolgozására, továbbítására, tárolására, bevitelére és visszakeresésére szolgáló készülékek és eszközök; modemek; kódolt kártyák és pontgyűjtő kártyák, beleértve a távközlő, távbeszélő- és hírközlő készülékek és -eszközök aktiválására szolgáló kódolt kártyákat és pontgyűjtő kártyákat is; információk, adatok, képek és hang tárolására szolgáló hordozók; számítógépes adathordozók; számítógépek, beleértve laptopok és notebookok is; elektronikus határidőnaplók; a fent említett termékek alkatrészei és tartozékai; számítógépszoftverek, így adatkereső szoftverek.
38 Távközlés, mobil és telepített távközlés, valamint távközlés telefonon, műholdon, cellarendszerű és rádiós távközlési rendszeren keresztül; távközlő eszközök, rádió, rádiótelefon és rádiótelefax készülékek bérbeadása, haszonbérlete és kölcsönzése; adatközlés rádión keresztül, távközlés és műhold segítségével; távközlő készülékek bérbeadása azok meghibásodása, elvesztése, ellopása esetén; információk (beleértve weboldalak), számítógépprogramok és egyéb adatok távközlése; elektronikus levelezés; biztonságos hírközlő csatorna használatának biztosítása; telefonokkal és távközlő készülékekkel és eszközökkel összefüggő, illetve azonosításukkal kapcsolatos tájékoztatás; üzenetekkel kapcsolatos szolgáltatások, így üzenetküldés, üzenetfogadás és üzenettovábbítás szöveg, hangfelvétel, grafikus kép, videofelvétel, illetve ezek kombinációjának formájában; a fent említett szolgáltatásokra vonatkozó tájékoztatás.
42 Számítógépes adatbázisokhoz, fórumokhoz, számítógépes hálózatokhoz és interaktív számítógépes hírközlő hálózatokhoz való hozzáférés biztosítása és hozzáférési idő bérbeadása; számítógépek bérbeadása; számítógépes konzultáció; számítógép programozás és szoftverek tervezése; adathálózat szolgáltatások; online tájékoztatás számítógépes adatbázisról vagy az internetről, valamint üzleti jellegű vagy otthoni használatra szolgáló információk megjelenítése vagy rendelkezésre bocsátása számítógépes adatbankból; számítógép- szoftverek és -programok karbantartása és frissítése; weboldalak létrehozása és karbantartása; szoftverek telepítése és karbantartása; internethez, számítógépes hálózatokhoz és számítógépes adatbázisokhoz való hozzáférés biztosítása.

---

(111) 183.360 (151) 2006.01.11.
(210) M 03 05324 (220) 2003.12.08.
(732) DYMOL Vegyi, Ipari és Szolgáltató Kft., Kistarcsa (HU)
(740) dr. Rosonczy Enikő ügyvéd, Rosonczy Ügyvédi Iroda, Budapest
(546)

(511) 5 Fertőtlenítőszerek.

---

(111) 183.361 (151) 2006.01.11.
(210) M 03 03570 (220) 2003.08.27.
(732) REGUM Újrahasznosító Korlátolt Felelősségű Társaság, Kazincbarcika (HU)
(740) dr. Fodor Tibor ügyvéd, Fodor Ügyvédi Iroda, Miskolc
(546)

(511) 19 Aszfalt, szurok, bitumen.

---

(111) 183.362 (151) 2006.01.11.
(210) M 02 04089 (220) 2002.09.06.
(732) BONGRAIN S.A. a French société anonyme á directoire et conseil de surveillance, Viroflay (FR)
(740) dr. Vida Sándor jogtanácsos, DANUBIA Szabadalmi és Védjegy Iroda Kft., Budapest
(541) ÖCSI
(511) 29 Tej, sajt és tejtermékek.

---

(111) 183.363 (151) 2006.01.11.
(210) M 03 05538 (220) 2003.12.18.
(732) Új-MiZo Tejtermékeket Gyártó, Forgalmazó és Szolgáltató Rt., Pécs (HU)
(740) dr. Váradi Gábor ügyvéd, Bakó, Gelencsér, Váradi Ügyvédi Iroda, Pécs
(546)

(511) 16 Tej, tejtermékek.
29 Fagylaltok.
30 Gyümölcsitalok és gyümölcslevek.
32 Papír, karton és ezen anyagokból készült termékek.

---

(111) 183.364 (151) 2006.01.11.
(210) M 03 05142 (220) 2003.12.02.
(732) S.C. INTERMARK SRL-STEI, Oradea/Nagyvárad (RO)
(740) Mészárosné Dónusz Katalin, S.B.G & K. Szabadalmi és Ügyvédi Iroda, Budapest
(546)

(511) 16 Papír, karton és ezen anyagokból készült termékek, amelyek nem tartoznak más osztályokba; nyomdaipari termékek; könyvkötészeti anyagok; fényképek; papíripari cikkek, papíripari vagy háztartási ragasztóanyagok; anyagok művészek részére; ecsetek; írógépek és irodai cikkek (bútorok kivételével); tanítási és oktatási anyagok (készülékek kivételével); csomagolásra szolgáló műanyagok (amelyek nem tartoznak más osztályokba); nyomdabetűk; klisék.
35 Reklámozás; kereskedelmi ügyletek; kereskedelmi adminisztráció; irodai munkák.
38 Távközlés.

---

(111) 183.365 (151) 2006.01.11.
(210) M 03 05326 (220) 2003.12.08.
(732) DYMOL Vegyi, Ipari és Szolgáltató Kft., Kistarcsa (HU)
(740) dr. Rosonczy Enikő ügyvéd, Rosonczy Ügyvédi Iroda, Budapest
(546)

(511) 3 Fehérítőkészítmények és egyéb, mosásra szolgáló anyagok; tisztító-, fényesítő-, súroló- és csiszolószerek; szappanok.
5 Fertőtlenítőszerek.

---

(111) 183.366 (151) 2006.01.11.
(210) M 01 01672 (220) 2001.03.22.
(732) Société des Produits Nestlé S.A., Vevey (CH)
(740) dr. Tompa Gábor ügyvéd, Tompa Ügyvédi Iroda, Budapest
(541) NAPOLINI
(511) 30 Kávé, kávéeszenciák és -kivonatok, cikória és kávékeverékek; kávépótlók; tea, teakivonatok; kakaó, kakaóalapú készítmények; csokoládé; csokoládétermékek; édességek, cukorkák; cukor, liszt, emberi fogyasztásra szolgáló gabonából és/vagy rizsből és/vagy lisztből készült termékek; kenyér, keksz, aprósütemények, torták, tésztafélék; krémfagylaltok, vizes alapú fagylaltok, mélyhűtött édességek, valamint ezek előállításához szükséges készítmények; méz és mézpótlók; snackételek; készételek, desszertek, pudingok.

(111) 183.367 (151) 2006.01.11.
(210) M 03 05546 (220) 2003.12.18.
(732) IMS AG, Cham (CH)
(740) dr. Lakatos Péter ügyvéd, Köves & Társai Ügyvédi Iroda, Budapest
(546) PharmMIS

(511) 9 Adatok, hangok, képek rögzítésére, továbbítására, másolására szolgáló készülékek; adathordozók; számológépek, adatfeldolgozó berendezések és számítógépek; elektromos készülékek és berendezések; számítógépprogramok, szoftverek és adatbázisok; számítógépes szoftver és adatbázis az adathordozó (beleértve az online közvetítést is) jellegétől függetlenül, amelynek célja, hogy a gyógyszer- és gyógyászati iparra és az egészségügyre (közvetve vagy közvetlenül) vonatkozó adatot és információt nyújtson, értelmezzen, elemezzen, értékeljen, illetve átdolgozzon; piackutatási jelentések (számítógéppel olvasható formában is) a gyógyszer- és gyógyászati iparral és az egészségüggyel (közvetlen vagy közvetett) kapcsolatban; gyógyszer-forgalmazási információs rendszer és adatbázis; számítógépprogramok és adatbázisok.
16 Papír, karton és ezen anyagokból készült termékek; nyomdaipari termékek; könyvkötészeti anyagok; papíripari cikkek; irodai cikkek; képzési, tanítási és oktatási anyagok (készülékek kivételével); számítógépes szoftverhez és adatbázishoz tartozó felhasználói leírások, az adathordozó (beleértve az on-line közvetítést is) jellegétől függetlenül, aminek a célja, hogy a gyógyszer- és gyógyászati iparra és az egészségügyre (közvetve vagy közvetlenül) vonatkozó adatok és információt nyújtson, értelmezzen, elemezzen, értékeljen, illetve átdolgozzon; piackutatási jelentések (számológéppel olvasható formában is) a gyógyszer- és gyógyászati iparral és az egészségüggyel (közvetlen vagy közvetett) kapcsolatban; nyomdai és más nyomtatott kiadványok és anyagok a gyógyszer- és gyógyászati iparral és az egészségüggyel (közvetlen vagy közvetett) kapcsolatban; piaci jelentések, piackutatási jelentések, piaci analízisek és előrejelzések, hírlevelek, felhasználói leírások és kézikönyvek a gyógyszer- és gyógyászati iparral és az egészségüggyel (közvetlen vagy közvetett) kapcsolatban.
35 Reklámozás, marketing; kereskedelmi ügyletek; kereskedelmi adminisztráció; irodai munkák; piackutatási és tanácsadási szolgáltatások, beleértve üzleti és piaci kutatási felmérések és tanulmányok készítését globális kommunikációs hálózat útján a gyógyszer- és gyógyászati iparral és az egészségüggyel (közvetlen vagy közvetett) kapcsolatban; marketingtevékenység a gyógyszer- és gyógyászati iparral és az egészségüggyel (közvetlen vagy közvetett) kapcsolatban; piackutatási és információs szolgáltatások, információtechnológiai szolgáltatások; segítségnyújtás és tanácsadás üzletvezetéshez; üzletszervezési és üzletvezetési tanácsadás; mindezen szolgáltatások on-line formában történő nyújtása.
42 Kutatás; informatikai szakmai tanácsadás, számítógépes programok és adatbázisok tervezése és fejlesztése; szoftverhez és adatbázishoz kapcsolódó szakmai tanácsadás tevékenység a gyógyszer- és gyógyászati iparral és az egészségüggyel (közvetve vagy közvetlenül) kapcsolatban; információs-információtechnológiai szolgáltatások a gyógyszer- és gyógyászati iparral és az egészségüggyel (közvetve vagy közvetlenül) kapcsolatban, valamint informatikai és üzleti szakmai tanácsadás a gyógyszer- és gyógyászati iparral és az egészségüggyel (közvetve vagy közvetlenül) kapcsolatban; gyógyszer-forgalmazási informatikai rendszer és adatbázis tervezése és fejlesztése; számítógépprogramok és adatbázisok kidolgozása, műszaki támogatása; szellemitulajdon-licencek adása; mindezen szolgáltatások online formában történő nyújtása.

---

(111) 183.368 (151) 2006.01.11.
(210) M 03 05325 (220) 2003.12.08.
(732) DYMOL Vegyi, Ipari és Szolgáltató Kft., Kistarcsa (HU)
(740) dr. Rosonczy Enikő ügyvéd, Rosonczy Ügyvédi Iroda, Budapest
(546)

(511) 5 Fertőtlenítőszerek.

---

(111) 183.369 (151) 2006.01.11.
(210) M 03 03561 (220) 2003.08.27.
(732) Csobota-Kis Árpád, Budapest (HU)
(740) dr. Géczi Beatrix ügyvéd, Géczi és Géczi Ügyvédi Iroda, Budapest
(541) NOÉ BÁRKÁJA
(511) 39 Szállítás; áruk csomagolása és raktározása; utazásszervezés.
41 Nevelés; szakmai képzés; szórakoztatás; sport- és kulturális tevékenységek.
43 Vendéglátási (élelmezési) szolgáltatások; ideiglenes szállásadás.

---

(111) 183.370 (151) 2006.01.12.
(210) M 03 02235 (220) 2003.05.23.
(732) Hajdúszoboszlói Gyógyfürdő Rt., Hajdúszoboszló (HU)
(740) dr. Zajdó Zsolt ügyvéd, Dr. Zajdó Zsolt Ügyvédi Iroda, Debrecen
(541) MISTER STRAND MACHO
(511) 16 Papír, karton és ezen anyagokból készült termékek, amelyek nem tartoznak más osztályokba; nyomdaipari termékek; könyvkötészeti anyagok; fényképek; papíripari cikkek, papíripari vagy háztartási ragasztóanyagok; anyagok művészek részére; ecsetek; írógépek és irodai cikkek (bútorok kivételével); tanítási és oktatási anyagok (készülékek kivételével); csomagolásra szolgáló műanyagok (amelyek nem tartoznak más osztályokba); nyomdabetűk; klisék.
43 Vendéglátási (élelmezési) szolgáltatások; ideiglenes szállásadás.

---

(111) 183.371 (151) 2006.01.12.
(210) M 03 02518 (220) 2003.06.11.
(732) VITAPRESS Gyümölcsléelőállító és Élelmiszerkereskedelmi Kft., Dunaharaszti (HU)
(740) dr. Mikófalvi Gábor ügyvéd, Budapest
(541) SZENTKIRÁLYI WELLNESS ÁSVÁNYVÍZ
(511) 32 Ásványvizek.

---

(111) 183.372 (151) 2006.01.12.
(210) M 04 00474 (220) 2004.02.04.
(732) Tarnai György 35%, Budapest (HU); Dactylos Kft. 30%, Budapest (HU); Haraszti Pál 35%, Budapest (HU)
(740) Haraszti Pál, Budapest
(541) BioSM
(511) 9 Adatfeldolgozó készülékek; ajtónyitó szerkezetek, elektromos; ajtózárak, elektromos; anyagvizsgáló készülékek és gépek; automatikus kormányberendezések járművekhez; betöréstátló

felszerelések, elektromos; betörésgátló riasztókészülékek; bélyegzőórák; bérmentesítést ellenőrző készülékek; csipek (integrált áramkörök); ellenőrző berendezések, elektromos; integrált áramkörök; interfészek (informatika); irányzótávcsövek tűzifegyverekhez; memóriakártyák, intelligens mikrokártyák; navigációs berendezések járművekbe (fedélzeti számítógépek); navigációs eszközök; nyomtatott áramkörök; operációs rendszerek számítógépekhez (rögzített); parkolóórák; pénztárgépek; pénzszámláló és osztályozó gépek; rádiótelefon-készülékek; riasztók; számítógépek; számítógépes játékprogramok; számítógép-perifériák; számítógépprogramok (rögzített); személyazonosító kártyák, mágneses; személy (táv)hívók; szoftverek (rögzített); távirányító készülékek; telefon üzenetrögzítők; telefonkészülékek; vezérlőpult (elektromosság).

---

(111) 183.373 (151) 2006.01.12.
(210) M 04 00809 (220) 2004.02.24.
(732) McDonald's International Property Company, Ltd., Wilmington, Delaware (US)
(740) dr. Gödölle Tamás ügyvéd, Bogsch & Partners Ügyvédi Iroda, Budapest
(546)

(511) 29 Húsból készült élelmiszerek; sertés, hal és szárnyaskészítmények; húsos szendvicsek; halas szendvicsek; sertéshús szendvicsek, csirkeszendvicsek; tartósított (konzerv) és főzött gyümölcsök és zöldségek; tojás, sajt, tej, tejkészítmények; savanyúságok; desszertek.
30 Kétszersültek, kekszek; kenyér; teasütemények; aprósütemények; csokoládé; kávé; kávéhelyettesítők, pótkávé; tea; mustár; zabliszt, zabpehely; tészták, tésztafélék; szószok; fűszerek, ízesítőszerek; cukor.
32 Alkoholmentes italok; szirupok és egyéb készítmények italok készítéséhez.
41 Személyek kiképzése éttermek és hasonló létesítmények menedzselésére és működtetésére.
43 Éttermekkel és egyéb étel és ital árusításával kapcsolatos létesítmények működtetésével és franchise-ba adásával kapcsolatos szolgáltatások; hazavitelre szánt ételek előkészítésével és értékesítésével kapcsolatos szolgáltatások.

---

(111) 183.374 (151) 2006.01.12.
(210) M 04 00324 (220) 2004.01.26.
(732) Respect Hungary Kft., Budapest (HU)
(740) dr. Or Mária ügyvéd, Budapesti 177. sz. Ügyvédi Iroda, Budapest
(546)

(511) 24 Textíliák és textiláruk, amelyek nem tartoznak más osztályokba; ágy- és asztalneműk.
25 Ruházati cikkek, cipők, kalapáruk.
35 Reklámozás; kereskedelmi ügyletek; kereskedelmi adminisztráció; irodai munkák.

---

(111) 183.375 (151) 2006.01.12.
(210) M 04 00478 (220) 2004.02.04.
(732) Hilltop Neszmély Rt., Budapest (HU)
(740) Kovári György szabadalmi ügyvivő, ADVOPATENT Szabadalmi Iroda, Budapest
(546)

(511) 33 Borok, szeszes italok, likőrök.

---

(111) 183.376 (151) 2006.01.12.
(210) M 04 00804 (220) 2004.02.24.
(732) dr. Csorba Erika, Budapest (HU)
(740) dr. Oláh Gábor ügyvéd, Georgi-Földvári-Radnay Ügyvédi Iroda, Budapest
(546)

(511) 44 Orvosi szolgáltatások; állatgyógyászati szolgáltatások; higiéniai és szépségápolási szolgáltatások emberek és állatok részére; mezőgazdasági, kertészeti és erdészeti szolgáltatások.

---

(111) 183.377 (151) 2006.01.12.
(210) M 04 00801 (220) 2004.02.24.
(732) LOUIS (HUNGÁRIA) Idegenforgalmi és Vendéglátó Korlátolt Felelősségű Társaság, Budapest (HU)
(740) dr. Moldován András ügyvéd, Moldován, Marosi és Társai Ügyvédi Iroda, Budapest
(546)

(511) 43 Bár (szolgáltatások), gyorséttermek, kávéházak, szálláshely lefoglalása (időleges), vendéglátóipar.

---

(111) 183.378 (151) 2006.01.12.
(210) M 04 00479 (220) 2004.02.04.
(732) Philip Morris Magyarország Kft., Eger (HU)
(740) dr. Gödölle Tamás ügyvéd, Bogsch & Partners Ügyvédi Iroda, Budapest
(546)

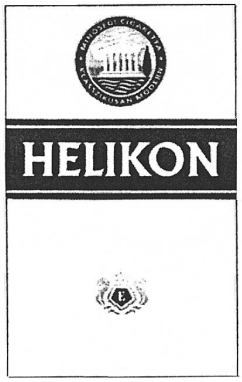

(511) 34 Nyers vagy feldolgozott dohány, különösen szivarok, cigaretták, szivarkák, dohány saját cigaretta sodrásához, pipadohány, rágódohány (bagó), tubákdohány; dohányhelyettesítők (nem orvosi célra); dohányzási cikkek, különösen cigarettapapír és -cső/tubus, cigarettafilterek, dohánytartók, cigarettatárcák és hamutartók (nem nemesfémből vagy azok ötvözetéből vagy azokkal borítva); pipák, zsebfelszerelés cigarettasodráshoz; öngyújtók; gyufák.

---

(111) 183.379 (151) 2006.01.12.
(210) M 04 00159 (220) 2004.01.15.
(732) Univer Szövetkezeti Rt., Kecskemét (HU)
(546)

(511) 29 Tartósított, szárított és főzött zöldségek.
30 Fűszeres mártások; fűszerek.

---

(111) 183.380 (151) 2006.01.12.
(210) M 04 00176 (220) 2004.01.15.
(732) Pfizer Products Inc. (Connecticut állam törvényei szerint működő vállalat), Groton, Connecticut (US)
(300) 2341912 2003.09.28. GB
(740) dr. Sasvári Gabriella, S.B.G. & K. Budapesti Ügyvédi Iroda, Budapest
(541) CARATRI
(511) 5 Gyógyszerészeti és állatgyógyászati készítmények és alapanyagok.

---

(111) 183.381 (151) 2006.01.12.
(210) M 03 04154 (220) 2003.10.03.
(732) Egrokorr Ipari és Szolgáltató Kft., Érd (HU)
(541) SZILOFLEX
(511) 17 Tömítőanyagok, tömítőanyag csatlakozásokhoz, tömítőkittek.

---

(111) 183.382 (151) 2006.01.12.
(210) M 04 00805 (220) 2004.02.24.
(732) HATNÉGYES TAXI Közúti Szolgáltató Egyesület, Szolnok (HU)
(546)

(511) 39 Szállítás; áruk csomagolása és raktározása; utazásszervezés.

---

(111) 183.383 (151) 2006.01.12.
(210) M 04 00476 (220) 2004.02.04.
(732) SNABBIS Kft., Budaörs (HU)
(546)

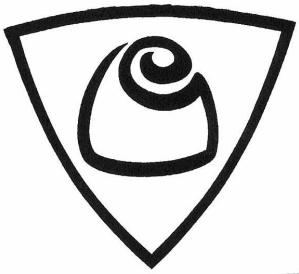

(511) 30 Kávé, tea, kakaó, cukor, rizs, tápióka, szágó, kávépótló szerek; lisztek és más gabonakészítmények, kenyér, péksütemények és cukrászsütemények, fagylaltok; méz, melaszszirup; élesztő, sütőporok; só, mustár; ecet, fűszeres mártások; fűszerek; jég.

---

(111) 183.384 (151) 2006.01.12.
(210) M 04 00156 (220) 2004.01.15.
(732) OFF-ROAD HUNGARY Kft., Budapest (HU)
(546)

(511) 4 Ipari olajok és zsírok; kenőanyagok; porfelszívó, portalanító és porlekötő termékek; tüzelőanyagok (beleértve a motorbenzineket) és világítóanyagok; viaszgyertyák, gyertyabelek.

---

(111) 183.385 (151) 2006.01.12.
(210) M 03 04152 (220) 2003.10.03.
(732) EGROKORR Ipari és Szolgáltató Kft., Érd (HU)
(541) METALLUX
(511) 2 Festékek; lakkok; alapozók; bevonóanyagok; kencék; rozsdagátlók és fakonzerváló szerek; festőanyagok; nyers természetes gyanták; valamint porfestékek; pigmentek; színezékek különböző felhasználási területekre.

---

(111) 183.386 (151) 2006.01.12.
(210) M 03 04153 (220) 2003.10.03.
(732) Egrokorr Ipari és Szolgáltató Kft., Érd (HU)
(541) RENOVA-DUNALAKK
(511) 1 Festékek; lakkok; alapozók; bevonóanyagok; kencék; rozsdagátlók és fakonzerváló szerek; festőanyagok; nyers természetes gyanták; valamint porfestékek; pigmentek; színezékek különböző felhasználási területekre.
2 Ipari vegyi termékek; műgyanták; műanyagok; ipari rendeltetésű ragasztóanyagok.

---

(111) 183.387 (151) 2006.01.12.
(210) M 04 00810 (220) 2004.02.24.
(732) GlaxoSmithKline Biologicals S.A., Rixensart (BE)
(740) dr. Szigeti Éva, DANUBIA Szabadalmi és Védjegy Iroda Kft., Budapest
(541) BASERIX
(511) 5 Gyógyszerészeti készítmények és anyagok humán felhasználásra; oltóanyagok.

---

(111) 183.388 (151) 2006.01.12.
(210) M 04 00161 (220) 2004.01.15.
(732) dr. Kulcsár Géza 40%, Gyömrő (HU); dr. Kulcsár Zsuzsanna Magdolna 20%, Gyömrő (HU); Kulcsár Géza Sándor 20%, Gyömrő (HU); Kulcsár Mária Magdolna 20%, Gyömrő (HU)
(541) KVARGEZIT
(511) 5 Gyógyszerészeti és állatgyógyászati készítmények; egészségügyi készítmények gyógyászati használatra; diétás anyagok gyógyászati használatra, bébiételek; tapaszok, kötszeranyagok;

fogtömő anyagok és fogászati mintázóanyagok; fertőtlenítőszerek; kártékony állatok irtására szolgáló készítmények; gombaölő szerek (fungicidek), gyomirtó szerek (herbicidek).

---

(111) 183.389 (151) 2006.01.12.
(210) M 04 00175 (220) 2004.01.15.
(732) Pfizer Products Inc. (Connecticut állam törvényei szerint működő vállalat), Groton, Connecticut (US)
(740) dr. Sasvári Gabriella, S.B.G. & K. Budapesti Ügyvédi Iroda, Budapest
(541) VERAQUIS
(511) 5 Gyógyszerészeti és állatgyógyászati készítmények; egészségügyi készítmények gyógyászati használatra; diétás anyagok gyógyászati használatra, bébiételek; tapaszok, kötszeranyagok; fogtömő anyagok és fogászati mintázóanyagok; fertőtlenítőszerek; kártékony állatok irtására szolgáló készítmények; gombaölő szerek (fungicidek), gyomirtó szerek (herbicidek).

---

(111) 183.391 (151) 2006.01.13.
(210) M 05 02038 (220) 2005.06.14.
(732) ENVIROCHEM Kereskedelmi és Szolgáltató Kft., Budapest (HU)
(740) dr. Szigeti Éva, DANUBIA Szabadalmi és Védjegy Iroda Kft., Budapest
(541) ENVI
(511) 35 Üzemanyag-kiskereskedelem.

---

(111) 183.392 (151) 2006.01.16.
(210) M 04 01034 (220) 2004.03.08.
(732) Fenyvesi Attila, Balassagyarmat (HU)
(541) INFLAGRANTI
(511) 41 Nevelés; szakmai képzés; szórakoztatás; sport- és kulturális tevékenység.

---

(111) 183.393 (151) 2006.01.16.
(210) M 04 00232 (220) 2004.01.20.
(732) TRILAK Festékgyártó Kft., Budapest (HU)
(740) dr. Mester Ákos ügyvéd, Budapest
(541) FRESCO
(511) 2 Festékek, kencék, lakkok; rozsdagátló és fakonzerváló szerek; festőanyagok; maróanyagok; nyers természetes gyanták; fémlapok és fémporok festők, dekorátorok, nyomdászok és képzőművészek részére.

---

(111) 183.394 (151) 2006.01.16.
(210) M 04 01457 (220) 2004.03.30.
(732) Kovácsné Rápolti Gabriella, Sopron (HU)
(541) Tileum
(511) 5 Illóolajgyógyszerek.

---

(111) 183.395 (151) 2006.01.16.
(210) M 04 00545 (220) 2004.02.09.
(732) NEW T & P KFT, Budapest (HU)
(541) DR. GENTRY
(511) 25 Ruházati cikkek, cipők, kalapáruk.

---

(111) 183.396 (151) 2006.01.16.
(210) M 04 00544 (220) 2004.02.09.
(732) HERBALANCE KFT., Székesfehérvár (HU)
(740) Kovári György szabadalmi ügyvivő, ADVOPATENT Szabadalmi Iroda, Budapest
(546)

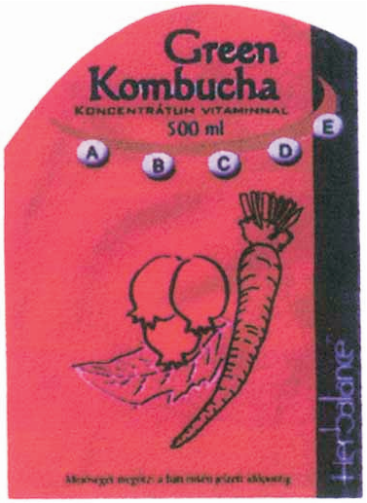

(511) 32 Alkoholmentes italok előállítására és készítésére szolgáló készítmények, különösen koncentrátumok, eszenciák, szörpök; alkoholmentes italok.

---

(111) 183.397 (151) 2006.01.16.
(210) M 04 01770 (220) 2004.04.19.
(732) SPEKTRUM-3D Kft., Debrecen (HU)
(740) dr. Emri Józsefné szabadalmi ügyvivő, EMRI-PATENT Iparjogvédelmi Kft., Debrecen
(541) SPEKTRUM 3D
(511) 1 Ipari, tudományos, vegyi termékek; vegyi termékek laboratóriumi analízisekhez, mikrobiológiai vizsgálatokhoz szükséges vegyi termékek, finomvegyszerek, nagy tisztaságú oldószerek, atomspektroszkópiai standard oldatok, stabil izotóp standard oldatok.
9 Készülékek és berendezések laboratóriumi tudományos kutatási célokra; vegyészeti készülékek és eszközök, üveg és műanyag laboratóriumi eszközök, lombikok, pipetták, büretták, mérőedények, digitális adagolók, digitális pipetták, digitális büretták, lombikállványok, laboratóriumi tálcák, mérőkanalak, olvasztótégelyek, desztillációs berendezések, laboratóriumi fermentációs készülékek, hőmérők, higrométerek, termosztátok, denzitométerek, mérlegek, digitális mérlegek; mérőműszerek, mérőberendezések, elektoranalitikai mérőműszerek, pH-vezetőképesség mérők, kromatográfok, fotométerek, hullámhosszmérők, refraktométerek, spektroszkópok, spektrográfok.

---

(111) 183.398 (151) 2006.01.16.
(210) M 04 00703 (220) 2004.02.18.
(732) COMPAGNIE GERVAIS DANONE, Levallois-Perret (FR)
(740) dr. Vida Sándor jogtanácsos, DANUBIA Szabadalmi és Védjegy Iroda Kft., Budapest
(546)

(511) 29 Túrókészítmények.
30 Csokoládé, lekvár.

---

(111) 183.399 (151) 2006.01.16.
(210) M 03 05141 (220) 2003.12.02.
(732) Friesland Hungária Rt., Debrecen (HU)
(740) Bándy Tamásné, PATENDER Nemzetközi Iparjogvédelmi Képviseleti Kft., Budapest

(554)

(511) 29 Tej és egyéb tejtermékek, túró, túrókészítmény és ezek ízesített változatai; zselék.
30 Kávé, kakaó, csokoládébevonat, csokoládé és ilyen alapanyagú italok és instant termékek; cukrok, fagylaltok, jégkrémek; pudingok; tejalapú pépek.

---

(111) 183.400 (151) 2006.01.16.
(210) M 00 02908 (220) 2000.05.31.
(732) Debenhams Retail Plc, London (GB)
(740) dr. Szigeti Éva, DANUBIA Szabadalmi és Védjegy Iroda Kft., Budapest
(541) CASUAL CLUB
(511) 25 Nadrágok; topok; szoknyák; pólók, melegítők, dzsekik, esőköpenyek/esőkabátok, kötött ruhák, gyapjútopok, sálak.

---

(111) 183.401 (151) 2006.01.16.
(210) M 04 00541 (220) 2004.02.09.
(732) PARTI PACK Papírfeldolgozó és Kereskedelmi Betéti Társaság, Nyíregyháza (HU)
(740) dr. Bacsa Judit ügyvéd, Dr. Bacsa Judit Ügyvédi Iroda, Nyíregyháza
(546)

(511) 16 Papír, karton és ezen anyagokból készült termékek, amelyek nem tartoznak más osztályokba; nyomdaipari termékek, könyvkötészeti anyagok, fényképek, papíripari cikkek, papíripari vagy háztartási ragasztóanyagok, anyagok művészek részére, ecsetek, írógépek és irodai cikkek (bútorok kivételével), tanítási és oktatási anyagok (készülékek kivételével), csomagolásra szolgáló műanyagok (amelyek nem tartoznak más osztályokba), nyomdabetűk, klisék.

---

(111) 183.402 (151) 2006.01.16.
(210) M 04 00155 (220) 2004.01.15.
(732) Magyar Könyvkiadók és Könyvterjesztők Egyesülése, Budapest (HU)
(740) Dr. Kányáné dr. Komlódi Katalin ügyvéd, Sándor, Szegedi, Szent-Ivány Ügyvédi Iroda, Budapest
(541) ÜNNEPI KÖNYVHÉT
(511) 35 Reklámozás; kereskedelmi ügyletek; kereskedelmi adminisztráció; irodai munkák.
41 Nevelés; szakmai képzés; szórakoztatás; sport- és kulturális tevékenységek.

---

(111) 183.403 (151) 2006.01.16.
(210) M 03 00155 (220) 2003.01.17.
(732) Wienerberger Téglaipari Rt., Budapest (HU)
(740) dr. Balogh Péter ügyvéd, Dr. Balogh Péter és Társai Ügyvédi Iroda, Budapest
(541) WIENERBERGER KÉSZHÁZAK
(511) 16 Papír, karton és ezen anyagokból készült termékek, aemlyek nem tartoznak más osztályokba; nyomdaipari termékek; fényképek; papíripari cikkek; tanítási és oktatási anyagok (készülékek kivételével); csomagolásra szolgáló műanyagok.
19 Nem fém építőanyagok; nem fémből készült hordozható szerkezetek.
37 Építkezés; javítás; szerelési szolgáltatások.

---

(111) 183.404 (151) 2006.01.16.
(210) M 04 00814 (220) 2004.02.24.
(732) SANDIC Kft., Budapest (HU)
(546)

(511) 25 Ruházati cikkek, cipők, kalapáruk.

---

(111) 183.405 (151) 2006.01.16.
(210) M 04 00802 (220) 2004.02.24.
(732) Agave Könyvek Kiadó Kft., Budapest (HU)
(740) dr. Erdei Éva ügyvéd, Dr. Erdei Éva Ügyvédi Iroda, Budapest
(546)

(511) 16 Papír, karton és ezen anyagokból készült termékek, amelyek nem tartoznak más osztályokba, nyomdaipari termékek, könyvkötészeti anyagok, folyóiratok, könyvek.
41 Könyvkiadás, nevelés, szakmai képzés, szórakoztatás, sport- és kulturális tevékenységek.

---

(111) 183.406 (151) 2006.01.16.
(210) M 04 00483 (220) 2004.02.04.
(732) CELAN Kft., Dunakeszi (HU)
(546)

(511) 14 Bizsuk.
20 Hajdíszek, ideértve hajcsipesz, hajráf, hajcsat, hajfodor, hajpánt, hajgumi.
21 Fésűk, ideértve hajkefe.
25 Sálak; ideértve kendő, stóla, strandkendő; női és férfi felsőruházat, női és férfi alsóruházat.

---

(111) 183.407 (151) 2006.01.16.
(210) M 03 03434 (220) 2003.08.13.
(732) UNILEVER N.V., Rotterdam (NL)
(740) ifj. Szentpéteri Ádám, S.B.G. & K. Nemzetközi Szabadalmi Iroda, Budapest

(554)

(511) 3 Detergensek; készítmények és anyagok mosodai célokra; szövetkikészítő készítmények; fehérítőszerek; tisztító-, fényesítő-, súroló- és csiszolókészítmények; edénymosó készítmények; szappanok; dezodorok személyi használatra; kézmosó szerek.
5 Fertőtlenítőszerek; egészségügyi készítmények; készítmények férgek, rovarok és kártékony állatok pusztítására; fungicidek; germicidek; baktériumölő szerek; parazitairtó szerek; algapusztító készítmények; inszekticidek; gyomirtó szerek; légfrissítő készítmények; rovarűző szerek.
21 Nem elektromos működtetésű eszközök, anyagok tisztítási célokra.

---

(111) 183.408 (151) 2006.01.16.
(210) M 04 00174 (220) 2004.01.15.
(732) PMW Hungária 200 Kft., Ajka (HU)
(740) Mészárosné Dónusz Katalin szabadalmi ügyvivő, S.B.G. & K. Budapesti Nemzetközi Szabadalmi Iroda, Budapest
(546)

(511) 9 Lopás elleni biztonsági szerkezettel ellátott árujelző.

---

(111) 183.409 (151) 2006.01.16.
(210) M 03 04139 (220) 2003.10.03.
(732) Djuice AS, Fornebu (NO)
(740) dr. Rosonczy Enikő ügyvéd, Rosonczy Ügyvédi Iroda, Budapest
(541) djuice extra
(511) 9 Tudományos célra szolgáló tengerészeti, földmérő, villamos, fényképészeti, mozgóképi, optikai, súlymérő, egyéb mérő-, jelző-, ellenőrző (felügyeleti), életmentő és oktatóberendezések és -felszerelések; hangok vagy képek rögzítésére, továbbítására, másolására szolgáló készülékek; mágneses adathordozók, hanglemezek; automata árueloszto berendezések és szerkezetek érmebedobással működő készülékekhez; regiszteres pénztárgépek, számológépek, adatfeldolgozó berendezések és számítógépek; tűzoltó készülékek.
28 Játékok, játékszerek; testnevelési és sportcikkek, amelyek nem tartoznak más osztályokba; karácsonyfadíszek.
35 Reklámozás; kereskedelmi ügyletek intézése; kereskedelmi adminisztráció; irodai munkák.
36 Biztosítás; pénzügyi ügyletek; valutaügyletek; ingatlanügyletek.
38 Távközlés.
39 Szállítás; áruk csomagolása és raktározása; utazásszervezés.
41 Nevelés; szakmai képzés; szórakoztatás; sport- és kulturális tevékenységek.
42 Tudományos és műszaki szolgáltatások, valamint az idetartozó tervezői és kutatói tevékenység, ipari elemző és kutató szolgáltatások; számítástechnikai hardver- és szoftvertervezés és -fejlesztés.

---

(111) 183.410 (151) 2006.01.16.
(210) M 03 04140 (220) 2003.10.03.
(732) Djuice AS, Fornebu (NO)
(740) dr. Rosonczy Enikő ügyvéd, Rosonczy Ügyvédi Iroda, Budapest
(541) djuice Xtra
(511) 9 Tudományos célra szolgáló tengerészeti, földmérő, villamos, fényképészeti, mozgóképi, optikai, súlymérő, egyéb mérő-, jelző-, ellenőrző (felügyeleti), életmentő és oktatóberendezések és -felszerelések; hangok vagy képek rögzítésére, továbbítására, másolására szolgáló készülékek; mágneses adathordozók, hanglemezek; automata árueloszto berendezések és -szerkezetek érmebedobással működő készülékekhez; regiszteres pénztárgépek, számológépek, adatfeldolgozó berendezések és számítógépek; tűzoltó készülékek.
28 Játékok, játékszerek; testnevelési és sportcikkek, amelyek nem tartoznak más osztályokba; karácsonyfadíszek.
35 Reklámozás; kereskedelmi ügyletek intézése; kereskedelmi adminisztráció; irodai munkák.
36 Biztosítás; pénzügyi ügyletek; valutaügyletek; ingatlanügyletek.
38 Távközlés.
39 Szállítás; áruk csomagolása és raktározása; utazásszervezés.
41 Nevelés; szakmai képzés; szórakoztatás; sport- és kulturális tevékenységek.
42 Tudományos és műszaki szolgáltatások, valamint az idetartozó tervezői és kutatói tevékenység, ipari elemző és kutató szolgáltatások; számítástechnikai hardver- és szoftvertervezés és -fejlesztés.

---

(111) 183.411 (151) 2006.01.16.
(210) M 03 04138 (220) 2003.10.03.
(732) Djuice AS, Fornebu (NO)
(740) dr. Rosonczy Enikő ügyvéd, Rosonczy Ügyvédi Iroda, Budapest
(541) djuice
(511) 9 Tudományos célra szolgáló tengerészeti, földmérő, villamos, fényképészeti, mozgóképi, optikai, súlymérő, egyéb mérő-, jelző-, ellenőrző (felügyeleti), életmentő és oktatóberendezések és -felszerelések; hangok vagy képek rögzítésére, továbbítására, másolására szolgáló készülékek; mágneses adathordozók, hanglemezek; automata árueloszto berendezések és -szerkezetek érmebedobással működő készülékekhez; regiszteres pénztárgépek, számológépek, adatfeldolgozó berendezések és számítógépek; tűzoltó készülékek.
28 Játékok, játékszerek; testnevelési és sportcikkek, amelyek nem tartoznak más osztályokba; karácsonyfadíszek.
35 Reklámozás; kereskedelmi ügyletek intézése; kereskedelmi adminisztráció; irodai munkák.
36 Biztosítás; pénzügyi ügyletek; valutaügyletek; ingatlanügyletek.
38 Távközlés.
39 Szállítás; áruk csomagolása és raktározása; utazásszervezés.
41 Nevelés; szakmai képzés; szórakoztatás; sport- és kulturális tevékenységek.
42 Tudományos és műszaki szolgáltatások, valamint az idetartozó tervezői és kutatói tevékenység, ipari elemző és kutató szolgáltatások; számítástechnikai hardver- és szoftvertervezés és -fejlesztés.

(111) 183.413 (151) 2006.01.16.
(210) M 04 00553 (220) 2004.02.09.
(732) Jockey International, Inc., Kenosha, Wisconsin (US)
(740) dr. Sasvári Gabriella, S.B.G. & K. Szabadalmi és Ügyvédi Iroda, Budapest
(541) JOX
(511) 25 Női és férfifehérnemű alsók és felsők.

---

(111) 183.414 (151) 2006.01.16.
(210) M 04 00691 (220) 2004.02.18.
(732) BIZO U.S.A. Kereskedelmi és Szolgáltató Korlátolt Felelősségű Társaság, Budapest (HU)
(740) dr. Szűcs Ernő Péter ügyvéd, Csitáry és Szűcs Ügyvédi Iroda, Budapest
(546)

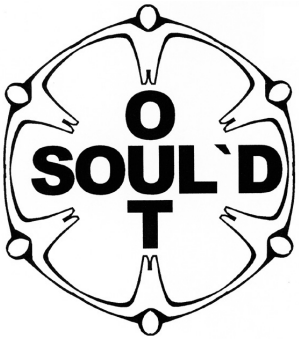

(511) 25 Ruházati cikkek, beleértve a csizmákat, cipőket és a papucsokat is.

---

(111) 183.415 (151) 2006.01.16.
(210) M 04 00701 (220) 2004.02.18.
(732) Kruse Chemie KG, Balve (DE)
(300) 303 42 931.3 2003.08.21. DE
(740) dr. Szigeti Éva, DANUBIA Szabadalmi és Védjegy Iroda Kft., Budapest
(541) AdBlue
(511) 1 Adalékanyagok elhasznált gáz kezelésére belső égésű motoroknál, különösen adalékanyagok az elhasznált gázban a nitrogén-oxid csökkentésére katalizátoros dízelmotoroknál.

---

(111) 183.416 (151) 2006.01.16.
(210) M 04 00864 (220) 2004.02.26.
(732) PICK SZEGED Szalámigyár és Húsüzem Rt., Szeged (HU)
(546)

(511) 29 Csabai eredetmegjelölés területéről származó húskészítmény.

---

(111) 183.417 (151) 2006.01.16.
(210) M 04 01471 (220) 2004.03.31.
(732) Boomerang Reklám Kft., Budapest (HU)
(740) dr. Tóth Csaba ügyvéd, Kálmán, Szilasi, Sárközy és Társai Ügyvédi Iroda, Budapest
(541) Boomerang Magazin
(511) 16 Újságok, folyóiratok, magazinok.
35 Reklámozás; reklámanyagok (röplapok, prospektusok, nyomtatványok, árumintákat) terjesztése; reklámanyagok kölcsönzése; reklámanyagok terjesztése; reklámozás; reklámszövegek publikálása.

---

(111) 183.418 (151) 2006.01.16.
(210) M 04 01452 (220) 2004.03.30.
(732) CLEARLINE 21 GRAFIKAI KFT., Budapest (HU)
(740) dr. Novák Barbara ügyvéd, Sávolyi & Novák Ügyvédi Iroda, Budapest
(546)

(511) 35 Reklámozás; adminisztráció; irodai munkák.
36 Ingatlanügyletek.
42 Jogi szolgáltatások; grafikusművészi tervezési szolgáltatások.

---

(111) 183.419 (151) 2006.01.16.
(210) M 04 01849 (220) 2004.04.22.
(732) Knorr-Naehrmittel Aktiengesellschaft, Thayngen (CH)
(740) ifj. Szentpéteri Ádám szabadalmi ügyvivő, S.B.G. & K. Budapesti Nemzetközi Szabadalmi Iroda, Budapest
(541) RAFINÉRIA
(511) 29 Hús, hal, szárnyas és vadhús; húskivonatok; tartósított, szárított és főzött gyümölcsök és zöldségfélék; zselék; lekvárok, kompótok; tojás, tej és tejtermékek; étkezési olajok és zsírok.
30 Kávé, tea, kakaó, cukor, rizs, tápióka, szágó, pótkávé; liszt, és gabonafélékből előállított készítmények, kenyér, sütemény és édesség; fagylaltok; méz, melasz; élesztő, sütőpor; só, mustár; ecet, ízesítő öntetek; fűszerek, étkezési jég.

---

(111) 183.421 (151) 2006.01.16.
(210) M 04 00687 (220) 2004.02.18.
(732) Sándor Alexandra, Szeged (HU)
(740) dr. Horváth Péter, Budapest
(541) LexaDor
(511) 25 Ruházati cikkek, cipők, kalapáruk.

---

(111) 183.422 (151) 2006.01.16.
(210) M 03 04631 (220) 2003.11.04.
(732) I'COO GmbH, Sonnefeld (DE)
(740) Kovári György szabadalmi ügyvivő, ADVOPATENT Szabadalmi Iroda, Budapest
(541) i'coo
(511) 12 Járművekhez, különösen motoros járművekhez előirányzott ilyenekben/ilyeneken használatos gyermekülések/székek; hordozható gyermekülések/székek, különösen motoros járművekhez előirányzott és/vagy gyermekkocsikhoz/babakocsikhoz csatlakoztatható hordozható gyermekülések/székek; gyermekkocsik és gyermeksportkocsik, különösen összecsukható gyermeksportkocsik, babakocsik.
18 Hordozható/akasztó eszközzel, például vállszíjjal ellátott táskák csecsemők hordozásához; tartóeszközök/keretek csecsemők, kisgyermekek hordozásához; csecsemőkkel kapcsolatos eszközökhöz és anyagokhoz való táskák; gyermekkocsikhoz/babakocsikhoz való napernyők.
20 Gyermekágyak, különösen utazáshoz használatos ágyak gyermekek részére; járókák, gyermekek járni tanulását segítő segédeszközök, babahintaszékek, etetőszékek, asztalhoz erősíthető

székek, hinták, pelenkázóasztalok, bölcsők, hálózsákok csecsemők és gyermekek részére.
25 Nem elektromosan hevített lábmuffok, melegítőmamuszok; partedlik (állkendők).
28 Csörgők; miniatűr gyermekkocsi és gyermeksportkocsi modellek, különösen összecsukható gyermeksportkocsi modellek és ezekhez való napernyők; játékszerek, úgymint hordozótáskák, hordozókeretek, lábmuffok/melegítő mamuszok, gyermekülések/székek járművekhez, hintaszékek, etetőszékek, hinták, mérleghinták (libikókák), ágyak, utazáshoz való ágyak és hálózsákok; babák.

---

(111) 183.423 (151) 2006.01.16.
(210) M 04 01840 (220) 2004.04.22.
(732) Kupecz Richard, Dunakeszi (HU)
(541) GLB DIRECT HUNGARY
(511) 36 Biztosítás; pénzügyi ügyletek, valutaügyletek, ingatlanügyletek.

---

(111) 183.424 (151) 2006.01.16.
(210) M 04 01841 (220) 2004.04.22.
(732) Kupecz Richard, Dunakeszi (HU)
(546)

(511) 36 Biztosítás; pénzügyi ügyletek, valutaügyletek, ingatlanügyletek.

---

(111) 183.425 (151) 2006.01.16.
(210) M 04 01460 (220) 2004.03.30.
(732) „Mangalica" Kereskedelmi Kft., Kiskunmajsa (HU)
(740) dr. Péli András ügyvéd, Soltvadkert
(546)

(511) 31 Élő állatok.
35 Kereskedelmi ügyletek.

---

(111) 183.426 (151) 2006.01.16.
(210) M 04 01445 (220) 2004.03.30.
(732) Mészáros Judit, Fonyód (HU)
(546)

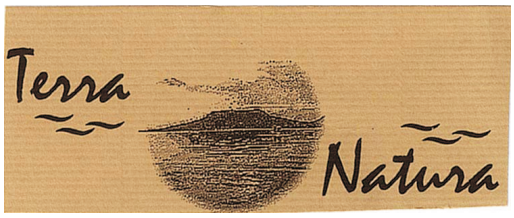

(511) 24 Textíliák és textiláruk, amelyek nem tartoznak más osztályokba; ágy- és asztalneműk.
25 Ruházati cikkek, cipők, kalapáruk.

---

(111) 183.427 (151) 2006.01.16.
(210) M 04 01831 (220) 2004.04.22.
(732) Foltin-Globe Kft., Budapest (HU)
(740) dr. Sávolyi Györgyi ügyvéd, Sávolyi és Novák Ügyvédi Iroda, Budapest
(546)

(511) 32 Ice tea.

---

(111) 183.428 (151) 2006.01.16.
(210) M 04 01237 (220) 2004.03.19.
(732) Pfneiszl Hungarian Vineyard Kft., Sopron (HU)
(740) Kovári György szabadalmi ügyvivő, ADVOPATENT Szabadalmi Iroda, Budapest
(541) Így szeretem az Életet
(511) 33 Szeszes italok, borok és likőrök.

---

(111) 183.429 (151) 2006.01.16.
(210) M 04 01833 (220) 2004.04.22.
(732) Mollináry László Lajos, Budapest (HU)
(541) COCO MUSIC MOLLY DREAM
(511) 9 CD-ROM (kompaktlemezek), hanglemezek, hangfelvétel hordozók, hangrögzítő szalagok, kompaktlemezek (audió, video) és mágneses adathordozók.

---

(111) 183.430 (151) 2006.01.16.
(210) M 04 00698 (220) 2004.02.18.
(732) Ökocentrum Rt., Budapest (HU)
(541) ÖKOLINE-BIOKLINIKA
(511) 44 Klinikai egészségügyi, orvosi szolgáltatások, egészségügyi állapot felmérése, diagnózis felállítása, terápiás kezelések, utókezelések, szekunder prevenció, egészséges életmód beállítása.

---

(111) 183.432 (151) 2006.01.19.
(210) M 04 01385 (220) 2004.03.26.
(732) Magyar RTL Televízió Részvénytársaság, Budapest (HU)
(740) dr. Szepesi István ügyvéd, Szepesi & Társai Ügyvédi Iroda, Budapest

(541) Bajor Show

(511) 9 Hanglemezek.

16 Papír, karton és ezen anyagokból készült termékek, amelyek nem tartoznak más osztályokba; nyomdaipari termékek; könyvkötészeti anyagok; fényképek; papíripari cikkek, papíripari vagy háztartási ragasztóanyagok; anyagok művészek részére; ecsetek; írógépek és irodai cikkek (bútorok kivételével); tanítási és oktatási anyagok (készülékek kivételével); csomagolásra szolgáló műanyagok (amelyek nem tartoznak más osztályokba); nyomdabetűk; klisék.

21 Eszközök, edények és tartályok háztartási és konyhai célokra (nem nemesfémből és nem nemesfém bevonattal); fésűk és szivacsok; kefék (az ecsetek kivételével); kefegyártáshoz használt anyagok; takarítóeszközök; vasforgács; nyers vagy félig megmunkált üveg (kivéve az építéshez használt üveget); üveg-, porcelán- és fajanszáruk, amelyek nem tartoznak más osztályokba.

25 Ruházati cikkek, cipők, kalapáruk.

28 Játékok, játékszerek; testnevelési és sportcikkek, amelyek nem tartoznak más osztályokba; karácsonyfadíszek.

35 Reklámozás; kereskedelmi ügyletek; kereskedelmi adminisztráció; irodai munkák.

38 Távközlés.

41 Nevelés; szakmai képzés; szórakoztatás; sport- és kulturális tevékenységek.

42 Tudományos és műszaki szolgáltatások, valamint az idetartozó tervezői és kutatói tevékenység; ipari elemző és kutató szolgáltatások; számítástechnikai hardver- és szoftvertervezés és -fejlesztés; jogi szolgáltatások.

---

(111) 183.433 (151) 2006.01.19.
(210) M 03 04551 (220) 2003.10.31.
(732) OSI NY, New York, New York (US)
(740) dr. Sár Csaba ügyvéd, Sár és Társai Ügyvédi Iroda, Budapest

(541) LÉPÉSRŐL LÉPÉSRE

(511) 16 Papír, karton és ezen anyagokból készült termékek, amelyek nem tartoznak más osztályokba; nyomdaipari termékek; könyvkötészeti anyagok; fényképek; papíripari cikkek, papíripari vagy háztartási ragasztóanyagok; anyagok művészek részére; ecsetek; írógépek és irodai cikkek (bútorok kivételével); tanítási és oktatási anyagok (készülékek kivételével); csomagolásra szolgáló műanyagok (amelyek nem tartoznak más osztályokba); nyomdabetűk; klisék.

25 Ruházati cikkek, cipők, kalapáruk.

28 Játékok, játékszerek; testnevelési és sportcikkek, amelyek nem tartoznak más osztályokba; karácsonyfadíszek, játékkártyák.

41 Nevelés; szakmai képzés; szórakoztatás; sport- és kulturális tevékenységek.

42 Tudományos és műszaki szolgáltatások, valamint az idetartozó tervezői és kutatói tevékenység; ipari elemző és kutató szolgáltatások; számítástechnikai hardver- és szoftvertervezés és -fejlesztés; jogi szolgáltatások.

---

(111) 183.434 (151) 2006.01.19.
(210) M 04 01944 (220) 2004.04.29.
(732) R&R PAPÍR Író-, nyomó-, másolópapír, író- és irodaszer értékesítő Kft., Nyíregyháza (HU)
(546)

(511) 16 Papír, karton és ezen anyagokból készült termékek, amelyek nem tartoznak más osztályokba; nyomdaipari termékek; könyvkötészeti anyagok; fényképek; papíripari cikkek; papíripari vagy háztartási ragasztóanyagok; anyagok művészek részére, ecsetek, írógépek és irodai cikkek (bútorok kivételével); tanítási és oktatási anyagok (készülékek kivételével); csomagolásra szolgáló műanyagok (amelyek nem tartoznak más osztályokba); nyomdabetűk; klisék.

---

(111) 183.435 (151) 2006.01.19.
(210) M 04 01423 (220) 2004.03.29.
(732) Szegedi Paprika Fűszer- és Konzervgyártó Rt., Szeged (HU)
(546)

(511) 29 Húskonzervek.

---

(111) 183.436 (151) 2006.01.19.
(210) M 04 01424 (220) 2004.03.29.
(732) Szegedi Paprika Fűszer- és Konzervgyártó Rt., Szeged (HU)
(554)

(511) 29 Készételkonzervek.

---

(111) 183.437 (151) 2006.01.19.
(210) M 04 00647 (220) 2004.02.16.
(732) Egerszalóki Gyógyforrást Üzemeltető és Szolgáltató Korlátolt Felelősségű Társaság, Egerszalók (HU)
(740) dr. Bódis Károly ügyvéd, Sinkó és Bódis Ügyvédi Iroda, Eger
(546)

(511) 11 Vízszolgáltató és egészségügyi berendezések.

32 Ásványvizek és szénsavas vizek és egyéb alkoholmentes italok; gyümölcsitalok és gyümölcslevek; szörpök és más készítmények italokhoz.

35 Reklámozás, kereskedelmi ügyletek, kereskedelmi adminisztráció.

41 Szórakoztatás, sport- és kulturális tevékenységek.

42 Vendéglátás (élelmezés), időleges szállásadás, orvosi higiéniai és szépségápolási ellátás.

---

(111) 183.438 (151) 2006.01.19.
(210) M 04 01422 (220) 2004.03.29.
(732) Szegedi Paprika Fűszer- és Konzervgyártó Rt., Szeged (HU)
(554)

(511) 29 Májkrémkonzerv.

---

(111) 183.439 (151) 2006.01.19.
(210) M 04 01421 (220) 2004.03.29.
(732) Szegedi Paprika Fűszer- és Konzervgyártó Rt., Szeged (HU)
(554)

(511) 29 Húskonzervek.

---

(111) 183.440 (151) 2006.01.19.
(210) M 04 01420 (220) 2004.03.29.
(732) GROPIUS Rt., Budapest (HU)
(546)

(511) 36 Ingatlanforgalmazás; ingatlankezelés.
37 Épületek, utak, hidak, gátak, távvezetékek építése; építési tervek felügyelete; építmények lebontása; építőipari gépek kölcsönzése.

---

(111) 183.441 (151) 2006.01.19.
(210) M 04 00640 (220) 2004.02.16.
(732) Bujkó Tamás, Budapest (HU)
(546)

(511) 6 Fém építőanyagok, hordozható fémszerkezetek, fém tetőszerkezetek és ezek alkatrészei.

---

(111) 183.442 (151) 2006.01.19.
(210) M 04 01172 (220) 2004.03.16.
(732) ENERGOTEL Mérnöki Iroda és Szolgáltató Kft., Budapest (HU)
(740) Sándor József szabadalmi ügyvivő, Budapest
(541) ENERGOTEL
(511) 35 Reklámozás; piackutatás, ügynöki tevékenység és egyéb kereskedelmi ügyletek; kereskedelmi adminisztráció; irodai munkák.
42 Műszaki értékelési, kutatói, szervezési, tervezési és szakvéleményezési szolgáltatások, szakmai konzultáció és szakértői munkák; számítástechnikai hardver- és szoftvertervezés és -fejlesztés; iparjogvédelmi figyelő szolgálat és tanácsadás; építésiterv készítés, építészet és építészeti konzultáció.

---

(111) 183.443 (151) 2006.01.24.
(210) M 04 00248 (220) 2004.01.21.
(732) BÁBOLNA Rt., Bábolna (HU)
(740) dr. Sátori Anna ügyvéd, Sátori és Lutter Ügyvédi Iroda, Budapest
(541) Bábolna Fitness csibe falatka
(511) 29 Húskészítmények, csirkefalatka.

---

(111) 183.444 (151) 2006.01.24.
(210) M 04 00390 (220) 2004.01.30.
(732) Magyar Egészséghálózat Kft., Sülysáp (HU)
(541) MINDEN, AMI EGÉSZSÉG
(511) 16 Fényképek, folyóiratok, plasztikkártyák, könyvek és prospektusok, naptárak, nyomtatványok és nyomdaipari termékek, papíráruk, plakátok falragaszok papírból vagy kartonból, poszterek, molinok és zászlók, öntapadó címkék, pecsétbélyegek, katalógusok, kézikönyvek és magazinok, írószerek, tollak, címkék, dossziék, értesítések, térképek, grafikai (szitázott és hímzett) nyomatok, albumok, oktatási eszközök (készülékek kivételével).

---

(111) 183.445 (151) 2006.01.24.
(210) M 04 00249 (220) 2004.01.21.
(732) BÁBOLNA Rt., Bábolna (HU)
(740) dr. Sátori Anna ügyvéd, Sátori és Lutter Ügyvédi Iroda, Budapest
(541) Bábolna Fitness pulyka mellsonka
(511) 29 Húskészítmények, pulykamellsonka.

---

(111) 183.446 (151) 2006.01.24.
(210) M 04 01270 (220) 2004.03.22.
(732) COMPAGNIE GERVAIS DANONE (société anonyme), Levallois-Perret (FR)
(740) dr. Vida Sándor jogtanácsos, DANUBIA Szabadalmi és Védjegy Iroda Kft., Budapest
(546)

(511) 29 Tejföl.

---

(111) 183.447 (151) 2006.01.24.
(210) M 04 01269 (220) 2004.03.22.
(732) COMPAGNIE GERVAIS DANONE (société anonyme), Levallois-Perret (FR)
(740) dr. Vida Sándor jogtanácsos, DANUBIA Szabadalmi és Védjegy Iroda Kft., Budapest

(546)

(511) 29 Tejföl.

---

(111) 183.448 (151) 2006.01.24.
(210) M 04 00392 (220) 2004.01.30.
(732) PizzaExpress Limited, Uxbridge, Middlesex (GB)
(740) dr. Szigeti Éva, DANUBIA Szabadalmi és Védjegy Iroda Kft., Budapest
(541) PIZZA MARZANO
(511) 30 Pizzák és pizzatermékek; készítmények pizza készítéséhez; feltétek, szószok, fűszerek és ízesítők; pizzatészta és pizzaliszt; lisztből készült gombócok; tészták és tészta alapú ételek; készételek és rágcsálnivalók; kenyér; fokhagyma kenyér; spagetti; salátaöntetek; ecetek; balzsamecet.
43 Éttermi és élelmezési szolgáltatások; önkiszolgáló éttermi szolgáltatások; snackbár szolgáltatások; bárszolgáltatások; kávéházi szolgáltatások; elvitelre történő szolgáltatások.

---

(111) 183.449 (151) 2006.01.24.
(210) M 04 01876 (220) 2004.04.26.
(732) Kereskedelmi és Hitelbank Rt., Budapest (HU)
(740) dr. Sili Dóra ügyvéd, Sili Ügyvédi Iroda, Budapest
(546)

(511) 35 Reklámozás; kereskedelmi ügyletek; kereskedelmi adminisztráció; irodai munkák.
36 Biztosítás, pénzügyi ügyletek, valutaügyletek; ingatlanügyletek.
44 Orvosi szolgáltatások, állatgyógyászati szolgáltatások, higiéniai és szépségápolási szolgálatatások emberek részére.

---

(111) 183.450 (151) 2006.01.24.
(210) M 04 00923 (220) 2004.03.01.
(732) The Procter & Gamble Company (Ohio állam törvényei szerint működő vállalat), Cincinnati, Ohio állam (US)
(300) 55037/2003 2003.12.05. CH
(740) dr. Sasvári Gabriella, S.B.G. & K. Budapesti Ügyvédi Iroda, Budapest
(546)

(511) 5 Termékek női higiéniai célokra és menstruáció idejére, így intimbetétek és tamponok, tisztasági betétek, nedvszívó betétek és női egészségügyi betétek.

---

(111) 183.451 (151) 2006.01.24.
(210) M 04 00924 (220) 2004.03.01.
(732) The Procter & Gamble Company (Ohio állam törvényei szerint működő vállalat), Cincinnati, Ohio állam (US)
(300) 55042/2003 2003.12.05. CH
(740) dr. Sasvári Gabriella, S.B.G. & K. Budapesti Ügyvédi Iroda, Budapest
(546)

(511) 5 Termékek női higiéniai célokra és menstruáció idejére, így intimbetétek és tamponok, tisztasági betétek, nedvszívó betétek, és női egészségügyi betétek.

---

(111) 183.453 (151) 2006.01.24.
(210) M 04 01515 (220) 2004.04.01.
(732) PT. DJARUM, Kudus (ID)
(740) dr. Szigeti Éva ügyvéd, DANUBIA Szabadalmi és Védjegy Iroda Kft., Budapest
(546)

(511) 34 Dohányt és szegfűszeget tartalmazó szivarok és cigaretták.

---

(111) 183.454 (151) 2006.01.24.
(210) M 04 00926 (220) 2004.03.01.
(732) The Procter & Gamble Company (Ohio állam törvényei szerint működő vállalat), Cincinnati, Ohio állam (US)
(300) 55039/2003 2003.12.05. CH
(740) dr. Sasvári Gabriella, S.B.G. & K. Budapesti Ügyvédi Iroda, Budapest
(546)

(511) 5 Termékek női higiéniai célokra és menstruáció idejére, így intimbetétek és tamponok, tisztasági betétek, nedvszívó betétek és női egészségügyi betétek.

---

(111) 183.455 (151) 2006.01.24.
(210) M 02 04420 (220) 2002.09.27.
(732) The Sunrider Corporation dba Sunrider International (Utah államban bejegyzett cég), Torrance, California (US)
(300) 76/392,296 2002.04.05. US
(740) dr. Szigeti Éva, DANUBIA Szabadalmi és Védjegy Iroda Kft., Budapest
(541) BELLA
(511) 5 Táplálkozáskiegészítők.

---

(111) 183.456 (151) 2006.01.24.
(210) M 04 00920 (220) 2004.03.01.
(732) Szabados Erika, Budaörs (HU); BUBSZI TEAM Bt., Budapest (HU)
(546) VITAMACI®
(511) 5 Gyógyhatású élelmiszer-kiegészítők, vitaminkészítmény, ásványi anyagok, diétás anyagok orvosi célokra, csecsemőtápszerek, gyógyszerészeti készítmények.
35 Reklám- és marketingtevékenység.

---

(111) 183.458 (151) 2006.01.24.
(210) M 03 05463 (220) 2003.12.15.
(732) Erdős Pál, Hajdúböszörmény (HU)
(740) Ágni Zsolt, EMRI-PATENT Iparjogvédelmi Kft., Debrecen
(554)

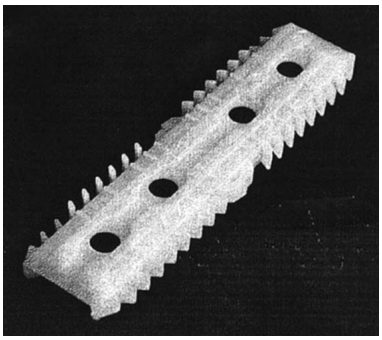

(511) 20 Ablakszerelvények, nem fémből; ajtószerelvények, nem fémből; bútorszerelvények nem fémből; ékek nem fémből; dugók; zárókupakok.

---

(111) 183.459 (151) 2006.01.24.
(210) M 02 04818 (220) 2002.10.22.
(732) Nagy Tamás, Budapest (HU)
(541) „RÁ DIÓ”
(511) 29 Hús, hal-, baromfi- és vadhús; húskivonatok; tartósított, szárított és főzött gyümölcsök és zöldségek; zselék, lekvárok (dzsemek), kompótok; tojás; tej és tejtermékek; étkezési olajok és zsírok.
30 Kávé, tea, kakaó, cukor, rizs, tápióka, szágó, kávépótló szerek; lisztek és más gabonakészítmények, kenyér, péksütemények és cukrászsütemények, fagylaltok; méz, melaszszirup; élesztő, sütőporok; só, mustár; ecet, fűszeres mártások, fűszerek; jég.
32 Sörök; ásványvizek és szénsavas vizek és egyéb alkoholmentes italok; gyümölcsitalok és gyümölcslevek; szörpök és más készítmények italokhoz.
33 Alkoholtartalmú italok (a sörök kivételével).

---

(111) 183.461 (151) 2006.01.27.
(210) M 04 00026 (220) 2004.01.07.
(732) Eastern Sugar s.r.o., Bratislavska cesta 1246/9 (SK)
(740) dr. Konkoly Tünde ügyvéd, Hajdúszoboszló
(546) SUGARLIGHT
(511) 1 Mesterséges édesítőszerek.
30 Cukor, cukorkaáruk.

---

(111) 183.462 (151) 2006.01.27.
(210) M 04 00172 (220) 2004.01.15.
(732) COLGATE-PALMOLIVE COMPANY (Delaware államban bejegyzett cég), New York, New York (US)
(300) 78/275,956 2003.07.18. US
(740) dr. Szigeti Éva ügyvéd, DANUBIA Szabadalmi és Védjegy Iroda Kft., Budapest
(541) POWDER BURST
(511) 3 Személyes ápolótermékek, nevezetesen dezodorok és izzadásgátlók.

---

(111) 183.463 (151) 2006.01.27.
(210) M 04 00165 (220) 2004.01.15.
(732) Európai Színvonalú Kereskedelemért és Gasztronómiáért Alapítvány, Budapest (HU)
(740) dr. Márai Mária ügyvéd, Márai és Társai Ügyvédi Iroda, Budapest
(546)

(511) 16 Nyomdaipari termékek, írószer és papíráru, tanítási és oktatási segédanyagok (készülékek kivételével), felhasználói és kezelői utasítások, nyomtatott közlemények, kiadványok, lexikonok, enciklopédiák, egyéb ismerettárak papírhordozón; szótárak, referenciakönyvek, egyéb kiadványok papírhordozón; rendszeres kiadványok, folyóiratok, naptárak, naplók, jegyzettömbök, jegyzetfüzetek, telefonszám-regiszterek, naplók és mindezek tartozékai.

---

(111) 183.464 (151) 2006.01.27.
(210) M 04 00164 (220) 2004.01.15.
(732) Európai Színvonalú Kereskedelemért és Gasztronómiáért Alapítvány, Budapest (HU)
(740) dr. Márai Mária ügyvéd, Márai és Társai Ügyvédi Iroda, Budapest
(546)

(511) 16 Nyomdaipari termékek, írószer és papíráru, tanítási és oktatási segédanyagok (készülékek kivételével), felhasználói és kezelői utasítások, nyomtatott közlemények, kiadványok, lexikonok, enciklopédiák, egyéb ismerettárak papírhordozón; szótárak, referenciakönyvek, egyéb kiadványok papírhordozón; rendszeres kiadványok, folyóiratok, naptárak, naplók, jegyzettömbök, jegyzetfüzetek, telefonszám-regiszterek, naplók és mindezek tartozékai.

(111) 183.465 (151) 2006.01.27.
(210) M 04 00163 (220) 2004.01.15.
(732) Európai Színvonalú Kereskedelemért és Gasztronómiáért Alapítvány, Budapest (HU)
(740) dr. Márai Mária ügyvéd, Márai és Társai Ügyvédi Iroda, Budapest
(546)

(511) 16 Nyomdaipari termékek, írószer és papíráru, tanítási és oktatási segédanyagok (készülékek kivételével), felhasználói és kezelői utasítások, nyomtatott közlemények, kiadványok, lexikonok, enciklopédiák, egyéb ismerettárak papírhordozón; szótárak, referenciakönyvek, egyéb kiadványok papírhordozón; rendszeres kiadványok, folyóiratok, naptárak, naplók, jegyzettömbök, jegyzetfüzetek, telefonszám-regiszterek, naplók és mindezek tartozékai.

---

(111) 183.466 (151) 2006.01.27.
(210) M 04 00162 (220) 2004.01.15.
(732) Európai Színvonalú Kereskedelemért és Gasztronómiáért Alapítvány, Budapest (HU)
(740) dr. Márai Mária ügyvéd, Márai és Társai Ügyvédi Iroda, Budapest
(546)

(511) 16 Nyomdaipari termékek, írószer és papíráru, tanítási és oktatási segédanyagok (készülékek kivételével), felhasználói és kezelői utasítások, nyomtatott közleményei: kiadványok, lexikonok, enciklopédiák, egyéb ismerettárak papírhordozón; szótárak, referenciakönyvek, egyéb kiadványok papírhordozón; rendszeres kiadványok, folyóiratok, naptárak, naplók, jegyzettömbök, jegyzetfüzetek, telefonszám-regiszterek, naplók és mindezek tartozékai.

---

(111) 183.467 (151) 2006.01.27.
(210) M 04 00171 (220) 2004.01.15.
(732) SOLSTAR Kft., Budapest (HU)
(546)

(511) 5 Gyógyszerészeti és állatgyógyászati készítmények; egészségügyi készítmények gyógyászati használatra; diétás anyagok gyógyászati használatra, bébiételek; tapaszok, kötszeranyagok; fogtömő anyagok és fogászati mintázóanyagok; fertőtlenítőszerek; kártékony állatok és növények irtására szolgáló készítmények; gombaölő szerek (fungicidek), gyomirtó szerek (herbicidek).
29 Hús, hal-, baromfi- és vadhús; húskivonatok; tartósított, szárított és főzött gyümölcsök és zöldségek; zselék, lekvárok (dzsemek), kompótok; tojások, tej és tejtermékek; étkezési olajok és zsírok.
30 Kávé, tea, kakaó, cukor, rizs, tápióka, szágó, kávépótló szerek; lisztek és más gabonakészítmények, kenyér, péksütemények és cukrászsütemények, fagylaltok; méz, melaszszirup; élesztő, sütőporok; só, mustár; ecet, fűszeres mártások; fűszerek; jég.
31 Mezőgazdasági, kertészeti, erdészeti termékek és magok, amelyek nem tartoznak más osztályokba; élő állatok; friss gyümölcsök és zöldségek; vetőmagok, élő növények és virágok; tápanyagok állatok számára; maláta.
32 Sörök; ásványvizek és szénsavas vizek és egyéb alkoholmentes italok; gyümölcsitalok és gyümölcslevek; szörpök és más készítmények italokhoz.

---

(111) 183.468 (151) 2006.01.27.
(210) M 04 00825 (220) 2004.02.25.
(732) Veresné Vörös Zsuzsanna, Budapest (HU)
(546)

(511) 30 Pizza, péksütemény, cukrászsütemény.
42 Vendéglátás.

---

(111) 183.469 (151) 2006.01.27.
(210) M 03 05033 (220) 2003.11.27.
(732) Király Gábor, Szombathely (HU)
(740) Pintz György szabadalmi ügyvivő, Pintz és Társai Szabadalmi és Védjegy Iroda, Budapest
(546)

(511) 41 Sport- és kulturális tevékenységek, nevelés, oktatás, sporttanítás, testnevelés, sportversenyek szervezése, edzőtábori szolgáltatások, szabadidős szolgáltatások nyújtása, sportfelszerelések bérbeadása, sportlétesítmények üzemeltetése, klubszolgáltatások.

---

(111) 183.470 (151) 2006.01.27.
(210) M 03 01526 (220) 2003.04.09.
(732) Mayurdhwaj, Rana, KW Dubai (KW); Orbán Krisztián, Páty (HU)
(740) Bodnár Attila, Budapest
(546)

(511) 7 Szendvicssütő, kenyérpirító, kávéfőző, mixer, kávédaráló, elektromos kés, porszívó, fúrógép, sarokcsiszoló, leszúrófűrész.
9 Vasaló, magnó, CD-játszó, DVD-játszó, rádió, videomagnó, televízió.

11 Légkondicionáló készülék, rezsó, mikrohullámú sütő, vízforraló, kenyérsütő gép.
21 Edények, keverőtálak, étkészlet, evőeszközök.

---

(111) 183.471 (151) 2006.01.27.
(210) M 03 05026 (220) 2003.11.27.
(732) MEETRIX Kft., Budapest (HU)
(546)

(511) 24 Anyagok fehérneműhöz, bélések, bútorhuzatok textilből, bútorszövetek, damaszt, függönyök, kötött szövetek, lenszövetek, műselyemszövetek, nem szőtt textíliák, pamutkelmék, pamutvászon, rugalmas (elasztikus) szövetek, selyemszövetek, tüll, tüllfüggönyök.
25 Alsónadrágok, alsónadrágok rövid, alsóneműk, bodyk, bőrruházat, cipők, csecsemőnadrágok, csuklyák, kapucnik, dzsekik, fejfedők, fejszalagok, felsőkabát /felöltő, felsőruházat, fityulák, futballcipők, fülvédők, fűzős bakancsok, gabardin, harisnyanadrág, harisnya, hurkolt/ kötöttáruk, ingek, ingblúz, kabát, kalap, kesztyű, készruha, kombiné, kosztüm, melegítő, mellény, munkaruha, műbőrruházat, nadrág, női ruha, nyakkendő, nyaksál, papucs, parka, pizsama, póló, pulóver, sapka, sál, sportcipő, strandruha, szandál, szári, vállkendő, zokni, öv.

---

(111) 183.472 (151) 2006.01.27.
(210) M 03 05024 (220) 2003.11.27.
(732) MEETRIX Kft., Budapest (HU)
(546)

(511) 24 Anyagok fehérneműhöz, bélések, bútorhuzat textilből, bútorszövet, damaszt, függöny, kötött szövet, lenszövet, műselyemszövet, nem szőtt textília, pamutkelme, pamutvászon, rugalmas (elasztikus) szövet, selyemszövet, tüll, tüllfüggöny.
25 Alsónadrág, alsónadrág rövid, alsónemű, bodyk, bőrruházat, cipő, csecsemőnadrág, csuklya, kapucni, dzseki, fejfedő, fejszalag, felsőkabát (felöltő, felsőruházat, fityula, futballcipő, fülvédő, fűzős bakancs, gabardin, harisnyanadrág, harisnya, hurkolt) kötöttáru, ing, ingblúz, kabát, kalap, kesztyű, készruha, kombiné, kosztüm, melegítő, mellény, munkaruha, műbőrruházat, nadrág, női ruha, nyakkendő, nyaksál, papucs, parka, pizsama, póló, pulóver, sapka, sál, sportcipő, strandruha, szandál, szári, vállkendő, zokni, öv.

---

(111) 183.473 (151) 2006.01.27.
(210) M 04 00832 (220) 2004.02.25.
(732) Demeter Csaba, Eger (HU)
(740) dr. Sóvári Miklós, DANUBIA Szabadalmi és Védjegy Iroda Kft., Budapest
(546)

(511) 33 EGER eredetmegjelölés területéről származó borok.

---

(111) 183.474 (151) 2006.01.27.
(210) M 03 02516 (220) 2003.06.11.
(732) ELEKTRONET Rt., Nyíregyháza (HU)
(740) Velok László szabadalmi ügyvivő, Debrecen
(546)

(511) 9 Tudományos célra szolgáló, tengerészeti, földmérő, villamos, fényképészeti, mozgóképi, optikai, súlymérő, egyéb mérő-, jelző-, ellenőrző- (felügyeleti), életmentő és oktatóberendezések és -felszerelések; hangok vagy képek rögzítésére, továbbítására, másolására szolgáló készülékek; mágneses adathordozók, hanglemezek; automata árueloszto berendezések és -szerkezetek érmebedobással működő készülékekhez; regiszteres pénztárgépek, számológépek, adatfeldolgozó berendezések és számítógépek; tűzoltó készülékek.
38 Távközlés.
42 Tudományos és műszaki szolgáltatások, valamint az idetartozó tervezői és kutatói tevékenység; ipari elemző és kutató szolgáltatások; számítástechnikai hardver- és szoftvertervezés és -fejlesztés; jogi szolgáltatások.

---

(111) 183.475 (151) 2006.01.27.
(210) M 03 02515 (220) 2003.06.11.
(732) ELEKTRONET Rt., Nyíregyháza (HU)
(740) Velok László szabadalmi ügyvivő, Debrecen
(591) ELEKTRONET

(511) 6 Nem nemesfémek és ezek ötvözetei; fém építőanyagok; hordozható fémszerkezetek; fémanyagok vasúti vágányokhoz; nem elektromos fémkábelek és fémvezetékek; lakatosipari termékek, fém tömegcikkek; fémcsövek és csővezetékek; páncélszekrények; egyéb fémtermékek, amelyek nem tartoznak más osztályokba; ércek.
7 Gépek és szerszámgépek; motorok (a szárazföldi járműmotorok kivételével); tengelykapcsolók és erőátviteli elemek (a szárazföldi járművek céljára készültek kivételével); nem kézi működtetésű mezőgazdasági eszközök; keltetőgépek.
9 Tudományos célra szolgáló, tengerészeti, földmérő, villamos, fényképészeti, mozgóképi, optikai, súlymérő, egyéb mérő-, jelző-, ellenőrző- (felügyeleti), életmentő és oktatóberendezések és -felszerelések; hangok vagy képek rögzítésére, továbbítására, másolására szolgáló készülékek; mágneses adathordozók, hanglemezek; automata árueloszto berendezések és szerkezetek érmebedobással működő készülékekhez; regiszteres pénztárgépek,

számológépek, adatfeldolgozó berendezések és számítógépek; tűzoltó készülékek.
11 Világító-, fűtő-, gőzfejlesztő, főző-, hűtő-, szárító-, szellőztető-, vízszolgáltató és egészségügyi berendezések.
37 Építkezés; javítás; szerelési szolgáltatások.
38 Távközlés.
42 Tudományos és műszaki szolgáltatások, valamint az idetartozó tervezői és kutatói tevékenység; ipari elemző és kutató szolgáltatások; számítástechnikai hardver- és szoftvertervezés és -fejlesztés; jogi szolgáltatások.

---

(111) 183.476 (151) 2006.01.27.
(210) M 04 01552 (220) 2004.04.05.
(732) Tóth Viktor, Tolna (HU)
(541) LINDHAUS
(511) 7 Gépek és szerszámgépek, motorok (a szárazföldi járműmotorok kivételével); tengelykapcsolók és erőátviteli elemek (a szárazföldi járművek céljára készültek kivételével); nem kézi működtetésű mezőgazdasági eszközök, keltetőgépek.

---

(111) 183.477 (151) 2006.01.27.
(210) M 03 05046 (220) 2003.11.27.
(732) Promenade Kft., Budapest (HU)
(546)

Medical Digest
Orvostudományi Válogatás

(511) 16 Papír, karton és ezen anyagokból készült termékek, amelyek nem tartoznak más osztályokba; nyomdaipari termékek; könyvkötészeti anyagok; fényképek; papíripari cikkek, papíripari vagy háztartási ragasztóanyagok; anyagok művészek részére; ecsetek; írógépek és irodai cikkek (bútorok kivételével); tanítási és oktatási anyagok (készülékek kivételével); csomagolásra szolgáló műanyagok (amelyek nem tartoznak más osztályokba); nyomdabetűk; klisék.
41 Nevelés; szakmai képzés; szórakoztatás; sport- és kulturális tevékenységek.

---

(111) 183.478 (151) 2006.01.27.
(210) M 04 01933 (220) 2004.04.28.
(732) Fischl András, Budapest (HU)
(740) dr. Kelemen Tamás ügyvéd, Tata
(541) FRABATO
(511) 35 Reklámozás; kereskedelmi ügyletek, kereskedelmi adminisztráció; irodai munkák.
45 Mások által egyéni igényeknek megfelelően nyújtott személyes és társadalmi jellegű szolgáltatások, biztonsági szolgáltatások személyek és vagyontárgyak védelmére.

---

(111) 183.479 (151) 2006.01.27.
(210) M 03 05027 (220) 2003.11.27.
(732) MEETRIX Kft., Budapest (HU)
(546)

active™ sport

(511) 25 Cipő, csuklya, kapucni, dzseki, fejfedő, fejszalag, felsőkabát, felöltő, felsőruha, fityula, futballcipők, fűzős bakancs, kabát, kalap, kesztyű, nyakkendő, nyaksál, papucs, sapka, sál, sportcipő, szandál, szári, vállkendő.

---

(111) 183.480 (151) 2006.01.27.
(210) M 03 05025 (220) 2003.11.27.
(732) MEETRIX Kft., Budapest (HU)
(546)

(511) 24 Anyagok fehérneműhöz, bélések, bútorhuzat textilből, bútorszövetek, damaszt, függöny, kötött szövet, lenszövet, műselyemszövet, nem szőtt textília, pamutkelme, pamutvászon, rugalmas (elasztikus) szövet, selyemszövet, tüll, tüllfüggöny.
25 Alsónadrág, alsónadrág rövid, alsónemű, bodyk, bőrruházat, cipő, csecsemőruházat, csuklya, kapucni, dzseki, fejfedő, fejszalag, felsőkabát (felöltő, felsőruházat, fityula, futballcipő, fülvédő, fűzős bakancs, nadrág, harisnya, hurkolt) kötöttáru, ing, ingblúz, kabát, kalap, kesztyű, készruha, kombiné, kosztüm, melegítő, mellény, munkaruha, műbőrruházat, nadrág, női ruha, nyakkendő, nyaksál, papucs, parka, pizsama, póló, pulóver, sapka, sál, sportcipő, strandruha, szandál, szári, vállkendő, zokni, öv.

---

(111) 183.481 (151) 2006.01.27.
(210) M 03 04604 (220) 2003.11.03.
(732) Árok József, Budapest (HU)
(740) dr. Rozgonyi-Tóth István ügyvéd, Rozgonyi Nyalka Gonda Ügyvédi Iroda, Budapest
(546)

mobilio

(511) 37 Építkezés, javítás, szerelési szolgáltatások; autómosás; gépek üzembe helyezése, karbantartása és javítása; gépkocsik karbantartása és javítása; elhasznált és megsemmisült motorok felújítása; gumiabroncsok (újra)futózása; gumiabroncsok szerelése és vulkanizálása (javítása); kerekek és futómű részegységeinek szervizelése, javítása; javítási tárgyú információk; járműfényezés (polírozás); járműjavítás; járműjavító műhelyek; járműmosás; járművek karbantartása; járművek kenése; járművek rozsda elleni kezelése; kárpitozás javítása; járművek tisztítása; jelek festése és javítása; légkondicionáló berendezések felszerelése és javítása; lopás elleni riasztók felszerelése és javítása; elektromos berendezések felszerelése és javítása; elektromos berendezések zavarmentesítése; audio-vizuális berendezések felszerelése és javítása; járműtuning.
42 Tudományos és műszaki szolgálgáltatások; gépjárművek műszaki vizsgálata; hosting szolgáltatás weboldalakhoz; weboldalak alkotása és fenntartása mások számára.

---

(111) 183.482 (151) 2006.01.27.
(210) M 03 02307 (220) 2003.05.28.
(732) PizzaExpress Limited, Uxbridge, Middlesex (GB)
(740) dr. Szigeti Éva, DANUBIA Szabadalmi és Védjegy Iroda Kft., Budapest
(541) SAN MARZANO
(511) 30 Pizzák és pizzatermékek; készítmények pizza készítéséhez; fűszerek és ízesítők; pizzatészta és pizzaliszt; lisztből készült gombócok; tésztá és tészta alapú ételek; készételek és rágcsálnivalók; desszertek és pudingok; jégkrémek; sütemények; kávé, tea, cukor; csokoládé és kávé alapú italok; kenyér; fokhagyma kenyér; spagetti; salátaöntetek; ecetek; balzsamecetek.
43 Éttermi és élelmezési szolgáltatások; önkiszolgáló éttermi szolgáltatások; snackbár szolgáltatások; bárszolgáltatások; kávéházi szolgáltatások; elvitelre történő szolgáltatások.

(111) 183.483 (151) 2006.01.27.
(210) M 03 04348 (220) 2003.10.16.
(732) Varga Pincészet Kft., Budapest (HU)
(546)

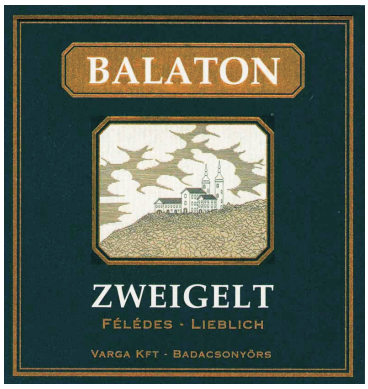

(511) 33 Balaton régióból származó zweigelt borok.

---

(111) 183.484 (151) 2006.01.27.
(210) M 03 00441 (220) 2003.02.06.
(732) Grandola Rt., Budapest (HU)
(541) CALA
(511) 25 Ruházati cikkek, cipők.

---

(111) 183.487 (151) 2006.01.31.
(210) M 04 01943 (220) 2004.04.29.
(732) R&R PAPÍR Író-, nyomó-, másolópapír, író- és irodaszer értékesítő Kft., Nyíregyháza (HU)
(546)

(511) 16 Papír, karton és ezen anyagokból készült termékek (amelyek nem tartoznak más osztályokba), nyomdaipari termékek, könyvkötészeti anyagok, fényképek, papíripari cikkek, papíripari vagy háztartási ragasztóanyagok, anyagok művészek részére, ecsetek, írógépek, irodai cikkek (bútorok kivételével), tanítási és oktatási anyagok (készülékek kivételével), csomagolásra szolgáló anyagok, műanyagok (amelyek nem tartoznak más osztályokba); nyomdabetűk, klisék.

---

(111) 183.488 (151) 2006.01.31.
(210) M 04 01614 (220) 2004.04.07.
(732) IKO New Media Szolgáltató Kft., Budapest (HU)
(740) dr. Horváth L. Gábor ügyvéd, Horváth L. Gábor Ügyvédi Iroda, Budapest
(546)

(511) 35 Reklámozás, kereskedelmi ügyletek, kereskedelmi adminisztráció, irodai munka.
38 Távközlés.

---

(111) 183.489 (151) 2006.01.31.
(210) M 04 01611 (220) 2004.04.07.
(732) HVG-ORAC Lap-és Könyvkiadó Kft., Göd (HU)
(740) dr. Gyollai János ügyvéd, Czeglédi és Társai Ügyvédi Iroda, Budapest
(546)

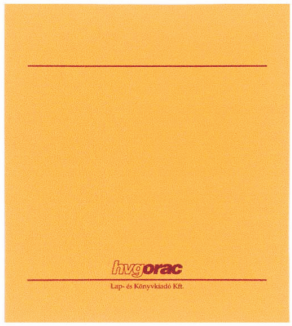

(511) 16 Papír, karton és ezen anyagokból készült termékek, amelyek nem tartoznak más osztályokba; nyomdaipari termékek; könyvkötészeti anyagok; fényképek; papíripari cikkek, papíripari vagy háztartási ragasztóanyagok; anyagok művészek részére; ecsetek; írógépek és irodai cikkek (bútorok kivételével); tanítási és oktatási anyagok (készülékek kivételével); csomagolásra szolgáló műanyagok (amelyek nem tartoznak más osztályokba); nyomdabetűk; klisék.

---

(111) 183.490 (151) 2006.01.31.
(210) M 04 01593 (220) 2004.04.07.
(732) TARGET HUNGÁRIA Vállalkozási Tanácsadó Korlátolt Felelősségű Társaság, Budapest (HU)
(740) dr. Asbóth Domokos ügyvéd, Dr. Asbóth, dr. Biczi & Társa Ügyvédi és Szabadalmi Iroda, Budapest
(541) targetfuture
(511) 35 Tanácsadás, konzultáció, támogatás üzletvezetéshez, vállalatvezetéshez és szervezéshez, személyzeti kérdésékhez; állásközvetítés; hirdetés, reklám.
42 Munkaügyi, pályaválasztási, foglalkozási tanácsadó személyi szolgáltatás.

---

(111) 183.491 (151) 2006.01.31.
(210) M 04 01607 (220) 2004.04.07.
(732) HVG-ORAC Lap-és Könyvkiadó Kft., Göd (HU)
(740) dr. Gyollai János ügyvéd, Czeglédi és Társai Ügyvédi Iroda, Budapest
(546)

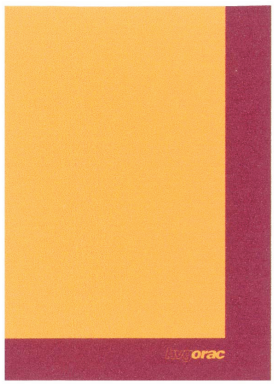

(511) 16 Papír, karton és ezen anyagokból készült termékek, amelyek nem tartoznak más osztályokba; nyomdaipari termékek; könyvkötészeti anyagok; fényképek; papíripari cikkek, papíripari vagy háztartási ragasztóanyagok; anyagok művészek részére; ecsetek; írógépek és irodai cikkek (bútorok kivételével); tanítási és oktatási anyagok (készülékek kivételével); csomagolásra szolgáló műanyagok (amelyek nem tartoznak más osztályokba); nyomdabetűk; klisék.

(111) 183.492 (151) 2006.01.31.
(210) M 05 02672 (220) 2005.08.12.
(732) MOL Magyar Olaj- és Gázipari Részvénytársaság, Budapest (HU)
(740) Mészárosné Dónusz Katalin szabadalmi ügyvivő, S.B.G. & K. Szabadalmi Ügyvivői Iroda, Budapest
(541) LuNEO
(511) 4 Ipari olajok és zsírok; kenőanyagok; porfelszívó, portalanító és porlekötő termékek; tüzelőanyagok (beleértve a motorbenzineket) és világítóanyagok; viaszgyertyák, gyertyabelek.
35 Reklámozás, kereskedelmi ügyletek.
39 Töltőállomások üzemeltetése.
40 Anyagmegmunkálás, különösen kőolaj-feldolgozás.

---

(111) 183.493 (151) 2006.01.31.
(210) M 04 01608 (220) 2004.04.07.
(732) HVG-ORAC Lap-és Könyvkiadó Kft., Göd (HU)
(740) dr. Gyollai János ügyvéd, Czeglédi és Társai Ügyvédi Iroda, Budapest
(546)

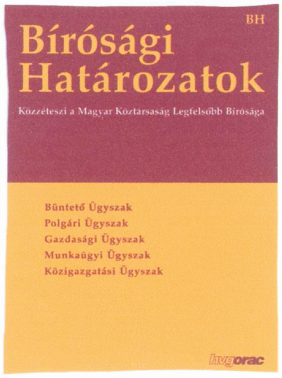

(511) 16 Papír, karton és ezen anyagokból készült termékek, amelyek nem tartoznak más osztályokba; nyomdaipari termékek; könyvkötészeti anyagok; fényképek; papíripari cikkek, papíripari vagy háztartási ragasztóanyagok; anyagok művészek részére; ecsetek; írógépek és irodai cikkek (bútorok kivételével); tanítási és oktatási anyagok (készülékek kivételével); csomagolásra szolgáló műanyagok (amelyek nem tartoznak más osztályokba); nyomdabetűk; klisék.

---

(111) 183.494 (151) 2006.01.31.
(210) M 04 01391 (220) 2004.03.26.
(732) Korb Tibor, Mór (HU)
(546)

(511) 33 A móri eredetmegjelölés területéről származó borok.

---

(111) 183.495 (151) 2006.01.31.
(210) M 05 02760 (220) 2005.08.24.
(732) Iskolaprojekt 68. Kft., Budapest (HU)
(546)

(511) 36 Biztosítás; pénzügyi ügyletek; valutaügyletek; ingatlanügyletek.

---

(111) 183.496 (151) 2006.01.31.
(210) M 04 01170 (220) 2004.03.16.
(732) Szegedi Paprika Fűszer- és Konzervgyártó Rt., Szeged (HU)
(554)

(511) 29 Májkrémkonzerv.

---

(111) 183.497 (151) 2006.01.31.
(210) M 04 01619 (220) 2004.04.07.
(732) Rédei Erika, Tapolca (HU)
(541) CLENCH
(511) 25 Ruhák, cipők, kalapáruk.

---

(111) 183.499 (151) 2006.01.31.
(210) M 04 01617 (220) 2004.04.07.
(732) Kalivera Bt., Pécs (HU)
(546)

(511) 3 Kozmetikai cikkek.
5 Étrend-kiegészítők; gyógyhatású készítmények.

---

(111) 183.500 (151) 2006.01.31.
(210) M 05 02674 (220) 2005.08.12.
(732) MOL Magyar Olaj- és Gázipari Részvénytársaság, Budapest (HU)
(740) Mészárosné Dónusz Katalin szabadalmi ügyvivő, S.B.G. & K. Szabadalmi Ügyvivői Iroda, Budapest
(541) CroNEO

(511) 4 Ipari olajok és zsírok; kenőanyagok; porfelszívó, portalanító és porlekötő termékek; tüzelőanyagok (beleértve a motorbenzineket) és világítóanyagok; viaszgyertyák, gyertyabelek.
35 Reklámozás, kereskedelmi ügyletek.
39 Töltőállomások üzemeltetése.
40 Anyagmegmunkálás, különösen kőolaj-feldolgozás.

---

(111) 183.501 (151) 2006.01.31.
(210) M 03 04168 (220) 2003.10.06.
(732) Mars, Incorporated, McLean, Virginia (US)
(740) dr. Jambrik Gergely ügyvéd, Oppenheim és Társai Freshfields Bruckhaus Deringer Ügyvédi Iroda, Budapest
(541) MARATHON
(511) 30 Liszt; gabonafélék; gabonakészítmények emberi fogyasztásra; csomagolt rizs főzésre és előfőzött vagy dehidrált rizs; tészta; kenyérre kenhető anyagok; kész vagy félkész ételek, snackek és apró falatok, valamennyi elsősorban az előbb felsorolt anyagokból vagy burgonya, hús, hal, szárnyas, főzelékfélék és fűszerek hozzáadásával készítve; tea; kávé; kávépótlók; kakaó; ivócsokoládé; a felsorolt termékek kivonat (folyékony vagy száraz) formában is, mint készitalok, továbbá csomagolva árusító automatákba való forgalmazásra alkalmasan is; töltelékek pék- és cukrászsüteményekhez, snackekhez; melaszszirup, cukor, méz, szószhoz való fűszerek; szószok az említett termékekből, beleértve diót tartalmazó szószokat, dióízesítésű szószokat; szószokat szárnyasokhoz, fagyasztott halhoz, tésztához, rizshez; szószok tésztába, szószok marha, hal, szárnyas és vadhús főzéséhez; szószok lisztes ételek készítéséhez, paradicsomszósz, zöldségszószok; szószok fagylaltkrémhez; fagylaltok, jégkrémek, jégkrémtermékek, fagyasztott édességek, kenyér, torta, keksz, tésztafélék, sütemények, édességek, csokoládé, csokoládés termékek, snackek elsősorban a fenti termékekből készítve.

---

(111) 183.502 (151) 2006.01.31.
(210) M 05 02675 (220) 2005.08.12.
(732) MOL Magyar Olaj- és Gázipari Részvénytársaság, Budapest (HU)
(740) Mészárosné Dónusz Katalin szabadalmi ügyvivő, S.B.G. & K. Szabadalmi Ügyvivői Iroda, Budapest
(541) SlovNEO
(511) 4 Ipari olajok és zsírok; kenőanyagok; porfelszívó, portalanító és porlekötő termékek; tüzelőanyagok (beleértve a motorbenzineket) és világítóanyagok; viaszgyertyák, gyertyabelek.
35 Reklámozás, kereskedelmi ügyletek.
39 Töltőállomások üzemeltetése.
40 Anyagmegmunkálás, különösen kőolaj-feldolgozás.

---

(111) 183.503 (151) 2006.01.31.
(210) M 04 01969 (220) 2004.04.29.
(732) Capital Consulting Pénzügyi Tanácsadó és Szolgáltató Kft., Budapest (HU)
(546)

(511) 36 Biztosítás, pénzügyi ügyletek, valutaügyletek, ingatlanügyletek.

---

(111) 183.504 (151) 2006.01.31.
(210) M 05 02676 (220) 2005.08.12.
(732) MOL Magyar Olaj- és Gázipari Részvénytársaság, Budapest (HU)
(740) Mészárosné Dónusz Katalin szabadalmi ügyvivő, S.B.G. & K. Szabadalmi Ügyvivői Iroda, Budapest
(541) ChemNEO
(511) 1 Ipari, tudományos, fényképészeti, mezőgazdasági, kertészeti, erdészeti vegyi termékek; feldolgozatlan műgyanták, műanyagok; trágyák; vegyi tűzoltó szerek; fémek edzésére és hegesztésére szolgáló készítmények; élelmiszerek tartósítására szolgáló vegyi anyagok; cserzőanyagok; ipari rendeltetésű ragasztóanyagok.

---

(111) 183.505 (151) 2006.01.31.
(210) M 03 05511 (220) 2003.12.17.
(732) Reckitt Benckiser N.V., (a Holland Királyságban bejegyzett cég), Hoofddorp (NL)
(740) Szabó Zoltán szabadalmi ügyvivő, Gödölle, Kékes, Mészáros és Szabó Szabadalmi és Védjegy Iroda, Budapest
(546)

(511) 3 Fehérítőkészítmények; tisztító-, fényesítő-, súroló- és csiszoló- vagy dörzsölőszerek; detergens hatású mosószerek; mész- és vízkőoldó és -eltávolító szerek háztartási használatra; rozsdaoldó és rozsdafolt eltávolító szerek, zsíroldó és zsírfolt eltávolító szerek, más folteltávolító szerek; készítmények mosogatók lefolyói és más lefolyók tisztítására, dugulásmentesítésére és tisztántartására; készítmények mész- és vízkőlerakódás, valamint rozsda- vagy zsírfoltok képződésének megelőzésére; kelmelágyító és -öblítő szerek; mosószer adalékok; a felsorolt, kifejezetten nem személyes használatú termékek bármelyike fertőtlenítő adalékkal vagy anélkül.

---

(111) 183.506 (151) 2006.01.31.
(210) M 04 01624 (220) 2004.04.08.
(732) PEZ Hungária Élelmiszeripari Kft., Jánossomorja (HU)
(546)

(511) 32 Alkoholmentes italok, eszenciák italok előállításához, gyümölcslevek, izotóniás italok, készítmények italok előállításához, pasztillák szénsavas italokhoz, porok szénsavas italokhoz.

---

(111) 183.507 (151) 2006.01.31.
(210) M 04 01433 (220) 2004.03.29.
(732) A & F Trademark, Inc. (Delaware állam törvényei szerint működő vállalat), New Albany, Ohio (US)
(740) dr. Sasvári Gabriella, S.B.G. & K. Budapesti Ügyvédi Iroda, Budapest
(541) ABERCROMBIE & FITCH
(511) 3 Szépségápoló termékek, így borotválkozás utáni zselék, borotválkozás utáni arcszeszek, izzadásgátlók, műkörmök, fertőtlenítő arcszeszek, fertőtlenítő bőrápoló oldatok, fürdőkristályok, fürdőolajok, fürdősók, arcpirosítók, testcsillámok, testápoló permetek, testápoló olajok, testradírok, folyékony szappanok, habfürdők, kölnik, testápoló krémek, körömágybőr-ápoló krémek, szemránckrémek, arckrémek, lábápoló krémek, kézápoló krémek, testdezodorok, illóolajok, bőrradírok, szemápoló zselék,

szemceruzák, szemápoló pakolások, szemhéjfestékek, arccsillámok, arcápoló pakolások, arcápoló permetek, arcradírok, gyógyhatású anyagot nem tartalmazó lábfürdők, arctonikok, alapozók, parfüm fürdőszerek, parfüm testápoló permetek, hajkondicionáló szerek, hajfestékek, hajfények, hajcsillámok, hajápoló pakolások, pomádé, hajöblítő készítmények, szőrtelenítő krémek, hajsamponok, hajlakkok, haj kiegyenesítő készítmények, hajformázó zselék, hajformázó habok, testápoló tejek, arcápoló tejek, lábápoló oldatok, kézápoló oldatok, ajakbalzsamok, szájfények, szájkontúr ceruzák, szájfestékek, rúzsok, testsminkek, arcsminkek, sminkeltávolító készítmények, szempillafestékek, masszázskrémek, masszírozó oldatok, masszázsolajok, körömlakkok, körömlakklemosók, körömmatricák, gyógyhatású anyagot nem tartalmazó korrektorceruzák, gyógyhatású anyagot nem tartalmazó arctisztító készítmények, gyógyhatású anyagot nem tartalmazó masszírozó kenőcsök, az arc zsírosodását megakadályozó készítmények, parfümök, testhintőporok, arcpúderek, lábhintőporok, horzsakövek, sótartalmú bőrradírok, borotvakrémek, borotválkozózselék, tusolókrémek, tusolózselék, barnítókrémek.

25 Ruházati termékek, így fürdőköpenyek, strandruhák, övek, blézerek, blúzok, bodyk, csizmák, hosszú szárú alsók, melltartók, melltartós topok, vállas ingek, sapkák, kabátok, ruhák, harisnyatartók, csípőszorítók, kesztyűk, köntösök, topok, kalapok, fejpántok, dzsekik, farmernadrágok, joggingok, kötött ingek, kötött felsők, tornaruhák, fehérnemű, egyujjas kesztyűk, pongyolák, hálóköntösök, hálóingek, pizsamák, női alsók, nadrágok, harisnyanadrágok, szandálok, lapszoknyák, sálak, ingek, cipők, rövidnadrágok, szoknyák, pantallók, papucsok, férfi alsók, tornacipők, zoknik, lábfej nélküli harisnyanadrágok, öltönyök, melegítőnadrágok, melegítőfelsők, fürdőruhák, pólók, ujjatlan topok, hosszú ujjú bodyk, nyakkandők, combfix, harisnyák, alsónadrágok, alsóingek, alsóneműk, mellények.

35 Kereskedelmi szolgáltatások, postai megrendelések teljesítése katalógus alapján és online áruházak szolgáltatásai szépségápolási termékek, illatszerek ékszerek, órák, hátizsákok, táskák, pénztárcák és ruházati termékek vonatkozásában.

---

(111) 183.508 (151) 2006.01.31.
(210) M 05 02671 (220) 2005.08.12.
(732) MOL Magyar Olaj- és Gázipari Részvénytársaság, Budapest (HU)
(740) Mészárosné Dónusz Katalin szabadalmi ügyvivő, S.B.G. & K. Szabadalmi Ügyvivői Iroda, Budapest
(541) MolNEO
(511) 4 Ipari olajok és zsírok; kenőanyagok; porfelszívó, portalanító és porlekötő termékek; tüzelőanyagok (beleértve a motorbenzineket) és világítóanyagok; viaszgyertyák, gyertyabelek.
35 Reklámozás, kereskedelmi ügyletek.
39 Töltőállomások üzemeltetése.
40 Anyagmegmunkálás, különösen kőolaj-feldolgozás.

---

(111) 183.509 (151) 2006.01.31.
(210) M 03 05494 (220) 2003.12.17.
(732) VANÍLIA Cukrász Kkt., Budapest (HU)
(740) Bándy Tamásné szabadalmi ügyvivő, PATENDER Kft., Budapest
(541) SZABÓ MARCIPÁN MÚZEUM
(511) 30 Édesipari termékek, pudingok, pralinék, torták, süteményekhez, tortákhoz ehető díszítések, édességek karácsonyfa díszítéséhez, fondant, csokoládék, desszertek, cukorkák, cukrászati termékek, cukrászsütemények, süteményporok, marcipán, mandula alapú édesipari készítmények, mandulacukor, tészták, mandulás tészták, fagylaltok, fagylaltporok, jégkrémek, parfék, gesztenyéből készült édességek, méz, mézeskalács, rágógumik.
41 Oktatás, nevelés, szórakoztatás, sport, kulturális szolgáltatások, bemutatók, kiállítások.
43 Vendéglátási élelmezési és gasztronómiai szolgáltatások, szállásadás.

---

(111) 183.510 (151) 2006.01.31.
(210) M 04 01389 (220) 2004.03.26.
(732) ROCHE (Magyarország) Kft., Budaörs (HU)
(591)

EuLab

(511) 5 Bakteriológiai készítmények humán és állatgyógyászati használatra; diagnosztikai készítmények; vegyi reagensek humán vagy állatgyógyászati használatra; vérplazma; szérumok.
9 Audiovizuális tanítási eszközök; CD-ROM (kompakt) lemezek; diagnosztikai készülékek nem gyógyászati használatra; egéralátétek, elektronikus közlemények (letölthető); mágneses adathordozók; számítógépprogramok (letölthető); szoftverek (rögzített); videokazetta.
10 Diagnosztikai készülékek gyógyászati használatra; elemzőkészülékek gyógyászati használatra; véranalizáló készülékek.
11 Egészségügyi készülékek és berendezések.
35 Adatgyűjtés kereskedelmi ügyletekről; adatkutatás számítógépfájlokban (mások számára); eladási propaganda (mások számára); információk számítógépes adatbázisokba való rendezése; információk számítógépes adatbázisokba való szerkesztése; kereskedelmi vagy reklámcélú kiállítások szervezése; piaci tanulmányok; piackutatás; reklámanyagok terjesztése; üzletszervezési és üzletvezetési tanácsadás; üzleti felvilágosítás, tájékoztatás.
39 Elektronikus úton rögzített adatok vagy dokumentumok tárolása.
42 Jogi szolgáltatás; vegyelemzés, kémiai analízis.
44 Egészségügyi szolgáltatások; egészségügyi berendezések kölcsönzése; kórházi szolgáltatások; orvosi szolgáltatások.

---

(111) 183.511 (151) 2006.01.31.
(210) M 04 01627 (220) 2004.04.08.
(732) PEZ Hungária Élelmiszeripari Kft., Jánossomorja (HU)
(554)

(511) 5 Gyógyhatású adalékanyagok; diétás élelmiszerek; gyógyitalok; pasztillák; vitaminkészítmények; ásványi élelmiszer-kiegészítők; étvágycsökkentő szerek.
32 Alkoholmentes italok; eszenciák italok előállításához; gyümölcslevek; készítmények italok előállításához; pasztillák szénsavas italokhoz; porok szénsavas italokhoz.

---

(111) 183.512 (151) 2006.01.31.
(210) M 04 01596 (220) 2004.04.07.
(732) L. Laki László, Budapest (HU)
(740) dr. Rónyai Ferenc ügyvéd, Dr. Rónyai Ügyvédi Iroda, Budapest

(546)

(511) 41 Nevelés, szakmai képzés, szórakoztatás, sport- és kulturális tevékenységek.

---

(111) 183.513 (151) 2006.01.31.
(210) M 04 01609 (220) 2004.04.07.
(732) HVG-ORAC Lap-és Könyvkiadó Kft., Göd (HU)
(740) dr. Gyollai János ügyvéd, Czeglédi és Társai Ügyvédi Iroda, Budapest

(546)

(511) 16 Papír, karton és ezen anyagokból készült termékek, amelyek nem tartoznak más osztályokba; nyomdaipari termékek; könyvkötészeti anyagok; fényképek; papíripari cikkek, papíripari vagy háztartási ragasztóanyagok; anyagok művészek részére; ecsetek; írógépek és irodai cikkek (bútorok kivételével); tanítási és oktatási anyagok (készülékek kivételével); csomagolásra szolgáló műanyagok (amelyek nem tartoznak más osztályokba); nyomdabetűk; klisék.

---

(111) 183.514 (151) 2006.01.31.
(210) M 04 01610 (220) 2004.04.07.
(732) HVG-ORAC Lap-és Könyvkiadó Kft., Göd (HU)
(740) dr. Gyollai János ügyvéd, Czeglédi és Társai Ügyvédi Iroda, Budapest

(546)

(511) 16 Papír, karton és ezen anyagokból készült termékek, amelyek nem tartoznak más osztályokba; nyomdaipari termékek; könyvkötészeti anyagok; fényképek; papíripari cikkek, papíripari vagy háztartási ragasztóanyagok; anyagok művészek részére; ecsetek; írógépek és irodai cikkek (bútorok kivételével); tanítási és oktatási anyagok (készülékek kivételével); csomagolásra szolgáló műanyagok (amelyek nem tartoznak más osztályokba); nyomdabetűk; klisék.

---

(111) 183.515 (151) 2006.01.31.
(210) M 04 01601 (220) 2004.04.07.
(732) Glaxo Group Limited, Greenford, Middlesex (GB)
(740) dr. Szigeti Éva, DANUBIA Szabadalmi és Védjegy Iroda Kft., Budapest

(541) SECUSTIN

(511) 5 Gyógyszerészeti és állatgyógyászati készítmények; egészségügyi készítmények gyógyászati használatra; diétás anyagok gyógyászati használatra, bébiételek; tapaszok, kötszeranyagok; fogtömő anyagok és fogászati mintázóanyagok; fertőtlenítőszerek; kártékony állatok és növények irtására szolgáló készítmények; gombaölő szerek (fungicidek), gyomirtó szerek (herbecidek).

---

(111) 183.516 (151) 2006.01.31.
(210) M 04 01643 (220) 2004.04.08.
(732) ASYS INFORMATIKA Kft., Szigetszentmiklós (HU)
(740) dr. Péntek Zoltán ügyvéd, Budapest

(541) HuMind

(511) 9 Tudományos célra szolgáló, tengerészeti, földmérő, villamos, fényképészeti, mozgóképi, optikai, súlymérő, egyéb mérő-, jelző-, ellenőrző (felügyeleti), életmentő és oktatóberendezések és -felszerelések; hangok vagy képek rögzítésére, továbbítására, másolására szolgáló készülékek; mágneses adathordozók; hanglemezek; automata áruelosztó berendezések és szerkezetek érmebedobással működő készülékekhez; regiszteres pénztárgépek, számológépek, adatfeldolgozó berendezések és számítógépek; tűzoltó készülékek.
35 Reklámozás; kereskedelmi ügyletek; kereskedelmi adminisztráció; irodai munkák.
41 Nevelés; szakmai képzés; szórakoztatás; sport- és kulturális tevékenységek.
42 Tudományos és műszaki szolgáltatások, valamint az idetartozó tervezői és kutatói tevékenység; ipari elemző és kutató szolgáltatások; számítástechnikai hardver- és szoftvertervezés és -fejlesztés; jogi szolgáltatások.

---

(111) 183.517 (151) 2006.01.31.
(210) M 04 01599 (220) 2004.04.07.
(732) Öngondoskodás - A pénzügyi és befektetési kultúra fejlesztéséért alapítvány, Budapest (HU)
(740) dr. Hegyi Tünde ügyvéd, Dr. Hegyi Tünde Ügyvédi Iroda, Budapest

(546)

(511) 35 Reklámozás; kereskedelmi ügyletek; kereskedelmi adminisztráció; irodai munkák.
36 Biztosítás; pénzügyi ügyletek; valutaügyletek; ingatlanügyletek.
41 Nevelés; szakmai képzés; szórakoztatás; sport- és kulturális tevékenységek.

---

(111) 183.518 (151) 2006.01.31.
(210) M 04 01594 (220) 2004.04.07.
(732) LACHMANN FIAI Kft., Győr (HU)
(740) dr. Gócza Béla ügyvéd, Gócza és Társai Ügyvédi és Szabadalmi Iroda, Győr

(546)

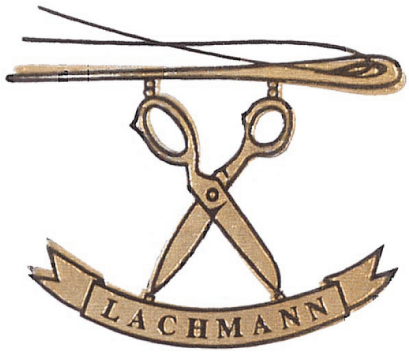

(511) 25 Ruházati cikkek.

(111) 183.519 (151) 2006.01.31.
(210) M 04 01587 (220) 2004.04.07.
(732) Budapest Hitel- és Fejlesztési Bank Rt., Budapest (HU)
(740) dr. Barán-Kalász László ügyvéd, Dr. Barán-Kalász Ügyvédi Iroda, Budapest
(546)
BUDAPEST BANK hitelpont
(511) 35 Reklámozás, kereskedelmi ügyletek, kereskedelmi adminisztráció, irodai munkák.
36 Pénzügyi műveletek, valutaügyletek, ingatlanügyletek.

---

(111) 183.520 (151) 2006.01.31.
(210) M 04 01586 (220) 2004.04.07.
(732) Budapest Hitel- és Fejlesztési Bank Rt., Budapest (HU)
(740) dr. Barán-Kalász László ügyvéd, Dr. Barán-Kalász Ügyvédi Iroda, Budapest
(546)
hitelpont
(511) 35 Reklámozás, kereskedelmi ügyletek, kereskedelmi adminisztráció, irodai munkák.
36 Pénzügyi műveletek, valutaügyletek, ingatlanügyletek.

---

(111) 183.521 (151) 2006.01.31.
(210) M 04 01604 (220) 2004.04.07.
(732) GUABER S.p.A., FUNO DI ARGELATO (IT)
(740) dr. Szigeti Éva, DANUBIA Szabadalmi és Védjegy Iroda Kft., Budapest
(546)
BIPANTOL
(511) 3 Hajvizek, hajsamponok; hajápoló készítmények.

---

(111) 183.522 (151) 2006.01.31.
(210) M 04 01782 (220) 2004.04.20.
(732) PICK Szeged Szalámigyár és Húsüzem Részvénytársaság, Szeged (HU)
(740) dr. Déri Béla ügyvéd, Déri és Lovrecz Ügyvédi Iroda, Budapest
(546)
RINGA
(511) 29 Hús, húskivonatok, húskészítmények.

---

(111) 183.523 (151) 2006.01.31.
(210) M 04 01431 (220) 2004.03.29.
(732) GlaxoSmithKline Biologicals S.A., Rixensart (BE)
(300) 2354749 2004.01.30. GB
(740) dr. Szigeti Éva, DANUBIA Szabadalmi és Védjegy Iroda Kft., Budapest
(541) DIPERTERIX
(511) 5 Oltóanyagok humán felhasználásra.

---

(111) 183.524 (151) 2006.01.31.
(210) M 04 01432 (220) 2004.03.29.
(732) Kraft Foods Schweiz Holding AG., Zürich (CH)
(740) dr. Sasvári Gabriella, S.B.G. & K. Budapesti Ügyvédi Iroda, Budapest
(541) FIGARO
(511) 30 Kávé, kávékivonatok, pótkávé, kakaó, csokoládé, kakaóitalok, csokoládéitalok és kávéitalok, valamint készítmények ilyen italok készítéséhez, tea; péksütemények, tésztafélék és cukrászsütemények, elsősorban cukrot és csokoládét tartalmazó cukrászsütemények, fánkféleségek, gabonakészítmények, étkezési jég.

---

(111) 183.525 (151) 2006.01.31.
(210) M 04 01615 (220) 2004.04.07.
(732) ELPUMPS Feldolgozó és Kereskedelmi Korlátolt Felelősségű Társaság, Fehérgyarmat (HU)
(740) dr. Bacsa Judit ügyvéd, Dr. Bacsa Judit Ügyvédi Iroda, Nyíregyháza
(546)
Elpumps ...the power of water
(511) 7 Gépek és szerszámgépek; motorok (a szárazföldi járműmotorok kivételével); tengelykapcsolók és erőátviteli elemek (a szárazföldi járművek céljára készültek kivételével); nem kézi működtetésű mezőgazdasági eszközök; keltetőgépek.

---

(111) 183.526 (151) 2006.01.31.
(210) M 05 02731 (220) 2005.08.22.
(732) Schobert Ferenc Norbert, Budakalász (HU)
(740) dr. Horváth György ügyvéd, Dr. Horváth - dr. Jakab Ügyvédi Iroda, Budapest
(541) NORBI UPDATE MENŰ
(511) 43 Vendéglátási (élelmezési) szolgáltatások, ideiglenes szállásadás.

---

(111) 183.527 (151) 2006.01.31.
(210) M 02 02282 (220) 2002.05.13.
(732) Vörsi Községi Önkormányzat, Vörs (HU)
(740) dr. Liszkai Katalin ügyvéd, Liszkai Ügyvédi Iroda, Marcali
(541) Vörs, a Kis-Balaton fővárosa
(511) 16 Papír, karton és ezen anyagokból készült termékek, amelyek nem tartoznak más osztályokba; nyomdaipari termékek, könyvkötészeti anyagok; fényképek; papíripari cikkek, papíripari vagy háztartási ragasztóanyagok; anyagok művészek részére; ecsetek; írógépek és irodai cikkek (bútorok kivételével); tanítási és oktatási anyagok (készülékek kivételével); csomagolásra szolgáló műanyagok (amelyek nem tartoznak más osztályokba); játékkártyák; nyomdabetűk; klisék.
29 Hús, hal-, baromfi- és vadhús; húskivonatok; tartósított, szárított és főzött gyümölcsök és zöldségek; zselék, lekvárok (dzsemek), kompótok; tojás; tej és tejtermékek; étkezési olajok és zsírok.
30 Kávé, tea, kakaó, cukor, rizs, tápióka, szágó, kávépótló szerek; lisztek és más gabonakészítmények, kenyér, péksütemények és cukrászsütemények, fagylaltok; méz, melaszszirup; élesztő, sütőporok; só, mustár; ecet, fűszeres mártások, fűszerek; jég.
35 Reklámozás; kereskedelmi ügyletek, kereskedelmi adminisztráció; irodai munkák.
42 Vendéglátás (élelmezés), időleges szállásadás, orvosi higiéniai és szépségápolási ellátás, állatgyógyászati és mezőgazdasági szolgáltatások, jogi szolgáltatások, tudományos és ipari kutatás, számítógépek programozása.

---

(111) 183.528 (151) 2006.01.31.
(210) M 03 04447 (220) 2003.10.21.
(732) Debreceni Nyári Egyetem Kht., Debrecen (HU)
(541) DEBRECENI NYÁRI EGYETEM

(511) 41 Digitális képfelvételezés, elektronikus desktop kiadói tevékenység, elektronikus könyvek és folyóiratok online kiadása, eszmecserék, kollokviumok szervezése és lebonyolítása, fogadások szervezése, gyakorlati képzés (szemléltetés), konferenciák, kongresszusok szervezése és lebonyolítása, könyvkiadás, levelező tanfolyamok, oktatás, oktatási tárgyú információk, oktatási vizsgáztatás, online elérhető elektronikus publikációk, szabadidős szolgáltatások nyújtása, szemináriumok rendezése és vezetése, szimpóziumok szervezése és lebonyolítása.

---

(111) 183.529 (151) 2006.01.31.
(210) M 04 00011 (220) 2004.01.05.
(732) „MASPEX WADOWICE" Sp. z o.o., Wadowice (PL)
(740) dr. Szigeti Éva, DANUBIA Szabadalmi és Védjegy Iroda Kft., Budapest
(541) ICEFRESH
(511) 32 Alkoholmentes italok, gyümölcsitalok, por alkoholmentes italok készítéséhez, egyéb készítmények alkoholmentes italok készítéséhez, ásványvíz.

---

(111) 183.530 (151) 2006.01.31.
(210) M 04 01240 (220) 2004.03.19.
(732) Familie Porsche AG Beteiligungsgesellschaft, Salzburg (AT)
(740) Friedné dr. Kallós Éva ügyvéd, Oppenheim és Társai Freshfields Bruckhaus Deringer Ügyvédi Iroda, Budapest
(541) THE ENGINEERS OF LUXURY
(511) 9 Szemüvegek, elektronikus iratrendezők, személyi számítógépek, laptopok, mobiltelefonok.
12 Járművek.
14 Órák és más időmérő eszközök.
16 Íróeszközök.
18 Bőr és bőrutánzatok, ezen anyagokból készült olyan termékek, amelyek nem tartoznak más osztályokba; utazótáskák és bőröndök.
25 Ruházati termékek, cipők.
28 Sportcikkek, melyek nem tartoznak más osztályokba.
34 Öngyújtók.

---

(111) 183.531 (151) 2006.01.31.
(210) M 04 01473 (220) 2004.03.31.
(732) Z & U Spirituosen Marketing GmbH, Vienna (AT)
(740) Bándy Tamásné szabadalmi ügyvivő, PATENDER KFT., Budapest
(541) UNICUM NEXT
(511) 33 Borok, szeszes italok, likőrök (sörök kivételével).

---

(111) 183.532 (151) 2006.01.31.
(210) M 04 01474 (220) 2004.03.31.
(732) Z & U Spirituosen Marketing GmbH, Vienna (AT)
(740) Bándy Tamásné szabadalmi ügyvivő, PATENDER KFT., Budapest
(546)

(511) 33 Borok, szeszes italok, likőrök (sörök kivételével).

---

(111) 183.546 (151) 2006.02.01.
(210) M 04 00184 (220) 2004.01.16.
(732) BÁBOLNA Rt., Bábolna (HU)
(740) dr. Lutter István ügyvéd, Sátori és Lutter Ügyvédi Iroda, Budapest
(541) Bábolna Fitness panírozott pulykamellfilé sajtos fit zöldségekkel
(511) 29 Húskészítmények, panírozott pulykamellfilé zöldségekkel.

---

(111) 183.547 (151) 2006.02.01.
(210) M 04 00185 (220) 2004.01.16.
(732) BÁBOLNA Rt., Bábolna (HU)
(740) dr. Lutter István ügyvéd, Sátori és Lutter Ügyvédi Iroda, Budapest
(541) Bábolna Fitness pulyka falatka
(511) 29 Húskészítmények, pulykafalatka.

---

(111) 183.548 (151) 2006.02.01.
(210) M 04 00186 (220) 2004.01.16.
(732) BÁBOLNA Rt., Bábolna (HU)
(740) dr. Lutter István ügyvéd, Sátori és Lutter Ügyvédi Iroda, Budapest
(541) Bábolna Fitness panírozott csibemellfilé
(511) 29 Húskészítmények, panírozott csirkemellfilé.

---

(111) 183.549 (151) 2006.02.01.
(210) M 04 00187 (220) 2004.01.16.
(732) BÁBOLNA Rt., Bábolna (HU)
(740) dr. Lutter István ügyvéd, Sátori és Lutter Ügyvédi Iroda, Budapest
(541) Bábolna Fitness baromfi májas
(511) 29 Húskészítmények, baromfimájas.

---

(111) 183.550 (151) 2006.02.01.
(210) M 04 00188 (220) 2004.01.16.
(732) BÁBOLNA Rt., Bábolna (HU)
(740) dr. Lutter István ügyvéd, Sátori és Lutter Ügyvédi Iroda, Budapest
(541) Bábolna Fitness baromfi virsli
(511) 29 Húskészítmények, baromfivirsli.

---

(111) 183.551 (151) 2006.02.01.
(210) M 04 00189 (220) 2004.01.16.
(732) BÁBOLNA Rt., Bábolna (HU)
(740) dr. Lutter István ügyvéd, Sátori és Lutter Ügyvédi Iroda, Budapest
(541) Bábolna Fitness pulyka füstölt párizsi
(511) 29 Húskészítmények, pulykapárizsi.

---

(111) 183.552 (151) 2006.02.01.
(210) M 04 00190 (220) 2004.01.16.
(732) BÁBOLNA Rt., Bábolna (HU)
(740) dr. Lutter István ügyvéd, Sátori és Lutter Ügyvédi Iroda, Budapest
(541) Bábolna Fitness baromfi füstölt párizsi
(511) 29 Húskészítmények, baromfipárizsi.

---

(111) 183.553 (151) 2006.02.01.
(210) M 04 00191 (220) 2004.01.16.
(732) BÁBOLNA Rt., Bábolna (HU)
(740) dr. Lutter István ügyvéd, Sátori és Lutter Ügyvédi Iroda, Budapest
(541) Bábolna Fitness pulyka felvágott
(511) 29 Húskészítmények, pulykafelvágott.

---

(111) 183.554 (151) 2006.02.01.
(210) M 04 00192 (220) 2004.01.16.
(732) BÁBOLNA Rt., Bábolna (HU)
(740) dr. Lutter István ügyvéd, Sátori és Lutter Ügyvédi Iroda, Budapest
(541) Bábolna Fitness baromfi felvágott
(511) 29 Húskészítmények, baromfifelvágott.

---

(111) 183.555 (151) 2006.02.01.
(210) M 04 00193 (220) 2004.01.16.
(732) BÁBOLNA Rt., Bábolna (HU)
(740) dr. Lutter István ügyvéd, Sátori és Lutter Ügyvédi Iroda, Budapest
(541) Bábolna Fitness pulyka párizsi
(511) 29 Húskészítmények, pulykapárizsi.

---

(111) 183.556 (151) 2006.02.01.
(210) M 04 00194 (220) 2004.01.16.
(732) BÁBOLNA Rt., Bábolna (HU)
(740) dr. Lutter István ügyvéd, Sátori és Lutter Ügyvédi Iroda, Budapest
(541) Bábolna Fitness csirke mellsonka
(511) 29 Húskészítmények, csirkemellsonka.

---

(111) 183.557 (151) 2006.02.01.
(210) M 04 00195 (220) 2004.01.16.
(732) BÁBOLNA Rt., Bábolna (HU)
(740) dr. Lutter István ügyvéd, Sátori és Lutter Ügyvédi Iroda, Budapest
(541) Bábolna Fitness baromfi párizsi
(511) 29 Húskészítmények, baromfipárizsi.

---

(111) 183.558 (151) 2006.02.01.
(210) M 04 01733 (220) 2004.04.16.
(732) Vinto Kereskedelmi és Szolgáltató Kft., Budapest (HU)
(541) VINTO
(511) 11 Világító-, fűtő-, gőzfejlesztő, főző-, hűtő-, szárító-, szellőztető-, vízszolgáltató és egészségügyi berendezések.
21 Eszközök, edények és tartályok háztartási és konyhai célokra (nem nemesfémből és nem nemesfém bevonattal); fésűk és szivacsok; kefék (az ecsetek kivételével); kefegyártáshoz használt anyagok; takarítóeszközök; vasforgács; nyers vagy félig megmunkált üveg (kivéve az építéshez használt üveget); üveg-, porcelán- és fajanszáruk, amelyek nem tartoznak más osztályokba.
35 Reklámozás; kereskedelmi ügyletek; kereskedelmi adminisztráció; irodai munkák.

---

(111) 183.560 (151) 2006.02.01.
(210) M 05 02994 (220) 2005.09.14.
(732) MOL Magyar Olaj- és Gázipari Részvénytársaság, Budapest (HU)
(740) Mészárosné Dónusz Katalin, S.B.G. & K. Szabadalmi Ügyvivői Iroda, Budapest
(541) RussNEO
(511) 4 Ipari olajok és zsírok; kenőanyagok; porfelszívó, portalanító és porlekötő termékek; tüzelőanyagok (beleértve a motorbenzineket) és világítóanyagok; viaszgyertyák, gyertyabelek.
35 Reklámozás, kereskedelmi ügyletek.
39 Töltőállomások üzemeltetése.
40 Anyagmegmunkálás, különösen kőolaj-feldolgozás.
42 Tudományos és műszaki szolgáltatások, valamint az idetartozó tervező- és kutatótevékenység; ipari elemző- és kutatószolgáltatások; számítástechnikai hardver- és szoftvertervezése és -fejlesztése; jogi szolgáltatások.

---

(111) 183.561 (151) 2006.02.01.
(210) M 05 02985 (220) 2005.09.14.
(732) Alveola Cosmetic Kft., Budapest (HU)
(740) Pintz György szabadalmi ügyvivő, Pintz és Társai Szabadalmi és Védjegy Iroda, Budapest
(541) JimJams
(511) 3 Kozmetikai szerek, hajápolási célra; hajfestékek; hajspray; hajszeszek; samponok; fényesítőszerek; hajhullámosító készítmények; hajformázó gél.
8 Szőrtelenítő eszközök, depilálók (elektromos és nem elektromos); borotvák; hajnyíró gépek (elektromos és nem elektromos); manikűrkészletek, ollók; simítóvasak; sütővasak.
11 Hajszárítók.

---

(111) 183.562 (151) 2006.02.01.
(210) M 05 02993 (220) 2005.09.14.
(732) MOL Magyar Olaj- és Gázipari Részvénytársaság, Budapest (HU)
(740) Mészárosné Dónusz Katalin, S.B.G. & K. Szabadalmi Ügyvivői Iroda, Budapest
(541) EastNEO
(511) 4 Ipari olajok és zsírok; kenőanyagok; porfelszívó, portalanító és porlekötő termékek; tüzelőanyagok (beleértve a motorbenzineket) és világítóanyagok; viaszgyertyák, gyertyabelek.
35 Reklámozás, kereskedelmi ügyletek.
39 Töltőállomások üzemeltetése.
40 Anyagmegmunkálás, különösen kőolaj-feldolgozás.
42 Tudományos és műszaki szolgáltatások, valamint az idetartozó tervező- és kutatótevékenység; ipari elemző- és kutatószolgáltatások; számítástechnikai hardver- és szoftvertervezése és -fejlesztése; jogi szolgáltatások.

---

(111) 183.563 (151) 2006.02.01.
(210) M 05 02992 (220) 2005.09.14.
(732) MOL Magyar Olaj- és Gázipari Részvénytársaság, Budapest (HU)
(740) Mészárosné Dónusz Katalin, S.B.G. & K. Szabadalmi Ügyvivői Iroda, Budapest
(541) RusNEO
(511) 4 Ipari olajok és zsírok; kenőanyagok; porfelszívó, portalanító és porlekötő termékek; tüzelőanyagok (beleértve a motorbenzineket) és világítóanyagok; viaszgyertyák, gyertyabelek.
35 Reklámozás, kereskedelmi ügyletek.
39 Töltőállomások üzemeltetése.
40 Anyagmegmunkálás, különösen kőolaj-feldolgozás.
42 Tudományos és műszaki szolgáltatások, valamint az idetartozó tervező- és kutatótevékenység; ipari elemző- és kutatószolgáltatások; számítástechnikai hardver- és szoftvertervezése és -fejlesztése; jogi szolgáltatások.

---

(111) 183.564 (151) 2006.02.01.
(210) M 04 00916 (220) 2004.03.01.
(732) DESA IP, LLC c/o HIG Capital LLC, Miami, Florida (US)
(740) Risbjergné dr. Farkas Erzsébet szabadalmi ügyvivő, Budapest
(546)

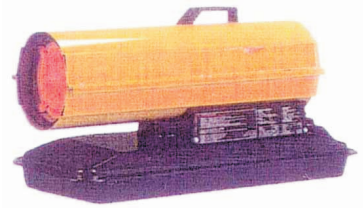

(511) 11 Folyékony tüzelőanyaggal fűtött, rögzített és mobil helyiségfűtőtestek háztartási és ipari alkalmazásra.

---

(111) 183.565 (151) 2006.02.01.
(210) M 04 01748 (220) 2004.04.16.
(732) Fodor Miklós Lajos, Budapest (HU)
(546)

NaturaL
WaY

(511) 3 Fehérítőkészítmények és egyéb, mosásra szolgáló anyagok; tisztító-, fényesítő, súroló- és csiszolószerek; szappanok; illatszerek, illóolajok, kozmetikai cikkek, hajmosó szerek, fogkrémek.
21 Eszközök, edények és tartályok háztartási és konyhai célokra (nem nemesfémből és nem nemesfém bevonattal); fésűk és szivacsok; kefék (az ecsetek kivételével); kefegyártáshoz használt anyagok; takarítóeszközök; vasforgács; nyers vagy félig megmunkált üveg (kivéve az építkezéshez használt üveget); üveg-, porcelán- és fajanszáruk, amelyek nem tartoznak más osztályba.

(111) 183.581 (151) 2006.02.06.
(210) M 04 01675 (220) 2004.04.13.
(732) SUNSTAR SUISSE S.A., Ecublens (CH)
(740) Karácsonyi Béla szabadalmi ügyvivő, ADVOPATENT Szabadalmi és Védjegy Iroda, Budapest
(546)

(511) 10 Selyembefűzők, selyemfogók; eszközök fogselyem beillesztésére foghidak alá és összekapcsolt jacket-koronák közé; fogók fogselyemhez; fogtükrök; műanyagfelhordó zselétálcák fogászati használatra; fluoridfelhordó tálcák fogászati használatra; fogközi kézi működtetésű vagy elektronikus ingerlőkészülék, ingerlőkészülék hegyek és ingerlőkészülék nyelek; nyelek és hegyek fogközi kefékhez, elsősorban fogorvosi használatra, valamint eldobható fogtisztító készülék.

21 Fogkefék, műfogsor kefék, híd- és kapocskefék, sikálókefék; fogselyem, fogselyemtartók és fogók, fogselyem befűzők; fogközi fogók és kefék, ingerlőkészülék nyelek és hegyek; nyelvtisztító műszerek.

---

(111) 183.585 (151) 2006.02.06.
(210) M 04 01863 (220) 2004.04.23.
(732) SOCIETE DES LUBRIFIANTS IPONE-S.L.I. (société anonyme), Cabries (FR)
(740) dr. Szigeti Éva, DANUBIA Szabadalmi és Védjegy Iroda Kft., Budapest
(546)

(511) 4 Olajok és ipari zsírok, kenőanyagok, tüzelőanyagok (beleértve a motorbenzineket).

A rovat 221 db közlést tartalmaz.

A rovatban meghirdetett lajstromozott védjegyek: 176.854, 182.283, 182.370, 182.372, 182.447, 182.449, 182.450, 182.557, 182.654, 182.655, 182.676, 182.677, 182.680, 182.681, 183.039, 183.309, 183.310, 183.313, 183.331–183.337, 183.339, 183.340, 183.344, 183.346–183.349, 183.355–183.389, 183.391–183.411, 183.413–183.419, 183.421–183.430, 183.432–183.451, 183.453–183.456, 183.458, 183.459, 183.461–183.484, 183.487–183.497, 183.499–183.532, 183.546–183.558, 183.560–183.565, 183.581, 183.585

Védjegyoltalom megszűnése

Védjegyoltalom megszűnése megújítás nélküli lejárat miatt

(111) 117.115
(210) M 74 02081
(180) 2005.06.16

(111) 117.116
(210) M 74 02080
(180) 2005.06.16

(111) 117.246
(210) M 75 00106
(180) 2005.06.30

(111) 117.417
(210) M 75 00448
(180) 2005.06.28

(111) 117.498
(210) M 75 00698
(180) 2005.06.11

(111) 117.504
(210) M 75 00648
(180) 2005.06.02

(111) 117.505
(210) M 75 00646
(180) 2005.06.02

(111) 117.830
(210) M 75 00910
(180) 2005.06.27

(111) 117.877
(210) M 75 00761
(180) 2005.06.04

(111) 117.887
(210) M 75 00849
(180) 2005.06.18

(111) 117.889
(210) M 75 00878
(180) 2005.06.19

(111) 118.066
(210) M 75 00812
(180) 2005.06.06

(111) 118.122
(210) M 75 00802
(180) 2005.06.05

(111) 118.173
(210) M 75 00877
(180) 2005.06.19

(111) 125.085
(210) M 85 01068
(180) 2005.06.11

(111) 125.232
(210) M 85 01157
(180) 2005.06.24

(111) 125.237
(210) M 85 01164
(180) 2005.06.26

(111) 126.054
(210) M 85 01111
(180) 2005.06.14

(111) 126.766
(210) M 85 01151
(180) 2005.06.21

(111) 139.635
(210) M 95 01722
(180) 2005.06.14

(111) 139.636
(210) M 95 01723
(180) 2005.06.14

(111) 139.637
(210) M 95 01724
(180) 2005.06.14

(111) 139.937
(210) M 95 01712
(180) 2005.06.13

(111) 144.460
(210) M 95 00285
(180) 2005.01.30

(111) 146.626
(210) M 95 01693
(180) 2005.06.09

(111) 146.627
(210) M 95 01683
(180) 2005.06.08

(111) 146.643
(210) M 95 01591
(180) 2005.06.01

(111) 146.644
(210) M 95 01581
(180) 2005.06.01

(111) 146.650
(210) M 95 01580
(180) 2005.06.01

(111) 146.651
(210) M 95 01592
(180) 2005.06.01

(111) 146.705
(210) M 95 01710
(180) 2005.06.13

(111) 146.706
(210) M 95 01714
(180) 2005.06.13

(111) 146.710
(210) M 95 01725
(180) 2005.06.14

(111) 146.713
(210) M 95 01702
(180) 2005.06.12

(111) 146.747
(210) M 95 01752
(180) 2005.06.15

(111) 146.748
(210) M 95 01753
(180) 2005.06.15

(111) 146.801
(210) M 95 01622
(180) 2005.06.02

(111) 146.849
(210) M 95 01781
(180) 2005.06.16

(111) 146.850
(210) M 95 01782
(180) 2005.06.16

(111) 146.853
(210) M 95 01804
(180) 2005.06.20

(111) 146.855
(210) M 95 01805
(180) 2005.06.20

(111) 146.898
(210) M 95 01900
(180) 2005.06.29

(111) 146.903
(210) M 95 01633
(180) 2005.06.06

(111) 146.905
(210) M 95 01668
(180) 2005.06.07

(111) 146.907
(210) M 95 01660
(180) 2005.06.07

(111) 146.908
(210) M 95 01652
(180) 2005.06.07

(111) 146.910
(210) M 95 01669
(180) 2005.06.07

(111) 146.911
(210) M 95 01653
(180) 2005.06.07

(111) 147.002
(210) M 95 01586
(180) 2005.06.01

(111) 147.066
(210) M 95 01682
(180) 2005.06.08

(111) 147.067
(210) M 95 01684
(180) 2005.06.08

(111) 147.153
(210) M 95 01650
(180) 2005.06.07

(111) 147.157
(210) M 95 01645
(180) 2005.06.06

(111) 147.168
(210) M 95 01642
(180) 2005.06.06

(111) 147.175
(210) M 95 01640
(180) 2005.06.06

(111) 147.366
(210) M 95 01517
(180) 2005.05.26

(111) 147.368
(210) M 95 01520
(180) 2005.05.26

(111) 147.369
(210) M 95 01521
(180) 2005.05.26

(111) 147.370
(210) M 95 01522
(180) 2005.05.29

(111) 147.415
(210) M 95 01398
(180) 2005.05.17

(111) 147.468
(210) M 95 01376
(180) 2005.05.15

(111) 147.556
(210) M 95 01528
(180) 2005.05.29

(111) 147.557
(210) M 95 01667
(180) 2005.06.07

(111) 147.561
(210) M 95 01914
(180) 2005.06.29

(111) 147.604
(210) M 95 01513
(180) 2005.05.26

(111) 147.606
(210) M 95 01512
(180) 2005.05.26

(111) 147.709
(210) M 95 01533
(180) 2005.05.29

(111) 147.754
(210) M 95 01306
(180) 2005.05.09

(111) 147.757
(210) M 95 01709
(180) 2005.06.13

(111) 147.758
(210) M 95 01729
(180) 2005.06.14

(111) 147.849
(210) M 95 01280
(180) 2005.05.08

(111) 147.850
(210) M 95 01289
(180) 2005.05.08

(111) 147.853
(210) M 95 01826
(180) 2005.06.20

(111) 147.855
(210) M 95 01828
(180) 2005.06.20

(111) 147.856
(210) M 95 01839
(180) 2005.06.21

(111) 147.857
(210) M 95 01843
(180) 2005.06.21

(111) 147.859
(210) M 95 01845
(180) 2005.06.21

(111) 147.866
(210) M 95 01852
(180) 2005.06.22

(111) 147.874
(210) M 95 01232
(180) 2005.05.02

(111) 147.875
(210) M 95 01295
(180) 2005.05.09

(111) 147.876
(210) M 95 01383
(180) 2005.05.16

(111) 147.905
(210) M 95 01648
(180) 2005.06.07

(111) 148.014
(210) M 95 01919
(180) 2005.06.30

(111) 153.581
(210) M 95 01589
(180) 2005.06.01

A rovat 84 db közlést tartalmaz.

Védjegyoltalom megszűnése lemondás miatt

(111) 125.428
(732) Larios Pernod Ricard, S.A., Málaga (ES)
(740) DANUBIA Szabadalmi és Védjegy Iroda Kft., Budapest

(111) 179.506
(732) Pincési Endre, Budapest (HU)
(740) Dr. Darázs Lénárd Ügyvédi Iroda, Budapest

(111) 180.472
(732) MET Egyesület, Pilisborosjenő (HU)
(740) Király Eszter, Budapest

(111) 182.641
(732) Pincési Endre, Budapest (HU)
(740) Dr. Darázs Lénárd Ügyvédi Iroda, Budapest

A rovat 4 db közlést tartalmaz.

Védjegyoltalom törlése

(111) 177.483
(732) Varga Pál, Dunakeszi (HU)
(740) dr. Klausmann Kornél ügyvéd, Naszádos, Klausmann, Kovács és Bihary Ügyvédi Iroda, Budapest

(111) 179.715
(732) EBRU Kereskedelmi és Szolg. Kft., Budapest (HU)
(740) Fehérné Viczián Krisztina, Budapest

A rovat 2 db közlést tartalmaz.

Védjegyoltalom megújítása

(111) 116.443
(732) Zwack Unicum Likőripari és Kereskedelmi Rt., Budapest (HU)

(111) 117.921
(732) UNILEVER N.V., ROTTERDAM (NL)

(111) 118.049
(732) Columbia Pictures Industries, Inc., Culver City, California (US)

(111) 118.063
(732) General Motors Corporation, Detroit, Michigan (US)

(111) 118.126
(732) Philip Morris Products S.A., Neuchâtel (CH)

(111) 118.245
(732) Takeda-Kirin Foods Corporation, Chuo-ku, Tokyo (JP)

(111) 118.313
(732) Herendi Prorcelánmanufaktúra Részvénytársaság, Herend (HU)

(111) 118.314
(111) 118.315
(732) REVLON CONSUMER PRODUCTS CORPORATION (Delaware államban bejegyzett cég), New York, New York (US)

(111) 118.376
(732) Pharmacia & Upjohn Company LLC, Peapack, New Jersey (US)

(111) 118.416
(732) Philip Morris Products S.A., Neuchatel (CH)

(111) 118.427
(732) Merriam-Webster, Incorporated (Delaware állam törvényei szerint működő vállalat), SPRINGFIELD, Massachusetts (US)

(111) 118.455
(732) General Motors Corp., Detroit, Michigan (US)

(111) 118.467
(732) Philip Morris Products S.A., Neuchâtel (CH)

(111) 118.469
(732) The Coca-Cola Company, Atlanta, Georgia (US)

(111) 118.557
(732) FLEXSYS HOLDING, B.V., Deventer (NL)

(111) 119.084
(732) Philip Morris Products S.A., Neuchâtel (CH)

(111) 119.215
(732) Reckitt & Colman (Overseas) Limited, Hull, Yorkshire (GB)

(111) 125.315
(111) 125.316
(732) BAT Pécsi Dohánygyár Kft., Pécs (HU)

(111) 125.485
(732) The Gillette Company (Delaware állam törvényei szerint működő vállalat), Boston, Massachusetts (US)

(111) 125.624
(732) BAT Pécsi Dohánygyár Kft., Pécs (HU)

(111) 125.680
(732) International Truck Intellectual Property Company, LLC, Warrenville, Illinois (US)

(111) 125.692
(732) Flymo Société Anonyme, Zug (CH)

(111) 125.699
(732) MITUTOYO CORPORATION, Kawasaki, Kanagawa (JP)

(111) 125.705
(732) Philip Morris Products S.A., Neuchâtel (CH)

(111) 125.706
(732) Esprit International (Kalifornia állam törvényei szerint működő vállalat), New York, New York (US)

(111) 125.708
(732) Pfizer Inc., New York, New York (US)

(111) 125.817
(732) BYC Co., Ltd., Szöul (KR)

(111) 125.822
(732) THE ROCKPORT COMPANY, LLC., Canton, Massachusetts állam (US)

(111) 125.838
(732) Allied Domecq Spirits & Wine Limited, Bristol (GB)

(111) 125.853
(732) WYETH, Madison, New Jersey (US)

(111) 126.349
(732) GEO-TIPPTEX Ipari és Kereskedelmi Kft., Tiszaújváros (HU)

(111) 126.367
(732) SANOFI-SYNTHELABO, Paris (FR)

(111) 139.758
(732) NOVO NORDISK A/S (Dánia) Magyarországi Információs és Szerviz Iroda, Budapest (HU)

(111) 141.861
(732) Borsodi Sörgyár Rt., Bőcs (HU)

(111) 142.204
(732) EFT Services Holding B.V., Amsterdam (NL)

(111) 143.919
(732) International Fitness Federation Inc., Belize City, Belize, Central America (US)

(111) 144.902
(111) 144.903
(111) 145.040
(111) 145.041
(111) 145.045
(111) 145.046
(111) 145.047
(111) 145.048
(111) 145.049
(111) 145.050
(111) 145.051
(111) 145.052
(111) 145.053
(732) Borsodi Sörgyár Rt., Bőcs (HU)

(111) 145.074
(732) MONOLIT INTERNACIONAL Ipari és Kereskedelmi Kft., Győr (HU)

(111) 145.730
(732) REVLON CONSUMER PRODUCTS CORPORATION, New York, New York (US)

(111) 145.746
(732) R & C Holding B.V. (Hollandiában bejegyzett cég), DC Naarden (NL)

(111) 145.800
(732) VEEDOL International Limited, Glasgow, Skócia (GB)

(111) 145.820
(732) RESIN Műgyantafeldolgozó és Felületvédelmi Kft., Budapest (HU)

(111) 145.876
(111) 145.966
(111) 145.967
(732) Szegedi Paprika Fűszer- és Konzervgyártó Zrt., Szeged (HU)

(111) 146.087
(732) CRYOVAC, INC. (Delaware államban bejegyzett cég), Saddle Brook, New Jersey (US)

(111) 146.105
(732) DEKALB Genetics Corporation (Delaware Társulás), DeKalb, Illinois (US)

(111) 146.164
(732) LG Life Sciences, Ltd., Seoul (KR)

(111) 146.382
(732) United Artists Corporation (Delaware állam törvényei szerint bejegyzett cég), Los Angeles, California (US)

(111) 146.389
(732) International Fitness Federation Inc., Belize, Central America (US)

(111) 146.415
(732) Illinois Tool Works Inc. (Delaware államban bejegyzett cég), Glenview, Illinois (US)

(111) 146.642
(111) 146.664
(732) Merian Orosháza Finom Szárnyas Különlegességek Rt., Orosháza (HU)

(111) 147.295
(732) ROVER GROUP LIMITED, Birmingham (GB)

(111) 147.513
(732) Pinwise Limited , Manchester (GB)

(111) 147.582
(732) EASTMAN KODAK COMPANY, Rochester, New York (US)

(111) 147.584
(111) 147.585
(732) Tetra Laval Holdings & Finance S.A., Pully (CH)

(111) 147.608
(732) KEMOBIL Vegyipari Termelő és Értékesítő Rt., Tata (HU)

(111) 147.617
(732) Sróf Kereskedelmi Kft., Budapest (HU)

(111) 147.622
(732) ELS Educational Services Inc. (Delaware államban bejegyzett cég), Princeton, New Jersey (US)

(111) 147.672
(732) BSN medical GmbH & Co. KG, Hamburg 20253 (DE)

(111) 147.677
(732) FORD MOTOR COMPANY, Dearborn, Michigan állam (US)

(111) 147.698
(732) HOFER KG, Sattledt (AT)

(111) 147.700
(732) Eaton Corporation (Ohio állam törvényei szerint működő vállalat), Cleveland, Ohio (US)

(111) 147.705
(732) SUN MICROSYSTEMS, INC., Santa Clara, California (US)

(111) 147.970
(111) 147.971
(732) Szegedi Paprika Fűszer- és Konzervgyártó Zrt., Szeged (HU)

(111) 148.204
(732) Diagnostica-Stago, Asnieres (FR)

(111) 148.381
(732) Fundamenta-Lakáskassza Lakás-takarékpénztár Rt., Budapest (HU)

(111) 148.396
(732) TeleDirect Kft., Budapest (HU)

(111) 148.402
(732) HUNGEXPO Vásár és Reklám ZRt., Budapest (HU)

(111) 148.449
(732) ICN Magyarország Részvénytársaság, Tiszavasvári (HU)

(111) 148.473
(732) MONOLIT INTERNACIONAL Ipari és Kereskedelmi Kft., Győr (HU)

(111) 148.534
(732) VÁRDA-DRINK Szeszipari Rt., Kisvárda (HU)

(111) 148.541
(732) A & F Trademark, Inc. (Delaware állam törvényei szerint működő vállalat), New Albany, Ohio (US)

(111) 148.546
(732) GreeneX Kft., Budapest (HU)

(111) 148.571
(732) Akzo Nobel Coatings Festékgyártó és Kereskedelmi Rt., Tiszaújváros (HU)

(111) 148.662
(732) KAPITÁNY ÉS TÁRSAI Napellenző és Fémszerkezet Gyártó Kft., Budapest (HU)

(111) 148.685
(732) KIMBERLY-CLARK WORLDWIDE, INC., Neenah, Wisconsin (US)

(111) 148.749
(732) SHELL BRANDS INTERNATIONAL AG, Baar (CH)

(111) 148.770
(732) SEK Budapest Nemzetközi Oktatási Központ Kft., Budapest (HU)

(111) 148.875
(732) Akzo Nobel Coatings Festékgyártó és Kereskedelmi Részvénytársaság, Tiszaújváros (HU)

(111) 148.889
(732) The Scott Fetzer Company (Delaware állam törvényei szerint működő vállalat), Westlake, Ohio (US)

(111) 148.914
(732) 4 You A/S, Haderslev (DK)

(111) 148.952
(732) Callaway Golf Company, Carlsbad, California (US)

(111) 149.070
(732) MERIAL LLC (Delaware államban bejegyzett cég), Duluth, GA (US)

(111) 149.077
(732) NGK INSULATORS, LTD., Nagoya City (JP)

(111) 149.083
(732) SHELL BRANDS INTERNATIONAL AG, Baar (CH)

(111) 149.122
(732) ISHIHARA SANGYO KAISHA, LTD., Osaka (JP)

(111) 149.172
(732) Eli Lilly and Company, Indianapolis, Indiana (US)

(111) 149.237
(732) Dr. Karl-Ludwig Vavrovsky, Salzburg (AT)

(111) 149.251
(732) Bőr- és Cipőipari Egyesülés, Budapest (HU)

(111) 149.255
(732) Suncars Limited, Haywards Heath, West Sussex (GB)

(111) 149.257
(732) FPT GROUP LIMITED, Edinburgh (GB)

(111) 149.272
(732) Szilágyi Erzsébet, Eger (HU)

(111) 149.329
(732) ISHIHARA SANGYO KAISHA, LTD., Osaka (JP)

(111) 149.334
(111) 149.335
(732) EATON CORPORATION (Ohio állam törvényei szerint működő vállalat), Cleveland, Ohio (US)

(111) 149.337
(732) THE ROCKPORT COMPANY, LLC., Canton, Massachusetts állam (US)

(111) 149.360
(732) Riso Kagaku Corporation, Tokió (JP)

(111) 149.380
(732) EUROGRAN A/S, Kalunborg (DK)

(111) 149.414
(732) Wakunaga of America Co., Ltd. (California állam törvényei szerint működő vállalat), Mission Viejo, California (US)

(111) 149.446
(732) GIORGIO BEVERLY HILLS, INC. (Delaware állam törvényei szerint működő vállalat), Cincinnati, Ohio (US)

(111) 149.448
(732) EATON CORPORATION (Ohio állam törvényei szerint működő vállalat), Cleveland, Ohio (US)

(111) 149.454
(732) Oy Karl Fazer Ab, Helsinki (FI)

(111) 149.474
(732) Axel Springer-Budapest Kiadói Kft., Budapest (HU)

(111) 149.502
(732) E-TRADE SECURITIES Inc., Palo Alto, Kalifornia (US)

(111) 149.572
(732) AROMA BÁZIS Termelő, Kereskedelmi és Szolgáltató Kft., Csömör-Iparterület (HU)

(111) 149.574
(732) Keebler Company, Battle Creek,Michigan (US)

(111) 149.577
(732) METALLOGLOBUS Fémipari és Kereskedelmi Zrt., Budapest (HU)

(111) 149.579
(732) Actaris Imobiliaria S.A., Famalicao Codex (PT)

(111) 149.589
(111) 149.593
(732) Akzo Nobel Coatings International B.V., Arnhem (NL)

(111) 149.610
(732) Philip Morris Products Inc., (Virginia állam törvényei szerint működő vállalat), Richmond, Virginia (US)

(111) 149.645
(111) 149.647
(732) United Parcel Service of America, Inc., Atlanta, Georgia (US)

(111) 149.652
(111) 149.656
(732) Imperial Tobacco Magyarország Kft., Debrecen (HU)

(111) 149.684
(732) NCH CORPORATION (Delaware állam törvényei szerint bejegyzett cég), Irving, Texas (US)

(111) 149.759
(732) CRYOVAC, INC. (Delaware államban bejegyzett cég), Saddle Brook, New Jersey (US)

(111) 149.824
(732) New Holland N.V., Amstelveen (NL)

(111) 149.826
(732) Akzo Nobel Coatings International B.V., Arnhem (NL)

(111) 149.895
(732) DC Comics, New York, New York (US)

(111) 149.897
(732) Nagykőrösi Tejfeldolgozó Kereskedelmi Kft., Kőröstetétlen (HU)

(111) 149.905
(732) MIH Intelprop Holdings Limited, Port Louis (MU)

(111) 149.966
(732) IFF Ingatlankezelő Kft., Törökbálint (HU)

(111) 150.007
(732) GIORGIO BEVERLY HILLS, INC. (Delaware állam törvényei szerint működő vállalat), Cincinnati, Ohio (US)

(111) 150.077
(732) Sun Microsystems, Inc. (Delaware államban bejegyzett cég), Santa Clara, California (US)

(111) 150.086
(732) Little Caesar Enterprises, Inc. (Michigan állam törvényei szerint működő vállalat), Detroit, Michigan (US)

(111) 150.090
(732) Pfizer Health AB, Stockholm (SE)

(111) 150.103
(732) Raybestos Products Company (Delaware állam törvényei szerint működő vállalat), Crawfordsville, Indiana (US)

(111) 150.108
(732) Eaton Corporation (Ohio állam törvényei szerint működő vállalat), Cleveland, Ohio (US)

(111) 150.109
(732) General Electric Company, Schenectady (US)

(111) 150.204
(732) DENSO CORPORATION, Kariya-city, Aichi-pref. (JP)

(111) 150.318
(732) PHILIP MORRIS PRODUCTS Inc. (Virginia államban bejegyzett cég), Richmond, Virginia (US)

(111) 150.320
(732) Csenteri József, Budapest (HU)

(111) 150.323
(732) Riso Kagaku Corporation, Tokió (JP)

(111) 150.328
(732) Little Caesar Enterprises, Inc. (Michigan állam törvényei szerint működő vállalat), Detroit, Michigan (US)

(111) 150.351
(732) FONÓ BUDAI ZENEHÁZ Kulturális és Szolgáltató Kht., Budapest (HU)

(111) 150.496
(732) ESAB Aktiebolag, Göteborg (SE)

(111) 150.518
(732) Calvin Klein Trademark Trust, Wilmington, Delaware (US)

(111) 150.626
(732) Sun Microsystems, Inc. (Delaware állam törvényei szerint bejegyzet cég), Santa Clara,California (US)

(111) 150.687
(732) GIORGIO BEVERLY HILLS, INC. (Delaware állam törvényei szerint működő vállalat), Cincinnati, Ohio (US)

(111) 150.769
(732) DRAGON OPTICAL, INC. (Washington állam törvényei szerint működő vállalat), Capistrano Beach, Kalifornia (US)

(111) 150.770
(732) Fundamenta-Lakáskassza Lakás-takarékpénztár Rt., Budapest (HU)

(111) 151.546
(732) Tetra Laval Holdings & Finance S.A., Pully (CH)

(111) 151.979
(732) Szegedi Paprika Fűszer- és Konzervgyártó Zrt., Szeged (HU)

(111) 152.222
(732) Kwang Yang Motor Co., Ltd., Kaohsiung City (TW)

(111) 152.386
(111) 152.387
(111) 152.388
(111) 152.407
(732) Tetra Laval Holdings & Finance S.A., Pully (CH)

(111) 152.456
(732) Akzo Nobel Coatings Rt., Tiszaújváros (HU)

(111) 152.881
(732) Emerson Electric Co. (Missouri államban bejegyzett cég), St. Louis, Missouri (US)

(111) 152.897
(732) Riso Kagaku Corporation, Tokió (JP)

(111) 153.095
(732) Keebler Company, Battle Creek,Michigan (US)

(111) 153.125
(732) EMI (IP) Limited, London (GB)

(111) 153.148
(732) dr. Ambrus Sándor, Budapest (HU)

(111) 153.230
(732) ESAB Aktiebolag, Göteborg (SE)

(111) 153.433
(732) Millennium Pharmaceuticals, Inc. (Delaware állam törvényei szerint működő vállalat), Cambridge, Massachusetts (US)

(111) 153.442
(111) 153.443
(732) Sun Microsystems, Inc., Santa Clara, California (US)

(111) 153.490
(732) Knauf Gips KG, Iphofen/Ufr. (DE)

(111) 153.505
(732) Elster Electricity, LLC, Raleigh (US)

(111) 153.512
(732) Tesco Stores Limited, Cheshunt, Hertfordshire (GB)

(111) 153.569
(732) Unifrax Corporation (Delaware államban bejegyzett cég), New York (US)

(111) 153.613
(732) IN-INVEST Kft., Budapest (HU)

(111) 153.635
(732) GIORGIO BEVERLY HILLS, INC. (Delaware állam törvényei szerint működő vállalat), Cincinnati, Ohio (US)

(111) 153.662
(111) 153.669
(732) Sun Microsystems, Inc. (Delaware államban bejegyzett cég), Santa Clara, California (US)

(111) 153.789
(732) INTERGRAPH CORPORATION (Delaware állam törvényei szerint működő vállalat), Huntsville, Alabama (US)

(111) 155.388
(732) The Timberland Company (Delaware államban bejegyzett cég), Stratham, New Hampshire (US)

(111) 155.619
(732) TESCO STORES LIMITED, Cheshunt, Hertfordshire (GB)

(111) 155.935
(732) The Timberland Company (Delaware államban bejegyzett cég), Stratham, New Hampshire (US)

(111) 156.393
(732) Fusion Befektetési Rt., Budapest (HU)

(111) 156.786
(732) Lännen Tehtaat Oyj, Säkylä (FI)

(111) 161.187
(732) Tesco Stores Limited, Cheshunt, Hertfordshire (GB)

(111) 162.108
(732) J.C. Penney Corporation, Inc., City of Wilmington, County of New Castle, Delaware (US)

(111) 162.479
(732) Tesco Stores Limited, Cheshunt, Hertfordshire (GB)

(111) 163.599
(732) JOSE CUERVO, S.A. DE C.V. (Észak Amerikai Egyesült Államok törvényei szerint alakult és ottani székhellyel rendelkező vállalat), Zedec Santa Fe, Delegacion A. Obregon (MX)

(111) 165.225
(732) Owens Corning, Toledo, Ohio (US)

A rovat 196 db közlést tartalmaz.

Vegyes védjegyközlemények

Jogutódlás

(111) 117.048
(732) Victaulic Company of America (New Jersey állam törvényei szerint működő vállalat), City of Easton, Pennsylvania állam (US)

(111) 119.298
(732) Unilever PLC, Wirral, Merseyside (GB)

(111) 120.319
(111) 120.408
(111) 121.462
(111) 121.463
(111) 121.464
(111) 121.881
(732) Chevron Corporation (Delaware állam törvényei szerint működő cég), San Ramon, California (US)

(111) 126.349
(732) GEO-TIPPTEX Ipari és Kereskedelmi Kft., Tiszaújváros (HU)

(111) 129.201
(732) McPaper AG, Berlin (DE)

(111) 132.981
(732) Berner Osakeyhtiö, Helsinki (FI)

(111) 133.628
(732) ASTELLAS PHARMA INC., Chuo-ku, Tokyo (JP)

(111) 134.016
(732) McPaper AG, Berlin (DE)

(111) 134.027
(732) Mattel Incorporated, El Segundo, California (US)

(111) 136.112
(732) Chefaro Ireland Ltd., 11 Dublin (IE)

(111) 137.090
(732) ASTELLAS PHARMA INC., Chuo-ku, Tokyo (JP)

(111) 141.226
(732) Chevron Corporation (Delaware állam törvényei szerint működő cég), San Ramon, California (US)

(111) 142.204
(732) EFT Services Holding B.V., Amsterdam (NL)

(111) 142.665
(732) Advanced Medical Optics Uppsala AB, Uppsala (SE)

(111) 146.629
(732) Ganz Danubius Vitla Kft., Budapest (HU)

(111) 147.062
(732) ASTELLAS PHARMA INC., Chuo-ku, Tokyo (JP)

(111) 148.381
(732) Fundamenta-Lakáskassza Lakás-takarékpénztár Rt., Budapest (HU)

(111) 148.396
(732) TeleDirect Kft., Budapest (HU)

(111) 148.625
(732) Sanoma Budapest Kiadói Rt., Budapest (HU)

(111) 148.879
(732) Village Roadshow IP Pty Ltd., Melbourne, Victoria (AU)

(111) 148.952
(732) Callaway Golf Company, Carlsbad, California (US)

(111) 149.414
(732) Wakunaga of America Co., Ltd. (California állam törvényei szerint működő vállalat), Mission Viejo, California (US)

(111) 150.351
(732) FONÓ BUDAI ZENEHÁZ Kulturális és Szolgáltató Kht., Budapest (HU)

(111) 150.770
(732) Fundamenta-Lakáskassza Lakás-takarékpénztár Rt., Budapest (HU)

(111) 151.668
(732) ASTELLAS PHARMA INC., Chuo-ku, Tokyo (JP)

(111) 151.857
(732) MADAUS GmbH, Köln (DE)

(111) 153.503
(111) 154.388
(732) ASTELLAS PHARMA INC., Chuo-ku, Tokyo (JP)

(111) 155.954
(732) Ardath Tobacco Company Limited, London (GB)

(111) 156.326
(732) RC Baking Sütőipari Kereskedelmi és Szolgáltató Kft., Halásztelek (HU)

(111) 156.610
(732) MADAUS GmbH, Köln (DE)

(111) 157.898
(732) DYMO, Sint-Niklaas (BE)

(111) 157.984
(732) C. Park (2000) Kereskedelmi Kft., Budapest (HU)

(111) 158.261
(111) 158.262
(111) 158.750
(732) DYMO, Sint-Niklaas (BE)

(111) 158.949
(732) House of Prince A/S, Soborg (DK)

(111) 159.342
(732) HENKEL KGaA, Düsseldorf (DE)

(111) 160.299
(732) DECORA COLOR Festékgyártó és Forgalmazó Kft., Röszke (HU)

(111) 160.462
(732) HENKEL KGaA, Düsseldorf (DE)

(111) 160.624
(732) KARAMELL-SNACK Élelmiszergyártó Kft., Kalocsa (HU)

(111) 161.017
(732) Ardath Tobacco Company Limited, London (GB)

(111) 161.042
(732) Chefaro Ireland Limited, Dublin (IE)

(111) 162.192
(732) Dr. Frank Andrea, Budapest (HU)

(111) 163.458
(732) Sanoma Budapest Kiadói Rt., Budapest (HU)

(111) 166.117
(732) Checkpoint Systems, Inc. (Pennsylvania államban bejegyzett cég), Thorofare, New Jersey (US)

(111) 166.689
(111) 166.690
(111) 166.691
(732) Parmalat S.p.A., Collecchio (PR) (IT)

(111) 167.744
(732) ASIX Kereskedelmi, Ingatlanhasznosítási és Szolgáltató Részvénytársaság, Budapest (HU)

(111) 168.278
(732) DYMO, Sint-Niklaas (BE)

(111) 168.575
(732) Parmalat S.p.A., Collecchio (PR) (IT)

(111) 169.223
(732) DYMO, Sint-Niklaas (BE)

(111) 169.351
(732) Sanoma Budapest Kiadói Rt., Budapest (HU)

(111) 173.335
(732) FIXED STAR Kft., Budapest (HU)

(111) 173.546
(732) YU LING Kereskedelmi Kft., Budapest (HU)

(111) 174.141
(732) Gordo Enterprises Inc., Michigan (US)

(111) 174.330
(732) SOLE-MiZo Tejterméket Gyártó, Forgalmazó és Szolgáltató Zártkörűen Működő Részvénytársaság, Szeged (HU)

(111) 174.947
(732) Great Lakes Chemical Corporation, Indianapolis, Indiana (US)

(111) 178.116
(732) QUINEX AMERICA LLC., Carson City, Nevada (US)

(111) 179.232
(732) John Player & Sons Limited, Dublin 12 (IE)

(111) 181.096
(732) Trefán Miklós, Töltéstava (HU)

(111) 182.220
(732) HYUNDAI CORPORATION, Seoul (KR)

(111) 183.098
(111) 183.099
(732) John Player & Sons Limited, Dublin 12 (IE)

A rovat 70 db közlést tartalmaz.

Képviseleti megbízás

(111) 114.462
(732) Pioneer Hi-Bred International, Inc., Johnston, Iowa (US)
(740) DANUBIA Szabadalmi és Védjegy Iroda Kft., Budapest

(111) 118.126
(732) Philip Morris Products S.A., Neuchâtel (CH)
(740) Bogsch és Társai Ügyvédi Iroda, Budapest

(111) 118.345
(732) Pioneer Hi-Bred International, Inc., Johnston, Iowa (US)
(740) DANUBIA Szabadalmi és Védjegy Iroda Kft., Budapest

(111) 118.416
(111) 118.467
(732) Philip Morris Products S.A., Neuchâtel (CH)
(740) Dr. Bogsch és Társai Ügyvédi Iroda, Budapest

(111) 118.484
(732) GAMMA Műszaki Részvénytársaság, Budapest (HU)
(740) dr. Kozma György ügyvéd, Bita-Petrik és Társai Ügyvédi Iroda, Budapest

(111) 119.084
(732) Philip Morris Products S.A., Neuchâtel (CH)
(740) Dr. Bogsch és Társai Ügyvédi Iroda, Budapest

(111) 120.253
(111) 120.255
(111) 120.259
(111) 121.384
(111) 121.386
(111) 124.826
(732) Pioneer Hi-Bred International, Inc., Johnston, Iowa (US)
(740) DANUBIA Szabadalmi és Védjegy Iroda Kft., Budapest

---

(111) 125.692
(732) Flymo Société Anonyme, Zug (CH)
(740) S.B.G. & K. Budapesti Ügyvédi Iroda, Budapest

---

(111) 125.705
(732) Philip Morris Products S.A., Neuchâtel (CH)
(740) dr. Bogsch és Társai Ügyvédi Iroda, Budapest

---

(111) 126.376
(111) 141.061
(111) 141.222
(111) 143.243
(732) Pioneer Hi-Bred International, Inc. (Iowa állam törvényei szerint működő vállalat), Johnston, Iowa (US)
(740) DANUBIA Szabadalmi és Védjegy Iroda Kft., Budapest

---

(111) 144.235
(732) Pfizer Health AB , Stockholm (SE)
(740) S.B.G. & K. Budapesti Nemzetközi Szabadalmi Iroda, ifj. Szentpéteri Ádám, Budapest

---

(111) 146.087
(732) CRYOVAC, INC. (Delaware államban bejegyzett cég), Saddle Brook, New Jersey (US)
(740) ADVOPATENT Szabadalmi és Védjegy Iroda, Budapest

---

(111) 146.415
(732) Illinois Tool Works Inc. (Delaware államban bejegyzett cég), Glenview, Illinois (US)
(740) S.B.G. & K. Budapesti Ügyvédi Iroda, Budapest

---

(111) 148.571
(732) Akzo Nobel Coatings Festékgyártó és Kereskedelmi Rt., Tiszaújváros (HU)
(740) DANUBIA Szabadalmi és Védjegy Iroda Kft., Budapest

---

(111) 148.770
(732) SEK Budapest Nemzetközi Oktatási Központ Kft., Budapest (HU)
(740) dr. Pálvölgyi Tamás ügyvéd, Budapest

---

(111) 148.875
(732) Akzo Nobel Coatings Festékgyártó és Kereskedelmi Részvénytársaság, Tiszaújváros (HU)
(740) DANUBIA Szabadalmi és Védjegy Iroda Kft., Budapest

---

(111) 149.255
(732) Suncars Limited, Haywards Heath, West Sussex (GB)
(740) S.B.G. & K. Budapesti Ügyvédi Iroda, Budapest

---

(111) 149.257
(732) FPT GROUP LIMITED, Edinburgh (GB)
(740) S.B.G. & K. Budapesti Ügyvédi Iroda, Budapest

---

(111) 149.360
(732) Riso Kagaku Corporation, Tokió (JP)
(740) S.B.G. & K. Budapesti Nemzetközi Szabadalmi Iroda, dr. Sasvári Gabriella, Budapest

---

(111) 149.610
(732) Philip Morris Products Inc., (Virginia állam törvényei szerint működő vállalat), Richmond, Virginia (US)
(740) Bogsch és Társai Ügyvédi Iroda, Budapest

---

(111) 149.759
(732) CRYOVAC, INC. (Delaware államban bejegyzett cég), Saddle Brook,New Jersey (US)
(740) ADVOPATENT Szabadalmi és Védjegy Iroda, Budapest

---

(111) 149.824
(732) New Holland N.V., Amstelveen (NL)
(740) S.B.G. & K. Budapesti Ügyvédi Iroda, Budapest

---

(111) 149.895
(732) DC Comics, New York, New York (US)
(740) dr. Bérczes László ügyvéd, Budapest

---

(111) 150.086
(732) Little Caesar Enterprises, Inc. (Michigan állam törvényei szerint működő vállalat), Detroit, Michigan (US)
(740) dr. Gödölle István, Gödölle, Kékes, Mészáros & Szabó Szabadalmi és Védjegy Iroda, Budapest

---

(111) 150.109
(732) General Electric Company, Schenectady (US)
(740) DANUBIA Szabadalmi és Védjegy Iroda Kft., Budapest

---

(111) 150.318
(732) PHILIP MORRIS PRODUCTS Inc. (Virginia államban bejegyzett cég), Richmond, Virginia (US)
(740) Bogsch és Társai Ügyvédi Iroda, dr. Gödölle Tamás ügyvéd, Budapest

---

(111) 150.323
(732) Riso Kagaku Corporation, Tokió (JP)
(740) S.B.G. & K. Budapesti Nemzetközi Szabadalmi Iroda; dr. Sasvári Gabriella, Budapest

---

(111) 150.328
(732) Little Caesar Enterprises, Inc. (Michigan állam törvényei szerint működő vállalat), Detroit, Michigan (US)
(740) dr. Gödölle István, Gödölle, Kékes, Mészáros & Szabó Szabadalmi és Védjegy Iroda, Budapest

---

(111) 151.008
(732) Pioneer Hi-Bred International, Inc. (Iowa állam törvényei szerint működő vállalat), Johnston, Iowa (US)
(740) DANUBIA Szabadalmi és Védjegy Iroda Kft., Budapest

---

(111) 152.456
(732) Akzo Nobel Coatings Rt., Tiszaújváros (HU)
(740) DANUBIA Szabadalmi és Védjegy Iroda Kft., Budapest

---

(111) 152.897
(732) Riso Kagaku Corporation, Tokió (JP)
(740) S.B.G. & K. Budapesti Nemzetközi Szabadalmi Iroda; dr. Sasvári Gabriella, Budapest

---

(111) 156.394
(732) Pioneer Hi-Bred International, Inc. (Iowa állam törvényei szerint működő vállalat), Johnston, Iowa (US)
(740) DANUBIA Szabadalmi és Védjegy Iroda Kft., Budapest

(111) 179.506
(732) Pincési Endre, Budapest (HU)
(740) Dr. Darázs Lénárd Ügyvédi Iroda, Budapest

(111) 181.140
(732) Környezetvédelmi és Vízügyi Minisztérium (Természetvédelmi Hivatal), Budapest (HU)
(740) Haraszty László, Budapest

(111) 182.635
(111) 182.638
(732) Mayo Chix Kft., Budapest (HU)
(740) dr. Bérczes László ügyvéd, Budapest

(111) 182.641
(732) Pincési Endre, Budapest (HU)
(740) Dr. Darázs Lénárd Ügyvédi Iroda, Budapest

(111) 182.642
(732) Mayo Chix Kft., Budapest (HU)
(740) dr. Bérczes László ügyvéd, Budapest

A rovat 47 db közlést tartalmaz.

Képviselet megszűnése

(111) 114.462
(732) Pioneer Hi-Bred International, Inc., Johnston, Iowa (US)

(111) 118.126
(732) Philip Morris Products S.A., Neuchâtel (CH)

(111) 118.345
(732) Pioneer Hi-Bred International, Inc., Johnston, Iowa (US)

(111) 118.416
(111) 118.467
(111) 119.084
(732) Philip Morris Products S.A., Neuchâtel (CH)

(111) 120.253
(111) 120.255
(111) 120.259
(111) 121.384
(111) 121.386
(111) 124.826
(732) Pioneer Hi-Bred International, Inc., Johnston, Iowa (US)

(111) 125.692
(732) Flymo Société Anonyme, Zug (CH)

(111) 125.705
(732) Philip Morris Products S.A., Neuchâtel (CH)

(111) 126.376
(111) 141.061
(111) 141.222
(111) 143.243
(732) Pioneer Hi-Bred International, Inc. (Iowa állam törvényei szerint működő vállalat), Johnston, Iowa (US)

(111) 144.235
(732) Pfizer Health AB , Stockholm (SE)

(111) 146.087
(732) CRYOVAC, INC. (Delaware államban bejegyzett cég), Saddle Brook, New Jersey (US)

(111) 146.415
(732) Illinois Tool Works Inc. (Delaware államban bejegyzett cég), Glenview, Illinois (US)

(111) 148.770
(732) SEK Budapest Nemzetközi Oktatási Központ Kft., Budapest (HU)

(111) 149.255
(732) Suncars Limited, Haywards Heath, West Sussex (GB)

(111) 149.257
(732) FPT GROUP LIMITED, Edinburgh (GB)

(111) 149.360
(732) Riso Kagaku Corporation, Tokió (JP)

(111) 149.610
(732) Philip Morris Products Inc., (Virginia állam törvényei szerint működő vállalat), Richmond, Virginia (US)

(111) 149.759
(732) CRYOVAC, INC. (Delaware államban bejegyzett cég), Saddle Brook, New Jersey (US)

(111) 149.824
(732) New Holland N.V., Amstelveen (NL)

(111) 149.895
(732) DC Comics, New York, New York (US)

(111) 150.086
(732) Little Caesar Enterprises, Inc. (Michigan állam törvényei szerint működő vállalat), Detroit, Michigan (US)

(111) 150.318
(732) PHILIP MORRIS PRODUCTS Inc. (Virginia államban bejegyzett cég), Richmond, Virginia (US)

(111) 150.323
(732) Riso Kagaku Corporation, Tokió (JP)

(111) 150.328
(732) Little Caesar Enterprises, Inc. (Michigan állam törvényei szerint működő vállalat), Detroit, Michigan (US)

(111) 151.008
(732) Pioneer Hi-Bred International, Inc. (Iowa állam törvényei szerint működő vállalat), Johnston, Iowa (US)

(111) 152.456
(732) Akzo Nobel Coatings Rt., Tiszaújváros (HU)

(111) 152.736
(732) EH SCHRACK Energietechnik Kft, Budapest (HU)

(111) 152.897
(732) Riso Kagaku Corporation, Tokió (JP)

(111) 156.394
(732) Pioneer Hi-Bred International, Inc. (Iowa állam törvényei szerint működő vállalat), Johnston, Iowa (US)

(111) 158.215
(732) BioLife 2000 Biotermékeket Előállító és Fejlesztő Rt., Keszthely (HU)

(111) 179.506
(732) Pincési Endre, Budapest (HU)

(111) 181.140
(732) Környezetvédelmi és Vízügyi Minisztérium (Természetvédelmi Hivatal), Budapest (HU)

(111) 182.641
(732) Pincési Endre, Budapest (HU)

(111) 182.642
(732) Mayo Chix Kft., Budapest (HU)

(111) 183.180
(111) 183.184
(732) Szarvasi Mozzarella Kft., Örménykút (HU)

(111) 183.357
(732) Aczél Zoltán, Úny (HU)

(111) 183.459
(732) Nagy Tamás, Budapest (HU)

A rovat 47 db közlést tartalmaz.

Név-, illetve címváltozás

(111) 114.462
(732) Pioneer Hi-Bred International, Inc., Johnston, Iowa (US)

(111) 118.314
(111) 118.315
(732) REVLON CONSUMER PRODUCTS CORPORATION (Delaware államban bejegyzett cég), New York, New York (US)

(111) 118.345
(732) Pioneer Hi-Bred International, Inc., Johnston, Iowa (US)

(111) 118.484
(732) GAMMA Műszaki Részvénytársaság, Budapest (HU)

(111) 120.253
(111) 120.255
(111) 120.259
(111) 121.384
(111) 121.386
(111) 124.826
(732) Pioneer Hi-Bred International, Inc., Johnston, Iowa (US)

(111) 125.699
(732) MITUTOYO CORPORATION, Kawasaki, Kanagawa (JP)

(111) 125.822
(732) THE ROCKPORT COMPANY, LLC., Canton, Massachusetts állam (US)

(111) 126.003
(732) Scholl Consumer Products Limited, London (GB)

(111) 126.376
(732) PIONEER HI-BRED INTERNATIONAL, INC. (Iowa államban bejegyzett cég), Johnston, Iowa (US)

(111) 129.208
(111) 129.209
(732) Scholl Consumer Products Limited, London (GB)

(111) 131.977
(732) A & F Trademark Inc., New Albany, Ohio (US)

(111) 134.027
(732) Mattel Incorporated, El Segundo, California (US)

(111) 138.721
(732) GEAC PERFORMANCE MANAGEMENT, INC., Ann Arbor, Michigan (US)

(111) 141.061
(111) 141.222
(111) 143.243
(732) Pioneer Hi-Bred International, Inc. (Iowa állam törvényei szerint működő vállalat), Johnston, Iowa (US)

(111) 145.730
(732) REVLON CONSUMER PRODUCTS CORPORATION, New York, New York (US)

(111) 145.876
(732) Szegedi Paprika Fűszer- és Konzervgyártó Zrt., Szeged (HU)

(111) 145.893
(732) Friesland Hungária zRt., Debrecen (HU)

(111) 145.966
(111) 145.967
(732) Szegedi Paprika Fűszer- és Konzervgyártó Zrt., Szeged (HU)

(111) 146.498
(732) Friesland Hungária zRt., Debrecen (HU)

(111) 147.622
(732) ELS Educational Services Inc. (Delaware államban bejegyzett cég), Princeton, New Jersey (US)

(111) 147.705
(732) SUN MICROSYSTEMS, INC., Santa Clara, California (US)

(111) 147.970
(111) 147.971
(732) Szegedi Paprika Fűszer- és Konzervgyártó Zrt., Szeged (HU)

(111) 148.402
(732) HUNGEXPO Vásár és Reklám Zrt., Budapest (HU)

(111) 148.473
(732) MONOLIT INTERNACIONAL Ipari és Kereskedelmi Kft., Győr (HU)

(111) 148.541
(732) A & F Trademark, Inc. (Delaware állam törvényei szerint működő vállalat), New Albany, Ohio (US)

(111) 148.914
(732) 4 You A/S, Haderslev (DK)

(111) 149.070
(732) MERIAL LLC (Delaware államban bejegyzett cég), Duluth, GA (US)

(111) 149.337
(732) THE ROCKPORT COMPANY, LLC., Canton, Massachusetts állam (US)

(111) 149.454
(732) Oy Karl Fazer Ab, Helsinki (FI)

(111) 149.572
(732) AROMA BÁZIS Termelő, Kereskedelmi és Szolgáltató Kft., Csömör-Iparterület (HU)

(111) 150.077
(732) Sun Microsystems, Inc. (Delaware államban bejegyzett cég), Santa Clara, California (US)

(111) 150.109
(732) General Electric Company, Schenectady (US)

(111) 150.202
(732) A & F Trademark, Inc. (Delaware állam törvényei szerint működő vállalat), New Albany, Ohio (US)

(111) 150.204
(732) DENSO CORPORATION, Kariya-city, Aichi-pref. (JP)

(111) 150.400
(732) Friesland Hungária zRt., Debrecen (HU)

(111) 150.626
(732) Sun Microsystems, Inc. (Delaware állam törvényei szerint bejegyzet cég), Santa Clara,California (US)

(111) 151.008
(732) Pioneer Hi-Bred International, Inc. (Iowa állam törvényei szerint működő vállalat), Johnston, Iowa (US)

(111) 151.015
(732) Siesta Shoes Kft., Vasvár (HU)

(111) 151.857
(732) MADAUS GmbH, Köln (DE)

(111) 151.979
(732) Szegedi Paprika Fűszer- és Konzervgyártó Zrt., Szeged (HU)

(111) 153.442
(111) 153.443
(732) Sun Microsystems, Inc., Santa Clara, California (US)

(111) 153.569
(732) Unifrax Corporation (Delaware államban bejegyzett cég), New York (US)

(111) 153.662
(111) 153.669
(732) Sun Microsystems, Inc. (Delaware államban bejegyzett cég), Santa Clara, California (US)

(111) 154.060
(111) 155.587
(732) Friesland Hungária Zrt., Debrecen (HU)

(111) 156.394
(732) Pioneer Hi-Bred International, Inc. (Iowa állam törvényei szerint működő vállalat), Johnston, Iowa (US)

(111) 156.610
(732) MADAUS GmbH, Köln (DE)

(111) 158.055
(111) 159.887
(111) 160.808
(111) 161.395
(111) 165.574
(111) 165.576
(732) Friesland Hungária Zrt., Debrecen (HU)

(111) 171.480
(732) Hídépítő Zártkörűen Működő Részvénytársaság, Budapest (HU)

(111) 171.499
(732) Zentiva, a.s., Hlohovec (SK)

(111) 171.547
(111) 171.898
(111) 171.900
(111) 171.901
(111) 171.902
(111) 171.903
(111) 171.905
(111) 171.906
(732) ComGenex Rt., Budapest (HU)

(111) 172.322
(732) Kortina Kiadó Korlátolt Felelősségű Társaság, Budapest (HU)

(111) 173.635
(732) Friesland Hungária Zrt., Debrecen (HU)

(111) 173.954
(732) CLINTRIAL Kft., Debrecen (HU)

(111) 179.438
(732) Friesland Hungária Zrt., Debrecen (HU)

(111) 180.811
(732) Zuglói Fogászati Központ Kft., Budapest (HU)

(111) 183.507
(732) A & F Trademark, Inc. (Delaware állam törvényei szerint működő vállalat), New Albany, Ohio (US)

A rovat 82 db közlést tartalmaz.

Használati szerződés

(111) 160.937
(111) 176.651
(732) dr. Újfalusi-Fogarassy Gusztáv, Budapest (HU)
(740) dr. Sóvári Miklós, DANUBIA Szabadalmi és Védjegy Iroda Kft., Budapest

A rovat 2 db közlést tartalmaz.

NEMZETKÖZI VÉDJEGYKÖZLEMÉNYEK

Védjegybejelentések meghirdetése

(111) 370.609
(541) SURREAL
(580) 2005.09.01.
(450) GAZ 33/2005

---

(111) 589.142
(541) ISOKORB
(580) 2005.09.01.
(450) GAZ 33/2005

---

(111) 445.959
(541) Calypso
(580) 2005.09.22.
(450) GAZ 36/2005

---

(111) 597.450
(541) TERRACOTTA
(580) 2005.09.08.
(450) GAZ 34/2005

---

(111) 776.528
(546)

(580) 2005.09.01.
(450) GAZ 33/2005

---

(111) 494.305
(541) ANTARA
(580) 2005.09.22.
(450) GAZ 36/2005

---

(111) 855.507
(541) Peardrops
(580) 2005.09.01.
(450) GAZ 33/2005

---

(111) 855.498
(541) SPRAY ON NYLONS
(580) 2005.09.01.
(450) GAZ 33/2005

---

(111) 855.513
(541) BAYADERE
(580) 2005.09.01.
(450) GAZ 33/2005

---

(111) 855.541
(546)

(580) 2005.09.01.
(450) GAZ 33/2005

---

(111) 855.527
(541) TRAUMASTEM
(580) 2005.09.01.
(450) GAZ 33/2005

---

(111) 855.545
(546)

(580) 2005.09.01.
(450) GAZ 33/2005

---

(111) 698.059
(546)

(580) 2005.09.01.
(450) GAZ 33/2005

---

(111) 745.956
(541) TUTCH
(580) 2005.09.01.
(450) GAZ 33/2005

---

(111) 796.697
(546)

(580) 2005.09.01.
(450) GAZ 33/2005

---

(111) 784.846
(546)

(580) 2005.09.01.
(450) GAZ 33/2005

(111) 832.303
(546)

(580) 2005.09.01.
(450) GAZ 33/2005

(111) 846.473
(541) VOLTERRA
(580) 2005.09.01.
(450) GAZ 33/2005

(111) 848.115
(546)

(580) 2005.09.01.
(450) GAZ 33/2005

(111) 855.457
(541) 3-PhytoActive
(580) 2005.09.01.
(450) GAZ 33/2005

(111) 855.458
(541) ORIFLAME HAIR SOLUTIONS
(580) 2005.09.01.
(450) GAZ 33/2005

(111) 855.459
(541) NOMADIC
(580) 2005.09.01.
(450) GAZ 33/2005

(111) 855.488
(541) COTTON DELUXE BY MIRIALE
(580) 2005.09.01.
(450) GAZ 33/2005

(111) 855.490
(541) LIVE TEST
(580) 2005.09.01.
(450) GAZ 33/2005

(111) 855.492
(546)

(580) 2005.09.01.
(450) GAZ 33/2005

(111) 855.525
(546)

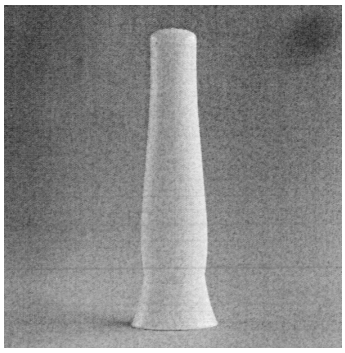

(580) 2005.09.01.
(450) GAZ 33/2005

(111) 855.530
(541) SITET
(580) 2005.09.01.
(450) GAZ 33/2005

(111) 855.540
(546)

(580) 2005.09.01.
(450) GAZ 33/2005

(111) 855.544
(541) 1-PHARMA
(580) 2005.09.01.
(450) GAZ 33/2005

(111) 855.551
(541) NATUROPLEX
(580) 2005.09.01.
(450) GAZ 33/2005

(111) 855.567
(541) STEELS
(580) 2005.09.01.
(450) GAZ 33/2005

(111) 855.574
(541) RTM
(580) 2005.09.01.
(450) GAZ 33/2005

(111) 855.581
(546)

(580) 2005.09.01.
(450) GAZ 33/2005

(111) 855.625
(546)

(580) 2005.09.01.
(450) GAZ 33/2005

(111) 855.627
(541) COLOR DYNAMIX
(580) 2005.09.01.
(450) GAZ 33/2005

(111) 855.645
(541) Selezin ACE
(580) 2005.09.01.
(450) GAZ 33/2005

(111) 855.647
(546)

(580) 2005.09.01.
(450) GAZ 33/2005

(111) 855.667
(546)

(580) 2005.09.01.
(450) GAZ 33/2005

(111) 855.668
(546)

(580) 2005.09.01.
(450) GAZ 33/2005

(111) 855.685
(546)

(580) 2005.09.01.
(450) GAZ 33/2005

(111) 855.693
(546)

(580) 2005.09.01.
(450) GAZ 33/2005

(111) 855.743
(541) HOME~S GALERY
(580) 2005.09.01.
(450) GAZ 33/2005

(111) 855.811
(541) VIKING
(580) 2005.09.01.
(450) GAZ 33/2005

(111) 855.845
(541) VACONOCAP
(580) 2005.09.01.
(450) GAZ 33/2005

(111) 855.847
(541) MENTOVA
(580) 2005.09.01.
(450) GAZ 33/2005

(111) 855.859
(541) EKS
(580) 2005.09.01.
(450) GAZ 33/2005

(111) 855.876
(546)

(580) 2005.09.01.
(450) GAZ 33/2005

(111) 855.915
(541) KARO
(580) 2005.09.01.
(450) GAZ 33/2005

(111) 855.918
(546)

(580) 2005.09.01.
(450) GAZ 33/2005

(111) 855.930
(546)

(580) 2005.09.01.
(450) GAZ 33/2005

(111) 855.937
(541) Grand Courbet
(580) 2005.09.01.
(450) GAZ 33/2005

(111) 494.839
(546)

(580) 2005.09.15.
(450) GAZ 35/2005

(111) 567.575
(541) ENDOTEC
(580) 2005.09.15.
(450) GAZ 35/2005

(111) 581.779
(546)

(580) 2005.09.15.
(450) GAZ 35/2005

(111) 678.251
(546)

(580) 2005.09.15.
(450) GAZ 35/2005

(111) 730.720
(541) KARLSKRONE
(580) 2005.09.15.
(450) GAZ 35/2005

(111) 730.801
(541) LACTIV
(580) 2005.09.15.
(450) GAZ 35/2005

(111) 731.392
(541) KÜR
(580) 2005.09.15.
(450) GAZ 35/2005

(111) 731.398
(541) GRAZIELLA
(580) 2005.09.15.
(450) GAZ 35/2005

(111) 731.432
(541) MILDEEN
(580) 2005.09.15.
(450) GAZ 35/2005

(111) 731.565
(541) MILSANI
(580) 2005.09.15.
(450) GAZ 35/2005

(111) 732.025
(541) FRATELLINI
(580) 2005.09.15.
(450) GAZ 35/2005

(111) 732.436
(541) KNUSPERONE
(580) 2005.09.15.
(450) GAZ 35/2005

(111) 733.691
(541) LANDVOGT
(580) 2005.09.15.
(450) GAZ 35/2005

(111) 733.736
(541) MAXIFEE
(580) 2005.09.15.
(450) GAZ 35/2005

(111) 734.934
(541) LIDOMED
(580) 2005.09.15.
(450) GAZ 35/2005

(111) 735.321
(541) KÜCHENFÜRST
(580) 2005.09.15.
(450) GAZ 35/2005

(111) 735.328
(541) LIDO FRESH
(580) 2005.09.15.
(450) GAZ 35/2005

(111) 735.333
(541) FRISA
(580) 2005.09.15.
(450) GAZ 35/2005

(111) 735.513
(546)

(580) 2005.09.15.
(450) GAZ 35/2005

(111) 859.522
(541) PRELUDE
(580) 2005.09.29.
(450) GAZ 37/2005

(111) 859.525
(546)

(580) 2005.09.29.
(450) GAZ 37/2005

(111) 859.533
(541) MUSIC PARTNER
(580) 2005.09.29.
(450) GAZ 37/2005

(111) 859.546
(546)

(580) 2005.09.29.
(450) GAZ 37/2005

(111) 859.547
(541) Espiritu de Chile
(580) 2005.09.29.
(450) GAZ 37/2005

(111) 859.550
(541) DANSKO
(580) 2005.09.29.
(450) GAZ 37/2005

(111) 859.552
(541) CONSTELLATION
(580) 2005.09.29.
(450) GAZ 37/2005

(111) 859.556
(541) OROCID-Multisept
(580) 2005.09.29.
(450) GAZ 37/2005

(111) 859.573
(546)

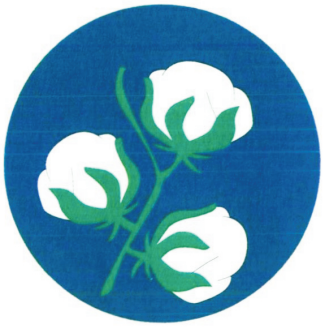

(580) 2005.09.29.
(450) GAZ 37/2005

(111) 859.578
(541) LADY PULP
(580) 2005.09.29.
(450) GAZ 37/2005

(111) 859.584
(541) ADNOVUM
(580) 2005.09.29.
(450) GAZ 37/2005

(111) 859.586
(546)

(580) 2005.09.29.
(450) GAZ 37/2005

(111) 859.597
(541) BladeDancer
(580) 2005.09.29.
(450) GAZ 37/2005

(111) 859.611
(541) FEATHERLITE
(580) 2005.09.29.
(450) GAZ 37/2005

(111) 859.628
(546)

(580) 2005.09.29.
(450) GAZ 37/2005

(111) 859.631
(546)

(580) 2005.09.29.
(450) GAZ 37/2005

(111) 859.639
(546)

(580) 2005.09.29.
(450) GAZ 37/2005

(111) 859.648
(546)

(580) 2005.09.29.
(450) GAZ 37/2005

(111) 859.654
(541) V3
(580) 2005.09.29.
(450) GAZ 37/2005

(111) 859.658
(541) Colour Bells
(580) 2005.09.29.
(450) GAZ 37/2005

(111) 859.668
(546)

(580) 2005.09.29.
(450) GAZ 37/2005

(111) 859.695
(546)

(580) 2005.09.29.
(450) GAZ 37/2005

(111) 859.699
(546)

(580) 2005.09.29.
(450) GAZ 37/2005

(111) 859.702
(541) PETER MURRAY
(580) 2005.09.29.
(450) GAZ 37/2005

(111) 859.706
(546)

(580) 2005.09.29.
(450) GAZ 37/2005

(111) 859.710
(541) FLYTAP
(580) 2005.09.29.
(450) GAZ 37/2005

(111) 859.718
(541) CELSIUM
(580) 2005.09.29.
(450) GAZ 37/2005

(111) 855.494
(541) DISCOVER MORE
(580) 2005.09.01.
(450) GAZ 33/2005

(111) 856.058
(541) itral
(580) 2005.09.01.
(450) GAZ 33/2005

(111) 856.218
(546)
TSINGTAO
(580) 2005.09.01.
(450) GAZ 33/2005

(111) 856.254
(546)
EVOTITE
(580) 2005.09.01.
(450) GAZ 33/2005

(111) 856.259
(541) CYCLIX
(580) 2005.09.01.
(450) GAZ 33/2005

(111) 856.273
(541) CEZ
(580) 2005.09.01.
(450) GAZ 33/2005

(111) 856.295
(546)
ELK
(580) 2005.09.01.
(450) GAZ 33/2005

(111) 856.320
(541) ANDY HUG
(580) 2005.09.01.
(450) GAZ 33/2005

(111) 856.344
(541) GOURMET
(580) 2005.09.01.
(450) GAZ 33/2005

(111) 856.426
(541) MELAFLOW
(580) 2005.09.01.
(450) GAZ 33/2005

(111) 856.523
(546)
DETUR
(580) 2005.09.01.
(450) GAZ 33/2005

(111) 737.679
(541) KING CRAFT
(580) 2005.09.15.
(450) GAZ 35/2005

(111) 852.143
(541) IL TIZIO
(580) 2005.09.15.
(450) GAZ 35/2005

(111) 609.380
(541) FIX & PERM
(580) 2005.09.22.
(450) GAZ 36/2005

(111) 731.555
(541) RAVINI
(580) 2005.09.22.
(450) GAZ 36/2005

(111) 858.855
(541) MOBILIZER
(580) 2005.09.22.
(450) GAZ 36/2005

(111) 858.861
(541) A-Life
(580) 2005.09.22.
(450) GAZ 36/2005

(111) 859.135
(546)

(580) 2005.09.22.
(450) GAZ 36/2005

---

(111) 859.182
(546)

(580) 2005.09.22.
(450) GAZ 36/2005

---

(111) 859.205
(541) JOURNEY
(580) 2005.09.22.
(450) GAZ 36/2005

---

(111) 859.301
(546)

(580) 2005.09.22.
(450) GAZ 36/2005

---

(111) 859.377
(546)

(580) 2005.09.22.
(450) GAZ 36/2005

---

(111) 859.395
(541) KERFIX
(580) 2005.09.22.
(450) GAZ 36/2005

---

(111) 859.591
(546)

(580) 2005.09.29.
(450) GAZ 37/2005

---

(111) 859.627
(546)

(580) 2005.09.29.
(450) GAZ 37/2005

---

(111) 859.721
(541) COLOUR RUSH
(580) 2005.09.29.
(450) GAZ 37/2005

---

(111) 859.803
(541) SHIBUYA
(580) 2005.09.29.
(450) GAZ 37/2005

---

(111) 859.804
(541) KARLOVA
(580) 2005.09.29.
(450) GAZ 37/2005

---

(111) 859.824
(546)

(580) 2005.09.29.
(450) GAZ 37/2005

---

(111) 859.902
(546)

WIN TO
宏 陶

(580) 2005.09.29.
(450) GAZ 37/2005

---

(111) 860.056
(546)

(580) 2005.09.29.
(450) GAZ 37/2005

(111) 860.397
(541) CoHousing
(580) 2005.09.29.
(450) GAZ 37/2005

(111) 860.524
(541) BONNE MARIE
(580) 2005.09.29.
(450) GAZ 37/2005

(111) 818.380
(541) ISADORA
(580) 2005.09.08.
(450) GAZ 34/2005

(111) 819.867
(541) FRISCODENT
(580) 2005.09.08.
(450) GAZ 34/2005

(111) 821.285
(541) MAMIA
(580) 2005.09.08.
(450) GAZ 34/2005

(111) 824.263
(541) POPPERS
(580) 2005.09.08.
(450) GAZ 34/2005

(111) 826.780
(541) FACKELMANN
(580) 2005.09.08.
(450) GAZ 34/2005

(111) 827.048
(541) BELINO DESSERT
(580) 2005.09.08.
(450) GAZ 34/2005

(111) 837.802
(541) LAFUZIN
(580) 2005.09.08.
(450) GAZ 34/2005

(111) 839.830
(546)

(580) 2005.09.08.
(450) GAZ 34/2005

(111) 840.180
(541) GLETSCHERKRONE
(580) 2005.09.08.
(450) GAZ 34/2005

(111) 841.660
(546)

(580) 2005.09.08.
(450) GAZ 34/2005

(111) 844.686
(546)

(580) 2005.09.08.
(450) GAZ 34/2005

(111) 845.310
(541) GOLDHERZEN
(580) 2005.09.08.
(450) GAZ 34/2005

(111) 848.468
(541) BIMS
(580) 2005.09.08.
(450) GAZ 34/2005

(111) 848.665
(541) BACK FAMILY
(580) 2005.09.08.
(450) GAZ 34/2005

(111) 848.666
(546)

(580) 2005.09.08.
(450) GAZ 34/2005

(111) 850.754
(546)

(580) 2005.09.08.

(450) GAZ 34/2005

(111) 856.599
(546)

(580) 2005.09.08.
(450) GAZ 34/2005

(111) 856.604
(541) QUICKBAYT
(580) 2005.09.08.
(450) GAZ 34/2005

(111) 856.627
(541) POSTEK
(580) 2005.09.08.
(450) GAZ 34/2005

(111) 856.654
(541) COMMANDER
(580) 2005.09.08.
(450) GAZ 34/2005

(111) 856.656
(546)

(580) 2005.09.08.
(450) GAZ 34/2005

(111) 856.662
(546)

(580) 2005.09.08.
(450) GAZ 34/2005

(111) 856.666
(541) KNAXXMI
(580) 2005.09.08.
(450) GAZ 34/2005

(111) 856.668
(546)

(580) 2005.09.08.
(450) GAZ 34/2005

(111) 856.669
(546)

(580) 2005.09.08.
(450) GAZ 34/2005

(111) 856.681
(546)

(580) 2005.09.08.
(450) GAZ 34/2005

(111) 856.704
(546)

(580) 2005.09.08.
(450) GAZ 34/2005

(111) 856.712
(546)

GIADA

(580) 2005.09.08.

(450) GAZ 34/2005

(111) 856.713
(541) GIADA ROSSA
(580) 2005.09.08.
(450) GAZ 34/2005

(111) 856.716
(546)

(580) 2005.09.08.
(450) GAZ 34/2005

(111) 856.719
(546)

(580) 2005.09.08.
(450) GAZ 34/2005

(111) 856.726
(541) VitaSana
(580) 2005.09.08.
(450) GAZ 34/2005

(111) 856.731
(546)

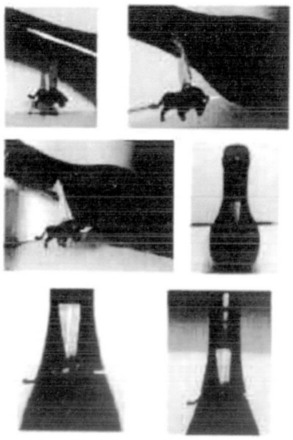

(580) 2005.09.08.
(450) GAZ 34/2005

(111) 856.733
(541) AFIN
(580) 2005.09.08.
(450) GAZ 34/2005

(111) 856.743
(546)

(580) 2005.09.08.
(450) GAZ 34/2005

(111) 856.744
(541) CAPASOL
(580) 2005.09.08.
(450) GAZ 34/2005

(111) 856.745
(541) CREAMINO
(580) 2005.09.08.
(450) GAZ 34/2005

(111) 856.758
(541) SYNSELECT
(580) 2005.09.08.
(450) GAZ 34/2005

(111) 856.769
(541) ALSTAN
(580) 2005.09.08.
(450) GAZ 34/2005

(111) 856.774
(541) AGI
(580) 2005.09.08.
(450) GAZ 34/2005

(111) 856.800
(541) RUSSIAN STANDART
(580) 2005.09.08.
(450) GAZ 34/2005

(111) 856.805
(541) THE SOURCE OF POWER
(580) 2005.09.08.
(450) GAZ 34/2005

(111) 856.809
(546)

(580) 2005.09.08.
(450) GAZ 34/2005

(111) 856.810
(546)

(580) 2005.09.08.
(450) GAZ 34/2005

---

(111) 856.837
(546)

(580) 2005.09.08.
(450) GAZ 34/2005

---

(111) 856.838
(546)

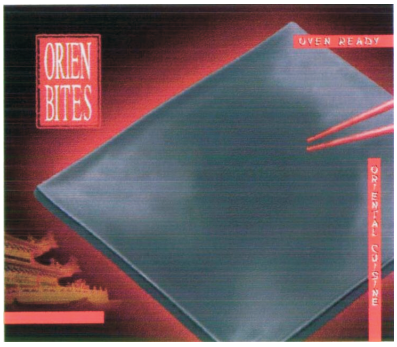

(580) 2005.09.08.
(450) GAZ 34/2005

---

(111) 856.839
(541) KARA
(580) 2005.09.08.
(450) GAZ 34/2005

---

(111) 856.843
(546)

(580) 2005.09.08.
(450) GAZ 34/2005

---

(111) 856.848
(541) FERRUA
(580) 2005.09.08.
(450) GAZ 34/2005

---

(111) 856.851
(546)

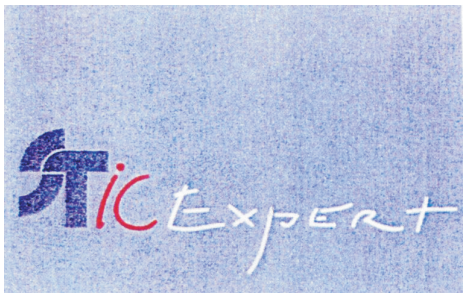

(580) 2005.09.08.
(450) GAZ 34/2005

---

(111) 856.852
(541) GEFCO Hi-Tek
(580) 2005.09.08.
(450) GAZ 34/2005

---

(111) 856.853
(541) EVOFLOW
(580) 2005.09.08.
(450) GAZ 34/2005

---

(111) 856.857
(541) Pro-Optik
(580) 2005.09.08.
(450) GAZ 34/2005

---

(111) 856.863
(541) AGATHON
(580) 2005.09.08.
(450) GAZ 34/2005

---

(111) 856.875
(541) OSTEOFEM
(580) 2005.09.08.
(450) GAZ 34/2005

---

(111) 856.883
(541) BPLAB
(580) 2005.09.08.
(450) GAZ 34/2005

---

(111) 856.885
(546)

(580) 2005.09.08.
(450) GAZ 34/2005

---

(111) 856.900
(541) ST.JAMES~S
(580) 2005.09.08.
(450) GAZ 34/2005

(111) 856.908
(546)

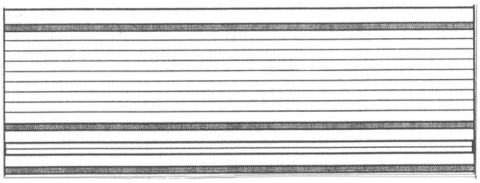

(580) 2005.09.08.
(450) GAZ 34/2005

(111) 856.909
(546)

(580) 2005.09.08.
(450) GAZ 34/2005

(111) 856.928
(541) SEMIFLEX
(580) 2005.09.08.
(450) GAZ 34/2005

(111) 856.935
(546)

(580) 2005.09.08.
(450) GAZ 34/2005

(111) 856.974
(546)

(580) 2005.09.08.
(450) GAZ 34/2005

(111) 856.979
(546)

(580) 2005.09.08.
(450) GAZ 34/2005

(111) 857.000
(541) Benediktas
(580) 2005.09.08.
(450) GAZ 34/2005

(111) 857.001
(546)

(580) 2005.09.08.
(450) GAZ 34/2005

(111) 857.002
(541) Morning Sun
(580) 2005.09.08.
(450) GAZ 34/2005

(111) 857.009
(546)

(580) 2005.09.08.
(450) GAZ 34/2005

(111) 857.011
(546)

(580) 2005.09.08.
(450) GAZ 34/2005

(111) 857.018
(546)

(580) 2005.09.08.
(450) GAZ 34/2005

(111) 857.031
(546)

(580) 2005.09.08.
(450) GAZ 34/2005

(111) 857.033
(541) CoWohnen
(580) 2005.09.08.
(450) GAZ 34/2005

(111) 857.041
(546)

(580) 2005.09.08.
(450) GAZ 34/2005

(111) 857.044
(546)

(580) 2005.09.08.
(450) GAZ 34/2005

(111) 857.050
(546)

(580) 2005.09.08.
(450) GAZ 34/2005

(111) 857.059
(546)

(580) 2005.09.08.
(450) GAZ 34/2005

(111) 857.065
(541) COMEVINO
(580) 2005.09.08.
(450) GAZ 34/2005

(111) 857.076
(546)

(580) 2005.09.08.
(450) GAZ 34/2005

(111) 857.077
(541) Oiro da Terra
(580) 2005.09.08.
(450) GAZ 34/2005

(111) 857.078
(541) Golden Hen
(580) 2005.09.08.
(450) GAZ 34/2005

(111) 857.089
(541) SAFE-O-PIN
(580) 2005.09.08.
(450) GAZ 34/2005

(111) 857.096
(546)

(580) 2005.09.08.
(450) GAZ 34/2005

(111) 857.099
(541) Apetit
(580) 2005.09.08.
(450) GAZ 34/2005

(111) 857.109
(546)

(580) 2005.09.08.
(450) GAZ 34/2005

(111) 857.115
(546)

(580) 2005.09.08.
(450) GAZ 34/2005

(111) 857.128
(546)

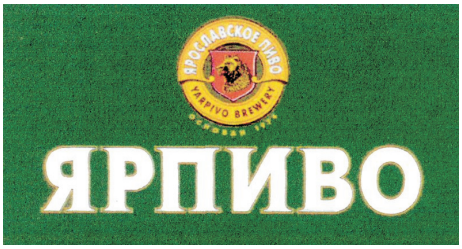

(580) 2005.09.08.
(450) GAZ 34/2005

(111) 857.133
(541) AQUA CARPATICA
(580) 2005.09.08.
(450) GAZ 34/2005

(111) 857.151
(541) McKilgour
(580) 2005.09.08.
(450) GAZ 34/2005

(111) 857.160
(541) Globalparcelling
(580) 2005.09.08.
(450) GAZ 34/2005

(111) 857.161
(541) DPD GUARANTEE
(580) 2005.09.08.
(450) GAZ 34/2005

(111) 857.162
(541) Global Parcelling
(580) 2005.09.08.
(450) GAZ 34/2005

(111) 857.163
(546)

(580) 2005.09.08.
(450) GAZ 34/2005

(111) 857.165
(546)

(580) 2005.09.08.
(450) GAZ 34/2005

(111) 857.168
(546)

(580) 2005.09.08.
(450) GAZ 34/2005

(111) 857.172
(546)

(580) 2005.09.08.
(450) GAZ 34/2005

(111) 857.173
(546)

(580) 2005.09.08.
(450) GAZ 34/2005

(111) 857.184
(546)

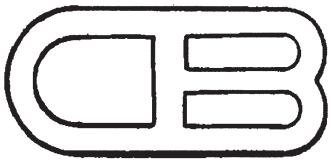

(580) 2005.09.08.
(450) GAZ 34/2005

---

(111) 857.187
(546)

(580) 2005.09.08.
(450) GAZ 34/2005

---

(111) 857.188
(546)

(580) 2005.09.08.
(450) GAZ 34/2005

---

(111) 857.194
(541) SonicWeld RX
(580) 2005.09.08.
(450) GAZ 34/2005

---

(111) 857.198
(541) CANNA
(580) 2005.09.08.
(450) GAZ 34/2005

---

(111) 857.220
(546)

(580) 2005.09.08.
(450) GAZ 34/2005

---

(111) 857.224
(546)

(580) 2005.09.08.
(450) GAZ 34/2005

---

(111) 857.225
(546)

(580) 2005.09.08.
(450) GAZ 34/2005

---

(111) 857.228
(541) STORMWARE
(580) 2005.09.08.
(450) GAZ 34/2005

---

(111) 857.229
(546)

(580) 2005.09.08.
(450) GAZ 34/2005

---

(111) 857.239
(546)

(580) 2005.09.08.
(450) GAZ 34/2005

---

(111) 857.252
(546)

(580) 2005.09.08.
(450) GAZ 34/2005

---

(111) 857.257
(546)

Doremi
奥凯励

(580) 2005.09.08.
(450) GAZ 34/2005

(111) 857.269
(546)

(580) 2005.09.08.
(450) GAZ 34/2005

(111) 857.270
(546)

(580) 2005.09.08.
(450) GAZ 34/2005

(111) 857.271
(541) Sealuxe
(580) 2005.09.08.
(450) GAZ 34/2005

(111) 857.279
(546)

SIGN 圣格

(580) 2005.09.08.
(450) GAZ 34/2005

(111) 857.306
(546)

SVC
SAFETY VISIBILITY & COMFORT
EUROPEAN STANDARDS QUALITY GARMENTS

(580) 2005.09.08.
(450) GAZ 34/2005

(111) 857.307
(546)

BENINO

(580) 2005.09.08.
(450) GAZ 34/2005

(111) 857.315
(546)

ELECTRONIC SPORTS
WORLD CUP

(580) 2005.09.08.
(450) GAZ 34/2005

(111) 857.331
(541) SENSORTECHNOLOGY
(580) 2005.09.08.
(450) GAZ 34/2005

(111) 857.332
(546)

(580) 2005.09.08.
(450) GAZ 34/2005

(111) 857.347
(546)

billionaire

(580) 2005.09.08.
(450) GAZ 34/2005

(111) 857.365
(546)

(580) 2005.09.08.
(450) GAZ 34/2005

---

(111) 857.373
(541) WORLD-OF-VISION
(580) 2005.09.08.
(450) GAZ 34/2005

---

(111) 857.378
(546)

(580) 2005.09.08.
(450) GAZ 34/2005

---

(111) 857.383
(541) Micro-Vers
(580) 2005.09.08.
(450) GAZ 34/2005

---

(111) 857.386
(541) SK8ER~S
(580) 2005.09.08.
(450) GAZ 34/2005

---

(111) 857.395
(546)

(580) 2005.09.08.
(450) GAZ 34/2005

---

(111) 857.396
(546)

(580) 2005.09.08.
(450) GAZ 34/2005

---

(111) 857.399
(546)

(580) 2005.09.08.
(450) GAZ 34/2005

---

(111) 857.404
(541) ISOGARAN
(580) 2005.09.08.
(450) GAZ 34/2005

---

(111) 857.422
(541) NEZA
(580) 2005.09.08.
(450) GAZ 34/2005

---

(111) 857.433
(546)

(580) 2005.09.08.
(450) GAZ 34/2005

---

(111) 857.445
(541) PEZ MINIMINT
(580) 2005.09.08.
(450) GAZ 34/2005

---

(111) 857.446
(546)

(580) 2005.09.08.
(450) GAZ 34/2005

(111) 857.448
(546)

(580) 2005.09.08.
(450) GAZ 34/2005

(111) 857.455
(541) DIOGARAN
(580) 2005.09.08.
(450) GAZ 34/2005

(111) 857.458
(546)

(580) 2005.09.08.
(450) GAZ 34/2005

(111) 857.468
(546)

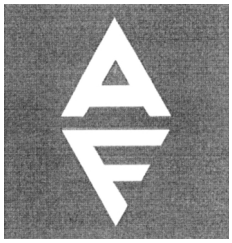

(580) 2005.09.08.
(450) GAZ 34/2005

(111) 857.479
(546)

(580) 2005.09.08.
(450) GAZ 34/2005

(111) 857.480
(546)

(580) 2005.09.08.
(450) GAZ 34/2005

(111) 857.522
(541) DANCING LIGHT
(580) 2005.09.08.
(450) GAZ 34/2005

(111) 857.540
(546)

(580) 2005.09.08.
(450) GAZ 34/2005

(111) 857.552
(541) GLYCO
(580) 2005.09.08.
(450) GAZ 34/2005

(111) 857.555
(546)

(580) 2005.09.08.
(450) GAZ 34/2005

(111) 857.562
(546)

(580) 2005.09.08.
(450) GAZ 34/2005

(111) 857.578
(541) NO SURGETICS PLASTI SCULPT
(580) 2005.09.08.
(450) GAZ 34/2005

(111) 857.596
(541) FlexProtect
(580) 2005.09.08.
(450) GAZ 34/2005

(111) 857.605
(546)

(580) 2005.09.08.
(450) GAZ 34/2005

(111) 857.610
(541) Lui Borbetti
(580) 2005.09.08.
(450) GAZ 34/2005

(111) 857.642
(546)

(580) 2005.09.08.
(450) GAZ 34/2005

(111) 857.647
(546)

(580) 2005.09.08.
(450) GAZ 34/2005

(111) 857.649
(546)

(580) 2005.09.08.
(450) GAZ 34/2005

(111) 857.661
(546)

(580) 2005.09.08.
(450) GAZ 34/2005

(111) 857.681
(541) FIN CARRÉ
(580) 2005.09.08.
(450) GAZ 34/2005

(111) 855.669
(546)

(580) 2005.09.01.
(450) GAZ 33/2005

(111) 855.670
(546)

(580) 2005.09.01.
(450) GAZ 33/2005

(111) 855.709
(546)

(580) 2005.09.01.
(450) GAZ 33/2005

(111) 855.714
(546)

(580) 2005.09.01.
(450) GAZ 33/2005

(111) 855.718
(541) GUGLIELMINOTTI
(580) 2005.09.01.
(450) GAZ 33/2005

(111) 855.730
(546)

(580) 2005.09.01.
(450) GAZ 33/2005

(111) 855.732
(546)

(580) 2005.09.01.
(450) GAZ 33/2005

(111) 855.751
(546)

(580) 2005.09.01.
(450) GAZ 33/2005

(111) 855.754
(546)

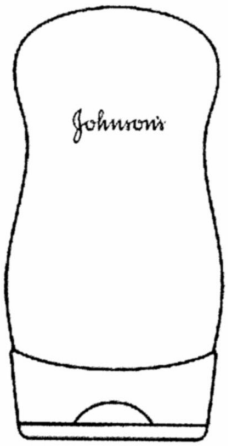

(580) 2005.09.01.
(450) GAZ 33/2005

(111) 855.763
(546)

(580) 2005.09.01.
(450) GAZ 33/2005

(111) 855.770
(546)

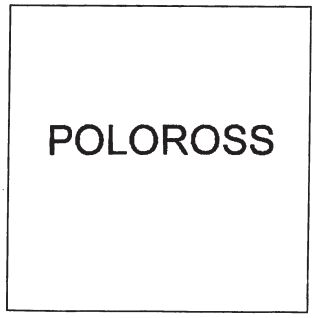

(580) 2005.09.01.
(450) GAZ 33/2005

(111) 855.774
(541) BIOTONE
(580) 2005.09.01.
(450) GAZ 33/2005

(111) 855.801
(546)

(580) 2005.09.01.
(450) GAZ 33/2005

(111) 855.943
(546)

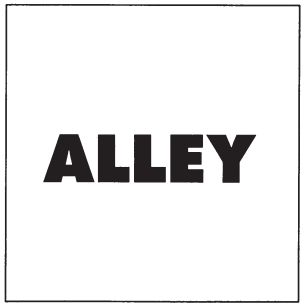

(580) 2005.09.01.
(450) GAZ 33/2005

(111) 855.953
(546)

(580) 2005.09.01.
(450) GAZ 33/2005

(111) 855.954
(546)

(580) 2005.09.01.
(450) GAZ 33/2005

(111) 855.956
(541) GUSTO
(580) 2005.09.01.
(450) GAZ 33/2005

(111) 855.961
(546)

(580) 2005.09.01.
(450) GAZ 33/2005

(111) 855.972
(546)

(580) 2005.09.01.
(450) GAZ 33/2005

(111) 855.978
(541) Glimegamma
(580) 2005.09.01.
(450) GAZ 33/2005

(111) 855.981
(546)

Landscape

莱斯克福

(580) 2005.09.01.
(450) GAZ 33/2005

(111) 855.992
(541) Egana
(580) 2005.09.01.
(450) GAZ 33/2005

(111) 856.020
(541) STRAL
(580) 2005.09.01.
(450) GAZ 33/2005

(111) 856.034
(541) FRESHTON
(580) 2005.09.01.
(450) GAZ 33/2005

(111) 856.035
(541) CAVABEL
(580) 2005.09.01.
(450) GAZ 33/2005

(111) 856.054
(541) BREAKAWAY
(580) 2005.09.01.
(450) GAZ 33/2005

(111) 856.069
(541) ACKERMANN
(580) 2005.09.01.
(450) GAZ 33/2005

(111) 856.074
(546)

(580) 2005.09.01.
(450) GAZ 33/2005

(111) 856.120
(541) ONETOUCH AST
(580) 2005.09.01.
(450) GAZ 33/2005

(111) 856.152
(541) KORDONET
(580) 2005.09.01.
(450) GAZ 33/2005

(111) 856.163
(546)

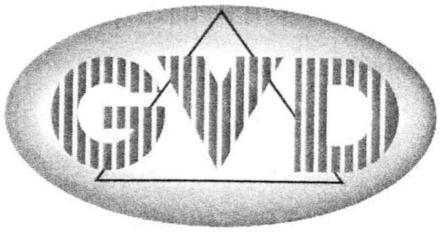

(580) 2005.09.01.
(450) GAZ 33/2005

(111) 856.164
(546)

(580) 2005.09.01.
(450) GAZ 33/2005

(111) 856.181
(546)

(580) 2005.09.01.
(450) GAZ 33/2005

(111) 856.194
(541) extol
(580) 2005.09.01.
(450) GAZ 33/2005

(111) 856.199
(546)

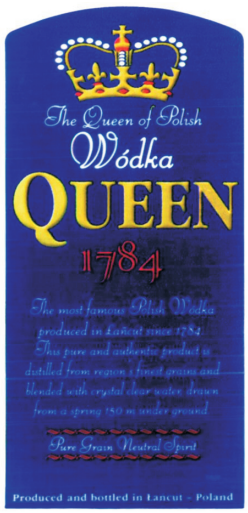

(580) 2005.09.01.
(450) GAZ 33/2005

(111) 856.204
(546)

(580) 2005.09.01.
(450) GAZ 33/2005

(111) 856.219
(541) CINIE
(580) 2005.09.01.
(450) GAZ 33/2005

(111) 856.220
(546)

(580) 2005.09.01.
(450) GAZ 33/2005

(111) 853.704
(541) KERNGOLD
(580) 2005.09.15.
(450) GAZ 35/2005

(111) 854.038
(541) NORDFROST
(580) 2005.09.15.
(450) GAZ 35/2005

(111) 854.503
(546)

(580) 2005.09.15.
(450) GAZ 35/2005

(111) 854.562
(546)

(580) 2005.09.15.
(450) GAZ 35/2005

(111) 854.610
(546)

(580) 2005.09.15.
(450) GAZ 35/2005

(111) 857.687
(541) REFERENCE
(580) 2005.09.15.
(450) GAZ 35/2005

(111) 857.688
(546)

(580) 2005.09.15.
(450) GAZ 35/2005

(111) 857.689
(541) NEKTON
(580) 2005.09.15.
(450) GAZ 35/2005

(111) 857.690
(546)

(580) 2005.09.15.
(450) GAZ 35/2005

(111) 857.702
(546)

(580) 2005.09.15.
(450) GAZ 35/2005

(111) 857.707
(546)

(580) 2005.09.15.
(450) GAZ 35/2005

(111) 857.716
(546)

(580) 2005.09.15.
(450) GAZ 35/2005

(111) 857.722
(546)

(580) 2005.09.15.
(450) GAZ 35/2005

(111) 857.761
(541) PANGRAMIN
(580) 2005.09.15.
(450) GAZ 35/2005

(111) 857.766
(541) AUTO KELLY
(580) 2005.09.15.
(450) GAZ 35/2005

(111) 857.769
(546)

(580) 2005.09.15.
(450) GAZ 35/2005

(111) 857.792
(541) IRIPRIV
(580) 2005.09.15.
(450) GAZ 35/2005

(111) 857.798
(541) HYDRONIC
(580) 2005.09.15.
(450) GAZ 35/2005

(111) 857.804
(541) Biofair
(580) 2005.09.15.
(450) GAZ 35/2005

(111) 857.805
(546)

(580) 2005.09.15.
(450) GAZ 35/2005

(111) 857.813
(541) FIMA
(580) 2005.09.15.
(450) GAZ 35/2005

(111) 857.814
(541) evocare
(580) 2005.09.15.
(450) GAZ 35/2005

(111) 857.816
(546)

(580) 2005.09.15.
(450) GAZ 35/2005

(111) 857.828
(541) ARCHI ECHOS
(580) 2005.09.15.
(450) GAZ 35/2005

(111) 857.829
(546)

(580) 2005.09.15.
(450) GAZ 35/2005

(111) 857.848
(541) Leuze
(580) 2005.09.15.
(450) GAZ 35/2005

(111) 857.856
(546)

(580) 2005.09.15.
(450) GAZ 35/2005

(111) 857.869
(546)

(580) 2005.09.15.
(450) GAZ 35/2005

(111) 857.873
(546)

(580) 2005.09.15.
(450) GAZ 35/2005

(111) 857.874
(546)

(580) 2005.09.15.
(450) GAZ 35/2005

(111) 857.878
(541) SAILOR
(580) 2005.09.15.
(450) GAZ 35/2005

(111) 857.892
(546)

(580) 2005.09.15.
(450) GAZ 35/2005

(111) 857.893
(541) Flatliner
(580) 2005.09.15.
(450) GAZ 35/2005

(111) 857.910
(541) BLOGGER
(580) 2005.09.15.
(450) GAZ 35/2005

(111) 857.928
(546)

(580) 2005.09.15.
(450) GAZ 35/2005

(111) 857.929
(546)

AromiSan

(580) 2005.09.15.
(450) GAZ 35/2005

(111) 857.930
(546)

Opisan

(580) 2005.09.15.
(450) GAZ 35/2005

(111) 857.931
(546)

SangroSan

(580) 2005.09.15.
(450) GAZ 35/2005

(111) 857.932
(546)

SanoFit
Stopp dem Kälberdurchfall

(580) 2005.09.15.
(450) GAZ 35/2005

(111) 857.956
(546)

Camille Lucie

(580) 2005.09.15.
(450) GAZ 35/2005

(111) 857.958
(541) ADVANTIS
(580) 2005.09.15.
(450) GAZ 35/2005

(111) 857.967
(541) SO SUNNY
(580) 2005.09.15.
(450) GAZ 35/2005

(111) 857.973
(546)

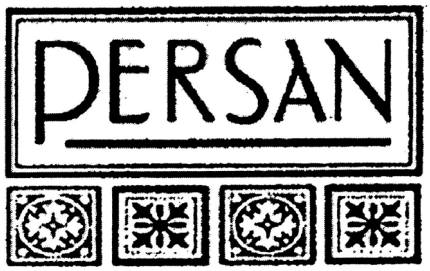

(580) 2005.09.15.
(450) GAZ 35/2005

(111) 857.978
(546)

(580) 2005.09.15.
(450) GAZ 35/2005

(111) 857.980
(541) WIOL
(580) 2005.09.15.
(450) GAZ 35/2005

(111) 857.984
(546)

(580) 2005.09.15.
(450) GAZ 35/2005

(111) 857.985
(541) STRESS ACTIVE
(580) 2005.09.15.
(450) GAZ 35/2005

(111) 857.986
(546)

BIOCANNA

(580) 2005.09.15.
(450) GAZ 35/2005

(111) 857.992
(541) Ramigamma
(580) 2005.09.15.
(450) GAZ 35/2005

(111) 858.000
(541) TULIPAN PARK
(580) 2005.09.15.
(450) GAZ 35/2005

(111) 858.008
(541) RUSSIAN STANDARD
(580) 2005.09.15.
(450) GAZ 35/2005

(111) 858.010
(546)
Qiyunsheng
(580) 2005.09.15.
(450) GAZ 35/2005

(111) 858.015
(546)
УМНОЕ МАСЛО
(580) 2005.09.15.
(450) GAZ 35/2005

(111) 858.019
(541) AQUA FOUNDATION
(580) 2005.09.15.
(450) GAZ 35/2005

(111) 856.230
(546)
re
(580) 2005.09.01.
(450) GAZ 33/2005

(111) 856.233
(541) 3HO
(580) 2005.09.01.
(450) GAZ 33/2005

(111) 856.239
(541) B-COOL
(580) 2005.09.01.
(450) GAZ 33/2005

(111) 856.249
(541) CHICADEE
(580) 2005.09.01.
(450) GAZ 33/2005

(111) 856.251
(546)
(580) 2005.09.01.
(450) GAZ 33/2005

(111) 856.252
(546)
东方健健
D·F jianjian
(580) 2005.09.01.
(450) GAZ 33/2005

(111) 856.256
(546)
VITerm
VIT
(580) 2005.09.01.
(450) GAZ 33/2005

(111) 856.258
(541) ACUVUE OASYS
(580) 2005.09.01.
(450) GAZ 33/2005

(111) 856.282
(546)
GOLD PACK
european packaging
(580) 2005.09.01.
(450) GAZ 33/2005

(111) 856.287
(546)

(580) 2005.09.01.
(450) GAZ 33/2005

---

(111) 856.298
(541) CLOBEFOAM
(580) 2005.09.01.
(450) GAZ 33/2005

---

(111) 856.305
(546)

(580) 2005.09.01.
(450) GAZ 33/2005

---

(111) 856.341
(546)

(580) 2005.09.01.
(450) GAZ 33/2005

---

(111) 856.343
(546)

(580) 2005.09.01.
(450) GAZ 33/2005

---

(111) 856.345
(541) Lilly
(580) 2005.09.01.
(450) GAZ 33/2005

---

(111) 856.347
(546)

(580) 2005.09.01.
(450) GAZ 33/2005

---

(111) 856.367
(541) CARDIOMETABOLIC CARE
(580) 2005.09.01.
(450) GAZ 33/2005

---

(111) 856.376
(546)

(580) 2005.09.01.
(450) GAZ 33/2005

---

(111) 856.388
(546)

(580) 2005.09.01.
(450) GAZ 33/2005

---

(111) 856.391
(546)

(580) 2005.09.01.
(450) GAZ 33/2005

---

(111) 856.392
(541) TE 7000
(580) 2005.09.01.
(450) GAZ 33/2005

---

(111) 856.393
(541) PLANET ETERNITY
(580) 2005.09.01.
(450) GAZ 33/2005

---

(111) 856.397
(541) LUX REVITALISING SPLASH
(580) 2005.09.01.
(450) GAZ 33/2005

---

(111) 856.399
(546)

(580) 2005.09.01.
(450) GAZ 33/2005

(111) 856.407
(541) PULVISIA
(580) 2005.09.01.
(450) GAZ 33/2005

(111) 856.408
(546)

GREEN PUFF

(580) 2005.09.01.
(450) GAZ 33/2005

(111) 856.418
(541) PROPELLER
(580) 2005.09.01.
(450) GAZ 33/2005

(111) 856.423
(541) MONOTEC
(580) 2005.09.01.
(450) GAZ 33/2005

(111) 856.424
(546)

HORTUS

(580) 2005.09.01.
(450) GAZ 33/2005

(111) 856.435
(541) DEEPFLO
(580) 2005.09.01.
(450) GAZ 33/2005

(111) 856.450
(541) Branders
(580) 2005.09.01.
(450) GAZ 33/2005

(111) 856.451
(546)

(580) 2005.09.01.
(450) GAZ 33/2005

(111) 856.452
(546)

(580) 2005.09.01.
(450) GAZ 33/2005

(111) 856.457
(541) ARVAL INTERACTIVE
(580) 2005.09.01.
(450) GAZ 33/2005

(111) 856.463
(546)

(580) 2005.09.01.
(450) GAZ 33/2005

(111) 856.466
(541) PEDISTAR
(580) 2005.09.01.
(450) GAZ 33/2005

(111) 856.468
(541) CARIBO
(580) 2005.09.01.
(450) GAZ 33/2005

(111) 856.471
(541) After Turbo Catalyst
(580) 2005.09.01.
(450) GAZ 33/2005

(111) 856.472
(541) Pre Turbo Catalyst
(580) 2005.09.01.
(450) GAZ 33/2005

(111) 856.481
(541) Marité
(580) 2005.09.01.
(450) GAZ 33/2005

(111) 856.483
(541) Baby-Day
(580) 2005.09.01.
(450) GAZ 33/2005

(111) 856.484
(541) JADE GARDEN
(580) 2005.09.01.
(450) GAZ 33/2005

(111) 856.501
(546)

(580) 2005.09.01.
(450) GAZ 33/2005

(111) 856.503
(541) FAMILY ORIGINALS
(580) 2005.09.01.
(450) GAZ 33/2005

(111) 856.508
(546)

Enolea terapia

(580) 2005.09.01.
(450) GAZ 33/2005

(111) 856.515
(546)

PROMA

(580) 2005.09.01.
(450) GAZ 33/2005

(111) 856.517
(541) PIRIGLYD
(580) 2005.09.01.
(450) GAZ 33/2005

(111) 856.552
(546)

Techstyle
ACOUSTICAL CEILINGS BY HunterDouglas

(580) 2005.09.01.
(450) GAZ 33/2005

(111) 730.707
(541) MASTERPOWER
(580) 2005.09.08.
(450) GAZ 34/2005

(111) 734.582
(541) GUSTI
(580) 2005.09.08.
(450) GAZ 34/2005

(111) 837.330
(546)

(580) 2005.09.08.
(450) GAZ 34/2005

(111) 857.141
(546)

Groteck

(580) 2005.09.08.
(450) GAZ 34/2005

(111) 857.169
(541) minutka
(580) 2005.09.08.
(450) GAZ 34/2005

(111) 857.227
(541) PROTECTOSIL
(580) 2005.09.08.
(450) GAZ 34/2005

(111) 854.837
(541) GRANDESSA
(580) 2005.09.15.
(450) GAZ 35/2005

(111) 857.837
(546)

(580) 2005.09.15.
(450) GAZ 35/2005

(111) 857.951
(541) ZENTIVA
(580) 2005.09.15.
(450) GAZ 35/2005

(111) 857.983
(546)

(580) 2005.09.15.
(450) GAZ 35/2005

(111) 858.056
(541) COLOR PROTECTIN
(580) 2005.09.15.
(450) GAZ 35/2005

(111) 858.065
(546)

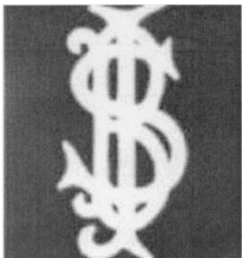

(580) 2005.09.15.
(450) GAZ 35/2005

(111) 858.066
(541) Vitanet
(580) 2005.09.15.
(450) GAZ 35/2005

(111) 858.510
(541) SNOWY ORANGE
(580) 2005.09.15.
(450) GAZ 35/2005

(111) 858.577
(546)

(580) 2005.09.15.
(450) GAZ 35/2005

(111) 858.641
(541) MAFAC
(580) 2005.09.15.
(450) GAZ 35/2005

(111) 858.654
(541) BUD KING
(580) 2005.09.15.
(450) GAZ 35/2005

(111) 858.659
(541) Laurl
(580) 2005.09.15.
(450) GAZ 35/2005

(111) 858.708
(541) ADAGIO
(580) 2005.09.15.
(450) GAZ 35/2005

(111) 858.710
(541) CULT
(580) 2005.09.15.
(450) GAZ 35/2005

(111) 858.719
(541) Chi Pads
(580) 2005.09.15.
(450) GAZ 35/2005

(111) 858.724
(541) AXXONIS
(580) 2005.09.15.
(450) GAZ 35/2005

(111) 858.732
(546)

(580) 2005.09.15.
(450) GAZ 35/2005

(111) 858.741
(541) TANGEXA
(580) 2005.09.15.
(450) GAZ 35/2005

(111) 858.757
(541) l~tur Last Minute
(580) 2005.09.15.
(450) GAZ 35/2005

(111) 858.767
(541) THE MONITOR
(580) 2005.09.15.
(450) GAZ 35/2005

(111) 858.769
(541) Eye-Vit
(580) 2005.09.15.
(450) GAZ 35/2005

(111) 858.770
(541) Reti-Vit
(580) 2005.09.15.
(450) GAZ 35/2005

(111) 858.783
(546)

Orgavital

SUN
OPTIMIZER

(580) 2005.09.15.
(450) GAZ 35/2005

(111) 858.792
(546)

FLYCELL

(580) 2005.09.15.
(450) GAZ 35/2005

(111) 858.803
(541) metpol
(580) 2005.09.15.
(450) GAZ 35/2005

(111) 858.812
(541) AGILIX
(580) 2005.09.15.
(450) GAZ 35/2005

(111) 858.832
(546)

(580) 2005.09.15.
(450) GAZ 35/2005

(111) 682.758
(546)

(580) 2005.09.22.
(450) GAZ 36/2005

(111) 687.829
(541) SOREL
(580) 2005.09.22.
(450) GAZ 36/2005

(111) 731.431
(541) RIALTO
(580) 2005.09.22.
(450) GAZ 36/2005

(111) 732.356
(541) PEPINO-QUICK
(580) 2005.09.22.
(450) GAZ 36/2005

(111) 735.324
(541) POLAR-MINT
(580) 2005.09.22.
(450) GAZ 36/2005

(111) 759.047
(541) PIOMBO
(580) 2005.09.22.
(450) GAZ 36/2005

(111) 811.996
(546)

U-R-B-A-N

(580) 2005.09.22.
(450) GAZ 36/2005

(111) 817.163
(541) OLANA
(580) 2005.09.22.
(450) GAZ 36/2005

(111) 817.372
(541) ODYSSEUS
(580) 2005.09.22.
(450) GAZ 36/2005

(111) 817.497
(541) RANJO
(580) 2005.09.22.
(450) GAZ 36/2005

(111) 818.300
(541) RIBBS
(580) 2005.09.22.
(450) GAZ 36/2005

(111) 825.728
(546)

(580) 2005.09.22.
(450) GAZ 36/2005

(111) 826.690
(541) LEDENE KOCKE
(580) 2005.09.22.
(450) GAZ 36/2005

(111) 833.633
(546)

(580) 2005.09.22.
(450) GAZ 36/2005

(111) 834.969
(541) Selesyn
(580) 2005.09.22.
(450) GAZ 36/2005

(111) 845.292
(541) OLANA MED
(580) 2005.09.22.
(450) GAZ 36/2005

(111) 849.764
(541) PERFECTA
(580) 2005.09.22.
(450) GAZ 36/2005

(111) 858.840
(546)

(580) 2005.09.22.
(450) GAZ 36/2005

(111) 858.845
(541) BIONA
(580) 2005.09.22.
(450) GAZ 36/2005

(111) 858.846
(541) MATRE JEAN-PIERRE
(580) 2005.09.22.
(450) GAZ 36/2005

(111) 858.854
(546)

(580) 2005.09.22.
(450) GAZ 36/2005

(111) 858.856
(541) GOBINDER
(580) 2005.09.22.
(450) GAZ 36/2005

(111) 858.857
(546)

(580) 2005.09.22.
(450) GAZ 36/2005

(111) 858.881
(541) Amisa
(580) 2005.09.22.
(450) GAZ 36/2005

(111) 858.882
(546)

(580) 2005.09.22.
(450) GAZ 36/2005

(111) 858.898
(546)

PROTECT

(580) 2005.09.22.
(450) GAZ 36/2005

(111) 858.902
(546)

(580) 2005.09.22.
(450) GAZ 36/2005

(111) 858.930
(546)

Alca PLAST

(580) 2005.09.22.
(450) GAZ 36/2005

(111) 858.938
(541) AQUALASTIK
(580) 2005.09.22.
(450) GAZ 36/2005

(111) 858.944
(541) INTEGREX
(580) 2005.09.22.
(450) GAZ 36/2005

(111) 858.957
(546)

Yushin

(580) 2005.09.22.
(450) GAZ 36/2005

(111) 858.963
(541) MATTONI STYL
(580) 2005.09.22.
(450) GAZ 36/2005

(111) 858.964
(541) STYL BY MATTONI
(580) 2005.09.22.
(450) GAZ 36/2005

(111) 858.989
(541) METALLICA
(580) 2005.09.22.
(450) GAZ 36/2005

(111) 858.994
(546)

HOTEL HVALA
RESTAVRACIJA TOPLI VAL
Since 1976

(580) 2005.09.22.
(450) GAZ 36/2005

(111) 859.000
(546)

BAOTIAN 宝田

(580) 2005.09.22.
(450) GAZ 36/2005

(111) 859.001
(546)

Bimuno

(580) 2005.09.22.
(450) GAZ 36/2005

(111) 859.007
(541) Omnifit
(580) 2005.09.22.
(450) GAZ 36/2005

(111) 859.018
(541) SMARTDRIVE
(580) 2005.09.22.
(450) GAZ 36/2005

(111) 859.022
(541) COCCIPROL
(580) 2005.09.22.
(450) GAZ 36/2005

(111) 859.028
(541) THD
(580) 2005.09.22.
(450) GAZ 36/2005

(111) 859.037
(546)

(580) 2005.09.22.
(450) GAZ 36/2005

(111) 859.042
(541) FORMAGLIBEN
(580) 2005.09.22.
(450) GAZ 36/2005

(111) 859.044
(541) ZOLSANA
(580) 2005.09.22.
(450) GAZ 36/2005

(111) 859.054
(541) TRENDY WOMAN
(580) 2005.09.22.
(450) GAZ 36/2005

(111) 859.060
(541) AMERICAN COLLEGE OF CARDIOLOGY
(580) 2005.09.22.
(450) GAZ 36/2005

(111) 859.069
(546)

(580) 2005.09.22.
(450) GAZ 36/2005

(111) 859.071
(541) CINEMASMOOTH
(580) 2005.09.22.
(450) GAZ 36/2005

(111) 859.077
(541) Tomogrammetrie
(580) 2005.09.22.
(450) GAZ 36/2005

(111) 859.089
(546)

(580) 2005.09.22.
(450) GAZ 36/2005

(111) 859.090
(541) SENJA
(580) 2005.09.22.
(450) GAZ 36/2005

(111) 859.092
(546)

(580) 2005.09.22.
(450) GAZ 36/2005

(111) 859.095
(541) PLEXOL
(580) 2005.09.22.
(450) GAZ 36/2005

(111) 859.096
(541) PODS
(580) 2005.09.22.
(450) GAZ 36/2005

(111) 859.104
(541) Tectofin
(580) 2005.09.22.
(450) GAZ 36/2005

(111) 859.107
(546)

(580) 2005.09.22.
(450) GAZ 36/2005

(111) 859.108
(546)

FIFA
Women's World Cup

(580) 2005.09.22.
(450) GAZ 36/2005

(111) 859.124
(541) GALILEO
(580) 2005.09.22.
(450) GAZ 36/2005

(111) 859.127
(541) ALAXIS
(580) 2005.09.22.
(450) GAZ 36/2005

(111) 859.131
(546)

PARTYPICS

(580) 2005.09.22.
(450) GAZ 36/2005

(111) 859.132
(546)

Altanoflair

(580) 2005.09.22.
(450) GAZ 36/2005

(111) 859.133
(541) V I P
(580) 2005.09.22.
(450) GAZ 36/2005

(111) 859.134
(546)

(580) 2005.09.22.
(450) GAZ 36/2005

(111) 855.549
(541) GASTROHERBAL
(580) 2005.09.01.
(450) GAZ 33/2005

(111) 855.550
(541) DOLOREXA
(580) 2005.09.01.
(450) GAZ 33/2005

(111) 855.568
(546)

GRESTeQ

(580) 2005.09.01.
(450) GAZ 33/2005

(111) 855.572
(541) sex.eu
(580) 2005.09.01.
(450) GAZ 33/2005

(111) 855.604
(541) CORUS PHARMA
(580) 2005.09.01.
(450) GAZ 33/2005

(111) 855.629
(546)

(580) 2005.09.01.
(450) GAZ 33/2005

(111) 855.630
(541) TOPSTAR
(580) 2005.09.01.
(450) GAZ 33/2005

(111) 855.659
(546)

Revlimid

(580) 2005.09.01.
(450) GAZ 33/2005

(111) 855.680
(541) Intermediastar
(580) 2005.09.01.
(450) GAZ 33/2005

(111) 855.782
(546)

(580) 2005.09.01.
(450) GAZ 33/2005

---

(111) 855.869
(541) BRITETRONIC
(580) 2005.09.01.
(450) GAZ 33/2005

---

(111) 856.004
(541) TAMMERMATIC
(580) 2005.09.01.
(450) GAZ 33/2005

---

(111) 856.032
(541) CROWNFIELD
(580) 2005.09.01.
(450) GAZ 33/2005

---

(111) 856.033
(541) OAKWOOD
(580) 2005.09.01.
(450) GAZ 33/2005

---

(111) 856.042
(546)

HELÈNE D'ARCY

enjoué

(580) 2005.09.01.
(450) GAZ 33/2005

---

(111) 856.043
(546)

HELÈNE D'ARCY

admirable

(580) 2005.09.01.
(450) GAZ 33/2005

---

(111) 856.065
(541) A1 UMTS PLUS
(580) 2005.09.01.
(450) GAZ 33/2005

---

(111) 856.166
(546)

(580) 2005.09.01.
(450) GAZ 33/2005

---

(111) 856.209
(546)

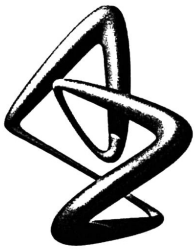

(580) 2005.09.01.
(450) GAZ 33/2005

---

(111) 856.247
(541) PHASER
(580) 2005.09.01.
(450) GAZ 33/2005

---

(111) 856.283
(546)

(580) 2005.09.01.
(450) GAZ 33/2005

---

(111) 856.285
(541) GAULHOFER GLASSLINE
(580) 2005.09.01.
(450) GAZ 33/2005

---

(111) 856.307
(541) TELE2 HOTZONE
(580) 2005.09.01.
(450) GAZ 33/2005

---

(111) 856.314
(541) TANGAROA
(580) 2005.09.01.
(450) GAZ 33/2005

---

(111) 856.348
(541) FLAVAN
(580) 2005.09.01.
(450) GAZ 33/2005

(111) 856.427
(541) MELAFINE
(580) 2005.09.01.
(450) GAZ 33/2005

(111) 856.461
(541) newropeans
(580) 2005.09.01.
(450) GAZ 33/2005

(111) 856.509
(546)

(580) 2005.09.01.
(450) GAZ 33/2005

(111) 856.522
(546)

(580) 2005.09.01.
(450) GAZ 33/2005

(111) 856.526
(541) BOIS D~ENCENS
(580) 2005.09.01.
(450) GAZ 33/2005

(111) 856.596
(546)

(580) 2005.09.01.
(450) GAZ 33/2005

(111) 4.785.09A
(541) ARGISOL
(580) 2005.09.08.
(450) GAZ 34/2005

(111) 507.761
(546)

(580) 2005.09.08.
(450) GAZ 34/2005

(111) 704.276
(546)

(580) 2005.09.08.
(450) GAZ 34/2005

(111) 714.999
(541) Tennessee
(580) 2005.09.08.
(450) GAZ 34/2005

(111) 730.444
(541) GIADA
(580) 2005.09.08.
(450) GAZ 34/2005

(111) 730.587
(541) CRANE-SPORTS
(580) 2005.09.08.
(450) GAZ 34/2005

(111) 731.429
(541) ALBONA
(580) 2005.09.08.
(450) GAZ 34/2005

(111) 731.573
(541) FLORETTE
(580) 2005.09.08.
(450) GAZ 34/2005

(111) 731.675
(541) KING~S CROWN-KOMBUCHA
(580) 2005.09.08.
(450) GAZ 34/2005

(111) 731.676
(541) KING~S CROWN
(580) 2005.09.08.
(450) GAZ 34/2005

(111) 731.898
(546)

(580) 2005.09.08.
(450) GAZ 34/2005

(111) 732.024
(541) KOKETT
(580) 2005.09.08.
(450) GAZ 34/2005

(111) 732.354
(541) GOLDANA
(580) 2005.09.08.
(450) GAZ 34/2005

(111) 732.361
(541) LOME
(580) 2005.09.08.
(450) GAZ 34/2005

(111) 732.373
(541) KOKETTA
(580) 2005.09.08.
(450) GAZ 34/2005

(111) 734.942
(541) HAPPY CAT
(580) 2005.09.08.
(450) GAZ 34/2005

(111) 735.332
(541) FAVORIT
(580) 2005.09.08.
(450) GAZ 34/2005

(111) 743.441
(541) LIDODENT
(580) 2005.09.08.
(450) GAZ 34/2005

(111) 749.286
(546)
kik
TEXTIL-DISKONT
(580) 2005.09.08.
(450) GAZ 34/2005

(111) 757.903
(546)
FUHR
(580) 2005.09.08.
(450) GAZ 34/2005

(111) 780.785
(541) GEANT
(580) 2005.09.08.
(450) GAZ 34/2005

(111) 781.266
(546)
BURMAR FLAX
(580) 2005.09.08.
(450) GAZ 34/2005

(111) 816.494
(541) MAURITIUS
(580) 2005.09.08.
(450) GAZ 34/2005

(111) 816.792
(541) LEONA
(580) 2005.09.08.
(450) GAZ 34/2005

(111) 817.038
(541) ALINO
(580) 2005.09.08.
(450) GAZ 34/2005

(111) 817.166
(541) GOLDENFRUIT
(580) 2005.09.08.
(450) GAZ 34/2005

(111) 817.167
(541) FOLIO
(580) 2005.09.08.
(450) GAZ 34/2005

(111) 817.412
(541) LINDA CLIFFORD
(580) 2005.09.08.
(450) GAZ 34/2005

(111) 818.302
(541) KIM
(580) 2005.09.08.
(450) GAZ 34/2005

(111) 818.303
(541) FORMICULA
(580) 2005.09.08.
(450) GAZ 34/2005

(111) 818.306
(541) FLIRT
(580) 2005.09.08.
(450) GAZ 34/2005

(111) 858.025
(546)

(580) 2005.09.15.
(450) GAZ 35/2005

(111) 858.042
(546)

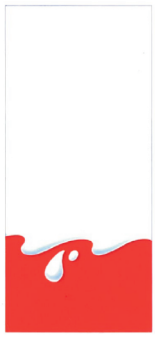

(580) 2005.09.15.
(450) GAZ 35/2005

(111) 858.044
(546)

(580) 2005.09.15.
(450) GAZ 35/2005

(111) 858.048
(546)

(580) 2005.09.15.
(450) GAZ 35/2005

(111) 858.063
(541) JACOB SAFRA
(580) 2005.09.15.
(450) GAZ 35/2005

(111) 858.064
(541) J. SAFRA
(580) 2005.09.15.
(450) GAZ 35/2005

(111) 858.081
(546)

(580) 2005.09.15.
(450) GAZ 35/2005

(111) 858.086
(541) ALL-Q
(580) 2005.09.15.
(450) GAZ 35/2005

(111) 858.090
(541) SUSIE WEST
(580) 2005.09.15.
(450) GAZ 35/2005

(111) 858.092
(546)

(580) 2005.09.15.
(450) GAZ 35/2005

(111) 858.095
(541) QLD
(580) 2005.09.15.
(450) GAZ 35/2005

(111) 858.103
(546)

(580) 2005.09.15.
(450) GAZ 35/2005

(111) 858.120
(546)

(580) 2005.09.15.
(450) GAZ 35/2005

(111) 858.121
(541) HI HI PUFFY AMIYUMI
(580) 2005.09.15.
(450) GAZ 35/2005

(111) 858.123
(541) VACUCLEAN
(580) 2005.09.15.
(450) GAZ 35/2005

(111) 858.124
(546)

(580) 2005.09.15.
(450) GAZ 35/2005

(111) 858.126
(541) BIOCEL
(580) 2005.09.15.
(450) GAZ 35/2005

(111) 858.133
(546)

(580) 2005.09.15.
(450) GAZ 35/2005

(111) 858.135
(546)

(580) 2005.09.15.
(450) GAZ 35/2005

(111) 858.136
(541) Monika
(580) 2005.09.15.
(450) GAZ 35/2005

(111) 858.145
(541) CHISON
(580) 2005.09.15.
(450) GAZ 35/2005

(111) 858.148
(546)

(580) 2005.09.15.
(450) GAZ 35/2005

(111) 858.150
(546)

(580) 2005.09.15.
(450) GAZ 35/2005

(111) 858.158
(541) RAU
(580) 2005.09.15.
(450) GAZ 35/2005

(111) 858.166
(541) MASTER POINT
(580) 2005.09.15.
(450) GAZ 35/2005

(111) 858.167
(541) BJÖRNSON
(580) 2005.09.15.
(450) GAZ 35/2005

(111) 858.173
(541) GEFCO OUTBOUND AUTOMOTIVE
(580) 2005.09.15.
(450) GAZ 35/2005

(111) 858.175
(541) NATURE~S BEST
(580) 2005.09.15.
(450) GAZ 35/2005

(111) 858.193
(546)

(580) 2005.09.15.
(450) GAZ 35/2005

(111) 858.198
(546)

(580) 2005.09.15.
(450) GAZ 35/2005

---

(111) 858.203
(546)

GURU

(580) 2005.09.15.
(450) GAZ 35/2005

---

(111) 858.206
(541) ara
(580) 2005.09.15.
(450) GAZ 35/2005

---

(111) 858.208
(546)

Beneficio Club

(580) 2005.09.15.
(450) GAZ 35/2005

---

(111) 858.215
(546)

Royalcover

(580) 2005.09.15.
(450) GAZ 35/2005

---

(111) 858.249
(541) CNAP
(580) 2005.09.15.
(450) GAZ 35/2005

---

(111) 858.260
(541) SEASOUL
(580) 2005.09.15.
(450) GAZ 35/2005

---

(111) 858.261
(541) LOCACALM
(580) 2005.09.15.
(450) GAZ 35/2005

---

(111) 858.267
(541) ICONDOM
(580) 2005.09.15.
(450) GAZ 35/2005

---

(111) 858.277
(546)

FAIRWHALE

(580) 2005.09.15.
(450) GAZ 35/2005

---

(111) 858.282
(541) s.Oliver silver
(580) 2005.09.15.
(450) GAZ 35/2005

---

(111) 858.301
(541) Metropolitan
(580) 2005.09.15.
(450) GAZ 35/2005

---

(111) 858.303
(541) ANYPLICATION
(580) 2005.09.15.
(450) GAZ 35/2005

---

(111) 858.308
(541) HBPO
(580) 2005.09.15.
(450) GAZ 35/2005

---

(111) 858.320
(541) OLA
(580) 2005.09.15.
(450) GAZ 35/2005

---

(111) 858.322
(541) CARBOLEUM
(580) 2005.09.15.
(450) GAZ 35/2005

---

(111) 858.327
(546)

Baby Boom

(580) 2005.09.15.
(450) GAZ 35/2005

---

(111) 858.340
(541) SERENA KAY
(580) 2005.09.15.
(450) GAZ 35/2005

(111) 858.341
(541) INDUCARB
(580) 2005.09.15.
(450) GAZ 35/2005

(111) 858.343
(546)

(580) 2005.09.15.
(450) GAZ 35/2005

(111) 858.348
(541) ViscoRub
(580) 2005.09.15.
(450) GAZ 35/2005

(111) 858.351
(546)

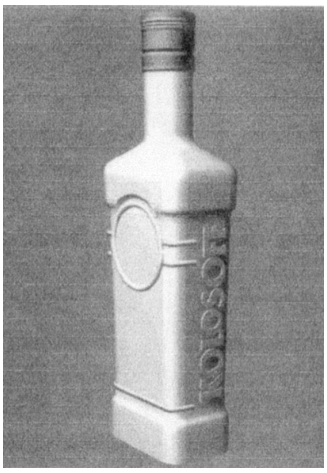

(580) 2005.09.15.
(450) GAZ 35/2005

(111) 858.355
(546)

(580) 2005.09.15.
(450) GAZ 35/2005

(111) 858.356
(541) Trelon
(580) 2005.09.15.
(450) GAZ 35/2005

(111) 858.362
(546)

(580) 2005.09.15.
(450) GAZ 35/2005

(111) 858.363
(541) Spirit of Colours
(580) 2005.09.15.
(450) GAZ 35/2005

(111) 858.364
(541) My Fellow
(580) 2005.09.15.
(450) GAZ 35/2005

(111) 858.370
(546)

(580) 2005.09.15.
(450) GAZ 35/2005

(111) 858.387
(546)

(580) 2005.09.15.
(450) GAZ 35/2005

(111) 858.403
(541) PURE PATH
(580) 2005.09.15.
(450) GAZ 35/2005

(111) 858.417
(546)

(580) 2005.09.15.
(450) GAZ 35/2005

(111) 858.423
(546)

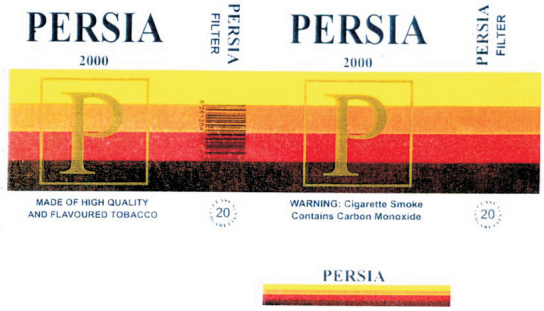

(580) 2005.09.15.
(450) GAZ 35/2005

---

(111) 858.430
(541) ALFA 149
(580) 2005.09.15.
(450) GAZ 35/2005

---

(111) 858.446
(546)

(580) 2005.09.15.
(450) GAZ 35/2005

---

(111) 858.457
(541) SUNPER
(580) 2005.09.15.
(450) GAZ 35/2005

---

(111) 858.467
(541) SABATINI
(580) 2005.09.15.
(450) GAZ 35/2005

---

(111) 858.478
(546)

(580) 2005.09.15.
(450) GAZ 35/2005

---

(111) 858.485
(546)

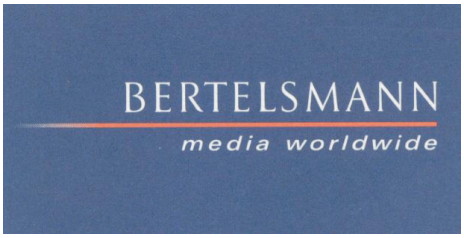

(580) 2005.09.15.
(450) GAZ 35/2005

---

(111) 858.513
(546)

(580) 2005.09.15.
(450) GAZ 35/2005

---

(111) 858.525
(546)

(580) 2005.09.15.
(450) GAZ 35/2005

---

(111) 858.534
(546)

(580) 2005.09.15.
(450) GAZ 35/2005

---

(111) 858.535
(546)

(580) 2005.09.15.
(450) GAZ 35/2005

---

(111) 858.537
(546)

(580) 2005.09.15.
(450) GAZ 35/2005

---

(111) 858.579
(541) MERO
(580) 2005.09.15.
(450) GAZ 35/2005

---

(111) 858.581
(541) Oxito
(580) 2005.09.15.
(450) GAZ 35/2005

---

(111) 858.585
(541) readychef
(580) 2005.09.15.
(450) GAZ 35/2005

(111) 858.599
(541) EUROLINO
(580) 2005.09.15.
(450) GAZ 35/2005

(111) 858.605
(546)

ЛЕДОКОЛ

(580) 2005.09.15.
(450) GAZ 35/2005

(111) 858.616
(541) Flextop
(580) 2005.09.15.
(450) GAZ 35/2005

(111) 858.618
(541) JOSEPH SAFRA
(580) 2005.09.15.
(450) GAZ 35/2005

(111) 858.621
(546)

(580) 2005.09.15.
(450) GAZ 35/2005

(111) 859.136
(546)

(580) 2005.09.22.
(450) GAZ 36/2005

(111) 859.138
(541) Pleon
(580) 2005.09.22.
(450) GAZ 36/2005

(111) 859.151
(546)

SP SOMIpress

(580) 2005.09.22.
(450) GAZ 36/2005

(111) 859.153
(541) SAGA
(580) 2005.09.22.
(450) GAZ 36/2005

(111) 859.158
(546)

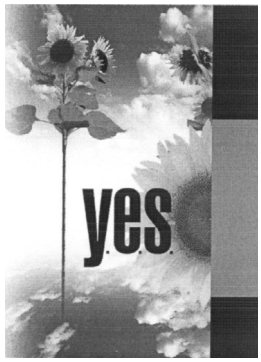

(580) 2005.09.22.
(450) GAZ 36/2005

(111) 859.166
(546)

(580) 2005.09.22.
(450) GAZ 36/2005

(111) 859.178
(541) MIRIOS
(580) 2005.09.22.
(450) GAZ 36/2005

(111) 859.184
(541) CHALALA
(580) 2005.09.22.
(450) GAZ 36/2005

(111) 859.186
(546)

LADY TREND

(580) 2005.09.22.
(450) GAZ 36/2005

(111) 859.188
(541) Gorkovac
(580) 2005.09.22.
(450) GAZ 36/2005

(111) 859.196
(546)

(580) 2005.09.22.
(450) GAZ 36/2005

(111) 859.198
(541) IZ
(580) 2005.09.22.
(450) GAZ 36/2005

(111) 859.202
(546)

(580) 2005.09.22.
(450) GAZ 36/2005

(111) 859.208
(541) LUBRISTIL SIFI
(580) 2005.09.22.
(450) GAZ 36/2005

(111) 859.211
(541) HousingIn
(580) 2005.09.22.
(450) GAZ 36/2005

(111) 859.216
(546)

(580) 2005.09.22.
(450) GAZ 36/2005

(111) 859.220
(541) UNICHROME
(580) 2005.09.22.
(450) GAZ 36/2005

(111) 859.226
(541) TRIGON
(580) 2005.09.22.
(450) GAZ 36/2005

(111) 859.233
(541) UniSpray
(580) 2005.09.22.
(450) GAZ 36/2005

(111) 859.234
(546)

(580) 2005.09.22.
(450) GAZ 36/2005

(111) 859.256
(541) PROLOG
(580) 2005.09.22.
(450) GAZ 36/2005

(111) 859.257
(541) Lightline
(580) 2005.09.22.
(450) GAZ 36/2005

(111) 859.273
(546)

(580) 2005.09.22.
(450) GAZ 36/2005

(111) 859.274
(541) GENESIS
(580) 2005.09.22.
(450) GAZ 36/2005

(111) 859.275
(541) CETAVLON
(580) 2005.09.22.
(450) GAZ 36/2005

(111) 859.286
(541) Losox
(580) 2005.09.22.
(450) GAZ 36/2005

(111) 859.293
(546)
DENIVIT
WHITENING PEN
(580) 2005.09.22.
(450) GAZ 36/2005

(111) 859.311
(546)
shark
(580) 2005.09.22.
(450) GAZ 36/2005

(111) 859.314
(546)
LTB by Littlebig
(580) 2005.09.22.
(450) GAZ 36/2005

(111) 859.325
(546)
Hamidiye
(580) 2005.09.22.
(450) GAZ 36/2005

(111) 859.331
(546)
(580) 2005.09.22.
(450) GAZ 36/2005

(111) 859.335
(546)
D-Star
(580) 2005.09.22.
(450) GAZ 36/2005

(111) 859.338
(546)
ALEXANDER HAUS
(580) 2005.09.22.
(450) GAZ 36/2005

(111) 859.355
(541) Juicy
(580) 2005.09.22.
(450) GAZ 36/2005

(111) 859.365
(541) ALTRO TRANSFLOR TOLAN
(580) 2005.09.22.
(450) GAZ 36/2005

(111) 859.368
(546)
Leonora Passaro® ro
(580) 2005.09.22.
(450) GAZ 36/2005

(111) 859.378
(546)
PREMASS
(580) 2005.09.22.
(450) GAZ 36/2005

(111) 859.379
(546)
SUPERPREMASS
(580) 2005.09.22.
(450) GAZ 36/2005

(111) 859.380
(546)
ALIPARQUETS
(580) 2005.09.22.
(450) GAZ 36/2005

(111) 859.405
(546)
LUBExxx
(580) 2005.09.22.
(450) GAZ 36/2005

(111) 859.406
(541) REEDS
(580) 2005.09.22.
(450) GAZ 36/2005

(111) 859.420
(546)

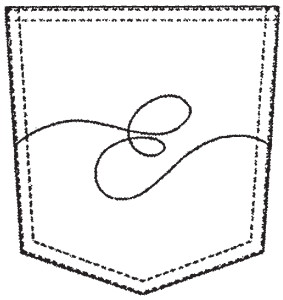

(580) 2005.09.22.
(450) GAZ 36/2005

(111) 859.440
(541) VERRULIA
(580) 2005.09.22.
(450) GAZ 36/2005

(111) 859.441
(541) ZENALIA
(580) 2005.09.22.
(450) GAZ 36/2005

(111) 859.451
(541) ZEN CHAI
(580) 2005.09.22.
(450) GAZ 36/2005

(111) 859.465
(541) DELUCCA
(580) 2005.09.22.
(450) GAZ 36/2005

(111) 859.466
(541) VITADEX
(580) 2005.09.22.
(450) GAZ 36/2005

(111) 859.468
(541) ZIZZLINGERS
(580) 2005.09.22.
(450) GAZ 36/2005

(111) 714.694
(541) Sinutox
(580) 2005.09.29.
(450) GAZ 37/2005

(111) 730.716
(541) PROFIMASTER
(580) 2005.09.29.
(450) GAZ 37/2005

(111) 730.718
(541) RAVELLO
(580) 2005.09.29.
(450) GAZ 37/2005

(111) 731.390
(541) PEPINO
(580) 2005.09.29.
(450) GAZ 37/2005

(111) 731.391
(541) NUTOKA
(580) 2005.09.29.
(450) GAZ 37/2005

(111) 731.436
(541) RIGGANO
(580) 2005.09.29.
(450) GAZ 37/2005

(111) 732.027
(541) BELLINA
(580) 2005.09.29.
(450) GAZ 37/2005

(111) 732.109
(541) FRUCTANA
(580) 2005.09.29.
(450) GAZ 37/2005

(111) 732.364
(541) PALAZZO
(580) 2005.09.29.
(450) GAZ 37/2005

(111) 735.330
(541) QUICKFIT
(580) 2005.09.29.
(450) GAZ 37/2005

(111) 761.390
(541) STOKVIS TAPES
(580) 2005.09.29.
(450) GAZ 37/2005

(111) 776.363
(541) GROGREEN
(580) 2005.09.29.
(450) GAZ 37/2005

(111) 797.007
(541) COOL RUNNER
(580) 2005.09.29.
(450) GAZ 37/2005

(111) 807.528
(546)

(580) 2005.09.29.
(450) GAZ 37/2005

(111) 817.164
(541) OLD KEEPER
(580) 2005.09.29.
(450) GAZ 37/2005

(111) 835.864
(546)

(580) 2005.09.29.
(450) GAZ 37/2005

(111) 847.360
(546)

(580) 2005.09.29.
(450) GAZ 37/2005

(111) 859.483
(546)

(580) 2005.09.29.
(450) GAZ 37/2005

(111) 859.492
(546)

(580) 2005.09.29.
(450) GAZ 37/2005

(111) 859.499
(546)

(580) 2005.09.29.
(450) GAZ 37/2005

(111) 859.501
(546)

(580) 2005.09.29.
(450) GAZ 37/2005

(111) 859.502
(541) GUMINTS
(580) 2005.09.29.
(450) GAZ 37/2005

(111) 746.955
(546)

(580) 2005.09.15.
(450) GAZ 35/2005

(111) 758.263
(541) PALCO PROFESSIONAL
(580) 2005.09.15.
(450) GAZ 35/2005

(111) 796.967
(541) SPROX
(580) 2005.09.15.
(450) GAZ 35/2005

(111) 815.123
(546)

(580) 2005.09.15.
(450) GAZ 35/2005

(111) 815.904
(541) LA GONDOLA
(580) 2005.09.15.
(450) GAZ 35/2005

(111) 816.690
(541) MATIN
(580) 2005.09.15.
(450) GAZ 35/2005

(111) 816.691
(541) MATINÉE
(580) 2005.09.15.
(450) GAZ 35/2005

(111) 816.842
(541) MONTANELLA
(580) 2005.09.15.
(450) GAZ 35/2005

(111) 817.368
(541) MYLOVE
(580) 2005.09.15.
(450) GAZ 35/2005

(111) 818.304
(541) GINA LOCARDO
(580) 2005.09.15.
(450) GAZ 35/2005

(111) 819.431
(541) MONARC
(580) 2005.09.15.
(450) GAZ 35/2005

(111) 820.275
(541) HAPPY HARVEST
(580) 2005.09.15.
(450) GAZ 35/2005

(111) 822.330
(541) HYSKATE
(580) 2005.09.15.
(450) GAZ 35/2005

(111) 822.813
(541) MILFINA
(580) 2005.09.15.
(450) GAZ 35/2005

(111) 837.961
(541) LANDGUT
(580) 2005.09.15.
(450) GAZ 35/2005

(111) 838.194
(541) GOLDENE MEISTERIN
(580) 2005.09.15.
(450) GAZ 35/2005

(111) 838.852
(541) Le Ginestre
(580) 2005.09.15.
(450) GAZ 35/2005

(111) 841.596
(541) HOFER-WC-FIX
(580) 2005.09.15.
(450) GAZ 35/2005

(111) 841.614
(541) MR. PERKIN~S TOO MARVELLOUS TO BELIEVE
(580) 2005.09.15.
(450) GAZ 35/2005

(111) 841.655
(541) HOFER-GOURMET-KÜCHE
(580) 2005.09.15.
(450) GAZ 35/2005

(111) 845.838
(546)

(580) 2005.09.15.
(450) GAZ 35/2005

(111) 846.366
(546)

(580) 2005.09.15.
(450) GAZ 35/2005

(111) 859.747
(541) VÖSLAUER BALANCE
(580) 2005.09.29.
(450) GAZ 37/2005

(111) 859.759
(546)

(580) 2005.09.29.
(450) GAZ 37/2005

(111) 859.762
(541) BiBA
(580) 2005.09.29.
(450) GAZ 37/2005

(111) 859.788
(541) TRU-PLATE
(580) 2005.09.29.
(450) GAZ 37/2005

(111) 859.802
(541) BIDULETRUC
(580) 2005.09.29.
(450) GAZ 37/2005

(111) 859.828
(546)

(580) 2005.09.29.
(450) GAZ 37/2005

(111) 859.835
(541) QUATTROPLAST
(580) 2005.09.29.
(450) GAZ 37/2005

(111) 859.841
(541) FRIGORENT
(580) 2005.09.29.
(450) GAZ 37/2005

(111) 859.842
(546)

(580) 2005.09.29.
(450) GAZ 37/2005

(111) 859.843
(541) Jean Luc
(580) 2005.09.29.
(450) GAZ 37/2005

(111) 859.851
(541) GOOGLE
(580) 2005.09.29.
(450) GAZ 37/2005

(111) 859.859
(541) THZ
(580) 2005.09.29.
(450) GAZ 37/2005

(111) 859.882
(541) RETROSPECS
(580) 2005.09.29.
(450) GAZ 37/2005

(111) 859.886
(541) SanoFit
(580) 2005.09.29.
(450) GAZ 37/2005

(111) 859.897
(541) CyAn
(580) 2005.09.29.
(450) GAZ 37/2005

(111) 859.904
(546)

(580) 2005.09.29.
(450) GAZ 37/2005

(111) 859.913
(546)

(580) 2005.09.29.
(450) GAZ 37/2005

(111) 859.915
(546)

(580) 2005.09.29.
(450) GAZ 37/2005

(111) 859.920
(546)

(580) 2005.09.29.
(450) GAZ 37/2005

(111) 859.929
(546)

(580) 2005.09.29.
(450) GAZ 37/2005

(111) 859.951
(546)

(580) 2005.09.29.
(450) GAZ 37/2005

(111) 859.955
(546)

BabyOne

(580) 2005.09.29.
(450) GAZ 37/2005

(111) 859.987
(546)

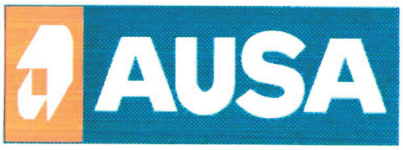

(580) 2005.09.29.
(450) GAZ 37/2005

(111) 860.005
(546)

(580) 2005.09.29.
(450) GAZ 37/2005

(111) 860.009
(546)

SmartCheck **INR**

(580) 2005.09.29.
(450) GAZ 37/2005

(111) 860.012
(541) ORSYP
(580) 2005.09.29.
(450) GAZ 37/2005

(111) 860.016
(541) AUSTRALE
(580) 2005.09.29.
(450) GAZ 37/2005

(111) 860.020
(541) NIASPANOR
(580) 2005.09.29.
(450) GAZ 37/2005

(111) 860.044
(546)

(580) 2005.09.29.
(450) GAZ 37/2005

(111) 860.046
(541) Babysmile
(580) 2005.09.29.
(450) GAZ 37/2005

(111) 860.051
(546)

(580) 2005.09.29.
(450) GAZ 37/2005

(111) 860.055
(546)

(580) 2005.09.29.
(450) GAZ 37/2005

(111) 860.059
(541) DIARALIA
(580) 2005.09.29.
(450) GAZ 37/2005

(111) 860.060
(541) POINT 70
(580) 2005.09.29.
(450) GAZ 37/2005

(111) 860.063
(546)

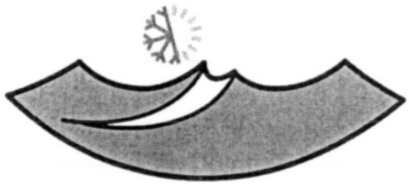

(580) 2005.09.29.
(450) GAZ 37/2005

(111) 860.070
(546)

(580) 2005.09.29.
(450) GAZ 37/2005

(111) 860.080
(541) H.R.A. PHARMA
(580) 2005.09.29.
(450) GAZ 37/2005

(111) 860.081
(541) ARGOFAN
(580) 2005.09.29.
(450) GAZ 37/2005

(111) 860.083
(541) PotassOx
(580) 2005.09.29.
(450) GAZ 37/2005

(111) 860.115
(546)

Du Una

(580) 2005.09.29.
(450) GAZ 37/2005

(111) 860.119
(541) DESSA
(580) 2005.09.29.
(450) GAZ 37/2005

(111) 860.121
(546)

Rosa Chá

(580) 2005.09.29.
(450) GAZ 37/2005

(111) 860.133
(541) TEARGLYDE
(580) 2005.09.29.
(450) GAZ 37/2005

(111) 860.151
(541) SMILE COLLEGE
(580) 2005.09.29.
(450) GAZ 37/2005

(111) 860.152
(541) SMILE TWIST
(580) 2005.09.29.
(450) GAZ 37/2005

(111) 860.158
(546)

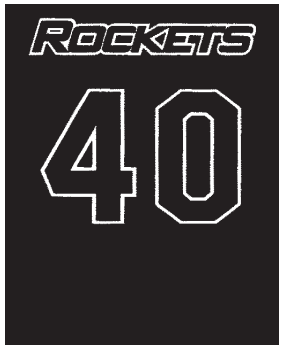

(580) 2005.09.29.
(450) GAZ 37/2005

(111) 860.164
(546)

LA BOUTIQUE SUISSE

(580) 2005.09.29.
(450) GAZ 37/2005

(111) 860.165
(541) ALVEZO
(580) 2005.09.29.
(450) GAZ 37/2005

(111) 860.168
(546)

(580) 2005.09.29.
(450) GAZ 37/2005

(111) 860.178
(546)

(580) 2005.09.29.
(450) GAZ 37/2005

(111) 860.179
(541) SWN Moravia
(580) 2005.09.29.
(450) GAZ 37/2005

(111) 860.190
(546)

Brambles

(580) 2005.09.29.
(450) GAZ 37/2005

(111) 860.202
(546)

air force

(580) 2005.09.29.
(450) GAZ 37/2005

(111) 860.204
(541) kik
(580) 2005.09.29.
(450) GAZ 37/2005

(111) 860.219
(541) WHEELS
(580) 2005.09.29.
(450) GAZ 37/2005

(111) 860.222
(546)

ARTEC

(580) 2005.09.29.
(450) GAZ 37/2005

(111) 860.234
(541) VENEZIA
(580) 2005.09.29.
(450) GAZ 37/2005

(111) 860.236
(541) HFS
(580) 2005.09.29.
(450) GAZ 37/2005

(111) 860.260
(546)

Advanced Power Therapy
healing hearts & minds
for a new tomorrow.
www.AdvancedPowerTherapy.com

(580) 2005.09.29.
(450) GAZ 37/2005

(111) 860.264
(546)

GEOBY

(580) 2005.09.29.
(450) GAZ 37/2005

(111) 860.268
(541) HOMEVESTORS
(580) 2005.09.29.
(450) GAZ 37/2005

(111) 860.282
(546)

(580) 2005.09.29.
(450) GAZ 37/2005

(111) 860.283
(546)

(580) 2005.09.29.
(450) GAZ 37/2005

(111) 860.296
(541) AMERICAN SECCO
(580) 2005.09.29.
(450) GAZ 37/2005

(111) 860.297
(541) ORIENTAL MOMENTS
(580) 2005.09.29.
(450) GAZ 37/2005

(111) 860.298
(546)

DAISHINKU CORP.

(580) 2005.09.29.
(450) GAZ 37/2005

(111) 860.312
(541) DARK SHADOW
(580) 2005.09.29.
(450) GAZ 37/2005

(111) 860.317
(546)

(580) 2005.09.29.
(450) GAZ 37/2005

(111) 860.325
(546)

(580) 2005.09.29.
(450) GAZ 37/2005

(111) 860.327
(541) BACTIMMUN
(580) 2005.09.29.
(450) GAZ 37/2005

(111) 860.336
(541) MYSTERIA
(580) 2005.09.29.
(450) GAZ 37/2005

(111) 860.337
(546)

(580) 2005.09.29.
(450) GAZ 37/2005

(111) 860.343
(541) FLUID MOTION
(580) 2005.09.29.
(450) GAZ 37/2005

(111) 860.348
(541) A70
(580) 2005.09.29.
(450) GAZ 37/2005

(111) 860.353
(546)

(580) 2005.09.29.
(450) GAZ 37/2005

(111) 860.359
(546)

(580) 2005.09.29.
(450) GAZ 37/2005

(111) 860.400
(541) Pastoralis
(580) 2005.09.29.
(450) GAZ 37/2005

(111) 860.403
(546)

(580) 2005.09.29.
(450) GAZ 37/2005

(111) 860.438
(546)

(580) 2005.09.29.
(450) GAZ 37/2005

(111) 860.443
(541) LA QUINTA
(580) 2005.09.29.
(450) GAZ 37/2005

(111) 860.467
(541) ZLATO
(580) 2005.09.29.
(450) GAZ 37/2005

(111) 860.482
(541) WOODCONNECT
(580) 2005.09.29.
(450) GAZ 37/2005

(111) 860.484
(541) Presenta
(580) 2005.09.29.
(450) GAZ 37/2005

(111) 860.510
(546)
RODINOX PLUS
(580) 2005.09.29.
(450) GAZ 37/2005

(111) 860.512
(546)
MEDSTICK
(580) 2005.09.29.
(450) GAZ 37/2005

(111) 860.518
(546)
(580) 2005.09.29.
(450) GAZ 37/2005

(111) 860.520
(546)
CELSIOR
(580) 2005.09.29.
(450) GAZ 37/2005

(111) 860.526
(546)
GRIESSON
TASTE!
PRICE!
VERY NICE!
(580) 2005.09.29.
(450) GAZ 37/2005

(111) 860.528
(546)
RUNYES
蓝野
(580) 2005.09.29.
(450) GAZ 37/2005

(111) 860.530
(541) VISIBLY YOURS
(580) 2005.09.29.
(450) GAZ 37/2005

(111) 860.531
(541) NAV4ALL
(580) 2005.09.29.
(450) GAZ 37/2005

(111) 860.532
(541) MEGAMAX
(580) 2005.09.29.
(450) GAZ 37/2005

(111) 860.540
(541) STARISSIME
(580) 2005.09.29.
(450) GAZ 37/2005

(111) 860.549
(541) ANIMAL SOUL
(580) 2005.09.29.
(450) GAZ 37/2005

(111) 860.552
(541) AIR MAX
(580) 2005.09.29.
(450) GAZ 37/2005

(111) 860.561
(546) ABANKA
(580) 2005.09.29.
(450) GAZ 37/2005

(111) 860.568
(541) A-CAPI
(580) 2005.09.29.
(450) GAZ 37/2005

(111) 860.572
(541) A-TAPP
(580) 2005.09.29.
(450) GAZ 37/2005

(111) 860.575
(541) Jovitello
(580) 2005.09.29.
(450) GAZ 37/2005

(111) 860.577
(546)
Partners Group
Passion for Alternative Investments
(580) 2005.09.29.
(450) GAZ 37/2005

(111) 860.588
(541) SWISSOL
(580) 2005.09.29.
(450) GAZ 37/2005

(111) 860.592
(546)

(580) 2005.09.29.
(450) GAZ 37/2005

(111) 860.594
(541) CANA DE BELEM
(580) 2005.09.29.
(450) GAZ 37/2005

(111) 860.599
(541) QUINONIX
(580) 2005.09.29.
(450) GAZ 37/2005

(111) 860.447
(546)
Hapro
(580) 2005.09.29.
(450) GAZ 37/2005

A rovat 857 db közlést tartalmaz.

Bejegyzések a kiegészítő lajstromba

A védjegybejelentés magyarországi oltalmának elismerése

(111) 367.995
(151) 2006.02.18.

(111) 547.496
(151) 2006.02.04.

(111) 543.319
(151) 2006.02.04.

(111) 601.580
(151) 2006.02.04.

(111) 773.382
(151) 2006.02.11.

(111) 798.029
(151) 2006.02.11.

(111) 826.902
(151) 2006.02.04.

(111) 839.673
(151) 2006.02.04.

(111) 839.705
(151) 2006.02.04.

(111) 839.712
(151) 2006.02.04.

(111) 839.774
(151) 2006.02.04.

(111) 839.775
(151) 2006.02.04.

(111) 839.788
(151) 2006.02.04.

(111) 839.817
(151) 2006.02.04.

(111) 839.909
(151) 2006.02.04.

(111) 839.925
(151) 2006.02.04.

(111) 839.943
(151) 2006.02.04.

(111) 839.947
(151) 2006.02.04.

(111) 840.229
(151) 2006.02.11.

(111) 831.276
(151) 2006.02.04.

(111) 840.752
(151) 2006.02.18.

(111) 835.285
(151) 2006.02.18.

(111) 839.921
(151) 2006.02.04.

(111) 839.670
(151) 2006.02.04.

(111) 839.672
(151) 2006.02.04.

(111) 839.675
(151) 2006.02.04.

(111) 633.911
(151) 2006.02.18.

(111) 662.173
(151) 2006.02.04.

(111) 8.098.95D
(151) 2006.02.25.

(111) 745.166
(151) 2006.02.04.

(111) 812.140
(151) 2006.02.18.

(111) 800.215
(151) 2006.02.04.

(111) 645.097
(151) 2006.02.25.

(111) 605.374
(151) 2006.02.25.

(111) 642.263
(151) 2006.02.25.

(111) 814.577
(151) 2006.02.25.

(111) 793.075
(151) 2006.02.04.

(111) 837.547
(151) 2006.02.04.

(111) 831.126
(151) 2006.02.18.

(111) 834.074
(151) 2006.02.04.

(111) 805.277
(151) 2006.02.04.

(111) 837.779
(151) 2006.02.25.

(111) 837.980
(151) 2006.02.18.

(111) 793.965
(151) 2006.02.11.

(111) 836.144
(151) 2006.02.25.

(111) 821.353
(151) 2006.02.18.

(111) 812.850
(151) 2006.02.04.

(111) 181.734
(151) 2006.02.25.

(111) 838.765
(151) 2006.02.18.

(111) 838.299
(151) 2006.02.04.

(111) 841.189
(151) 2006.02.25.

(111) 841.191
(151) 2006.02.25.

(111) 841.192
(151) 2006.02.25.

(111) 841.202
(151) 2006.02.25.

(111) 840.051
(151) 2006.02.11.

(111) 840.052
(151) 2006.02.11.

(111) 840.066
(151) 2006.02.11.

(111) 840.113
(151) 2006.02.11.

(111) 840.125
(151) 2006.02.11.

(111) 840.175
(151) 2006.02.11.

(111) 840.176
(151) 2006.02.11.

(111) 840.178
(151) 2006.02.11.

(111) 840.196
(151) 2006.02.11.

(111) 840.203
(151) 2006.02.11.

(111) 840.211
(151) 2006.02.11.

(111) 840.212
(151) 2006.02.11.

(111) 840.278
(151) 2006.02.11.

(111) 840.286
(151) 2006.02.11.

(111) 840.295
(151) 2006.02.11.

(111) 840.300
(151) 2006.02.11.

(111) 840.302
(151) 2006.02.11.

(111) 724.469
(151) 2006.02.18.

(111) 548.936
(151) 2006.02.04.

(111) 771.187
(151) 2006.02.11.

(111) 839.701
(151) 2006.02.04.

(111) 839.778
(151) 2006.02.04.

(111) 839.798
(151) 2006.02.04.

(111) 839.837
(151) 2006.02.04.

(111) 839.858
(151) 2006.02.04.

(111) 839.881
(151) 2006.02.04.

(111) 839.908
(151) 2006.02.04.

(111) 839.938
(151) 2006.02.04.

(111) 839.942
(151) 2006.02.04.

(111) 839.944
(151) 2006.02.04.

(111) 841.073
(151) 2006.02.25.

(111) 841.076
(151) 2006.02.25.

(111) 841.101
(151) 2006.02.25.

(111) 841.115
(151) 2006.02.25.

(111) 841.119
(151) 2006.02.25.

(111) 841.138
(151) 2006.02.25.

(111) 841.140
(151) 2006.02.25.

(111) 841.168
(151) 2006.02.25.

(111) 841.173
(151) 2006.02.25.

(111) 841.177
(151) 2006.02.25.

(111) 841.179
(151) 2006.02.25.

(111) 841.180
(151) 2006.02.25.

(111) 841.199
(151) 2006.02.25.

(111) 841.203
(151) 2006.02.25.

(111) 841.210
(151) 2006.02.25.

(111) 841.224
(151) 2006.02.25.

(111) 841.238
(151) 2006.02.25.

(111) 839.945
(151) 2006.02.04.

(111) 839.948
(151) 2006.02.04.

(111) 839.957
(151) 2006.02.04.

(111) 839.962
(151) 2006.02.04.

(111) 839.970
(151) 2006.02.04.

(111) 839.973
(151) 2006.02.04.

(111) 839.995
(151) 2006.02.11.

(111) 839.996
(151) 2006.02.11.

(111) 840.080
(151) 2006.02.11.

(111) 840.083
(151) 2006.02.11.

(111) 840.084
(151) 2006.02.11.

(111) 840.117
(151) 2006.02.11.

(111) 840.129
(151) 2006.02.11.

(111) 840.141
(151) 2006.02.11.

(111) 840.164
(151) 2006.02.11.

(111) 840.191
(151) 2006.02.11.

(111) 759.913
(151) 2006.02.18.

(111) 840.241
(151) 2006.02.11.

(111) 840.242
(151) 2006.02.11.

(111) 595.827
(151) 2006.02.04.

(111) 840.243
(151) 2006.02.11.

(111) 840.306
(151) 2006.02.11.

(111) 840.310
(151) 2006.02.18.

(111) 840.320
(151) 2006.02.18.

(111) 840.341
(151) 2006.02.18.

(111) 840.349
(151) 2006.02.18.

(111) 840.359
(151) 2006.02.18.

(111) 840.367
(151) 2006.02.18.

(111) 840.368
(151) 2006.02.18.

(111) 840.369
(151) 2006.02.18.

(111) 840.381
(151) 2006.02.18.

(111) 840.382
(151) 2006.02.18.

(111) 795.415
(151) 2006.02.04.

(111) 611.856
(151) 2006.02.11.

(111) 839.177
(151) 2006.02.25.

(111) 839.899
(151) 2006.02.04.

(111) 840.238
(151) 2006.02.25.

(111) 840.308
(151) 2006.02.18.

(111) 840.337
(151) 2006.02.18.

(111) 840.346
(151) 2006.02.18.

(111) 840.351
(151) 2006.02.18.

(111) 840.353
(151) 2006.02.18.

(111) 840.365
(151) 2006.02.18.

(111) 840.394
(151) 2006.02.18.

(111) 840.413
(151) 2006.02.18.

(111) 840.426
(151) 2006.02.18.

(111) 840.440
(151) 2006.02.18.

(111) 840.595
(151) 2006.02.18.

(111) 840.596
(151) 2006.02.18.

(111) 840.602
(151) 2006.02.18.

(111) 840.608
(151) 2006.02.18.

(111) 840.621
(151) 2006.02.18.

(111) 840.652
(151) 2006.02.18.

(111) 840.662
(151) 2006.02.18.

(111) 840.675
(151) 2006.02.18.

(111) 840.692
(151) 2006.02.18.

(111) 840.706
(151) 2006.02.18.

(111) 840.712
(151) 2006.02.18.

(111) 840.719
(151) 2006.02.18.

(111) 840.723
(151) 2006.02.18.

(111) 840.731
(151) 2006.02.18.

(111) 840.732
(151) 2006.02.18.

(111) 840.737
(151) 2006.02.18.

(111) 840.755
(151) 2006.02.18.

(111) 840.770
(151) 2006.02.18.

(111) 840.777
(151) 2006.02.18.

(111) 840.782
(151) 2006.02.18.

(111) 840.789
(151) 2006.02.18.

(111) 840.799
(151) 2006.02.18.

(111) 840.804
(151) 2006.02.18.

(111) 840.817
(151) 2006.02.18.

(111) 840.818
(151) 2006.02.18.

(111) 840.820
(151) 2006.02.18.

(111) 840.822
(151) 2006.02.18.

(111) 840.825
(151) 2006.02.18.

(111) 840.827
(151) 2006.02.18.

(111) 840.828
(151) 2006.02.18.

(111) 840.842
(151) 2006.02.18.

(111) 840.855
(151) 2006.02.18.

(111) 840.868
(151) 2006.02.25.

(111) 840.876
(151) 2006.02.25.

(111) 840.886
(151) 2006.02.25.

(111) 840.898
(151) 2006.02.25.

(111) 822.374
(151) 2006.02.11.

(111) 840.393
(151) 2006.02.18.

(111) 840.411
(151) 2006.02.18.

(111) 840.425
(151) 2006.02.18.

(111) 840.427
(151) 2006.02.18.

(111) 840.443
(151) 2006.02.18.

(111) 840.453
(151) 2006.02.18.

(111) 840.456
(151) 2006.02.18.

(111) 840.478
(151) 2006.02.18.

(111) 840.490
(151) 2006.02.18.

(111) 840.524
(151) 2006.02.18.

(111) 840.529
(151) 2006.02.18.

(111) 840.530
(151) 2006.02.18.

(111) 840.545
(151) 2006.02.18.

(111) 840.550
(151) 2006.02.18.

(111) 840.553
(151) 2006.02.18.

(111) 840.564
(151) 2006.02.18.

(111) 840.567
(151) 2006.02.18.

(111) 822.966
(151) 2006.02.18.

(111) 840.600
(151) 2006.02.18.

(111) 840.614
(151) 2006.02.18.

(111) 840.618
(151) 2006.02.18.

(111) 840.622
(151) 2006.02.18.

(111) 840.625
(151) 2006.02.18.

(111) 840.713
(151) 2006.02.18.

(111) 840.727
(151) 2006.02.18.

(111) 840.729
(151) 2006.02.18.

(111) 840.730
(151) 2006.02.18.

(111) 840.749
(151) 2006.02.18.

(111) 840.754
(151) 2006.02.18.

(111) 840.757
(151) 2006.02.18.

(111) 840.758
(151) 2006.02.18.

(111) 840.467
(151) 2006.02.18.

(111) 840.474
(151) 2006.02.18.

(111) 840.497
(151) 2006.02.18.

(111) 840.506
(151) 2006.02.18.

(111) 840.532
(151) 2006.02.18.

(111) 840.533
(151) 2006.02.18.

(111) 840.543
(151) 2006.02.18.

(111) 840.580
(151) 2006.02.18.

(111) 840.585
(151) 2006.02.18.

(111) 840.988
(151) 2006.02.25.

(111) 840.994
(151) 2006.02.25.

(111) 840.995
(151) 2006.02.25.

(111) 840.996
(151) 2006.02.25.

(111) 840.998
(151) 2006.02.25.

(111) 840.999
(151) 2006.02.25.

(111) 841.000
(151) 2006.02.25.

(111) 841.001
(151) 2006.02.25.

(111) 841.002
(151) 2006.02.25.

(111) 841.003
(151) 2006.02.25.

(111) 841.004
(151) 2006.02.25.

(111) 841.005
(151) 2006.02.25.

(111) 841.007
(151) 2006.02.25.

(111) 841.018
(151) 2006.02.25.

(111) 841.025
(151) 2006.02.25.

(111) 841.026
(151) 2006.02.25.

(111) 629.483
(151) 2006.02.18.

(111) 825.043
(151) 2006.02.25.

(111) 840.759
(151) 2006.02.18.

(111) 840.760
(151) 2006.02.18.

(111) 840.761
(151) 2006.02.18.

(111) 840.838
(151) 2006.02.18.

(111) 840.839
(151) 2006.02.18.

(111) 840.840
(151) 2006.02.18.

(111) 840.841
(151) 2006.02.18.

(111) 840.859
(151) 2006.02.18.

(111) 840.892
(151) 2006.02.25.

(111) 840.917
(151) 2006.02.25.

(111) 840.920
(151) 2006.02.25.

(111) 656.937
(151) 2006.02.25.

(111) 840.928
(151) 2006.02.25.

(111) 840.934
(151) 2006.02.25.

(111) 840.937
(151) 2006.02.25.

(111) 840.939
(151) 2006.02.25.

(111) 840.942
(151) 2006.02.25.

(111) 840.956
(151) 2006.02.25.

(111) 840.957
(151) 2006.02.25.

(111) 840.962
(151) 2006.02.25.

(111) 840.977
(151) 2006.02.25.

(111) 841.015
(151) 2006.02.25.

(111) 841.019
(151) 2006.02.25.

(111) 841.028
(151) 2006.02.25.

(111) 841.030
(151) 2006.02.25.

(111) 841.050
(151) 2006.02.25.

(111) 841.059
(151) 2006.02.25.

(111) 836.892
(151) 2006.02.04.

(111) 837.245
(151) 2006.02.11.

(111) 837.530
(151) 2006.02.11.

(111) 838.050
(151) 2006.02.11.

(111) 841.060
(151) 2006.02.25.

(111) 841.062
(151) 2006.02.25.

(111) 841.072
(151) 2006.02.25.

(111) 841.074
(151) 2006.02.25.

(111) 841.077
(151) 2006.02.25.

(111) 841.078
(151) 2006.02.25.

(111) 841.095
(151) 2006.02.25.

(111) 841.096
(151) 2006.02.25.

(111) 841.107
(151) 2006.02.25.

(111) 841.150
(151) 2006.02.25.

(111) 839.658
(151) 2006.02.04.

(111) 839.743
(151) 2006.02.04.

(111) 839.751
(151) 2006.02.04.

(111) 839.789
(151) 2006.02.04.

(111) 839.799
(151) 2006.02.04.

(111) 839.847
(151) 2006.02.04.

(111) 839.849
(151) 2006.02.04.

(111) 839.879
(151) 2006.02.04.

(111) 839.896
(151) 2006.02.04.

(111) 839.897
(151) 2006.02.04.

(111) 839.900
(151) 2006.02.04.

(111) 839.911
(151) 2006.02.04.

(111) 839.917
(151) 2006.02.04.

(111) 839.920
(151) 2006.02.04.

(111) 839.935
(151) 2006.02.04.

(111) 839.984
(151) 2006.02.11.

(111) 836.424
(151) 2006.02.04.

(111) 485.094
(151) 2006.02.11.

(111) 711.511
(151) 2006.02.04.

(111) 820.172
(151) 2006.02.11.

(111) 814.210
(151) 2006.02.18.

(111) 836.513
(151) 2006.02.11.

(111) 836.705
(151) 2006.02.18.

(111) 839.696
(151) 2006.02.04.

(111) 839.703
(151) 2006.02.04.

(111) 839.736
(151) 2006.02.04.

(111) 839.737
(151) 2006.02.04.

(111) 839.773
(151) 2006.02.04.

(111) 839.828
(151) 2006.02.04.

(111) 839.956
(151) 2006.02.04.

(111) 840.010
(151) 2006.02.11.

(111) 840.012
(151) 2006.02.11.

(111) 840.020
(151) 2006.02.11.

(111) 840.029
(151) 2006.02.11.

(111) 840.079
(151) 2006.02.11.

(111) 840.093
(151) 2006.02.11.

(111) 840.114
(151) 2006.02.11.

(111) 840.116
(151) 2006.02.11.

(111) 840.131
(151) 2006.02.11.

(111) 840.133
(151) 2006.02.11.

(111) 840.144
(151) 2006.02.11.

(111) 840.236
(151) 2006.02.11.

(111) 840.237
(151) 2006.02.11.

(111) 840.264
(151) 2006.02.11.

(111) 840.304
(151) 2006.02.11.

(111) 840.305
(151) 2006.02.11.

(111) 840.371
(151) 2006.02.18.

(111) 840.446
(151) 2006.02.18.

(111) 840.452
(151) 2006.02.18.

(111) 840.556
(151) 2006.02.18.

(111) 840.561
(151) 2006.02.18.

(111) 840.570
(151) 2006.02.18.

(111) 840.581
(151) 2006.02.18.

(111) 840.715
(151) 2006.02.18.

(111) 840.756
(151) 2006.02.18.

(111) 840.773
(151) 2006.02.18.

(111) 840.783
(151) 2006.02.18.

(111) 840.824
(151) 2006.02.18.

(111) 841.029
(151) 2006.02.25.

(111) 841.049
(151) 2006.02.25.

(111) 841.131
(151) 2006.02.25.

(111) 841.161
(151) 2006.02.25.

(111) 841.223
(151) 2006.02.25.

(111) 841.227
(151) 2006.02.25.

A rovat 348 db közlést tartalmaz.

INTÉZMÉNYI KÖZLEMÉNYEK

Hirdetményi úton történő kézbesítés

A Magyar Szabadalmi Hivatal a közigazgatási hatósági eljárás és szolgáltatás általános szabályairól szóló 2004. évi CXL. törvény 80. §-a alapján – a Magyar Szabadalmi Hivatal által meghozott döntés kézbesítésének meghiúsulása következtében – hirdetményi úton közli a következő döntéseket.

A döntések a közzétételt követő 15. napon kézbesítettnek tekintendők.

A Magyar Szabadalmi Hivatal felhívja a címzettek figyelmét, hogy a hirdetményi úton közölt döntéseket személyesen vagy meghatalmazott útján a Magyar Szabadalmi Hivatalban átvehetik.

Communication by notice

On the basis of Article 80 of Act CXL of 2004 on the General Rules of Administrative Official Procedures and Services, the Hungarian Patent Office – because of failure to have its decision delivered by service – communicates the following decisions by a notice.

The decisions shall be considered delivered on the fifteenth day after the publication of the notice.

The Hungarian Patent Office draws the addressees' attention that decisions communicated by a notice can be taken over in the Office personally or by a representative.

A döntés ügyszáma: **1906/91/25**
A döntés tárgya: Végleges szabadalmi oltalom megszűnése díjfizetés elmulasztása miatt
A címzett neve: **Molnár Mihály**
A címzett utolsó ismert címe: Veszprém, 8200 Cholnoky út 11/a. (HU)

A döntés ügyszáma: **2730/87/14**
A döntés tárgya: Végleges szabadalmi oltalom megszűnése díjfizetés elmulasztása miatt
A címzett neve: **Asbóth János**
A címzett utolsó ismert címe: Budapest, 1026 Pasaréti út 11. (HU)

A döntés ügyszáma: **2730/87/14**
A döntés tárgya: Végleges szabadalmi oltalom megszűnése díjfizetés elmulasztása miatt
A címzett neve: **Zarándy László**
A címzett utolsó ismert címe: Budapest, 1122 Csaba u. 16/a. (HU)

A döntés ügyszáma: **2730/87/14**
A döntés tárgya: Végleges szabadalmi oltalom megszűnése díjfizetés elmulasztása miatt
A címzett neve: **Martin Attila**
A címzett utolsó ismert címe: Budapest, 1096 Hámán K. út 62. (HU)

A döntés ügyszáma: **2730/87/14**
A döntés tárgya: Végleges szabadalmi oltalom megszűnése díjfizetés elmulasztása miatt
A címzett neve: **Csikós Illés**
A címzett utolsó ismert címe: Budapest, 1149 Adria sétány 4. (HU)

A döntés ügyszáma: **2730/87/14**
A döntés tárgya: Végleges szabadalmi oltalom megszűnése díjfizetés elmulasztása miatt
A címzett neve: **Németh Csaba**
A címzett utolsó ismert címe: Budapest, 1011 Corvin tér 6. (HU)

A döntés ügyszáma: **3210/88/15**
A döntés tárgya: Végleges szabadalmi oltalom megszűnése díjfizetés elmulasztása miatt
A címzett neve: **Kelen András**
A címzett utolsó ismert címe: Budapest, 1107 Somfa köz 4. (HU)

A döntés ügyszáma: **3210/88/15**
A döntés tárgya: Végleges szabadalmi oltalom megszűnése díjfizetés elmulasztása miatt
A címzett neve: **Selmeczi András**
A címzett utolsó ismert címe: Budapest, 1021 Budakeszi út 45. (HU)

A döntés ügyszáma: **4004/90/23**
A döntés tárgya: Végleges szabadalmi oltalom megszűnése díjfizetés elmulasztása miatt
A címzett neve: **Török Sándor**
A címzett utolsó ismert címe: Budapest, 1138 Népfürdő u. 19/a. (HU)

A döntés ügyszáma: **D 04 00333/3**
A döntés tárgya: Formatervezési mintaoltalom megadása
A címzett neve: **Baranyai Attila**
A címzett utolsó ismert címe: Budapest, 1148 Bánki Donát park 12/c (HU)

A döntés ügyszáma: **M 03 05314/3**
A döntés tárgya: Védjegybejelentés visszavontnak tekintése
A címzett neve: **Bebők Gábor, Bebők és Társa Ügyvédi Iroda**
A címzett utolsó ismert címe: Budapest, 1066 Teréz krt. 46. (HU)

A döntés ügyszáma: **M 03 05315/3**
A döntés tárgya: Védjegybejelentés visszavontnak tekintése
A címzett neve: **Bebők Gábor, Bebők és Társa Ügyvédi Iroda**
A címzett utolsó ismert címe: Budapest, 1066 Teréz krt. 46. (HU)

A döntés ügyszáma: **M 03 05316/3**
A döntés tárgya: Védjegybejelentés visszavontnak tekintése
A címzett neve: **Bebők Gábor, Bebők és Társa Ügyvédi Iroda**
A címzett utolsó ismert címe: Budapest, 1066 Teréz krt. 46. (HU)

A döntés ügyszáma: **M 04 00796/2**
A döntés tárgya: Védjegy lajstromozása
A címzett neve: **DRAKULA Bt.**
A címzett utolsó ismert címe: Budapest, 1181 Havanna u. 28. VII/19 (HU)

A döntés ügyszáma: **M 04 01274/2**
A döntés tárgya: Védjegy lajstromozása
A címzett neve: **Renovál Fővállalkozói és Kereskedelmi Kft.**
A címzett utolsó ismert címe: Szombathely, 9700 Óperint u. 3. (HU)

A döntés ügyszáma: **M 04 01754/2**
A döntés tárgya: Védjegy lajstromozása
A címzett neve: **Szunyogh Valéria ügyvéd**
A címzett utolsó ismert címe: Budapest, 1114 Bartók Béla út 21. (HU)

A döntés ügyszáma: **M 04 02272/4**
A döntés tárgya: Védjegy lajstromozása
A címzett neve: **Meszter Nóra, dr. Meszter Nóra Ügyvédi Iroda**
A címzett utolsó ismert címe: Budapest, 1093 Gönczy Pál u. 6. (HU)

A döntés ügyszáma: **M 04 02742/4**
A döntés tárgya: Védjegy lajstromozása
A címzett neve: **Völgyesi András, dr. Völgyesi Ügyvédi Iroda**
A címzett utolsó ismert címe: Budapest, 1027 Kapás u. 31. II/19. (HU)

A döntés ügyszáma: **M 04 02879/4**
A döntés tárgya: Védjegy lajstromozása
A címzett neve: **Sárhegyi Zoltán, Sárhegyi és Társai Ügyvédi Iroda**
A címzett utolsó ismert címe: Budapest, 1114 Ulászló u. 38. (HU)

A döntés ügyszáma: **M 04 03146/4**
A döntés tárgya: Védjegy lajstromozása
A címzett neve: **Boros Árpád ügyvéd, dr. Boros Ügyvédi Iroda**
A címzett utolsó ismert címe: Budapest, 1052 Váci u. 11/b. I/6. (HU)

A döntés ügyszáma: **M 04 03353/3**
A döntés tárgya: Védjegybejelentés visszavontnak tekintése
A címzett neve: **Durda Péter**
A címzett utolsó ismert címe: Sopron, 9400 Lackner K. u. 30. (HU)

A döntés ügyszáma: **M 04 03353/3**
A döntés tárgya: Védjegybejelentés visszavontnak tekintése
A címzett neve: **Tárkányi Zsolt Tibor**
A címzett utolsó ismert címe: Budapest, 1115 Somogyi út 6. (HU)

A döntés ügyszáma: **M 04 03413/3**
A döntés tárgya: Védjegybejelentés visszavontnak tekintése
A címzett neve: **Durda Péter**
A címzett utolsó ismert címe: Sopron, 9400 Lackner K. u. 30. (HU)

A döntés ügyszáma: **M 04 03413/3**
A döntés tárgya: Védjegybejelentés visszavontnak tekintése
A címzett neve: **Tárkányi Zsolt**
A címzett utolsó ismert címe: Budapest, 1115 Somogyi út 6. (HU)

A döntés ügyszáma: **M 05 03730/2**
A döntés tárgya: Védjegybejelentés visszavontnak tekintése
A címzett neve: **Carputer System Informatikai Kft.**
A címzett utolsó ismert címe: Budapest, 1022 Lóránffy Zsuzsanna u. 5. (HU)

A döntés ügyszáma: **P 03 01528/16**
A döntés tárgya: Ideiglenes szabadalmi oltalom újra érvénybe helyezése(2)
A címzett neve: **Ungár Soma**
A címzett utolsó ismert címe: Budapest, 1025 Áfonya u. 9. (HU)

A döntés ügyszáma: **P 03 01528/18**
A döntés tárgya: Ideiglenes szabadalmi oltalom újra érvénybe helyezése(2)
A címzett neve: **Ungár Soma**
A címzett utolsó ismert címe: Budapest, 1025 Áfonya u. 9. (HU)

A döntés ügyszáma: **P 03 01528/17**
A döntés tárgya: Ideiglenes szabadalmi oltalom megszűnése díjfizetés elmulasztása miatt
A címzett neve: **Ungár Soma**
A címzett utolsó ismert címe: Budapest, 1025 Áfonya u. 9. (HU)

A döntés ügyszáma: **P 03 03100/6**
A döntés tárgya: Ideiglenes szabadalmi oltalom megszűnése díjfizetés elmulasztása miatt
A címzett neve: **Németh Attila**
A címzett utolsó ismert címe: Érd, 2030 Kont u. 26. (HU)

A döntés ügyszáma: **P 03 03228/9**
A döntés tárgya: Ideiglenes szabadalmi oltalom megszűnése díjfizetés elmulasztása miatt
A címzett neve: **Szabó János**
A címzett utolsó ismert címe: Budapest, 1182 Nap u. 29. (HU)

A döntés ügyszáma: **P 03 03228/9**
A döntés tárgya: Ideiglenes szabadalmi oltalom megszűnése díjfizetés elmulasztása miatt
A címzett neve: **Schweiger Tamás**
A címzett utolsó ismert címe: Budapest, 1062 Andrássy út 92–94. (HU)

A döntés ügyszáma: **P 03 03395/9**
A döntés tárgya: Ideiglenes szabadalmi oltalom megszűnése díjfizetés elmulasztása miatt
A címzett neve: **Tanító Dezső**
A címzett utolsó ismert címe: Budapest, 1065 Bajcsy-Zsilinszky út 37. (HU)

A döntés ügyszáma: **P 04 00108/8**
A döntés tárgya: Lemondásnak tekintés ideiglenes szabadalmi oltalomról
A címzett neve: **Pál Csaba**
A címzett utolsó ismert címe: Debrecen, 4033 Nyereg u. 20. (HU)

A döntés ügyszáma: **P 04 01097/10**
A döntés tárgya: Ideiglenes szabadalmi oltalom megszűnése díjfizetés elmulasztása miatt
A címzett neve: **Szakonyi Zsolt**
A címzett utolsó ismert címe: Szeged, 6723 Ortutay u. 6/a (HU)

A döntés ügyszáma: **P 92 02020/28**
A döntés tárgya: Végleges szabadalmi oltalom megszűnése díjfizetés elmulasztása miatt
A címzett neve: **Kiss András**
A címzett utolsó ismert címe: Debrecen, 4031 Derék u. 20. (HU)

A döntés ügyszáma: **P 92 02020/28**
A döntés tárgya: Végleges szabadalmi oltalom megszűnése díjfizetés elmulasztása miatt
A címzett neve: **Kiss Lajos**
A címzett utolsó ismert címe: Debrecen, 4032 Lehel u. 14. (HU)

A döntés ügyszáma: **P 92 02020/28**
A döntés tárgya: Végleges szabadalmi oltalom megszűnése díjfizetés elmulasztása miatt
A címzett neve: **Magyi István**
A címzett utolsó ismert címe: Debrecen, 4031 Füredi u. 56. (HU)

A döntés ügyszáma: **P 92 02020/28**
A döntés tárgya: Végleges szabadalmi oltalom megszűnése díjfizetés elmulasztása miatt
A címzett neve: **Kaszás Mihály**
A címzett utolsó ismert címe: Debrecen, 4031 István út 85. (HU)

A döntés ügyszáma: **P 92 02020/28**
A döntés tárgya: Végleges szabadalmi oltalom megszűnése díjfizetés elmulasztása miatt
A címzett neve: **Nagy Károly**
A címzett utolsó ismert címe: Debrecen, 4031 Derék u. 91. (HU)

A döntés ügyszáma: **P 92 02040/15**
A döntés tárgya: Végleges szabadalmi oltalom megszűnése díjfizetés elmulasztása miatt
A címzett neve: **Kelen András**
A címzett utolsó ismert címe: Budapest, 1107 Somfa köz 4. (HU)

A döntés ügyszáma: **P 92 02040/15**
A döntés tárgya: Végleges szabadalmi oltalom megszűnése díjfizetés elmulasztása miatt
A címzett neve: **Demeter Vodnár János**
A címzett utolsó ismert címe: Esztergom, 2500 Rudnay S. tér 6. (HU)

A döntés ügyszáma: **P 94 01784/12**
A döntés tárgya: Végleges szabadalmi oltalom megszűnése díjfizetés elmulasztása miatt
A címzett neve: **S. Szabó Péter, Bán, S. Szabó & Partners**
A címzett utolsó ismert címe: Budapest, 1056 Szerb u. 17–19. (HU)

A döntés ügyszáma: **P 95 01833/15**
A döntés tárgya: Végleges szabadalmi oltalom megszűnése díjfizetés elmulasztása miatt
A címzett neve: **Krizsán Péter**
A címzett utolsó ismert címe: Budapest, 1025 Mészáros L. u. 24. (HU)

A döntés ügyszáma: **P 97 00978/13**
A döntés tárgya: Végleges szabadalmi oltalom megszűnése díjfizetés elmulasztása miatt
A címzett neve: **Barabás Zoltán**
A címzett utolsó ismert címe: Szeged, 6726 Bal fasor 42/2. (HU)

A döntés ügyszáma: **P 97 00978/13**
A döntés tárgya: Végleges szabadalmi oltalom megszűnése díjfizetés elmulasztása miatt
A címzett neve: **Beke Béla**
A címzett utolsó ismert címe: Szeged, 6726 Hargitai u. 59. (HU)

A döntés ügyszáma: **P 97 00978/13**
A döntés tárgya: Végleges szabadalmi oltalom megszűnése díjfizetés elmulasztása miatt
A címzett neve: **Kertész Zoltán**
A címzett utolsó ismert címe: Szeged, 6726 Alsó-kikötő sor 10/b (HU)

A döntés ügyszáma: **P 97 00978/13**
A döntés tárgya: Végleges szabadalmi oltalom megszűnése díjfizetés elmulasztása miatt
A címzett neve: **Matuz János**
A címzett utolsó ismert címe: Szeged, 6726 Egressy B. u. 40. (HU)

A döntés ügyszáma: **P 97 00978/13**
A döntés tárgya: Végleges szabadalmi oltalom megszűnése díjfizetés elmulasztása miatt
A címzett neve: **Cseuz László**
A címzett utolsó ismert címe: Szeged, 6726 József A. sgt. 24. (HU)

A döntés ügyszáma: **P 97 00978/13**
A döntés tárgya: Végleges szabadalmi oltalom megszűnése díjfizetés elmulasztása miatt
A címzett neve: **Kertész Zoltánné**
A címzett utolsó ismert címe: Szeged, 6726 Alsó-kikötő sor 10/b (HU)

A döntés ügyszáma: **P 97 01012/28**
A döntés tárgya: Végleges szabadalmi oltalom megszűnése díjfizetés elmulasztása miatt
A címzett neve: **Huszár Gyuláné**
A címzett utolsó ismert címe: Budapest, 1141 Tornóc u. 19. (HU)

A rovat 50 db közlést tartalmaz.

Kötelező közzétételek*

Az államháztartási törvény 15/B §-a szerinti közzétételek

A szerződések megnevezése (típusa, pl.: szállítási, vállalkozási stb.):
vállalkozási szerződés

A szerződés tárgya:
Személyfelvonó bontása, elszállítása, új személyfelvonó engedélyezése, beszerzése, felszerelése

A szerződést kötő felek neve:
Magyar Szabadalmi Hivatal és az Otis Felvonó Kft.

A szerződés értéke:
6 700 000 Ft (+ áfa)

Határozott időre kötött szerződés esetén annak időtartama:
2006. június 15-éig

A szerződések megnevezése (típusa, pl.: szállítási, vállalkozási stb.):
vállalkozási szerződés

A szerződés tárgya:
Bútor- és egyéb szállítás, selejtezett iratok összegyűjtése és elszállítása, technikai berendezések felszerelése

A szerződést kötő felek neve:
Magyar Szabadalmi Hivatal és a Glantc Kkt.

A szerződés értéke:
6 720 000 Ft (+ áfa)

Határozott időre kötött szerződés esetén annak időtartama:
2007. január 15-éig

A rovat 2 db közlést tartalmaz.

* Az államháztartásról szóló 1992. évi XXXVIII. törvény alapján.