HASZNÁLATI MINTA KÖZLEMÉNYEK

Megadott használati mintaoltalmak

A. SZEKCIÓ - KÖZSZÜKSÉGLETI CIKKEK

(51) A23B 4/044 (2006.01)
(11) 0004614 2016.05.02.
(21) U 16 00055
(22) 2016.02.17.
(73) Hausfatter György, Ráckeve (HU)
(72) Hausfatter György, Ráckeve, (HU)
(54) Mobil füstölve sütő állomás
(74) dr. Berényi Krisztina ügyvéd, Budapest
(57)
Mobil füstölve sütő állomás, ami tartószerkezetből (20), előnyösen legalább két hordozó kerékből (12), egy fekvő hengeres sütőszekrényből (1), ahhoz csatlakozó tűztérből (2), legalább egy sütő hőmérőből (8), sütő rostélyokból, kéményből (6), állítható szellőzőkből (3), legalább egy darab sütő ajtóból és ajtó támaszból (7) áll, ahol a sütő ajtó a sütőszekrényen (1) levő vízszintes főzsanérhoz (5) kapcsolódik, azzal jellemezve, hogy a sütő ajtó két részből áll, az ajtórészek (4, 14) közös éleinél az ajtórészek (4, 14) össze vannak kötve legalább egy kiegészítő zsanérral (32), aminek a tengelye párhuzamos a sütő ajtó főzsanérjával (5).

1. ábra

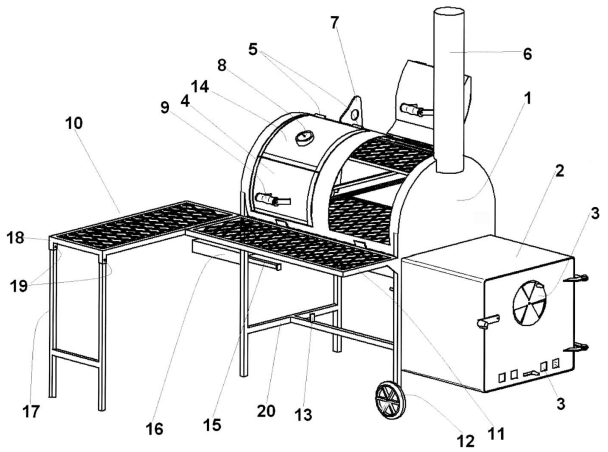

A rovat 1 darab közlést tartalmaz.