SZABADALMI KÖZLÖNY ÉS VÉDJEGYÉRTESÍTŐ

A SZELLEMI TULAJDON NEMZETI HIVATALÁNAK HIVATALOS LAPJA

120. ÉVFOLYAM 14. SZÁM 2015. JÚLIUS 28.

TARTALOM

A hatósági közlemények rovataiban alkalmazott kódok és rendezési elvek 66
Változás az orosz Szellemi Tulajdon Szövetségi Szolgálatának fizetendő illetékek összegeiben . . 69
Nemzetközi tájékoztatás 70
Szabadalmi közlemények P292–P334
Európai szabadalmi közlemények E735–E891
Kiegészítő oltalmi tanúsítványra vonatkozó közlemények S19
Növényfajta-oltalmi közlemények. F15–F16
Használati minta közlemények U71–U82
Formatervezési minta közlemények D81–D94
Nemzeti védjegyközlemények M1342–M1467
Nemzetközi védjegyközlemények W239–W248
Intézményi közlemények H20–H22

A hatósági közlemények rovataiban alkalmazott kódok és rendezési elvek

Az iparjogvédelmi dokumentumokat kibocsátó egyes országokat és egyes nemzetközi szervezeteket azonosító kódok (a WIPO 3. szabványa szerint)

AD	Andorra
AE	Egyesült Arab Emirátusok
AF	Afganisztán
AG	Antigua és Barbuda
AI	Anguilla
AL	Albánia
AM	Örményország
AN	Holland Antillák
AO	Angola
AP	Afrikai Országok Iparjogvédelmi Szervezete (ARIPO)
AR	Argentína
AT	Ausztria
AU	Ausztrália
AW	Aruba
AZ	Azerbajdzsán
BA	Bosznia-Hercegovina
BB	Barbados
BD	Banglades
BE	Belgium
BF	Burkina Faso
BG	Bulgária
BH	Bahrein
BI	Burundi
BJ	Benin
BM	Bermuda
BN	Brunei
BO	Bolívia
BR	Brazília
BS	Bahama-szigetek
BT	Bhután
BV	Bouvet-sziget
BW	Botswana
BX	Benelux Szellemi Tulajdonvédelmi Hivatal (BOIP)
BY	Belorusszia
BZ	Belize
CA	Kanada
CD	Kongói Demokratikus Köztársaság
CF	Közép-afrikai Köztársaság
CG	Kongó
CH	Svájc
CI	Elefántcsontpart
CK	Cook-szigetek
CL	Chile
CM	Kamerun
CN	Kína
CO	Kolumbia
CR	Costa Rica
CU	Kuba
CV	Zöld-foki Köztársaság
CY	Ciprus
CZ	Cseh Köztársaság
DE	Németország
DJ	Dzsibuti
DK	Dánia
DM	Dominikai Közösség
DO	Dominikai Köztársaság
DZ	Algéria
EA	Eurázsiai Szabadalmi Szervezet (EAPO)
EC	Ecuador
EE	Észtország
EG	Egyiptom
EH	Nyugat-Szahara
EM	Belső Piaci Harmonizációs Hivatal (védjegy és ipari minta) (OHIM)
EP	Európai Szabadalmi Hivatal (EPO)
ER	Eritrea
ES	Spanyolország
ET	Etiópia
FI	Finnország
FJ	Fidzsi-szigetek
FK	Falkland-szigetek (Malvin-szigetek)
FO	Faröer-szigetek
FR	Franciaország
GA	Gabon
GB	Nagy-Britannia
GC	Az Öböl menti Arab Államok Együttműködési Tanácsának Szabadalmi Hivatala (GCC)
GD	Grenada
GE	Grúzia
GG	Guernsey
GH	Ghána
GI	Gibraltár
GL	Grönland
GM	Gambia
GN	Guinea
GQ	Egyenlítői-Guinea
GR	Görögország
GS	Dél-Georgia és a Dél-Sandwich-szigetek
GT	Guatemala
GW	Bissau-Guinea
GY	Guyana
HK	Hongkongi Különleges Igazgatású Terület
HN	Honduras
HR	Horvátország
HT	Haiti
HU	Magyarország
IB	A Szellemi Tulajdon Világszervezetének (WIPO) Nemzetközi Irodája
ID	Indonézia
IE	Írország
IL	Izrael
IM	Man-sziget
IN	India
IQ	Irak
IR	Iráni Iszlám Köztársaság
IS	Izland
IT	Olaszország
JE	Jersey
JM	Jamaica
JO	Jordánia
JP	Japán
KE	Kenya
KG	Kirgizisztán
KH	Kambodzsa
KI	Kiribati
KM	Comore-szigetek
KN	Saint Christopher és Nevis
KP	Koreai Népi Demokratikus Köztársaság
KR	Koreai Köztársaság
KW	Kuvait
KY	Kajmán-szigetek
KZ	Kazahsztán
LA	Laoszi Népi Demokratikus Köztársaság
LB	Libanon
LC	Saint Lucia
LI	Liechtenstein
LK	Srí Lanka
LR	Libéria
LS	Lesotho
LT	Litvánia
LU	Luxemburg
LV	Lettország
LY	Líbia
MA	Marokkó
MC	Monaco
MD	Moldovai Köztársaság
ME	Montenegró
MG	Madagaszkár
MK	Macedón Köztársaság
ML	Mali
MM	Mianmar
MN	Mongólia
MO	Makao
MP	Észak-Marina-szigetek
MR	Mauritánia
MS	Montserrat
MT	Málta
MU	Mauritius
MV	Maldív-szigetek
MW	Malawi
MX	Mexikó
MY	Malajzia
MZ	Mozambik
NA	Namíbia
NE	Niger
NG	Nigéria
NI	Nicaragua
NL	Hollandia
NO	Norvégia
NP	Nepál
NR	Nauru
NZ	Új-Zéland
OA	Szellemi Tulajdon Afrikai Szervezete (OAPI)
OM	Omán
PA	Panama

PE Peru
PG Pápua Új-Guinea
PH Fülöp-szigetek
PK Pakisztán
PL Lengyelország
PT Portugália
PW Palau
PY Paraguay
QA Katar
QZ Közösségi Fajtaoltalmi Hivatal (CPVO)
RO Románia
RS Szerbia
RU Oroszországi Föderáció
RW Ruanda
SA Szaúd-Arábia
SB Salamon-szigetek
SC Seychelle-szigetek
SD Szudán
SE Svédország
SG Szingapúr
SH Szent Ilona
SI Szlovénia
SK Szlovákia
SL Sierra Leone
SM San Marino
SN Szenegál
SO Szomália
SR Suriname
ST São Tomé és Principe
SV Salvador
SY Szíriai Arab Köztársaság
SZ Szváziföld
TC Turks- és Caicos-szigetek
TD Csád
TG Togo
TH Thaiföld
TJ Tádzsikisztán
TL Kelet-Timor
TM Türkmenisztán
TN Tunézia
TO Tonga
TR Törökország
TT Trinidad és Tobago
TV Tuvalu
TW Tajvan (Kínai Köztársaság)
TZ Tanzániai Egyesült Köztársaság
UA Ukrajna
UG Uganda
US Amerikai Egyesült Államok
UY Uruguay
UZ Üzbegisztán
VA Vatikán
VC Saint Vincent és Grenadine
VE Venezuela
VG Brit Virgin-szigetek
VN Vietnam
VU Vanuatu
WO Szellemi Tulajdon Világszervezete (WIPO) Nemzetközi Irodája
WS Szamoa
XN Északi Szabadalmi Intézet (NPI)
YE Jemen
ZA Dél-afrikai Köztársaság
ZM Zambia
ZW Zimbabwe

Szabadalom, kiegészítő oltalmi tanúsítvány, növényfajta-oltalom, használati minta és formatervezési minta adatok azonosítói (INID-kódok a WIPO 9. szabványa szerint)

(10) Lajstromozási és közzétételi adatok
- (11) a dokumentum száma: szabadalmi és növényfajta-oltalmi rovatokban közzétételi szám vagy lajstromszám; használati minta és formatervezési minta rovatokban lajstromszám; a megadott szabadalmak, a megadott növényfajta-oltalmak, a megadott használati minta oltalmak és a megadott formatervezési mintaoltalmak rovatokban a lajstromszámhoz kapcsolt dátum a megadó határozat kelte
- (13) a publikáció fajtája a WIPO 16. szabványa szerint

(20) Bejelentési adatok
- (21) a bejelentés ügyszáma
- (22) a bejelentés napja
- (23) a kiállítási elsőbbség vagy kedvezmény, illetve a módosítási elsőbbség napja
- (24) a tanúsítvány oltalmi idejének kezdete

(30) Uniós elsőbbség adatai, illetve UPOV Egyezmény szerinti elsőbbség adatai

(40) A közzététel napja

(50) Műszaki adatok
- (51) Nemzetközi Szabadalmi Osztályozás (szabadalmi, illetve használati minta rovatokban);
  Locarnói Megállapodás szerinti osztályozás (formatervezési minta rovatokban)
  UPOV-kód (növényfajta-oltalmi rovatokban)
- (53) növényfajta fajtaneve
- (54) a találmány, illetve a szabadalom címe, a növényfajta fajneve, latin neve, a használati minta címe, a formatervezési minta megnevezése
- (55) a növényfajta fényképe, illetve a formatervezési minta fényképe vagy rajza
- (57) szabadalmi rovatokban a kivonat, használati minta rovatokban a főigénypont (a jellemző ábrával)

(60) Összefüggő bejelentések, szabadalmak, kiegészítő oltalmi tanúsítványok, növényfajta-oltalmak, használati minták adatai
- (62) megosztás esetén a korábbi szabadalmi, növényfajta-oltalmi, illetve használati minta bejelentés ügyszáma
- (65) közzétételi szám (megadott szabadalmakkal kapcsolatban)
- (66) belső elsőbbség napja
- (67) származtatást megalapozó irat adatai
- (68) az alapszabadalom lajstromszáma

(70) A jogosult, a feltaláló és a képviselő adatai
- (71) bejelentő
- (72) feltaláló, szerző, nemesítő
- (73) szabadalmas, jogosult
- (74) képviselő

(80) A Budapesti Szerződés és a Szabadalmi Együttműködési Szerződés szerinti adatok
- (83) a mikroorganizmus törzs (biológiai anyag) letétbe helyezésének adatai
- (84) szekvencialista, illetve táblázat
- (86) a nemzetközi (PCT) bejelentés száma
- (87) a nemzetközi (PCT) bejelentés közzétételi száma

(90) Az Európai Szabadalmi Egyezmény szerinti adatok, valamint a kiegészítő oltalmi tanúsítványra vonatkozó adatok
- (92) a termék első magyarországi forgalomba hozatali engedélyének száma és kelte, valamint az engedélyezett termék neve
- (93) a termék első közösségi forgalomba hozatali engedélyének száma és kelte
- (94) a tanúsítvány oltalmi idejének lejárta
- (95) a kiegészítő oltalmi tanúsítvány címe (a termék megnevezése) és a termék típusa
- (96) az európai (EP) bejelentés adatai
- (97) az európai (EP) bejelentés közzétételi adatai;
  az európai szabadalom megadásának az Európai Szabadalmi Közlönyben történt meghirdetési adatai
- (98) a kiegészítő oltalmi tanúsítvány időtartamának meghosszabbítása iránti kérelem napja

A publikáció fajtája (a WIPO 16. szabványa szerint)

A 1996. január 1-je előtti bejelentési nappal rendelkező szabadalmi bejelentések közzététele, illetve közzététel nélkül megadott szabadalmak meghirdetése

A1 1996. január 1-je utáni bejelentési nappal rendelkező szabadalmi bejelentések közzététele és tájékoztatás az elvégzett újdonságkutatásról

A2 1996. január 1-je utáni bejelentési nappal rendelkező szabadalmi bejelentések, növényfajta-oltalmak közzététele

A3 Külön tájékoztatás az 1996. január 1-je utáni bejelentési nappal rendelkező szabadalmi bejelentésekben a közzétételt követően elvégzett újdonságkutatásokról

B1 Megadott szabadalmak, növényfajta-oltalmak

B2 Korlátozott szabadalmak

B8 Helyreigazítás a szabadalmi leírások bibliográfiai adataiban
B9 Helyreigazítás a szabadalmi leírásokban
T1 Európai szabadalmi bejelentések igénypont fordításának közzététele
T2 Tájékoztatás európai szabadalmak szövege fordításának benyújtásáról
T3 Európai szabadalmi bejelentések igénypontjai fordítás-kijavításának közzététele
T4 Európai szabadalmak szövege fordítás-kijavításának közzététele
T5 Tájékoztatás az Európai Szabadalmi Egyezmény szerinti felszólalási eljárásban módosítással fenntartott európai szabadalmak szövege fordításának benyújtásáról
T6 Tájékoztatás az Európai Szabadalmi Egyezmény szerinti korlátozási eljárásban módosítással fenntartott európai szabadalmak szövege fordításának benyújtásáról
T7 Korlátozott európai szabadalom
T8 Helyreigazítás európai szabadalmak szövege fordításának bibliográfiai adataiban
T9 Helyreigazítás európai szabadalmak szövege fordításában
T10 Európai szabadalom igénypontokon kívüli szövegének magyar nyelvű fordítása
U8 Helyreigazítás a használati mintaoltalmi leírások bibliográfiai adataiban
U9 Helyreigazítás a használati mintaoltalmi leírásokban

Védjegy és földrajzi árujelző adatok azonosítói (INID-kódok a WIPO 60. szabványa szerint)

(100) Lajstromozási és megújítási adatok
- (111) lajstromszám
- (141) a lajstromozási eljárás és az oltalom megszűnésének napja
- (151) a lajstromozás napja
- (156) a megújítás napja
- (180) a lejárat napja

(200) Bejelentési adatok
- (210) a bejelentés ügyszáma
- (220) a bejelentés napja
- (230) a kiállítási elsőbbség adatai
- (250) A bejelentés benyújtásának helye

(300) Uniós elsőbbség adatai

(400) A Nemzetközi Iroda részéről történő közzététel adatai
- (450) a Nemzetközi Irodánál a közzétételt tartalmazó lap száma

(500) Egyéb adatok
- (511) az árujegyzék vagy a termékjegyzék a Nizzai Megállapodás szerint.
- (540) a földrajzi árujelző megnevezése
- (541) a megjelölés közönséges írásmóddal
- (546) a megjelölés ábrával, illetve a közönségestől eltérő írásmóddal
- (551) együttes vagy tanúsító védjegy
- (554) térbeli megjelölés
- (555) hologrammegjelölés
- (556) hangmegjelölés
- (561) A megjelölés átírása
- (566) A megjelölés vagy a megjelölésben szereplő szavak fordítása
- (580) a Nemzetközi Iroda hivatalos lapjában történő közzététel napja
- (591) szín- vagy színes megjelölés

(600) Összefüggő bejelentések, védjegyek adatai
- (641) megosztás esetén a korábbi bejelentés ügyszáma
- (646) megosztás esetén a korábbi védjegy lajstromszáma
- (660) a belső elsőbbség adatai

(700) A jogosult, a képviselő és az engedélyes adatai
- (731) bejelentő
- (732) védjegyjogosult, a nemzetközi lajstrom szerinti jogosult vagy a lajstromozási eljárásban résztvevő bejelentő
- (740) képviselő
- (791) engedélyes

A rovatok rendezési elvei

A szabadalmi és a használati mintaoltalmi bejelentések, illetve a megadott szabadalmak és használati mintaoltalmak adatai NSZO-szekciónként, a formatervezési mintaoltalmi bejelentések, illetve a megadott formatervezési mintaoltalmak adatai a Locarnói Megállapodás szerinti osztályonként csoportosítva, az első helyen szereplő bejelentők nevének betűrendjében, a növényfajta-oltalmi bejelentések ügyszám szerinti sorrendben jelennek meg.

Az egyes rovatcímek mellett feltüntetett négyjegyű kódok az adott rovatok tartalmára utalnak a WIPO 17. szabványa szerint.

A szabadalmi bejelentések közzététele című rovatban a T betűvel kezdődő dokumentumszám az 1996. január 1-je előtti bejelentési nappal rendelkező teljes vizsgálatú, a H betűvel kezdődő dokumentumszám halasztott vizsgálatú szabadalmi bejelentésre utal.

Kiegészítő oltalmi tanúsítvány iránti bejelentések az ügyszám, a megadott kiegészítő oltalmi tanúsítványok a lajstromszám szerinti sorrendben jelennek meg.

A védjegy és földrajzi árujelző bejelentések a bejelentők nevének betűrendjében, a lajstromozások lajstromszám szerinti sorrendben jelennek meg.

Újabb változás az orosz Szellemi Tulajdon Szövetségi Szolgálatának (Rospatent) a nemzetközi szabadalmi bejelentésekkel kapcsolatosan fizetendő illetékek magyar forintban meghatározott összegeiben

Tájékoztatjuk Ügyfeleinket, hogy a WIPO Főigazgatója a PCT Közgyűlés által elfogadott, az egyes díjak egyenértékének meghatározására vonatkozó Irányelvnek (Directives of the PCT Assembly Relating to the Establishment of Equivalent Amounts of Certain Fees), illetve a Szabadalmi Együttműködési Szerződés Végrehajtási Szabályzatának [15.2 szabályának *(d)(i)*, a 16.1 szabály *(d)(i)*, 45bis.3 szabály *b)* és az 57.2 szabály *(d)(i)* pontja] megfelelően döntött a Szabadalmi Együttműködési Szerződés keretében benyújtott nemzetközi szabadalmi bejelentésekkel kapcsolatos kutatási illetékek magyar forintban meghatározott összegeinek módosításáról.
2015. augusztus 1-jétől a nemzetközi szabadalmi bejelentésekkel kapcsolatosan az alábbi forintban meghatározott illetékek fizetendők:

Kutatási illeték
Megjelölt vizsgáló hatóság
Rospatent (RU)

a bejelentés nyelve angol	146 400
a bejelentés nyelve orosz	35 300

NEMZETKÖZI TÁJÉKOZTATÁS

Az új növényfajták oltalmára létesült Nemzetközi Egyezmény (UPOV)

Az 1991. évi genfi szöveg megerősítése Kanada részéről

Kanada Kormánya 2015. június 19-én letétbe helyezte megerősítési okiratát az új növényfajták oltalmára 1961. december 2-án létesült, Genfben, 1972. november 10-én, 1978. október 23-án és 1991. március 19-én felülvizsgált Nemzetközi Egyezmény vonatkozásában.

Az említett, 1991-ben felülvizsgált Nemzetközi Egyezmény Kanada tekintetében 2015. július 19-én lép hatályba.

AZ AUDIOVIZUÁLIS ELŐADÁSOKRÓL SZÓLÓ PEKINGI SZERZŐDÉS

Megerősítés a Katari Állam részéről

A Katari Állam Kormánya 2015. július 3-án letétbe helyezte megerősítő okmányát a Pekingben 2012. június 24-én aláírt, az audiovizuális előadásokról szóló Pekingi Szerződés vonatkozásában.

A fenti Szerződés hatálybalépéséről a WIPO akkor küld értesítést, amikor a megerősítések, illetve a csatlakozások a Szerződés 26. cikkével összhangban elérik a megfelelő számot.

A védjegyek nemzetközi lajstromozásáról szóló Madridi Megállapodáshoz és a Madridi Jegyzőkönyvhöz kapcsolódó Közös Végrehajtási Szabályzat 34. szabálya (3) bekezdésének (a) pontja szerint tett nyilatkozat visszavonása és az egyedi díj összegében történt változás: Ghána

Ghána Kormánya visszavonta a Közös Végrehajtási Szabályzat 34. szabálya (3) bekezdésének (a) pontja szerint tett nyilatkozatot, vagyis, hogy az egyedi díj két részletben fizetendő. Módosította továbbá az egyedi díj összegét is.

Ezért, 2015. augusztus 15-től az egyedi díj összege Ghána tekintetében teljes összegben fizetendő és nem két részletben.

Ezek az összegek a következők:

- 379 svájci frank áru- és szolgáltatási osztályonként, amikor Ghánát megjelölik a nemzetközi bejelentésben vagy utólagosan;
- 370 svájci frank áru- és szolgáltatási osztályonként, amikor megújítanak egy olyan nemzetközi lajstromozást, amelyben Ghánát megjelölték.

További információért kérjük, tanulmányozza a 29/2015. sz. értesítést, amely elérhető a WIPO honlapján a következő címen:
http://www.wipo.int/edocs/madrdocs/en/2015/madrid_2015_29.pdf

SZABADALMI KÖZLEMÉNYEK

Szabadalmi bejelentések közzététele

A. SZEKCIÓ - KÖZSZÜKSÉGLETI CIKKEK

(51) **A61K 9/08** (2006.01)
A61K 36/09 (2006.01)
A61K 36/28 (2006.01)
A61K 36/45 (2006.01)
A61K 36/49 (2006.01)
A61K 36/70 (2006.01)
A61K 36/73 (2006.01)
A61K 36/739 (2006.01)
A61P 1/12 (2006.01)
A61P 31/04 (2006.01)
A61P 33/04 (2006.01)
(13) **A1**
(21) **P 13 00756**
(22) 2013.12.30.
(71) Summabiotech Kft., 1146 Budapest, Cházár A. u. 9. (HU)
(72) Neve nem feltüntethető
(54) **Növények kivonatai fertőző betegségek kezelésére, eljárás előállításukra**
(74) Láng József, 3200 Gyöngyös, Petőfi u. 56. (HU)
(57)
A találmány tárgya eljárás több növény kivonatát tartalmazó készítmény előállítására.
A találmány szerinti növények kivonatai fertőző betegségek kezelésére és a fertőzés okozta károsodások mérséklésére alkalmasságukon túl a fertőzött egyén fiziológiás károsodásának kivédésében is szerepet játszanak.

---

(51) **A61K 47/00** (2006.01)
A61K 9/51 (2006.01)
A61K 33/00 (2006.01)
A61K 33/06 (2006.01)
A61K 33/38 (2006.01)
B82Y 5/00 (2011.01)
(13) **A1**
(21) **P 13 00744**
(22) 2013.12.19.
(71) Szegedi Tudományegyetem, 6720 Szeged, Dugonics tér 13. (HU)
(72) prof. dr. Dékány Imre 51%, 6722 Szeged, Nemestakács u. 10. (HU)
dr. Janovák László 35%, 6435 Kunbaja, Szabadság tér 3/A (HU)
Deák Ágota 4%, 6724 Szeged, Klapka tér 5. (HU)
dr. Buzás Norbert 10%, 6750 Algyő, Tiszavirág u. 27. (HU)
(54) **Reverzibilis heterokoaguláció által szabályozott, pH érzékeny, gyógyszer hatóanyag kibocsájtó nanoszerkezetű rendszer, eljárás annak előállítására és alkalmazása**
(74) DANUBIA Szabadalmi és Jogi Iroda Kft., 1051 Budapest, Bajcsy-Zs. út 16. (HU)
(57)

A találmány új kolloid szintézis módszerre vonatkozik szférikus szerkezetű réteges kettős hidroxid (a továbbiakban helyenként: LDH, layered double hydroxide) előállítására a pórusos gömbi szerkezet kialakulása szempontjából optimális reakciókörülmények között. A találmány tárgya továbbá az említett módszerrel előállított szférikus szerkezetű LDH alkalmazása szabályozott hatóanyag-leadású rendszerben, ahol a szabályozott hatóanyag-leadású rendszer heterokoagulációval hatóanyagot tartalmazó nanoméretű rétegszilikát lamellákból, valamint az említett szférikus szerkezetű réteges kettős hidroxidból előállított nanokompozit.

---

(51) A61N 1/18 (2006.01)
A61N 1/32 (2006.01)
(13) A1
(21) P 14 00026
(22) 2014.01.22.
(71) Magyar István, 2000 Szentendre, Szobrász u. 22. (HU)
(72) Magyar István, 2000 Szentendre, Szobrász u. 22. (HU)
(54) Mikroáramú terápiás eszköz
(74) dr. Krajnyák András, Dr. Krajnyák & Társa Ügyvédi Iroda, 1012 Budapest, Logodi u. 5-7. (HU)
(57)

A találmány szerinti eljárás alkalmazásával, olyan a sebek, fekélyek gyógyításában és fertőtlenítő technológiákban alkalmazható fém és fémtartalmú kolloidok vizes oldatai állíthatják elő, amelyek nagy töménységben (3-100 ppm), szűk szemcseméret eloszlásban (90%-ban 5 nm-en belüli), és 10 nm alatti maximális szemcseméretben keletkeznek. A kolloid fém és fémtartalmú vízben diszpergált kolloid rendszereket nagy hozammal és kényelmesen állítják elő egy a fém vagy fémtartalmú kolloidnak megfelelő fém anódra és katódra impulzusmodulált aszimmetrikus egyenáramot kapcsolva, váltakozó póluskiosztással, ionmentes vízben mint oldószerben, egy szimultán ultrahangos diszpergálását végezve. Az impulzus moduláció frekvenciája 0.1-120 Hz közötti érték, előnyösen 5-20 Hz. A felhasznált ultrahang frekvenciája és az impulzus moduláció frekvenciájának egymásnak egész számú többszörösei kell legyenek, hogy állóhullámok alakulhassanak ki, és a felhasznált ultrahang generátor által létrehozott ultrahang állóhullámok maximuma az elektródok közötti térben kell elhelyezkedjen. A módszer felhasználásával vízzel közvetlenül reakcióba nem lépő fémek fém és fémtartalmú kolloid oldatai állíthatóak elő, konkrétan, a periódusos rendszer csoportjába és az átmenetifémek valamint lantanoidák és ötvözeteik az alapanyagok. Ezzel a módszerrel nemcsak a széles körben alkalmazott ezüst, réz vagy aranykolloidok, de a nagy jelentőséggel bíró és nehezen előállítható többértékű fémek és félfémek és ezeket tartalmazó származékok kolloidjai (ón, szilícium, germánium, szelén, cink) is előállíthatóak.

1. ábra

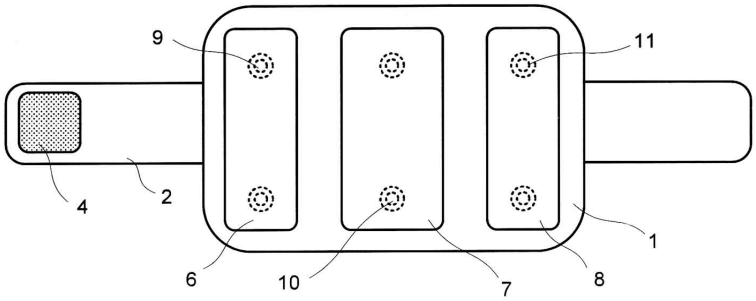

---

(51) A61P 37/04 (2006.01)
A61K 35/74 (2006.01)
A61K 39/02 (2006.01)
A61P 35/04 (2006.01)
(13) A1
(21) P 14 00016
(22) 2014.01.15.

(71) Szegedi Tudományegyetem 10%, 6720 Szeged, Dugonics tér 13. (HU)
Magyar Tudományos Akadémia Szegedi Biológiai Kutatóközpont 90%, 6726 Szeged, Temesvári krt. 62. (HU)
(72) Buzás Krisztina 80%, 6723 Szeged, Hajós u. 9. (HU)
Vizler Csaba 10%, 6726 Szeged, Fürj u. 7. (HU)
Endrész Valéria 10%, 6726 Szeged, Fő fasor 182. II. em. 4. (HU)
(54) Tumorellenes bakteriális készítmények és azok alkalmazása
(74) Danubia Szabadalmi és Jogi Iroda Kft., 1051 Budapest, Bajcsy-Zsilinszky út 16. (HU)
(57)
A találmány tárgya rák kezelésének és megelőzésének területére vonatkozik. Közelebbről, a találmány tárgya inaktivált és/vagy nem fertőző bakteriális anyagot, például Chlamydophila pneumoniae-t vagy sejtes kivonatát tartalmazó készítmény, CXCL1 melanóma növekedési faktor expressziójával jellemzett rák vagy metasztázisa kezelésében történő alkalmazásra és a készítmény alkalmazásával a rák kezelésére szolgáló alkalmazások.

B. SZEKCIÓ - IPARI MŰVELETEK ÁLTALÁBAN ÉS SZÁLLÍTÁS

(51) B22F 9/00 (2006.01)
C25C 1/00 (2006.01)
(13) A1
(21) P 13 00726
(22) 2014.02.18.
(71) Fortissimo Hungary Kft., 2483 Gárdony, György Oszkár u. 11. (HU)
(72) Kertész Árpád 30%, 2040 Budaörs, Mozdony u. 20. (HU)
Knapp Balázs 30%, 1118 Budapest, Dayka G. u. 14. (HU)
Juhász Csaba 30%, 2483 Gárdony, György Oszkár u. 11. (HU)
Kótai László 10%, 2030 Érd, Selmeczi u. 89. (HU)
(54) Eljárás fém és fémtartalmú kolloid rendszerek előállítására vizes közegben
(74) Juhász Csaba, 2483 Gárdony, György Oszkár u. 11. (HU)
(57)
A találmány szerinti eljárás alkalmazásával, olyan a sebek, fekélyek gyógyításában és fertőtlenítő technológiákban alkalmazható fém és fémtartalmú kolloidok vizes oldatai állíthatják elő, amelyek nagy töménységben (3-100 ppm), szűk szemcseméret eloszlásban (90%-ban 5 nm-en belüli), és 10 nm alatti maximális szemcseméretben keletkeznek. A kolloid fém és fémtartalmú vízben diszpergált kolloid rendszereket nagy hozammal és kényelmesen állítják elő egy a fém vagy fémtartalmú kolloidnak megfelelő fém anódra és katódra impulzusmodulált aszimmetrikus egyenáramot kapcsolva, váltakozó póluskiosztással, ionmentes vízben mint oldószerben, egy szimultán ultrahangos diszpergálását végezve. Az impulzus moduláció frekvenciája 0.1-120 Hz közötti érték, előnyösen 5-20 Hz. A felhasznált ultrahang frekvenciája és az impulzus moduláció frekvenciájának egymásnak egész számú többszörösei kell legyenek, hogy állóhullámok alakulhassanak ki, és a felhasznált ultrahang generátor által létrehozott ultrahang állóhullámok maximuma az elektródok közötti térben kell elhelyezkedjen. A módszer felhasználásával vízzel közvetlenül reakcióba nem lépő fémek fém és fémtartalmú kolloid oldatai állíthatóak elő, konkrétan, a periódusos rendszer csoportjába és az átmenetifémek valamint lantanoidák és ötvözeteik az alapanyagok. Ezzel a módszerrel nemcsak a széles körben alkalmazott ezüst, réz vagy aranykolloidok, de a nagy jelentőséggel bíró és nehezen előállítható többértékű fémek és félfémek és ezeket tartalmazó származékok kolloidjai (ón, szilícium, germánium, szelén, cink) is előállíthatóak.

1. ábra

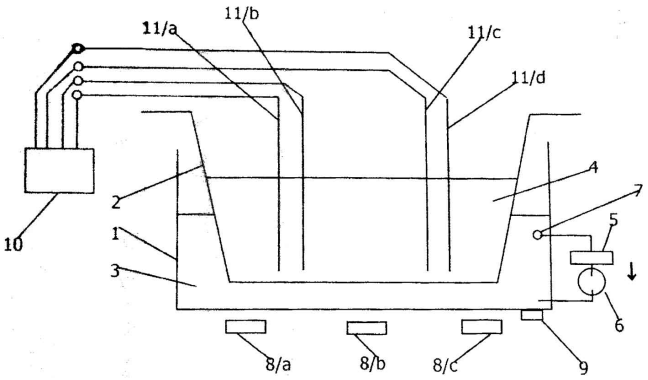

(51) B60K 17/10 (2006.01)
F16H 39/00 (2006.01)
(13) A1
(21) P 13 00757
(22) 2013.12.30.
(71) APNB Kft., 8900 Zalaegerszeg, Gólyadombi út 3. (HU)
(72) dr. Háry András, 8900 Zalaegerszeg, Panoráma tér 3. (HU)
(54) Hidro-mechanikus hibrid hajtásrendszer
(57)

A jelenlegi gyakorlatban ismert és széles körben alkalmazott a kéttengelyű járművek körében az összkerekes mechanikus (fogaskerekek, tengelykapcsolók, kardántengelyek révén felépített) hajtáslánc, melynek segítségével kiváló hatásfokú, valamennyi kereket meghajtó erőátvitel valósítható meg, helyváltoztatás, illetve vonóerő létrehozása céljából.
Ugyancsak a mindennapok gyakorlatához tartoznak a hidrosztatikus hajtásrendszerek, melyek segítségével fokozatmentes erőátvitel valósítható meg, s melynek eredményeként adott tartományon belül tetszőleges sebességű és irányú hajtás állítható elő.
Jelen leírásban e két rendszer kombinációjával, valamint néhány új elem beépítésével létrehozott hajtásrendszert mutatják be, amely a fenti két rendszert előnyeit egyesíti, s kiegészíti azt olyan energia tároló lehetőségekkel, mellyel a fenti rendszerek mindegyikének hatékonysága felülmúlható.
A hidro-mechanikus hibrid rendszer lényege, hogy a hidraulikus rendszer a mechanikussal párhuzamosan működik, hidro akkumulátor (HA) tartalmaz a hidraulika kör, és ezáltal a hidraulika mind a fékezés, mind az energiatárolás, mind pedig az erőátvitel funkcióját képes betölteni; míg az ezzel párhuzamos mechanikus hajtáslánc a kiváló hatásfokot hivatott megvalósítani a HM hidromotor hajtásával.

2. ábra

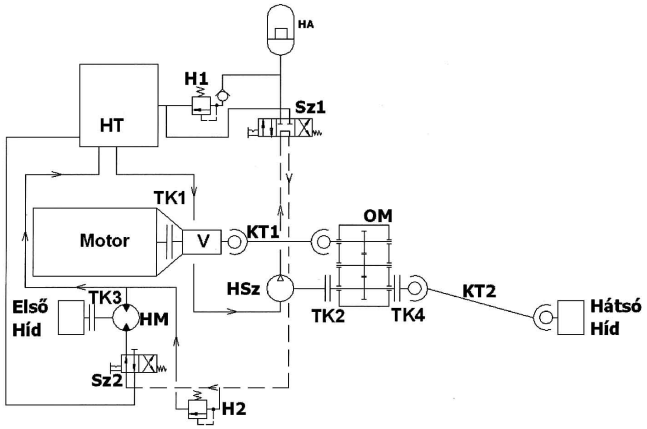

(51) B63H 9/06 (2006.01)

(13) A1

(21) P 14 00009

(22) 2014.01.06.

(71) Be-Ny Bt. 100%, 2030 Pomáz, Honfoglalás u. Hrsz.: 9265/2. (HU)

(72) Belley László, 2030 Érd, Lakatos u. 28. (HU)

(54) Sebesség, teljesítmény és hatásfok növelése a mobil szárny vitorlaprofil alkalmazásával, főleg vitorlás hajókhoz és többtörzsű vitorlásokhoz

(57)

A jelen szabadalom tárgya olyan aerodinamikai szárny vitorlaprofil elemek összessége, amelyek főleg vitorlás hajók sebességének, teljesítményének növelésére és a megdőlés csökkentésére használhatóak. Az egyik változat szerinti aerodinamikai elem (1) metszete egy szárny profilt követő hagyományos vitorla profilból (2) áll, vitorlából, előnyösen vitorla anyagból van kialakítva tetszőleges merevítőkkel. A másik változat szerinti aerodinamikai (1) elem metszete két egymást követő szárny profilból (4) áll, vitorlából, előnyösen vitorla anyagból van kialakítva tetszőleges merevítőkkel. Célszerűen a benne rejtett kötélzettel (3) vagy egyéb mechanikai elemekkel lehet állítani, a boom-hoz egy segéd szerelvénnyel kapcsolódik, így nem akadályozza, hanem együtt mozog a vitorlával.

1. ábra

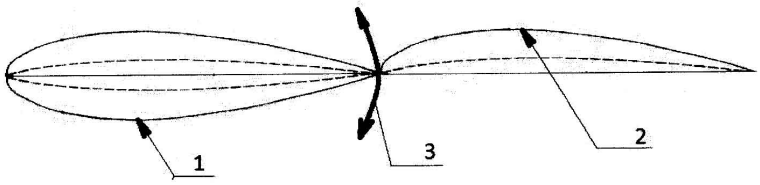

C. SZEKCIÓ - VEGYÉSZET ÉS KOHÁSZAT

(51) C02F 1/04 (2006.01)
F24J 2/14 (2006.01)

(13) A1

(21) P 14 00022

(22) 2014.01.21.

(71) dr. Göde Gábor, 1126 Budapest, Böszörményi út 3/a (HU)

(72) dr. Göde Gábor, 1126 Budapest, Böszörményi út 3/a (HU)

(54) Nap és szélenergiával működő tengervíz sótalanító berendezés

(57)

Nap és szélenergiával működő tengervíz sótalanító berendezés, amely napkövetően kialakított hengerparabolikus tükörből (1), annak a fókuszában elhelyezett abszorber csőből (2) és az abszorber csővel (2) összekapcsolt páraelvezető csőből (3), kondenzációs tartályból (15), desztillált víz gyűjtő tartályból (17), tartóállványon (19) elhelyezett forgólapátokból (20), áramtermelő generátorból (22), szélirányba állító lemezből (23), automatika vezérlő berendezésből (24), akkumulátorból (27) és az egyes elektromosan vezérelt elemeket összekötő elektromos kábelből (13) áll és amely komplett berendezés automatikusan vezérelt és elemekre szétszedhető.

1. ábra

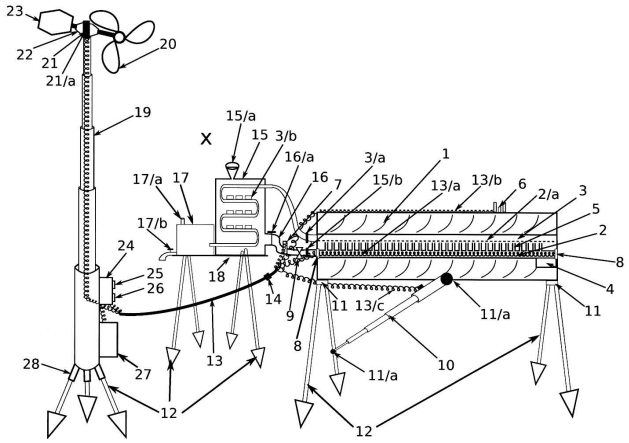

(51) **C07D498/14** (2006.01)
A61K 31/551 (2006.01)

(13) **A1**

(21) **P 14 00025**

(22) 2014.01.21.

(71) EGIS GYÓGYSZERGYÁR Nyilvánosan Működő Részvénytársaság, 1106 Budapest, Keresztúri út 30-38. (HU)

(72) dr. Barkóczy József 11%, 1016 Budapest, Szirom u. 4-6. (HU)
dr. Kenéz Ágnes 10%, 4517 Gégény, Zrínyi utca 29. (HU)
dr. Bertha Ferenc 9%, 1171 Budapest, Pásztorfalva u. 57. (HU)
dr. Antoni Ferenc 7%, 1126 Budapest, Szendrő u. 9. Fsz. 3. (HU)
dr. Gacsályi István 7%, 1021 Budapest, Baross u. 67. (HU)
dr. Mihalik Balázs 7%, 1173 Budapest, Vasút sor 38. (HU)
Gigler Gábor 7%, 1119 Budapest, Etele út 73. 7./62 (HU)
dr. Móricz Krisztina 7%, 1035 Budapest, Raktár utca 39-41. 2. ép. 5 lh. fszt.63 (HU)
dr. Németh Gábor 5%, 1147 Budapest, Benkő u. 3. (HU)
dr. Angyalné Pataki Ágnes 5%, 1163 Budapest, Vámosgyörk u. 44. (HU)
dr. Kapus Gábor László 5%, 2119 Pécel, Napsugár u. 4. (HU)
dr. Pálvölgyi Adrienn 5%, 2840 Oroszlány, Arany János u. 17. (HU)
dr. Ling István 4%, 1141 Budapest, Álmos vezér útja 44. (HU)
Pethő János 3%, 1156 Budapest, Páskomliget u. 51. (HU)
dr. Simig Gyula 2%, 1126 Budapest, Hollósy S. u. 25. (HU)
dr. Volk Balázs 2%, 1106 Budapest, Pilisi u. 54. (HU)
Koványiné dr. Lax Györgyi 2%, 1141 Budapest, Mogyoródi út 110. (HU)
dr. Dancsó András 2%, 1183 Budapest, Tartsay V. u. 7. (HU)

(54) **Új dihidro-oxazino-benzodiazepin vegyületek és eljárás ezek előállítására, illetve az ezeket tartalmazó gyógyászati készítmények**

(57)
Találmány a központi GABAerg rendszerre szelektív kettős hatást kifejtő új 1,10-dihidro[1,4]oxazino[3,2-h][2,3]benzodiazepin-2(3H)-on (I) általános képletű vegyületekre, ezek előállítására szolgáló eljárásra és az ezeket hatóanyagként tartalmazó gyógyászati készítményekre vonatkozik.

I

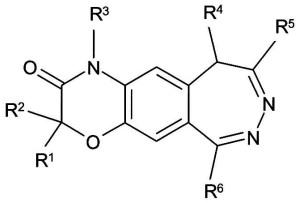

(51) **C08G 18/00** (2006.01)
C08G 18/06 (2006.01)
(13) **A1**
(21) **P 14 00514**
(22) 2014.10.30.
(71) Debreceni Egyetem, 4032 Debrecen, Egyetem tér 1. (HU)
(72) dr. Czifrák Katalin 25%, 4028 Debrecen, Lugosi u. 6/c (HU)
dr. Zsuga Miklós 25%, 4034 Debrecen, Repce u. 21. (HU)
dr. Kéki Sándor 25%, 4225 Debrecen, Jósa Miklós u. 3. (HU)
dr. Karger-Kocsis József 25%, 1121 Budapest, Denevér köz 5. (HU)
(54) **Alakemlékező lineáris és térhálós poliuretánok**
(74) DANUBIA Szabadalmi és Jogi Iroda Kft., 1051 Budapest, Bajcsy-Zs. út 16. (HU)
(57)
A találmány diizocianát, poli(e-kaprolakton) és poliéter szegmenseket tartalmazó alakemlékező lineáris és térhálós poliuretán blokk kopolimerekre, ezek előállítására és alkalmazására vonatkozik.

F. SZEKCIÓ - MECHANIKA, VILÁGÍTÁS, FŰTÉS

(51) **F16K 31/122** (2006.01)
(13) **A1**
(21) **P 14 00030**
(22) 2014.01.24.
(71) BERY INTELLECTUAL PROPERTIES Szellemi Tulajdonjogokat Hasznosító és Kezelő Kft., 1062 Budapest, Andrássy út 112. (HU)
(72) Bereznai József, 1095 Budapest, Gát u. 8. (HU)
(54) **Kétirányú időzítésre alkalmas köztes elem szerkezet**
(74) dr. Köteles Zoltán, SBGK Szabadalmi Ügyvivői Iroda, 1062 Budapest, Andrássy út 113. (HU)
(57)
A találmány tárgya kétirányú időzítésre alkalmas köztes elem (1) szerkezet, amely egy vezérlő szerv (37) által működtetett időzítendő készülék mechanikusan lineáris irányban ellenerő ellenében mozgatható aktiválandó felületéhez (15) van mechanikusan csatlakoztatva. A köztes elem (1) rendelkezik egy köztes elem fékhengerrel (7), amely folyékony vagy gáz halmazállapotú munkaközeggel van töltve, és amelynek belső terét egy abban lineárisan elmozduló, tömítőelemmel (23) ellátott köztes elem dugattyú (9) osztja egy első kamrára (19) és egy második kamrára (21), a köztes elem dugattyú (9) az első kamra (19) és a második kamra (21) közötti, irányonként külön meghatározott mértékű munkaközeg átáramlást biztosító nyílásokkal (25, 27) van ellátva. A köztes elem (1) kimeneti része (5) az aktiválandó felülettel (15) van nyomó jellegű érintkezésben, míg a köztes elem dugattyú (9) a vezérlő szervvel (37) van szerkezetileg összeerősítve.

2. ábra

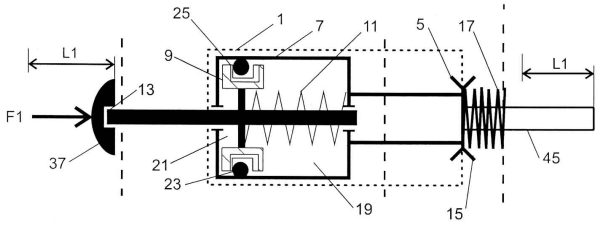

(51) **F21V 33/00** (2006.01)
F21S 4/00 (2006.01)
(13) **A1**
(21) **P 14 00015**
(22) 2014.01.14.
(71) Bárán László, 1114 Budapest, Bocskai út 21. 1/2. em. 3. (HU)
(72) Bárán László, 1114 Budapest, Bocskai út 21. 1/2. em. 3. (HU)
(54) **Világító szerkezet elsősorban reklámokban szereplő jelek megjelenítésére**
(74) PINTZ ÉS TÁRSAI Szabadalmi, Védjegy és Jogi Iroda Kft., 1539 Budapest, Pf. 590. (HU)
(57)

A találmány tárgya világító szerkezet elsősorban reklámokban szereplő jelek megjelenítésére, amely LED füzért alkotó, több, egymáshoz szerelt LED modult tartalmaz, ahol az egyik LED modul forrasztással rögzített elektromos kábelekkel csatlakozik a másikhoz és a LED modul áramvezető bevonattal ellátott hordozót és csipet foglal magában.

A találmány jellemzői, hogy a LED modulok (2) füzérszerűen vannak hozzáerősítve a minden irányban hajlítható kábelekhez (11, 12), a LED modul (2) az áramvezető bevonattal (4, 5) ellátott szigetelő lapot (3), áramvezető furatot (6), legalább egy csipet (10) tartalmazó LED tokot (9) és áramátalakító egységet (7) foglal magában. A LED tok (9), az egyik kábel (11) és az áramátalakító egység (7) a szigetelő lap (3) felső felületén kialakított áramvezető bevonaton (4) van elrendezve, a kábelek (11, 12) pedig forrasztással (13) vannak rögzítve a felső áramvezető bevonathoz (4) és az alsó áramvezető bevonathoz (5). A bejelentés a világítószerkezet előállítási eljárását is tartalmazza.

1. ábra

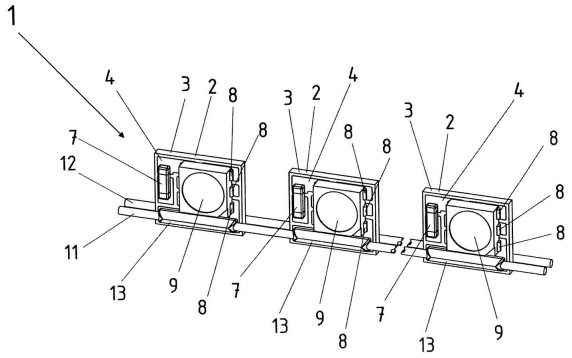

G. SZEKCIÓ - FIZIKA

(51) **G01F 1/00** (2006.01)
(13) **A1**
(21) **P 13 00755**
(22) 2013.12.30.

(71) Oláh Miklós 85%, 4030 Debrecen, Monostorpályi út 199. (HU)
Gombos Sándor 15%, 4200 Hajdúszoboszló, Báthory u. 2. (HU)

(72) Oláh Miklós 85%, 4030 Debrecen, Monostorpályi út 199. (HU)
Gombos Sándor 15%, 4200 Hajdúszoboszló, Báthory u. 2. (HU)

(54) Fogyasztásmérő, különösen gázmérő és eljárás ennek összeszerelésére

(74) Varannai Csaba, ADVOPATENT Szabadalmi és Védjegy Iroda, 1011 Budapest, Fő u. 19. (HU)

(57)

A találmány tárgya egyrészt fogyasztásmérő, különösen gázmérő, amelynek mérőegység befogadására alkalmas belső térrel rendelkező fogyasztásmérőháza, valamint a fogyasztásmérőházhoz csatlakozó, használatkor a mérőegységgel kényszerkapcsolatba hozott számlálómű (3) befogadására alkalmas, vizuális leolvasást lehetővé tevő nézőablakkal (4) ellátott zárt számlálóműháza van. A találmány értelmében a számlálóműház (2, 4, 5, 6) oldhatatlan kötéssel van egyesítve a fogyasztásmérőházzal, különösen gázmérőházzal (1), és a számlálóműháznak a számlálóművet (3) zárt állapotban tartó elemei (2, 6) ugyancsak oldhatatlan kötéssel vannak egyesítve egymással. A találmány tárgya másrészt eljárás fogyasztásmérő, különösen gázmérő összeszerelésére, amelynek során a fogyasztásmérő, különösen gázmérő házába (1) mérendő mennyiséggel arányos elfordulást szolgáltató tengellyel rendelkező mérőművet helyeznek be, majd a fogyasztásmérőházhoz, különösen gázmérőházhoz a mérőmű tengelyével kényszerkapcsolatba hozható tengellyel rendelkező számlálóművet (3) magában foglaló számlálóműházat erősítenek. A találmány értelmében a számlálóműházat (2, 4, 5, 6) oldhatatlan kötés alkalmazásával erősítik a fogyasztásmérőházhoz, különösen gázmérőházhoz (1).

1. ábra

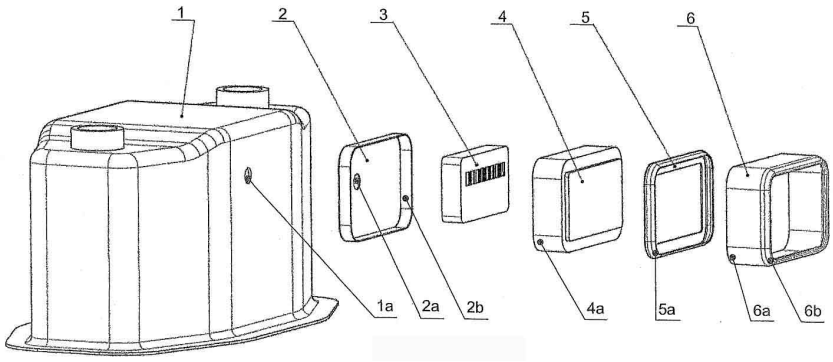

(51) G06Q 10/00 (2006.01)

(13) A1

(21) P 14 00011

(22) 2014.01.07.

(71) Szekér Zoltán, 8220 Balatonalmádi, Álmos u. 1. (HU)

(72) Szekér Zoltán, 8220 Balatonalmádi, Álmos u. 1. (HU)

(54) IT és Szervezetfejlesztés központú integrált vezetői kommunikációs modell

(57)

A vezetőnek választásai során megfelelően ötvöznie kell a helyzetből adódó követelményeket a rendelkezésre álló erőforrásokkal.
Kezdetekben a sikeres vezetőket megkülönböztető tulajdonságokat igyekeztek definiálni.
Az így definiált tulajdonságok és az eredményesség kapcsolatát állították a középpontba.
A későbbi kutatások a vezetői viselkedést, a döntéshozatal folyamatát és a motivációs eszközöket vizsgálták.
A vezetés olyan tevékenységek sorozata, aminek a felépülésében a részek mind tartalmukban és eszközeikben, mind pedig közvetlen céljuk alapján elkülöníthetők.
Az egymáshoz szervesen kapcsolódó egyes tevékenységek és a vezetési funkciók rendszert alkotnak
A vezetői munka - iparágtól függetlenül - szinte teljes egészében a kommunikáción múlik.
- A kommunikáció kiemelt jelentőséggel bír a vezető számára, így a szakirodalmak alapján a kommunikáció négy alapvető funkcióját különböztethetik meg: érzelmi, motivációs, információs, ellenőrzési.
- A kommunikáció segítségével tudja érvényesíteni vezetői kapcsolatát beosztottjai, környezete, illetve vezető társai felé.

A kommunikáció stílusát, módját és formáját általában maga a vezető alakítja ki.
A modern közgazdaságtani és vezetéselméleti kutatások alapján kialakított technika, mely a nem a hagyományos megoldásokat alkalmazzák.

H. SZEKCIÓ - VILLAMOSSÁG, ELEKTROMOSSÁG

(51) **H02H 3/08** (2006.01)
H01H 75/00 (2006.01)
H02H 9/02 (2006.01)

(13) **A1**

(21) **P 14 00006**

(22) 2014.01.03.

(71) dr. Morva György 20%, 1055 Budapest, Balassi Bálint u. 9-11. (HU)
Iványi Bálint 20%, 2143 Kistarcsa, Homok dűlő 2. (HU)
Császár Róbert 40%, 6795 Bordány, Dudás u. 68. (HU)
Czeglédy Ferenc Gyula 20%, 1034 Budapest, Szőlő u. 22. (HU)

(72) dr. Morva György 20%, 1055 Budapest, Balassi Bálint u. 9-11. (HU)
Iványi Bálint 20%, 2143 Kistarcsa, Homok dűlő 2. (HU)
Császár Róbert 40%, 6795 Bordány, Dudás u. 68. (HU)
Czeglédy Ferenc Gyula 20%, 1034 Budapest, Szőlő u. 22. (HU)

(54) **Kapcsolási elrendezés túláram-korlátozó és egyben megszakító készülékhez villamos berendezések automatikus védelmére**

(74) Frey Julianna, 1061 Budapest, Székely Mihály u. 4-6. (HU)

(57)

A villamos erőátviteli rendszerekben, illetve a fogyasztói oldalon fellépő az üzemi áramnál nagyságrenddel nagyobb túláramok elsősorban zárlati áramok. A berendezések védelmének feladata a káros nagyságú áramoknak a mielőbbi felismerése és megszakítása.
A találmány zárlati áram kezdeti nagyáramú impulzusának létrejöttét meggátoló, azt azonnal korlátozó és egyben megszakító új kapcsolási elrendezése.
Felismerik, hogy az egyenáramú körben ikerfojtó alkalmazásával egyetlen egyenáramú hurokkal zárlati áram kezdeti nagyáramú impulzusának létrejöttét meggátoló, a túláramot azonnal korlátozó és egyben megszakító kapcsolási elrendezés valósítható meg, ahol a kapcsolóelemek paraméterszórása aszimmetriát nem okoz és az áramkorlátozásban az ellengerjesztés is hasznosul.
A kapcsolási elrendezésben a váltakozó áramú hálózat áramát folyamatosan érzékelő árammérőhöz kapcsolandó vezérlőegység, két szilárdtest kapcsolóelem, ikerfojtó, két hálózati csatlakozó van, ahol az ikerfojtó közös vasmagon elhelyezett két tekercsből áll, amely egyik tekercs kezdete a másik tekercs végével összekötve az ikerfojtó közös kivezetését alkotja. A hálózat fázisvezetékéhez kapcsolandó csatlakozó (A), az ikerfojtó (F), a szilárdtest kapcsolóelemek (U1, U2) és a hálózat nullvezetékéhez kapcsolandó csatlakozó (B)azonos egyenáramú hurokba vannak kapcsolva. A hálózat fázisvezetékéhez kapcsolandó csatlakozó (A) az ikerfojtó (F) közös kivezetéséhez kapcsolódik, az ikerfojtó (F) egyik tekercse (N1) végződésének kivezetése az egyik kapcsolóelem (U1) negatív sarkához kapcsolódik, az egyik kapcsolóelem (U1) pozitív sarka a másik kapcsolóelem (U2) negatív sarkával összekötve a nullvezetékhez kapcsolandó csatlakozót (B) képzi, a másik kapcsolóelem (U2) pozitív sarka az ikerfojtó (F) másik tekercsének (N2) kezdetével van összekötve, a kapcsolóelemek (U1, U2) vezérlő elektródái a vezérlőegység (C) vezérlőjel kimeneteire kapcsolódnak. A szilárdtest kapcsolóelemek lehetnek szigetelt kapujú bipoláris tranzisztor, rövid néven IGBT kapcsolóelemek.

3. ábra

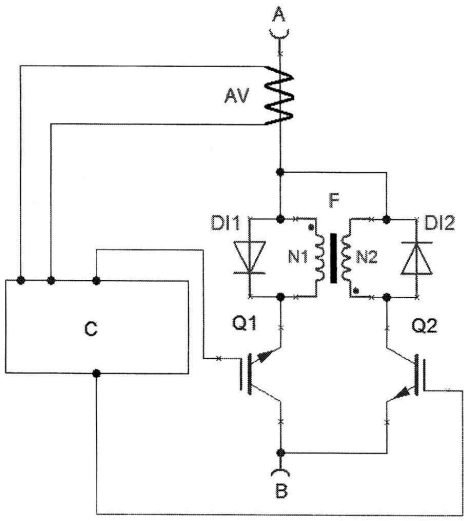

(51) **H02K 33/02** (2006.01)
H03H 9/24 (2006.01)

(13) **A2**

(21) **P 14 00017**

(22) 2014.01.17.

(71) Szabó Zoltán, 4150 Püspökladány, Dorogi Márton u. 2. (HU)

(72) Szabó Zoltán, 4150 Püspökladány, Dorogi Márton u. 2. (HU)

(54) **Eljárás és berendezés villamos energia előállítására rezonancia oszcillátorral**

(57)

A találmány eljárás és berendezés villamos energia előállítására és egyéb munkavégzésre, azzal jellemezve, hogy a megvezetett ház egységben (4) helyet foglaló rugalmas elem (3) és az arra rögzített tömeg elem (2) rezgő rendszert alkot, amelyet gerjesztő egységgel oszcillációs mozgásra kényszerítenek, a rendszer sajátfrekvenciájához közeli gerjesztő frekvenciával, annak érdekében, hogy a rendszer rezonancia közeli állapotba kerüljön, hogy az így működtetett rendszer oszcillációs mozgását munkavégző egységgel alakíthassák villamos energiává vagy egyéb alternáló mozgást igénylő munkagép hajtására.

1. ábra

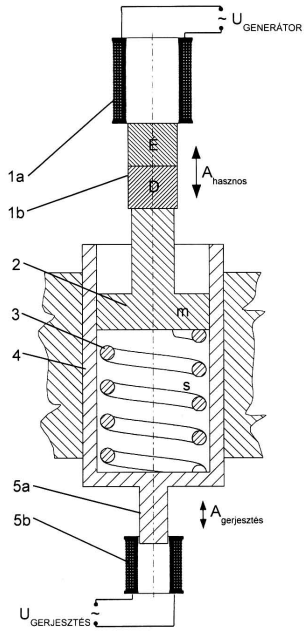

A rovat 16 darab közlést tartalmaz.

Külön tájékoztatás újdonságkutatásról

G. SZEKCIÓ - FIZIKA

(51) G01K 7/24 (2006.01)
G01K 7/00 (2006.01)
(13) A3
(21) P 11 00212
(71) ROBERT BOSCH GMBH, D-70442 Stuttgart, Postfach 300220 (DE)
(54) Eljárás áram és hőmérséklet mérésére gépjárműben

A rovat 1 darab közlést tartalmaz.

Megadott szabadalmak

A. SZEKCIÓ - KÖZSZÜKSÉGLETI CIKKEK

(51) A01F 12/18 (2006.01)
(13) B1
(11) 230.081 2015.06.03.
(21) P 02 00515
(22) 2002.02.13.
(40) 2003.03.28
(73) CLAAS Selbstfahrende Erntemaschinen GmbH, Harsewinkel, (DE)
(72) Holtmann, Bernd, Sendenhorst, (DE)
Dammann, Martin, Harsewinkel, (DE)
Speckamp, Dirk, Ahlen, (DE)
(54) Mezőgazdasági munkagép szegmentált munkaeszközökkel
(30) 101 16 754.7 2001.04.07 DE
(74) Weichinger András, DANUBIA Szabadalmi és Védjegy Iroda Kft., 1051 Budapest, Bajcsy-Zs. út 16. (HU)

---

(51) A01N 25/32 (2006.01)
(13) B1
(11) 230.090 2015.06.08.
(21) P 03 03981
(22) 2002.01.31.
(40) 2004.03.29
(73) Bayer Intellectual Property GmbH, 40789 Monheim am Rhein, Alfred-Nobel-Strasse 10 (DE)
(72) Ziemer, Frank, Kriftel/Taunus, (DE)
Willms, Lothar, Hofheim/Taunus, (DE)
Rosinger, Christopher, Hofheim/Taunus, (DE)
Hacker, Erwin, Hochheim, (DE)
Bieringer, Hermann, Eppstein/Taunus, (DE)
Pallett, Ken, Königstein, (DE)
(54) Izoxazolin-karboxilát-alapú herbicid-széfener kombinációs készítmény
(30) 01102222.5 2001.01.31 EP
(86) EP0201002
(87) 02060255
(74) DANUBIA Szabadalmi és Jogi Iroda Kft., 1051 Budapest, Bajcsy-Zsilinszky út 16. (HU)

---

(51) A24C 5/40 (2006.01)
A24C 5/00 (2006.01)
A24C 5/42 (2006.01)
(13) B1
(11) 230.079 2015.06.03.
(21) P 13 00631
(22) 2013.11.05.
(40) 2014.05.28
(73) Republic Tobacco L.P., 60025 Glenview, Illinois, 2301 Ravine Way (US)
(72) Mei Lin, 60062 Northbrook, Illinois, 2089 Post Road (US)

(54) Biztonsági rendszer automata, asztali cigarettakészítő géphez
(30) US13/671,093 2012.11.07 US
(74) Farkas Tamás, DANUBIA Szabadalmi és Jogi Iroda Kft, 1051 Budapest, Bajcsy-Zsilinszky út 16. (HU)

---

(51) A47L 1/05 (2006.01)
(13) B1
(11) 230.102 2015.06.24.
(21) P 11 00600
(22) 2011.10.27.
(40) 2013.05.28
(73) Polyvás István, 1026 Budapest, Hidász u. 23/a (HU)
(72) Polyvás István, 1026 Budapest, Hidász u. 23/a (HU)
(54) Tisztító készülék
(74) Sándor József, 1124 Budapest, Németvölgyi út 73/b (HU)

---

(51) A61K 9/70 (2006.01)
A61K 31/465 (2006.01)
(13) B1
(11) 230.113 2015.06.24.
(21) P 01 04728
(22) 1999.12.14.
(40) 2002.05.28
(73) ALZA Corporation, Mountain View, Kalifornia, (US)
(72) Gale, Robert M., Los Altos, Kalifornia, (US)
(54) Átlátszó transzdermális nikotin adagoló eszköz
(30) 60/112,730 1998.12.18 US
60/124,679 1999.03.16 US
60/126,798 1999.03.30 US
(86) US9929731
(87) 0037058
(74) DANUBIA Szabadalmi és Jogi Iroda Kft., 1051 Budapest, Bajcsy-Zs. út 16. (HU)

---

(51) A61K 31/557 (2006.01)
A61K 9/00 (2006.01)
A61K 47/18 (2006.01)
A61P 15/10 (2006.01)
(13) B1
(11) 230.087 2015.06.08.
(21) P 02 04159
(22) 2001.01.10.
(40) 2003.04.28
(73) NexMed Holdings, Inc., Robbinsville, New Jersey, (US)
(72) Yeager, James, Deerfield, Illinois, (US)
Buyuktimkin, Nadir, Lawrence, Kansas, (US)
Buyuktimkin, Servet, Lawrence, Kansas, (US)
(54) Prosztaglandin-készítmények erekciós zavarok kezelésére
(30) 09/480,738 2000.01.10 US
(86) US0100852
(87) 0151053

(74) DANUBIA Szabadalmi és Jogi Iroda Kft., 1051 Budapest, Bajcsy-Zs. út 16. (HU)

---

(51) A61K 31/70 (2006.01)
A61K 31/715 (2006.01)
A61P 39/00 (2006.01)
(13) B1
(11) 230.094 2015.06.15.
(21) P 03 00409
(22) 2001.02.16.
(40) 2003.06.30
(73) N.V. NUTRICIA, Zoetermeer, (NL)
(72) Stahl, Bernd, Friedrichsdorf, (DE)
Boehm, Günther, Echzell, (DE)
(54) Antiadhezív szénhidrátok
(30) 100 06 989.4 2000.02.16 DE
(86) EP0101753
(87) 0160378
(74) Szentpéteri Zsolt, S.B.G. & K. Szabadalmi Ügyvivői Iroda, 1062 Budapest, Andrássy út 113. (HU)

---

(51) A61K 36/258 (2006.01)
A61K 36/537 (2006.01)
A61P 9/10 (2006.01)
(13) B1
(11) 230.089 2015.06.09.
(21) P 03 03906
(22) 2001.12.18.
(40) 2004.05.28
(73) Tasly Pharmaceutical Group Co., Ltd., Tianjin, (CN)
(72) Yan, Xijun, Tianjin, (CN)
Wu, Naifeng, Tianjin, (CN)
Guo, Zhixin, Tianjin, (CN)
Ye, Zhengliang, Tianjin, (CN)
Liu, Yan, Tianjin, (CN)
(54) Gyógynövény alapú készítmény angina pektorisz kezelésére, eljárás a készítmény előállítására, valamint a készítmény felhasználásai
(30) 60/258,057 2000.12.22 US
(86) US0149396
(87) 02058625
(74) Danubia Szabadalmi és Jogi Iroda Kft., 1051 Budapest, Bajcsy-Zs.u.16. (HU)

---

(51) A61L 2/07 (2006.01)
A61L 2/025 (2006.01)
(13) B1
(11) 230.088 2015.06.08.
(21) P 03 03135
(22) 2002.03.27.
(40) 2003.12.29
(73) Force Technology, Brondby, (DK)
(72) Krebs, Niels, Brondby, (DK)

---

(54) Eljárás és berendezés termék felületi kezeléssel történő fertőtlenítésére és/vagy melegítésére
(30) PA 2001 00514 2001.03.28 DK
(86) DK0200211
(87) 02078751
(74) DANUBIA Szabadalmi és Jogi Iroda Kft., 1051 Budapest, Bajcsy-Zs. út 16. (HU)

---

(51) A62B 1/08 (2006.01)
(13) B1
(11) 230.084 2015.06.03.
(21) P 10 00173
(22) 2010.04.01.
(40) 2012.03.28
(73) Keszthelyi László Endre, 7400 Kaposvár, Berzsenyi u. 10. 1. em. 2. (HU)
(72) Keszthelyi László Endre, 7400 Kaposvár, Berzsenyi u. 10. 1. em. 2. (HU)
(54) Magas épületek, létesítmények vészhelyzet esetén történő gyors elhagyására szolgáló egyéni védőeszköz

---

B. SZEKCIÓ - IPARI MŰVELETEK ÁLTALÁBAN ÉS SZÁLLÍTÁS

---

(51) B01D 33/27 (2006.01)
B01D 29/07 (2006.01)
B01D 29/39 (2006.01)
B01D 33/15 (2006.01)
(13) B1
(11) 230.101 2015.06.16.
(21) P 12 00760
(22) 2012.12.20.
(40) 2014.06.30
(73) ORGANICA ZRT., 1094 Budapest, Tűzoltó u. 59. (HU)
(72) Törő Balázs, 3214 Nagyréde, Hunyadi János út 48. (HU)
Szmolka Viktória, 1097 Budapest, Vágóhíd u. 21/c. (HU)
(54) Szűrőpanel folyadékok kezeléséhez, különösen tárcsás szennyvízszűrő berendezésekhez
(74) Rónaszéki Tibor, 1132 Budapest, Victor Hugo u. 6-8. (HU)

---

(51) B01D 53/34 (2006.01)
B01J 19/00 (2006.01)
B09B 3/00 (2006.01)
F23G 5/00 (2006.01)
F23G 7/00 (2006.01)
(13) B1
(11) 230.109 2015.06.16.
(21) P 10 00553
(22) 2010.10.14.
(40) 2012.07.30
(73) Kollár Ferenc, 6722 Szeged, Hajnóczy u. 25. (HU)
(72) Kollár Ferenc, 6722 Szeged, Hajnóczy u. 25. (HU)
(54) Klíma- és környezetbarát erőmű és eljárás az erőmű működtetésére
(74) Király György, JUREX Iparjogvédelmi Iroda, 1171 Budapest, Nemesbük u. 49. (HU)

(51) B09B 3/00 (2006.01)
(13) B1
(11) 230.078 2015.06.03.
(21) P 12 00399
(22) 2012.07.04.
(40) 2014.01.28
(73) Műszer Automatika Kft., 2040 Budaörs, Komáromi u. 22. (HU)
(72) Horváth József, 2030 Érd, Hajnalka u. 57. (HU)
(54) Eljárás széntartalmú anyagok, hulladékok energiatakarékos átalakítására és az átalakítást követő hasznosítására, valamint berendezés e célra

---

(51) B23K 3/02 (2006.01)
(13) B1
(11) 230.104 2015.06.16.
(21) P 13 00056
(22) 2013.01.31.
(40) 2014.08.28
(73) Robert Bosch GmbH, 70469 Stuttgart, (DE)
Miskolci Egyetem, 3525 Miskolc-Egyetemváros, . (HU)
(72) Szabó András 14%, 3000 Hatvan, R. Bosch út 1. (HU)
Vári László 15%, 3000 Hatvan, R. Bosch út 1. (HU)
Szabó Tibor 14%, 5100 Jászberény, Tóth János út 48. (HU)
dr. Póliska Csaba 14%, 3800 Szikszó, Tamási Áron u. 15. (HU)
Koncz-Horváth Dániel 14%, 3534 Miskolc, Fazola H. u. 7. (HU)
dr. Gácsi Zoltán 14%, 3434 Mályi, Liliom u. 24. (HU)
Radányi Ádám 15%, 3535 Miskolc, Kuruc út 43. (HU)
(54) Eljárás megnövelt élettartamú bélyegforrasztó szerszám előállítására
(74) Pap Béla, 3529 Miskolc, Mikes K. u. 21. (HU)

---

(51) B29B 9/00 (2006.01)
B02C 4/08 (2006.01)
B02C 4/30 (2006.01)
B02C 4/44 (2006.01)
B09B 3/00 (2006.01)
(13) B1
(11) 230.100 2015.06.16.
(21) P 10 00023
(22) 2010.01.15.
(40) 2011.07.28
(73) Tirecycle Technology Co., 19808 Wilmington, County of New Castle, Delaware, 2711 Centerville Road, Suite 400 (US)
(72) Móricz István, 2700 Cegléd, Klapka György u. 23. (HU)
Ősz Gyula, 2142 Nagytarcsa, Honfoglalás u. 1. (HU)
(54) Berendezés használt gumiabroncsok és gumigranulátumok feldolgozására
(74) Miklós Dorottya, 1194 Budapest, Kolozsvár u. 93. (HU)

---

(51) B60S 1/04 (2006.01)
(13) B1

(11) 230.107 2015.06.16.
(21) P 12 00284
(22) 2012.05.15.
(40) 2013.11.28
(73) Kontz Zoltán, 9024 Győr, Babits M. u. 73. (HU)
(72) Kontz Zoltán, 9024 Győr, Babits M. u. 73. (HU)
(54) Zárókupak ellenőrző berendezés és az ellenőrző folyamat eljárása
(74) Kormos Ágnes, 1132 Budapest, Váci út 66. (HU)

---

(51) B65D 90/02 (2006.01)
B65D 88/02 (2006.01)
(13) B1
(11) 230.085 2015.06.03.
(21) P 11 00184
(22) 2011.04.05.
(40) 2012.09.28
(73) Jan Topol, 18000 Prague 8, Bulovka 480/15 (CZ)
(72) Jan Topol, 18000 Prague 8, Bulovka 480/15 (CZ)
(54) Eljárás elsősorban vízgyűjtő és vízkezelő acéltartály korrózióvédelmére, továbbá korrózió ellen védett acéltartály
(30) 2010-266 2010.04.06 CZ
(74) dr. Krajnyák András, ABK Dr. Krajnyák & Társa Ügyvédi és Szabadalmi Iroda, 1012 Budapest, Logodi u. 5-7. (HU)

C. SZEKCIÓ - VEGYÉSZET ÉS KOHÁSZAT

---

(51) C02F 1/00 (2006.01)
C02F 1/40 (2006.01)
E03F 5/00 (2006.01)
E03F 5/14 (2006.01)
E03F 5/16 (2006.01)
E03F 5/22 (2006.01)
(13) B1
(11) 230.099 2015.06.16.
(21) P 12 00778
(22) 2012.12.21.
(40) 2013.07.29
(73) Dányi István, 2610 Ősagárd, Rákóczi Ferenc út 70 (HU)
(72) Dányi István, 2610 Ősagárd, Rákóczi Ferenc út 70 (HU)
(54) Szennyvízkezelő berendezés és eljárás
(74) Erdély Péter - DANUBIA Szabadalmi és Jogi Iroda Kft., 1051 Budapest, Bajcsy-Zsilinszky út 16. (HU)

---

(51) C02F 3/00 (2006.01)
C02F 3/34 (2006.01)
C05F 9/00 (2006.01)
C12M 1/00 (2006.01)
C12M 3/00 (2006.01)
C12N 1/00 (2006.01)

F21S 11/00 (2006.01)
(13) B1
(11) 230.108 2015.06.16.
(21) P 10 00480
(22) 2010.09.08.
(40) 2012.06.28
(73) Zenit Ökotechnológia Kft., 1095 Budapest, Soroksári út 115. (HU)
(72) dr. Mayer István, 1221 Budapest, Honfoglalás út 14. (HU)
(54) Eljárás és elrendezés szennyvíziszapok csurgalékvize nitrogén és foszfor tartalmának csökkentésére, valamint megnövelt mennyiségű biogáz előállítására

---

(51) C02F 3/34 (2006.01)
(13) B1
(11) 230.092 2015.06.08.
(21) P 11 00098
(22) 2011.02.21.
(40) 2012.09.28
(73) Interpeat Agrárkereskedelmi Kft., 8300 Tapolca, Kossuth u. 2. (HU)
A.K.S.D. Városgazdálkodási Kft., 4031 Debrecen, István út 136. (HU)
(72) dr. Sáry Adrienn 32%, 8300 Tapolca, Berzsenyi u. 86. (HU)
Sáry András 32%, 1118 Budapest, Torbágy u. 12. V/18. (HU)
Sáry György 32%, 8300 Tapolca, Szent László u. 4. (HU)
Sáry Lajos 4%, 8300 Tapolca, Berzsenyi u. 86. (HU)
(54) Mikroorganizmusokat tartalmazó készítmény toxikus vagy veszélyes hatóanyag-maradékot tartalmazó biomassza biológiai lebontására
(74) ifj. Szentpéteri Ádám, SBGK Szabadalmi Ügyvivői Iroda, 1062 Budapest, Andrássy út 113. (HU)

---

(51) C07D209/00 (2006.01)
A61K 31/404 (2006.01)
C07D235/00 (2006.01)
(13) B1
(11) 230.091 2015.06.08.
(21) P 10 00069
(22) 2010.02.02.
(40) 2012.05.02
(73) EGIS Gyógyszergyár Nyilvánosan Működő Részvénytársaság, 1106 Budapest, Keresztúri út 30-38. (HU)
(72) Király Imre 16%, 3100 Salgótarján, Iskola út 7. (HU)
Trinka Péter 16%, 1116 Budapest, Karczag u. 59. (HU)
Szabó Tibor 10%, 1144 Budapest, Szentmihályi u. 24/c (HU)
dr. Volk Balázs 9%, 1165 Budapest, Atlasz u. 34. (HU)
dr. Pongó László 9%, 2144 Kerepes, Hold u. 31. (HU)
dr. Barkóczy József 6%, 1016 Budapest, Szirom u. 4-6. (HU)
Ruzsics György 6%, 7191 Hőgyész, Dózsa Gy. u. 21. (HU)
Szlávik László 5%, 1135 Budapest, Jász u. 57. II/9. (HU)
dr. Lukács Gyula 5%, 1163 Budapest, Bronz u. 5. (HU)
dr. Slégel Péter 4%, 1067 Budapest, Eötvös u. 31. (HU)
Obreczán Magdolna 4%, 2162 Őrbottyán, József Attila u. 122. (HU)
Boza András 4%, 1123 Budapest, Bán u. 6-8. II/7. (HU)

dr. Dancsó András 3%, 1183 Budapest, Tartsay V. u. 7. (HU)
Mezővári Mónika 3%, 2010 Szigetszentmiklós, Komp u. 2. (HU)

(54) Gyógyászati készítmény előállítására alkalmazható új sók

---

(51) C07D401/04 (2006.01)
A61K 31/505 (2006.01)
A61P 31/12 (2006.01)
C07D213/78 (2006.01)
C07D213/84 (2006.01)
(13) B1
(11) 230.096 2015.06.15.
(21) P 01 02372
(22) 1999.04.07.
(40) 2001.12.28
(73) Bayer Intellectual Property GmbH, 40789 Monheim, Alfred-Nobel-Strasse 10 (DE)
(72) dr. Stoltefuss, Jürgen, Haan, (DE)
dr. Goldmann, Siegfried, Wuppertal, (DE)
dr. Krämer, Thomas, Wuppertal, (DE)
dr. Schlemmer, Karl-Heinz, Wuppertal, (DE)
dr. Niewöhner, Ulrich, Wermelskirchen, (DE)
dr. Paessens, Arnold, Haan, (DE)
Graef, Erwin, Velbert, (DE)
Lottmann, Stefan, Wuppertal, (DE)
Deres, Kark, Bad Bodendorf, (DE)
Weber, Olaf, Wülfrath, (DE)
dr. Stölting, Jörn, Köln, (DE)
(54) Dihidropirimidin-származékok, ezek előállítása és ezeket tartalmazó gyógyszerkészítmények
(30) 198 17 264.8 1998.04.18 DE
(86) EP9902344
(87) 9954326
(74) DANUBIA Szabadalmi és Jogi Iroda Kft., 1051 Budapest, Bajcsy-Zs. út 16. (HU)

---

(51) C07D401/12 (2006.01)
A61K 31/47 (2006.01)
A61P 35/00 (2006.01)
C07D215/54 (2006.01)
C07D401/14 (2006.01)
C07D405/12 (2006.01)
C07D405/14 (2006.01)
C07D409/12 (2006.01)
C07D413/12 (2006.01)
C07D417/12 (2006.01)
C07D491/04 (2006.01)
C07D491/10 (2006.01)
(13) B1
(11) 230.095 2015.06.15.
(21) P 01 03520
(22) 1999.09.22.
(40) 2002.02.28

(73) Wyeth Holdings Corporation, Madison, New Jersey, (US)
(72) Wissner, Allan, Ardsley, New York, (US)
Tsou, Hwei-Ru, New City, New York, (US)
Berger, Dan Maarten, New City, New York, (US)
jr. Floyd, Middleton Brawner, Suffern, New York, (US)
Hamann, Philip Ross, Gernerville, New York, (US)
Zhang, Nan, Eastchester, New York, (US)
Salvati, Mark Ernest, Lawrenceville, New Jersey, (US)
Frost, Philip, Morris Township, New Jersey, (US)
(54) Protein tirozin kinázokat gátló hatású szubsztituált 3-cianokinolinok
(30) 09/162,802 1998.09.29 US
(86) US9922054
(87) 0018761
(74) DANUBIA Szabadalmi és Jogi Iroda Kft., 1051 Budapest, Bajcsy-Zs. út 16. (HU)

---

(51) C08J 11/00 (2006.01)
C10G 1/10 (2006.01)
(13) B1
(11) 230.083 2015.06.03.
(21) P 10 00658
(22) 2010.12.09.
(40) 2012.06.28
(73) Urbán András, 4181 Nádudvar, Fő út 176. (HU)
(72) Urbán András, 4181 Nádudvar, Fő út 176. (HU)
(54) Folyamatos rendszerű infravörös krakkoló eljárás berendezése szerves és szervetlen szénhidrogén anyagok energetikai célú univerzális feldolgozására
(74) DANUBIA Szabadalmi és Jogi Iroda Kft. Dr. Harangozó Gábor, 1051 Budapest, Bajcsy-Zsilinszky út 16. (HU)

---

(51) C08L 23/00 (2006.01)
(13) B1
(11) 230.110 2015.06.23.
(21) P 99 02975
(22) 1999.09.03.
(40) 2001.05.28
(73) Promat GmbH, 4021 Linz, St.-Peter-Strasse, 25. (AT)
(72) dr. Horacek, Heinz, Linz, (AT)
dr. Pieh, Stefan, Leonding, (AT)
(54) Nagy hőáteresztési ellenállással rendelkező duzzadó laminátumok
(30) A 1501/98 1998.09.04 AT
(74) SBGK Szabadalmi Ügyvivői Iroda, 1062 Budapest, Andrássy út 113. (HU)

---

(51) C12H 1/14 (2006.01)
C12C 5/02 (2006.01)
C12C 7/00 (2006.01)
C12H 1/00 (2006.01)
(13) B1
(11) 230.112 2015.06.24.
(21) P 99 04278
(22) 1996.10.31.

(40) 2000.04.28
(73) INTERBREW, Brüsszel, (BE)
(72) van den Eynde, Erik, Winksele, (BE)
Malcorps, Philippe, Jodoigne, (BE)
Dupire, Stéphane, Orp-le-Grand, (BE)
(54) Sörcefre alapú erjesztett italok és előállításuk
(86) IB9601171
(87) 9818902
(74) DANUBIA Szabadalmi és Jogi Iroda Kft., 1051 Budapest, Bajcsy-Zs. út 16. (HU)

---

(51) C12N 15/09 (2006.01)
A61K 35/76 (2006.01)
A61K 38/00 (2006.01)
A61K 38/43 (2006.01)
A61K 48/00 (2006.01)
A61P 1/04 (2006.01)
A61P 3/10 (2006.01)
A61P 5/14 (2006.01)
A61P 7/04 (2006.01)
A61P 9/00 (2006.01)
A61P 17/06 (2006.01)
A61P 19/02 (2006.01)
A61P 21/00 (2006.01)
A61P 25/00 (2006.01)
A61P 29/00 (2006.01)
A61P 37/02 (2006.01)
A61P 37/06 (2006.01)
C07K 14/015 (2006.01)
C07K 14/075 (2006.01)
C12N 1/15 (2006.01)
C12N 1/19 (2006.01)
C12N 1/21 (2006.01)
C12N 5/10 (2006.01)
C12N 7/00 (2006.01)
C12N 7/02 (2006.01)
C12N 7/04 (2006.01)
C12N 15/864 (2006.01)
C12Q 1/68 (2006.01)
C12Q 1/70 (2006.01)
(13) B1
(11) 230.093 2015.06.10.
(21) P 13 00325
(22) 2002.11.12.
(40) 2006.06.28
(73) The Trustees of The University of Pennsylvania, 19104 Philadelphia, Pennsylvania, 3160 Chestnut Street, Suite 200 (US)
(72) Gao, Guangping, Rosemont, Pennsylvania, (US)
Wilson, James M., Gladwyne, Pennsylvania, (US)

Alvira, Mauricio, Philadelphia, Pennsylvania, (US)

(54) Eljárás adeno-asszociált vírus(AAV)szekvenciák detektálására és/vagy azonosítására, és az azzal azonosított új szekvenciák izolálására

(62) P0600229 2002.11.12. HU

(30) 60/350,607 2001.11.13 US
60/341,117 2001.12.17 US
60/377,066 2002.05.01 US
60/386,675 2002.06.05 US

(86) US0233629

(87) 03042397

(74) DANUBIA Szabadalmi és Jogi Iroda Kft., 1051 Budapest, Bajcsy-Zs. út 16. (HU)

---

(51) C12N 15/56 (2006.01)
A23C 9/123 (2006.01)
C12N 1/20 (2006.01)
C12N 9/38 (2006.01)

(13) B1

(11) 230.111 2015.06.23.

(21) P 01 02019

(22) 1999.05.17.

(40) 2001.09.28

(73) Compagnie Gervais Danone, 75009 Párizs, 17 boulevard Haussmann (FR)

(72) Benbadis, Laurent, Anthony, (FR)
Brignon, Pierre, Strasbourg, (FR)
Gendre, Francois, Strasbourg, (FR)

(54) Béta-galaktozidáz aktivitástól mentes mutáns Lactobacillus bulgaricus törzsek

(30) 98/06456 1998.05.22 FR

(86) FR9901165

(87) 9961627

(74) DANUBIA Szabadalmi és Jogi Iroda Kft., 1051 Budapest, Bajcsy-Zs. út 16. (HU)

---

(51) C25B 9/04 (2006.01)
H01M 4/66 (2006.01)
H01M 4/78 (2006.01)
H01M 4/86 (2006.01)

(13) B1

(11) 230.077 2015.06.02.

(21) P 04 02233

(22) 2002.12.03.

(40) 2005.02.28

(73) Uhdenora Technologies S.r.l., Milánó, (IT)

(72) Oldani, Dario, Milánó, (IT)
Manghi, Manuela, Milánó, (IT)

(54) Villamosan vezető rugalmas betételem elektrokémiai cellához, valamint elektrokémiai cella

(30) MI2001A2538 2001.12.03 IT

(86) EP0213677

(87) 03048422

(74) Kovács Ivánné, DANUBIA Szabadalmi és Védjegy Iroda Kft., 1051 Budapest, Bajcsy-Zs. út 16. (HU)

E. SZEKCIÓ - HELYHEZ KÖTÖTT LÉTESÍTMÉNYEK

(51) E01D 21/06 (2006.01)
E01D 2/02 (2006.01)
E01D 12/00 (2006.01)
(13) B1
(11) 230.098 2015.06.16.
(21) P 11 00404
(22) 2011.07.28.
(40) 2013.01.28
(73) HEED Acélszerkezeti Tervező, Kivitelező és Kereskedelmi Kft., 1181 Budapest, Csontváry u. 56. (HU)
(72) dr. Szatmári István, 1112 Budapest, Sasadi köz 1/b. (HU)
(54) Eljárás és berendezés változó magasságú alsó éllel rendelkező hídszerkezet mozgatására
(74) dr. Kereszty Marcell , Gödölle, Kékes, Mészáros & Szabó Szabadalmi és Védjegy Iroda, 1024 Budapest, Keleti Károly u. 13/b (HU)

---

(51) E01F 15/04 (2006.01)
E01F 15/00 (2006.01)
E01F 15/02 (2006.01)
(13) B1
(11) 230.097 2015.06.16.
(21) P 12 00329
(22) 2011.12.15.
(40) 2013.07.29
(73) Tarány Gábor, 2400 Dunaújváros, Fiastyúk u. 8. (HU)
(72) Tarány Gábor, 2400 Dunaújváros, Fiastyúk u. 8. (HU)
(54) Közúti védőkorlát-szerkezet tartóoszloppal és eljárás telepítésére
(74) dr. Kriston Pál, 1222 Budapest, Pannónia u. 16. (HU)

---

(51) E04B 1/38 (2006.01)
E04B 1/34 (2006.01)
E04C 3/34 (2006.01)
(13) B1
(11) 230.103 2015.06.16.
(21) P 13 00020
(22) 2013.01.14.
(40) 2014.07.28
(73) ASA Építőipari Korlátolt Felelősségű társaság 100%, 1036 Budapest, Lajos utca 160-162 (HU)
(72) Polgár László 57%, 1147 Budapest, Kerékgyártó utca 19/a. (HU)
Gémes Krisztina 10%, 6723 Szeged, Tó utca 16. (HU)
Kötelesné Kupcsik Mária 10%, 6635 Szegvár, Mindszenti utca 82. (HU)
Oláh Péter 23%, 6800 Hódmezővásárhely, Szőlő utca 25. (HU)
(54) Vasbeton tartóegység és eljárás annak előállítására
(74) Dr.Zamostny Zsolt Várnai és Zamostny Ügyvédi Iroda, 1037 Budapest, Montevideo utca 10. (HU)

F. SZEKCIÓ - MECHANIKA, VILÁGÍTÁS, FŰTÉS

(51) F04C 2/107 (2006.01)
(13) B1
(11) 230.082 2015.06.03.
(21) P 11 00552
(22) 2011.10.03.
(40) 2013.05.28
(73) Dudás László, 1098 Budapest, Távíró út 24. 4/18. (HU)
(72) Dudás László, 1098 Budapest, Távíró út 24. 4/18. (HU)
(54) Forgódugattyús gép

---

(51) F16K 3/26 (2006.01)
F16K 5/04 (2006.01)
(13) B1
(11) 230.080 2015.06.03.
(21) P 13 00165
(22) 2013.03.22.
(40) 2014.09.29
(73) Román Péter 30%, 1192 Budapest, Álmos u. 58. (HU)
ifj. Román Péter 40%, 1192 Budapest, Drágfy köz 14. (HU)
Vogronics László 30%, 2030 Érd, Kutyavári u. 21. (HU)
(72) Román Péter 30%, 1192 Budapest, Álmos u. 58. (HU)
ifj. Román Péter 40%, 1192 Budapest, Drágfy köz 14. (HU)
Vogronics László 30%, 2030 Érd, Kutyavári u. 21. (HU)
(54) Dugattyús csap, különösen ételürítő csap

---

(51) F23B 40/00 (2006.01)
F23B 30/00 (2006.01)
(13) B1
(11) 230.105 2015.06.16.
(21) P 12 00725
(22) 2012.12.12.
(40) 2014.06.30
(73) Miskolci Egyetem, 3515 Miskolc, Egyetemváros (HU)
(72) dr. Nagy Géza 30%, 2143 Kistarcsa, Móra F. u. 69. 111/B (HU)
dr. Szűcs István 30%, 3535 Miskolc, Kurucz u. 69. III/3. (HU)
dr. Szemmelveisz Tamásné 25%, 3519 Miskolc, Pákozd u. 5. (HU)
Koós Tamás 10%, 3700 Kazincbarcika, Akácfa u. 25. (HU)
dr. Palotás Árpád Bence 5%, 3525 Miskolc, Bruckner Gy. u. 49. (HU)
(54) Szilárd tüzelőanyagok energiahatékony és környezetbarát elégetésére szolgáló biokazán
(74) Pap Béla, 3529 Miskolc, Mikes K. u. 21. (HU)

G. SZEKCIÓ - FIZIKA

---

(51) G01D 4/00 (2006.01)
G01R 11/24 (2006.01)
(13) B1
(11) 230.086 2015.06.09.
(21) P 09 00476

(22) 2009.07.31.
(40) 2011.04.28
(73) E - R & R Kft., 5000 Szolnok, Hunyadi u. 41. (HU)
(72) Gulyás Ernő, 5000 Szolnok, Hunyadai u. 41. II/6. (HU)
Gulyás Róbert, 5000 Szolnok, Gárdonyi u. 14. II/4. (HU)
(54) Elektronikus berendezés közüzemi mérő által mért fogyasztási adatok meghamisításának megakadályozására
(74) Király György Jurex, Iparjogvédelmi Iroda, 1171 Budapest, Nemesbükk u. 49. (HU)

---

(51) G01N 3/52 (2006.01)
E02D 1/00 (2006.01)
(13) B1
(11) 230.106 2015.06.16.
(21) P 08 00441
(22) 2008.07.17.
(40) 2010.04.28
(73) Subert István, 2030 Érd, Rizling u. 26. (HU)
(72) Subert István, 2030 Érd, Rizling u. 26. (HU)
(54) Eljárás szemcsés anyagrétegek tömörségének helyszíni meghatározásához, valamint készülék az eljárás végrehajtására
(74) Rónaszéki Tibor szabadalmi ügyvivő, 1132 Budapest, Victor Hugo u. 6-8. (HU)

A rovat 37 darab közlést tartalmaz.

Megtekinthetővé vált szabadalmi leírások

(11) 230.008
(54) Javított tonometriás eszköz a szervezet légzési elégtelenségének és regionális perfúzió-zavarának vizsgálatára

(11) 230.009
(54) Csőfonat és az ezt felhasználó összetett, üreges szálú membrán

(11) 230.010
(54) Zenelejátszó eszköz magzati korban való zenehallgatásra

(11) 230.011
(54) Textil termék

(11) 230.012
(54) Eljárás lélegző cipő előállítására

(11) 230.013
(54) Tőben záródó biztonsági tűvédő hüvely

(11) 230.014
(54) Eljárás és rendszertechnikai elrendezés, valamint annak egyes funkcionális egységei csatornák/csatornaszakaszok tisztítására

(11) 230.015
(54) Tároló edény egészségügyi hulladék tárolására

(11) 230.016
(54) Masszázsasztal fejtámasz kialakítás

(11) 230.017
(54) Többrétegű termék SMC, BMC, valamint PET hulladék együttes hasznosítására

(11) 230.018
(54) Eljárás és szerkezet zsákok ömleszthető szemcsés anyaggal történő töltésére, valamint ilyen anyaggal töltött zsákok rakodására, különösen árvízvédekezéshez

(11) 230.019
(54) Eljárás 10,11-dihidro-10-hidroxi-5H-dibenz/b,f/azepin-5-karboxamid és 10,11-dihidro-10-oxo-5H-dibenz/b,f/azepin-5-karboxamid előállítására

(11) 230.020
(54) Eljárás (S)-(+)- és (R)-(-)-10,11-dihidro-10-hidroxi-5H-dibenz/b,f/azepin-5-karboxamid előállítására

(11) 230.021
(54) Eljárás herbicid származékok előállítására

(11) 230.022

(54) Azonnal nedvesedő, vízoldható film vagy vízoldható réteg orális alkalmazás céljára

(11) 230.023
(54) Eljárás és berendezés biológiai mintavételezéshez

(11) 230.024
(54) Oldható BR43x2 receptor és felhasználásának módja

(11) 230.025
(54) Eljárás agytumor növekedésének gátlására

(11) 230.026
(54) Aerob fermentációs eljárás

(11) 230.027
(54) Eljárás és berendezés fémolvadék alaktartó öntvénnyé történő alakítására

(11) 230.028
(54) Eljárás és öntvénybetét önélező-önfogazó talajművelő szerszám előállításához

(11) 230.029
(54) Főzőegység kávéfőzőgéphez

(11) 230.030
(54) Fab I inhibitorok

(11) 230.031
(54) Pregabalint és izomaltot tartalmazó stabilizált gyógyszerkészítmény

(11) 230.032
(54) Polimorf 4-{2-[4-[1-(2-etoxietil)-1H-benzimidazol-2-il]-1-piperidinil]etil}-alfa,alfa-dimetil-benzenoecetsav

(11) 230.033
(54) N-acetil-p-aminofenol tartalmú készítmény

(11) 230.034
(54) Acetil-L-karnitin szerves dikarbonsavval alkotott sója és eljárás előállítására

(11) 230.035
(54) Új benzoil-guanidin só

(11) 230.036
(54) Ipari szintézis-eljárás tropenol előállítására

(11) 230.037
(54) A bőr öregedése elleni gyógyászati és kozmetikai készítmények

(11) 230.038
(54) A nap sugárzása által okozott bőrkárosodások kivédésére alkalmas gyógyászati és kozmetikai készítmények

(11) 230.039
(54) Hipoallergén és nem irritáló bőrápoló készítmények

(11) 230.040
(54) Szubsztituált tién-3-il-szulfonilamino-(tio)karbonil-triazolin(ti)on-származékot tartalmazó herbicid készítmények

(11) 230.041
(54) Szinergetikus hatású herbicid kompozíció és alkalmazása

(11) 230.042
(54) Mezotriont tartalmazó herbicid készítmény és eljárás gyomirtásra

(11) 230.043
(54) Eljárás racém 2-(3-hidroxi-4-metoxibenzil)-3-metilvajsav előállítására és optikai izomerjeinek elválasztására

(11) 230.044
(54) Fluorozott triazolszármazékok alkalmazása neuropátiás fájdalom kezelésére szolgáló gyógyszerkészítmény előállítására

A rovat 37 darab közlést tartalmaz.

Szabadalmi oltalom megszűnése és újra érvénybe helyezése

Ideiglenes szabadalmi oltalom megszűnése elutasítás miatt

(21) P 00 01691
(54) Motolla terménybetakarító berendezéshez

(21) P 01 01217
(54) Eljárás cukoroldatok fertőtlenítésére a cukorrépaszeletek perecetsavas kezelésével

(21) P 04 00991
(54) Dihidro-benzo[b][1,4]diazepin-2-on-származékok, mint MGluR2 I antagonisták, eljárás az előállításukra és ezeket tartalmazó gyógyszerkészítmények

(21) P 08 00473
(54) Robbanó motoroknál keletkező kipufogógáz nyomás, mozgás, hő és utóégésből adódó energiájának mozgásenergiává alakítása

(21) P 12 00744
(54) Téli-nyári üzemű, segédenergia mentes vákuumcsöves napkollektor, melyben a hőközlő közeg levegő és víz

A rovat 5 darab közlést tartalmaz.

Ideiglenes szabadalmi oltalom megszűnése díjfizetés hiányában

(21) P 00 04005
(54) Eljárás (+)-transz-krizantém-monokarbonsav előállítására

(21) P 00 04132
(54) Gyorsan oldódó gyógyászati készítmény

(21) P 02 03068
(54) Eljárás poliizobutén-fenol-tartalmú Mannich-adduktor előállítására

(21) P 03 02730
(54) Bimodális polietilén csőanyag, előállítása és alkalmazása

(21) P 04 01633
(54) Irbesartan alkalmazása pulmonális magas vérnyomás megelőzésére vagy kezelésére alkalmas gyógyszerkészítmény előállítására

(21) P 04 01679
(54) Szerkezetegység termékek szabályozott atmoszférában történő becsomagolására fólia által légmentesen lezárt csomagolásokba

(21) P 04 02234
(54) Pigmentált tintakészítmény

(21) P 04 02392
(54) Tartály folyékony termékekhez, valamint eljárás az előállítására, továbbá a tartály használata

(21) P 06 00603
(54) Vizet tartalmazó, folyékony szövetkondicionáló kompozíciók és eljárás azok előállítására

(21) P 11 00557
(54) Orvosi ultrahang képi megjelenítésének fokozása, valós és virtuális háromdimenziós anatómiai volumen fúzióval, kiegészítve eszköz pozicionáló rendszerrel

(21) P 12 00594
(54) Teherviselő szerkezeti elrendezés

(21) P 13 00061
(54) Konyhai répa kefe

(21) P 13 00172
(54) Rátét fallabdaütő markolatához

(21) P 13 00177
(54) Összeforgatható játékeszköz

(21) P 13 00194
(54) Megújuló energiával működtetett zárt légáramlási rendszerű kondenzációs szárítóberendezés, növelt jóságfokú hűtőberendezéssel, hidegenergia tárolóval és minőségbiztosítási rendszerrel

(21) P 13 00203
(54) Nyitható zárófedél felnyitott italos dobozok visszazárására

(21) P 13 00233
(54) Eljárás értéknövelt streaming adatfolyam előállítására, valamint eljárás annak lejátszására

(21) P 14 00303
(54) Elmozduló játékelemű fejtörőjáték

A rovat 18 darab közlést tartalmaz.

Ideiglenes szabadalmi oltalom megszűnése lemondás vagy lemondottnak tekintés miatt

(21) P 00 02717
(54) 13-Dezoxiantraciklin-származékok és előállítási eljárásaik

(21) P 01 02867
(54) Eljárás morfolin-származékok előállítására

(21) P 02 02941
(54) Folyékony élelmiszer

(21) P 02 03752
(54) Eljárás textillágyító készítmények előállítására

(21) P 04 00636
(54) Azetidinszármazékokat tartalmazó gyógyszerkészítmények, új azetidinszármazékok és előállításuk

(21) P 04 02430
(54) Új alkalikus proteáz Bacillus gibsonii (DSM 14393) törzsből és az ezeket tartalmazó mosó és tisztítószerek

(21) P 05 00164
(54) Széles spektrumú, heterociklusos, szubsztituált, fenil-tartalmú szulfonamid HIV proteáz inhibitorok

(21) P 06 00054
(54) Eljárás és berendezés egyrészről szilárd test, másrészről szilárd és/vagy képlékeny és/vagy folyékony anyagot, és adott esetben gázrészecskéket is tartalmazó anyagréteg közötti hőátadásra

(21) P 09 00482
(54) Szájon át adható gyógyszerkészítmény

(21) P 10 00357
(54) Glükóz transzporterek aktiválására alkalmas gyógyászati és élelmiszeripari termékek

(21) P 11 00538
(54) Vörösiszap komplex feldolgozása grafit-elektródás fémgőzívű plazma-kemencében

(21) P 11 00625
(54) Berendezés átvezetett eszköz helyzetének nyomon követésére

(21) P 11 00700
(54) Mágneses feszültség érzékelésén és analízisén alapuló gépdiagnosztikai- és gépállapot figyelő eljárás és készülék

(21) P 11 00714
(54) Elektrokémiai reaktor és tengervíz lepárló berendezés klór, nátriumhidroxid és hidrogén termelésére, valamint forrásminőségű ivóvíz előállítására és elektromos energia tárolására

(21) P 12 00001
(54) Belső tengelytámasztású függőleges tengelyű szélturbina szerkezet többkörös gyorsító rendszerrel

(21) P 12 00156
(54) Berendezés és eljárás mikrocellás habok előállítására

(21) P 12 00402
(54) Lizil oxidáz gátló hatóanyagok és alkalmazásaik

(21) P 12 00600
(54) pH-stabilizált ciklodextrin összetételek

(21) P 12 00660
(54) Mobil hálózati mérőrendszer mérési eljárása

(21) P 13 00065
(54) Lakás szellőztető, hővisszanyerő és ruhaszárító berendezés

(21) P 13 00162

(54) Szerkezet szilárd anyagok folyadékhoz keverésére, különösen italok készítéséhez

(21) P 13 00215
(54) Rendszer távolság és sebesség érzékelő berendezés érzékelő egysége zavartalan működésének biztosítására

(21) P 13 00260
(54) Eljárás adatkommunikáció titkosítására

(21) P 13 00334
(54) Belső udvarok lefedése átlátszó fóliával

(21) P 14 00159
(54) Eljárás kovácsolt alkatrész kialakítására és kovácsoló szerszám

(21) P 97 01368
(54) Eljárás és berendezés dohány expandáltatására

A rovat 26 darab közlést tartalmaz.

Végleges szabadalmi oltalom megszűnése díjfizetés hiányában

(11) 220.734
(21) P 98 02998
(54) Szolgáltatásbővítő egység és rendszer szolgáltatások megrendelésének és kifizetésének elősegítésére távközlő hálózat segítségével

(11) 222.898
(21) P 97 01869
(54) Magas táplálóértékű takarmány, eljárás a takarmány előállítására és polietilénglikolvegyület alkalmazása az előállításban

(11) 222.903
(21) P 01 00484
(54) Kapcsolószekrény sínhez kötött járművekhez

(11) 223.117
(21) P 97 01636
(54) Környezetkímélő vízerőmű hordalékkúpon haladó folyók energiájának hasznosítására

(11) 223.585
(21) P 00 04827
(54) Eljárás forgásszimmetrikus test, különösen nagyméretű tömlő előállítására

(11) 223.659
(21) P 01 00370
(54) Optikailag változó első és második festékanyagot tartalmazó tintakeverék, valamint biztonsági dokumentum

(11) 224.922
(21) P 99 00609
(54) Cefditoren pivoxilt tartalmazó, orálisan beadható antibakteriális kompozíció

(11) 224.987
(21) P 99 00016
(54) Stabil liofilizált gyógyszerkészítmény

---

(11) 225.286
(21) P 00 04925
(54) Szűrős cigaretta

---

(11) 225.725
(21) P 02 03178
(54) Kötőanyagrendszer, maghomok-keverék és előállításukat szolgáló eljárás

---

(11) 225.990
(21) P 02 03050
(54) Béta-adrenerg-agonisták alkalmazása endometriózis és meddőség kezelésére, illetve a termékenység fokozására szolgáló gyógyszerkészítmények előállítására

---

(11) 226.461
(21) P 95 03016
(54) Eljárás tetrazolszármazék előállítására kétféle kristályos formában és a származék új kristályos formája

---

(11) 226.602
(21) P 01 04107
(54) Szelektíven replikálódó vírusvektorok, ezeket tartalmazó gyógyszerkészítmények és eljárás az előállításukra

---

(11) 226.822
(21) P 98 02539
(54) Hipokoleszterinémiás hatású cukorszubsztituált 2-azetidinonok, és az ezeket tartalmazó gyógyszerek

---

(11) 226.841
(21) P 02 02643
(54) Eljárás lámpa előállítására

---

(11) 227.047
(21) P 03 02259
(54) Elektrolitikus cella felújítható elektróddal, valamint eljárás ezen elektródok cseréjére

---

(11) 227.058
(21) P 03 02314
(54) Lámpa több fazékreflektorral

---

(11) 227.333
(21) P 05 00911
(54) Eljárás és céltárgy-hordozó elrendezés hordozón céltárgyból impulzuslézerrel előállított plazmából egyenletes rétegvastagságú homogén bevonat építésére, továbbá az így készített bevonat

---

(11) 227.523
(21) P 01 04116
(54) Piridiniumszármazékok öregedéssel kapcsolatos és diabetikus vascularis szövődmények kezelésére, eljárás a vegyületek előállítására, valamint a vegyületek alkalmazása

(11) 227.943
(21) P 03 00173
(54) Eljárás tiofénszármazék előállítására

---

(11) 228.193
(21) P 00 03859
(54) Imidazollal kondenzált heterociklusos vegyületek, eljárás előállításukra, az ezeket tartalmazó gyógyszerkészítmények és alkalmazásuk

---

(11) 228.265
(21) P 01 04113
(54) Eljárás interferon izoformok konvertálására és termékeik

---

(11) 228.298
(21) P 04 01846
(54) Eljárás (pirimidin-2-il)metil-keton-származékok előállítására

---

(11) 228.415
(21) P 04 01809
(54) Csomagolás árucikkhez és eljárás árucikk csomagolására

---

(11) 228.420
(21) P 02 03713
(54) Szögmérő ofszet kompenzációval, valamint eljárás a szögmérő ofszettjének kompenzálására

---

(11) 228.545
(21) P 04 01845
(54) Hengerállvány

---

(11) 228.576
(21) P 01 04128
(54) Eljárás citalopram előállítására

---

(11) 228.757
(21) P 99 02521
(54) Trombocitaaggregációt gátló piridinszármazékokat tartalmazó gyógyászati készítmények

---

(11) 228.816
(21) P 04 01844
(54) Eljárás 1-(pirimidin-2-il)propán-2-on-származékok előállítására

---

(11) 228.933
(21) P 02 03801
(54) Eljárás rekombináns adenovírusok előállítására és adenovírus-könyvtárak

---

(11) 229.126
(21) P 10 00519
(54) Mérőberendezés polimer ömledékek folyási jellemzőinek meghatározására

---

(11) 229.259

(21) P 06 00300
(54) Ribavirin szirup készítmények

---

(11) 229.334
(21) P 02 03143
(54) Szinergetikus gyomírtó eljárások és készítmények

---

(11) 229.357
(21) P 02 03622
(54) Biciklusos vazopresszin agonisták és ezeket tartalmazó gyógyszerkészítmények

---

(11) 229.364
(21) P 01 04021
(54) Karnitinek és reszveratrol kombinációja az agyi és geriátriai megbetegedések megelőzésére vagy kezelésére

---

(11) 229.385
(21) P 02 03821
(54) Új oligoszacharidok, előállításuk és ezeket tartalmazó gyógyszerkészítmények

---

(11) 229.393
(21) P 02 03206
(54) Eljárás 4-trifluormetilszulfinilpirazol-származékok előállítására

---

(11) 229.474
(21) P 07 00718
(54) Kalciumreceptor-aktív vegyületek

---

(11) 229.487
(21) P 04 01672
(54) Kis koncentrációjú peroxid alkalmazása hüvelyi fertőzések gyógyító vagy megelőző kezelésénél

---

(11) 229.592
(21) P 07 00569
(54) Tomografikus optikai mikroszkóp rendszer és azzal megvalósított tomográfiai eljárás tárgy képének rekonstruálására

---

(11) 229.648
(21) P 03 02646
(54) Bimodális polietilén csőanyag, előállítása és alkalmazása

---

(11) 229.658
(21) P 99 01061
(54) Transzparens többrétegű fólia, eljárás ennek előállítására és alkalmazása

---

(11) 229.688
(21) P 04 02365
(54) Eljárás alkaloidok reagáltatására, és a reakciótermékek alkalmazása gyógyszerkészítmény előállítására

---

A rovat 43 darab közlést tartalmaz.

Vegyes szabadalmi közlemények

Jogutódlás

(11) 222.468
(21) P 98 00714
(73) Mitsubishi Hitachi Power Systems, Ltd., Yokohama (JP)
(74) Dr. Kocsomba Nelli Ügyvédi Iroda, 1143 Budapest, Gizella út 42-44. (HU)

---

(11) 222.548
(21) P 98 02358
(73) Mitsubishi Hitachi Power Systems, Ltd., Yokohama (JP)
(74) Dr. Kocsomba Nelli Ügyvédi Iroda, 1143 Budapest, Gizella út 42-44. (HU)

---

(11) 222.950
(21) P 98 02803
(73) VOIT Automotive GmbH,, 66386 St. Ingbert (DE)
(74) Danubia Szabadalmi és Jogi Iroda Kft., 1051 Budapest, Bajcsy-Zsilinszky út 16. (HU)

---

(11) 222.996
(21) P 02 03395
(73) Mitsubishi Hitachi Power Systems, Ltd., Yokohama (JP)
(74) Dr. Kocsomba Nelli Ügyvédi Iroda, 1143 Budapest, Gizella út 42-44. (HU)

---

(11) 223.507
(21) P 00 01709
(73) Regional Energy and Environment EST., Riyadh (SA)
(74) DANUBIA Szabadalmi és Jogi Iroda Kft., 1051 Budapest, Bajcsy-Zsilinszky út 16. (HU)

---

(11) 224.825
(21) P 99 04376
(73) ARTEVOS GmbH, Karlsruhe (DE)
(74) Benkőné Csillag Lucia szabadalmi ügyvivő, 1118 Budapest, Ménesi út 4. (HU)

---

(11) 225.086
(21) P 99 04378
(73) ARTEVOS GmbH, Karlsruhe (DE)
(74) Benkőné Csillag Lucia szabadalmi ügyvivő, 1118 Budapest, Ménesi út 4. (HU)

---

(11) 225.087
(21) P 00 01201
(73) ARTEVOS GmbH, Karlsruhe (DE)
(74) Benkőné Csillag Lucia szabadalmi ügyvivő, 1118 Budapest, Ménesi út 4. (HU)

---

(11) 227.139
(21) P 00 01682
(73) Bayer Intellectual Property GmbH, Monheim am Rhein (DE)

(74) DANUBIA Szabadalmi és Jogi Iroda Kft., 1051 Budapest, Bajcsy-Zsilinszky út 16. (HU)

---

(11) 227.336
(21) P 05 00505
(73) Bera Pál, Budapest (HU)
(74) Rónaszéki Tibor szabadalmi ügyvivő, 1132 Budapest, Victor Hugo u. 6-8. (HU)

---

(11) 227.488
(21) P 99 00582
(73) Bayer Intellectual Property GmbH, Monheim am Rhein (DE)
(74) DANUBIA Szabadalmi és Jogi Iroda Kft., 1051 Budapest, Bajcsy-Zsilinszky út 16. (HU)

---

(11) 227.529
(21) P 07 00815
(73) Fejes Sándor, Szeged (HU)
(74) SBGK Szabadalmi Ügyvivői Iroda, 1062 Budapest, Andrássy út 113. (HU)

---

(11) 227.918
(21) P 99 03726
(73) Zoetis Services LLC, New Jersey (US)
(74) Dr. Kocsomba Nelli Ügyvédi Iroda, 1143 Budapest, Gizella út 42-44. (HU)

---

(11) 228.005
(21) P 00 02209
(73) Zoetis Services LLC, New Jersey (US)
(74) Dr. Kocsomba Nelli Ügyvédi Iroda, 1143 Budapest, Gizella út 42-44. (HU)

---

(11) 228.202
(21) P 00 03399
(73) Zoetis Services LLC, New Jersey (US)
(74) Dr. Kocsomba Nelli Ügyvédi Iroda, 1143 Budapest, Gizella út 42-44. (HU)

---

(11) 228.610
(21) P 03 01952
(73) Microsoft Technology Licensing, LLC, Redmond, Washington (US)
(74) Dr. Kocsomba Nelli Ügyvédi Iroda, 1143 Budapest, Gizella út 42-44. (HU)

---

(11) 229.008
(21) P 01 04313
(73) Zoetis Services LLC, New Jersey (US)
(74) Dr. Kocsomba Nelli Ügyvédi Iroda, 1143 Budapest, Gizella út 42-44. (HU)

---

(11) 229.517
(21) P 04 02105
(73) Bayer Intellectual Property GmbH, Monheim am Rhein (DE)
(74) DANUBIA Szabadalmi és Jogi Iroda Kft., 1051 Budapest, Bajcsy-Zsilinszky út 16. (HU)

---

(11) 229.545
(21) P 01 03159
(73) Bayer Intellectual Property GmbH, Monheim am Rhein (DE)

(74) DANUBIA Szabadalmi és Jogi Iroda Kft., 1051 Budapest, Bajcsy-Zsilinszky út 16. (HU)

---

(21) P 01 03462
(71) Bayer Intellectual Property GmbH, Monheim (DE)
(74) DANUBIA Szabadalmi és Jogi Iroda Kft., 1051 Budapest, Bajcsy-Zsilinszky út 16. (HU)

---

(21) P 01 04049
(71) Bayer Intellectual Property GmbH, Monheim (DE)
(74) DANUBIA Szabadalmi és Jogi Iroda Kft., 1051 Budapest, Bajcsy-Zsilinszky út 16. (HU)

---

(21) P 03 00842
(71) Merial, Inc., Duluth, Georgia (US)
(74) DANUBIA Szabadalmi és Jogi Iroda Kft., 1051 Budapest, Bajcsy-Zsilinszky út 16. (HU)

---

(21) P 03 02069
(71) Bayer Intellectual Property GmbH, Monheim (DE)
(74) DANUBIA Szabadalmi és Jogi Iroda Kft., 1051 Budapest, Bajcsy-Zsilinszky út 16. (HU)

---

(21) P 04 01319
(71) Bayer Intellectual Property GmbH, Monheim (DE)
(74) DANUBIA Szabadalmi és Jogi Iroda Kft., 1051 Budapest, Bajcsy-Zsilinszky út 16. (HU)

---

(21) P 04 01478
(71) Bayer Intellectual Property GmbH, Monheim (DE)
(74) DANUBIA Szabadalmi és Jogi Iroda Kft., 1051 Budapest, Bajcsy-Zsilinszky út 16. (HU)

---

(21) P 04 02116
(71) Bayer Intellectual Property GmbH, Monheim (DE)
(74) DANUBIA Szabadalmi és Jogi Iroda Kft., 1051 Budapest, Bajcsy-Zsilinszky út 16. (HU)

---

(21) P 04 02121
(71) Bayer Intellectual Property GmbH, Monheim (DE)
(74) DANUBIA Szabadalmi és Jogi Iroda Kft., 1051 Budapest, Bajcsy-Zsilinszky út 16. (HU)

---

(21) P 04 02204
(71) Bayer Intellectual Property GmbH, Monheim (DE)
(74) DANUBIA Szabadalmi és Jogi Iroda Kft., 1051 Budapest, Bajcsy-Zsilinszky út 16. (HU)

---

(21) P 13 00726
(71) Fortissimo Hungary Kft., Gárdony (HU)
(74) Juhász Csaba, 2483 Gárdony, György Oszkár u. 11. (HU)

---

(21) P 99 01113
(71) Bayer Intellectual Property GmbH, Monheim (DE)
(74) DANUBIA Szabadalmi és Jogi Iroda Kft., 1051 Budapest, Bajcsy-Zsilinszky út 16. (HU)

A rovat 30 darab közlést tartalmaz.

Képviseleti megbízás

(21) P 12 00219
(71) Pannon Egyetem, Veszprém (HU)
(74) Király György, JUREX Iparjogvédelmi Iroda, 1171 Budapest, Nemesbükk u. 49. (HU)

---

(21) P 13 00398
(71) Medical Tools Kft., Székesfehérvár (HU)
(74) SBGK Szabadalmi Ügyvivői Iroda, Mészárosné Dónusz Katalin, 1062 Budapest, Andrássy út 113. (HU)

A rovat 2 darab közlést tartalmaz.

Képviselet megszűnése

---

(21) P 98 00823
(73) TECHNO-WATO KERESKEDŐHÁZ Építőipari Korlátolt Felelősségű Társaság, Budapest (HU)
(74) Dr.Vitéz Bátor Ügyvédi Iroda, 1114 Budapest, Fadrusz u. 2. (HU)

---

(21) P 97 00746
(73) Honvédelmi Minisztérium Védelemgazdasági Hivatal 50%, Budapest, XIII. (HU)
GAMMA Műszaki Zártkörű Részvénytársaság 40%, Budapest (HU)
Budapesti Műszaki és Gazdaságtudományi Egyetem 10%, Budapest (HU)
(74) dr. Vitéz Bátor, 1114 Budapest, Fadrusz u. 2. IV./5. (HU)

---

(21) P 02 01745
(73) Sólyomi Zoltán, Jászberény (HU)
(74) Gödölle, Kékes, Mészáros & Szabó, Szabadalmi és Védjegy Iroda, 1024 Budapest, Keleti Károly u. 13/b (HU)

---

(21) P 13 00165
(73) Román Péter 30%, Budapest (HU)
ifj. Román Péter 40%, Budapest (HU)
Vogronics László 30%, Érd (HU)
(74) dr. Gedeon Sándor, Pintz és Társai Szabadalmi és Védjegy Iroda, 1055 Budapest, Kossuth L. tér 13-15. III/3 (HU)

---

(21) P 07 00246
(71) VBE Bioenergy Europe Korlátolt Felelősségű Társaság, Budapest (HU)
(74) dr. Vitéz Bátor, dr. Vitéz Bátor Ügyvédi Iroda, 1114 Budapest, Fadrusz u. 2. IV/5. (HU)

---

(21) P 12 00219
(71) Pannon Egyetem, Veszprém (HU)
(74) dr. Geiszt Éva, dr. Geiszt Ügyvédi Iroda, 8200 Veszprém, Vörösmarty tér 11/a fsz. 1. (HU)

---

(21) P 13 00024
(71) Kis- Benedek Gyula, Gyöngyös (HU)
(74) Kormos Ágnes, 1132 Budapest, Váci út 66. (HU)

---

(21) P 13 00038
(71) Sólyomi Zoltán, Jászberény (HU)
(74) dr. Kereszty Marcell, Gödölle, Kékes, Mészáros & Szabó Szabadalmi és Védjegy Iroda, 1024 Budapest, Keleti Károly u. 13/b (HU)

---

(21) P 13 00094
(71) Kis-Benedek Tamás 60%, Gyöngyös (HU)
Kis-Benedek Gyula 40%, Gyöngyös (HU)
(74) Kormos Ágnes, 1132 Budapest, Váci út 66. (HU)

---

(21) P 13 00398
(71) Medical Tools Kft., Székesfehérvár (HU)
(74) dr. Jakab Judit, SBGK Szabadalmi Ügyvivői Iroda, 1062 Budapest, Andrássy út 113. (HU)

A rovat 10 darab közlést tartalmaz.

Név-, illetve címváltozás

(11) 222.550
(21) P 01 00693
(54) Elrendezés rögzítőeszköz rögzítésére, illetve megszorítására, ennek alkalmazása, valamint eljárás mechanikus rögzítőeszköz vezérelt és ellenőrzött elrendezésére
(73) Oetiker Schweiz AG, 8810 Horgen (CH)

---

(11) 225.917
(21) P 02 02795
(54) Pirimidin- és pirazinszármazékok, ezeket tartalmazó gyógyszerkészítmények és alkalmazásuk
(73) Mitsubishi Tanabe Pharma Corporation, Osaka (JP)

---

(11) 226.030
(21) P 01 00644
(54) Elrendezés két szalagvégződés, például egy szorítógyűrű vagy zsugorgyűrű végződéseinek összekapcsolásához és szorítóelem
(73) Oetiker Schweiz AG, 8810 Horgen (CH)

---

(11) 227.621
(21) P 03 03439
(54) Tömlőkapocs
(73) Oetiker Schweiz AG, 8810 Horgen (CH)

---

(11) 227.783
(21) P 03 01219
(54) Tömlőkapocs
(73) Oetiker Schweiz AG, 8810 Horgen (CH)

---

(11) 227.784
(21) P 03 02673
(54) Szerkezet egy szerszám, főként pneumatikus fogó pneumatikus működtetésére, valamint pneumatikus fogó
(73) Oetiker Schweiz AG, 8810 Horgen (CH)

---

(21) P 03 02921
(54) Hatóanyag perkután bejuttatására alkalmas alkoholos gélkészítmény, valamint ebből egységdózist tartalmazó csomag
(71) BESINS HEALTHCARE LUXEMBOURG S.A.R.L. 1/2, Luxembourg (LU)

Unimed Pharmaceuticals, LLC 1/2, Marietta, Georgia (US)

A rovat 7 darab közlést tartalmaz.

EURÓPAI SZABADALMI KÖZLEMÉNYEK

Európai szabadalmak szövege fordításának benyújtása

(11) E023061
(21) E 11 009999
(96) EP 20110009999 2011.12.20.
(97) EP 2468083 A1 2012.06.27.
EP 2468083 B1 2014.04.16.
(73) JRS GmbH & Co. KG, 85119 Ernsgaden (DE)
(72) Sauermann, Hans
(74) Mester Tamás, SWORKS Nemzetközi Szabadalmi Ügyvivői Iroda Kft., 1011 Budapest, (HU)
(54) Stabilizátor mezőgazdasági traktor alsó és felső összekötőtagja számára
(51) A01B 59/041 (2006.01)
(13) T2
(30) 202010016822 U 2010.12.21. DE
202011002815 U 2011.02.16. DE

---

(11) E023465
(21) E 10 734695
(96) EP 20100734695 2010.07.16.
(97) EP 2456296 A1 2011.01.27.
EP 2456296 B1 2014.12.10.
(73) Dr. Reisacher Winzerbedarf GmbH, 08606 Oelsnitz (DE)
(72) REISACHER, Raimund
(74) Erdély Péter, DANUBIA Szabadalmi és Jogi Iroda Kft., 1051 Budapest, (HU)
(54) Szőlőültetvény karó
(51) A01G 17/14 (2006.01)
E04H 17/10 (2006.01)
(13) T2
(30) 102009034661 2009.07.24. DE

---

(11) E023146
(21) E 09 783714
(96) EP 20090783714 2009.10.02.
(97) EP 2378864 A2 2010.05.27.
EP 2378864 B1 2014.04.30.
(73) Biomass Heating Solutions Limited, Ballagh, County Limerick (IE)
(72) O'CONNOR, John
(74) Mészárosné Dónusz Katalin, SBGK Szabadalmi Ügyvivői Iroda, 1062 Budapest, (HU)
(54) Baromfitenyésztési eljárás
(51) A01K 31/20 (2006.01)
(13) T2
(30) 20080927 2008.11.20. IE

---

(11) E023143
(21) E 06 754641
(96) EP 20060754641 2006.06.30.
(97) EP 1901605 A2 2007.01.11.

EP 1901605 B1 2014.05.14.
(73) Cytonet GmbH & Co. KG, 69469 Weinheim/Bergstrasse (DE)
(72) ARSENIEV, Lubomir
ALEXANDROVA, Krassimira
BARTHOLD, Marc
GRIESEL, Carsten
HEUFT, Hans-Gerd
KAFERT-KASTING, Sabine
PRIESNER, Christoph
(74) ADVOPATENT Szabadalmi és Védjegy Iroda, 1255 Budapest, (HU)
(54) Tároló közeg sejtek számára
(51) A01N 1/02 (2006.01)
(13) T2
(30) 102005031532 2005.07.01. DE

---

(11) E023250
(21) E 06 821517
(96) EP 20060821517 2006.11.21.
(97) EP 1981336 A2 2007.05.31.
EP 1981336 B1 2014.06.11.
(73) Applied Cell Technology Korlátolt Felelosségu Társaság, 8000 Székesfehérvár (HU)
(72) HORVÁTH, András
PRIBENSZKY, Csaba
MOLNÁR, Miklós
(74) Lengyel Zsolt, DANUBIA Szabadalmi és Jogi Iroda Kft., 1051 Budapest, (HU)
(54) Életképes biológiai anyag életképességének növelése
(51) A01N 1/02 (2006.01)
(13) T2
(30) 0501079 2005.11.22. HU

---

(11) E023139
(21) E 08 726241
(96) EP 20080726241 2008.02.28.
(97) EP 2114143 A1 2008.09.12.
EP 2114143 B1 2014.04.16.
(73) E. I. Du Pont de Nemours and Company, Wilmington, DE 19898 (US)
(72) REAP, James, J.
(74) Mester Tamás, SWORKS Nemzetközi Szabadalmi Ügyvivői Iroda Kft., 1011 Budapest, (HU)
(54) Folyékony szulfonilkarbamid herbicidformulálások
(51) A01N 25/30 (2006.01)
A01N 25/02 (2006.01)
A01N 25/04 (2006.01)
A01N 25/22 (2006.01)
A01N 47/36 (2006.01)
A01P 13/00 (2006.01)
(13) T2
(30) 905635 P 2007.03.08. US

---

(11) E023289

(21) E 12 001554
(96) EP 20120001554 2012.03.07.
(97) EP 2636307 A1 2013.09.11.
EP 2636307 B1 2015.01.07.
(73) Cargill, Incorporated, Wayzata, MN 55391 (US)
(72) Lobee, Henricus, Wilhelmus, Jozef
Kruidenberg, Marcus, Bernardus
Hollander, Frank
(74) ifj. Szentpéteri Ádám, SBGK Szabadalmi Ügyvivői Iroda, 1062 Budapest, (HU)
(54) Eljárás szabad zsírsvavakat tartalmazó mikrobaellenes készítmény előállítására
(51) A01N 37/02 (2006.01)
A01P 1/00 (2006.01)
A23K 1/16 (2006.01)
A23K 1/18 (2006.01)
A61K 31/20 (2006.01)
C11C 1/04 (2006.01)
(13) T2

---

(11) E023415
(21) E 11 781607
(96) EP 20110781607 2011.09.23.
(97) EP 2618664 A1 2012.03.29.
EP 2618664 B1 2014.07.30.
(73) Globachem, 3800 Sint-Truiden (BE)
(72) Quaghebeur, Koen
(74) Somlai Mária, SBGK Szabadalmi Ügyvivői Iroda, 1062 Budapest, (HU)
(54) Egyszerű aminosavak alacsony koncentrációban való alkalmazása termények életfolyamatainak befolyásolására
(51) A01N 37/44 (2006.01)
A01N 37/42 (2006.01)
A01N 43/653 (2006.01)
A01P 21/00 (2006.01)
C05F 11/10 (2006.01)
(13) T2
(30) 201000569 2010.09.23. BE

---

(11) E023401
(21) E 06 845919
(96) EP 20060845919 2006.12.19.
(97) EP 1962598 A2 2007.07.05.
EP 1962598 B1 2014.11.26.
(73) Merial Limited, Duluth, GA 30096 (US)
(72) FREEHAUF, Keith
MOADDEB, Maryam
(74) dr. Fehérvári Flóra, DANUBIA Szabadalmi és Jogi Iroda Kft., 1051 Budapest, (HU)
(54) Homogén kenőcs készítmények
(51) A01N 43/04 (2006.01)
A61K 31/495 (2006.01)
A61K 47/02 (2006.01)

A61K 47/10 (2006.01)
(13) T2
(30) 314387 2005.12.20. US

---

(11) E023199
(21) E 11 702771
(96) EP 20110702771 2011.02.01.
(97) EP 2531035 A2 2011.08.11.
EP 2531035 B1 2014.06.11.
(73) Dow AgroSciences LLC, Indianapolis, IN 46268 (US)
(72) HUFNAGL, Andrea
MANN, Richard
(74) dr. Svingor Ádám, DANUBIA Szabadalmi és Jogi Iroda Kft., 1051 Budapest, (HU)
(54) Penoxszulámot és flazaszulfuront tartalmazó, szinergikus hatású gyomirtó készítmény
(51) A01N 43/90 (2006.01)
A01N 47/36 (2006.01)
A01P 13/00 (2006.01)
(13) T2
(30) 301023 P 2010.02.03. US

---

(11) E023709
(21) E 13 169407
(96) EP 20130169407 2009.11.20.
(97) EP 2647288 A1 2013.10.09.
EP 2647288 B1 2014.12.31.
(73) Sumitomo Chemical Company Limited, Tokyo 104-8260 (JP)
(72) Soma, Masato
IWATA, Atsushi
(74) dr. Török Ferenc, DANUBIA Szabadalmi és Jogi Iroda Kft., 1051 Budapest, (HU)
(54) Kártevők elleni készítmény és eljárás kártevők kontrollálására
(51) A01N 57/02 (2006.01)
A01N 43/40 (2006.01)
A01N 47/40 (2006.01)
A01N 51/00 (2006.01)
(13) T2
(30) 2008299274 2008.11.25. JP

---

(11) E023136
(21) E 10 803169
(96) EP 20100803169 2010.12.17.
(97) EP 2512259 A1 2011.06.23.
EP 2512259 B1 2014.11.05.
(73) FrieslandBrands B.V., 3818 LE Amersfoort (NL)
(72) ROBIJN, Gerard, Willem
HEUVELMAN, Lambertus
KOMAN-BOTERBLOM, Hendrika
(74) Ivánka Gábor, ARINOVA Szabadalmi és Védjegy Iroda, 1122 Budapest, (HU)
(54) Alacsony telített zsírsav tartalmú sajt és eljárás annak készítésére
(51) A23C 19/05 (2006.01)

A23C 19/055 (2006.01)
(13) T2
(30) 2003984 2009.12.18. NL

---

(11) E023262
(21) E 13 178489
(96) EP 20130178489 2013.07.30.
(97) EP 2695523 A1 2014.02.12.
EP 2695523 B1 2014.09.17.
(73) N.N.T., 7860 Lessines (BE)
(72) Willems, Tippawan
Wongjampa, Nid
Seron, Valérie Jacqueline
(74) dr. Gál Melinda, SBGK Szabadalmi Ügyvivői Iroda, 1062 Budapest, (HU)
(54) Eljárás egy élelmiszer termék töltelékének elkülönítésére
(51) A23G 1/00 (2006.01)
A23G 1/54 (2006.01)
A23G 3/20 (2006.01)
A23G 3/34 (2006.01)
A23L 1/00 (2006.01)
(13) T2
(30) 201200529 2012.08.07. BE

---

(11) E023327
(21) E 10 736860
(96) EP 20100736860 2010.03.30.
(97) EP 2413717 A1 2010.10.14.
EP 2413717 B1 2014.06.04.
(73) Montero Gida Sanayi Ve Ticaret A.S., 34460 Sariyer, Istanbul (TR)
(72) TOKSOZ, Zafer
ACAR, Emine
(74) SBGK Szabadalmi Ügyvivői Iroda, 1062 Budapest, (HU)
(54) Diétás csokoládé kompozíció és annak előállítási eljárása
(51) A23L 1/09 (2006.01)
A23G 1/32 (2006.01)
A23G 1/40 (2006.01)
A23L 1/236 (2006.01)
(13) T2
(30) 200902522 2009.04.01. TR

---

(11) E023485
(21) E 11 194683
(96) EP 20110194683 2011.12.20.
(97) EP 2606745 A1 2013.06.26.
EP 2606745 B1 2014.08.06.
(73) Crisp Sensation Holding SA, 1208 Geneva (CH)
(72) Pickford, Keith
van Doorn, Kees
Reichgelt, Carry

(74) Dr. Kocsomba Nelli, Dr. Kocsomba Nelli Ügyvédi Iroda, 1143 Budapest, (HU)
(54) Morzsa gyártása
(51) A23L 1/176 (2006.01)
(13) T2

---

(11) E023091
(21) E 07 839029
(96) EP 20070839029 2007.09.27.
(97) EP 2077729 A1 2008.04.03.
EP 2077729 B1 2014.04.23.
(73) Little Calumet Holdings, LLC, Beltsville, MD 20795-2569 (US)
(72) HODAL, E. Frank
WEINRICH, Karl P.
(74) Frankné dr. Machytka Daisy, Gödölle, Kékes, Mészáros & Szabó Szabadalmi és Védjegy Iroda, 1024 Budapest, (HU)
(54) Probiotikus orális dózisformák
(51) A23L 1/30 (2006.01)
A61K 9/20 (2006.01)
A61K 35/74 (2006.01)
(13) T2
(30) 528893 2006.09.27. US

---

(11) E023228
(21) E 10 181362
(96) EP 20100181362 2006.04.21.
(97) EP 2258219 A1 2010.12.08.
EP 2258219 B1 2014.05.07.
(73) N.V. Nutricia, 2712 HM Zoetermeer (NL)
(72) Speelmans, Gelske
Alles, Martine Sandra
Knol, Jan
(74) ifj. Szentpéteri Ádám, SBGK Szabadalmi Ügyvivői Iroda, 1062 Budapest, (HU)
(54) Táplálás lipidekkel és nem-emészthető szacharidokkal
(51) A23L 1/30 (2006.01)
A23L 1/29 (2006.01)
A23L 1/308 (2006.01)
A61K 31/20 (2006.01)
A61K 31/202 (2006.01)
(13) T2
(30) 05103432 2005.04.27. EP

---

(11) E023382
(21) E 09 818234
(96) EP 20090818234 2009.09.20.
(97) EP 2343994 A2 2010.04.08.
EP 2343994 B1 2014.11.05.
(73) Aseptia, Inc., Raleigh, NC 27608 (US)
(72) Drozd, James Michael
(74) Szabó Zsolt, DANUBIA Szabadalmi és Jogi Iroda Kft., 1051 Budapest, (HU)

(54) Elektromágneses összeállítás
(51) A23L 3/005 (2006.01)
A61L 2/12 (2006.01)
B01J 19/12 (2006.01)
H05B 6/78 (2006.01)
(13) T2
(30) 99434 P 2008.09.23. US

---

(11) E023705
(21) E 10 752629
(96) EP 20100752629 2010.08.19.
(97) EP 2470032 A1 2011.03.03.
EP 2470032 B1 2014.12.31.
(73) Tobacco Research And Development Institute (Proprietary) Limited, 7600 Stellenbosch (ZA)
(72) HERHOLDT, Arnold, Leslie
LE ROUX, Gerhard, Malan
(74) Farkas Tamás, DANUBIA Szabadalmi és Jogi Iroda Kft., 1051 Budapest, (HU)
(54) Szűrőrúd készítő
(51) A24D 3/02 (2006.01)
(13) T2
(30) 200905994 2009.08.28. ZA

---

(11) E023416
(21) E 07 721148
(96) EP 20070721148 2007.05.15.
(97) EP 2022349 A1 2009.02.11.
EP 2022349 B1 2014.07.30.
(73) Fontem Holdings 1 B.V., 1083 HN Amsterdam (NL)
(72) HAN, Li
(74) Horváthné Faber Enikő, ADVOPATENT Szabadalmi és Védjegy Iroda, 1011 Budapest, (HU)
(54) Aeroszolos elektronikus cigaretta
(51) A24F 47/00 (2006.01)
(13) T2
(30) 200620090805 U 2006.05.16. CN

---

(11) E023426
(21) E 12 198733
(96) EP 20120198733 2003.11.07.
(97) EP 2580971 A1 2013.04.17.
EP 2580971 B1 2014.10.29.
(73) Philip Morris Products S.A., 2000 Neuchâtel (CH)
(72) Felter, John Louis
Lee, Robert E.
Solanky, Ashok
Blake, Clint
Davis, Pamela
Sharpe, David E.
Watson, Mark E.
Ripley, Robert L.

Stevenson, Brett W.
Crowe, William J.
(74) Mészárosné Dónusz Katalin, SBGK Szabadalmi Ügyvivői Iroda, 1062 Budapest, (HU)
(54) Villamosan fűtött dohányzási rendszer cigarettához belső elosztóval a szippantás detektálására
(51) A24F 47/00 (2006.01)
(13) T2
(30) 290402 2002.11.08. US

---

(11) E023348
(21) E 10 844304
(96) EP 20100844304 2010.02.05.
(97) EP 2478790 A1 2012.07.25.
EP 2478790 B1 2014.10.15.
(73) Shirokikh, Mark Rudolfovich, Chelyabinsk 454000 (RU)
(72) Shirokikh, Mark Rudolfovich
(74) PINTZ ÉS TÁRSAI, Szabadalmi, Védjegy és Jogi Iroda Kft., 1539 Budapest, (HU)
(54) Gravitációs lábbeli
(51) A43B 13/14 (2006.01)
A43B 13/18 (2006.01)
A63B 25/10 (2006.01)
(13) T2

---

(11) E023113
(21) E 08 804587
(96) EP 20080804587 2008.09.23.
(97) EP 2230959 A1 2009.06.25.
EP 2230959 B1 2014.05.28.
(73) RIMOWA GmbH, 50829 Köln (DE)
(72) MORSZECK, Dieter
(74) dr. Jakabné Molnár Judit, SBGK Szabadalmi Ügyvivői Iroda, 1062 Budapest, (HU)
(54) Poggyász állítható közbensőlappal
(51) A45C 13/02 (2006.01)
A45C 13/03 (2006.01)
B65D 25/10 (2006.01)
(13) T2
(30) 202007017410 U 2007.12.18. DE

---

(11) E023390
(21) E 11 703392
(96) EP 20110703392 2011.02.03.
(97) EP 2670274 A1 2012.08.09.
EP 2670274 B1 2014.10.15.
(73) Weener Plastik GmbH, 26826 Weener (DE)
(72) Timmer, Hartmuth
(74) Schläfer László, DANUBIA Szabadalmi és Jogi Iroda Kft., 1051 Budapest, (HU)
(54) Zárókupak folyadék tartályokhoz és ennek előállítási eljárása
(51) A45D 34/04 (2006.01)
(13) T2

---

(11) E023720
(21) E 10 803181
(96) EP 20100803181 2010.12.16.
(97) EP 2515701 A2 2011.06.30.
EP 2515701 B1 2014.08.13.
(73) Colgate-Palmolive Company, New York NY 10022 (US)
(72) JIMENEZ, Eduardo
SORRENTINO, Alan
MOSKOVICH, Robert
(74) Szabó Zsolt, DANUBIA Szabadalmi és Jogi Iroda Kft., 1051 Budapest, (HU)
(54) Szájápolási összeállítás
(51) A46B 11/02 (2006.01)
(13) T2
(30) PCT/US2009/069408 2009.12.23. WO
PCT/US2009/069402 2009.12.23. WO
410514 P 2010.11.05. US
423397 P 2010.12.15. US
423414 P 2010.12.15. US
423435 P 2010.12.15. US
423449 P 2010.12.15. US

---

(11) E023411
(21) E 10 006866
(96) EP 20100006866 2010.07.02.
(97) EP 2272398 A1 2011.01.12.
EP 2272398 B1 2014.06.04.
(73) Metalsistem S.p.A., 38068 Rovereto (TN) (IT)
(72) Briosi, Antonello
(74) dr. Harsányi Zita, 1054 Budapest, (HU)
(54) Eszköz két egymással derékszöget bezáró elem egymáshoz rögzítésére
(51) A47B 47/02 (2006.01)
F16B 12/40 (2006.01)
(13) T2
(30) MI20091212 2009.07.08. IT

---

(11) E023612
(21) E 12 761873
(96) EP 20120761873 2012.08.23.
(97) EP 2750547 A1 2013.03.07.
EP 2750547 B1 2014.12.24.
(73) Julius Blum GmbH, 6973 Höchst (AT)
(72) HOLLENSTEIN, Helmut
(74) Sipos József, DANUBIA Szabadalmi és Jogi Iroda Kft., 1051 Budapest, (HU)
(54) Bútordarab megemelhető és lesüllyeszthető belső korpusszal, valamint billenőfedéllel annak lefedésére
(51) A47B 51/00 (2006.01)
(13) T2
(30) 12562011 2011.09.02. AT

---

(11) E023231

(21) E 08 013405
(96) EP 20080013405 2008.07.25.
(97) EP 2020195 A2 2009.02.04.
EP 2020195 B1 2014.05.07.
(73) Kronotec AG, 6006 Luzern (CH)
(72) A feltalálók nevük feltüntetésének mellőzését kérték
(74) Erdély Péter - DANUBIA Szabadalmi és Jogi Iroda Kft., 1051 Budapest, (HU)
(54) Eljárás összehajtható tábla előállítására
(51) A47B 96/20 (2006.01)
B27G 11/00 (2006.01)
B29C 65/50 (2006.01)
(13) T2
(30) 102007035780 2007.07.28. DE

---

(11) E023062
(21) E 11 189414
(96) EP 20110189414 2011.11.16.
(97) EP 2594171 A1 2013.05.22.
EP 2594171 B1 2014.04.16.
(73) Nestec S.A., 1800 Vevey (CH)
(72) JARISCH, Christian
KAESER, Stefan
Gerbaulet, Arnaud
(74) Szabó Zsolt, DANUBIA Szabadalmi és Jogi Iroda Kft., 1051 Budapest, (HU)
(54) Tartó és kapszula centrifugálással történő italkészítéshez, összeállítás és eljárás centrifugálással történő italkészítéshez
(51) A47J 31/22 (2006.01)
G06K 19/06 (2006.01)
(13) T2

---

(11) E023148
(21) E 09 796127
(96) EP 20090796127 2009.12.30.
(97) EP 2442698 A1 2010.12.02.
EP 2442698 B1 2014.05.07.
(73) Koninklijke Douwe Egberts B.V., 3532 AD Utrecht (NL)
(72) KAMERBEEK, Ralf
FLAMAND, John Henri
KOELING, Hendrik Cornelis
POST VAN LOON, Angenita Dorothea
(74) Ivánka Gábor, ARINOVA Szabadalmi és Védjegy Iroda, 1122 Budapest, (HU)
(54) Eljárás, rendszer és befogadóelem ital készítésére
(51) A47J 31/36 (2006.01)
(13) T2
(30) 09162920 2009.06.17. EP
09163013 2009.06.17. EP

---

(11) E023210
(21) E 10 186713

(96) EP 20100186713 2010.10.06.
(97) EP 2316312 A1 2011.05.04.
EP 2316312 B1 2014.06.11.
(73) Research, Investment & Development S.A.L. (Holding), Beirut (LB)
(72) Al Najjar, George Michel
(74) dr. Jakabné Molnár Judit, SBGK Szabadalmi Ügyvivői Iroda, 1062 Budapest, (HU)
(54) Kávéfőző
(51) A47J 31/40 (2006.01)
(13) T2
(30) 880309 2009.10.29. LB

---

(11) E023180
(21) E 10 779501
(96) EP 20100779501 2010.11.05.
(97) EP 2503929 A1 2011.06.03.
EP 2503929 B1 2014.05.14.
(73) BSH Hausgeräte GmbH, . 81739 München (DE)
(72) RUDEZ, Darko
BERZELAK, Matej
PESEC, Jurij
(74) dr. Jakabné Molnár Judit, SBGK Szabadalmi Ügyvivői Iroda, 1062 Budapest, (HU)
(54) Feldolgozóedénnyel rendelkező konyhakészülék
(51) A47J 43/07 (2006.01)
(13) T2
(30) 102009047087 2009.11.24. DE

---

(11) E023689
(21) E 13 000462
(96) EP 20130000462 2013.01.31.
(97) EP 2623009 A1 2013.08.07.
EP 2623009 B1 2014.08.20.
(73) Roxxan GmbH, 42855 Remscheid (DE)
(72) Niemenmaa, Ahti Eljas
(74) dr. Jakabné Molnár Judit, SBGK Szabadalmi Ügyvivői Iroda, 1062 Budapest, (HU)
(54) Karmantyúdarabbal rendelkező összedugható porszívó-szívócsőelrendezés
(51) A47L 9/24 (2006.01)
F16L 37/084 (2006.01)
(13) T2
(30) 102012002101 2012.02.06. DE

---

(11) E023213
(21) E 10 745623
(96) EP 20100745623 2010.08.23.
(97) EP 2544578 A1 2011.09.15.
EP 2544578 B1 2014.05.07.
(73) Henkel AG & Co. KGaA, 40589 Düsseldorf (DE)
(72) BASTIGKEIT, Thorsten
FILECCIA, Salvatore
KESSLER, Arnd

NITSCH, Christian
EICHHOLZ, Heinz-Dieter
KEMPEN, Brigitte
HOLDERBAUM, Thomas
JANS, Gerold
SCHMALZ, Roland
BENDA, Konstantin
(74) Mészárosné Dónusz Katalin, SBGK Szabadalmi Ügyvivői Iroda, 1062 Budapest, (HU)
(54) Eljárás vízvezető háztartási készülék belsejében elhelyezhető adagolórendszer vezérlésére
(51) A47L 15/44 (2006.01)
D06F 39/02 (2006.01)
(13) T2
(30) 102010002750 2010.03.11. DE

---

(11) E023346
(21) E 06 751858
(96) EP 20060751858 2006.04.28.
(97) EP 1889198 A2 2006.11.02.
EP 1889198 B1 2014.11.26.
(73) Proteus Digital Health, Inc., Redwood City CA 94065 (US)
(72) ZDEBLICK, Mark
THOMPSON, Andrew
PIKELNY, Aleksandr
ROBERTSON, Timothy
(74) PINTZ ÉS TÁRSAI Szabadalmi, Védjegy és Jogi Iroda Kft., 1539 Budapest, (HU)
(54) Gyógyászati-informatikai rendszer
(51) A61B 5/07 (2006.01)
A61K 9/48 (2006.01)
(13) T2
(30) 676145 P 2005.04.28. US
694078 P 2005.06.24. US
713680 P 2005.09.01. US
790335 P 2006.04.07. US

---

(11) E023408
(21) E 11 760982
(96) EP 20110760982 2011.09.21.
(97) EP 2618747 A1 2012.03.29.
EP 2618747 B1 2014.07.16.
(73) Sportwelding GmbH, 8952 Schlieren (CH)
(72) MAYER, Jörg
LEHMANN, Mario
GOEBEL-MEHL, Stephanie
WENGER, Andreas
(74) Varannai Csaba, ADVOPATENT Szabadalmi és Védjegy Iroda, 1011 Budapest, (HU)
(54) Eszköz varrathorgonynak kemény szövetben való rögzítésére
(51) A61B 17/04 (2006.01)
A61B 17/00 (2006.01)
A61B 19/00 (2006.01)

(13) T2
(30) 201161437227 P 2011.01.28. US
386160 P 2010.09.24. US

---

(11) E023834
(21) E 10 793121
(96) EP 20100793121 2010.12.13.
(97) EP 2651318 A1 2012.06.21.
EP 2651318 B1 2015.01.28.
(73) Colgate-Palmolive Company, New York NY 10022 (US)
(72) JIMENEZ, Eduardo J.
(74) Szabó Zsolt, DANUBIA Szabadalmi és Jogi Iroda Kft., 1051 Budapest, (HU)
(54) Szájápolási kellék
(51) A61B 17/24 (2006.01)
(13) T2

---

(11) E023496
(21) E 12 706189
(96) EP 20120706189 2012.01.31.
(97) EP 2670339 A1 2012.08.09.
EP 2670339 B1 2014.12.17.
(73) Zipprich, Holger, 64342 Malchen (DE)
(72) Zipprich, Holger
(74) Erdély Péter, DANUBIA Szabadalmi és Jogi Iroda Kft., 1051 Budapest, (HU)
(54) Fogászati implantátum rendszer
(51) A61C 8/00 (2006.01)
(13) T2
(30) 102011009906 2011.01.31. DE

---

(11) E023483
(21) E 11 785459
(96) EP 20110785459 2011.10.26.
(97) EP 2632398 A1 2012.05.03.
EP 2632398 B1 2015.01.21.
(73) Bayer Oy, 20101 Turku (FI)
(72) JUTILA, Ilkka
LYYTIKÄINEN, Heikki
(74) Földi Julianna, Danubia Szabadalmi és Jogi Iroda Kft., 1051 Budapest, (HU)
(54) Behelyező eszköz méhen belüli rendszerhez
(51) A61F 6/18 (2006.01)
A61F 6/14 (2006.01)
(13) T2
(30) 20106131 2010.10.29. FI

---

(11) E023300
(21) E 09 703318
(96) EP 20090703318 2009.01.23.
(97) EP 2242465 A1 2009.07.30.
EP 2242465 B1 2014.10.01.

(73) Clopay Plastic Products Company, Inc., Mason, OH 45040 (US)
(72) MUSLET, Iyad
BLAND, David, G.
CANCIO, Leopoldo, V.
AUTRAN, Jean-philippe Marie
(74) Derzsi Katalin, SBGK Szabadalmi Ügyvivői Iroda, 1062 Budapest, (HU)
(54) Elasztomer anyagok
(51) A61F 13/15 (2006.01)
A61F 13/20 (2006.01)
B32B 25/04 (2006.01)
B32B 25/10 (2006.01)
B32B 25/14 (2006.01)
B32B 27/12 (2006.01)
B32B 27/32 (2006.01)
C08J 5/18 (2006.01)
C08L 23/16 (2006.01)
(13) T2
(30) 23107 P 2008.01.24. US

---

(11) E023338
(21) E 06 786180
(96) EP 20060786180 2006.06.30.
(97) EP 2040657 A1 2008.01.10.
EP 2040657 B1 2014.06.04.
(73) McNeil-PPC, Inc., Skillman, NJ 08858 (US)
(72) Binner, Curt
(74) dr. Harangozó Gábor, DANUBIA Szabadalmi és Jogi Iroda Kft., 1051 Budapest, (HU)
(54) Eljárás és berendezés folyadékszállító lemezekkel rendelkező intravaginális eszköz gyártásához
(51) A61F 13/20 (2006.01)
(13) T2

---

(11) E023385
(21) E 06 745438
(96) EP 20060745438 2006.04.19.
(97) EP 1875889 A1 2008.01.09.
EP 1875889 B1 2014.11.26.
(73) Otsuka Pharmaceutical Factory, Inc., Naruto-shi, Tokushima 772-8601 (JP)
(72) TATEISHI, Isamu
MORI, Hitoshi
MORIMOTO, Yasushi
(74) Frankné dr. Machytka Daisy, Gödölle, Kékes, Mészáros & Szabó Szabadalmi és Védjegy Iroda, 1024 Budapest, (HU)
(54) Burkolat gyógyászati folyadéktartályhoz és eljárás előállítására
(51) A61J 1/10 (2006.01)
B32B 27/32 (2006.01)
(13) T2
(30) 2005132624 2005.04.28. JP

---

(11) E023785

(21) E 09 759881
(96) EP 20090759881 2009.11.14.
(97) EP 2370046 A1 2010.06.03.
EP 2370046 B1 2014.08.06.
(73) Bayer Intellectual Property GmbH, 40789 Monheim (DE)
(72) LEIFELD, Sabine
GRÜTZMACHER, Heike
LEZZAIQ, Samer
REINHOLD, Tom
(74) Erdély Péter, DANUBIA Szabadalmi és Jogi Iroda Kft., 1051 Budapest, (HU)
(54) Gyógyszeradagoló és alkalmazása
(51) A61J 7/00 (2006.01)
A61J 1/03 (2006.01)
B65D 83/00 (2006.01)
B65D 83/04 (2006.01)
(13) T2
(30) 102008059676 2008.11.26. DE

---

(11) E023198
(21) E 11 740605
(96) EP 20110740605 2011.07.20.
(97) EP 2598156 A1 2012.02.02.
EP 2598156 B1 2014.05.14.
(73) Indena S.p.A., 20139 Milano (IT)
(72) BOMBARDELLI, Ezio
MORAZZONI, Paolo
(74) Dr. Török Ferenc, DANUBIA Szabadalmi és Jogi Iroda Kft., 1051 Budapest, (HU)
(54) Echinacea angustifolia és zingiber officinale extraktumát tartalmazó formulációk gyulladás és perifériku fájdalom csökkentésére
(51) A61K 9/06 (2006.01)
A61K 9/00 (2006.01)
A61K 9/107 (2006.01)
A61K 9/48 (2006.01)
A61K 36/28 (2006.01)
A61K 36/9068 (2006.01)
A61K 47/46 (2006.01)
A61K 49/00 (2006.01)
B01D 11/00 (2006.01)
(13) T2
(30) MI20101373 2010.07.26. IT

---

(11) E023135
(21) E 11 720479
(96) EP 20110720479 2011.05.18.
(97) EP 2571488 A1 2011.11.24.
EP 2571488 B1 2014.06.18.
(73) Spain Pharma, S.A., 28230 Las Rozas (Madrid) (ES)
(72) ORTÚZAR ANDÉCHAGA, Ignacio
ORTÚZAR GUTIÉRREZ, Mario

(74) Ivánka Gábor, ARINOVA Szabadalmi és Védjegy Iroda, 1122 Budapest, (HU)
(54) Ibuprofen tartalmú gyógyszerészeti vegyületek injektáláshoz
(51) A61K 9/10 (2006.01)
A61K 31/19 (2006.01)
A61K 47/18 (2006.01)
(13) T2
(30) PCT/ES2010/070330 2010.05.18. WO

---

(11) E022963
(21) E 12 162257
(96) EP 20120162257 2007.07.05.
(97) EP 2494959 A1 2012.09.05.
EP 2494959 B1 2014.11.19.
(73) Foamix Pharmaceuticals Ltd., Rehovot 7670402 (IL)
(72) Berman, Tal
Ziv, Enbal
Schuz, David
TAMARKIN, Dov
Friedman, Doron
(74) Ivánka Gábor, ARINOVA Szabadalmi és Védjegy Iroda, 1122 Budapest, (HU)
(54) Dikarbonsav habosítható hordozóanyag és ezt tartalmazó gyógyászati készítmények
(51) A61K 9/12 (2006.01)
A61K 8/04 (2006.01)
A61K 9/107 (2006.01)
A61K 47/12 (2006.01)
A61K 47/14 (2006.01)
(13) T2
(30) 818634 P 2006.07.05. US

---

(11) E023243
(21) E 08 775842
(96) EP 20080775842 2008.07.03.
(97) EP 2175838 A2 2009.01.15.
EP 2175838 B1 2014.10.08.
(73) NORTON HEALTHCARE LIMITED, Castleford West Yorkshire WF10 5HX (GB)
(72) ZENG, Xian-Ming
(74) dr. Gál Melinda, SBGK Szabadalmi Ügyvivői Iroda, 1062 Budapest, (HU)
(54) Amorf tiotropium-bromidot tartalmazó inhalálható gyógyszer
(51) A61K 9/16 (2006.01)
A61K 9/19 (2006.01)
A61K 31/46 (2006.01)
(13) T2
(30) 958823 P 2007.07.09. US
0716026 2007.08.16. GB

---

(11) E023236
(21) E 12 703240
(96) EP 20120703240 2012.01.26.
(97) EP 2663310 A1 2012.08.02.

EP 2663310 B1 2014.05.14.
(73) ratiopharm GmbH, 89079 Ulm (DE)
(72) STEFAN, Ralph
SIEVERT, Frank
(74) dr. Pethő Árpád, DANUBIA Szabadalmi és Jogi Iroda Kft., 1051 Budapest, (HU)
(54) Tasocitinibet tartalmazó, módosított felszabadulású orális adagolási forma
(51) A61K 9/16 (2006.01)
A61K 9/22 (2006.01)
A61K 9/26 (2006.01)
A61K 9/36 (2006.01)
A61K 31/519 (2006.01)
(13) T2
(30) 11000677 2011.01.27. EP

---

(11) E023222
(21) E 11 738751
(96) EP 20110738751 2011.08.03.
(97) EP 2600845 A2 2012.02.09.
EP 2600845 B1 2014.05.14.
(73) Pierre Fabre Médicament, 92100 Boulogne-Billancourt (FR)
(72) LEVERD, Elie
BOUGARET, Joël
(74) dr. Svingor Ádám, Danubia Szabadalmi és Jogi Iroda Kft., 1051 Budapest, (HU)
(54) Serenoa repens-kivonatot tartalmazó gyógyászati készítmény
(51) A61K 9/20 (2006.01)
A61K 36/889 (2006.01)
A61K 47/10 (2006.01)
A61P 13/00 (2006.01)
A61P 13/08 (2006.01)
(13) T2
(30) 1056408 2010.08.03. FR

---

(11) E023193
(21) E 11 720589
(96) EP 20110720589 2011.05.05.
(97) EP 2566472 A1 2011.11.10.
EP 2566472 B1 2015.01.07.
(73) CAL INTERNATIONAL LIMITED, Dublin 6 (IE)
(72) DONEGAN, Ann
CLOSS, Stephen, Paul
MALLAPPA, Danashankar
(74) dr. Molnár István, DANUBIA Szabadalmi és Jogi Iroda Kft., 1051 Budapest, (HU)
(54) Aszpirint és bizoprololt tartalmazó gyógyászati készítmény
(51) A61K 9/28 (2006.01)
A61K 9/00 (2006.01)
A61K 9/16 (2006.01)
A61K 9/20 (2006.01)
A61K 9/48 (2006.01)
A61K 9/50 (2006.01)

A61K 9/52 (2006.01)
A61K 31/138 (2006.01)
A61K 31/616 (2006.01)
(13) T2
(30) 331916 P 2010.05.06. US

---

(11) E023230
(21) E 08 756432
(96) EP 20080756432 2008.05.29.
(97) EP 2211876 A1 2008.12.11.
EP 2211876 B1 2014.10.01.
(73) TRUSTEES OF TUFTS COLLEGE, Medford, MA 02155 (US)
(72) WANG, Xiaoqin
KLUGE, Jon
LEISK, Gary, G.
KAPLAN, David, L.
(74) ifj. Szentpéteri Ádám, SBGK Szabadalmi Ügyvivői Iroda, 1062 Budapest, (HU)
(54) Selyem fibroin gélesítési eljárás ultrahangos kezeléssel
(51) A61K 9/64 (2006.01)
(13) T2
(30) 940554 P 2007.05.29. US

---

(11) E023159
(21) E 11 710232
(96) EP 20110710232 2011.03.28.
(97) EP 2555763 A1 2011.09.29.
EP 2555763 B1 2014.04.30.
(73) Cesa Alliance S.A., 8041 Strassen (LU)
(72) COPPENS, Christine
(74) PINTZ ÉS TÁRSAI Szabadalmi, Védjegy és Jogi Iroda Kft., 1539 Budapest, (HU)
(54) Vírus inhibitor kompozíciók in vivo terápiás alkalmazásra, amely kompozíciók tartalmazzák (-)-karvon, ()-karvon, geraniol és további eszenciális komponensek kombinációját
(51) A61K 31/045 (2006.01)
A61K 31/122 (2006.01)
A61P 31/12 (2006.01)
A61P 31/14 (2006.01)
A61P 31/16 (2006.01)
A61P 31/18 (2006.01)
A61P 31/20 (2006.01)
A61P 31/22 (2006.01)
(13) T2
(30) 10157930 2010.03.26. EP

---

(11) E023172
(21) E 09 778335
(96) EP 20090778335 2009.09.04.
(97) EP 2331210 A2 2010.03.11.
EP 2331210 B1 2014.07.09.
(73) Grünenthal GmbH, 52078 Aachen (DE)

(72) BLOMS-FUNKE, Petra
SCHIENE, Klaus
CHRISTOPH, Thomas
(74) dr. Miskolczi Mária, 1111 Budapest, (HU)
(54) 3-(3-dimetilamino-1-etil-2-metilpropil)fenol és egy antiepilektikum gyógyászati kombinációja
(51) A61K 31/137 (2006.01)
A61K 45/06 (2006.01)
A61P 25/04 (2006.01)
(13) T2
(30) 08015625 2008.09.05. EP

---

(11) E023090
(21) E 09 717773
(96) EP 20090717773 2009.03.06.
(97) EP 2323644 A1 2009.09.11.
EP 2323644 B1 2014.04.23.
(73) Novaremed Ltd., 67021 Tel Aviv (IL)
(72) KAPLAN, Eliahu
(74) Frankné dr. Machytka Daisy, Gödölle, Kékes, Mészáros & Szabó Szabadalmi és Védjegy Iroda, 1024 Budapest, (HU)
(54) N-helyettesített benzolpropánamid- vagy benzolpropénamid-származékok fájdalom kezelésében való alkalmazásra
(51) A61K 31/165 (2006.01)
A61P 29/00 (2006.01)
(13) T2
(30) 0804213 2008.03.06. GB

---

(11) E023383
(21) E 12 179384
(96) EP 20120179384 2012.08.06.
(97) EP 2695611 A1 2014.02.12.
EP 2695611 B1 2014.10.01.
(73) Dr. August Wolff GmbH & Co. KG Arzneimittel, 33611 Bielefeld (DE)
(72) Soeberdt, Michael
Knie, Ulrich
Abels, Christoph
(74) dr. Molnár István, DANUBIA Szabadalmi és Jogi Iroda Kft., 1051 Budapest, (HU)
(54) Eprotirom hajrendellenességek megelőzésében és/vagy kezelésében történő alkalmazásra és az eprotirom készítményei
(51) A61K 31/167 (2006.01)
A61K 8/42 (2006.01)
A61K 9/00 (2006.01)
A61P 17/14 (2006.01)
A61Q 7/00 (2006.01)
(13) T2

---

(11) E023239
(21) E 09 721284
(96) EP 20090721284 2009.03.17.

(97) **EP 2280696 A1** 2009.09.24.
EP 2280696 B1 2014.09.17.
(73) Arena Pharmaceuticals, Inc., San Diego, CA 92121 (US)
(72) TRAN, Thuy-Anh
CHEN, Weichao
KRAMER, Bryan, A.
SADEQUE, Abu, J.M.
SHYFRYNA, Hanna, L.
SHIN, Young-Jun
VALLAR, Pureza
ZOU, Ning
(74) Frankné dr. Machytka Daisy, Gödölle, Kékes, Mészáros & Szabó Szabadalmi és Védjegy Iroda, 1024 Budapest, (HU)
(54) **A prosztaciklin (PGI2) receptor modulátorai, amelyek az azzal kapcsolatos betegségek kezelésére használhatók**
(51) **A61K 31/17** (2006.01)
A61K 31/27 (2006.01)
A61P 43/00 (2006.01)
C07C271/08 (2006.01)
C07C275/18 (2006.01)
(13) **T2**
(30) 69857 P 2008.03.18. US
123621 P 2008.04.09. US
207220 P 2009.02.09. US
209453 P 2009.03.06. US

---

(11) **E023299**
(21) **E 10 724102**
(96) **EP 20100724102** 2010.04.26.
(97) **EP 2564840 A1** 2013.03.06.
EP 2564840 B1 2014.11.26.
(73) Gago De Santos, Angel Manuel, 28035 Madrid (ES)
(72) Gago De Santos, Angel Manuel
(74) Ivánka Gábor, ARINOVA Szabadalmi és Védjegy Iroda, 1122 Budapest, (HU)
(54) **Készítmények gyomorfájdalmak és gyomor-nyelőcső reflux tüneti enyhítésére**
(51) **A61K 31/19** (2006.01)
A61K 9/28 (2006.01)
A61K 31/20 (2006.01)
A61K 31/23 (2006.01)
A61K 36/8962 (2006.01)
A61K 36/9066 (2006.01)
A61P 1/04 (2006.01)
(13) **T2**

---

(11) **E023188**
(21) **E 10 796492**
(96) **EP 20100796492** 2010.12.03.
(97) **EP 2528599 A1** 2011.08.04.
EP 2528599 B1 2014.05.21.

(73) CHEMI S.p.A., 20092 Cinisello Balsamo (Milano) (IT)
(72) TURCHETTA, Stefano
ZENONI, Maurizio
(74) Lezsák Gábor, Danubia Szabadalmi és Jogi Iroda Kft., 1051 Budapest, (HU)
(54) (4-Hidroxikarbamoil-fenil)-karbaminsav-(6-dimetilamino-metil-2-naftalenil)észter-hidroklorid új polimorfja
(51) A61K 31/27 (2006.01)
C07C269/08 (2006.01)
C07C271/28 (2006.01)
(13) T2
(30) MI20100121 2010.01.28. IT

---

(11) E023302
(21) E 07 815757
(96) EP 20070815757 2007.11.14.
(97) EP 2117533 A1 2008.08.21.
EP 2117533 B1 2014.12.03.
(73) Aché Laboratórios Farmacĕuticos S.A., 07034-904 Guarulhos - SP (BR)
(72) QUEIROZ FERREIRA, Emerson
(74) dr. Svingor Ádám, DANUBIA Szabadalmi és Jogi Iroda Kft., 1051 Budapest, (HU)
(54) Stachytarpheta SP. alapú gyógyászati készítmény, eljárás előállítására és alkalmazása vitiligo kezelésére
(51) A61K 31/352 (2006.01)
A61K 36/85 (2006.01)
(13) T2
(30) PI0700767 2007.02.15. BR

---

(11) E023318
(21) E 03 773967
(96) EP 20030773967 2003.11.17.
(97) EP 1567147 A2 2004.06.03.
EP 1567147 B1 2014.05.07.
(73) YEDA RESEARCH AND DEVELOPMENT CO., LTD., 76100 Rehovot (IL)
(72) SCHERZ, Avigdor
BRANDIS, Alexander
MAZOR, Ohad
SALOMON, Yoram
SCHEER, Hugo
(74) dr. Gál Melinda, SBGK Szabadalmi Ügyvivői Iroda, 1062 Budapest, (HU)
(54) Vízben oldódó anionos bakterioklorofill származékok és azok alkalmazásai
(51) A61K 31/40 (2006.01)
(13) T2
(30) 15290002 2002.11.17. IL

---

(11) E023068
(21) E 08 742326
(96) EP 20080742326 2008.03.27.
(97) EP 2276483 A1 2009.10.01.
EP 2276483 B1 2014.05.07.
(73) CELGENE CORPORATION, Summit, NJ 07901 (US)

(72) MULLER, George, W.
SCHAFER, Peter, H.
MAN, Hon-Wah
GE, Chuansheng
XU, Jean
(74) ifj. Szentpéteri Ádám, SBGK Szabadalmi Ügyvivői Iroda, 1062 Budapest, (HU)
(54) (+)-2-[1-(3-etoxi-4-metoxifenil)-2-metilszulfoniletil]-4-acetilaminoizoindolin-1,3-diont tartalmazó szilárd formák, azok készítményei és alkalmazásuk
(51) A61K 31/4035 (2006.01)
(13) T2

---

(11) E023704
(21) E 11 823545
(96) EP 20110823545 2011.09.06.
(97) EP 2614824 A1 2013.07.17.
EP 2614824 B1 2015.03.11.
(73) Astellas Pharma Inc., Tokyo 103-8411 (JP)
(72) KISO, Tetsuo
TSUKAMOTO, Mina
(74) Schläfer László, DANUBIA Szabadalmi és Jogi Iroda Kft., 1051 Budapest, (HU)
(54) Triazol-származékok neuropátiás fájdalom és fibromialgia kezelésében történő alkalmazásra
(51) A61K 31/4196 (2006.01)
A61K 31/4245 (2006.01)
A61P 21/00 (2006.01)
A61P 25/04 (2006.01)
C07D249/08 (2006.01)
C07D413/12 (2006.01)
(13) T2
(30) 2010200305 2010.09.07. JP

---

(11) E023809
(21) E 13 169077
(96) EP 20130169077 2009.06.17.
(97) EP 2656844 A1 2013.10.30.
EP 2656844 B1 2014.12.03.
(73) Wyeth LLC, New York, NY 10017 (US)
(72) Zacharchuk, Charles
(74) ifj. Szentpéteri Ádám, SBGK Szabadalmi Ügyvivői Iroda, 1062 Budapest, (HU)
(54) HKI-272 vegyületet és vinorelbint tartalmazó daganatellenes kombinációk
(51) A61K 31/436 (2006.01)
A61K 31/4745 (2006.01)
A61P 35/00 (2006.01)
(13) T2
(30) 73330 P 2008.06.17. US

---

(11) E023157
(21) E 09 822784
(96) EP 20090822784 2009.10.23.
(97) EP 2349263 A2 2010.04.29.

EP 2349263 B1 2014.04.23.
(73) Vertex Pharmaceuticals Incorporated, Boston, MA 02210 (US)
(72) BINCH, Hayley
FANNING, Lev, T., D.
HURLEY, Dennis
SHETH, Urvi
SILINA, Alina
YANG, Xiaoqing
BOTFIELD, Martyn
GROOTENHUIS, Peter, D.J.
VAN GOOR, Fredrick
NUMA, Mehdi, Michel Djamel
(74) ifj. Szentpéteri Ádám, SBGK Szabadalmi Ügyvivői Iroda, 1062 Budapest, (HU)
(54) A cisztás fibrózis transzmembrán elektromos vezetőképesség szabályozójának modulátorai
(51) A61K 31/439 (2006.01)
C07D453/04 (2006.01)
C12Q 1/02 (2006.01)
(13) T2
(30) 107830 P 2008.10.23. US

---

(11) E023427
(21) E 04 814626
(96) EP 20040814626 2004.12.17.
(97) EP 1696920 A2 2005.07.14.
EP 1696920 B1 2014.10.29.
(73) PLEXXIKON INC., Berkeley, CA 94710 (US)
(72) IBRAHIM, Prabha
WEST, Brian
KUMAR, Abhinav
KRUPKA, Heike
ZUCKERMAN, Rebecca
ZHU, Yong
ZHANG, Jiazhong
ZHANG, Chao
NESPI, Marika
MAMO, Shumeye
HURT, Clarence, R.
HABETS, Gaston
BREMER, Ryan
ARTIS, Richard, Dean
(74) Szentpéteri Zsolt, SBGK Szabadalmi Ügyvivői Iroda, 1062 Budapest, (HU)
(54) Vegyületek és eljárások Ret modulátorok fejlesztésére
(51) A61K 31/44 (2006.01)
C07D471/04 (2006.01)
(13) T2
(30) 531281 P 2003.12.19. US
558581 P 2004.03.31. US

---

(11) E023281

(21) E 05 708080
(96) EP 20050708080 2005.02.10.
(97) EP 1803456 A1 2005.08.25.
EP 1803456 B1 2014.11.26.
(73) Antagonista Enekauno, S.L., 41018 Sevilla (ES)
(72) Munoz Sáez, Miguel
(74) dr. László Áron Márk, Oppenheim Ügyvédi Iroda, 1053 Budapest, (HU)
(54) L-733060 tartalmú gyógyszerkészítmények rákos daganatok kezelésében történő alkalmazásra
(51) A61K 31/445 (2006.01)
A61P 35/00 (2006.01)
(13) T2
(30) 200400424 2004.02.11. ES

---

(11) E023130
(21) E 10 184575
(96) EP 20100184575 2004.04.08.
(97) EP 2368553 A1 2011.09.28.
EP 2368553 B1 2014.12.31.
(73) Progenics Pharmaceuticals, Inc., Tarrytown, NY 10591 (US)
(72) Sanghvi, Suketu
Boyd, Thomas
(74) Ivánka Gábor, ARINOVA Szabadalmi és Védjegy Iroda, 1122 Budapest, (HU)
(54) Metilnaltrexont tartalmazó gyógyászati készítmények
(51) A61K 31/485 (2006.01)
A61K 9/19 (2006.01)
A61K 31/047 (2006.01)
A61K 31/195 (2006.01)
A61K 45/06 (2006.01)
A61K 47/12 (2006.01)
A61K 47/18 (2006.01)
(13) T2
(30) 461611 P 2003.04.08. US

---

(11) E023131
(21) E 10 184684
(96) EP 20100184684 2004.04.08.
(97) EP 2368554 A1 2011.09.28.
EP 2368554 B1 2014.12.24.
(73) Progenics Pharmaceuticals, Inc., Tarrytown, NY 10591 (US)
(72) Sanghvi, Suketu
Boyd, Thomas
(74) Ivánka Gábor, ARINOVA Szabadalmi és Védjegy Iroda, 1122 Budapest, (HU)
(54) Metilnaltrexont tartalmazó gyógyászati készítmények
(51) A61K 31/485 (2006.01)
A61K 9/19 (2006.01)
A61K 31/047 (2006.01)
A61K 31/195 (2006.01)
A61K 45/06 (2006.01)
A61K 47/12 (2006.01)

A61K 47/18 (2006.01)
(13) T2
(30) 461611 P 2003.04.08. US

---

(11) E023471
(21) E 10 714164
(96) EP 20100714164 2010.04.16.
(97) EP 2421534 A1 2010.10.28.
EP 2421534 B1 2014.09.03.
(73) H. Lundbeck A/S, 2500 Valby (DK)
(72) TREPPENDAHL, Svend
LOPEZ DE DIEGO, Heidi
(74) ifj. Szentpéteri Ádám, SBGK Szabadalmi Ügyvivői Iroda, 1062 Budapest, (HU)
(54) Az 1-[2-(2-2,4-dimetilfeniszulfanil)-fenil]-piperazin sóinak folyékony készítményei
(51) A61K 31/495 (2006.01)
A61K 9/08 (2006.01)
A61P 25/00 (2006.01)
A61P 25/22 (2006.01)
A61P 25/24 (2006.01)
A61P 25/28 (2006.01)
(13) T2
(30) 200900531 2009.04.24. DK
214540 2009.04.24. US

---

(11) E023242
(21) E 09 722765
(96) EP 20090722765 2009.03.18.
(97) EP 2276465 A2 2009.09.24.
EP 2276465 B1 2014.10.22.
(73) Mylan Pharmaceuticals, Inc., Morgantown, WV 26505 (US)
(72) CHATTARAJ, Sarat, C.
BHAT, Pavan
REDELMAN, Glenn, A.
WARGO, David, J.
ADDICKS, William
(74) Lezsák Gábor, Danubia Szabadalmi és Jogi Iroda Kft., 1051 Budapest, (HU)
(54) Viaszt tartalmazó nyújtott felszabadulású formuláció
(51) A61K 31/496 (2006.01)
A61K 9/14 (2006.01)
A61K 9/20 (2006.01)
(13) T2
(30) 70332 P 2008.03.21. US

---

(11) E023114
(21) E 10 814260
(96) EP 20100814260 2010.08.24.
(97) EP 2470182 A1 2011.03.10.
EP 2470182 B1 2014.06.04.
(73) Neuralstem, Inc., 20876 Germantown, Maryland (US)

(72) VENKATRAMAN, Sripathy
MAHMOOD, Syed
MOBELE, Bingidimi, I.
LAPINA, Olga
VERCOE, Kellie
LI, Ying
SALSBURY, Jonathan
MCLAWS, Mark
(74) Ivánka Gábor, ARINOVA Szabadalmi és Védjegy Iroda, 1122 Budapest, (HU)
(54) Egy neurostimuláns piperazin szintézise
(51) A61K 31/4965 (2006.01)
C07D213/82 (2006.01)
(13) T2
(30) 236477 P 2009.08.24. US

---

(11) E023492
(21) E 11 714245
(96) EP 20110714245 2011.03.28.
(97) EP 2552404 A1 2011.10.06.
EP 2552404 B1 2015.01.21.
(73) Bayer Intellectual Property GmbH, 40789 Monheim (DE)
(72) PAKKALIN, Arto
KNAUTHE, Rudolf
SCHMITZ, Heinz
TALLING, Christine
JUKARAINEN, Harri
KOROLAINEN, Henriikka
(74) dr. Török Ferenc, DANUBIA Szabadalmi és Jogi Iroda Kft., 1051 Budapest, (HU)
(54) Endometriózis kezelésére szolgáló parenterális gyógyszerészeti készítmény, amelyből aromatáz gátló és gesztagének szabadulnak fel
(51) A61K 31/567 (2006.01)
A61K 9/00 (2006.01)
A61K 31/00 (2006.01)
A61K 31/4196 (2006.01)
A61K 31/569 (2006.01)
A61K 45/06 (2006.01)
A61P 15/00 (2006.01)
A61P 15/18 (2006.01)
(13) T2
(30) 102010003494 2010.03.31. DE

---

(11) E023111
(21) E 04 729050
(96) EP 20040729050 2004.04.23.
(97) EP 1615648 A2 2004.11.04.
EP 1615648 B1 2014.05.07.
(73) Ferring B.V., 2132 JX Hoofddorp (NL)
(72) JEPSEN, Svenn, Klüver
(74) Lezsák Gábor, Danubia Szabadalmi és Jogi Iroda Kft., 1051 Budapest, (HU)

(54) Nagy meszalazin gyógyszertartalmú tasak
(51) A61K 31/606 (2006.01)
A61K 9/16 (2006.01)
A61P 1/04 (2006.01)
(13) T2
(30) 200300612 2003.04.23. DK
03388023 2003.04.23. EP
464649 P 2003.04.23. US

---

(11) E023473
(21) E 06 818441
(96) EP 20060818441 2006.11.09.
(97) EP 1948194 A2 2007.05.18.
EP 1948194 B1 2014.07.02.
(73) Dechra Limited, Northwich CW9 7UA (GB)
(72) FREVEL, Michael
(74) Lezsák Gábor, Danubia Szabadalmi és Jogi Iroda Kft., 1051 Budapest, (HU)
(54) Klodronsav alkalmazása navikuláris szindróma kezelésére
(51) A61K 31/663 (2006.01)
A61P 19/00 (2006.01)
(13) T2
(30) 102005053512 2005.11.09. DE

---

(11) E023152
(21) E 07 005463
(96) EP 20070005463 2003.08.07.
(97) EP 1790347 A1 2007.05.30.
EP 1790347 B1 2014.12.24.
(73) F. Hoffmann-La Roche AG, 4070 Basel (CH)
(72) Kaestle, Hans-G.
Meyer, Bernard
(74) Dr. Miskolczi Mária, Dr. Jalsovszky Györgyné, 1111 Budapest, (HU)
(54) Nagy-dózisú ibandronát készítmény
(51) A61K 31/663 (2006.01)
A61K 9/20 (2006.01)
A61K 9/28 (2006.01)
(13) T2
(30) 02028745 2002.12.20. EP

---

(11) E023109
(21) E 08 805836
(96) EP 20080805836 2008.05.23.
(97) EP 2148686 A2 2008.12.11.
EP 2148686 B1 2014.05.21.
(73) Laboratoires Urgo, 21300 Chenove (FR)
(72) LAURENSOU, Christelle
(74) Lezsák Gábor, Danubia Szabadalmi és Jogi Iroda Kft., 1051 Budapest, (HU)
(54) Kopolimer fibrolaszt proliferáció fokozására
(51) A61K 31/7028 (2006.01)

A61F 13/00 (2006.01)
A61K 8/81 (2006.01)
A61K 31/795 (2006.01)
A61L 15/22 (2006.01)
A61L 15/44 (2006.01)
A61P 17/02 (2006.01)
A61Q 19/00 (2006.01)
(13) T2
(30) 0755271 2007.05.25. FR

---

(11) E023325
(21) E 09 738900
(96) EP 20090738900 2009.04.28.
(97) EP 2268287 A1 2009.11.05.
EP 2268287 B1 2014.05.21.
(73) Delta-Fly Pharma, Inc., Tokushima-city, Tokushima 771-0116 (JP)
(72) OKABE, Hiroyuki
ARAKAWA, Kazuhito
(74) dr. Fehérvári Flóra, DANUBIA Szabadalmi és Jogi Iroda Kft., 1051 Budapest, (HU)
(54) Dezoxicitidin-származékot tartalmazó tumorellenes szer adagolása
(51) A61K 31/7068 (2006.01)
A61P 35/00 (2006.01)
(13) T2
(30) 111369 2008.04.29. US

---

(11) E023443
(21) E 06 450185
(96) EP 20060450185 2006.12.22.
(97) EP 1938825 A1 2008.07.02.
EP 1938825 B1 2014.06.25.
(73) Hraschan, Jakob, 9580 Drollobach (AT)
(72) Hraschan, Jakob
(74) Varannai Csaba, ADVOPATENT Szabadalmi és Védjegy Iroda, 1011 Budapest, (HU)
(54) Természetes zeolit alkalmazása oszteoporózis kezelésére és megelőzésére
(51) A61K 33/08 (2006.01)
(13) T2

---

(11) E023811
(21) E 09 795654
(96) EP 20090795654 2009.12.19.
(97) EP 2379087 A1 2010.06.24.
EP 2379087 B1 2014.08.20.
(73) DePuy Synthes Products, LLC, Raynham, MA 02767-0350 (US)
(72) KRAMER, Brian C.
HERZBERG, Uri
(74) dr. Pethő Árpád, DANUBIA Szabadalmi és Jogi Iroda Kft., 1051 Budapest, (HU)
(54) Köldökzsinór-szövetből származó sejtek neuropátiás fájdalom és spaszticitás kezelésére
(51) A61K 35/44 (2006.01)
C12N 5/078 (2010.01)

(13) T2
(30) 139169 P 2008.12.19. US

---

(11) E023435
(21) E 11 731504
(96) EP 20110731504 2011.05.27.
(97) EP 2575837 A1 2011.12.01.
EP 2575837 B1 2014.06.25.
(73) Compagnie Gervais Danone, 75009 Paris (FR)
(72) LEGRAIN-RASPAUD, Sophie
GROMPONE, Gianfranco
CAPRONNIER, Sandrine
CHAMBAUD, Isabelle
SMOKVINA, Tamara
DEGIVRY, Marie-Christine
LESIC, Biliana
NEUNLIST, Michel
(74) Lengyel Zsolt, DANUBIA Szabadalmi és Jogi Iroda Kft., 1051 Budapest, (HU)
(54) Probiotikus törzsek az enterális idegrendszer javításában történő alkalmazásra
(51) A61K 35/74 (2006.01)
A23L 1/30 (2006.01)
A61P 1/00 (2006.01)
A61P 1/12 (2006.01)
(13) T2
(30) PCT/IB2010/001534 2010.05.28. WO

---

(11) E023387
(21) E 07 810318
(96) EP 20070810318 2007.07.11.
(97) EP 2054073 A1 2008.01.17.
EP 2054073 B1 2014.11.26.
(73) Foresee Pharmaceuticals, Inc., Woodside, CA 94062 (US)
(72) LI, Yuhua
CHIEN, Benjamin
(74) PINTZ ÉS TÁRSAI Szabadalmi, Védjegy és Jogi Iroda Kft., 1539 Budapest, (HU)
(54) Gyógyászati kompozíció peptidek hosszan tartó kibocsátású szolgáltatására
(51) A61K 38/00 (2006.01)
A61K 47/48 (2006.01)
(13) T2
(30) 830011 P 2006.07.11. US

---

(11) E023145
(21) E 12 703408
(96) EP 20120703408 2012.02.01.
(97) EP 2536422 A1 2012.08.09.
EP 2536422 B1 2014.04.30.
(73) The University Of Southern California, Los Angeles, CA 90089-2561 (US)
(72) RODGERS, Kathleen, E.
DIZEREGA, Gere, S.

(74) Mester Tamás, SWORKS Nemzetközi Szabadalmi Ügyvivői Iroda Kft., 1011 Budapest, (HU)
(54) Eljárások diabéteszes lábfekélyek kezelésére
(51) A61K 38/08 (2006.01)
A61P 17/02 (2006.01)
(13) T2
(30) 201161438780 P 2011.02.02. US

---

(11) E023340
(21) E 06 808953
(96) EP 20060808953 2006.06.27.
(97) EP 1896051 A2 2007.02.08.
EP 1896051 B1 2014.10.15.
(73) Oncothyreon Inc., Seattle, WA 98121 (US)
(72) LONGENECKER, B. Michael
(74) Ivánka Gábor, ARINOVA Szabadalmi és Védjegy Iroda, 1122 Budapest, (HU)
(54) Eljárás páciensek kezelésére egy mucin glikoprotein (MUC-1) vakcinával
(51) A61K 38/16 (2006.01)
A61K 9/127 (2006.01)
A61P 35/00 (2006.01)
(13) T2
(30) 694233 P 2005.06.28. US

---

(11) E023484
(21) E 12 161641
(96) EP 20120161641 2009.06.26.
(97) EP 2484371 A1 2012.08.08.
EP 2484371 B1 2014.12.17.
(73) Orphazyme APS, 2200 Copenhagen N (DK)
(72) Jensen, Thomas Kirkegaard
Jaattela, Marja Helena
(74) dr. Kompagne Hajnalka, DANUBIA Szabadalmi és Jogi Iroda Kft., 1051 Budapest, (HU)
(54) HSP70 alkalmazása enzimaktivitás szabályozására
(51) A61K 38/17 (2006.01)
A61P 3/00 (2006.01)
(13) T2
(30) 200800885 2008.06.26. DK

---

(11) E023344
(21) E 06 828470
(96) EP 20060828470 2006.12.28.
(97) EP 1970071 A1 2008.09.17.
EP 1970071 B1 2014.12.17.
(73) CENTRO DE INGENIERIA GENETICA Y BIOTECNOLOGIA, Ciudad de la Habana 10600 (CU)
(72) BETANCOURT RODRIGUEZ, Blas, Yamir
PUPO ESCALONA, Elder
PÁEZ MEIRELES, Rolando
BERLANGA ACOSTA, Jorge, Amador
(74) Ivánka Gábor, ARINOVA Szabadalmi és Védjegy Iroda, 1122 Budapest, (HU)
(54) Epidermális növekedési faktort (EGF) tartalmazó topikális készítmény alkalmazása diabéteszes

alsóvégtag-amputáció megelőzésére
(51) A61K 38/18 (2006.01)
A61K 9/127 (2006.01)
A61P 17/02 (2006.01)
(13) T2
(30) 28205 2005.12.29. CU

---

(11) E023710
(21) E 10 759797
(96) EP 20100759797 2010.09.16.
(97) EP 2346527 A1 2011.03.24.
EP 2346527 B1 2014.12.31.
(73) Bio & Bio Licensing SA, 1143 Luxembourg (LU)
(72) EIBL, Johann
(74) dr. Pethő Árpád, DANUBIA Szabadalmi és Jogi Iroda Kft., 1051 Budapest, (HU)
(54) Trombinmentes Xla-faktor koncentrátumot tartalmazó gyógyászati termékek véralvadási rendellenességek kezelésére
(51) A61K 38/36 (2006.01)
A61P 7/04 (2006.01)
(13) T2
(30) 09450173 2009.09.16. EP

---

(11) E023282
(21) E 07 716858
(96) EP 20070716858 2007.01.22.
(97) EP 1984018 A2 2007.07.26.
EP 1984018 B1 2014.10.01.
(73) Genzyme Corporation, Cambridge, MA 02142 (US)
(72) DODGE, James
PASSINI, Marco
SHIHABUDDIN, Lamya
CHENG, Seng
(74) dr. Pethő Árpád, DANUBIA Szabadalmi és Jogi Iroda Kft., 1051 Budapest, (HU)
(54) Intraventrikuláris enzimbejuttatás lizoszomális tárolási rendellenességek esetén
(51) A61K 38/46 (2006.01)
(13) T2
(30) 760378 P 2006.01.20. US

---

(11) E023402
(21) E 04 707422
(96) EP 20040707422 2004.02.02.
(97) EP 1589993 A2 2004.08.19.
EP 1589993 B1 2014.12.17.
(73) Mount Sinai School of Medicine of New York University, New York, NY 10029 (US)
(72) FAN, Jian-Qiang
(74) dr. Kompagne Hajnalka, DANUBIA Szabadalmi és Jogi Iroda Kft., 1051 Budapest, (HU)
(54) Kombinációs terápia protein-deficiens rendellenességek kezelésére
(51) A61K 38/47 (2006.01)
C12N 9/40 (2006.01)

(13) T2
(30) 444136 P 2003.01.31. US

---

(11) E023424
(21) E 08 832386
(96) EP 20080832386 2008.09.17.
(97) EP 2207567 A1 2009.03.26.
EP 2207567 B1 2014.11.05.
(73) Pontificia Universidad Católica de Chile, Santiago (CL)
Bestpharma S.A., Quilicura, Santiago (CL)
(72) KALERGIS PARRA, Alexis, Mikes
GONZALEZ MUNOZ, Pablo, Alberto
BUENO RAMIREZ, Susan, Marcela
(74) dr. Láng Tivadarné, SBGK Szabadalmi Ügyvivői Iroda, 1062 Budapest, (HU)
(54) Immunogén formulázás
(51) A61K 39/04 (2006.01)
(13) T2
(30) 27102007 2007.09.20. CL

---

(11) E023741
(21) E 09 781248
(96) EP 20090781248 2009.07.29.
(97) EP 2318042 A1 2010.02.04.
EP 2318042 B1 2014.08.20.
(73) GlaxoSmithKline Biologicals S.A., 1330 Rixensart (BE)
(72) DESCAMPS, Dominique
GIANNINI, Sandra
LECRENIER, Nicolas
STEPHENNE, Jean
WETTENDORFF, Martine Anne Cecile
(74) Lengyel Zsolt, DANUBIA Szabadalmi és Jogi Iroda Kft., 1051 Budapest, (HU)
(54) HPV elleni vakcina
(51) A61K 39/12 (2006.01)
A61P 35/00 (2006.01)
(13) T2
(30) 85101 P 2008.07.31. US
176561 P 2009.05.08. US

---

(11) E023191
(21) E 08 788477
(96) EP 20080788477 2008.08.29.
(97) EP 2190474 A1 2009.03.05.
EP 2190474 B1 2014.05.14.
(73) Immune Targeting Systems (ITS) Limited, London NW1 0NH (GB)
(72) BONNET, Dominique
BROWN, Carlton, B.
GEORGES, Bertrand
SIZER, Philip, J.
(74) dr. Láng Tivadarné, SBGK Szabadalmi Ügyvivői Iroda, 1062 Budapest, (HU)

(54) Influenza-antigént szállító vektorok és konstrukciók
(51) A61K 39/385 (2006.01)
A61K 39/145 (2006.01)
(13) T2
(30) 0716992 2007.08.31. GB

---

(11) E023117
(21) E 07 722975
(96) EP 20070722975 2007.02.28.
(97) EP 1996230 A1 2007.09.07.
EP 1996230 B1 2014.04.30.
(73) S-TARget therapeutics GmbH, 1190 Vienna (AT)
(72) MUDDE, Geert
Himmler, Gottfried
(74) PINTZ ÉS TÁRSAI Szabadalmi, Védjegy és Jogi Iroda Kft., 1539 Budapest, (HU)
(54) Kettős fajlagosságú, TLR9-et és CD32-t kötő molekula, amely tartalmaz T-sejt epitopot is
(51) A61K 39/395 (2006.01)
A61P 37/08 (2006.01)
C07K 14/00 (2006.01)
C07K 16/28 (2006.01)
C07K 16/46 (2006.01)
C07K 19/00 (2006.01)
C12N 15/63 (2006.01)
(13) T2
(30) 06110672 2006.03.03. EP

---

(11) E023428
(21) E 08 768371
(96) EP 20080768371 2008.06.12.
(97) EP 2170389 A1 2008.12.24.
EP 2170389 B1 2014.10.29.
(73) AC Immune S.A., 1015 Lausanne (CH)
Genentech, Inc., South San Francisco CA 94080-4990 (US)
(72) Pfeifer, Andrea
PIHLGREN, Maria
Muhs, Andreas
WATTS, Ryan
(74) dr. Láng Tivadarné, SBGK Szabadalmi Ügyvivői Iroda, 1062 Budapest, (HU)
(54) Humanizált antitestek béta-amiloid ellen
(51) A61K 39/395 (2006.01)
A61P 25/28 (2006.01)
C07K 16/18 (2006.01)
(13) T2
(30) 943509 P 2007.06.12. US

---

(11) E023167
(21) E 09 737920
(96) EP 20090737920 2009.03.03.
(97) EP 2274012 A1 2009.11.05.

EP 2274012 B1 2014.05.14.
(73) F-Star Biotechnologische Forschungs- und Entwicklungsges.m.b.H, 1230 Wien (AT)
(72) Himmler, Gottfried
MUDDE, Geert
BAUER, Anton
REDL, Gerda
RUEKER, Florian
WOZNIAK-KNOPP, Gordana
WOISETSCHLAEGER, Maximillian
(74) Frankné dr. Machytka Daisy, Gödölle, Kékes, Mészáros & Szabó Szabadalmi és Védjegy Iroda, 1024 Budapest, (HU)
(54) Citotoxikus immunglobulin
(51) A61K 39/395 (2006.01)
A61P 35/00 (2006.01)
C07K 16/00 (2006.01)
C07K 16/32 (2006.01)
(13) T2
(30) 08450068 2008.05.02. EP

---

(11) E023214
(21) E 11 158861
(96) EP 20110158861 2011.03.18.
(97) EP 2500036 A1 2012.09.19.
EP 2500036 B1 2014.05.07.
(73) Metheresis Translational Research SA, 6900 Lugano (CH)
(72) Comoglio, Paolo Maria
Boccaccio, Carla
Petronzelli, Fiorella
De Santis, Rita
(74) dr. Láng Tivadarné, SBGK Szabadalmi Ügyvivői Iroda, 1062 Budapest, (HU)
(54) Met-inhibitorok radioterápia hatékonyságának fokozására
(51) A61K 39/395 (2006.01)
A61P 35/00 (2006.01)
(13) T2

---

(11) E023442
(21) E 06 770019
(96) EP 20060770019 2006.05.04.
(97) EP 1877090 A2 2006.11.16.
EP 1877090 B1 2014.01.15.
(73) Providence Health & Services - Oregon, Portland OR 97213 (US)
(72) WEINBERG, Andrew, D.
MORRIS, Nicholas, P.
PETERS, Carmen
(74) dr. Láng Tivadarné, SBGK Szabadalmi Ügyvivői Iroda, 1062 Budapest, (HU)
(54) Trimer OX40-immunglobulin fúziós fehérje és eljárások az alkalmazására
(51) A61K 45/00 (2006.01)
C12P 21/02 (2006.01)
(13) T2

(30) 678420 P 2005.05.06. US

---

(11) E023313
(21) E 11 754693
(96) EP 20110754693 2011.09.13.
(97) EP 2616101 A1 2012.03.22.
EP 2616101 B1 2014.07.09.
(73) F.HOFFMANN-LA ROCHE AG, 4070 Basel (CH)
(72) FALKENSTEIN, Roberto
KOEHNLEIN, Wolfgang
KUHNE, Wolfgang
SCHURIG, Hartmut
(74) Dr. Miskolczi Mária, Dr. Jalsovszky Györgyné, 1111 Budapest, (HU)
(54) Eljárás pegilezett eritropoietin tisztítására
(51) A61K 47/48 (2006.01)
B01D 15/36 (2006.01)
(13) T2
(30) 10176616 2010.09.14. EP

---

(11) E023706
(21) E 12 160009
(96) EP 20120160009 2009.12.11.
(97) EP 2465542 A1 2012.06.20.
EP 2465542 B1 2015.01.21.
(73) Genzyme Corporation, Cambridge, MA 02142 (US)
(72) Pan, Clark
Zheng, Xiaoyang
Miller, Robert, J.
Kutzko, Joseph
ZHU, Yunxiang
Patterson, Duncan
Peer, Andreas
Konowicz, Paul, A.
AVILA, Luis, Z.
Stefano, James, E
Reardon, Michael, R.
Harrahy, John
ZHOU, Qun
Young, Lauren
Finn, Patrick
(74) Lengyel Zsolt, DANUBIA Szabadalmi és Jogi Iroda Kft., 1051 Budapest, (HU)
(54) Oligoszacharid-protein konjugátumok
(51) A61K 47/48 (2006.01)
A61P 3/00 (2006.01)
(13) T2
(30) 122851 P 2008.12.16. US

---

(11) E023336
(21) E 11 702660

(96) EP 20110702660 2011.02.11.
(97) EP 2538986 A1 2011.09.01.
EP 2538986 B1 2014.12.03.
(73) Université de Liége, 4031 Angleur (Liege) (BE)
Kitozyme S.A., 4040 Herstal (BE)
(72) HENROTIN, Yves
SANCHEZ, Christelle
OPRENYESZK, Frédéric
DRION, Pierre
(74) PINTZ ÉS TÁRSAI Szabadalmi, Védjegy és Jogi Iroda Kft., 1539 Budapest, (HU)
(54) Ízületen belüli kiegészítő, ízületi betegségek és sérülések kezelésében való felhasználáshoz
(51) A61L 27/26 (2006.01)
A61L 27/20 (2006.01)
A61L 27/38 (2006.01)
A61L 27/52 (2006.01)
(13) T2
(30) 10154712 2010.02.25. EP

---

(11) E023393
(21) E 09 850622
(96) EP 20090850622 2009.11.17.
(97) EP 2491961 A1 2012.08.29.
EP 2491961 B1 2014.10.01.
(73) Sewon Cellontech Co., Ltd, Seoul (KR)
(72) PARK, Hyun-Shin
YU, Ji-Chul
PARK, Ju-Hee
KIM, Jang-Hoon
KIM, Hun
LEE, Sae-Bom
JANG, Jae-Deog
JANG, Cheong-Ho
(74) dr. Török Ferenc, DANUBIA Szabadalmi és Jogi Iroda Kft., 1051 Budapest, (HU)
(54) Készítmény szövetregeneráció indukálására vérlemezkékben gazdag plazma (PRP) aktiválásával, és eljárás előállítására
(51) A61L 27/38 (2006.01)
A61F 2/00 (2006.01)
A61L 27/24 (2006.01)
A61L 27/36 (2006.01)
C12N 5/078 (2010.01)
C12N 7/00 (2006.01)
(13) T2
(30) 20090101387 2009.10.23. KR

---

(11) E023316
(21) E 10 779734
(96) EP 20100779734 2010.10.29.
(97) EP 2493523 A1 2011.05.05.
EP 2493523 B1 2014.06.18.

(73) Acrostak Corp BVI, Tortola, 8409 Winterthur (CH)
(72) PAPIROV, Igor Isakovich
PIKALOV, Anatoliy Ivanovich
SIVTSOV, Sergey Vladimirovich
SHOKUROV, Vladimir Sergeevich
POPOWSKI, Youri
(74) Király György, JUREX Iparjogvédelmi Iroda, 1171 Budapest, (HU)
(54) Biológiailag lebomló beültethető orvosi eszközök szupertisztaságú magnézium alapú anyagból
(51) A61L 31/02 (2006.01)
A61L 27/04 (2006.01)
A61L 27/58 (2006.01)
A61L 31/14 (2006.01)
(13) T2
(30) 09174604 2009.10.30. EP
256496 P 2009.10.30. US

---

(11) E023151
(21) E 13 158439
(96) EP 20130158439 2013.03.08.
(97) EP 2774640 A1 2014.09.10.
EP 2774640 B1 2014.12.31.
(73) TEVA PHARMACEUTICAL INDUSTRIES, LTD., 49131 Petah Tiqva (IL)
(72) Cowe, Toby
(74) Mészárosné Dónusz Katalin, SBGK Szabadalmi Ügyvivői Iroda, 1062 Budapest, (HU)
(54) Többször használható injektor készülék fecskendőhöz
(51) A61M 5/24 (2006.01)
(13) T2

---

(11) E023790
(21) E 09 172772
(96) EP 20090172772 2009.10.12.
(97) EP 2181725 A1 2010.05.05.
EP 2181725 B1 2014.09.17.
(73) Villette, Alain, 79700 Saint Pierre Les Echaubrognes (FR)
(72) Villette, Alain
(74) Erdély Péter, DANUBIA Szabadalmi és Jogi Iroda Kft., 1051 Budapest, (HU)
(54) Injekciós tű
(51) A61M 5/32 (2006.01)
(13) T2
(30) 0857306 2008.10.28. FR

---

(11) E023178
(21) E 11 179286
(96) EP 20110179286 2005.10.25.
(97) EP 2407201 A1 2012.01.18.
EP 2407201 B1 2014.05.14.
(73) Coloplast A/S, 3050 Humlebaek (DK)
(72) Tanghoej, Allan
Christensen, Jens Horslund

(74) Farkas Tamás, DANUBIA Szabadalmi és Jogi Iroda Kft., 1051 Budapest, (HU)
(54) Teleszkópos katéter férfiaknak
(51) A61M 25/00 (2006.01)
(13) T2
(30) 200401634 2004.10.25. DK
699366 P 2005.07.15. US
200501047 2005.07.15. DK

---

(11) E023203
(21) E 08 859044
(96) EP 20080859044 2008.12.11.
(97) EP 2231254 A2 2009.06.18.
EP 2231254 B1 2014.05.07.
(73) Massachusetts Institute of Technology, Cambridge, MA 02139 (US)
(72) CIMA, Michael, J.
LEE, Heejin
(74) Földi Julianna, Danubia Szabadalmi és Jogi Iroda Kft., 1051 Budapest, (HU)
(54) Implantálható gyógyszerbeviteli eszköz
(51) A61M 31/00 (2006.01)
(13) T2
(30) 7177 P 2007.12.11. US
84927 P 2008.07.30. US

---

(11) E023376
(21) E 11 790916
(96) EP 20110790916 2011.11.17.
(97) EP 2640467 A1 2012.05.24.
EP 2640467 B1 2014.12.17.
(73) Novartis AG, 4056 Basel (CH)
(72) BERGHAUSEN, Joerg
REN, Haixia
(74) ifj. Szentpéteri Ádám, SBGK Szabadalmi Ügyvivői Iroda, 1062 Budapest, (HU)
(54) MDM2/4 és P53 kölcsönhatás inhibitor kristályos formája
(51) A61P 35/00 (2006.01)
A61K 31/495 (2006.01)
C07D401/12 (2006.01)
(13) T2
(30) PCT/CN2010/078927 2010.11.19. WO

---

(11) E023437
(21) E 10 710925
(96) EP 20100710925 2010.03.24.
(97) EP 2414072 A1 2010.10.07.
EP 2414072 B1 2014.06.04.
(73) Romico Hold A.V.V., Oranjestad, Aruba (AN)
(72) HOIJTINK, Reinoud
BROUWERS, Jozef, Johannes, Hubertus
BRUNNER, Thomas
(74) dr. Harangozó Gábor, DANUBIA Szabadalmi és Jogi Iroda Kft., 1051 Budapest, (HU)

(54) Berendezés és eljárás folyékony keverékközeg frakciókra történő szétválasztásához
(51) B01D 53/00 (2006.01)
B01D 53/24 (2006.01)
C10L 3/10 (2006.01)
(13) T2
(30) 2002691 2009.03.31. NL

---

(11) E023066
(21) E 08 801393
(96) EP 20080801393 2008.10.13.
(97) EP 2217352 A1 2009.04.16.
EP 2217352 B1 2014.05.14.
(73) Union Engineering A/S, 7000 Fredericia (DK)
(72) FIND, Rasmus
(74) Derzsi Katalin, SBGK Szabadalmi Ügyvivői Iroda, 1062 Budapest, (HU)
(54) Széndioxid eltávolítása betáplált gázból
(51) B01D 53/14 (2006.01)
B01D 19/00 (2006.01)
C01B 3/52 (2006.01)
(13) T2
(30) 200701474 2007.10.12. DK

---

(11) E023469
(21) E 12 160549
(96) EP 20120160549 2010.01.29.
(97) EP 2468386 A1 2012.06.27.
EP 2468386 B1 2014.07.23.
(73) Evonik Degussa GmbH, 45128 Essen (DE)
(72) SEILER, Matthias
BRÜGGEMANN, Helmut
ROLKER, Jörn
SCHNEIDER, Rolf
GLÖCKLER, Bernd
Kobus, Axel
Benesch, Wolfgang
RIETHMANN, Thomas
WINKLER, Hermann
REICH, Jens
(74) Szentpéteri Zsolt, SBGK Szabadalmi és Ügyvédi Irodák, 1062 Budapest, (HU)
(54) CO2 abszorpció gázkeverékekből 4-amino-2,2-6,6-tetrametil-piperidin-származékokat tartalmazó vizes oldatok segítségével
(51) B01D 53/14 (2006.01)
B01D 53/62 (2006.01)
(13) T2
(30) 102009000543 2009.02.02. DE

---

(11) E023321
(21) E 08 827982
(96) EP 20080827982 2008.08.20.

(97) **EP 2185269 A2** 2009.02.26.
EP 2185269 B1 2014.05.07.
(73) Ast Engineering S.r.l., 00185 Roma (IT)
Consiglio Nazionale Delle Ricerche (C.N.R.), 00185 Roma (IT)
(72) NARDO, Tommaso
NARDO Antonio Maria
BASILE, Angelo
GALLUCCI, Fausto
(74) Farkas Tamás, DANUBIA Szabadalmi és Jogi Iroda Kft., 1051 Budapest, (HU)
(54) Modulrendszerű üzem szennyeződések eltávolítására ipari füstgázokból
(51) **B01D 53/14** (2006.01)
B01D 53/22 (2006.01)
B01D 53/75 (2006.01)
B01D 53/86 (2006.01)
B03C 3/00 (2006.01)
C07C 29/15 (2006.01)
E04H 12/34 (2006.01)
(13) T2
(30) RM20070446 2007.08.20. IT

---

(11) E023190
(21) E 10 154253
(96) **EP 20100154253** 2010.02.22.
(97) **EP 2221101 A1** 2010.08.25.
EP 2221101 B1 2014.06.04.
(73) Babcock & Wilcox Power Generation Group, Inc., Barberton OH 44203-0351 (US)
(72) Downs, William
Williams, Paul J
(74) dr. Láng Tivadarné, SBGK Szabadalmi Ügyvivői Iroda, 1062 Budapest, (HU)
(54) Eljárás vízlágyításra egy gázmosó berendezésben (scrubber) történő alkalmazáshoz
(51) **B01D 53/50** (2006.01)
B01D 53/73 (2006.01)
C02F 1/52 (2006.01)
C02F 5/02 (2006.01)
C02F103/18 (2006.01)
(13) T2
(30) 154611 P 2009.02.23. US
689313 2010.01.19. US

---

(11) E023778
(21) E 10 182638
(96) **EP 20100182638** 2003.06.19.
(97) **EP 2298436 A1** 2011.03.23.
EP 2298436 B1 2014.08.06.
(73) NorthWest Biotherapeutics, Inc., Bothell, WA 98021 (US)
(72) BOSCH, Marnix, L.
Harris, Paul, C.
Monahan, Steven, J.
Turner, Allen

Boynton, Alton, L.
Lodge, Patricia, A.
(74) Derzsi Katalin, SBGK Szabadalmi Ügyvivői Iroda, 1062 Budapest, (HU)
(54) Tangencionális áramoltatással szűrő eszköz alkalmazása és eljárások a leukocita tartalom növelésére
(51) B01D 61/14 (2006.01)
A61M 1/34 (2006.01)
A61M 1/36 (2006.01)
(13) T2
(30) 390730 P 2002.06.19. US

---

(11) E023160
(21) E 04 761327
(96) EP 20040761327 2004.09.22.
(97) EP 1680211 A1 2005.03.31.
EP 1680211 B1 2014.07.09.
(73) Evoqua Water Technologies LLC, Alpharetta, GA 30022 (US)
(72) JOHNSON, Warren, Thomas
(74) PINTZ ÉS TÁRSAI Szabadalmi, Védjegy és Jogi Iroda Kft., 1539 Budapest, (HU)
(54) Visszaöblítő és tisztító eljárás
(51) B01D 65/02 (2006.01)
B01D 63/02 (2006.01)
B01D 65/06 (2006.01)
(13) T2
(30) 2003905174 2003.09.22. AU

---

(11) E023110
(21) E 11 725897
(96) EP 20110725897 2011.06.06.
(97) EP 2576033 A1 2011.12.15.
EP 2576033 B1 2014.05.14.
(73) INVENT Umwelt- und Verfahrenstechnik AG, 91058 Erlangen (DE)
(72) HÖFKEN, Marcus
(74) dr. Jakabné Molnár Judit, SBGK Szabadalmi Ügyvivői Iroda, 1062 Budapest, (HU)
(54) Berendezés gáz bevitelére folyadékba
(51) B01F 3/04 (2006.01)
C02F 3/20 (2006.01)
(13) T2
(30) 102010029754 2010.06.07. DE

---

(11) E023347
(21) E 11 752663
(96) EP 20110752663 2011.06.09.
(97) EP 2579974 A2 2011.12.15.
EP 2579974 B1 2014.10.22.
(73) Brinox, D.O.O., 1215 Medvode (SI)
(72) TESLIC, Dusan
(74) PINTZ ÉS TÁRSAI, Szabadalmi, Védjegy és Jogi Iroda Kft., 1539 Budapest, (HU)
(54) Gázelosztó lemez szilárdanyag részecskék kezelésére alkalmas készülékhez
(51) B01J 2/16 (2006.01)

(13) T2
(30) 201000170 2010.06.09. SI

---

(11) E023366
(21) E 10 726484
(96) EP 20100726484 2010.06.18.
(97) EP 2442903 A1 2010.12.23.
EP 2442903 B1 2014.12.03.
(73) TOTAL RESEARCH & TECHNOLOGY FELUY, 7181 Seneffe (BE)
(72) DEWACHTER, Daan
(74) PINTZ ÉS TÁRSAI Szabadalmi, Védjegy és Jogi Iroda Kft., 1539 Budapest, (HU)
(54) Polimerizálási eljárás javított polimer homogenitással
(51) B01J 19/24 (2006.01)
C08F 2/14 (2006.01)
C08F 10/02 (2006.01)
(13) T2
(30) 09163053 2009.06.18. EP

---

(11) E023491
(21) E 08 765651
(96) EP 20080765651 2008.06.16.
(97) EP 2077153 A1 2009.07.08.
EP 2077153 B1 2014.07.02.
(73) TYK Corporation, Tokyo 108-0075 (JP)
(72) TSUNEYOSHI, Koji
TAKAGI, Osamu
(74) Szabó Zsolt, DANUBIA Szabadalmi és Jogi Iroda Kft., 1051 Budapest, (HU)
(54) Méhsejt-szerkezet
(51) B01J 35/04 (2006.01)
B01D 39/20 (2006.01)
B01D 46/00 (2006.01)
B01D 53/86 (2006.01)
B01D 53/94 (2006.01)
B01J 27/224 (2006.01)
B01J 27/24 (2006.01)
B01J 32/00 (2006.01)
B01J 35/10 (2006.01)
F01N 3/02 (2006.01)
(13) T2
(30) 2007175076 2007.07.03. JP

---

(11) E023129
(21) E 11 748581
(96) EP 20110748581 2011.08.17.
(97) EP 2605859 A1 2012.02.23.
EP 2605859 B1 2014.10.22.
(73) Dürr Systems GmbH, 74321 Bietigheim-Bissingen (DE)
IPR-Intelligente Peripherien für Roboter GmbH, 74193 Schwaigern (DE)
(72) STRÖHLEIN, Stefan

ENGELHART, Marc
(74) PINTZ ÉS TÁRSAI Szabadalmi, Védjegy és Jogi Iroda Kft., 1539 Budapest, (HU)
(54) Fúvóka felhordandó anyaghoz
(51) B05B 13/06 (2006.01)
B05B 15/06 (2006.01)
(13) T2
(30) 102010034921 2010.08.20. DE

---

(11) E023150
(21) E 11 804920
(96) EP 20110804920 2011.07.20.
(97) EP 2613898 A2 2012.03.15.
EP 2613898 B1 2014.10.29.
(73) Hacanoka GmbH, 89269 Vöhringen (DE)
(72) Stahl, Karl-Hermann
(74) Mészárosné Dónusz Katalin, SBGK Szabadalmi Ügyvivői Iroda, 1062 Budapest, (HU)
(54) Eljárás hálószerű fémszövetek előállítására, berendezés az eljárás megvalósítására, valamint az így előállított fémszőnyeg
(51) B21H 8/00 (2006.01)
B21D 31/04 (2006.01)
B23D 31/00 (2006.01)
(13) T2
(30) 102010044695 2010.09.08. DE

---

(11) E023406
(21) E 08 799927
(96) EP 20080799927 2008.09.22.
(97) EP 2205770 A1 2009.04.09.
EP 2205770 B1 2014.06.04.
(73) voestalpine Weichensysteme GmbH, 8740 Zeltweg (AT)
voestalpine VAE GmbH, 1010 Wien (AT)
(72) BLUMAUER, Johannes
(74) Farkas Tamás, DANUBIA Szabadalmi és Jogi Iroda Kft., 1051 Budapest, (HU)
(54) Közdarab mangánacél és szénacél elemek összekötésére és eljárás ausztenites mangánacél öntvény összekötésére szabványos vasúti sínnel
(51) B23K 35/00 (2006.01)
C21D 6/00 (2006.01)
C21D 9/04 (2006.01)
C22C 38/00 (2006.01)
C22C 38/44 (2006.01)
(13) T2
(30) 15842007 2007.10.05. AT

---

(11) E023322
(21) E 06 747812
(96) EP 20060747812 2006.05.24.
(97) EP 1888294 A1 2006.11.30.
EP 1888294 B1 2014.05.07.
(73) Alfa Laval Corporate AB, 221 00 Lund (SE)

(72) SJÖDIN, Per
RASSMUS, Jens
(74) Mester Tamás, SWORKS Nemzetközi Szabadalmi Ügyvivői Iroda Kft., 1011 Budapest, (HU)
(54) Eljárás rozsdamentes acél cikkek keményforrasztásához
(51) B23K 35/30 (2006.01)
B23K 1/00 (2006.01)
B23K 1/008 (2006.01)
B23K 1/19 (2006.01)
(13) T2
(30) 0501199 2005.05.26. SE
0501198 2005.05.26. SE

---

(11) E023780
(21) E 10 000789
(96) EP 20100000789 2010.01.27.
(97) EP 2210697 A1 2010.07.28.
EP 2210697 B1 2014.08.06.
(73) Alvarez Vega, Antonio, 52224 Stolberg (DE)
(72) Alvarez Vega, Antonio
(74) Faber Miklós, ADVOPATENT Szabadalmi és Védjegy Iroda, 1011 Budapest, (HU)
(54) Eljárás munkadarab forgácsoló megmunkálására
(51) B23P 25/00 (2006.01)
B29C 44/18 (2006.01)
(13) T2
(30) 102009006321 2009.01.27. DE

---

(11) E023106
(21) E 10 726861
(96) EP 20100726861 2010.03.01.
(97) EP 2445681 A2 2010.07.08.
EP 2445681 B1 2014.05.07.
(73) Saint-Gobain Abrasives, Inc., Worcester, MA 01615 (US)
Saint-Gobain Abrasifs, 78700 Conflans-Sainte-Honorine (FR)
(72) LENKEIT, Holger
PETERS, Roger
MERSCH, Pierre
(74) Derzsi Katalin, SBGK Szabadalmi Ügyvivői Iroda, 1062 Budapest, (HU)
(54) Anyageltávolító rendszerek és eljárások hab felhasználására
(51) B23Q 11/02 (2006.01)
B08B 5/04 (2006.01)
B23B 47/34 (2006.01)
B23Q 11/00 (2006.01)
B23Q 11/10 (2006.01)
F04B 39/00 (2006.01)
(13) T2
(30) 713283 2010.02.26. US
294639 P 2010.01.13. US
220054 P 2009.06.24. US

---

(11) E023122
(21) E 11 192981
(96) EP 20110192981 2011.12.12.
(97) EP 2565339 A1 2013.03.06.
EP 2565339 B1 2014.10.01.
(73) LCT GesmbH Light & Concrete Technology, 8181 St. Ruprecht an der Raab (AT)
(72) Fischer, Oliver
Huber, Herbert
(74) PINTZ ÉS TÁRSAI Szabadalmi, Védjegy és Jogi Iroda Kft., 1539 Budapest, (HU)
(54) Áttetsző kompozit elem és eljárás ennek gyártására
(51) B28B 23/00 (2006.01)
E04C 2/54 (2006.01)
(13) T2
(30) 102011081744 2011.08.29. DE

---

(11) E023665
(21) E 10 761325
(96) EP 20100761325 2010.03.15.
(97) EP 2407290 A1 2012.01.18.
EP 2407290 B1 2015.02.25.
(73) Kabushiki Kaisha Kobe Seiko Sho, Hyogo 651-8585 (JP)
(72) NAOI, Masaki
KUBO, Kenji
(74) Farkas Tamás, DANUBIA Szabadalmi és Jogi Iroda Kft., 1051 Budapest, (HU)
(54) Szigetelt keverő berendezés kenőanyag tápcsatornával
(51) B29B 7/18 (2006.01)
B29B 7/24 (2006.01)
F16N 1/00 (2006.01)
F16N 7/38 (2006.01)
(13) T2
(30) 2009082048 2009.03.30. JP

---

(11) E023825
(21) E 10 735827
(96) EP 20100735827 2010.01.27.
(97) EP 2383094 A1 2011.11.02.
EP 2383094 B1 2014.12.17.
(73) Toray Industries, Inc., Tokyo, 103-8666 (JP)
(72) TSUJI, Seiji
TAKEMOTO, Hidehiro
YAMASAKI, Masaaki
(74) Farkas Tamás, DANUBIA Szabadalmi és Jogi Iroda Kft., 1051 Budapest, (HU)
(54) RTM eljárás szálerősítésű műgyanta test előállítására
(51) B29C 39/10 (2006.01)
B29C 39/24 (2006.01)
B29C 39/38 (2006.01)
B29K105/08 (2006.01)
(13) T2
(30) 2009017793 2009.01.29. JP

(11) E023494
(21) E 06 114253
(96) EP 20060114253 2006.05.19.
(97) EP 1726428 A1 2006.11.29.
EP 1726428 B1 2014.07.02.
(73) DS Smith Kaysersberg, 68320 Kunheim (FR)
(72) Coste, Jean-Philippe
Porret, Laurent
Klinger, Yves
(74) Mészárosné Dónusz Katalin, SBGK Szabadalmi Ügyvivői Iroda, 1062 Budapest, (HU)
(54) Eljárás cellás lemez előállítására
(51) B29C 47/20 (2006.01)
B29C 47/16 (2006.01)
B29C 47/50 (2006.01)
B29C 47/88 (2006.01)
(13) T2
(30) 0551320 2005.05.20. FR

---

(11) E023417
(21) E 10 382106
(96) EP 20100382106 2010.05.03.
(97) EP 2384880 A1 2011.11.09.
EP 2384880 B1 2014.07.16.
(73) Cikautxo, S. Coop., 48710 Berriatua (Bizkaia) (ES)
(72) Alberdi Bascaran, Aitor
Azpiazu Tellería, Inigo
(74) PINTZ ÉS TÁRSAI Szabadalmi, Védjegy és Jogi Iroda Kft., 1539 Budapest, (HU)
(54) Eljárás tömlő kialakítására és vulkanizálására
(51) B29C 53/08 (2006.01)
B29C 35/02 (2006.01)
F16L 11/04 (2006.01)
(13) T2

---

(11) E023635
(21) E 11 765435
(96) EP 20110765435 2011.03.25.
(97) EP 2554359 A1 2013.02.06.
EP 2554359 B1 2015.01.14.
(73) Sekisui Chemical Co., Ltd., Osaka-shi, Osaka 530-8565 (JP)
(72) KOBAYASHI Tomoyuki
(74) dr. Gödölle István, Gödölle, Kékes, Mészáros & Szabó Szabadalmi és Védjegy Iroda, 1024 Budapest, (HU)
(54) Bélésanyag meglévő csővezeték helyreállításához és eljárás meglévő csővezeték helyreállításához a bélésanyag felhasználásával
(51) B29C 63/34 (2006.01)
F16L 1/00 (2006.01)
F16L 55/16 (2006.01)
(13) T2
(30) 2010086403 2010.04.02. JP

(11) E023398
(21) E 04 806865
(96) EP 20040806865 2004.12.16.
(97) EP 1827804 A1 2006.06.22.
EP 1827804 B1 2014.10.08.
(73) Pirelli Tyre S.p.A., 20126 Milano (IT)
(72) MANCINI, Gianni
(74) Farkas Tamás, DANUBIA Szabadalmi és Jogi Iroda Kft, 1051 Budapest, (HU)
(54) Eljárás és gyártósor jármű gumiabroncs gyártására
(51) B29D 30/00 (2006.01)
B29D 30/20 (2006.01)
(13) T2

---

(11) E023409
(21) E 05 796268
(96) EP 20050796268 2005.10.05.
(97) EP 1796903 A1 2006.04.20.
EP 1796903 B1 2014.06.25.
(73) Treofan Germany GmbH & Co.KG, 66539 Neunkirchen (DE)
(72) SCHMITZ, Bertram
KOCHEM, Karl-Heinz
TEWS, Wilfrid
(74) Horváthné Faber Enikő, ADVOPATENT Szabadalmi és Védjegy Iroda, 1011 Budapest, (HU)
(54) Címkefólia mélyhúzó eljáráshoz
(51) B32B 27/32 (2006.01)
(13) T2
(30) 102004048811 2004.10.07. DE

---

(11) E023368
(21) E 12 004587
(96) EP 20120004587 2008.09.27.
(97) EP 2502744 A1 2012.09.26.
EP 2502744 B1 2014.11.12.
(73) Treofan Germany GmbH & Co. KG, 66539 Neunkirchen (DE)
(72) KOCHEM, Karl-Heinz
Henshall, Duncan
Lozano, Roberto
(74) Faber Enikő, ADVOPATENT Szabadalmi és Védjegy Iroda, 1011 Budapest, (HU)
(54) Címkefólia körbefutó címkéhez
(51) B32B 27/32 (2006.01)
B32B 27/08 (2006.01)
B32B 27/16 (2006.01)
B32B 27/20 (2006.01)
G09F 3/10 (2006.01)
(13) T2
(30) 102007050851 2007.10.24. DE

---

(11) E023326
(21) E 05 823665

(96) EP 20050823665 2005.11.16.
(97) EP 1833670 A2 2006.05.26.
EP 1833670 B1 2014.07.02.
(73) Schur Flexibles Dixie GmbH, 87437 Kempten (DE)
(72) FACKLER, Tobias
SCHWEITZER, Christoph
BERNIG, Walter
DUJARDIN, Bernard
(74) dr. Miskolczi Mária, 1111 Budapest, (HU)
(54) Hővel alakítható többrétegű fólia
(51) B32B 27/32 (2006.01)
(13) T2
(30) 102004055323 2004.11.16. DE
102004056225 2004.11.22. DE

---

(11) E023165
(21) E 09 150095
(96) EP 20090150095 2009.01.06.
(97) EP 2078614 A1 2009.07.15.
EP 2078614 B1 2014.06.04.
(73) TESA SE, 20253 Hamburg (DE)
(72) Koops, Arne
Reiter, Sven
Stähr, Jochen
(74) PINTZ ÉS TÁRSAI Szabadalmi, Védjegy és Jogi Iroda Kft., 1539 Budapest, (HU)
(54) Pigmentréteg és eljárás szubsztrátum nagyenergiájú sugárzással történő tartós feliratozásához
(51) B41M 5/26 (2006.01)
C03C 17/22 (2006.01)
C03C 23/00 (2006.01)
(13) T2
(30) 102008004130 2008.01.11. DE
102008025583 2008.05.28. DE

---

(11) E023420
(21) E 10 740387
(96) EP 20100740387 2010.07.19.
(97) EP 2454102 A1 2011.01.20.
EP 2454102 B1 2014.06.25.
(73) ARJOWIGGINS SECURITY, 92100 Boulogne Billancourt (FR)
(72) VINCENT, Rémi
(74) Szabó Zsolt, DANUBIA Szabadalmi és Jogi Iroda Kft., 1051 Budapest, (HU)
(54) Biztonsági elem parallaxishatással
(51) B42D 15/00 (2006.01)
G02B 27/22 (2006.01)
(13) T2
(30) 0955003 2009.07.17. FR

---

(11) E023329
(21) E 07 787146

(96) EP 20070787146 2007.07.06.
(97) EP 2040936 A2 2008.01.24.
EP 2040936 B1 2014.06.04.
(73) SICPA HOLDING SA, 1008 Prilly (CH)
(72) DESPLAND, Claude-Alain
SCHMID, Mathieu
DEGOTT, Pierre
MÜLLER, Edgar
STICHELBERGER, Albert
(74) Mák András, SBGK Szabadalmi Ügyvivői Iroda, 1062 Budapest, (HU)
(54) Irányított kép bevonat átlátszó hordozórétegen
(51) B42D 25/00 (2014.01)
B42D 15/00 (2006.01)
(13) T2
(30) 06117451 2006.07.19. EP

---

(11) E023253
(21) E 04 811944
(96) EP 20040811944 2004.11.22.
(97) EP 1695121 A2 2005.06.09.
EP 1695121 B1 2014.06.04.
(73) Visual Physics, LLC, Alpharetta, GA 30005 (US)
(72) STEENBLIK, Richard, A.
HURT, Mark, J.
JORDAN, Gregory, R.
(74) Szabó Zsolt, DANUBIA Szabadalmi és Jogi Iroda Kft., 1051 Budapest, (HU)
(54) Mikrooptikai biztonsági és képmegjelenítő rendszer
(51) B44F 1/06 (2006.01)
B42D 15/00 (2006.01)
B44F 1/10 (2006.01)
D21H 21/44 (2006.01)
G02B 3/00 (2006.01)
G02B 27/06 (2006.01)
G02B 27/22 (2006.01)
(13) T2
(30) 524281 P 2003.11.21. US
538392 P 2004.01.22. US
627234 P 2004.11.12. US

---

(11) E023342
(21) E 11 706363
(96) EP 20110706363 2011.02.01.
(97) EP 2531360 A1 2011.08.04.
EP 2531360 B1 2014.10.15.
(73) Galileo Wheel Ltd., 9140301 Mevaseret Zion (IL)
(72) NOVOPLANSKI, Avishay
(74) Mester Tamás, SWORKS Nemzetközi Szabadalmi Ügyvivői Iroda Kft., 1011 Budapest, (HU)
(54) Deformálható kerék összeállítás
(51) B60B 19/00 (2006.01)

B60B 9/00 (2006.01)
(13) T2
(30) 359161 P 2010.06.28. US
300159 P 2010.02.01. US

---

(11) E023064
(21) E 09 168347
(96) EP 20090168347 2009.08.21.
(97) EP 2159461 A1 2010.03.03.
EP 2159461 B1 2014.04.30.
(73) Haldex Brake Products GmbH, 69123 Heidelberg (DE)
(72) Sulzyc, Georg
(74) Mészárosné Dónusz Katalin, SBGK Szabadalmi Ügyvivői Iroda, 1062 Budapest, (HU)
(54) Berendezés járműfelépítmény emelésére és leengedésére
(51) B60G 17/052 (2006.01)
F16K 31/524 (2006.01)
(13) T2
(30) 102008039754 2008.08.26. DE

---

(11) E023296
(21) E 12 174447
(96) EP 20120174447 2012.06.29.
(97) EP 2540538 A2 2013.01.02.
EP 2540538 B1 2014.09.17.
(73) Haldex Brake Products GmbH, 69123 Heidelberg (DE)
(72) Sulzyc, Georg
Becke, Stefan
Nöcker, Joachim
Tschöke, Tobias
(74) dr. Jakabné Molnár Judit, SBGK Szabadalmi Ügyvivői Iroda, 1062 Budapest, (HU)
(54) Légrugós felfüggesztés
(51) B60G 17/052 (2006.01)
(13) T2
(30) 102011051504 2011.07.01. DE

---

(11) E023287
(21) E 10 011471
(96) EP 20100011471 2005.04.29.
(97) EP 2314655 A2 2011.04.27.
EP 2314655 B1 2014.09.24.
(73) Honeywell International Inc., Morristown, NJ 07962-2245 (US)
(72) PHAM, Hang T.
SINGH, Rajiv R.
SHANKLAND, Ian Robert
(74) dr. Török Ferenc, DANUBIA Szabadalmi és Jogi Iroda Kft., 1051 Budapest, (HU)
(54) Járművek légkondicionáló rendszerében hűtőfolyadékként való alkalmazása egy 1,3,3,3-tetrafluorpropént (HFO-1234ze) tartalmazó készítménynek
(51) B60H 1/32 (2006.01)
C09K 5/04 (2006.01)

(13) T2
(30) 837525 2004.04.29. US

---

(11) E023438
(21) E 09 011824
(96) EP 20090011824 2009.09.16.
(97) EP 2174814 A2 2010.04.14.
EP 2174814 B1 2014.11.12.
(73) GUMMI-WELZ GmbH u. Co. KG GUMMI-KUNSTSTOFFTECHNIK-SCHAUMSTOFFE, 89231 Neu-Ulm (DE)
(72) Grein, Horst
Konradt, Peter
(74) Farkas Tamás, DANUBIA Szabadalmi és Jogi Iroda Kft., 1051 Budapest, (HU)
(54) Becsípődés elleni védelemmel ellátott gépjármű ajtó formázására szolgáló eszköz
(51) B60J 10/08 (2006.01)
E05F 15/00 (2006.01)
(13) T2
(30) 202008013508 U 2008.10.10. DE

---

(11) E023234
(21) E 11 772997
(96) EP 20110772997 2011.10.24.
(97) EP 2632758 A1 2012.05.03.
EP 2632758 B1 2014.09.24.
(73) Frey, Thilo, 50968 Köln (DE)
(72) Frey, Thilo
(74) Kovári György, ADVOPATENT Szabadalmi és Védjegy Iroda, 1011 Budapest, (HU)
(54) Vezérlőszerkezet belső égésű motor teljesítményének vezérléséhez, és eljárás a belső égésű motor teljesítményének vezérlésére
(51) B60K 26/02 (2006.01)
(13) T2
(30) 102010042895 2010.10.25. DE

---

(11) E023835
(21) E 08 761842
(96) EP 20080761842 2008.02.05.
(97) EP 2129542 A2 2008.09.25.
EP 2129542 B1 2015.01.28.
(73) ALSTOM Transport Technologies, 92300 Levallois-Perret (FR)
(72) AUBIGNY, Christophe
QUENTIN, Nicolas
(74) dr. Harangozó Gábor, DANUBIA Szabadalmi és Jogi Iroda Kft., 1051 Budapest, (HU)
(54) Villamos vasúti vontató jármű tetején elrendezett elektromos berendezés
(51) B60L 9/30 (2006.01)
B60L 3/00 (2006.01)
(13) T2
(30) 0701206 2007.02.20. FR

---

(11) E023256

(21) E 09 796794
(96) EP 20090796794 2009.11.18.
(97) EP 2355995 A2 2010.05.27.
EP 2355995 B1 2014.09.10.
(73) Sirti S.p.A., 20127 Milano (IT)
(72) ALTAMURA, Renato
TRENTINI, Daniele
(74) Farkas Tamás, DANUBIA Szabadalmi és Jogi Iroda Kft., 1051 Budapest, (HU)
(54) Eljárás és berendezés vasúti vágányszakasz áramkörének táplálására
(51) B60M 3/02 (2006.01)
(13) T2
(30) MI20082089 2008.11.21. IT

---

(11) E023200
(21) E 07 109926
(96) EP 20070109926 2007.06.08.
(97) EP 1911641 A2 2008.04.16.
EP 1911641 B1 2014.05.07.
(73) The Korea Development Bank, Yeongdeungpo-gu Seoul 150-973 (KR)
(72) Kim, In Kyu
(74) Földi Julianna, Danubia Szabadalmi és Jogi Iroda Kft., 1051 Budapest, (HU)
(54) Adapter törlőlapáthoz
(51) B60S 1/40 (2006.01)
(13) T2
(30) 20060027749 2006.10.12. KR
20070003864 2007.03.08. KR

---

(11) E023189
(21) E 10 732966
(96) EP 20100732966 2010.07.14.
(97) EP 2454139 A1 2011.01.20.
EP 2454139 B1 2014.05.14.
(73) Siemens AG Österreich, 1210 Wien (AT)
(72) BECHER, Klemens
HOFFMANN, Thilo
HÖSCH, Peter
KITTINGER, Bernhard
SCHANK, Armin
SUMNITSCH, Michael
Teichmann, Martin
WEILGUNI, Gerhard
(74) dr. Jakabné Molnár Judit, SBGK Szabadalmi Ügyvivői Iroda, 1062 Budapest, (HU)
(54) Futóműkeret vasúti járművekhez
(51) B61F 5/00 (2006.01)
(13) T2
(30) 225940 P 2009.07.16. US

---

(11) E023789
(21) E 09 173761

(96) EP 20090173761 2009.10.22.
(97) EP 2314497 A1 2011.04.27.
EP 2314497 B1 2014.08.27.
(73) VERMOP Salmon GmbH, 82205 Gilching (DE)
(72) Salmon, Dirk
(74) Erdély Péter, DANUBIA Szabadalmi és Jogi Iroda Kft., 1051 Budapest, (HU)
(54) Szállítókocsi
(51) B62B 3/02 (2006.01)
B62B 3/10 (2006.01)
(13) T2

---

(11) E023472
(21) E 10 185510
(96) EP 20100185510 2005.08.01.
(97) EP 2287073 A2 2011.02.23.
EP 2287073 B1 2014.07.16.
(73) Skyventure International (UK) Ltd., Worcester WR1 2JG (BS)
(72) METNI, N. Alan
KITCHEN, William, J.
MORT, Kenneth, W.
EASTLAKE, Charles, N.
PALMER, Michael, J.
(74) dr. Jakabné Molnár Judit, SBGK Szabadalmi Ügyvivői Iroda, 1062 Budapest, (HU)
(54) Függőleges szélcsatornás szabadesés-szimulátor
(51) B64D 23/00 (2006.01)
A01K 73/02 (2006.01)
A63G 31/00 (2006.01)
(13) T2
(30) 909088 2004.07.30. US
184940 2005.07.19. US

---

(11) E023315
(21) E 11 804717
(96) EP 20110804717 2011.11.22.
(97) EP 2643220 A1 2012.05.31.
EP 2643220 B1 2014.11.05.
(73) Thimon, 73420 Méry (FR)
(72) JACONELLI, Jean-Christophe
(74) Sipos József, DANUBIA Szabadalmi és Jogi Iroda Kft., 1051 Budapest, (HU)
(54) Eljárás és csomagológép palettázott rakomány robot általi becsomagolására egy flexibilis műanyagból készült burokkal
(51) B65B 9/13 (2006.01)
B65B 11/00 (2006.01)
B65B 57/00 (2006.01)
(13) T2
(30) 1004538 2010.11.22. FR

---

(11) E023290
(21) E 11 703599

(96) EP 20110703599 2011.02.04.
(97) EP 2563678 A1 2011.11.03.
EP 2563678 B1 2014.09.17.
(73) IFCO Systems GmbH, 82049 Pullach (DE)
(72) KELLERER, Richard
Barth, Christian
(74) Szabó Zsolt, DANUBIA Szabadalmi és Jogi Iroda Kft., 1051 Budapest, (HU)
(54) Egymásra hajtható oldalfalakkal rendelkező rekesz
(51) B65D 6/00 (2006.01)
(13) T2
(30) 768246 2010.04.27. US

---

(11) E023185
(21) E 11 167371
(96) EP 20110167371 2009.05.28.
(97) EP 2384989 A2 2011.11.09.
EP 2384989 B1 2014.05.07.
(73) IFCO Systems Austria GmbH, 4812 Pinsdorf (AT)
(72) Orgeldinger, Wolfgang
(74) Szabó Zsolt, DANUBIA Szabadalmi és Jogi Iroda Kft., 1051 Budapest, (HU)
(54) Záróretesz összecsukható oldalfalú szállítórekeszhez
(51) B65D 6/18 (2006.01)
(13) T2
(30) 8622008 2008.05.28. AT

---

(11) E023713
(21) E 11 779458
(96) EP 20110779458 2011.11.09.
(97) EP 2637943 A1 2012.05.18.
EP 2637943 B1 2015.01.28.
(73) Ecolean AB, 251 08 Helsingborg (SE)
(72) JÖNSSON, Bengt
MARBE, Peter
(74) Farkas Tamás, DANUBIA Szabadalmi és Jogi Iroda Kft., 1051 Budapest, (HU)
(54) Újrazárható nyitóelem és nyitóelemes kiszerelés
(51) B65D 33/16 (2006.01)
B65D 33/25 (2006.01)
B65D 75/00 (2006.01)
B65D 75/56 (2006.01)
B65D 75/58 (2006.01)
(13) T2
(30) 1150053 2011.01.26. SE
1051188 2010.11.11. SE

---

(11) E023196
(21) E 11 713363
(96) EP 20110713363 2011.03.11.
(97) EP 2550209 A1 2011.09.29.
EP 2550209 B1 2014.07.09.

(73) Wyeth LLC, New York, NY 10017-5755 (US)
(72) ADLER, Ari Tao
MCCAFFREY, Robert John
(74) Farkas Tamás, DANUBIA Szabadalmi és Jogi Iroda Kft., 1051 Budapest, (HU)
(54) Gyermekek által nyithatalan, ömlesztett adagot tartalmazó adagolókészülék
(51) B65D 50/04 (2006.01)
(13) T2
(30) 728482 2010.03.22. US

---

(11) E023486
(21) E 12 713606
(96) EP 20120713606 2012.04.10.
(97) EP 2697134 A1 2012.10.18.
EP 2697134 B1 2014.12.17.
(73) Becton Dickinson France, 38800 Le Pont de Claix (FR)
(72) LANIER, Romain
(74) Földi Julianna, Danubia Szabadalmi és Jogi Iroda Kft., 1051 Budapest, (HU)
(54) Tömítőeszköz tartályhoz
(51) B65D 51/00 (2006.01)
(13) T2
(30) 11305436 2011.04.14. EP

---

(11) E023293
(21) E 11 187161
(96) EP 20110187161 2011.10.28.
(97) EP 2554487 A1 2013.02.06.
EP 2554487 B1 2014.12.10.
(73) Manufacture Generale de Joints, 69380 Chazay d'Azergues (FR)
(72) Triquet, Stéphane
Bischoff, Rémy
(74) Mészárosné Dónusz Katalin, SBGK Szabadalmi Ügyvivői Iroda, 1062 Budapest, (HU)
(54) Nyelves kötés egy edénynek dugóval vagy kupakkal való lezárására és a kapcsolódó gyártási eljárás
(51) B65D 51/20 (2006.01)
B65D 53/04 (2006.01)
B65D 77/20 (2006.01)
(13) T2
(30) 1157057 2011.08.01. FR

---

(11) E023381
(21) E 09 778158
(96) EP 20090778158 2009.08.27.
(97) EP 2340215 A2 2010.03.04.
EP 2340215 B1 2015.01.14.
(73) VALEO SYSTEMES D'ESSUYAGE, 78321 La Verriére (FR)
(72) LEFEVRE, Jean-Pierre
JEHANNET, Jean-Pierre
(74) Mészárosné Dónusz Katalin, SBGK Szabadalmi Ügyvivői Iroda, 1062 Budapest, (HU)
(54) Csomagolóeszköz, valamint legalább két törlőlapátot és egy, a lapátok csomagolóeszközét magában foglaló egység

(51) **B65D 75/32** (2006.01)
B65D 25/10 (2006.01)
B65D 75/36 (2006.01)
B65D 85/00 (2006.01)
(13) **T2**
(30) 0804722 2008.08.27. FR

---

(11) **E023237**
(21) **E 10 737003**
(96) **EP 20100737003** 2010.07.09.
(97) **EP 2590873 A1** 2012.01.12.
EP 2590873 B1 2014.09.03.
(73) DS Smith Packaging Hungary Kft., 1031 Budapest (HU)
(72) TAKÁCS, Attila
(74) Szabó Zsolt, DANUBIA Szabadalmi és Jogi Iroda Kft., 1051 Budapest, (HU)
(54) **Kettős célú csomagolóbetét és csomagolódoboz érzékeny lapos tárgyakhoz**
(51) **B65D 81/113** (2006.01)
B65D 65/38 (2006.01)
(13) **T2**

---

(11) **E023292**
(21) **E 10 723086**
(96) **EP 20100723086** 2010.05.26.
(97) **EP 2437991 A1** 2010.12.09.
EP 2437991 B1 2014.12.03.
(73) Mitaca S.r.l., Frazione Malvaglio (Milano) (IT)
(72) MACCHI, Edoardo
(74) dr. Kocsomba Nelli, Dr. Kocsomba Nelli Ügyvédi Iroda, 1143 Budapest, (HU)
(54) **Ital előállítására szolgáló, kávét vagy egyéb vízoldható terméket tartó merev kapszula**
(51) **B65D 85/804** (2006.01)
(13) **T2**
(30) MI20090975 2009.06.04. IT

---

(11) **E023162**
(21) **E 12 772101**
(96) **EP 20120772101** 2012.10.05.
(97) **EP 2616367 A1** 2013.04.18.
EP 2616367 B1 2014.05.21.
(73) Goglio S.p.A., 20144 Milano (IT)
(72) GOGLIO, Franco
LA GAMBA, Luca
LONGHINI, Donato
BOTTINI Giorgio
(74) dr. Kocsomba Nelli, Dr. Kocsomba Nelli Ügyvédi Iroda, 1143 Budapest, (HU)
(54) **Cserélhető patron kávéhoz és általában oldható termékekhez**
(51) **B65D 85/804** (2006.01)
(13) **T2**
(30) MI20111847 2011.10.10. IT

---

(11) E023498
(21) E 09 780739
(96) EP 20090780739 2009.07.16.
(97) EP 2323935 A2 2010.02.04.
EP 2323935 B1 2014.12.24.
(73) Windmöller & Hölscher KG, 49525 Lengerich (DE)
(72) HÄGER, Christian
TAUSCH, Carsten
(74) Mészárosné Dónusz Katalin, SBGK Szabadalmi Ügyvivői Iroda, 1062 Budapest, (HU)
(54) Eljárás és berendezés lapos munkadarabok szállítására
(51) B65H 5/08 (2006.01)
(13) T2
(30) 102008040899 2008.07.31. DE
102009000893 2009.02.16. DE

---

(11) E023235
(21) E 11 707958
(96) EP 20110707958 2011.02.24.
(97) EP 2539262 A1 2011.09.01.
EP 2539262 B1 2014.05.21.
(73) Zoltek Companies Inc., St. Louis MO 63044 (US)
(72) RUMY, Zsolt
KOVACS, Gabor
(74) Farkas Tamás, DANUBIA Szabadalmi és Jogi Iroda Kft., 1051 Budapest, (HU)
(54) Toldott szénszálkóc és eljárás, valamint berendezés szénszálkóc toldására
(51) B65H 69/06 (2006.01)
(13) T2
(30) 308516 P 2010.02.26. US

---

(11) E023195
(21) E 12 163405
(96) EP 20120163405 2012.04.05.
(97) EP 2511223 A1 2012.10.17.
EP 2511223 B1 2014.06.11.
(73) Balzer, Hans, 87700 Memmingen (DE)
(72) Balzer, Hans
(74) Mészárosné Dónusz Katalin, SBGK Szabadalmi Ügyvivői Iroda, 1062 Budapest, (HU)
(54) Eljárás padlóba süllyesztetten elhelyezett emelőberendezés előállítására
(51) B66F 7/28 (2006.01)
(13) T2
(30) 102011016926 2011.04.13. DE

---

(11) E023403
(21) E 10 154670
(96) EP 20100154670 2010.02.25.
(97) EP 2363377 A1 2011.09.07.
EP 2363377 B1 2014.12.03.
(73) Messer France S.A.S., 92816 Puteaux Cedex (FR)
(72) Frére, Émilian

(74) Sipos József, DANUBIA Szabadalmi és Jogi Iroda Kft., 1051 Budapest, (HU)
(54) Berendezés széndioxidhó előállítására
(51) C01B 31/22 (2006.01)
F25D 3/12 (2006.01)
(13) T2

---

(11) E023371
(21) E 11 738242
(96) EP 20110738242 2011.08.02.
(97) EP 2609037 A1 2012.03.01.
EP 2609037 B1 2014.06.04.
(73) Unilever N.V., 3013 AL Rotterdam (NL)
(72) MISTRY, Mahendrakumar, Maganlal
MUKHERJEE, Nikhileshwar
SRIVASTAVA, Madalasa
(74) dr. Harangozó Gábor, DANUBIA Szabadalmi és Jogi Iroda Kft., 1051 Budapest, (HU)
(54) Víztisztító berendezés gravitációs elvű szűrővel
(51) C02F 1/00 (2006.01)
C02F 1/28 (2006.01)
C02F 1/44 (2006.01)
C02F 1/68 (2006.01)
C02F 1/76 (2006.01)
(13) T2
(30) 10186679 2010.10.06. EP
MU23602010 2010.08.24. IN

---

(11) E023312
(21) E 11 767271
(96) EP 20110767271 2011.10.11.
(97) EP 2635530 A1 2012.05.10.
EP 2635530 B1 2014.10.01.
(73) Unilever N.V., 3013 AL Rotterdam (NL)
(72) DAVID CHANDRA, Franklin
RAJANARAYANA, Venkataraghavan
(74) Földi Julianna, Danubia Szabadalmi és Jogi Iroda Kft., 1051 Budapest, (HU)
(54) Tartózkodásiidő-kamra
(51) C02F 1/00 (2006.01)
B01F 15/04 (2006.01)
C02F 1/50 (2006.01)
C02F 1/68 (2006.01)
(13) T2
(30) 10195535 2010.12.17. EP
MU00302210 2010.11.01. IN

---

(11) E023254
(21) E 08 861135
(96) EP 20080861135 2008.11.28.
(97) EP 2234927 A1 2009.06.25.
EP 2234927 B1 2014.10.01.

(73) Evonik Degussa GmbH, 45128 Essen (DE)
(72) DUVE, Hans
(74) Schläfer László, DANUBIA Szabadalmi és Jogi Iroda Kft., 1051 Budapest, (HU)
(54) Eljárás víz kezelésére klórdioxiddal
(51) C02F 1/76 (2006.01)
A01N 59/00 (2006.01)
C01B 11/02 (2006.01)
(13) T2
(30) 102007061360 2007.12.19. DE
102008041081 2008.08.07. DE
102008042424 2008.09.29. DE

---

(11) E023787
(21) E 08 709469
(96) EP 20080709469 2008.02.20.
(97) EP 2125640 A1 2008.08.28.
EP 2125640 B1 2014.10.08.
(73) Microbial Solutions Limited, Oxford OX5 1PF (GB)
(72) THOMPSON, Ian, P.
VAN DER GAST, Christopher, John
(74) dr. Bódizs Árpád, SBGK Szabadalmi Ügyvivői Iroda, 1062 Budapest, (HU)
(54) Biológiai károsanyag-eltávolítás
(51) C02F 3/34 (2006.01)
(13) T2
(30) 0703271 2007.02.20. GB

---

(11) E023170
(21) E 10 707605
(96) EP 20100707605 2010.01.28.
(97) EP 2391589 A1 2010.08.05.
EP 2391589 B1 2014.04.02.
(73) Vicat, 92095 Paris La Défense (FR)
(72) PASQUIER, Michel
BARNES-DAVIN, Laury
BEAUVENT, Guy
(74) dr. Molnár István, DANUBIA Szabadalmi és Jogi Iroda Kft., 1051 Budapest, (HU)
(54) Szulfoalumínium-tartalmú klinker és eljárás előállítására
(51) C04B 7/32 (2006.01)
C04B 7/345 (2006.01)
C04B 28/02 (2006.01)
C04B 28/06 (2006.01)
(13) T2
(30) 0950506 2009.01.28. FR
0957387 2009.10.21. FR

---

(11) E023171
(21) E 11 754706
(96) EP 20110754706 2011.07.20.
(97) EP 2595935 A1 2012.01.26.

EP 2595935 B1 2014.04.02.
(73) Vicat, 92095 Paris La Défense (FR)
(72) BARNES-DAVIN, Laury
MERIC, Pascal
PASQUIER, Michel
BEAUVENT, Guy
(74) dr. Molnár István, DANUBIA Szabadalmi és Jogi Iroda Kft., 1051 Budapest, (HU)
(54) Vassal adalékolt szulfoaluminát-belit klinker
(51) C04B 7/32 (2006.01)
C04B 7/345 (2006.01)
C04B 28/02 (2006.01)
C04B 28/06 (2006.01)
(13) T2
(30) 1055926 2010.07.21. FR

---

(11) E023374
(21) E 07 820983
(96) EP 20070820983 2007.10.05.
(97) EP 2069255 A1 2008.04.10.
EP 2069255 B1 2014.12.03.
(73) Miscanthus-Nawaro-Innovations S.A., 1510 Luxembourg (LU)
(72) HÖHN, Heribert
(74) Schläfer László, DANUBIA Szabadalmi és Jogi Iroda Kft., 1051 Budapest, (HU)
(54) Építőanyag növényi adalékanyaggal
(51) C04B 18/28 (2006.01)
C04B 28/02 (2006.01)
(13) T2
(30) 06121923 2006.10.06. EP

---

(11) E023219
(21) E 04 300190
(96) EP 20040300190 2004.04.08.
(97) EP 1466878 A1 2004.10.13.
EP 1466878 B1 2014.06.04.
(73) COLAS, 92653 Boulogne-Billancourt Cédex (FR)
(72) Ballie, Michel
Poirier, Jean-Eric
Delcroix, Thierry
(74) Lengyel Zsolt, DANUBIA Szabadalmi és Jogi Iroda Kft., 1051 Budapest, (HU)
(54) Növényi kötőanyag építmények és/vagy közművek anyagainak megvalósításához
(51) C04B 26/22 (2006.01)
C04B 26/00 (2006.01)
C04B111/00 (2006.01)
E01C 7/30 (2006.01)
(13) T2
(30) 0304361 2003.04.08. FR

---

(11) E023154
(21) E 09 823934

(96) EP 20090823934 2009.10.29.
(97) EP 2365950 A1 2010.05.06.
EP 2365950 B1 2014.10.29.
(73) Bedoukian Research, Inc., Danbury, CT 06810 (US)
(72) BEDOUKIAN, Robert, H.
PASSARO, Linda, C.
(74) ifj. Szentpéteri Ádám, SBGK Szabadalmi Ügyvivői Iroda, 1062 Budapest, (HU)
(54) Feromonok és illatanyagok előállítása szubsztituált és nem-szubsztituált 1-alken-3-il-alkilátokból
(51) C07C 1/00 (2006.01)
C07C 1/32 (2006.01)
C07C 41/50 (2006.01)
C07C 43/303 (2006.01)
C07C 45/51 (2006.01)
C07C 45/59 (2006.01)
C07C 47/21 (2006.01)
C07C 67/08 (2006.01)
C07C 67/293 (2006.01)
C07D309/00 (2006.01)
C07D317/12 (2006.01)
(13) T2
(30) 290603 2008.10.31. US

---

(11) E023698
(21) E 07 841035
(96) EP 20070841035 2007.08.17.
(97) EP 2132158 A1 2008.09.25.
EP 2132158 B1 2014.08.13.
(73) Albemarle Corporation, Baton Rouge, LA 70801-1765 (US)
(72) HUSSAIN, Saadat
MACK, Arthur, G.
(74) dr. Pethő Árpád, DANUBIA Szabadalmi és Jogi Iroda Kft., 1051 Budapest, (HU)
(54) Nagytisztaságú dekabróm-difenil-etán előállítása és biztosítása
(51) C07C 17/12 (2006.01)
C07C 1/26 (2006.01)
C07C 17/10 (2006.01)
C07C 25/18 (2006.01)
C08K 5/03 (2006.01)
(13) T2
(30) 895383 P 2007.03.16. US

---

(11) E023317
(21) E 10 014318
(96) EP 20100014318 2008.05.08.
(97) EP 2301908 A1 2011.03.30.
EP 2301908 B1 2014.06.25.
(73) Sowood Healthcare LLC, Boston, MA 02116 (US)
(72) Jenkins, Thomas E.
(74) Frankné dr. Machytka Daisy, Gödölle, Kékes, Mészáros & Szabó Szabadalmi és Védjegy Iroda, 1024 Budapest, (HU)

(54) 2,6-di-szek-butilfenol és analógjai (-)-sztereoizomerjei antiemetikus hatás fokozására, hányinger és hányás kezelésére és migrén kezelésére

(51) C07C 37/055 (2006.01)
A61K 31/05 (2006.01)
A61P 25/20 (2006.01)
C07C 39/06 (2006.01)
C07C 39/27 (2006.01)
C07C271/44 (2006.01)

(13) T2

(30) 928327 P 2007.05.09. US
928429 P 2007.05.09. US
928296 P 2007.05.09. US

---

(11) E023043

(21) E 10 764119

(96) EP 20100764119 2010.04.17.

(97) EP 2436666 A2 2012.04.04.
EP 2436666 B1 2014.04.09.

(73) Centro De Neurociencias De Cuba, Ciudad de la Habana (CU)

(72) SABLÓN CARRAZANA, Marquiza
RODRIGUEZ-TANTY, Chryslaine
PERERA PINTADO, Alejandro
RIVERA MARRERO, Suchitil
PEREZ PERERA, Rafaela
LÓPEZ BARROSO, Rosa María
PRATS CAPOTE, Anaís
VÉLEZ CASTRO, Hermán
PÉREZ MARTÍNEZ, Carlos Serafín
VALDÉS SOSA, Pedro

(74) Ivánka Gábor, ARINOVA Szabadalmi és Védjegy Iroda, 1122 Budapest, (HU)

(54) Módszerek új naftalén származékok előállítására Alzheimer betegség in vivo diagnózisában

(51) C07C 43/20 (2006.01)
C07C 39/38 (2006.01)
C07C 43/225 (2006.01)
C07C233/07 (2006.01)
C07C233/36 (2006.01)
C07C233/47 (2006.01)
C07C323/25 (2006.01)
C07D207/06 (2006.01)
C07D207/46 (2006.01)

(13) T2

(30) PCT/CU2009/000057 2009.04.17. WO

---

(11) E023125

(21) E 08 005736

(96) EP 20080005736 2003.04.01.

(97) EP 2022775 A2 2009.02.11.
EP 2022775 B1 2014.10.15.

(73) University of Southern California, Los Angeles, CA 90015 (US)

(72) Petasis, Nicos A.
(74) Mester Tamás, SWORKS Nemzetközi Szabadalmi Ügyvivői Iroda Kft ., 1011 Budapest, (HU)
(54) Trihidroxi többszörösen telítetlen eikozanoidok
(51) C07C 59/42 (2006.01)
C07C 69/732 (2006.01)
(13) T2
(30) 369543 P 2002.04.01. US

---

(11) E023063
(21) E 08 169219
(96) EP 20080169219 2008.11.17.
(97) EP 2065357 A1 2009.06.03.
EP 2065357 B1 2014.04.23.
(73) Saltigo GmbH, 51369 Leverkusen (DE)
(72) Cotté, Alain
Müller, Nikolaus
GOTTA, Matthias
Beller, Matthias
Schareina, Thomas
Zapf, Alexander
(74) dr. Török Ferenc, DANUBIA Szabadalmi és Jogi Iroda Kft., 1051 Budapest, (HU)
(54) Továbbfejlesztett eljárás diaril-éter származékok katalitikus szintézisére
(51) C07C201/12 (2006.01)
C07C 41/16 (2006.01)
C07C213/00 (2006.01)
C07C231/12 (2006.01)
C07D213/643 (2006.01)
(13) T2
(30) 07122010 2007.11.30. EP

---

(11) E023108
(21) E 10 766063
(96) EP 20100766063 2010.10.20.
(97) EP 2491001 A1 2011.04.28.
EP 2491001 B1 2014.04.30.
(73) BASF SE, 67056 Ludwigshafen (DE)
(72) SCHNEIDER, Christian
ZAFRED, Nikolaus
HEUSSLER, Andreas
DENISSEN, Leo
KÖNIGSMANN, Lucia
(74) dr. Bódizs Árpád, SBGK Szabadalmi Ügyvivői Iroda, 1062 Budapest, (HU)
(54) Eljárás difenil-metán-diizocianát (MDI) előállítására, előnyösen desztillatív feldolgozásra
(51) C07C209/36 (2006.01)
C07C211/46 (2006.01)
C07C265/14 (2006.01)
(13) T2
(30) 09173515 2009.10.20. EP

---

(11) E023723
(21) E 09 765702
(96) EP 20090765702 2009.05.20.
(97) EP 2288591 A1 2009.12.23.
EP 2288591 B1 2014.08.20.
(73) BASF SE, 67056 Ludwigshafen (DE)
(72) JACOBS, Johannes
(74) Ráthonyi Zoltán, SBGK Szabadalmi Ügyvivői Iroda, 1062 Budapest, (HU)
(54) Eljárás difenilmetán-diamin előállítására
(51) C07C209/78 (2006.01)
C07C209/84 (2006.01)
C07C211/50 (2006.01)
(13) T2
(30) 08156927 2008.05.26. EP

---

(11) E023434
(21) E 10 723974
(96) EP 20100723974 2010.05.21.
(97) EP 2443084 A1 2010.12.23.
EP 2443084 B1 2014.07.16.
(73) Huntsman International LLC, Salt Lake City, UT 84108 (US)
(72) ZEEUW, Arend-Jan
BENT, Mark, Geoffrey
(74) dr. Harsányi Zita, 1054 Budapest, (HU)
(54) Kémiai berendezés diaminodifenilmetán előállítására
(51) C07C209/78 (2006.01)
C07C201/08 (2006.01)
C07C209/36 (2006.01)
(13) T2
(30) 09162887 2009.06.17. EP

---

(11) E023132
(21) E 07 809971
(96) EP 20070809971 2007.06.27.
(97) EP 2044002 A1 2008.01.24.
EP 2044002 B1 2014.04.16.
(73) E.I. DU PONT DE NEMOURS AND COMPANY, Wilmington, DE 19898 (US)
(72) DAVIS, Richard, Frank
SHAPIRO, Rafael
TAYLOR, Eric, deGuyon
(74) Mester Tamás, SWORKS Nemzetközi Szabadalmi Ügyvivői Iroda Kft., 1011 Budapest, (HU)
(54) Eljárás 3-subsztituált 2-amino-5-halobenzamidok előállítására
(51) C07C231/02 (2006.01)
C07C237/30 (2006.01)
C07C271/28 (2006.01)
C07D265/14 (2006.01)
C07D401/04 (2006.01)
(13) T2
(30) 831781 P 2006.07.19. US

(11) E023202
(21) E 03 758581
(96) EP 20030758581 2003.10.01.
(97) EP 1546088 A2 2004.04.15.
EP 1546088 B1 2014.12.17.
(73) Novaremed Ltd., 4917001 Petah Tiqwa (IL)
(72) KAPLAN, Eliahu
(74) Frankné dr. Machytka Daisy, Gödölle, Kékes, Mészáros & Szabó Szabadalmi és Védjegy Iroda, 1024 Budapest, (HU)
(54) Vegyületek autoimmun betegségek, immunoallergiás betegségek és szerv- vagy szövettranszplantátumok kilökődésének kezelésében való alkalmazásra
(51) C07C233/11 (2006.01)
A61K 31/137 (2006.01)
A61K 31/165 (2006.01)
A61K 31/4045 (2006.01)
A61K 31/405 (2006.01)
A61K 31/417 (2006.01)
A61K 31/765 (2006.01)
A61P 37/06 (2006.01)
C07C215/52 (2006.01)
C07C233/22 (2006.01)
C07C235/34 (2006.01)
C07D209/14 (2006.01)
C07D209/16 (2006.01)
C07D209/18 (2006.01)
C07D233/64 (2006.01)
(13) T2
(30) 415508 P 2002.10.03. US

---

(11) E023354
(21) E 11 811559
(96) EP 20110811559 2011.10.19.
(97) EP 2630118 A1 2012.04.26.
EP 2630118 B1 2014.11.05.
(73) MYLAN LABORATORIES LIMITED, 500033 Andhra Pradesh (IN)
(72) RAMA, Shankar
VADALI, Lakshmana Rao
PALLA, Vijay Kumar
SAIDUGARI, Swamy
MITTAPELLY, Nagaraju
JALDU, Ravikanth
VIJAYA, Krishna Ravi
SESHADRI, Rao Manukonda
DASARL, Srinivasa Rao
SRINIVASA, Rao Potla
DANDALA, Ramesh
(74) Ivánka Gábor, ARINOVA Szabadalmi és Védjegy Iroda, 1122 Budapest, (HU)
(54) Aliskiren szintézise

(51) **C07C247/12** (2006.01)
C07C209/42 (2006.01)
C07C233/48 (2006.01)
C07C253/30 (2006.01)
C07C255/29 (2006.01)
(13) **T2**
(30) CH20103087 2010.10.19. IN
CH23952011 2011.07.13. IN

---

(11) **E023123**
(21) **E 09 791679**
(96) **EP 20090791679** 2009.08.19.
(97) **EP 2334378 A1** 2010.02.25.
EP 2334378 B1 2014.04.09.
(73) XenoPort, Inc., Santa Clara, CA 95051 (US)
(72) GANGAKHEDKAR, Archana
DAI, Xuedong
ZERANGUE, Noa
VIRSIK, Peter A.
(74) Frankné dr. Machytka Daisy, Gödölle, Kékes, Mészáros & Szabó Szabadalmi és Védjegy Iroda, 1024 Budapest, (HU)
(54) **Metil-hidrogén-fumarát előgyógyszerei, azok gyógyászati kompozíciói és alkalmazási eljárások**
(51) **C07C259/06** (2006.01)
A61K 31/16 (2006.01)
A61P 11/00 (2006.01)
A61P 17/06 (2006.01)
A61P 19/02 (2006.01)
C07C235/06 (2006.01)
C07C235/08 (2006.01)
C07C235/10 (2006.01)
C07C235/12 (2006.01)
C07C271/64 (2006.01)
C07C275/50 (2006.01)
C07D207/16 (2006.01)
C07D263/20 (2006.01)
C07D285/12 (2006.01)
C07D295/18 (2006.01)
(13) **T2**
(30) 90163 P 2008.08.19. US

---

(11) **E023072**
(21) **E 11 738419**
(96) **EP 20110738419** 2011.07.08.
(97) **EP 2590940 A1** 2012.01.12.
EP 2590940 B1 2014.08.27.
(73) Moehs Ibérica, S.L., 08191 Rubí (Barcelona) (ES)
(72) SÁNCHEZ CASALS, Carles
DOBARRO RODRÍGUEZ, Alicia

BOSCH CARTES, Juan
GARCÍA DÍAZ, Davinia
(74) dr. Fehérvári Flóra, DANUBIA Szabadalmi és Jogi Iroda Kft., 1051 Budapest, (HU)
(54) Új eljárás ezetimibe előállítására
(51) C07D205/08 (2006.01)
C07D263/38 (2006.01)
(13) T2
(30) 201031052 2010.07.09. ES

---

(11) E023500
(21) E 10 745348
(96) EP 20100745348 2010.06.28.
(97) EP 2448920 A1 2011.01.06.
EP 2448920 B1 2014.08.13.
(73) Galderma Research & Development, 06410 Biot (FR)
(72) CLARY, Laurence
CHAMBON, Sandrine
CHANTALAT, Laurent
ROSIGNOLI, Carine
ROYE, Olivier
PASCAL, Jean-Claude
SCHUPPLI, Marléne
(74) Ivánka Gábor, ARINOVA Szabadalmi és Védjegy Iroda, 1122 Budapest, (HU)
(54) Benzolszulfonamid vegyületek, eljárás azok szintézisére és azok alkalmazása a gyógyászatban
(51) C07D209/10 (2006.01)
A61K 31/4965 (2006.01)
A61P 25/00 (2006.01)
A61P 29/00 (2006.01)
A61P 35/00 (2006.01)
C07D213/30 (2006.01)
C07D215/14 (2006.01)
C07D261/20 (2006.01)
C07D295/26 (2006.01)
C07D471/04 (2006.01)
(13) T2
(30) 0954460 2009.06.30. FR

---

(11) E023389
(21) E 08 750252
(96) EP 20080750252 2008.05.13.
(97) EP 2155677 A1 2008.11.20.
EP 2155677 B1 2014.10.01.
(73) Janssen Pharmaceutica, N.V., 2340 Beerse (BE)
(72) DICKENS, Julius W.J.
HOUPIS, Ioannes Nicolaos
LANG, Yolande Lydia
LEYS, Carina
STOKBROEKX, Sigrid Carl Maria
WEERTS, Johan Erwin Edmond

(74) Molnár Imre, DANUBIA Szabadalmi és Jogi Iroda Kft., 1051 Budapest, (HU)
(54) Hiszton-dezacetiláz egy inhibitorának monohidrokloridsói
(51) C07D211/26 (2006.01)
A61K 31/506 (2006.01)
A61P 35/00 (2006.01)
C07D401/14 (2006.01)
(13) T2
(30) 07108176 2007.05.14. EP
917821 P 2007.05.14. US

---

(11) E023687
(21) E 11 706939
(96) EP 20110706939 2011.01.28.
(97) EP 2528896 A1 2011.08.04.
EP 2528896 B1 2014.08.27.
(73) Otsuka Pharmaceutical Co., Ltd., Tokyo 101-8535 (JP)
(72) YAMAMOTO, Akihiro
SHINHAMA, Koichi
FUJITA, Nobuhisa
AKI, Shinji
OGASAWARA, Shin
UTSUMI, Naoto
(74) Szentpéteri Zsolt, SBGK Szabadalmi Ügyvivői Iroda, 1062 Budapest, (HU)
(54) Oxazol-vegyület szintetikus intermedierje és eljárás annak előállítására
(51) C07D211/46 (2006.01)
C07D405/12 (2006.01)
C07D498/04 (2006.01)
(13) T2
(30) 2010019289 2010.01.29. JP

---

(11) E023268
(21) E 11 702702
(96) EP 20110702702 2011.01.04.
(97) EP 2521715 A1 2011.07.14.
EP 2521715 B1 2014.06.25.
(73) Actelion Pharmaceuticals Ltd., 4123 Allschwil (CH)
(72) AISSAOUI, Hamed
BOSS, Christoph
CORMINBOEUF, Olivier
HEIDMANN, Bibia
SIEGRIST, Romain
(74) Schläfer László, DANUBIA Szabadalmi és Jogi Iroda Kft., 1051 Budapest, (HU)
(54) Piperazinok mint malária elleni szerek
(51) C07D213/56 (2006.01)
A61K 31/495 (2006.01)
A61K 31/496 (2006.01)
A61P 33/02 (2006.01)
A61P 33/06 (2006.01)
C07D213/64 (2006.01)

C07D295/185 (2006.01)
(13) T2
(30) PCT/IB2010/052045 2010.05.10. WO
PCT/IB2010/050022 2010.01.05. WO

---

(11) E023508
(21) E 10 740595
(96) EP 20100740595 2010.07.30.
(97) EP 2462116 A2 2011.02.10.
EP 2462116 B1 2014.09.17.
(73) F.Hoffmann-La Roche AG, 4070 Basel (CH)
(72) HILDBRAND, Stefan
MAIR, Hans-Juergen
RADINOV, Roumen Nikolaev
REN, Yi
WRIGHT, James Anderson
(74) Dr. Miskolczi Mária, 1111 Budapest, (HU)
(54) Eljárás gyógyászatilag hatásos vegyületek előállítására
(51) C07D213/73 (2006.01)
A61K 31/437 (2006.01)
C07D471/04 (2006.01)
(13) T2
(30) 09167054 2009.08.03. EP
09175101 2009.11.05. EP

---

(11) E023197
(21) E 06 779892
(96) EP 20060779892 2006.07.24.
(97) EP 1908753 A1 2008.04.09.
EP 1908753 B1 2014.12.17.
(73) MOCHIDA PHARMACEUTICAL CO., LTD., Tokyo 160-8515 (JP)
(72) UCHIDA, Hideharu Mochida Pharmaceutical Co., LTD.
KOSUGA, Naoto Mochida Pharmaceutical Co., LTD.
SATOH, Tsutomu Mochida Pharmaceutical Co., LTD.
HOTTA, Daido Mochida Pharmaceutical Co., LTD.
KAMINO, Tomoyuki Mochida Pharmaceutical Co., LTD.
MAEDA, Yoshitaka Mochida Pharmaceutical Co., LTD.
AMANO, Ken-ichi Mochida Pharmaceutical Co., LTD.
AKADA, Yasushige Mochida Pharmaceutical Co., LTD.
(74) Lezsák Gábor, Danubia Szabadalmi és Jogi Iroda Kft., 1051 Budapest, (HU)
(54) Új heterociklidén-acetamid származékok
(51) C07D215/38 (2006.01)
A61K 31/4155 (2006.01)
A61K 31/416 (2006.01)
A61K 31/427 (2006.01)
A61K 31/428 (2006.01)
A61K 31/433 (2006.01)
A61K 31/435 (2006.01)
A61K 31/437 (2006.01)

A61K 31/4709 (2006.01)
A61K 31/4725 (2006.01)
A61K 31/498 (2006.01)
A61K 31/5377 (2006.01)
A61K 31/538 (2006.01)
A61P 1/04 (2006.01)
A61P 3/04 (2006.01)
A61P 9/00 (2006.01)
A61P 9/10 (2006.01)
A61P 11/00 (2006.01)
A61P 11/06 (2006.01)
A61P 13/12 (2006.01)

(13) T2

(30) 2005213534 2005.07.22. JP
2005330890 2005.11.15. JP
2006045985 2006.02.22. JP

---

(11) E023399

(21) E 10 846930

(96) EP 20100846930 2010.07.28.

(97) EP 2542531 A1 2011.09.09.
EP 2542531 B1 2014.09.17.

(73) Gharda, Keki Hormusji, Mumbai 400 050 (IN)

(72) Gharda, Keki Hormusji

(74) Szentpéteri Zsolt, SBGK Szabadalmi Ügyvivői Iroda, 1062 Budapest, (HU)

(54) Eljárás fipronil szintézisére

(51) C07D231/44 (2006.01)
A01P 13/00 (2006.01)
C07C209/00 (2006.01)
C07C209/10 (2006.01)
C07C211/00 (2006.01)
C07C211/52 (2006.01)
C07D231/00 (2006.01)

(13) T2

(30) MU05522010 2010.03.03. IN

---

(11) E023481

(21) E 08 727581

(96) EP 20080727581 2008.01.11.

(97) EP 2124565 A2 2008.07.24.
EP 2124565 B1 2015.01.07.

(73) GlaxoSmithKline LLC, Wilmington, Delaware 19808 (US)

(72) SHAW, Antony, N.
DUFFY, Kevin, J.
MILLER, William, Henry
MYERS, Andrea, K.
ZIMMERMAN, Michael, N.

(74) Mák András, SBGK Szabadalmi Ügyvivői Iroda, 1062 Budapest, (HU)

(54) N-Szubsztituált glicinszármazékok hidroxiláz inhibitorok

(51) **C07D237/24** (2006.01)
A61K 31/50 (2006.01)
A61P 7/06 (2006.01)
C07D401/10 (2006.01)
C07D409/04 (2006.01)
C07D417/06 (2006.01)
(13) **T2**
(30) 884710 P 2007.01.12. US

---

(11) **E023071**
(21) **E 11 171399**
(96) **EP 20110171399** 2008.09.17.
(97) **EP 2368882 A1** 2011.09.28.
EP 2368882 B1 2014.08.13.
(73) AbbVie Bahamas Ltd., New Providence, Nassau (BS)
(72) Flentge, Charles, A
Hutchinson, Douglas K
Betebenner, David A
Degoey, David A
Donner, Pamela L
Kati, Warren M
Krueger, Allan C
Liu, Dachun
Liu, Yaya
Longenecker, Kenton L
Maring, Clarence J
Motter, Christopher E
Pratt, John K
Randolph, John T
Rockway, Todd W
Stewart, Kent D
Wagner, Rolf
Barnes, David M
Chen, Shuang
Franczyk II, Thaddeus S
Gao, Yi
Haight, Anthony R
Hengeveld, John E
Kotecki, Brian J
Lou, Xiaochun
Zhang, Geoff G Z
(74) dr. Gál Melinda, SBGK Szabadalmi Ügyvivői Iroda, 1062 Budapest, (HU)
(54) **Antiinfektív hatású pirimidinek és alkalmazásuk**
(51) **C07D239/22** (2006.01)
A61K 31/513 (2006.01)
A61P 31/12 (2006.01)
C07D239/54 (2006.01)
C07D401/10 (2006.01)

C07D403/10 (2006.01)
C07D405/10 (2006.01)
C07D409/10 (2006.01)
C07D413/10 (2006.01)
C07D417/10 (2006.01)
(13) T2
(30) 972881 P 2007.09.17. US
96792 P 2008.09.13. US

---

(11) E023425
(21) E 08 745881
(96) EP 20080745881 2008.04.15.
(97) EP 2154967 A1 2008.10.23.
EP 2154967 B1 2014.03.05.
(73) Hutchison Medipharma Enterprises Limited, Nassau (BS)
(72) SU, Wei-Guo
JIA, Hong
ZHANG, Weihan
CUI, Yumin
YAN, Xiaoqiang
REN, Yongxin
DUAN, Jifeng
SAI, Yang
(74) Schläfer László, DANUBIA Szabadalmi és Jogi Iroda Kft., 1051 Budapest, (HU)
(54) Pirimidin-származékok
(51) C07D239/42 (2006.01)
A61K 31/506 (2006.01)
A61P 35/00 (2006.01)
(13) T2
(30) 911921 P 2007.04.16. US

---

(11) E023386
(21) E 10 807174
(96) EP 20100807174 2010.08.05.
(97) EP 2462133 A1 2011.02.10.
EP 2462133 B1 2014.09.24.
(73) Dow AgroSciences LLC, Indianapolis, IN 46268-1054 (US)
(72) BOEBEL, Timothy
BRYAN, Kristy
LORSBACH, Beth
MARTIN, Timothy
OWEN, W.
POBANZ, Mark
THORNBURGH, Scott
WEBSTER, Jeffery
YAO, Chenglin
(74) dr. Fehérvári Flóra, DANUBIA Szabadalmi és Jogi Iroda Kft., 1051 Budapest, (HU)
(54) 5-Fluor-2-oxopirimidin-1-(2H)-karboxilát-származékok mint gombaellenes szerek
(51) C07D239/47 (2006.01)

A01N 47/16 (2006.01)
(13) T2
(30) 232232 P 2009.08.07. US

---

(11) E023073
(21) E 12 158895
(96) EP 20120158895 2006.04.10.
(97) EP 2468732 A1 2012.06.27.
EP 2468732 B1 2014.08.20.
(73) Novartis AG, 4056 Basel (CH)
(72) ALLGEIER, Hans
NOZULAK, Joachim
ORAIN, David
RENAUD, Johanne
AUBERSON, Yves
CARCACHE, David
FLOERSHEIM, Philipp
GUIBOURDENCHE, Christel
FROESTL, Wolfgang
KALLEN, Joerg
KOLLER, Manuel
MATTES, Henri
(74) ifj. Szentpéteri Ádám, SBGK Szabadalmi Ügyvivői Iroda, 1062 Budapest, (HU)
(54) 1H-kinazolin-2,4-dionok
(51) C07D239/96 (2006.01)
A61K 31/517 (2006.01)
A61P 25/08 (2006.01)
A61P 25/18 (2006.01)
C07D403/04 (2006.01)
C07D405/04 (2006.01)
(13) T2
(30) 0507298 2005.04.11. GB

---

(11) E023166
(21) E 08 832816
(96) EP 20080832816 2008.09.25.
(97) EP 2192117 A1 2009.04.02.
EP 2192117 B1 2014.06.04.
(73) Toyama Chemical Co., Ltd., Shinjuku-ku Tokyo 160-0023 (JP)
(72) TAKAMATSU, Tamotsu
YONEZAWA, Kenji
(74) Ráthonyi Zoltán, SBGK Szabadalmi Ügyvivői Iroda, 1062 Budapest, (HU)
(54) 6-fluor-3-hidroxi-2-pirazinkarbonitril szerves amin sója és eljárás előállítására
(51) C07D241/24 (2006.01)
(13) T2
(30) 2007251191 2007.09.27. JP

---

(11) E023147
(21) E 03 738072

(96) EP 20030738072 2003.06.20.
(97) EP 1519928 A1 2004.01.15.
EP 1519928 B1 2014.04.30.
(73) Adama Makhteshim Ltd., 84100 Beer Sheva (IL)
(72) STRAUB, Alexander
(74) Schläfer László, DANUBIA Szabadalmi és Jogi Iroda Kft., 1051 Budapest, (HU)
(54) Eljárás heterociklusos fluoralkenilszulfonok előállítására
(51) C07D277/36 (2006.01)
(13) T2
(30) 10229776 2002.07.03. DE

---

(11) E022863
(21) E 10 818064
(96) EP 20100818064 2010.09.29.
(97) EP 2483257 A2 2011.04.07.
EP 2483257 B1 2014.03.05.
(73) Egis Gyógyszergyár Zrt., 1106 Budapest (HU)
(72) FETTER, József
BERTHA, Ferenc
MOLNAR, Balázs
SIMIG, Gyula
BARKÓCZY, József
VOLK, Balázs
LÉVAY, György
GACSÁLYI, István
GIGLER, Gábor
KOMPAGNE, Hajnalka
MARKÓ, Bernadett
NAGY, Katalin
KIRICSI, Péter
HÁRSING, László, Gábor
SZÉNÁSI, Gábor
(74) Kovári György, ADVOPATENT Szabadalmi és Védjegy Iroda, 1011 Budapest, (HU)
(54) 2,3,4-benzotiadiazepin-2,2-dioxid származékok
(51) C07D285/06 (2006.01)
A61K 31/554 (2006.01)
A61P 25/00 (2006.01)
C07D285/36 (2006.01)
C07D309/24 (2006.01)
(13) T2
(30) 0900616 2009.09.29. HU

---

(11) E023163
(21) E 11 712919
(96) EP 20110712919 2011.02.16.
(97) EP 2536703 A1 2011.08.25.
EP 2536703 B1 2014.04.09.
(73) Liphatech "Bonnel", 47480 Pont-du-Casse (FR)
(72) LASSEUR, Romain

BENOIT, Etienne
BERNY, Philippe
BESSE, Stéphane
(74) PINTZ ÉS TÁRSAI Szabadalmi, Védjegy és Jogi Iroda Kft., 1539 Budapest, (HU)
(54) Irtószer vegyületek, ezeket tartalmazó keverékek és ezek használata kártékony rágcsálók ellen
(51) C07D311/56 (2006.01)
A01N 49/00 (2006.01)
(13) T2
(30) 1051155 2010.02.18. FR

---

(11) E023260
(21) E 12 196702
(96) EP 20120196702 2005.03.02.
(97) EP 2589599 A1 2013.05.08.
EP 2589599 B1 2014.06.25.
(73) Takeda GmbH, 78467 Konstanz (DE)
(72) KAUTZ, Ulrich
SCHMIDT, Beate
FLOCKERZI, Dieter
HATZELMANN, Armin
ZITT, Christof
Barsig, Johannes
MARX, Degenhard
Kley, Hans-Peter
(74) Dr. Miskolczi Mária, 1111 Budapest, (HU)
(54) Új hidroxi-6-heteroarilfenantridinek és alkalmazásuk PDE4 gátlóként
(51) C07D401/04 (2006.01)
A61K 31/473 (2006.01)
A61P 3/10 (2006.01)
A61P 11/00 (2006.01)
A61P 11/06 (2006.01)
A61P 17/00 (2006.01)
A61P 17/06 (2006.01)
(13) T2
(30) 04004973 2004.03.03. EP
04106359 2004.12.07. EP

---

(11) E023201
(21) E 12 158318
(96) EP 20120158318 2007.04.11.
(97) EP 2463283 A1 2012.06.13.
EP 2463283 B1 2014.06.11.
(73) Pfizer Products Inc., Groton, CT 06340 (US)
(72) Bai, Hao
Nukui, Seiji
Zhou, Ru
Bailey, Simon
Bhumralkar, Dilip, Ramakant
Bi, Feng

Guo, Fengli
He, Mingying
Humphries, Paul, Stuart
Ling, Anthony, Lai
Lou, Jihong

(74) dr. Fehérvári Flóra, DANUBIA Szabadalmi és Jogi Iroda Kft., 1051 Budapest, (HU)

(54) Glükokináz által közvetített betegségek megelőzésére és kezelésére alkalmas kondenzált heterociklusos fenil-amido-vegyületek

(51) C07D401/12 (2006.01)
A61K 31/41 (2006.01)
A61K 31/435 (2006.01)
A61K 31/495 (2006.01)
C07D403/12 (2006.01)
C07D405/12 (2006.01)
C07D405/14 (2006.01)
C07D409/12 (2006.01)
C07D413/12 (2006.01)
C07D413/14 (2006.01)
C07D417/12 (2006.01)
C07D417/14 (2006.01)

(13) T2

(30) 793703 P 2006.04.20. US

---

(11) E023345

(21) E 10 820125

(96) EP 20100820125 2010.09.29.

(97) EP 2484675 A1 2012.08.08.
EP 2484675 B1 2014.11.05.

(73) Kowa Company, Ltd., Nagoya-shi, Aichi-ken 460-8625 (JP)

(72) MIURA, Toru
SATO, Seiichi
YAMADA, Hajime
TAGASHIRA,Junya
SEKIMOTO, Ryohei
ISHIDA, Rie
AOKI, Hitomi
OHGIYA, Tadaaki

(74) Horváthné Faber Enikő, ADVOPATENT Szabadalmi és Védjegy Iroda, 1011 Budapest, (HU)

(54) Új fenil-piridin-származék és az azt tartalmazó gyógyszer

(51) C07D401/14 (2006.01)
A61K 31/506 (2006.01)
A61P 3/00 (2006.01)
A61P 3/04 (2006.01)
A61P 3/06 (2006.01)
A61P 3/10 (2006.01)
A61P 9/00 (2006.01)
A61P 9/10 (2006.01)
A61P 9/12 (2006.01)

A61P 13/12 (2006.01)
A61P 25/00 (2006.01)
A61P 27/02 (2006.01)
A61P 43/00 (2006.01)
C07D413/14 (2006.01)
(13) T2
(30) 2009223887 2009.09.29. JP

---

(11) E023310
(21) E 10 725373
(96) EP 20100725373 2010.06.17.
(97) EP 2443105 A1 2010.12.23.
EP 2443105 B1 2014.10.29.
(73) H. Lundbeck A/S, 2500 Valby (DK)
(72) RITZEN, Andreas
Kehler, Jan
LANGGARD, Morten
NIELSEN, Jacob
KILBURN, John Paul
FARAH, Mohamed M.
(74) Somlai Mária, SBGK Szabadalmi Ügyvivői Iroda, 1062 Budapest, (HU)
(54) Új-fenil-imidazol-származék, mint PDE10A enzim-inhibitor
(51) C07D403/12 (2006.01)
A61K 31/4184 (2006.01)
A61K 31/4353 (2006.01)
A61K 31/519 (2006.01)
A61P 25/00 (2006.01)
C07D487/04 (2006.01)
(13) T2
(30) PCT/DK2009/0501342009.06.19. WO

---

(11) E023258
(21) E 12 155991
(96) EP 20120155991 2010.06.10.
(97) EP 2455376 A1 2012.05.23.
EP 2455376 B1 2014.11.26.
(73) AbbVie Bahamas Ltd., New Providence, Nassau (BS)
(72) Randolph, John T.
Matulenko, Mark A.
Keddy, Ryan G.
Jinkerson, Tammie K.
Hutchinson, Douglas K.
Flentge, Charles A.
Wagner, Rolf
Maring, Clarence J.
Tufano, Michael D.
Betebenner, David A.
Rockway, Todd W.
Degoey, David A.

LIU, Dachun
Pratt, John K.
Sarris, Kathy
Woller, Kevin R.
Wagaw, Seble H.
Califano, Jean C.
Li, Wenke
Caspi, Daniel D.
BELLIZZI, Mary, E.
GAO, Yi
Kati, Warren M.
Hutchins, Charles W.
Donner, Pamela L.
Krueger, Allan C.
Motter, Christopher E
Nelson, Lissa T.
Patel, Sachin V.

(74) dr. Fehérvári Flóra, DANUBIA Szabadalmi és Jogi Iroda Kft., 1051 Budapest, (HU)

(54) Heterociklus vegyületek mint hepatitisz C vírus (HCV) inhibitorok

(51) C07D403/14 (2006.01)
A61K 31/4025 (2006.01)
A61K 31/4178 (2006.01)
A61K 31/4184 (2006.01)
A61K 31/4196 (2006.01)
A61K 31/4439 (2006.01)
A61P 31/14 (2006.01)
C07D401/14 (2006.01)
C07D417/14 (2006.01)

(13) T2

(30) 186291 P 2009.06.11. US
242836 P 2009.09.16. US
243596 P 2009.09.18. US

---

(11) E023065

(21) E 09 754679

(96) EP 20090754679 2009.05.26.

(97) EP 2287160 A1 2009.12.03.
EP 2287160 B1 2014.05.07.

(73) Toyama Chemical Co., Ltd., Shinjuku-ku Tokyo 160-0023 (JP)

(72) NAKAMURA, Tetsuro
KATO, Hiroshi

(74) Derzsi Katalin, SBGK Szabadalmi Ügyvivői Iroda, 1062 Budapest, (HU)

(54) Benzotiofénoxid származékok és azok sói

(51) C07D409/12 (2006.01)
A61K 31/397 (2006.01)
A61P 25/00 (2006.01)
A61P 25/02 (2006.01)
A61P 43/00 (2006.01)

(13) T2
(30) 2008139007 2008.05.28. JP

---

(11) E023112
(21) E 10 700508
(96) EP 20100700508 2010.01.19.
(97) EP 2391620 A1 2010.08.05.
EP 2391620 B1 2014.05.07.
(73) Bayer Intellectual Property GmbH, 40789 Monheim (DE)
(72) VAKALOPOULOS, Alexandros
MEIBOM, Daniel
ALBRECHT-KÜPPER, Barbara
ZIMMERMANN, Katja
KELDENICH, Joerg
LERCHEN, Hans-Georg
NELL, Peter
SÜSSMEIER, Frank
KRENZ, Ursula
(74) Schläfer László, DANUBIA Szabadalmi és Jogi Iroda Kft., 1051 Budapest, (HU)
(54) Alkilamino-szubsztituált dicianopiridinek és ezek aminosav-észter-prodrug-jai
(51) C07D417/12 (2006.01)
A61K 31/4439 (2006.01)
A61P 3/06 (2006.01)
A61P 3/10 (2006.01)
C07D417/14 (2006.01)
C07K 5/037 (2006.01)
C07K 5/062 (2006.01)
(13) T2
(30) 102009006602 2009.01.29. DE

---

(11) E023728
(21) E 09 701042
(96) EP 20090701042 2009.01.09.
(97) EP 2240477 A1 2009.07.16.
EP 2240477 B1 2014.09.10.
(73) Generics [UK] Limited, Potters BarHertfordshire EN6 1AG (GB)
(72) GAITONDE, Abhay
MANOJKUMAR, Bindu
SHINDE, Dattatraya
TANK, Sinderpal
(74) dr. Gál Melinda, SBGK Szabadalmi Ügyvivői Iroda, 1062 Budapest, (HU)
(54) Új eljárás szkopin-észterek előállítására
(51) C07D451/10 (2006.01)
(13) T2
(30) KO00772008 2008.01.10. IN

---

(11) E023355
(21) E 09 787271
(96) EP 20090787271 2009.09.22.

(97) **EP 2344492 A1** 2010.04.01.
EP 2344492 B1 2014.10.29.
(73) GenKyoTex SA, 1228 Plan-les-Ouates (CH)
(72) PAGE, Patrick
ORCHARD, Mike
LALEU, Benoît
GAGGINI, Francesca
(74) ADVOPATENT Szabadalmi és Védjegy Iroda, 1255 Budapest, (HU)
(54) Pirazolopiridin-származékok mint NADPH oxidáz inhibitorok
(51) **C07D471/04** (2006.01)
A61K 31/437 (2006.01)
A61P 3/00 (2006.01)
A61P 9/00 (2006.01)
A61P 11/00 (2006.01)
A61P 13/00 (2006.01)
A61P 17/00 (2006.01)
A61P 19/00 (2006.01)
A61P 25/00 (2006.01)
A61P 27/00 (2006.01)
A61P 29/00 (2006.01)
A61P 35/00 (2006.01)
(13) **T2**
(30) 08164857 2008.09.23. EP

---

(11) **E023791**
(21) **E 10 800980**
(96) **EP 20100800980** 2010.12.23.
(97) **EP 2516435 A1** 2011.06.30.
EP 2516435 B1 2014.08.06.
(73) Almac Discovery Limited, Craigavon BT63 5QD (GB)
(72) ZHANG, Lixin
TREVITT, Graham, Peter
MIEL, Hughes
BURKAMP, Frank
HARRISON, Timothy
WILKINSON, Andrew, John
FABRITIUS, Charles-Henry
(74) Somlai Mária, SBGK Szabadalmi Ügyvivői Iroda, 1062 Budapest, (HU)
(54) AKT aktivitású inhibitorok
(51) **C07D471/04** (2006.01)
A61K 31/4741 (2006.01)
A61P 35/00 (2006.01)
C07D498/04 (2006.01)
C07D498/14 (2006.01)
(13) **T2**
(30) 0922589 2009.12.23. GB

---

(11) **E023142**
(21) **E 10 797990**

(96) EP 20100797990 2010.12.15.
(97) EP 2513105 A1 2011.06.23.
EP 2513105 B1 2014.05.14.
(73) H. Lundbeck A/S, 2500 Valby (DK)
(72) PÜSCHL, Ask
NIELSEN, Jacob
KEHLER, Jan
KILBURN, John, Paul
MARIGO, Mauro
LANGGĂRD, Morten
(74) Somlai Mária, SBGK Szabadalmi Ügyvivői Iroda, 1062 Budapest, (HU)
(54) 2-aril-imidazol-származékok, mint PDE10A enzim inhibitorok
(51) C07D471/04 (2006.01)
A61K 31/519 (2006.01)
A61P 25/00 (2006.01)
C07D487/04 (2006.01)
(13) T2
(30) 200901341 2009.12.17. DK
287324 P 2009.12.17. US

---

(11) E023412
(21) E 08 744659
(96) EP 20080744659 2008.03.28.
(97) EP 2139890 A1 2008.10.09.
EP 2139890 B1 2014.06.25.
(73) Wyeth LLC, Madison, NJ 07940 (US)
(72) MELUCCI, Charles, K.
LOKHNAUTH, John
(74) Ivánka Gábor, ARINOVA Szabadalmi és Védjegy Iroda, 1122 Budapest, (HU)
(54) Perifériás opioid-receptor antagonisták és azok alkalmazása
(51) C07D471/08 (2006.01)
A61K 31/485 (2006.01)
A61P 25/36 (2006.01)
(13) T2
(30) 920722 P 2007.03.29. US

---

(11) E023328
(21) E 08 806741
(96) EP 20080806741 2008.10.09.
(97) EP 2201012 A1 2009.04.16.
EP 2201012 B1 2014.06.25.
(73) AstraZeneca AB, 151 85 Södertälje (SE)
(72) JOHNSON, Paul, David
LEACH, Andrew
LUKE, Richard, William, Arthur
MATUSIAK, Zbigniew, Stanley
MORRIS, Jeffrey, James
(74) ifj. Szentpéteri Ádám, SBGK Szabadalmi Ügyvivői Iroda, 1062 Budapest, (HU)
(54) Pirrolo[2,3-d]primidin származékok, mint protein kináz B inhibitorok

(51) **C07D487/04** (2006.01)
A61K 31/519 (2006.01)
A61P 35/00 (2006.01)
(13) **T2**
(30) 979192 P 2007.10.11. US
47862 2008.04.25. US

---

(11) **E023414**
(21) **E 08 712139**
(96) **EP 20080712139** 2008.02.29.
(97) **EP 2123656 A1** 2008.09.12.
EP 2123656 B1 2014.06.11.
(73) Daiichi Sankyo Company, Limited, Chuo-ku Tokyo 103-8426 (JP)
Ube Industries, Ltd., Ube-shi, Yamaguchi 755-8633 (JP)
(72) MIYATA, Hiroyuki
WADA, Yukinori
YOKOTA, Naoyuki
(74) Mester Tamás, SWORKS Nemzetközi Szabadalmi Ügyvivői Iroda Kft., 1011 Budapest, (HU)
(54) **Eljárás nagy tisztaságú prasugrelhidroklorid előállítására**
(51) **C07D495/04** (2006.01)
A61K 31/4365 (2006.01)
A61P 7/02 (2006.01)
(13) **T2**
(30) 2007053093 2007.03.02. JP

---

(11) **E023164**
(21) **E 10 181699**
(96) **EP 20100181699** 2003.02.04.
(97) **EP 2305689 A1** 2011.04.06.
EP 2305689 B1 2014.04.09.
(73) Pharma Mar S.A.U., 28770 Colmenar Viejo (Madrid) (ES)
(72) Menchaca, Roberto
Martinez, Valentin
Rodriguez, Alberto
Rodriguez, Natividad
Gallego, Pilar
Cuevas, Carmen
Munt, Simon
Manzanares, Ignacio
(74) Mester Tamás, SWORKS Nemzetközi Szabadalmi Ügyvivői Iroda Kft., 1011 Budapest, (HU)
(54) **Természetesen előforduló ecteinascidinek és rokon vegyületek előállítása**
(51) **C07D515/22** (2006.01)
A61K 31/50 (2006.01)
A61P 35/00 (2006.01)
(13) **T2**
(30) 0202544 2002.02.04. GB

---

(11) **E023265**
(21) **E 10 790569**

(96) EP 20100790569 2010.12.15.
(97) EP 2513119 A1 2011.06.23.
EP 2513119 B1 2014.06.25.
(73) Takeda GmbH, 78467 Konstanz (DE)
(72) FLOCKERZI, Dieter
STENGEL, Thomas
MANN, Alexander
OHMER, Harald
KAUTZ, Ulrich
WEINBRENNER, Steffen
FISCHER, Stefan
ZITT, Christof
HATZELMANN, Armin
DUNKERN, Torsten
HESSLINGER, Christian
MAIER, Thomas
Tenor, Hermann
Braun, Clemens
KÜLZER, Raimund
MARX, Degenhard
(74) Dr. Miskolczi Mária, 1111 Budapest, (HU)
(54) 3,4,4A,10B-tetrahidro-1H-tiopirano-[4,3-C]izokinolin-származékok
(51) C07D519/00 (2006.01)
A61K 31/519 (2006.01)
A61P 11/00 (2006.01)
A61P 11/06 (2006.01)
A61P 11/08 (2006.01)
(13) T2
(30) 09179982 2009.12.18. EP
315552 P 2010.03.19. US

---

(11) E023666
(21) E 07 853088
(96) EP 20070853088 2007.11.02.
(97) EP 2081945 A1 2008.05.15.
EP 2081945 B1 2014.12.24.
(73) Dow AgroSciences LLC, Indianapolis IN 46268-1054 (US)
(72) PODHOREZ, David E.
ROTH, Gary A.
MOLZAHN, David C.
ADAWAY, Timothy
(74) dr. Pethő Árpád, DANUBIA Szabadalmi és Jogi Iroda Kft., 1051 Budapest, (HU)
(54) Et-J és Et-L szpinozinfaktorok szelektív redukciója spinetorammá
(51) C07H 17/08 (2006.01)
(13) T2
(30) 856739 P 2006.11.03. US

---

(11) E023394
(21) E 11 785634

(96) EP 20110785634 2011.11.10.
(97) EP 2638054 A1 2012.05.18.
EP 2638054 B1 2014.12.03.
(73) Janssen Products, L.P., Horsham PA 19044 (US)
Medivir AB, 141 22 Huddinge (SE)
(72) JONCKERS, Tim Hugo Maria
RABOISSON, Pierre Jean-Marie Bernard
VANDYCK, Koen
VAN HOOF, Steven Maurice Paula
HU, Lili
TAHRI, Abdellah
(74) dr. Török Ferenc, DANUBIA Szabadalmi és Jogi Iroda Kft., 1051 Budapest, (HU)
(54) Uracil-spirooxetán-nukleozid-foszforamidátok
(51) C07H 19/06 (2006.01)
A61K 31/7072 (2006.01)
A61P 31/14 (2006.01)
(13) T2
(30) 10190660 2010.11.10. EP

---

(11) E023515
(21) E 08 805203
(96) EP 20080805203 2008.10.10.
(97) EP 2201020 A2 2009.04.16.
EP 2201020 B1 2014.07.16.
(73) Cilag AG, 8205 Schaffhausen (CH)
(72) JUNGMANN, Oliver
KRAUT, Norbert
(74) Szentpéteri Zsolt, SBGK Szabadalmi Ügyvivői Iroda, 1062 Budapest, (HU)
(54) Eljárás 2'-deoxi-5-azacitidin (Decitabine) előállítására
(51) C07H 19/12 (2006.01)
(13) T2
(30) 07019826 2007.10.10. EP

---

(11) E023353
(21) E 10 150763
(96) EP 20100150763 2006.03.02.
(97) EP 2206719 A2 2010.07.14.
EP 2206719 B1 2014.10.22.
(73) University of Maryland, Baltimore, Baltimore, MD 21201 (US)
(72) BRODIE, Angela
NJAR, Vincent
(74) Ivánka Gábor, ARINOVA Szabadalmi és Védjegy Iroda, 1122 Budapest, (HU)
(54) 3-béta-hidroxi-17-(1-H-benzimidazol-1-IL)androszta-5,16-diént tartalmazó gyógyászati készítmény
(51) C07J 43/00 (2006.01)
A61K 31/58 (2006.01)
A61P 35/00 (2006.01)
(13) T2
(30) 657390 P 2005.03.02. US

---

(11) E023476
(21) E 04 804635
(96) EP 20040804635 2004.12.01.
(97) EP 1711513 A2 2005.06.16.
EP 1711513 B1 2014.07.02.
(73) Novo Nordisk Health Care AG, 8050 Zürich (CH)
(72) CHRISTENSEN, Jesper
HALKJAER, Erik
PREUSS, Turid
HANSEN, Thomas, Budde
TOMODA, Lene Vaedele Madsen
JOHANSEN, Nina
(74) Szentpéteri Zsolt, SBGK Szabadalmi Ügyvivői Iroda, 1062 Budapest, (HU)
(54) VII. faktor oldatok nanoszűrése vírusok eltávolítására
(51) C07K 1/34 (2006.01)
(13) T2
(30) 200301775 2003.12.01. DK

---

(11) E023075
(21) E 10 727539
(96) EP 20100727539 2010.05.27.
(97) EP 2445482 A1 2011.12.01.
EP 2445482 B1 2014.08.27.
(73) Baxter International Inc, Deerfield, IL 60015 (US)
Baxter Healthcare SA, 8152 Glattpark (Opfikon) (CH)
(72) BRUCKSCHWAIGER, Leopold
SVATOS, Sonja
NÜRNBERGER, Julia
TESCHNER, Wolfgang
BUTTERWECK, Harald Arno
SCHWARZ, Hans-Peter
GUNDINGER, Thomas
KOELBL, Bernhard
GRAUSENBURGER, Reinhard
PLJEVLJAKOVIC, Azra
(74) dr. Svingor Ádám, DANUBIA Szabadalmi és Jogi Iroda Kft., 1051 Budapest, (HU)
(54) Eljárás dúsított IGG-készítmény előállítására plazmából
(51) C07K 1/36 (2006.01)
A61K 9/00 (2006.01)
A61K 9/08 (2006.01)
A61K 35/16 (2006.01)
A61K 38/17 (2006.01)
A61K 47/18 (2006.01)
C07K 1/30 (2006.01)
C07K 16/06 (2006.01)
(13) T2
(30) 2010202125 2010.05.26. AU

---

(11) E023648

(21) E 10 757791
(96) EP 20100757791 2010.09.29.
(97) EP 2470555 A1 2011.05.05.
EP 2470555 B1 2014.12.24.
(73) Xellia Pharmaceuticals ApS, 2300 Kobenhaven (DK)
(72) KOCH, Torben
OVERBALLE-PEDERSEN, Carsten
(74) Frankné dr. Machytka Daisy, Gödölle, Kékes, Mészáros & Szabó Szabadalmi és Védjegy Iroda, 1024 Budapest, (HU)
(54) Eljárás kolisztin tisztítására és tisztított kolisztin komponensek
(51) C07K 7/62 (2006.01)
(13) T2
(30) 256344 P 2009.10.30. US

---

(11) E023093
(21) E 08 875671
(96) EP 20080875671 2008.12.15.
(97) EP 2370460 A1 2010.06.24.
EP 2370460 B1 2014.04.30.
(73) Zealand Pharma A/S, 2600 Glostrup (DK)
(72) MEIER, Eddi
RIBER, Ditte
SKOVGAARD, Marie
LARSEN, Bjarne Due
DAUGAARD, Jens Rosengren
(74) Frankné dr. Machytka Daisy, Gödölle, Kékes, Mészáros & Szabó Szabadalmi és Védjegy Iroda, 1024 Budapest, (HU)
(54) Glükagon-analógok
(51) C07K 14/605 (2006.01)
A61K 38/00 (2006.01)
(13) T2

---

(11) E023220
(21) E 11 732400
(96) EP 20110732400 2011.06.17.
(97) EP 2582720 A1 2011.12.22.
EP 2582720 B1 2014.05.21.
(73) XiberScience GmbH, 2353 Guntramsdorf (AT)
(72) PETZELBAUER, Peter
REINGRUBER, Sonja
(74) dr. Bódizs Árpád, SBGK Szabadalmi Ügyvivői Iroda, 1062 Budapest, (HU)
(54) Peptidek, mint biológiai gátak stabilizálására szolgáló hatóanyagok
(51) C07K 14/75 (2006.01)
(13) T2
(30) 10102010 2010.06.18. AT

---

(11) E023832
(21) E 05 766644
(96) EP 20050766644 2005.07.22.

(97) **EP 1776383 A2** 2006.01.26.
EP 1776383 B1 2014.08.20.
(73) Erasmus University Medical Center Rotterdam, 3000 DR Rotterdam (NL)
Craig, Roger Kingdon, Jubilee House Farm, Spen Moss, Smallwood Sandbach, (GB)
(72) GROSVELD, Franklin G. Erasmus Univ. Med. Ctr. R'Dam
JANSSENS, Richard W. Erasmus Univ. Med. Ctr. R'Dam
DRABEK, Dubravka Erasmus Univ. Med. Ctr. R'Dam
CRAIG, Roger, Kingdon
(74) dr. Pethő Árpád, DANUBIA Szabadalmi és Jogi Iroda Kft., 1051 Budapest, (HU)
(54) **Kötőmolekulák**
(51) **C07K 16/00** (2006.01)
A01K 67/027 (2006.01)
C12N 5/10 (2006.01)
(13) **T2**
(30) 0416392 2004.07.22. GB
0511881 2005.06.10. GB

---

(11) **E023395**
(21) **E 06 820403**
(96) **EP 20060820403** 2006.12.04.
(97) **EP 1960430 A1** 2007.06.14.
EP 1960430 B1 2014.09.24.
(73) UCB Pharma S.A., 1070 Bruxelles (BE)
(72) GELINAS, Richard, Evan
SINGHAL, Mitra, Choudhury
ZHANG, Yi
POPPLEWELL, Andrew, George
ADAMS, Ralph
(74) dr. Kompagne Hajnalka, DANUBIA Szabadalmi és Jogi Iroda Kft., 1051 Budapest, (HU)
(54) **Humán IL-6-ra specifikus ellenanyag-molekulák**
(51) **C07K 16/24** (2006.01)
(13) **T2**
(30) 748926 P 2005.12.09. US

---

(11) **E023264**
(21) **E 08 866346**
(96) **EP 20080866346** 2008.12.18.
(97) **EP 2391650 A1** 2009.07.09.
EP 2391650 B1 2014.10.15.
(73) XOMA (US) LLC, Berkeley, CA 94710 (US)
(72) SOLINGER, Alan M.
(74) dr. Láng Tivadarné, SBGK Szabadalmi Ügyvivői Iroda, 1062 Budapest, (HU)
(54) **Eljárások köszvény kezelésére**
(51) **C07K 16/24** (2006.01)
A61K 39/00 (2006.01)
A61K 39/395 (2006.01)
(13) **T2**
(30) 15633 P 2007.12.20. US
59378 P 2008.06.06. US

95191 P 2008.09.08. US

---

(11) E022880
(21) E 05 787743
(96) EP 20050787743 2005.06.20.
(97) EP 1781705 A2 2006.01.05.
EP 1781705 B1 2014.10.08.
(73) Medarex, L.L.C., Princeton, NJ 08540 (US)
(72) CARDARELLI, Josephine M.
WITTE, Alison
SRINIVASAN, Mohan
(74) Mester Tamás, SWORKS Nemzetközi Szabadalmi Ügyvivői Iroda Kft ., 1011 Budapest, (HU)
(54) Interferon alfa receptor I antitestek és felhasználásuk
(51) C07K 16/28 (2006.01)
C12P 21/08 (2006.01)
(13) T2
(30) 581747 P 2004.06.21. US

---

(11) E023419
(21) E 10 757604
(96) EP 20100757604 2010.09.27.
(97) EP 2483310 A1 2011.04.07.
EP 2483310 B1 2014.08.13.
(73) Roche Glycart AG, 8952 Schlieren-Zuerich (CH)
(72) BRUENKER, Peter
FERRARA KOLLER, Claudia
GRAU, Sandra
HERTER, Sylvia
LAMPERT, Christoph
MOESSNER, Ekkehard
UMANA, Pablo
WALDHAUER, Inja
(74) dr. Miskolczi Mária, 1111 Budapest, (HU)
(54) Bispecifikus halálreceptor-agonista antitestek
(51) C07K 16/28 (2006.01)
C07K 16/18 (2006.01)
C07K 16/30 (2006.01)
C07K 16/40 (2006.01)
(13) T2
(30) 09171659 2009.09.29. EP

---

(11) E023351
(21) E 08 836490
(96) EP 20080836490 2008.09.29.
(97) EP 2195017 A1 2009.04.09.
EP 2195017 B1 2014.10.22.
(73) Bristol-Myers Squibb Company, Princeton, NJ 08540 (US)
(72) TERRETT, Jonathan A.
POGUE, Sarah L.

TOY, Kristopher
YANG, Lan
RAO-NAIK, Chetana
CHEN, Bingliang
(74) Mester Tamás, SWORKS Nemzetközi Szabadalmi Ügyvivői Iroda Kft., 1011 Budapest, (HU)
(54) Mesotelint kötő humán antitestek és felhasználásuk
(51) C07K 16/30 (2006.01)
A61K 39/00 (2006.01)
A61K 39/395 (2006.01)
A61K 47/48 (2006.01)
A61P 35/00 (2006.01)
C12P 21/08 (2006.01)
(13) T2
(30) 976626 P 2007.10.01. US
991692 P 2007.11.30. US
77397 P 2008.07.01. US

---

(11) E023392
(21) E 09 380183
(96) EP 20090380183 2009.12.07.
(97) EP 2330131 A1 2011.06.08.
EP 2330131 B1 2014.10.08.
(73) Fundació Privada Institució Catalana De Recerca I Estudis Avançants, 08010 Barcelona (ES)
Fundació Privada Institut d'Investigació Oncológica de Vall-Hebron, 08035 Barcelona (ES)
(72) Arribas López, Joaquín
Pedersen, Kim
Angellini, Pier-Davide
Parra Palau, Josep Lluís
Baselga Torres, José
(74) Lengyel Zsolt, DANUBIA Szabadalmi és Jogi Iroda Kft., 1051 Budapest, (HU)
(54) A HER2 CTF-611 csonkolt variánsa elleni ellenanyagok
(51) C07K 16/32 (2006.01)
A61K 39/395 (2006.01)
A61P 35/00 (2006.01)
G01N 33/53 (2006.01)
(13) T2

---

(11) E023349
(21) E 10 187798
(96) EP 20100187798 2003.09.08.
(97) EP 2332996 A1 2011.06.15.
EP 2332996 B1 2014.10.15.
(73) Genentech, Inc., South San Francisco CA 94080-4990 (US)
(72) Emery, Jefferson C.
McDonald, Paul J.
O'Leary, Rhona
(74) Frankné dr. Machytka Daisy, Gödölle, Kékes, Mészáros & Szabó Szabadalmi és Védjegy Iroda, 1024 Budapest, (HU)
(54) Anti-Her2 antitestek tisztítása

(51) C07K 17/00 (2006.01)
(13) T2
(30) 410334 P 2002.09.11. US

---

(11) E023176
(21) E 11 700540
(96) EP 20110700540 2011.01.17.
(97) EP 2526123 A1 2011.07.28.
EP 2526123 B1 2014.05.21.
(73) LANXESS International S.A., 1763 Granges-Paccot (CH)
(72) GRONOWSKI, Adam
KREUDER, Carsten
Lovegrove, John
NGUYEN, Paul
THOMPSON, David
PAUL, Hanns-Ingolf
FELLER, Rolf
WIESNER, Udo
(74) Schläfer László, DANUBIA Szabadalmi és Jogi Iroda Kft., 1051 Budapest, (HU)
(54) Közös oldószeres eljárás nagy móltömegű brómozott gumi előállítására
(51) C08F 2/06 (2006.01)
C08C 19/14 (2006.01)
C08F 6/10 (2006.01)
C08F 8/22 (2006.01)
C08F210/12 (2006.01)
(13) T2
(30) 10000515 2010.01.20. EP

---

(11) E023207
(21) E 04 290338
(96) EP 20040290338 2004.02.10.
(97) EP 1564225 A1 2005.08.17.
EP 1564225 B1 2014.11.12.
(73) ARKEMA FRANCE, 92700 Colombes (FR)
(72) Grimaldi, Sandra
Gallone, Patrick
(74) Lezsák Gábor, Danubia Szabadalmi és Jogi Iroda Kft., 1051 Budapest, (HU)
(54) Nem gél állapotú hidroxi-peroxi-észter emulzió
(51) C08F 4/32 (2006.01)
C08F 2/18 (2006.01)
C08F 14/06 (2006.01)
(13) T2

---

(11) E023096
(21) E 11 700485
(96) EP 20110700485 2011.01.11.
(97) EP 2523984 A1 2011.07.21.
EP 2523984 B1 2014.05.07.
(73) PPG Industries Ohio, Inc., Cleveland, OH 44111 (US)

(72) AMBROSE, Ronald, R.
GASTON, Mark, S.
REARICK, Brian, K.
SCHWENDEMAN, Irina, G.
KALSANI, Venkateshwarlu
ZHOU, Hongying
ZIEGLER, Michael, J.

(74) Frankné dr. Machytka Daisy, Gödölle, Kékes, Mészáros & Szabó Szabadalmi és Védjegy Iroda, 1024 Budapest, (HU)

(54) Egykomponens, környezeti körülmények között keményíthető, vízbázisú bevonó kompozíciók, ezekkel kapcsolatos eljárások és bevont szubsztrátok

(51) C08F220/18 (2006.01)
C08F220/36 (2006.01)
C08F220/58 (2006.01)
C09D129/12 (2006.01)
C09D129/14 (2006.01)

(13) T2

(30) 688393 2010.01.15. US

---

(11) E023775

(21) E 11 732474

(96) EP 20110732474 2011.07.15.

(97) EP 2596041 A1 2012.01.26.
EP 2596041 B1 2014.08.20.

(73) Bayer Intellectual Property GmbH, 40789 Monheim (DE)

(72) LAAS, Hans-Josef
GRESZTA-FRANZ, Dorota
HALPAAP, Reinhard
Mager, Dieter
MEIER-WESTHUES, Hans-Ulrich

(74) Molnár Imre, DANUBIA Szabadalmi és Jogi Iroda Kft., 1051 Budapest, (HU)

(54) Nagy fénytörésű poliuretánok

(51) C08G 18/38 (2006.01)
C08G 18/09 (2006.01)
C08G 18/42 (2006.01)
C08G 18/66 (2006.01)
C08G 18/76 (2006.01)
C08G 18/78 (2006.01)
C08G 18/79 (2006.01)
G02B 1/04 (2006.01)

(13) T2

(30) 102010031684 2010.07.20. DE

---

(11) E023227

(21) E 07 727639

(96) EP 20070727639 2007.04.02.

(97) EP 2134762 A1 2008.10.09.
EP 2134762 B1 2014.05.21.

(73) BASF SE, 67056 Ludwigshafen (DE)

(72) GRIESER-SCHMITZ, Christof
LINDEMANN, Wilhelm
(74) dr. Bódizs Árpád, SBGK Szabadalmi Ügyvivői Iroda, 1062 Budapest, (HU)
(54) Szigetelt csövek
(51) C08G 18/66 (2006.01)
B29C 44/12 (2006.01)
F16L 59/14 (2006.01)
(13) T2

---

(11) E023672
(21) E 11 841514
(96) EP 20110841514 2011.11.14.
(97) EP 2640768 A2 2012.05.24.
EP 2640768 B1 2015.01.07.
(73) IPSEN PHARMA S.A.S., 92100 Boulogne-Billancourt (FR)
(72) BOURISSOU, Didier
MARTIN-VACA, Blanca
ALBA, Aurélie
CHERIF-CHEIKH, Roland
DE SOUSA DELGADO, Anne-Paula
(74) Molnár Imre, DANUBIA Szabadalmi és Jogi Iroda Kft., 1051 Budapest, (HU)
(54) Eljárás csillag polimerek előállítására
(51) C08G 63/08 (2006.01)
C08G 63/82 (2006.01)
C08G 63/87 (2006.01)
(13) T2
(30) 1004427 2010.11.15. FR

---

(11) E023070
(21) E 09 156703
(96) EP 20090156703 2009.03.30.
(97) EP 2236545 A1 2010.10.06.
EP 2236545 B1 2014.08.27.
(73) Omya International AG, 4665 Oftringen (CH)
(72) Gane, Patrick A.C.
Schoelkopf, Joachim
Gantenbein, Daniel
Schenker, Michel
(74) dr. Láng Tivadarné, SBGK Szabadalmi Ügyvivői Iroda, 1062 Budapest, (HU)
(54) Eljárás nano-szálas cellulóz gélek előállítására
(51) C08J 3/00 (2006.01)
C08J 3/075 (2006.01)
D01F 2/02 (2006.01)
D21B 1/04 (2006.01)
D21B 1/30 (2006.01)
D21C 9/00 (2006.01)
(13) T2

---

(11) E023266

(21) E 10 742755
(96) EP 20100742755 2010.08.04.
(97) EP 2464682 A1 2011.02.17.
EP 2464682 B1 2014.06.25.
(73) Klöckner Pentaplast GmbH, 56412 Heiligenroth (DE)
(72) DEIRINGER, Günther
SCHMIDT, Bernd
JÜRGENS, Sascha
(74) Schläfer László, DANUBIA Szabadalmi és Jogi Iroda Kft., 1051 Budapest, (HU)
(54) Fólia vinilklorid polimerből és eljárás ennek előállítására
(51) C08J 5/18 (2006.01)
C08L 27/06 (2006.01)
(13) T2
(30) 102009037253 2009.08.12. DE

---

(11) E023169
(21) E 11 161046
(96) EP 20110161046 2011.04.04.
(97) EP 2371884 A1 2011.10.05.
EP 2371884 B1 2014.05.14.
(73) Kankyokeieisogokenkyusho Co, Inc., Tokyo 150-0036 (JP)
(72) Matsushita, Takamichi
(74) Földi Julianna, Danubia Szabadalmi és Jogi Iroda Kft., 1051 Budapest, (HU)
(54) Habosított termék és annak gyártási eljárása
(51) C08J 9/00 (2006.01)
B29C 67/20 (2006.01)
C08J 9/12 (2006.01)
(13) T2
(30) 2010085979 2010.04.02. JP

---

(11) E023226
(21) E 11 721267
(96) EP 20110721267 2011.05.10.
(97) EP 2571931 A1 2011.11.24.
EP 2571931 B1 2014.05.14.
(73) BASF SE, 67056 Ludwigshafen (DE)
(72) BENTEN, Rebekka von
EIBECK, Peter
HECKMANN, Walter
KURIKOV, Jordan
PULBERE, Marius Sorin
(74) dr. Bódizs Árpád, SBGK Szabadalmi Ügyvivői Iroda, 1062 Budapest, (HU)
(54) Lézer-transzparens poliészter
(51) C08K 3/26 (2006.01)
B23K 26/20 (2006.01)
B29C 65/00 (2006.01)
B29C 65/16 (2006.01)
(13) T2
(30) 10192332 2010.11.24. EP

10163060 2010.05.18. EP

---

(11) E023168
(21) E 05 787880
(96) EP 20050787880 2005.08.19.
(97) EP 1786863 A1 2006.03.02.
EP 1786863 B1 2014.05.14.
(73) Saint-Gobain Placo, 92150 Suresnes (FR)
(72) POLLOCK, Jacob, Freas
TAGGE, Christopher, D.
SAITO, Ken
(74) dr. Gödölle István, Gödölle, Kékes, Mészáros & Szabó Szabadalmi és Védjegy Iroda, 1024 Budapest, (HU)
(54) Ionosan térhálósított keményítőkkel erősített gipsz lemezek
(51) C08K 3/30 (2006.01)
C04B 24/38 (2006.01)
C08B 11/12 (2006.01)
C08B 11/14 (2006.01)
C08B 31/12 (2006.01)
C08L 1/28 (2006.01)
C08L 3/08 (2006.01)
(13) T2
(30) 603491 P 2004.08.20. US
952123 2004.09.27. US

---

(11) E023085
(21) E 11 717839
(96) EP 20110717839 2011.04.14.
(97) EP 2558308 A1 2011.10.20.
EP 2558308 B1 2014.06.11.
(73) Arizona Chemical Company, LLC, Jacksonville, FL 32246 (US)
(72) PILLE-WOLF, Wolfgang
RIDDLE, Neil
MILLER, H., Jerrold
(74) PINTZ ÉS TÁRSAI Szabadalmi, Védjegy és Jogi Iroda Kft., 1539 Budapest, (HU)
(54) Módosított tallolaj szurkot tartalmazó abroncsgumi
(51) C08K 3/36 (2006.01)
B60C 1/00 (2006.01)
C08K 5/01 (2006.01)
C08K 5/548 (2006.01)
C08L 9/00 (2006.01)
C08L 9/06 (2006.01)
C08L 21/00 (2006.01)
C08L 91/00 (2006.01)
C08L 93/04 (2006.01)
(13) T2
(30) 324768 P 2010.04.16. US

---

(11) E023102
(21) E 06 744635

(96) EP 20060744635 2006.05.02.
(97) EP 1885785 A1 2006.11.16.
EP 1885785 B1 2014.08.27.
(73) Dynea Chemicals OY, 00580 Helsinki (FI)
(72) PISANOVA, Elena
SCHMIDT, Robert
TSEITLIN, Alexander
(74) dr. Pethő Árpád, DANUBIA Szabadalmi és Jogi Iroda Kft., 1051 Budapest, (HU)
(54) Polivinil-alkohol alapú, formaldehidmentes, kikeményedő vizes készítmények
(51) C08K 5/09 (2006.01)
B32B 17/04 (2006.01)
C08G 4/00 (2006.01)
C08G 8/10 (2006.01)
C08K 5/07 (2006.01)
D04H 1/64 (2006.01)
(13) T2
(30) 678229 P 2005.05.06. US

---

(11) E023053
(21) E 10 742458
(96) EP 20100742458 2010.07.30.
(97) EP 2470517 A1 2011.03.03.
EP 2470517 B1 2014.04.16.
(73) Evonik Degussa GmbH, 45128 Essen (DE)
(72) GRASS, Michael
BECKER, Hinnerk Gordon
(74) Szentpéteri Zsolt, SBGK Szabadalmi Ügyvivői Iroda, 1062 Budapest, (HU)
(54) 2,5-furán-dikarbonsavak izodekanolokkal képzett észterei, valamint alkalmazásuk
(51) C08K 5/1535 (2006.01)
C07D307/68 (2006.01)
C08K 5/12 (2006.01)
(13) T2
(30) 102009028976 2009.08.28. DE

---

(11) E023721
(21) E 04 010429
(96) EP 20040010429 2004.05.03.
(97) EP 1475407 A2 2004.11.10.
EP 1475407 B1 2014.08.20.
(73) Clariant Produkte (Deutschland) GmbH, 65929 Frankfurt am Main (DE)
(72) Hörold, Sebastian, Dr.
(74) Molnár Imre, DANUBIA Szabadalmi és Jogi Iroda Kft., 1051 Budapest, (HU)
(54) Égésgátló nanokompozit kombináció hőre lágyuló polimerekhez
(51) C08K 5/51 (2006.01)
C08K 3/34 (2006.01)
C08K 5/17 (2006.01)
C08K 5/3492 (2006.01)
(13) T2
(30) 10320465 2003.05.08. DE

(11) E023173
(21) E 12 168540
(96) EP 20120168540 2012.05.18.
(97) EP 2537891 A1 2012.12.26.
EP 2537891 B1 2014.05.14.
(73) Kankyokeieisogokenkyusho Co, Inc., Tokyo 150-0036 (JP)
(72) Matsushita, Takamichi
(74) Földi Julianna, Danubia Szabadalmi és Jogi Iroda Kft., 1051 Budapest, (HU)
(54) Eljárás finom papírport tartalmazó gyantakompozíció gyártására
(51) C08L 1/00 (2006.01)
B29C 47/40 (2006.01)
C08L101/00 (2006.01)
(13) T2
(30) 201161499736 P 2011.06.22. US
201213363216 2012.01.31. US

---

(11) E023410
(21) E 03 778523
(96) EP 20030778523 2003.11.26.
(97) EP 1565525 A1 2004.06.10.
EP 1565525 B1 2014.08.20.
(73) Borealis Technology Oy, 06101 Porvoo (FI)
(72) BAANN, Hege, Vale
EGGEN, Svein, Staal
EKLIND, Hans
HELLAND, Irene
JOHANSSON, Solveig
SULTAN, Bernt-Ake
MALMBERG, Anneli
NORD-VARHAUG, Katrin
WALTER, Philipp
(74) dr. Bódizs Árpád, SBGK Szabadalmi Ügyvivői Iroda, 1062 Budapest, (HU)
(54) Polietilén-készítmények alkalmazása
(51) C08L 23/08 (2006.01)
(13) T2
(30) 0227666 2002.11.27. GB

---

(11) E023225
(21) E 08 767824
(96) EP 20080767824 2008.05.20.
(97) EP 2152805 A2 2008.12.18.
EP 2152805 B1 2014.05.21.
(73) GRUPO PETROTEMEX, S.A. DE C.V., San Pedro Garza Garcia, Nuevo Leon 66265 (MX)
(72) COLHOUN, Frederick, Leslie
STEWART, Mark, Edward
WEINHOLD, Stephen
PETERS, Richard, Dalton
MARTIN, Roger, Lee

(74) dr. Kompagne Hajnalka, DANUBIA Szabadalmi és Jogi Iroda Kft., 1051 Budapest, (HU)
(54) Alacsony hőmérsékleten ellenálló poliészter-keverékek
(51) C08L 67/02 (2006.01)
(13) T2
(30) 809761 2007.06.01. US

---

(11) E023308
(21) E 11 194769
(96) EP 20110194769 2011.12.21.
(97) EP 2607438 A1 2013.06.26.
EP 2607438 B1 2014.10.01.
(73) Henkel AG & Co. KGaA, 40589 Düsseldorf (DE)
(72) De Mendizabal Zalaikin, Julen
Torres Cano, Elisabeth
Bankmann, Dennis
Pela, Roberto
Leon, Vincent
Niembro, Sandra
(74) Szentpéteri Zsolt, SBGK Szabadalmi Ügyvivői Iroda, 1062 Budapest, (HU)
(54) Szárazan kötő akrilát ragasztórétegek
(51) C09J 4/06 (2006.01)
C09J151/06 (2006.01)
(13) T2

---

(11) E023788
(21) E 04 788940
(96) EP 20040788940 2004.09.22.
(97) EP 1682627 A1 2005.05.26.
EP 1682627 B1 2014.08.06.
(73) Rockwood Lithium Inc., Kings Mountain, NC 28086 (US)
(72) HINTZE, Mark, J.
WEN, Jing, Q.
(74) dr. Török Ferenc, DANUBIA Szabadalmi és Jogi Iroda Kft., 1051 Budapest, (HU)
(54) Eljárás metil-lítium előállítására
(51) C09K 3/00 (2006.01)
B01J 31/00 (2006.01)
(13) T2
(30) 703768 2003.11.07. US

---

(11) E023144
(21) E 03 818506
(96) EP 20030818506 2003.09.06.
(97) EP 1680476 A1 2005.03.17.
EP 1680476 B1 2014.06.18.
(73) Safecote Limited, Cheshire CW8 4DU (GB)
(72) HIGGIN-BOTHAM, Johnc/o Safecote Limited
GRIMSHAW, Vincentc/o Safecote Limited
FISHER, Leonard c/o Safecote Limited
(74) PINTZ ÉS TÁRSAI Szabadalmi, Védjegy és Jogi Iroda Kft., 1539 Budapest, (HU)

(54) Jégmentesítő, fagyásgátló és korróziógátló kompozíciók
(51) C09K 3/18 (2006.01)
(13) T2

---

(11) E023100
(21) E 08 726464
(96) EP 20080726464 2008.03.05.
(97) EP 2121868 A1 2008.09.18.
EP 2121868 B1 2014.05.07.
(73) Hercules Incorporated, Wilmington, DE 19894-0001 (US)
(72) MELBOUCI, Mohand
(74) dr. Pethő Árpád, DANUBIA Szabadalmi és Jogi Iroda Kft., 1051 Budapest, (HU)
(54) Stabil, nátrium-tioszulfát alapú, fluidizált, hidroxietil-cellulóz polimer szuszpenziók, olajmezőn végzett munkálatokhoz
(51) C09K 8/03 (2006.01)
C09K 8/10 (2006.01)
C09K 8/42 (2006.01)
C09K 8/588 (2006.01)
C09K 8/60 (2006.01)
C09K 8/68 (2006.01)
(13) T2
(30) 906149 P 2007.03.09. US

---

(11) E023339
(21) E 11 765856
(96) EP 20110765856 2011.03.28.
(97) EP 2554624 A1 2013.02.06.
EP 2554624 B1 2014.11.05.
(73) Tokuyama Corporation, Shunan-shi, Yamaguchi 745-0053 (JP)
(72) TAKENAKA Junji
MOMODA Junji
(74) ADVOPATENT Szabadalmi és Védjegy Iroda, 1255 Budapest, (HU)
(54) Fotokrómos, keményedő készítmény
(51) C09K 9/02 (2006.01)
C08F 2/44 (2006.01)
G02B 5/23 (2006.01)
G02C 7/10 (2006.01)
(13) T2
(30) 2010085223 2010.04.01. JP

---

(11) E023436
(21) E 10 799340
(96) EP 20100799340 2010.06.11.
(97) EP 2455445 A1 2012.05.23.
EP 2455445 B1 2014.06.04.
(73) INVESTIGACION Y COMERCIALIZACION BIOTECNOLOGICA OMEBIT S.A., Providencia, Santiago (CL)

(72) Araneda Herrera, Benjamin Patricio
(74) dr. László Áron Márk, Oppenheim Ügyvédi Iroda, 1053 Budapest, (HU)

(54) Zsírsavak kinyerése rovarlárvákból
(51) C11B 1/00 (2006.01)
A01K 67/033 (2006.01)
A23D 9/00 (2006.01)
A23K 1/00 (2006.01)
A23K 1/16 (2006.01)
A23K 1/18 (2006.01)
A23L 1/30 (2006.01)
A61K 35/64 (2006.01)
C11B 1/02 (2006.01)
C11B 1/10 (2006.01)
C11B 3/12 (2006.01)
C11B 5/00 (2006.01)
C11B 13/00 (2006.01)
(13) T2
(30) 15862009 2009.07.14. CL

---

(11) E023350
(21) E 12 176123
(96) EP 20120176123 2012.07.12.
(97) EP 2684944 A1 2014.01.15.
EP 2684944 B1 2014.10.22.
(73) Alfa Laval Corporate AB, 221 00 Lund (SE)
(72) Sarup, Bent
(74) Mester Tamás, SWORKS Nemzetközi Szabadalmi Ügyvivői Iroda Kft., 1011 Budapest, (HU)
(54) Zsírok és olajok savtalanítása
(51) C11B 3/12 (2006.01)
C11B 3/14 (2006.01)
(13) T2

---

(11) E023246
(21) E 10 744530
(96) EP 20100744530 2010.08.12.
(97) EP 2464715 A1 2011.02.17.
EP 2464715 B1 2014.10.01.
(73) inaChem GmbH, 51519 Odenthal (DE)
(72) BÖGER, Uwe
BECHER, Uwe
INGENDOH, Axel
(74) Schläfer László, DANUBIA Szabadalmi és Jogi Iroda Kft., 1051 Budapest, (HU)
(54) Eljárás biodízel előállítására savas átészterezéssel, valamint szulfonsav katalizátorként történő alkalmazása biodízel előállításánál
(51) C11C 3/10 (2006.01)
(13) T2
(30) 102009037579 2009.08.14. DE

---

(11) E023194
(21) E 12 186498
(96) EP 20120186498 2012.09.28.

(97) EP 2712914 A1 2014.04.02.
EP 2712914 B1 2014.11.19.
(73) The Procter and Gamble Company, Cincinnati, Ohio 45202 (US)
(72) Guida, Vincenzo
Meert, Joris
(74) Lezsák Gábor, Danubia Szabadalmi és Jogi Iroda Kft., 1051 Budapest, (HU)
(54) Eljárás folyékony mosószerkészítmények külső szerkezeti rendszerének előállítására
(51) C11D 1/22 (2006.01)
C11D 3/04 (2006.01)
C11D 3/20 (2006.01)
C11D 3/30 (2006.01)
C11D 3/32 (2006.01)
(13) T2

---

(11) E023216
(21) E 09 756715
(96) EP 20090756715 2009.11.16.
(97) EP 2358858 A2 2010.06.03.
EP 2358858 B1 2014.05.07.
(73) Henkel AG & Co. KGaA, 40589 Düsseldorf (DE)
(72) SIEGERT, Petra
SPITZ, Astrid
MAURER, Karl-Heinz
(74) ifj. Szentpéteri Ádám, SBGK Szabadalmi Ügyvivői Iroda, 1062 Budapest, (HU)
(54) Bacillus pumilus proteázt tartalmazó detergensek és tisztítószerek
(51) C11D 3/386 (2006.01)
(13) T2
(30) 102008059447 2008.11.27. DE

---

(11) E023206
(21) E 12 161345
(96) EP 20120161345 2012.03.26.
(97) EP 2607471 A1 2013.06.26.
EP 2607471 B1 2014.05.14.
(73) Barokes PTY Ltd., Tullamarine Victoria 3043 (AU)
(72) Stokes, Gregory John Charles
Barics, Steven John Anthony
(74) Farkas Tamás, DANUBIA Szabadalmi és Jogi Iroda Kft., 1051 Budapest, (HU)
(54) Bortartály
(51) C12G 1/00 (2006.01)
B65D 17/00 (2006.01)
B67C 3/02 (2006.01)
(13) T2
(30) 2011905410 2011.12.23. AU

---

(11) E023407
(21) E 07 727309
(96) EP 20070727309 2007.03.23.
(97) EP 1999246 A1 2007.10.04.

EP 1999246 B1 2014.06.04.
(73) Industrie De Nora S.p.A., 20134 Milano (IT)
(72) BERTUCCIOLI, Mario
MARTELLI, Gian Nicola
IACOPETTI, Luciano
OLDANI, Dario
PERAGINE, Salvatore
SIMONCELLI, Cleto
(74) Szabó Zsolt, DANUBIA Szabadalmi és Jogi Iroda Kft., 1051 Budapest, (HU)
(54) Eljárás bor elektrokémiai érlelésére szabályozott potenciálon, továbbá erre szolgáló reaktor
(51) C12H 1/16 (2006.01)
(13) T2
(30) MI20060547 2006.03.24. IT

---

(11) E023069
(21) E 03 771512
(96) EP 20030771512 2003.07.24.
(97) EP 1543105 A1 2004.02.05.
EP 1543105 B1 2014.05.07.
(73) ALGIPHARMA AS, 1337 Sandvika (NO)
(72) GIMMESTAD, Martin
SLETTA, Havard
KARUNAKARAN, Karuna Ponniah
BAKKEVIG, Karianne
ERTESVAG, Helga
ELLINGSEN, Trond
SKJAK-BRAEK, Gudmund
VALLA, Svein
(74) Ráthonyi Zoltán, SBGK Szabadalmi Ügyvivői Iroda, 1062 Budapest, (HU)
(54) Pseudomonas fluorescens új mutáns törzsei és variánsaik, eljárások előállításukra és alkalmazásaik alginát termelésben
(51) C12N 1/21 (2006.01)
C12N 1/20 (2006.01)
C12N 15/78 (2006.01)
C12R 1/39 (2006.01)
(13) T2
(30) 20023581 2002.07.26. NO

---

(11) E023158
(21) E 07 733858
(96) EP 20070733858 2007.05.14.
(97) EP 2021461 A2 2007.11.22.
EP 2021461 B1 2014.01.22.
(73) Solvo Biotechnology, 6727 Szeged (HU)
(72) BÁTHORI, György
MÉHN, Dóra
PÁL, Ákos
KRAJCSI, Péter
SZENTE, Lajos

FENYVESI, Éva
TELBISZ, Ágnes
SARKADI, Balázs
VÁRADI, András
GEDEY, Szilvia
GLAVINAS, Hristos
KIS, Emese
NAGY, Tünde
NÉMETH, Attila
MOLNÁR, Éva

(74) dr. Svingor Ádám, Danubia Szabadalmi és Jogi Iroda Kft., 1051 Budapest, (HU)

(54) Tesztrendszerek transzporterfehérjékhez

(51) C12N 5/07 (2010.01)

(13) T2

(30) 0600408 2006.05.12. HU
0600754 2006.09.27. HU

---

(11) E023204

(21) E 06 836498

(96) EP 20060836498 2006.10.24.

(97) EP 1951864 A2 2007.05.18.
EP 1951864 B1 2014.05.07.

(73) Amorcyte, Inc., Hackensack, NJ 07601 (US)

(72) PRETI, Robert A.
PECORA, Andrew L.

(74) dr. László Áron Márk, Oppenheim Ügyvédi Iroda, 1053 Budapest, (HU)

(54) Készítmények és eljárások érsérülés kezelésére

(51) C12N 5/0789 (2010.01)
A61K 35/28 (2006.01)

(13) T2

(30) 734151 P 2005.11.07. US

---

(11) E023218

(21) E 11 008854

(96) EP 20110008854 2006.10.24.

(97) EP 2441461 A1 2012.04.18.
EP 2441461 B1 2014.05.07.

(73) Amorcyte, Inc., Hackensack, NJ 07601 (US)

(72) Preti, Robert A.
Pecora, Andrew L.

(74) dr. László Áron Márk, Oppenheim Ügyvédi Iroda, 1053 Budapest, (HU)

(54) Készítmények és eljárások érsérülés kezelésére

(51) C12N 5/0789 (2010.01)
A61K 35/28 (2006.01)

(13) T2

(30) 734151 P 2005.11.07. US

---

(11) E023501

(21) E 10 011278

(96) EP 20100011278 2004.10.12.
(97) EP 2272951 A1 2011.01.12.
EP 2272951 B1 2014.07.23.
(73) Baxter International Inc., Deerfield, IL 60015 (US)
Baxter Healthcare SA, 8152 Glattpark (Opfikon) (CH)
(72) OLDENBURG, Johannes
Müller-Reible, Clemens R.
Fregin, Andreas
Strom, Tim-Mathhias
ROST, Simone
(74) Ráthonyi Zoltán, SBGK Szabadalmi Ügyvivői Iroda, 1062 Budapest, (HU)
(54) VKORC1 K-vitamin epoxid recycling polipeptid, kumarin és származékai egy terápiás célpontja
(51) C12N 9/04 (2006.01)
A01K 67/027 (2006.01)
C07K 16/40 (2006.01)
C12N 5/10 (2006.01)
C12N 15/52 (2006.01)
G01N 33/50 (2006.01)
(13) T2
(30) 511041 P 2003.10.14. US

---

(11) E023267
(21) E 05 815467
(96) EP 20050815467 2005.12.16.
(97) EP 1828378 A2 2006.06.22.
EP 1828378 B1 2014.06.11.
(73) De Staat der Nederlanden, vert. door de minister Van VWS, Ministerie van Volksgezondheid, Welzijn en Sport, 2500 EJ Den Haag (NL)
(72) TOMMASSEN, Johannes, Petrus, Maria
VAN DER LEY, Peter, André
GEURTSEN, Jeroen, Johannes, Gerardus
(74) Derzsi Katalin, SBGK Budapesti Nemzetközi Szabadalmi Iroda, 1062 Budapest, (HU)
(54) LPS Dezacilezése gram negativ baktériumokban
(51) C12N 9/16 (2006.01)
A61K 39/02 (2006.01)
C07K 14/235 (2006.01)
C12N 9/18 (2006.01)
(13) T2
(30) 04078445 2004.12.17. EP

---

(11) E023367
(21) E 12 164788
(96) EP 20120164788 2008.04.08.
(97) EP 2479265 A1 2012.07.25.
EP 2479265 B1 2014.06.11.
(73) Danisco US Inc., Palo Alto, CA 94304 (US)
(72) Aehle, Wolfgang
Bott, Richard R.
Nikolaev, Igor

Scheffers, Martijn
Van Solingen, Piet
Vroemen, Casper
(74) Mester Tamás, SWORKS Nemzetközi Szabadalmi Ügyvivői Iroda Kft., 1011 Budapest, (HU)
(54) Megváltoztatott tulajdonságú glukoamiláz variánsok
(51) C12N 9/24 (2006.01)
C07K 14/37 (2006.01)
C12N 9/34 (2006.01)
C12N 15/31 (2006.01)
C12N 15/56 (2006.01)
C12N 15/62 (2006.01)
C12R 1/885 (2006.01)
(13) T2
(30) PCT/US2007/021683 2007.10.09. WO

---

(11) E023413
(21) E 12 157549
(96) EP 20120157549 2008.04.08.
(97) EP 2481796 A1 2012.08.01.
EP 2481796 B1 2014.06.11.
(73) Danisco US Inc., Palo Alto, CA 94304 (US)
(72) Aehle, Wolfgang
Bott, Richard R.
Nikolaev, Igor
Scheffers, Martijn
Van Solingen, Piet
Vroemen, Casper
(74) Mester Tamás, SWORKS Nemzetközi Szabadalmi Ügyvivői Iroda Kft., 1011 Budapest, (HU)
(54) Glukoamiláz variánsok
(51) C12N 9/34 (2006.01)
C12N 15/56 (2006.01)
(13) T2
(30) PCT/US2007/021683 2007.10.09. WO

---

(11) E023482
(21) E 10 722101
(96) EP 20100722101 2010.05.29.
(97) EP 2435568 A1 2010.12.02.
EP 2435568 B1 2014.07.02.
(73) MorphoSys AG, 82152 Planegg-Martinsried (DE)
(72) ENZELBERGER, Markus
PRASSLER, Josef
URLINGER, Stefanie
HERRMANN, Tanja
TILLER, Thomas
(74) Ráthonyi Zoltán, SBGK Szabadalmi Ügyvivői Iroda, 1062 Budapest, (HU)
(54) Szintetikus antitestek gyűjteménye betegségek kezelésére
(51) C12N 15/10 (2006.01)
C07K 16/00 (2006.01)

C07K 16/32 (2006.01)
C40B 40/08 (2006.01)
C40B 50/06 (2006.01)
(13) T2
(30) 182350 P 2009.05.29. US
09162724 2009.06.15. EP
299401 P 2010.01.29. US

---

(11) E023333
(21) E 07 797736
(96) EP 20070797736 2007.05.24.
(97) EP 2021476 A1 2007.12.06.
EP 2021476 B1 2014.07.09.
(73) Monsanto Technology, LLC, St Louis MO 63167 (US)
(72) ANDERSON, Heather
DOUGLAS, Jennifer
GROAT, Jeanna
JOHNSON, Scott
KELLY, Rebecca
KORTE, John
RICE, James
(74) Szentpéteri Zsolt, SBGK Szabadalmi Ügyvivői Iroda, 1062 Budapest, (HU)
(54) A mon89034 eseménynek megfelelő kukoricanövény és mag, valamint eljárás ennek kimutatására és alkalmazására
(51) C12N 15/29 (2006.01)
C12N 15/09 (2006.01)
C12N 15/82 (2006.01)
(13) T2
(30) 808834 P 2006.05.26. US

---

(11) E023391
(21) E 05 733657
(96) EP 20050733657 2005.04.22.
(97) EP 1756280 A1 2005.11.03.
EP 1756280 B1 2014.11.12.
(73) Commonwealth Scientific and Industrial Research Organisation, Campbell, ACT 2612 (AU)
(72) SINGH, Surinder, Pal
ROBERT, Stanley, Suresh
BLACKBURN, Susan, Irene, Ellis
ZHOU, Xue-Rong
PETRIE, James, Robertson
GREEN, Allan, Graham
NICHOLS, Peter, David
(74) Mester Tamás, SWORKS Nemzetközi Szabadalmi Ügyvivői Iroda Kft., 1011 Budapest, (HU)
(54) Hosszúláncú többszörösen telítetlen zsírsavak szintézise rekombináns sejtek által
(51) C12N 15/82 (2006.01)
A01H 5/10 (2006.01)
C11B 1/00 (2006.01)
C12N 15/53 (2006.01)

(13) T2
(30) 564627 P 2004.04.22. US
613861 P 2004.09.27. US
2005901673 2005.04.05. AU
668705 P 2005.04.05. US

---

(11) E023397
(21) E 11 189703
(96) EP 20110189703 2006.07.20.
(97) EP 2428574 A1 2012.03.14.
EP 2428574 B1 2014.09.24.
(73) Cambrex IEP GmbH, 65203 Wiesbaden (DE)
(72) Tschentscher, Antje
GUPTA, Antje
Dupont, Maria
(74) dr. Svingor Ádám, DANUBIA Szabadalmi és Jogi Iroda Kft., 1051 Budapest, (HU)
(54) Oxidoreduktázok ketonvegyületek sztereoszelektív redukálására
(51) C12P 7/02 (2006.01)
C12N 9/02 (2006.01)
C12P 41/00 (2006.01)
(13) T2
(30) 12612005 2005.07.27. AT

---

(11) E023680
(21) E 09 789233
(96) EP 20090789233 2009.08.28.
(97) EP 2329032 A2 2010.03.04.
EP 2329032 B1 2014.04.30.
(73) Bunge Oils, Inc, St. Louis, MO 63146 (US)
(72) DAYTON, Christopher, L., G.
BARTON, Nelson
BUENO, Analia
CUENCA, Joslin, G.
HITCHMAN, Tim
KLINE, Katie, A.
LYON, Jonathan
MILLER, Mark, L.
WALL, Mark, A.
(74) Szentpéteri Zsolt, SBGK Szabadalmi Ügyvivői Iroda, 1062 Budapest, (HU)
(54) Eljárás hidroláz aktivitással rendelkező polipeptidek használatára
(51) C12P 7/64 (2006.01)
C11B 3/00 (2006.01)
C11C 3/08 (2006.01)
C11C 3/10 (2006.01)
C12N 9/20 (2006.01)
(13) T2
(30) 202204 2008.08.29. US

---

(11) E023814

(21) E 07 850682
(96) EP 20070850682 2007.12.11.
(97) EP 2094858 A2 2008.06.19.
EP 2094858 B1 2015.02.18.
(73) Ajinomoto Co., Inc., Tokyo 104-8315 (JP)
(72) USUDA, Yoshihiro
SHIRAGA, Seizaburo
MATSUI, Kazuhiko
SUZUKI, Shigeo
(74) dr. Török Ferenc, DANUBIA Szabadalmi és Jogi Iroda Kft., 1051 Budapest, (HU)
(54) Eljárás L-aminosav előállítására
(51) C12P 13/04 (2006.01)
C12N 1/20 (2006.01)
C12N 1/38 (2006.01)
C12P 13/08 (2006.01)
(13) T2
(30) 2006333604 2006.12.11. JP
871842 P 2006.12.26. US

---

(11) E023107
(21) E 06 830135
(96) EP 20060830135 2006.11.27.
(97) EP 1957656 A1 2007.05.31.
EP 1957656 B1 2014.04.30.
(73) BASF SE, 67056 Ludwigshafen (DE)
(72) POMPEJUS, Markus
FREYER, Stephan
LOHSCHEIDT, Markus
Zelder, Oskar
BOY, Matthias
(74) dr. Bódizs Árpád, SBGK Szabadalmi Ügyvivői Iroda, 1062 Budapest, (HU)
(54) Lizin fermentatív előállítása
(51) C12P 13/08 (2006.01)
C12N 1/20 (2006.01)
(13) T2
(30) 102005056668 2005.11.28. DE

---

(11) E023418
(21) E 07 823493
(96) EP 20070823493 2007.09.10.
(97) EP 2061893 A1 2008.03.13.
EP 2061893 B1 2014.07.16.
(73) Syral, 67390 Marckolsheim (FR)
(72) SPINNER, Christophe
WAGNER, Anne
(74) Kovári György, ADVOPATENT Szabadalmi és Védjegy Iroda, 1011 Budapest, (HU)
(54) Eljárás nagy maltittartalmú szirup előállítására
(51) C12P 19/44 (2006.01)
A23L 1/236 (2006.01)

C07H 15/04 (2006.01)
C12P 19/14 (2006.01)
C12P 19/16 (2006.01)
C12P 19/22 (2006.01)
(13) T2
(30) 0607885 2006.09.08. FR

---

(11) E023294
(21) E 09 815707
(96) EP 20090815707 2009.09.18.
(97) EP 2333110 A1 2011.06.15.
EP 2333110 B1 2014.11.19.
(73) Fundacio Institut de Recerca de l'Hospital Universitari Vall d'Hebron, 08035 Barcelona (ES)
(72) JULIÁ CANO, Antonio
MARSAL BARRIL, Sara
(74) PINTZ ÉS TÁRSAI Szabadalmi, Védjegy és Jogi Iroda Kft., 1539 Budapest, (HU)
(54) In vitro eljárás rheumatoid arthritisben szenvedő betegek TNF-alfa faktor blokkoló szerekkel való kezelésre adott válaszának prognózisára vagy előjelzésére
(51) C12Q 1/68 (2006.01)
(13) T2
(30) 200802713 2008.09.24. ES

---

(11) E023510
(21) E 12 185155
(96) EP 20120185155 2009.11.05.
(97) EP 2540843 A2 2013.01.02.
EP 2540843 B1 2014.07.02.
(73) Genentech, Inc., South San Francisco, CA 94080 (US)
(72) Graham, Robert R.
Behrens, Timothy W.
Ianchulev, Tsontcho
Shapiro, Howard
(74) Frankné dr. Machytka Daisy, Gödölle, Kékes, Mészáros & Szabó Szabadalmi és Védjegy Iroda, 1024 Budapest, (HU)
(54) Genetikai polimorfizmusok időskori makuladegenerációban
(51) C12Q 1/68 (2006.01)
(13) T2
(30) 111667 P 2008.11.05. US
174856 P 2009.05.01. US

---

(11) E023513
(21) E 12 179717
(96) EP 20120179717 2007.04.24.
(97) EP 2557180 A1 2013.02.13.
EP 2557180 B1 2014.07.09.
(73) Genentech, Inc., South San Francisco CA 94080-4990 (US)
(72) Abbas, Alexander
Modrek, Barmak
Townsend, Michael J.

(74) Frankné dr. Machytka Daisy, Gödölle, Kékes, Mészáros & Szabó Szabadalmi és Védjegy Iroda, 1024 Budapest, (HU)
(54) Eljárások autoimmun rendellenességek detektálására
(51) C12Q 1/68 (2006.01)
(13) T2
(30) 794393 P 2006.04.24. US

---

(11) E023712
(21) E 10 752901
(96) EP 20100752901 2010.08.25.
(97) EP 2470676 A1 2011.03.03.
EP 2470676 B1 2015.01.28.
(73) Zoetis Services LLC, 07932 New Jersey (US)
(72) BAIGENT, Susan
NAIR, Venugopal
LE GALLUDEC, Herve
(74) Dr. Kocsomba Nelli Ügyvédi Iroda, 1143 Budapest, (HU)
(54) MDV-1 vizsgálati eljárások
(51) C12Q 1/70 (2006.01)
(13) T2
(30) 0914826 2009.08.25. GB

---

(11) E023181
(21) E 08 802045
(96) EP 20080802045 2008.09.11.
(97) EP 2207904 A2 2009.04.23.
EP 2207904 B1 2014.02.12.
(73) LANXESS Deutschland GmbH, 50569 Köln (DE)
(72) Schaefer, Philipp
(74) Szabó Zsolt, DANUBIA Szabadalmi és Jogi Iroda Kft., 1051 Budapest, (HU)
(54) Bevonattal ellátott bőr
(51) C14C 11/00 (2006.01)
A43B 7/12 (2006.01)
(13) T2
(30) 62007 U 2007.10.12. AT
8308 U 2008.02.12. AT
7562008 2008.05.09. AT
202008007288 U 2008.05.30. DE

---

(11) E023285
(21) E 10 812880
(96) EP 20100812880 2010.12.10.
(97) EP 2649209 A1 2012.06.14.
EP 2649209 B1 2014.09.24.
(73) Danieli & C. Officine Meccaniche, S.p.A., 33042 Buttrio (IT)
(72) NARHOLZ, Thomas
VILLEMIN, Bernard
(74) Farkas Tamás, DANUBIA Szabadalmi és Jogi Iroda Kft., 1051 Budapest, (HU)
(54) Berendezés fém betétadag előhevítésére olvasztóműben, és a vonatkozó eljárás

(51) **C21C 5/52** (2006.01)
F27B 3/18 (2006.01)
F27D 13/00 (2006.01)
F27D 17/00 (2006.01)
(13) **T2**

---

(11) **E023388**
(21) **E 04 752656**
(96) **EP 20040752656** 2004.05.17.
(97) **EP 1682686 A1** 2005.05.26.
EP 1682686 B1 2014.11.12.
(73) UEC Technologies LLC, Pittsburgh,Pennsylvania 15219 (US)
(72) HOYDICK, David, P.
(74) Mester Tamás, SWORKS Nemzetközi Szabadalmi Ügyvivői Iroda Kft., 1011 Budapest, (HU)
(54) **Galvanizálásra alkalmas kétfázisú acélszalag**
(51) **C21D 6/00** (2006.01)
C23C 2/06 (2006.01)
(13) **T2**
(30) PCT/US03/35095 2003.11.04. WO

---

(11) **E023126**
(21) **E 11 005810**
(96) **EP 20110005810** 2008.03.06.
(97) **EP 2377957 A1** 2011.10.19.
EP 2377957 B1 2014.04.23.
(73) KENNAMETAL INC., PA 15650 Latrobe (US)
(72) Fang, Daniel X
Morton, Craig
Wills, David J.
(74) Kovári György, ADVOPATENT Szabadalmi és Védjegy Iroda, 1011 Budapest, (HU)
(54) **Kompozit termékek**
(51) **C22C 1/05** (2006.01)
C22C 29/00 (2006.01)
C22C 29/02 (2006.01)
(13) **T2**
(30) 687343 2007.03.16. US

---

(11) **E023305**
(21) **E 11 709774**
(96) **EP 20110709774** 2011.02.10.
(97) **EP 2534273 A2** 2011.08.18.
EP 2534273 B1 2014.10.01.
(73) Aeromet International PLC, London, Greater London EC4A 1BD (GB)
(72) FORDE, John
STOTT, William
(74) Szentpéteri Zsolt, SBGK Szabadalmi Ügyvivői Iroda, 1062 Budapest, (HU)
(54) **Alumínium-réz ötvözet öntési célokra**
(51) **C22C 1/10** (2006.01)
C22C 21/12 (2006.01)

(13) T2
(30) 201002236 2010.02.10. GB

---

(11) E023211
(21) E 09 734873
(96) EP 20090734873 2009.02.06.
(97) EP 2265744 A1 2009.10.29.
EP 2265744 B1 2014.05.07.
(73) Oerlikon Trading AG, Trübbach, 9477 Trübbach (CH)
(72) RAMM, Jürgen
(74) dr. Molnár István, DANUBIA Szabadalmi és Jogi Iroda Kft., 1051 Budapest, (HU)
(54) Eljárás előre meghatározott szerkezetű fém-oxid rétegek előállítására ívpárologtatással
(51) C23C 14/32 (2006.01)
C23C 14/08 (2006.01)
C23C 14/34 (2006.01)
(13) T2
(30) 47591 2008.04.24. US
08016572 2008.09.19. EP

---

(11) E023149
(21) E 11 818972
(96) EP 20110818972 2011.12.28.
(97) EP 2659035 A1 2012.07.05.
EP 2659035 B1 2014.12.17.
(73) Contipro Biotech s.r.o., 56102 Dolni Dobrouc (CZ)
(72) BURGERT, Ladislav
HRDINA, Radim
MASEK, David
VELEBNY, Vladimir
(74) Mészáros Katalin, BUDAPATENT Szabadalmi és Védjegy Iroda Kft., 1023 Budapest, (HU)
(54) Hialuronsav szálak, eljárás az előállításukra és azok alkalmazása
(51) D01D 5/06 (2006.01)
D01F 9/00 (2006.01)
D03D 15/00 (2006.01)
D04H 3/00 (2006.01)
(13) T2
(30) 20101001 2010.12.31. CZ

---

(11) E023400
(21) E 06 771965
(96) EP 20060771965 2006.06.02.
(97) EP 1885928 A2 2006.12.14.
EP 1885928 B1 2014.10.08.
(73) The Procter & Gamble Company, Cincinnati, Ohio 45202 (US)
(72) EVERS-SMITH, Linda
CABELL, David, William
MACKEY, Larry, Neil
GORDON, Gregory, Charles

TROKHAN, Paul, Dennis
DEBRULER, Tedi-Lea, Anne
(74) Lezsák Gábor, Danubia Szabadalmi és Jogi Iroda Kft., 1051 Budapest, (HU)
(54) Polimer szerkezetet tartalmazó szálas szerkezetek
(51) D04H 3/00 (2006.01)
C08J 9/00 (2006.01)
D04H 3/16 (2006.01)
(13) T2
(30) 687043 P 2005.06.03. US
411333 2006.04.26. US

---

(11) E023314
(21) E 10 752286
(96) EP 20100752286 2010.07.22.
(97) EP 2501854 A1 2011.05.26.
EP 2501854 B1 2014.06.04.
(73) Schoen + Sandt Machinery GmbH, 66955 Pirmasens (DE)
(72) HEITZMANN, Bernd
(74) Ivánka Gábor, ARINOVA Szabadalmi és Védjegy Iroda, 1122 Budapest, (HU)
(54) Eljárás és berendezés egy elektrotípiákkal borított fémszita előállítására
(51) D21F 1/44 (2006.01)
(13) T2
(30) 102009044609 2009.11.20. DE

---

(11) E023251
(21) E 07 733453
(96) EP 20070733453 2007.07.04.
(97) EP 2176464 A1 2009.01.08.
EP 2176464 B1 2014.09.10.
(73) PANDROL LIMITED, Addlestone, Surrey KT15 2AR (GB)
(72) COX, Stephen, John
HAMILTON, Robert, John
(74) Farkas Tamás, DANUBIA Szabadalmi és Jogi Iroda Kft., 1051 Budapest, (HU)
(54) Elemek sínkapocs elrendezéshez
(51) E01B 9/30 (2006.01)
(13) T2

---

(11) E023601
(21) E 10 720601
(96) EP 20100720601 2010.05.18.
(97) EP 2401432 A2 2010.11.25.
EP 2401432 B1 2014.12.03.
(73) Baustoffwerke Gebhart & Soehne GmbH & Co. KG, 87760 Lachen (DE)
(72) GEBHART, Hans
(74) Varannai Csaba, ADVOPATENT Szabadalmi és Védjegy Iroda, 1011 Budapest, (HU)
(54) Útburkoló kő, előnyösen a lerakási síkra merőleges oldalfelületekkel
(51) E01C 5/06 (2006.01)
(13) T2
(30) 102009022017 2009.05.19. DE

(11) E023229
(21) E 09 005159
(96) EP 20090005159 2009.04.08.
(97) EP 2108739 A2 2009.10.14.
EP 2108739 B1 2014.05.14.
(73) DENSO-Holding GmbH & Co., 51371 Leverkusen (DE)
(72) A feltalálók nevük feltüntetésének mellőzését kérték
(74) Erdély Péter - DANUBIA Szabadalmi és Jogi Iroda Kft., 1051 Budapest, (HU)
(54) Útépítési rendszer fugák lezárására
(51) E01C 11/10 (2006.01)
(13) T2
(30) 102008018499 2008.04.10. DE

---

(11) E023286
(21) E 04 736019
(96) EP 20040736019 2004.06.03.
(97) EP 1639203 A1 2004.12.16.
EP 1639203 B1 2014.10.08.
(73) Pacheco, Pedro Alvares Ribeiro do Carmo, P-4450-181 Porto (PT)
(72) Pacheco, Pedro Alvares Ribeiro do Carmo
(74) dr. Harsányi Zita, 1054 Budapest, (HU)
(54) Állványzat önbeállító előfeszítéssel
(51) E01D 21/00 (2006.01)
(13) T2
(30) 10296803 2003.06.06. PT

---

(11) E023423
(21) E 12 153111
(96) EP 20120153111 2012.01.30.
(97) EP 2620561 A1 2013.07.31.
EP 2620561 B1 2014.12.31.
(73) Dannrup, Neils, 252 34 Helsingborg (SE)
(72) Päiviö, Asko
Dahlbäck, Nils
(74) Mészárosné Dónusz Katalin, SBGK Szabadalmi Ügyvivői Iroda, 1062 Budapest, (HU)
(54) Készülék és eljárás esővíz szűrésére
(51) E03F 5/04 (2006.01)
(13) T2

---

(11) E023074
(21) E 11 813349
(96) EP 20110813349 2011.12.09.
(97) EP 2652219 A1 2012.06.21.
EP 2652219 B1 2014.10.08.
(73) Verhaeghe Chalets & Sauna NV, 8530 Harelbeke (BE)
(72) VERHAEGHE, Thomas, Daniel, Antoon
(74) Mészárosné Dónusz Katalin, SBGK Szabadalmi Ügyvivői Iroda, 1062 Budapest, (HU)
(54) Fal-összeállítás

(51) **E04B 2/70** (2006.01)
E04H 1/12 (2006.01)
(13) **T2**
(30) 201000744 2010.12.16. BE

---

(11) **E023404**
(21) **E 12 187342**
(96) **EP 20120187342** 2012.10.05.
(97) **EP 2581530 A1** 2013.04.17.
EP 2581530 B1 2014.12.03.
(73) Grosfillex SAS, 01100 Arbent (FR)
(72) Cappone, Xavier
Robert, Noël
(74) Sipos József, DANUBIA Szabadalmi és Jogi Iroda Kft., 1051 Budapest, (HU)
(54) **Rögzítőszerkezet félig rögzített ablak- vagy ajtószárnyhoz**
(51) **E05C 7/04** (2006.01)
E05C 19/02 (2006.01)
(13) **T2**
(30) 1159132 2011.10.10. FR

---

(11) **E023499**
(21) **E 06 775013**
(96) **EP 20060775013** 2006.09.22.
(97) **EP 1926878 A1** 2007.03.29.
EP 1926878 B1 2014.08.20.
(73) Lokaway Pty Ltd., Hallam, Victoria 3803 (AU)
(72) DUNSTAN, Brett
(74) Ivánka Gábor, ARINOVA Szabadalmi és Védjegy Iroda, 1122 Budapest, (HU)
(54) **Biztonsági szerkezet lengő-tolóajtóhoz**
(51) **E05G 1/026** (2006.01)
E05D 15/58 (2006.01)
E06B 5/11 (2006.01)
(13) **T2**
(30) 2005905221 2005.09.22. AU

---

(11) **E023396**
(21) **E 09 008050**
(96) **EP 20090008050** 2009.06.19.
(97) **EP 2136027 A2** 2009.12.23.
EP 2136027 B1 2014.12.03.
(73) Grotefeld, Hans Dieter, 32549 Bad Oeynhausen (DE)
(72) Grotefeld, Hans Dieter
(74) dr. Kereszty Marcell, Gödölle, Kékes, Mészáros & Szabó Szabadalmi és Védjegy Iroda, 1024 Budapest, (HU)
(54) **Sarok-összekötő ajtó- és ablakkeretekhez**
(51) **E06B 3/972** (2006.01)
E06B 3/96 (2006.01)
(13) **T2**
(30) 202008008249 U 2008.06.19. DE

---

(11) E023453
(21) E 08 760991
(96) EP 20080760991 2008.06.13.
(97) EP 2165037 A1 2008.12.24.
EP 2165037 B1 2014.07.30.
(73) Dynaco Europe, 9310 Moorsel (BE)
(72) BOSTYN, Frédéric
(74) Ivánka Gábor, ARINOVA Szabadalmi és Védjegy Iroda, 1122 Budapest, (HU)
(54) Redőnyszerkezet és elem egy redőny újra bevezetésére egyvezetősínbe
(51) E06B 9/58 (2006.01)
(13) T2
(30) 07110219 2007.06.13. EP

---

(11) E023208
(21) E 07 114612
(96) EP 20070114612 2007.08.20.
(97) EP 1895108 A2 2008.03.05.
EP 1895108 B1 2015.01.21.
(73) GENERAL ELECTRIC COMPANY, Schenectady, NY 12345 (US)
(72) Cheng, Yinguo
Fang, Biao
McGovern, Tara Easter
Wolfe, Christopher E.
(74) dr. Jakabné Molnár Judit, SBGK Szabadalmi Ügyvivői Iroda, 1062 Budapest, (HU)
(54) Szárnyszög koptatható tömítéssel és tömítési eljárás
(51) F01D 11/00 (2006.01)
F01D 11/02 (2006.01)
(13) T2
(30) 507562 2006.08.22. US

---

(11) E023670
(21) E 12 719612
(96) EP 20120719612 2012.04.18.
(97) EP 2715078 A1 2012.12.06.
EP 2715078 B1 2015.01.07.
(73) Eto Magnetic GmbH, 78333 Stockach (DE)
(72) WERNER, Matthias
GOLZ, Thomas
(74) Erdély Péter, DANUBIA Szabadalmi és Jogi Iroda Kft., 1051 Budapest, (HU)
(54) Bütyköstengely állító berendezés
(51) F01L 1/344 (2006.01)
F01L 13/00 (2006.01)
(13) T2
(30) 102011050730 2011.05.30. DE

---

(11) E023784
(21) E 11 159223
(96) EP 20110159223 2011.03.22.
(97) EP 2503122 A1 2012.09.26.

EP 2503122 B1 2014.10.08.
(73) Delphi International Operations Luxembourg S.á.r.l., 4940 Bascharage (LU)
(72) Wright, Keith
Cooke, Michael
Needham, David
Hardy, Martin
(74) Mészárosné Dónusz Katalin, SBGK Szabadalmi Ügyvivői Iroda, 1062 Budapest, (HU)
(54) Reagensadagoló szivattyú-összeállítás
(51) F01N 3/20 (2006.01)
(13) T2

---

(11) E023212
(21) E 11 773497
(96) EP 20110773497 2011.09.14.
(97) EP 2619429 A1 2012.03.29.
EP 2619429 B1 2014.06.18.
(73) Valeo Systémes de Contrôle Moteur, 95800 Cergy Saint-Christophe (FR)
(72) GELEZ, Nicolas
HOBRAICHE, Julien
FOURNIGAULT, Damien
(74) Mészárosné Dónusz Katalin, SBGK Szabadalmi Ügyvivői Iroda, 1062 Budapest, (HU)
(54) Eljárás és eszköz hőerőgép és hasonlók hengerének inaktiválásának vezérlésére
(51) F02D 17/02 (2006.01)
F02D 13/06 (2006.01)
F02D 41/00 (2006.01)
F02D 41/14 (2006.01)
(13) T2
(30) 1057621 2010.09.22. FR

---

(11) E023782
(21) E 10 180370
(96) EP 20100180370 2005.03.17.
(97) EP 2282036 A1 2011.02.09.
EP 2282036 B1 2014.10.08.
(73) Delphi International Operations Luxembourg S.á.r.l., 4940 Bascharage (LU)
(72) Schreurs, Bart
(74) Mészárosné Dónusz Katalin, SBGK Szabadalmi Ügyvivői Iroda, 1062 Budapest, (HU)
(54) Eljárás és készülék motorvezérléshez gépjármű esetében
(51) F02D 41/00 (2006.01)
F02B 37/22 (2006.01)
F02B 37/24 (2006.01)
(13) T2
(30) 102004061454 2004.12.17. DE

---

(11) E023303
(21) E 12 158980
(96) EP 20120158980 2012.03.12.
(97) EP 2639444 A1 2013.09.18.
EP 2639444 B1 2014.11.26.

(73) Delphi International Operations Luxembourg S.á.r.l., 4940 Bascharage (LU)
(72) Navas Sanchez, Borja
Collingborn, Peter
Laity, Kevin
(74) Mészárosné Dónusz Katalin, SBGK Szabadalmi Ügyvivői Iroda, 1062 Budapest, (HU)
(54) Üzemanyag-szivattyú egység
(51) F02M 59/06 (2006.01)
F02M 59/10 (2006.01)
F04B 1/04 (2006.01)
(13) T2

---

(11) E023215
(21) E 07 787264
(96) EP 20070787264 2007.07.09.
(97) EP 2054616 A1 2008.02.21.
EP 2054616 B1 2014.05.07.
(73) Robert Bosch GmbH, 70442 Stuttgart (DE)
(72) POST, Wilhelm
WANNER, Hartmut
DAURER, Uwe
KRAEMER, Gerhard
NEUMANN, Oliver
KUCH, Jochen
(74) dr. Jakabné Molnár Judit, SBGK Szabadalmi Ügyvivői Iroda, 1062 Budapest, (HU)
(54) Villamosan szigetelő szigetelőidommal ellátott önindító belső égésű motorhoz, önindítóval rendelkező belső égésű motor, tartókarima
(51) F02N 15/00 (2006.01)
(13) T2
(30) 102006038350 2006.08.16. DE

---

(11) E023449
(21) E 11 799118
(96) EP 20110799118 2011.11.07.
(97) EP 2638287 A1 2012.05.18.
EP 2638287 B1 2014.06.04.
(73) DOSATRON INTERNATIONAL, 33370 Tresses (FR)
(72) FURET, Sébastien
DUQUENNOY, Philippe
CHARRIERE, Christophe
(74) Sipos József, DANUBIA Szabadalmi és Jogi Iroda Kft., 1051 Budapest, (HU)
(54) Adagolókészülék egy járulékos folyadék arányos beadagolására egy fő folyadékba
(51) F04B 9/105 (2006.01)
F04B 13/02 (2006.01)
F04B 43/067 (2006.01)
F04B 43/107 (2006.01)
(13) T2
(30) 1059182 2010.11.08. FR

---

(11) E023155

(21) E 12 718271
(96) EP 20120718271 2012.05.07.
(97) EP 2569548 A1 2012.11.15.
EP 2569548 B1 2014.10.29.
(73) Demmeler, Ludwig, 87737 Boos (DE)
(72) Demmeler, Ludwig
(74) Mészárosné Dónusz Katalin, SBGK Szabadalmi Ügyvivői Iroda, 1062 Budapest, (HU)
(54) Csapszeg és feszítőrendszer
(51) F16B 21/16 (2006.01)
(13) T2
(30) 102011101096 2011.05.10. DE

---

(11) E023356
(21) E 11 718779
(96) EP 20110718779 2011.03.10.
(97) EP 2545291 A1 2011.09.15.
EP 2545291 B1 2015.01.21.
(73) Bongiorno, Teresa Celsa, 27025 Gamboló (PV) (IT)
Sala, Ilaria Clara, 27025 Gamboló (PV) (IT)
(72) SALA, Carlo Vittorio
(74) Ivánka Gábor, ARINOVA Szabadalmi és Védjegy Iroda, 1122 Budapest, (HU)
(54) Menetformázó elem, különösen hidegen-alakítható anyagokban készített furatok számára
(51) F16B 33/02 (2006.01)
F16B 25/00 (2006.01)
(13) T2
(30) PV20100004 2010.03.11. IT

---

(11) E023184
(21) E 09 753023
(96) EP 20090753023 2009.10.28.
(97) EP 2350475 A1 2010.05.14.
EP 2350475 B1 2014.05.07.
(73) 3M Innovative Properties Company, 55133-3427 Saint Paul, Minnesota (US)
(72) BURTSCHE, Daniel
MEYER, Jürgen
SCHREINER, Sven
FRIEDRICH, Hubert
(74) Danubia Szabadalmi és Jogi Iroda Kft., 1051 Budapest, (HU)
(54) Biztosítóelem csavarkötéshez, valamint annak alkalmazása
(51) F16B 39/24 (2006.01)
F16B 43/00 (2006.01)
(13) T2
(30) 102008056368 2008.11.07. DE

---

(11) E023319
(21) E 09 155185
(96) EP 20090155185 2009.03.13.
(97) EP 2103820 A2 2009.09.23.
EP 2103820 B1 2014.05.07.

(73) Nylok Corporation, Macomb,Michigan 48042 (US)
(72) Sessa, Eugene
(74) Szabó Zsolt, DANUBIA Szabadalmi és Jogi Iroda Kft., 1051 Budapest, (HU)
(54) Rögzítő berendezés
(51) F16B 41/00 (2006.01)
(13) T2
(30) 77191 2008.03.17. US

---

(11) E023323
(21) E 11 729112
(96) EP 20110729112 2011.06.30.
(97) EP 2612053 A1 2012.03.08.
EP 2612053 B1 2014.06.04.
(73) Schaeffler Technologies AG & Co. KG, 91074 Herzogenaurach (DE)
(72) MENNERAT, Thomas
SPÖRL, Susanne
(74) SBGK Szabadalmi Ügyvivői Iroda, 1062 Budapest, (HU)
(54) Excentrikus feszítőgörgő
(51) F16H 7/08 (2006.01)
F16H 7/12 (2006.01)
(13) T2
(30) 102010036253 2010.09.03. DE

---

(11) E023209
(21) E 09 783337
(96) EP 20090783337 2009.09.23.
(97) EP 2331847 A1 2010.04.01.
EP 2331847 B1 2014.05.07.
(73) Robert Bosch GmbH, 70442 Stuttgart (DE)
(72) FROEHLICH-SCHLAPP, Michael
(74) dr. Jakabné Molnár Judit, SBGK Szabadalmi Ügyvivői Iroda, 1062 Budapest, (HU)
(54) Csúszólakk bevonattal ellátott önindító-hajtómű
(51) F16H 57/04 (2006.01)
F02N 15/04 (2006.01)
(13) T2
(30) 102008042444 2008.09.29. DE

---

(11) E023613
(21) E 12 157387
(96) EP 20120157387 2012.02.28.
(97) EP 2634464 A1 2013.09.04.
EP 2634464 B1 2014.12.24.
(73) Flühs Drehtechnik GmbH, 58515 Lüdenscheid (DE)
(72) Lange, Lutz
(74) Mészárosné Dónusz Katalin, SBGK Szabadalmi Ügyvivői Iroda, 1062 Budapest, (HU)
(54) Kartus egykezes emelőkaros keverőcsaphoz
(51) F16K 11/078 (2006.01)
F16K 27/04 (2006.01)
(13) T2

(11) E023161
(21) E 09 160942
(96) EP 20090160942 2009.05.22.
(97) EP 2136117 A2 2009.12.23.
EP 2136117 B1 2014.07.09.
(73) MAC Valves, Inc., Wixom,Michigan 48393 (US)
(72) Neff, Robert H.
Simmonds, Jeffrey
Janssen, Eric P.
(74) PINTZ ÉS TÁRSAI Szabadalmi, Védjegy és Jogi Iroda Kft., 1539 Budapest, (HU)
(54) Kompenzált szolenoid szelep
(51) F16K 27/02 (2006.01)
F16K 31/06 (2006.01)
(13) T2
(30) 141419 2008.06.18. US

---

(11) E023224
(21) E 11 004271
(96) EP 20110004271 2011.05.24.
(97) EP 2405170 A1 2012.01.11.
EP 2405170 B1 2014.08.13.
(73) gabo Systemtechnik GmbH, 94559 Niederwinkling (DE)
(72) Geiger, Alexander
Lederer, Roland
Karl, Markus
(74) Erdély Péter, DANUBIA Szabadalmi és Jogi Iroda Kft., 1051 Budapest, (HU)
(54) Berendezés legalább egy vezetéknek egy átvezetésen történő átvezetésére és elrendezés falon keresztül történő átvezetésre
(51) F16L 5/08 (2006.01)
H02G 3/22 (2006.01)
(13) T2
(30) 102010026082 2010.07.05. DE

---

(11) E023638
(21) E 11 706462
(96) EP 20110706462 2011.02.15.
(97) EP 2676063 A1 2012.08.23.
EP 2676063 B1 2014.12.10.
(73) CWS-Boco Supply AG, 6340 Baar (CH)
(72) ZÜND, Marco
SCHEIWILLER, Felix
ERB, Markus
(74) dr. Kereszty Marcell, Gödölle, Kékes, Mészáros & Szabó Szabadalmi és Védjegy Iroda, 1024 Budapest, (HU)
(54) Szelep folyadéktartályhoz
(51) F16L 55/115 (2006.01)
(13) T2

---

(11) E023487

(21) E 12 717396
(96) EP 20120717396 2012.03.28.
(97) EP 2699837 A1 2012.10.26.
EP 2699837 B1 2015.01.28.
(73) L'Air Liquide Société Anonyme pour l'Etude et l'Exploitation des Procédés Georges Claude, 75007 Paris (FR)
(72) PISOT, Philippe
MULLER, Denis
SCHAAFF, Jean-Paul
(74) Mészárosné Dónusz Katalin, SBGK Szabadalmi Ügyvivői Iroda, 1062 Budapest, (HU)
(54) Csap nyomás alatt lévő fluidum számára, a megfelelő tartály és töltési eljárás
(51) F17C 13/04 (2006.01)
(13) T2
(30) 1153495 2011.04.22. FR

---

(11) E023301
(21) E 12 719297
(96) EP 20120719297 2012.04.10.
(97) EP 2694860 A1 2012.10.11.
EP 2694860 B1 2014.10.15.
(73) PWI-Pure System AG, 68165 Mannheim (DE)
(72) HÖLZER, Bernd
(74) Horváthné Faber Enikő, ADVOPATENT Szabadalmi és Védjegy Iroda, 1011 Budapest, (HU)
(54) Biztonsági rendszer füstjelzővel és jelzőeszközökkel
(51) F21S 2/00 (2006.01)
F21S 8/04 (2006.01)
F21V 33/00 (2006.01)
(13) T2
(30) 202011005648 U 2011.04.06. DE
102011117293 2011.10.31. DE
102011121137 2011.12.15. DE

---

(11) E023477
(21) E 09 171786
(96) EP 20090171786 2009.09.30.
(97) EP 2169302 A1 2010.03.31.
EP 2169302 B1 2014.12.31.
(73) GE Lighting Solutions, LLC, Cleveland, Ohio 44112 (US)
(72) Mrakovich, Matthew S
Mayer, Mark J.
Zink, Thomas E.
Mazies, Timothy
Petroski, James T.
(74) Szabó Zsolt, DANUBIA Szabadalmi és Jogi Iroda Kft., 1051 Budapest, (HU)
(54) Dekoratív lámpatest hűtőrendszerrel
(51) F21V 29/00 (2006.01)
F21S 8/08 (2006.01)
F21Y101/00 (2006.01)
(13) T2
(30) 242100 2008.09.30. US

(11) E023269
(21) E 10 704530
(96) EP 20100704530 2010.02.04.
(97) EP 2438352 A2 2010.09.16.
EP 2438352 B1 2014.06.18.
(73) Siemens Aktiengesellschaft, 80333 München (DE)
(72) BRÜCKNER, Jan
FRANKE, Joachim
SCHLUND, Gerhard
(74) dr. Jakabné Molnár Judit, SBGK Szabadalmi Ügyvivői Iroda, 1062 Budapest, (HU)
(54) Átfolyós kigőzölögtető
(51) F22B 33/00 (2006.01)
F01K 23/10 (2006.01)
F22B 1/18 (2006.01)
F22B 21/02 (2006.01)
F22B 29/06 (2006.01)
F22B 37/74 (2006.01)
(13) T2
(30) 102009012320 2009.03.09. DE

---

(11) E023668
(21) E 03 749062
(96) EP 20030749062 2003.08.15.
(97) EP 1543276 A2 2004.03.04.
EP 1543276 B1 2014.12.24.
(73) Linde LLC, New Providence, NJ 07974 (US)
(72) NEWMAN, Michael, D.
McCORMICK, Stephen, A.
BOYLES, D., Scott
MUSCATO, Robert
(74) Földi Julianna, Danubia Szabadalmi és Jogi Iroda Kft., 1051 Budapest, (HU)
(54) Javított áramlású fagyasztóalagút
(51) F25D 3/11 (2006.01)
F25D 3/12 (2006.01)
(13) T2
(30) 404720 P 2002.08.20. US

---

(11) E023359
(21) E 05 850368
(96) EP 20050850368 2005.12.28.
(97) EP 1831626 A1 2006.07.13.
EP 1831626 B1 2014.10.01.
(73) Liebherr-Hausgeräte Ochsenhausen GmbH, 88416 Ochsenhausen (DE)
(72) HALLER, Erna
GOTTSCHLING, Rudolf
(74) Sipos József, DANUBIA Szabadalmi és Jogi Iroda Kft., 1051 Budapest, (HU)
(54) Hűtőgép
(51) F25D 25/02 (2006.01)

F25D 23/06 (2006.01)
(13) T2
(30) 202004020115 U 2004.12.29. DE

---

(11) E023153
(21) E 11 162729
(96) EP 20110162729 2011.04.15.
(97) EP 2511637 A1 2012.10.17.
EP 2511637 B1 2014.10.29.
(73) Omya International AG, 4665 Oftringen (CH)
(72) Bergset, Olav
Cremaschi, Alain
Gutsche, Robert
Hautcoeur, Ludovic
(74) Mészárosné Dónusz Katalin, SBGK Szabadalmi Ügyvivői Iroda, 1062 Budapest, (HU)
(54) Eljárás nedves szemcsés anyag szárítására túlhevített gőzös közvetlen szárítóberendezés alkalmazásával, ahol a szárítandó szemcsés anyag legalább 65% Ry világosságú, fehér színű ásvány
(51) F26B 11/16 (2006.01)
F26B 23/00 (2006.01)
(13) T2

---

(11) E023474
(21) E 10 755140
(96) EP 20100755140 2010.09.15.
(97) EP 2478314 A1 2011.06.23.
EP 2478314 B1 2014.07.02.
(73) Maerz Ofenbau AG, 8027 Zürich (CH)
(72) PIRINGER, Hannes
(74) dr. Jakabné Molnár Judit, SBGK Szabadalmi Ügyvivői Iroda, 1062 Budapest, (HU)
(54) Egyenáramú-ellenáramú regenerációs mészégető kemence, valamint eljárás ennek üzemeltetésére
(51) F27B 1/02 (2006.01)
C04B 2/12 (2006.01)
F27B 1/26 (2006.01)
F27D 19/00 (2006.01)
F27D 21/00 (2006.01)
(13) T2
(30) 102009058304 2009.12.15. DE

---

(11) E023373
(21) E 11 719582
(96) EP 20110719582 2011.01.17.
(97) EP 2677267 A1 2013.12.25.
EP 2677267 B1 2014.12.03.
(73) Gamo Outdoor, SL, 08830 Sant Boi de Llobregat (ES)
(72) TRESSERRAS TORRE, Víctor
ARNEDO VERA, Julián
(74) dr. Gödölle István, Gödölle, Kékes, Mészáros & Szabó Szabadalmi és Védjegy Iroda, 1024 Budapest, (HU)
(54) Eljárás hangtompítóval ellátott "bull barrel" típusú fegyvercső gyártására és így előállított, hangtompítóval ellátott "bull barrel" típusú fegyvercső

(51) **F41A 21/30** (2006.01)
F41A 21/02 (2006.01)
F41A 21/32 (2006.01)
(13) **T2**

---

(11) **E023140**
(21) **E 09 161965**
(96) **EP 20090161965** 2009.06.04.
(97) **EP 2246668 A1** 2010.11.03.
EP 2246668 B1 2014.11.05.
(73) Dr. Fritz Faulhaber GmbH & Co. KG, 71101 Schönaich (DE)
(72) Wallner, Herbert
Ernst, Alexander
Haug, Jens
Freyhardt, Sabine
Wössner, Stefan
(74) Faber Miklós, ADVOPATENT Szabadalmi és Védjegy Iroda, 1011 Budapest, (HU)
(54) **Villamos állítóhajtás**
(51) **G01D 5/14** (2006.01)
(13) **T2**
(30) 202009006227 U 2009.04.30. DE

---

(11) **E023233**
(21) **E 11 730054**
(96) **EP 20110730054** 2011.05.31.
(97) **EP 2577249 A2** 2011.12.08.
EP 2577249 B1 2014.10.29.
(73) Dunlop Oil & Marine Limited, Pyewipe, Grimsby DN31 2SP (GB)
(72) ZANDIYEH, Ali Reza Kambiez
STATON, Paul
(74) Kovári György, ADVOPATENT Szabadalmi és Védjegy Iroda, 1011 Budapest, (HU)
(54) **Szivárgásdetektor**
(51) **G01M 3/04** (2006.01)
F16L 55/00 (2006.01)
G01M 3/38 (2006.01)
(13) **T2**
(30) 201009042 2010.06.01. GB

---

(11) **E023192**
(21) **E 11 173192**
(96) **EP 20110173192** 2011.07.08.
(97) **EP 2405260 A1** 2012.01.11.
EP 2405260 B1 2014.05.07.
(73) Xnext S.r.l., 20139 Milano (IT)
(72) Pozzi, Pietro
Rotondo, Giuseppe
Borghese, Nunzio Alberto
(74) Szabó Zsolt, DANUBIA Szabadalmi és Jogi Iroda Kft., 1051 Budapest, (HU)
(54) **Eljárás és berendezés objektumok roncsolásmentes röntgensugaras vizsgálatának elvégzésére**

(51) **G01N 23/10** (2006.01)
G01N 23/087 (2006.01)
G01T 1/24 (2006.01)
G01V 5/00 (2006.01)
G06T 5/40 (2006.01)
G06T 5/50 (2006.01)
(13) **T2**
(30) MI20101269 2010.07.09. IT

---

(11) **E023156**
(21) **E 10 001581**
(96) **EP 20100001581** 2005.04.15.
(97) **EP 2207033 A2** 2010.07.14.
EP 2207033 B1 2014.06.18.
(73) University of Florida Research Foundation, Inc., Gainesville, FL 32611 (US)
Banyan Biomarkers, Inc., Alachua, FL 32615 (US)
(72) HAYES, Ronald
Wang, Ka-Wang, Kevin
Liu, Ming-Chen
OLI, Monika
(74) Ráthonyi Zoltán, SBGK Szabadalmi Ügyvivői Iroda, 1062 Budapest, (HU)
(54) **Neuralis proteinek mint biomarkerok idegrendszeri sérülésre és más neuralis zavarokra**
(51) **G01N 33/53** (2006.01)
C12Q 1/68 (2006.01)
(13) **T2**
(30) 562944 P 2004.04.15. US

---

(11) **E023405**
(21) **E 06 814892**
(96) **EP 20060814892** 2006.09.19.
(97) **EP 1934615 A2** 2007.03.29.
EP 1934615 B1 2014.06.04.
(73) Janssen Diagnostics, LLC, Raritan, NJ 08869 (US)
(72) WANG, Yixin
MAZUMDER, Abhijit
TALANTOV, Dmitri
JATKOE, Timothy
BADEN, Jonathan
(74) dr. Svingor Ádám, DANUBIA Szabadalmi és Jogi Iroda Kft., 1051 Budapest, (HU)
(54) **Eljárások és anyagok ismeetlen, primer eredetű karcinóma eredetének azonosítására**
(51) **G01N 33/574** (2006.01)
C12Q 1/68 (2006.01)
G01N 33/48 (2006.01)
(13) **T2**
(30) 718501 P 2005.09.19. US
725680 P 2005.10.12. US

---

(11) **E023099**
(21) **E 08 731126**

(96) EP 20080731126 2008.02.29.
(97) EP 2132573 A1 2008.09.12.
EP 2132573 B1 2014.04.23.
(73) Genentech, Inc., South San Francisco CA 94080-4990 (US)
F. Hoffmann-La Roche AG, 4070 Basel (CH)
(72) AMLER, Lukas, C.
BIRKNER, Merrill
LIN, Chin-Yu
MOECKS, Joachim
Strauss, Andreas
(74) dr. Kereszty Marcell, Gödölle, Kékes, Mészáros & Szabó Szabadalmi és Védjegy Iroda, 1024 Budapest, (HU)
(54) Egy HER dimerizáció-inhibitorra adott válasz előrejelzése alacsony HER3-expresszió alapján
(51) G01N 33/574 (2006.01)
A61K 39/395 (2006.01)
C12Q 1/68 (2006.01)
(13) T2
(30) 892640 P 2007.03.02. US
912053 P 2007.04.16. US
29748 2008.02.19. US

---

(11) E023455
(21) E 10 775626
(96) EP 20100775626 2010.05.14.
(97) EP 2430452 A1 2010.11.18.
EP 2430452 B1 2014.06.25.
(73) Arizona Board of Regents on Behalf of University of Arizona, Tucson, AZ 85721 (US)
The Regents of the University of California, A California Corporation, Oakland, CA 94607 (US)
(72) GERNER, Eugene
ZELL, Jason
MCLAREN, Christine
MEYSKENS, Frank
ANTON-CULVER, Hoda
THOMPSON, Patricia, A.
(74) Horváthné Faber Enikő, ADVOPATENT Szabadalmi és Védjegy Iroda, 1011 Budapest, (HU)
(54) Karcinoma diagnózisa és kezelései az ODC1 genotípus alapján
(51) G01N 33/574 (2006.01)
(13) T2
(30) 217682 P 2009.06.03. US
217679 P 2009.06.03. US
216216 P 2009.05.14. US

---

(11) E023087
(21) E 09 805010
(96) EP 20090805010 2009.08.05.
(97) EP 2325648 A1 2010.02.11.
EP 2325648 B1 2014.04.23.
(73) Toray Industries, Inc., Tokyo 103-8666 (JP)
(72) OKANO, Fumiyoshi
SUZUKI, Kana

(74) Frankné dr. Machytka Daisy, Gödölle, Kékes, Mészáros & Szabó Szabadalmi és Védjegy Iroda, 1024 Budapest, (HU)

(54) Eljárás rák detektálására

(51) G01N 33/574 (2006.01)
C12N 15/09 (2006.01)
C12Q 1/68 (2006.01)
G01N 33/53 (2006.01)

(13) T2

(30) 2008202320 2008.08.05. JP

---

(11) E023175

(21) E 09 011606

(96) EP 20090011606 2009.09.10.

(97) EP 2163914 A2 2010.03.17.
EP 2163914 B1 2014.05.21.

(73) Paru Co., Ltd., Seo-myeon Suncheon-si, Jeollanam-do 540-813 (KR)

(72) Hong, Seokhoon
Kang, Mun-sig
Jang, Byung-Seok

(74) dr. Harangozó Gábor, DANUBIA Szabadalmi és Jogi Iroda Kft., 1051 Budapest, (HU)

(54) Napsugárzást követő berendezés és eljárás nagy hatékonyságú fényelektromos koncentrációhoz

(51) G01S 3/786 (2006.01)

(13) T2

(30) 20080089036 2008.09.10. KR

---

(11) E023127

(21) E 10 766127

(96) EP 20100766127 2010.07.15.

(97) EP 2454612 A2 2011.01.20.
EP 2454612 B1 2014.10.15.

(73) Uniwersytet Jagiellonski, 31-007 Kraków (PL)

(72) MOSKAL, Pawel

(74) Ivánka Gábor, ARINOVA Szabadalmi és Védjegy Iroda, 1122 Budapest, (HU)

(54) Szalag-készülék és eljárás a gamma-kvantum reakció helyének és idejének meghatározására, valamint a készüléknek az alkalmazása a gamma-kvantum reakció helyének és idejének meghatározására a pozitron emissziós tomográfiában

(51) G01T 1/164 (2006.01)

(13) T2

(30) 38855509 2009.07.16. PL

---

(11) E023076

(21) E 11 740705

(96) EP 20110740705 2011.06.13.

(97) EP 2598301 A1 2012.02.02.
EP 2598301 B1 2014.08.20.

(73) CooperVision International Holding Company, LP, St. Michael (BB)

(72) GOODENOUGH, Neil
MORSLEY, David Robert
BRUCE, Ian

BIALEK, Edyta S.
NORRIS, LEE Darren
(74) Frankné dr. Machytka Daisy, Gödölle, Kékes, Mészáros & Szabó Szabadalmi és Védjegy Iroda, 1024 Budapest, (HU)
(54) Vinil-alkohol kopolimerből kialakított öntőformák szemészeti eszközhöz, ezekben öntéssel formázott szemészeti eszközök, és kapcsolódó eljárások
(51) G02C 7/04 (2006.01)
B29C 33/40 (2006.01)
B29D 11/00 (2006.01)
G02B 1/04 (2006.01)
(13) T2
(30) 369116 P 2010.07.30. US

---

(11) E023341
(21) E 05 797802
(96) EP 20050797802 2005.09.15.
(97) EP 1812666 A2 2006.05.26.
EP 1812666 B1 2014.10.08.
(73) Modular Security Systems, Inc., Ironton, Ohio 45638 (US)
(72) RHETT SLAGEL, Robert
(74) Ivánka Gábor, ARINOVA Szabadalmi és Védjegy Iroda, 1122 Budapest, (HU)
(54) Konténerben található beléptető vezérlőegység
(51) G07C 9/00 (2006.01)
E04H 1/00 (2006.01)
E04H 1/12 (2006.01)
E04H 3/00 (2006.01)
E05F 15/20 (2006.01)
E06B 11/08 (2006.01)
(13) T2
(30) 992126 2004.11.19. US

---

(11) E023137
(21) E 11 008350
(96) EP 20110008350 2009.01.21.
(97) EP 2410499 A2 2012.01.25.
EP 2410499 B1 2014.06.18.
(73) Novomatic AG, 2352 Gumpoldskirchen (AT)
(72) Gawel, Marek
(74) Ivánka Gábor, ARINOVA Szabadalmi és Védjegy Iroda, 1122 Budapest, (HU)
(54) Játék- és/vagy szórakoztató készülék
(51) G07F 17/32 (2006.01)
(13) T2
(30) 202008000841 U 2008.01.21. DE

---

(11) E023520
(21) E 12 184051
(96) EP 20120184051 2012.09.12.
(97) EP 2624232 A1 2013.08.07.
EP 2624232 B1 2014.05.14.

(73) Kapsch TrafficCom AG, 1120 Wien (AT)
(72) Gärtner, Andreas
Bäck, Joachim
Nagy, Oliver
(74) PINTZ ÉS TÁRSAI Szabadalmi, Védjegy és Jogi Iroda Kft., 1539 Budapest, (HU)
(54) Eljárás útdíjas autópálya rendszer ellenőrzéséhez
(51) G08G 1/015 (2006.01)
G07B 15/06 (2011.01)
G08G 1/00 (2006.01)
G08G 1/017 (2006.01)
G08G 1/054 (2006.01)
(13) T2
(30) 12153628 2012.02.02. EP

---

(11) E023364
(21) E 12 455003
(96) EP 20120455003 2012.04.06.
(97) EP 2648170 A1 2013.10.09.
EP 2648170 B1 2014.11.26.
(73) Kapsch TrafficCom AG, 1120 Wien (AT)
(72) Abl, Alexander
Rass, Stefan
Schartner, Peter
Horster, Patrick
(74) PINTZ ÉS TÁRSAI Szabadalmi, Védjegy és Jogi Iroda Kft., 1539 Budapest, (HU)
(54) Eljárás egy jármű sebesség-áthágásának kimutatására
(51) G08G 1/054 (2006.01)
H04L 9/08 (2006.01)
H04L 9/30 (2006.01)
H04L 29/06 (2006.01)
(13) T2

---

(11) E023177
(21) E 12 380024
(96) EP 20120380024 2012.05.11.
(97) EP 2662847 A1 2013.11.13.
EP 2662847 B1 2014.08.06.
(73) ITCiCo Spain, S.L., 07001 Palma de Mallorca (ES)
(72) Braden, Jude
(74) Várnai Anikó, INTERINNO Szabadalmi Iroda, 1024 Budapest, (HU)
(54) Jármű fedélzeti információközlő rendszer és eljárás
(51) G08G 1/0967 (2006.01)
(13) T2

---

(11) E023380
(21) E 07 850512
(96) EP 20070850512 2007.12.12.
(97) EP 2101318 A1 2009.09.16.
EP 2101318 B1 2014.06.04.

(73) Panasonic Intellectual Property Corporation of America, Torrance, CA 90503 (US)
(72) YAMANASHI, Tomofumi
OSHIKIRI, Masahiro
(74) Sipos József, DANUBIA Szabadalmi és Jogi Iroda Kft., 1051 Budapest, (HU)
(54) Kódoló berendezés, dekódoló berendezés és megfelelő eljárások.
(51) G10L 19/038 (2013.01)
G10L 19/02 (2006.01)
G10L 19/083 (2013.01)
G10L 19/24 (2013.01)
(13) T2
(30) 2006336270 2006.12.13. JP
2007053499 2007.03.02. JP
2007132078 2007.05.17. JP
2007185078 2007.07.13. JP

---

(11) E023223
(21) E 08 868002
(96) EP 20080868002 2008.12.24.
(97) EP 2232646 A2 2009.07.09.
EP 2232646 B1 2014.05.21.
(73) Emerson Electric Co., St. Louis, MO 63136 (US)
(72) LAKNER, Gabe
SUN, Jian
KHADKIKAR, Prasad, S.
(74) Erdély Péter - DANUBIA Szabadalmi és Jogi Iroda Kft., 1051 Budapest, (HU)
(54) Tömített átvezetés
(51) G11B 33/12 (2006.01)
A61N 1/375 (2006.01)
H01R 13/03 (2006.01)
H01R 13/52 (2006.01)
H02G 3/22 (2006.01)
(13) T2
(30) 17352 P 2007.12.28. US

---

(11) E023421
(21) E 10 002605
(96) EP 20100002605 2010.03.12.
(97) EP 2369597 A1 2011.09.28.
EP 2369597 B1 2014.06.25.
(73) Clariant International AG, 4132 Muttenz (CH)
(72) Rudhardt, Daniel, Dr.
Eiden, Stefanie, Dr.
Storch, Dirk
Schaedlich, Elsa Karoline, Dr.
Sommerfeld, Sven
(74) dr. Bódizs Árpád, SBGK Szabadalmi Ügyvivői Iroda, 1062 Budapest, (HU)
(54) Vezető felületbevonatok előállítása, elektrosztatikusan stabilizált ezüst-nanorészecskék diszperziójával
(51) H01B 1/22 (2006.01)
(13) T2

(11) E023725
(21) E 10 726425
(96) EP 20100726425 2010.06.02.
(97) EP 2443642 A1 2010.12.23.
EP 2443642 B1 2014.08.20.
(73) Ellenberger & Poensgen GmbH, 90518 Altdorf (DE)
(72) HENGELEIN, Günter
SCHMIDT, Wolfgang
(74) Mák András, SBGK Szabadalmi Ügyvivői Iroda, 1062 Budapest, (HU)
(54) Elektronikus védőkapcsoló
(51) H01H 71/02 (2006.01)
(13) T2
(30) 102009025513 2009.06.19. DE

---

(11) E023489
(21) E 08 020746
(96) EP 20080020746 2008.11.28.
(97) EP 2144296 A1 2010.01.13.
EP 2144296 B1 2014.04.02.
(73) Probst, Volker, 14089 Berlin (DE)
(72) Probst, Volker
(74) Szabó Zsolt, DANUBIA Szabadalmi és Jogi Iroda Kft., 1051 Budapest, (HU)
(54) Eljárás félvezető réteg előállítására
(51) H01L 31/032 (2006.01)
(13) T2
(30) 08011247 2008.06.20. EP

---

(11) E023772
(21) E 08 850615
(96) EP 20080850615 2008.11.06.
(97) EP 2220689 A2 2009.05.22.
EP 2220689 B1 2014.08.27.
(73) Institut für Solarenergieforschung GmbH, 31860 Emmerthal (DE)
Technische Universiteit Eindhoven, 5612 AZ Eindhoven (NL)
(72) SCHMIDT, Jan
HOEX Bram Dr.
(74) Mák András, SBGK Szabadalmi Ügyvivői Iroda, 1062 Budapest, (HU)
(54) Eljárás napelem előállítására felületpassziváló kettős dielektrikum réteggel és ilyen napelem
(51) H01L 31/18 (2006.01)
H01L 31/0216 (2006.01)
H01L 31/068 (2006.01)
(13) T2
(30) 102007054384 2007.11.14. DE

---

(11) E023283
(21) E 07 700943
(96) EP 20070700943 2007.01.12.
(97) EP 1994583 A1 2007.09.20.

EP 1994583 B1 2015.01.07.
(73) LG Chem, Ltd., Youngdungpo-gu, Seoul 150-721 (KR)
(72) KIM, Sungjong
LEE, Ji Hyun
LEE, SM
BYUN, Hokyung
SEO, Geun Ho
(74) dr. Köteles Zoltán, SBGK Szabadalmi Ügyvivői Iroda, 1062 Budapest, (HU)
(54) Gyors feltöltésű és kisülésű henger alakú másodlagos akkumulátor
(51) H01M 2/12 (2006.01)
(13) T2
(30) 20060022950 2006.03.13. KR

---

(11) E023297
(21) E 12 168686
(96) EP 20120168686 2012.05.21.
(97) EP 2533342 A2 2012.12.12.
EP 2533342 B1 2014.09.17.
(73) Leclanché S.A., 1400 Yverdon-les-Bains (CH)
(72) Pettinger, Karl-Heinz, Dr.
Blanc, Pierre
(74) dr. Köteles Zoltán, SBGK Szabadalmi Ügyvivői Iroda, 1062 Budapest, (HU)
(54) Szárítási folyamat LI akkumulátorok költséghatékony gyártásához
(51) H01M 10/052 (2010.01)
H01M 4/04 (2006.01)
H01M 10/04 (2006.01)
H01M 10/058 (2010.01)
H01M 10/0585 (2010.01)
(13) T2
(30) 201109510 2011.06.07. GB

---

(11) E023217
(21) E 10 718479
(96) EP 20100718479 2010.04.22.
(97) EP 2374182 A1 2010.11.04.
EP 2374182 B1 2014.07.09.
(73) Kathrein-Werke KG, 83022 Rosenheim (DE)
(72) HAUNBERGER, Thomas
STOLLE, Manfred
(74) dr. Jakabné Molnár Judit, SBGK Szabadalmi Ügyvivői Iroda, 1062 Budapest, (HU)
(54) Szűrőelrendezés
(51) H01P 1/202 (2006.01)
(13) T2
(30) 102009019547 2009.04.30. DE

---

(11) E023238
(21) E 08 735246
(96) EP 20080735246 2008.04.15.
(97) EP 2156456 A1 2008.12.18.

EP 2156456 B1 2014.09.10.
(73) Ellenberger & Poensgen GmbH, 90518 Altdorf (DE)
(72) ROTH, Herbert
(74) Mák András, SBGK Szabadalmi Ügyvivői Iroda, 1062 Budapest, (HU)
(54) Kapcsolókészülék
(51) H01R 9/26 (2006.01)
(13) T2
(30) 102007027522 2007.06.15. DE

---

(11) E023179
(21) E 10 715684
(96) EP 20100715684 2010.04.01.
(97) EP 2417675 A1 2010.10.14.
EP 2417675 B1 2014.05.14.
(73) Harting Electronics GmbH, 32339 Espelkamp (DE)
(72) KLEES, Ernst
ZELLNER, Joachim
(74) dr. Harangozó Gábor, DANUBIA Szabadalmi és Jogi Iroda Kft., 1051 Budapest, (HU)
(54) Dugaszoló csatlakozó rendszer ház többeres kábelhez
(51) H01R 13/66 (2006.01)
H01R 13/646 (2006.01)
(13) T2
(30) 102009016875 2009.04.08. DE

---

(11) E023384
(21) E 09 802562
(96) EP 20090802562 2009.07.31.
(97) EP 2311158 A1 2010.02.04.
EP 2311158 B1 2014.09.24.
(73) Ecole Polytechnique, 91128 Palaiseau Cedex (FR)
(72) MOUROU, Gérard
CHERIAUX, Gilles
RADIER, Christophe
(74) Szabó Zsolt, DANUBIA Szabadalmi és Jogi Iroda Kft., 1051 Budapest, (HU)
(54) Szerkezet rövid időtartamú lézerimpulzus kezelésére
(51) H01S 3/00 (2006.01)
(13) T2
(30) 0855324 2008.08.01. FR

---

(11) E023284
(21) E 09 290857
(96) EP 20090290857 2009.11.10.
(97) EP 2320528 A1 2011.05.11.
EP 2320528 B1 2014.09.17.
(73) Ecole Polytechnique, 91128 Palaiseau (FR)
(72) Malka, Victor
Faure, Jerome
Ben-Ismail, Ahmed
Lefebvre, Erik

(74) Szabó Zsolt, DANUBIA Szabadalmi és Jogi Iroda Kft., 1051 Budapest, (HU)
(54) Nagy energiájú fotonok rövid impulzusainak keltésére szolgáló forrás, továbbá eljárás nagy energiájú fotonok rövid impulzusának keltésére
(51) H01S 3/11 (2006.01)
G21K 1/00 (2006.01)
G21K 1/06 (2006.01)
H01J 35/00 (2006.01)
(13) T2

---

(11) E023187
(21) E 06 291893
(96) EP 20060291893 2006.12.08.
(97) EP 1801943 A2 2007.06.27.
EP 1801943 B1 2014.05.07.
(73) EJ EMEA, 60149 Saint-Crépin-Ibouvillers (FR)
(72) Fumalle, Christian
(74) Sipos József, DANUBIA Szabadalmi és Jogi Iroda Kft., 1051 Budapest, (HU)
(54) Úthálózati tűzvédelmi szerkezet
(51) H02G 3/04 (2006.01)
E02D 29/14 (2006.01)
E06B 5/16 (2006.01)
H02G 9/04 (2006.01)
H02G 9/08 (2006.01)
H02G 9/10 (2006.01)
(13) T2
(30) 0553999 2005.12.22. FR

---

(11) E023777
(21) E 08 708355
(96) EP 20080708355 2008.01.29.
(97) EP 2115858 A1 2008.08.07.
EP 2115858 B1 2014.09.03.
(73) Robert Bosch GmbH, 70442 Stuttgart (DE)
(72) WOLF, Gert
PFITZKE, Norbert
BERGER, Thomas
RAU, Eberhard
SHENDI, Alexander
(74) Mák András, SBGK Szabadalmi Ügyvivői Iroda, 1062 Budapest, (HU)
(54) Többfázisú villamos gép
(51) H02K 3/28 (2006.01)
(13) T2
(30) 102007005742 2007.01.29. DE

---

(11) E023307
(21) E 12 003607
(96) EP 20120003607 2012.05.09.
(97) EP 2536008 A2 2012.12.19.
EP 2536008 B1 2014.10.22.

(73) Aumann GmbH, 32339 Espelkamp (DE)
(72) HAGEDORN, Jürgen
Klenke, Dirk
(74) Erdély Péter, DANUBIA Szabadalmi és Jogi Iroda Kft., 1051 Budapest, (HU)
(54) Eljárás és berendezés állórész felek tekercselésére
(51) H02K 15/095 (2006.01)
(13) T2
(30) 102011104380 2011.06.18. DE

---

(11) E023708
(21) E 11 807754
(96) EP 20110807754 2011.11.30.
(97) EP 2647111 A2 2012.06.07.
EP 2647111 B1 2014.12.31.
(73) KSB Aktiengesellschaft, 67227 Frankenthal (DE)
(72) BERTOTTO, Ezio
(74) dr. Harangozó Gábor, DANUBIA Szabadalmi és Jogi Iroda Kft., 1051 Budapest, (HU)
(54) Elektromos generátor
(51) H02K 19/24 (2006.01)
H02K 1/27 (2006.01)
H02K 9/06 (2006.01)
(13) T2
(30) VI20100323 2010.11.30. IT

---

(11) E023128
(21) E 06 787908
(96) EP 20060787908 2006.07.19.
(97) EP 1911180 A1 2007.02.01.
EP 1911180 B1 2014.04.16.
(73) Qualcomm Incorporated, San Diego, CA 92121 (US)
(72) BLACK, Peter, John
ATTAR, Rashid, Ahmed, Akbar
REZAIIFAR, Ramin
AGASHE, Parag, Arunc/o QUALCOMM Incorporated
FAN, Mingxi
RIMINI, Robertoc/o QUALCOMM Incorporated
MA, Jun
(74) Varannai Csaba, ADVOPATENT Szabadalmi és Védjegy Iroda, 1011 Budapest, (HU)
(54) Aszimmetrikus üzemmód többvivős kommunikációs rendszerben
(51) H04B 7/26 (2006.01)
(13) T2
(30) 701206 P 2005.07.20. US
709944 P 2005.08.18. US
486513 2006.07.13. US

---

(11) E023337
(21) E 06 801101
(96) EP 20060801101 2006.08.08.
(97) EP 1922830 A2 2007.02.15.

EP 1922830 B1 2014.10.15.
(73) Qualcomm Incorporated, San Diego, CA 92121-1714 (US)
(72) PALANKI, Ravi
KHANDEKAR, Aamod
SUTIVONG, Arak
(74) Varannai Csaba, ADVOPATENT Szabadalmi és Védjegy Iroda, 1011 Budapest, (HU)
(54) Kódosztásos multiplexelés egyvivős frekvenciaosztásos többszörös hozzáférésű rendszerben
(51) H04J 11/00 (2006.01)
H04B 1/692 (2011.01)
(13) T2
(30) 706639 P 2005.08.08. US
710503 P 2005.08.22. US
710428 P 2005.08.22. US
431969 2006.05.10. US

---

(11) E023221
(21) E 06 740353
(96) EP 20060740353 2006.04.03.
(97) EP 1869811 A1 2006.10.12.
EP 1869811 B1 2014.06.11.
(73) QUALCOMM INCORPORATED, San Diego, CA 92121 (US)
(72) SAMPATH, Hemanth
GOROKHOV, Alexei
KHANDEKAR, Aamod
TEAGUE, Edward Harrison
JULIAN, David Jonathan
KADOUS, Tamer
SUTIVONG, Arak
(74) Sipos József, DANUBIA Szabadalmi és Jogi Iroda Kft., 1051 Budapest, (HU)
(54) Rendszerek és eljárások vezérlőcsatorna jelzéshez
(51) H04L 1/00 (2006.01)
(13) T2
(30) 667705 P 2005.04.01. US
261836 2005.10.27. US

---

(11) E022524
(21) E 13 162548
(96) EP 20130162548 2009.11.18.
(97) EP 2613476 A1 2013.07.10.
EP 2613476 B1 2014.10.01.
(73) Siemens Schweiz AG, 8047 Zürich (CH)
(72) Müller, Thomas
(74) Mák András, SBGK Szabadalmi Ügyvivői Iroda, 1062 Budapest, (HU)
(54) Redundancia eljárás egy specializált adathálózathoz
(51) H04L 12/46 (2006.01)
H04L 12/437 (2006.01)
(13) T2
(30) 08171215 2008.12.10. EP

---

(11) E023460
(21) E 12 197487
(96) EP 20120197487 2008.09.05.
(97) EP 2575312 A2 2013.04.03.
EP 2575312 B1 2014.07.30.
(73) LG Electronics, Inc., Seoul, 150-721 (KR)
(72) Ko, Woo Suk
Moon, Sang Chul
(74) dr. Köteles Zoltán, SBGK Szabadalmi Ügyvivői Iroda, 1062 Budapest, (HU)
(54) Eljárás és rendszer jelek adására és vételére
(51) H04L 27/26 (2006.01)
H04J 11/00 (2006.01)
(13) T2
(30) 970523 P 2007.09.06. US

---

(11) E023270
(21) E 05 774359
(96) EP 20050774359 2005.08.02.
(97) EP 1782654 A1 2006.02.16.
EP 1782654 B1 2014.07.16.
(73) Nokia Corporation, 02610 Espoo (FI)
(72) TAMMI, Kalle
MYLLYMAKI, Minna
KOIVULA, Jari
SALONEN, Sami, N.
(74) Mák András, SBGK Szabadalmi Ügyvivői Iroda, 1062 Budapest, (HU)
(54) Felhasználói regisztrálás kommunikációs rendszerben
(51) H04L 29/06 (2006.01)
H04W 8/18 (2009.01)
H04W 8/26 (2009.01)
H04W 12/06 (2009.01)
(13) T2
(30) 0417296 2004.08.03. GB

---

(11) E023205
(21) E 11 155593
(96) EP 20110155593 2011.02.23.
(97) EP 2493147 A1 2012.08.29.
EP 2493147 B1 2014.05.21.
(73) Zerogroup Holding OÜ, 51003 Tartu (EE)
(72) Vimberg, Priit
(74) dr. Köteles Zoltán, SBGK Szabadalmi Ügyvivői Iroda, 1062 Budapest, (HU)
(54) Vezérlési rendszer és párosítási eljárás vezérlési rendszerhez
(51) H04L 29/08 (2006.01)
H04L 12/28 (2006.01)
H04L 29/12 (2006.01)
(13) T2

---

(11) E023006

(21) E 07 846158
(96) EP 20070846158 2007.12.26.
(97) EP 2099156 A1 2008.07.17.
EP 2099156 B1 2014.05.07.
(73) Huawei Technologies Co., Ltd., Longgang District, Shenzhen Guangdong 518129 (CN)
China Mobile Communications Corporation, Beijing 100032 (CN)
(72) DU, Qian
WEI, Bing
WANG, Xiaoyun
WANG, Leibin
SHI, Shufeng
ZHAO, Peng
YAN, Xuexia
(74) dr. Köteles Zoltán, SBGK Szabadalmi Ügyvivői Iroda, 1062 Budapest, (HU)
(54) Eljárás, rendszer és hálózati elem szolgáltatás-feldolgozáshoz, miután hálózati elemadatok érvénytelenedtek és hiba jelentkezett
(51) H04L 29/14 (2006.01)
H04L 29/06 (2006.01)
(13) T2
(30) 200610169866 2006.12.29. CN
200710101579 2007.04.30. CN
200710135728 2007.08.10. CN

---

(11) E023248
(21) E 09 784549
(96) EP 20090784549 2009.03.13.
(97) EP 2406939 A1 2010.09.16.
EP 2406939 B1 2014.06.11.
(73) Kanhye, Yogesh Kumar, London SE18 1 HW (GB)
(72) Kanhye, Yogesh Kumar
(74) Kereszty Marcell, Gödölle, Kékes, Mészáros & Szabó Szabadalmi és Védjegy Iroda, 1024 Budapest, (HU)
(54) Csúszó részt és felhajtható részt tartalmazó mobiltelefon
(51) H04M 1/02 (2006.01)
G04G 17/08 (2006.01)
G04G 21/04 (2010.01)
H04B 1/38 (2006.01)
(13) T2

---

(11) E023320
(21) E 06 755956
(96) EP 20060755956 2006.06.08.
(97) EP 1891798 A2 2006.12.21.
EP 1891798 B1 2014.07.16.
(73) Nokia Corporation, 02610 Espoo (FI)
(72) KISS, Krisztian
HAUKKA, Tao
KUURE, Pekka
(74) Mák András, SBGK Szabadalmi Ügyvivői Iroda, 1062 Budapest, (HU)
(54) Rendszer, hálózati egység, terminál, eljárás és számítógépes programtermék jelenlét közzétételére

(51) **H04M 3/42** (2006.01)
G06F 15/16 (2006.01)
H04L 29/06 (2006.01)
H04L 29/08 (2006.01)
H04W 4/10 (2009.01)
H04W 8/08 (2009.01)
H04W 76/00 (2009.01)
H04W 80/10 (2009.01)
H04W 84/08 (2009.01)
(13) **T2**
(30) 689936 P 2005.06.13. US
289007 2005.11.29. US

---

(11) **E023067**
(21) **E 08 755257**
(96) **EP 20080755257** 2008.05.09.
(97) **EP 2156662 A1** 2008.11.20.
EP 2156662 B1 2014.04.30.
(73) AUDIOVOX CORPORATION, Hauppauge, New York 11788 (US)
(72) KOONTZ, Theodore, W., II.
(74) Mák András, SBGK Szabadalmi Ügyvivői Iroda, 1062 Budapest, (HU)
(54) **Ülés háttámlába beépített szórakoztató rendszer**
(51) **H04N 5/91** (2006.01)
(13) **T2**
(30) 917440 P 2007.05.11. US
117519 2008.05.08. US

---

(11) **E023429**
(21) **E 11 740064**
(96) **EP 20110740064** 2011.02.07.
(97) **EP 2536133 A2** 2012.12.19.
EP 2536133 B1 2014.12.24.
(73) LG Electronics Inc., Seoul 150-721 (KR)
(72) KO, Woo Suk
MOON, Sang Chul
(74) dr. Köteles Zoltán, SBGK Szabadalmi Ügyvivői Iroda, 1062 Budapest, (HU)
(54) **Eljárás és berendezés műsorszóró jel vételére**
(51) **H04N 7/015** (2006.01)
H04B 7/04 (2006.01)
H04H 40/18 (2008.01)
H04H 60/07 (2008.01)
H04L 1/00 (2006.01)
H04L 5/00 (2006.01)
H04L 25/03 (2006.01)
H04L 27/26 (2006.01)
(13) **T2**
(30) 302522 P 2010.02.08. US

---

(11) **E023232**

(21) E 11 717392
(96) EP 20110717392 2011.04.13.
(97) EP 2559182 A1 2011.10.20.
EP 2559182 B1 2014.09.24.
(73) Qualcomm Incorporated, San Diego, CA 92121-1714 (US)
(72) BARBIERI, Alan
JI, Tingfang
AGASHE, Parag Arun
WEI, Yongbin
YOO, Taesang
LUO, Tao
VAJAPEYAM, Madhavan Srinivasan
XU, Hao
DAMNJANOVIC, Aleksandar
(74) Varannai Csaba, ADVOPATENT Szabadalmi és Védjegy Iroda, 1011 Budapest, (HU)
(54) CQI-becslés vezetéknélküli kommunikációs hálózatban
(51) H04W 24/00 (2009.01)
H04L 1/00 (2006.01)
H04W 28/04 (2009.01)
H04W 28/16 (2009.01)
(13) T2
(30) 201113084154 2011.04.11. US
323822 P 2010.04.13. US
323770 P 2010.04.13. US

---

(11) E023324
(21) E 12 180287
(96) EP 20120180287 2010.04.23.
(97) EP 2528380 A2 2012.11.28.
EP 2528380 B1 2014.07.02.
(73) Huawei Technologies Co., Ltd., Longgang District, Shenzhen, Guangdong 518129 (CN)
(72) Gao, Lingling
Li, Jianbo
(74) dr. Köteles Zoltán, SBGK Szabadalmi Ügyvivői Iroda, 1062 Budapest, (HU)
(54) Terhelésmegosztó eljárás, eszköz és rendszer
(51) H04W 28/08 (2009.01)
(13) T2
(30) 200910082554 2009.04.23. CN

---

(11) E023249
(21) E 11 713515
(96) EP 20110713515 2011.03.03.
(97) EP 2543216 A1 2011.09.09.
EP 2543216 B1 2014.09.24.
(73) Quantislabs Ltd., 1183 Budapest (HU)
(72) ÁRENDÁS, Csaba
(74) dr. Kereszty Marcell, Gödölle, Kékes, Mészáros & Szabó Szabadalmi és Védjegy Iroda, 1024 Budapest, (HU)
(54) Rendszer és eljárások vezeték nélküli szenzor hálózatokhoz
(51) H04W 52/02 (2009.01)

H04W 36/00 (2009.01)
(13) T2
(30) 310517 P 2010.03.04. US

---

(11) E023174
(21) E 07 730982
(96) EP 20070730982 2007.02.15.
(97) EP 1985165 A2 2007.08.23.
EP 1985165 B1 2014.06.11.
(73) Valeo Systémes de Contrôle Moteur, 95800 Cergy (FR)
(72) LEFEVRE, Bruno
MORENO, Jean-Yves
SCHWARTZ, Christian
(74) Mészárosné Dónusz Katalin, SBGK Szabadalmi Ügyvivői Iroda, 1062 Budapest, (HU)
(54) Eljárás elektronikus modul gyártására az alakatrészek szekvenciális rögzítésével és a megfelelő gyártósor
(51) H05K 3/34 (2006.01)
H05K 3/36 (2006.01)
(13) T2
(30) 0601356 2006.02.16. FR

---

(11) E023335
(21) E 07 786539
(96) EP 20070786539 2007.08.03.
(97) EP 2046345 A2 2008.02.07.
EP 2046345 B1 2014.12.10.
(73) Marinomed Biotechnologie GmbH, 1210 Vienna (AT)
(72) GRASSAUER, Andreas
PRIESCHL-GRASSAUER, Eva
(74) Somlai Mária, SBGK Szabadalmi Ügyvivői Iroda, 1062 Budapest, (HU)
(54) Escin alkalmazása
(51) A61K 36/77 (2006.01)
A61K 36/77 (2006.01)
A61K 31/704 (2006.01)
A61K 31/704 (2006.01)
(13) T2
(30) 06450109 2006.08.04. EP
06450109 2006.08.04. EP

---

(11) E023245
(21) E 13 158407
(96) EP 20130158407 2013.03.08.
(97) EP 2774639 A1 2014.09.10.
EP 2774639 B1 2014.12.10.
(73) TEVA PHARMACEUTICAL INDUSTRIES, LTD., 49131 Petah Tiqva (IL)
(72) COWE, Toby
(74) Mészárosné Dónusz Katalin, SBGK Szabadalmi Ügyvivői Iroda, 1062 Budapest, (HU)
(54) Többször használható injektor (befecskendező) készülék fecskendőhöz
(51) A61M 5/20 (2006.01)
A61M 5/20 (2006.01)

(13) T2

A rovat 382 darab közlést tartalmaz.

Felszólalási eljárásban módosított európai szabadalom szövege fordításának benyújtása

(11) E012297
(21) E 07 822227
(96) EP 20070822227 2007.11.05.
(97) EP 2083629 A1 2008.05.15.
EP 2083629 B1 2011.06.22.
(73) BASF SE, 67056 Ludwigshafen (DE)
(72) SAXELL, Heidi, Emilia
ERK, Peter
TARANTA, Claude
KRÖHL, Thomas
COX, Gerhard
DESIRAJU, Gautam R.
BANERJEE, Rahul
BHATT, Prashant, M.
(74) dr. Gál Melinda, SBGK Szabadalmi Ügyvivői Iroda, 1062 Budapest, (HU)
(54) A fipronil kristálymódosulata
(51) A01N 47/02 (2006.01)
A01N 25/00 (2006.01)
A01P 7/00 (2006.01)
(13) T5
(30) 06023435 2006.11.10. EP

---

(11) E012074
(21) E 06 076172
(96) EP 20060076172 2006.06.06.
(97) EP 1728507 A1 2006.12.06.
EP 1728507 B1 2011.03.16.
(73) NattoPharma ASA, 0230 Oslo (NO)
(72) Vermeer, Cees
(74) Szentpéteri Zsolt, SBGK Szabadalmi Ügyvivői Iroda, 1062 Budapest, (HU)
(54) K-vitamin alkalmazása a véredények elmeszesedésének visszafordítására
(51) A61K 31/122 (2006.01)
A23L 1/302 (2006.01)
A23L 1/303 (2006.01)
A61K 31/593 (2006.01)
A61P 9/10 (2006.01)
(13) T5
(30) 144853 2005.06.03. US

---

(11) E013251
(21) E 08 801873
(96) EP 20080801873 2008.09.05.
(97) EP 2069334 A1 2009.06.17.
EP 2069334 B1 2011.11.16.
(73) Kneipp GmbH, 97084 Würzburg (DE)
(72) FRANK, Bruno

DIMPFEL, Wilfried

(74) dr. Gál Melinda, SBGK Szabadalmi Ügyvivői Iroda, 1062 Budapest, (HU)

(54) Aszpalatinhoz hasonló dihidrokalkon, extraktum fermentálatlan vörös fokföldi rekettyéből és eljárás előállításukra

(51) C07D407/10 (2006.01)
A61K 31/353 (2006.01)
A61P 25/00 (2006.01)

(13) T5

(30) 07020728 2007.10.23. EP

A rovat 3 darab közlést tartalmaz.

Korlátozási eljárásban módosított európai szabadalom szövege fordításának benyújtása

(11) E020955

(21) E 08 855772

(96) EP 20080855772 2008.12.03.

(97) EP 2227488 A1 2009.06.11.

EP 2227488 B1 2014.01.22.

(73) Apitope International NV, 3590 Diepenbeek (BE)

(72) WRAITH, David

(74) Szentpéteri Zsolt, SBGK Szabadalmi Ügyvivői Iroda, 1062 Budapest, (HU)

(54) FVIII peptidek és azok alkalmazása haemophiliások tolerálásában

(51) C07K 14/755 (2006.01)

A61K 38/37 (2006.01)

(13) T6

(30) 0723712 2007.12.04. GB

A rovat 1 darab közlést tartalmaz.

Vegyes európai szabadalmi közlemények

Jogutódlás

(11) E000037
(21) E 03 370018
(73) OPTIMA PACKAGING FRANCE, 59560 Comines (FR)
(74) DANUBIA Szabadalmi és Jogi Iroda Kft., 1051 Budapest, (HU)

---

(11) E000919
(21) E 04 710863
(73) Bayer Intellectual Property GmbH, Monheim am Rhein (DE)
(74) DANUBIA Szabadalmi és Jogi Iroda Kft., 1051 Budapest, (HU)

---

(11) E001467
(21) E 03 007903
(73) Microsoft Technology Licensing, LLC, Redmond, Washington (US)
(74) Dr. Kocsomba Nelli Ügyvédi Iroda, 1143 Budapest, (HU)

---

(11) E001585
(21) E 03 793681
(73) Bayer Intellectual Property GmbH, Monheim am Rhein (DE)
(74) DANUBIA Szabadalmi és Jogi Iroda Kft., 1051 Budapest, (HU)

---

(11) E002118
(21) E 04 763232
(73) Bayer Intellectual Property GmbH, Monheim am Rhein (DE)
(74) DANUBIA Szabadalmi és Jogi Iroda Kft., 1051 Budapest, (HU)

---

(11) E002220
(21) E 05 715942
(73) Bayer Intellectual Property GmbH, Monheim am Rhein (DE)
(74) DANUBIA Szabadalmi és Jogi Iroda Kft., 1051 Budapest, (HU)

---

(11) E002429
(21) E 05 716503
(73) Bayer Intellectual Property GmbH, Monheim am Rhein (DE)
(74) DANUBIA Szabadalmi és Jogi Iroda Kft., 1051 Budapest, (HU)

---

(11) E002830
(21) E 03 725046
(73) Bayer Intellectual Property GmbH, Monheim am Rhein (DE)
(74) DANUBIA Szabadalmi és Jogi Iroda Kft., 1051 Budapest, (HU)

---

(11) E002987
(21) E 04 751979
(73) Zoetis Services LLC, New Jersey (US)

(74) Dr. Kocsomba Nelli Ügyvédi Iroda, 1143 Budapest, (HU)

---

(11) E003240
(21) E 03 714749
(73) Bayer Intellectual Property GmbH, Monheim am Rhein (DE)
(74) DANUBIA Szabadalmi és Jogi Iroda Kft., 1051 Budapest, (HU)

---

(11) E003430
(21) E 05 756429
(73) Bayer Intellectual Property GmbH, Monheim am Rhein (DE)
(74) DANUBIA Szabadalmi és Jogi Iroda Kft., 1051 Budapest, (HU)

---

(11) E003916
(21) E 04 765702
(73) Bayer Intellectual Property GmbH, Monheim am Rhein (DE)
(74) DANUBIA Szabadalmi és Jogi Iroda Kft., 1051 Budapest, (HU)

---

(11) E003931
(21) E 05 749309
(73) Bayer Intellectual Property GmbH, Monheim am Rhein (DE)
(74) DANUBIA Szabadalmi és Jogi Iroda Kft., 1051 Budapest, (HU)

---

(11) E004185
(21) E 05 715941
(73) Bayer Intellectual Property GmbH, Monheim am Rhein (DE)
(74) DANUBIA Szabadalmi és Jogi Iroda Kft., 1051 Budapest, (HU)

---

(11) E004465
(21) E 06 765403
(73) ANY Biztonsági Nyomda Nyilvánosan Működő Részvénytársaság, Budapest (HU)
(74) DANUBIA Szabadalmi és Jogi Iroda Kft., 1051 Budapest, (HU)

---

(11) E004491
(21) E 03 713628
(73) Zoetis Services LLC, New Jersey (US)
(74) Dr. Kocsomba Nelli Ügyvédi Iroda, 1143 Budapest, (HU)

---

(11) E005693
(21) E 03 739390
(73) Zoetis Services LLC, New Jersey (US)
(74) Dr. Kocsomba Nelli Ügyvédi Iroda, 1143 Budapest, (HU)

---

(11) E005865
(21) E 05 745245
(73) Bayer Intellectual Property GmbH, Monheim am Rhein (DE)
(74) DANUBIA Szabadalmi és Jogi Iroda Kft., 1051 Budapest, (HU)

---

(11) E006429
(21) E 04 790624
(73) Bayer Intellectual Property GmbH, Monheim am Rhein (DE)

(74) DANUBIA Szabadalmi és Jogi Iroda Kft., 1051 Budapest, (HU)

---

(11) E006436
(21) E 06 795470
(73) Zoetis Services LLC, New Jersey (US)
(74) Dr. Kocsomba Nelli Ügyvédi Iroda, 1143 Budapest, (HU)

---

(11) E006484
(21) E 05 790011
(73) Bayer Intellectual Property GmbH, Monheim am Rhein (DE)
(74) DANUBIA Szabadalmi és Jogi Iroda Kft., 1051 Budapest, (HU)

---

(11) E006728
(21) E 03 739221
(73) APOLLO ENDOSURGERY, INC., Austin, Texas (US)
(74) DANUBIA Szabadalmi és Jogi Iroda Kft., 1051 Budapest, (HU)

---

(11) E006875
(21) E 06 762207
(73) Bayer Intellectual Property GmbH, Monheim am Rhein (DE)
(74) DANUBIA Szabadalmi és Jogi Iroda Kft., 1051 Budapest, (HU)

---

(11) E007963
(21) E 03 735523
(73) Bayer Intellectual Property GmbH, Monheim am Rhein (DE)
(74) DANUBIA Szabadalmi és Jogi Iroda Kft., 1051 Budapest, (HU)

---

(11) E008273
(21) E 03 791781
(73) APOLLO ENDOSURGERY, INC., Austin, Texas (US)
(74) DANUBIA Szabadalmi és Jogi Iroda Kft., 1051 Budapest, (HU)

---

(11) E010243
(21) E 05 705996
(73) APOLLO ENDOSURGERY, INC., Austin, Texas (US)
(74) DANUBIA Szabadalmi és Jogi Iroda Kft., 1051 Budapest, (HU)

---

(11) E010361
(21) E 07 731236
(73) Centre National De La Recherche Scientifique (CNRS), 75794 Paris (FR)

---

(11) E012570
(21) E 05 789769
(73) Zoetis Services LLC, New Jersey (US)
(74) Dr. Kocsomba Nelli Ügyvédi Iroda, 1143 Budapest, (HU)

---

(11) E013313
(21) E 09 150098
(73) Zoetis Services LLC, New Jersey (US)
(74) Dr. Kocsomba Nelli Ügyvédi Iroda, 1143 Budapest, (HU)

---

(11) E013356
(21) E 06 773456
(73) Henkel IP & Holding GmbH, Düsseldorf (DE)

---

(11) E013657
(21) E 06 808428
(73) Novartis AG, Basel (CH)
(74) Danubia Szabadalmi és Jogi Iroda Kft., 1051 Budapest, (HU)

---

(11) E014223
(21) E 05 105366
(73) Microsoft Technology Licensing, LLC, Redmond, Washington (US)
(74) Dr. Kocsomba Nelli Ügyvédi Iroda, 1143 Budapest, (HU)

---

(11) E014950
(21) E 07 724458
(73) I + M Verwaltungs-GmbH, Haigerloch (DE)
(74) DANUBIA Szabadalmi és Jogi Iroda Kft., 1051 Budapest, (HU)

---

(11) E015599
(21) E 03 008804
(73) Microsoft Technology Licensing, LLC, Redmond, Washington (US)
(74) Dr. Kocsomba Nelli Ügyvédi Iroda, 1143 Budapest, (HU)

---

(11) E015840
(21) E 06 749753
(73) Cardiorentis AG, 6300 Zug (CH)
(74) dr. Láng Tivadarné, SBGK Szabadalmi Ügyvivői Iroda, 1062 Budapest, (HU)

---

(11) E015852
(21) E 06 012631
(73) Microsoft Technology Licensing, LLC, Redmond, Washington (US)
(74) Dr. Kocsomba Nelli Ügyvédi Iroda, 1143 Budapest, (HU)

---

(11) E016228
(21) E 09 702666
(73) TRS Transportkoeling B.V., 2201 GN Noordwijk (NL)
(74) DANUBIA Szabadalmi és Jogi Iroda Kft., 1051 Budapest, (HU)

---

(11) E016332
(21) E 03 012714
(73) Microsoft Technology Licensing, LLC, Redmond, Washington (US)
(74) Dr. Kocsomba Nelli Ügyvédi Iroda, 1143 Budapest, (HU)

---

(11) E016647
(21) E 04 030909
(73) Microsoft Technology Licensing, LLC, Redmond, Washington (US)
(74) Dr. Kocsomba Nelli Ügyvédi Iroda, 1143 Budapest, (HU)

---

(11) E016790

(21) E 07 835698
(73) Microsoft Technology Licensing, LLC, Redmond, Washington (US)
(74) Dr. Kocsomba Nelli Ügyvédi Iroda, 1143 Budapest, (HU)

---

(11) E016981
(21) E 08 730629
(73) Zoetis Services LLC, New Jersey (US)
(74) Dr. Kocsomba Nelli Ügyvédi Iroda, 1143 Budapest, (HU)

---

(11) E017253
(21) E 06 836718
(73) Microsoft Technology Licensing, LLC, Redmond, Washington (US)
(74) Dr. Kocsomba Nelli Ügyvédi Iroda, 1143 Budapest, (HU)

---

(11) E017295
(21) E 07 817845
(73) WISECON A/S, Helsinge (DK)
(74) DANUBIA Szabadalmi és Jogi Iroda Kft., 1051 Budapest, (HU)

---

(11) E017891
(21) E 04 006737
(73) Microsoft Technology Licensing, LLC, Redmond, Washington (US)
(74) Dr. Kocsomba Nelli Ügyvédi Iroda, 1143 Budapest, (HU)

---

(11) E018046
(21) E 05 796311
(73) Zoetis Services LLC, New Jersey (US)
(74) Dr. Kocsomba Nelli Ügyvédi Iroda, 1143 Budapest, (HU)

---

(11) E018469
(21) E 05 718292
(73) Zoetis Services LLC, New Jersey (US)
(74) Dr. Kocsomba Nelli Ügyvédi Iroda, 1143 Budapest, (HU)

---

(11) E018539
(21) E 04 722345
(73) Zoetis Services LLC, New Jersey (US)
(74) Dr. Kocsomba Nelli Ügyvédi Iroda, 1143 Budapest, (HU)

---

(11) E018796
(21) E 08 708749
(73) WISECON A/S, Helsinge (DK)
(74) DANUBIA Szabadalmi és Jogi Iroda Kft., 1051 Budapest, (HU)

---

(11) E018835
(21) E 07 705530
(73) Zoetis Services LLC, New Jersey (US)
(74) Dr. Kocsomba Nelli Ügyvédi Iroda, 1143 Budapest, (HU)

---

(11) E018875

(21) E 03 005822
(73) Microsoft Technology Licensing, LLC, Redmond, Washington (US)
(74) Dr. Kocsomba Nelli Ügyvédi Iroda, 1143 Budapest, (HU)

---

(11) E019034
(21) E 03 026812
(73) Microsoft Technology Licensing, LLC, Redmond, Washington (US)
(74) Dr. Kocsomba Nelli Ügyvédi Iroda, 1143 Budapest, (HU)

---

(11) E019272
(21) E 04 019094
(73) Microsoft Technology Licensing, LLC, Redmond, Washington (US)
(74) Dr. Kocsomba Nelli Ügyvédi Iroda, 1143 Budapest, (HU)

---

(11) E019583
(21) E 10 015978
(73) Microsoft Technology Licensing, LLC, Redmond, Washington (US)
(74) Dr. Kocsomba Nelli Ügyvédi Iroda, 1143 Budapest, (HU)

---

(11) E019648
(21) E 11 168452
(73) Henkel IP & Holding GmbH, Düsseldorf (DE)

---

(11) E019705
(21) E 08 771428
(73) Zoetis Services LLC, New Jersey (US)
(74) Dr. Kocsomba Nelli Ügyvédi Iroda, 1143 Budapest, (HU)

---

(11) E021031
(21) E 05 111554
(73) Microsoft Technology Licensing, LLC, Redmond, Washington (US)
(74) Dr. Kocsomba Nelli Ügyvédi Iroda, 1143 Budapest, (HU)

---

(11) E021220
(21) E 09 704340
(73) Henkel IP & Holding GmbH, Düsseldorf (DE)

---

(11) E021809
(21) E 09 786882
(73) Zoetis Services LLC, New Jersey (US)
(74) Dr. Kocsomba Nelli Ügyvédi Iroda, 1143 Budapest, (HU)

---

(11) E023252
(21) E 05 857448
(73) Grifols Worldwide Operations Limited, Dublin 4 (IE)
(74) SBGK Szabadalmi Ügyvivői Iroda, 1062 Budapest, (HU)

---

(11) E023323
(21) E 11 729112
(73) Schaeffler Technologies AG & Co. KG, Herzogenaurach (DE)

(74) SBGK Szabadalmi Ügyvivői Iroda, 1062 Budapest, (HU)

---

(11) E023327
(21) E 10 736860
(73) Montero Gida Sanayi Ve Ticaret A.S., Sariyer, Istanbul (TR)
(74) SBGK Szabadalmi Ügyvivői Iroda, 1062 Budapest, (HU)

A rovat 61 darab közlést tartalmaz.

Képviseleti megbízás

(21) E 03 370018
(73) OPTIMA PACKAGING FRANCE, 59560 Comines (FR)
(74) DANUBIA Szabadalmi és Jogi Iroda Kft., 1051 Budapest, (HU)

---

(21) E 04 710863
(73) Bayer Intellectual Property GmbH, Monheim am Rhein (DE)
(74) DANUBIA Szabadalmi és Jogi Iroda Kft., 1051 Budapest, (HU)

---

(21) E 03 007903
(73) Microsoft Technology Licensing, LLC, Redmond, Washington (US)
(74) Dr. Kocsomba Nelli Ügyvédi Iroda, 1143 Budapest, (HU)

---

(21) E 03 793681
(73) Bayer Intellectual Property GmbH, Monheim am Rhein (DE)
(74) DANUBIA Szabadalmi és Jogi Iroda Kft., 1051 Budapest, (HU)

---

(21) E 04 763232
(73) Bayer Intellectual Property GmbH, Monheim am Rhein (DE)
(74) DANUBIA Szabadalmi és Jogi Iroda Kft., 1051 Budapest, (HU)

---

(21) E 05 715942
(73) Bayer Intellectual Property GmbH, Monheim am Rhein (DE)
(74) DANUBIA Szabadalmi és Jogi Iroda Kft., 1051 Budapest, (HU)

---

(21) E 05 716503
(73) Bayer Intellectual Property GmbH, Monheim am Rhein (DE)
(74) DANUBIA Szabadalmi és Jogi Iroda Kft., 1051 Budapest, (HU)

---

(21) E 03 725046
(73) Bayer Intellectual Property GmbH, Monheim am Rhein (DE)
(74) DANUBIA Szabadalmi és Jogi Iroda Kft., 1051 Budapest, (HU)

---

(21) E 04 751979
(73) Zoetis Services LLC, New Jersey (US)
(74) Dr. Kocsomba Nelli Ügyvédi Iroda, 1143 Budapest, (HU)

---

(21) E 03 714749
(73) Bayer Intellectual Property GmbH, Monheim am Rhein (DE)

(74) DANUBIA Szabadalmi és Jogi Iroda Kft., 1051 Budapest, (HU)

---

(21) E 05 756429
(73) Bayer Intellectual Property GmbH, Monheim am Rhein (DE)
(74) DANUBIA Szabadalmi és Jogi Iroda Kft., 1051 Budapest, (HU)

---

(21) E 04 765702
(73) Bayer Intellectual Property GmbH, Monheim am Rhein (DE)
(74) DANUBIA Szabadalmi és Jogi Iroda Kft., 1051 Budapest, (HU)

---

(21) E 05 749309
(73) Bayer Intellectual Property GmbH, Monheim am Rhein (DE)
(74) DANUBIA Szabadalmi és Jogi Iroda Kft., 1051 Budapest, (HU)

---

(21) E 05 715941
(73) Bayer Intellectual Property GmbH, Monheim am Rhein (DE)
(74) DANUBIA Szabadalmi és Jogi Iroda Kft., 1051 Budapest, (HU)

---

(21) E 06 765403
(73) ANY Biztonsági Nyomda Nyilvánosan Működő Részvénytársaság, Budapest (HU)
(74) DANUBIA Szabadalmi és Jogi Iroda Kft., 1051 Budapest, (HU)

---

(21) E 03 713628
(73) Zoetis Services LLC, New Jersey (US)
(74) Dr. Kocsomba Nelli Ügyvédi Iroda, 1143 Budapest, (HU)

---

(21) E 03 739390
(73) Zoetis Services LLC, New Jersey (US)
(74) Dr. Kocsomba Nelli Ügyvédi Iroda, 1143 Budapest, (HU)

---

(21) E 05 745245
(73) Bayer Intellectual Property GmbH, Monheim am Rhein (DE)
(74) DANUBIA Szabadalmi és Jogi Iroda Kft., 1051 Budapest, (HU)

---

(21) E 04 790624
(73) Bayer Intellectual Property GmbH, Monheim am Rhein (DE)
(74) DANUBIA Szabadalmi és Jogi Iroda Kft., 1051 Budapest, (HU)

---

(21) E 06 795470
(73) Zoetis Services LLC, New Jersey (US)
(74) Dr. Kocsomba Nelli Ügyvédi Iroda, 1143 Budapest, (HU)

---

(21) E 05 790011
(73) Bayer Intellectual Property GmbH, Monheim am Rhein (DE)
(74) DANUBIA Szabadalmi és Jogi Iroda Kft., 1051 Budapest, (HU)

---

(21) E 03 739221
(73) APOLLO ENDOSURGERY, INC., Austin, Texas (US)
(74) DANUBIA Szabadalmi és Jogi Iroda Kft., 1051 Budapest, (HU)

---

(21) E 06 762207

(73) Bayer Intellectual Property GmbH, Monheim am Rhein (DE)
(74) DANUBIA Szabadalmi és Jogi Iroda Kft., 1051 Budapest, (HU)

---

(21) E 03 735523
(73) Bayer Intellectual Property GmbH, Monheim am Rhein (DE)
(74) DANUBIA Szabadalmi és Jogi Iroda Kft., 1051 Budapest, (HU)

---

(21) E 03 791781
(73) APOLLO ENDOSURGERY, INC., Austin, Texas (US)
(74) DANUBIA Szabadalmi és Jogi Iroda Kft., 1051 Budapest, (HU)

---

(21) E 05 705996
(73) APOLLO ENDOSURGERY, INC., Austin, Texas (US)
(74) DANUBIA Szabadalmi és Jogi Iroda Kft., 1051 Budapest, (HU)

---

(21) E 07 731236
(73) Centre National De La Recherche Scientifique (CNRS), 75794 Paris (FR)

---

(21) E 05 789769
(73) Zoetis Services LLC, New Jersey (US)
(74) Dr. Kocsomba Nelli Ügyvédi Iroda, 1143 Budapest, (HU)

---

(21) E 09 150098
(73) Zoetis Services LLC, New Jersey (US)
(74) Dr. Kocsomba Nelli Ügyvédi Iroda, 1143 Budapest, (HU)

---

(21) E 06 773456
(73) Henkel IP & Holding GmbH, Düsseldorf (DE)

---

(21) E 06 808428
(73) Novartis AG, Basel (CH)
(74) Danubia Szabadalmi és Jogi Iroda Kft., 1051 Budapest, (HU)

---

(21) E 05 105366
(73) Microsoft Technology Licensing, LLC, Redmond, Washington (US)
(74) Dr. Kocsomba Nelli Ügyvédi Iroda, 1143 Budapest, (HU)

---

(21) E 07 724458
(73) I + M Verwaltungs-GmbH, Haigerloch (DE)
(74) DANUBIA Szabadalmi és Jogi Iroda Kft., 1051 Budapest, (HU)

---

(21) E 03 008804
(73) Microsoft Technology Licensing, LLC, Redmond, Washington (US)
(74) Dr. Kocsomba Nelli Ügyvédi Iroda, 1143 Budapest, (HU)

---

(21) E 06 749753
(73) Cardiorentis AG, 6300 Zug (CH)
(74) dr. Láng Tivadarné, SBGK Szabadalmi Ügyvivői Iroda, 1062 Budapest, (HU)

---

(21) E 06 012631
(73) Microsoft Technology Licensing, LLC, Redmond, Washington (US)

(74) Dr. Kocsomba Nelli Ügyvédi Iroda, 1143 Budapest, (HU)

---

(21) E 09 702666
(73) TRS Transportkoeling B.V., 2201 GN Noordwijk (NL)
(74) DANUBIA Szabadalmi és Jogi Iroda Kft., 1051 Budapest, (HU)

---

(21) E 03 012714
(73) Microsoft Technology Licensing, LLC, Redmond, Washington (US)
(74) Dr. Kocsomba Nelli Ügyvédi Iroda, 1143 Budapest, (HU)

---

(21) E 04 030909
(73) Microsoft Technology Licensing, LLC, Redmond, Washington (US)
(74) Dr. Kocsomba Nelli Ügyvédi Iroda, 1143 Budapest, (HU)

---

(21) E 07 835698
(73) Microsoft Technology Licensing, LLC, Redmond, Washington (US)
(74) Dr. Kocsomba Nelli Ügyvédi Iroda, 1143 Budapest, (HU)

---

(21) E 08 730629
(73) Zoetis Services LLC, New Jersey (US)
(74) Dr. Kocsomba Nelli Ügyvédi Iroda, 1143 Budapest, (HU)

---

(21) E 06 836718
(73) Microsoft Technology Licensing, LLC, Redmond, Washington (US)
(74) Dr. Kocsomba Nelli Ügyvédi Iroda, 1143 Budapest, (HU)

---

(21) E 07 817845
(73) WISECON A/S, Helsinge (DK)
(74) DANUBIA Szabadalmi és Jogi Iroda Kft., 1051 Budapest, (HU)

---

(21) E 04 006737
(73) Microsoft Technology Licensing, LLC, Redmond, Washington (US)
(74) Dr. Kocsomba Nelli Ügyvédi Iroda, 1143 Budapest, (HU)

---

(21) E 05 796311
(73) Zoetis Services LLC, New Jersey (US)
(74) Dr. Kocsomba Nelli Ügyvédi Iroda, 1143 Budapest, (HU)

---

(21) E 05 718292
(73) Zoetis Services LLC, New Jersey (US)
(74) Dr. Kocsomba Nelli Ügyvédi Iroda, 1143 Budapest, (HU)

---

(21) E 04 722345
(73) Zoetis Services LLC, New Jersey (US)
(74) Dr. Kocsomba Nelli Ügyvédi Iroda, 1143 Budapest, (HU)

---

(21) E 08 708749
(73) WISECON A/S, Helsinge (DK)
(74) DANUBIA Szabadalmi és Jogi Iroda Kft., 1051 Budapest, (HU)

---

(21) E 07 705530

(73) Zoetis Services LLC, New Jersey (US)
(74) Dr. Kocsomba Nelli Ügyvédi Iroda, 1143 Budapest, (HU)

---

(21) E 03 005822
(73) Microsoft Technology Licensing, LLC, Redmond, Washington (US)
(74) Dr. Kocsomba Nelli Ügyvédi Iroda, 1143 Budapest, (HU)

---

(21) E 03 026812
(73) Microsoft Technology Licensing, LLC, Redmond, Washington (US)
(74) Dr. Kocsomba Nelli Ügyvédi Iroda, 1143 Budapest, (HU)

---

(21) E 04 019094
(73) Microsoft Technology Licensing, LLC, Redmond, Washington (US)
(74) Dr. Kocsomba Nelli Ügyvédi Iroda, 1143 Budapest, (HU)

---

(21) E 10 015978
(73) Microsoft Technology Licensing, LLC, Redmond, Washington (US)
(74) Dr. Kocsomba Nelli Ügyvédi Iroda, 1143 Budapest, (HU)

---

(21) E 11 168452
(73) Henkel IP & Holding GmbH, Düsseldorf (DE)

---

(21) E 08 771428
(73) Zoetis Services LLC, New Jersey (US)
(74) Dr. Kocsomba Nelli Ügyvédi Iroda, 1143 Budapest, (HU)

---

(21) E 05 111554
(73) Microsoft Technology Licensing, LLC, Redmond, Washington (US)
(74) Dr. Kocsomba Nelli Ügyvédi Iroda, 1143 Budapest, (HU)

---

(21) E 09 704340
(73) Henkel IP & Holding GmbH, Düsseldorf (DE)

---

(21) E 09 786882
(73) Zoetis Services LLC, New Jersey (US)
(74) Dr. Kocsomba Nelli Ügyvédi Iroda, 1143 Budapest, (HU)

---

(21) E 05 857448
(73) Grifols Worldwide Operations Limited, Dublin 4 (IE)
(74) SBGK Szabadalmi Ügyvivői Iroda, 1062 Budapest, (HU)

---

(21) E 11 729112
(73) Schaeffler Technologies AG & Co. KG, Herzogenaurach (DE)
(74) SBGK Szabadalmi Ügyvivői Iroda, 1062 Budapest, (HU)

---

(21) E 10 736860
(73) Montero Gida Sanayi Ve Ticaret A.S., Sariyer, Istanbul (TR)
(74) SBGK Szabadalmi Ügyvivői Iroda, 1062 Budapest, (HU)

A rovat 61 darab közlést tartalmaz.

Név-, illetve címváltozás

(11) E004465
(21) E 06 765403
(54) Vízoldható, színtelen szerves luminofórok és köztitermékeik
(73) ANY Biztonsági Nyomda Nyilvánosan Működő Részvénytársaság, Budapest (HU)

---

(11) E012386
(21) E 06 724768
(54) Szalagbilincs
(73) Oetiker Schweiz AG, 8810 Horgen (CH)

---

(11) E020436
(21) E 10 173737
(54) Mutáns neublasztin polimer konjugátumai
(73) Biogen MA Inc., Cambridge (US)

---

(11) E024201
(21) E 10 773132
(54) Fluorén-származékokat tartalmazó elektrolumineszcens anyagok
(73) Lomox Limited, Cheshire CW12 1ET (GB)

---

(11) E024408
(21) E 10 703519
(54) Nagy dózisú doramectint tartalmazó készítmény
(73) Zoetis LLC, Florham Park NJ 07932 (US)

A rovat 5 darab közlést tartalmaz.

KIEGÉSZÍTŐ OLTALMI TANÚSÍTVÁNYRA VONATKOZÓ KÖZLEMÉNYEK

Tájékoztatás kiegészítő oltalmi tanúsítványra vonatkozó bejelentésekről

(21) S 15 00031
(22) 2015.06.19.
(71) Boehringer Ingelheim Vetmedica GmbH, 55216 Ingelheim am Rhein, Binger Strasse 173 (DE)
(95) Nem citopatogén, módosított, élő BVDV-2
Termék típusa: Gyógyszer
(68) HU E005672
(54) Legyengített pestivírust tartalmazó vakcina
(92) EU/2/14/176 2014.12.22
Engedélyezett termék neve: Bovela
(74) Kovári György, ADVOPATENT Szabadalmi és Védjegy Iroda, 1011 Budapest, Fő u. 19. (HU)

---

(21) S 15 00032
(22) 2015.06.19.
(71) Boehringer Ingelheim Vetmedica GmbH, 55216 Ingelheim am Rhein, Binger Strasse 173 (DE)
(95) Nem citopatogén, módosított, élő BVDV-1 és nem citopatogén, módosított, élő BVDV-2 kombinációja
Termék típusa: Gyógyszer
(68) HU E005672
(54) Legyengített pestivírust tartalmazó vakcina
(92) EU/2/14/176 2014.12.22
Engedélyezett termék neve: Bovela
(74) Kovári György, ADVOPATENT Szabadalmi és Védjegy Iroda, 1011 Budapest, Fő u. 19. (HU)

---

(21) S 15 00033
(22) 2015.06.19.
(71) Boehringer Ingelheim Vetmedica GmbH, 55216 Ingelheim am Rhein, (DE)
(95) Nem citopatogén, módosított, élő BVDV-1
Termék típusa: Gyógyszer
(68) HU E005672
(54) Legyengített pestivírust tartalmazó vakcina
(92) EU/2/14/176 2014.12.22
Engedélyezett termék neve: Bovela
(74) Kovári György, ADVOPATENT Szabadalmi és Védjegy Iroda, 1011 Budapest, Fő u. 19. (HU)

A rovat 3 darab közlést tartalmaz.

NÖVÉNYFAJTA-OLTALMI KÖZLEMÉNYEK

Megadott növényfajta-oltalmak

(51) ZEAAA_MAY
(13) B1
(11) 000167 2015.06.16.
(21) F 13 00003
(22) 2013.03.12.
(40) 2014.03.28
(71) Gabonakutató Nonprofit Közhasznú Korlátolt Felelősségű Társaság, 6726 Szeged, Alsó Kikötősor 9. (HU)
(72) Pintér Zoltán 20%, 9761 Táplánszentkereszt, Kölcsey F. u. 8. (HU)
Balassa György 20%, 9763 Vasszécseny, Ady Endre út 44. (HU)
Szél Sándor 15%, 6726 Szeged, Déryné u. 19. (HU)
dr. Kálmán László 15%, 6723 Szeged, Csaba u. 26/B (HU)
Búza Lajosné 10%, 6724 Szeged, Jakab Lajos u. 8. (HU)
Dévényi Károlyné 10%, 6726 Szeged, Fürj u. 36. (HU)
Pintér Zoltánné 10%, 9761 Táplánszentkereszt, Kölcsey u. 8. (HU)
(53) TK 202
(54) Kukorica, Zea mays L.
(74) Dr. Lele István, 6726 Szeged, Alsó Kikötő sor 9. (HU)

---

(51) ZEAAA_MAY
(13) B1
(11) 000166 2015.06.16.
(21) F 13 00004
(22) 2013.03.12.
(40) 2014.03.28
(71) Gabonakutató Nonprofit Közhasznú Korlátolt Felelősségű Társaság, 6726 Szeged, Alsó Kikötősor 9. (HU)
(72) Pintér Zoltán 20%, 9761 Táplánszentkereszt, Kölcsey F. u. 8. (HU)
Balassa György 20%, 9763 Vasszécseny, Ady Endre út 44. (HU)
dr. Németh János 10%, 6726 Szeged, Alsó kikötő sor 10/B. (HU)
dr. Mórocz Sándor 20%, 6723 Szeged, Csaba u. 26/a (HU)
dr. Széll Endre 10%, 6726 Szeged, Déryné u. 19. (HU)
dr. Móroczné Salamon Katalin 20%, 6723 Szeged, Csaba u. 26/a (HU)
(53) TK 195
(54) Kukorica, Zea mays L.
(74) dr. Lele István, 6726 Szeged, Alsó Kikötő sor 9. (HU)

---

(51) ZEAAA_MAY
(13) B1
(11) 000165 2015.06.16.
(21) F 13 00005
(22) 2013.03.12.
(40) 2014.03.28
(71) Gabonakutató Nonprofit Közhasznú Korlátolt Felelősségű Társaság, 6726 Szeged, Alsó Kikötősor 9. (HU)
(72) Pintér Zoltán 20%, 9761 Táplánszentkereszt, Kölcsey F. u. 8. (HU)

Balassa György 20%, 9763 Vasszécseny, Ady Endre út 44. (HU)
dr. Fótos Jánosné, Dr. Kádár Katalin 20%, 6725 Szeged, Daru u. 2. (HU)
Fejes László 10%, 6771 Szeged, Nefelejcs u. 74. (HU)
Búza Lajosné 10%, 6724 Szeged, Jakab Lajos u. 8. (HU)
Kiss Gábor 10%, 6791 Szeged, Adél köz 20. (HU)
Hefflerné Jánosi Anett 10%, 9762 Tanakajd, Templom u. 9. (HU)

(53) TK 175

(54) Kukorica, Zea mays L.

(74) dr. Lele István, 6726 Szeged, Alsó kikötő sor 9. (HU)

A rovat 3 darab közlést tartalmaz.

HASZNÁLATI MINTA KÖZLEMÉNYEK

Megadott használati mintaoltalmak

A. SZEKCIÓ - KÖZSZÜKSÉGLETI CIKKEK

(51) A01K 1/02 (2006.01)
(11) 0004563 2015.06.24.
(21) U 15 00055
(22) 2015.03.30.
(73) Olivia Kft., Lajosmizse (HU)
(72) Meinrad Alois Odermatt, Zürich, (CH)
Dr. Atkári Tamás, Dabas, (HU)
(54) Tenyésztőketrec
(74) Kovári Zoltán, Kovári és Társai Szabadalmi És Védjegy Iroda Kft., Budapest
(57)
Tenyésztőketrec (10), amely oldalelemekkel (12), valamint az oldalelemek (12) által határolt belső térrel (14) rendelkezik, azzal jellemezve, hogy legalább egy, két állásban rögzíthető mobil oldalelemet (20, 20a, 20b, 20c) tartalmaz, amely mobil oldalelem (20, 20a, 20b, 20c) egy első állásában (20’, 20a’, 20b’, 20c’) a tenyésztőketrec (10) első belső térrel (14’) rendelkezik, és a mobil oldalelem (20, 20a, 20b, 20c) egy második állásában (20”, 20a”, 20b”, 20c”) a tenyésztőketrec (10) második belső térrel (14”) rendelkezik, amely második belső tér (14”) térfogata nagyobb, mint az első belső tér (14’) térfogata.

1a ábra

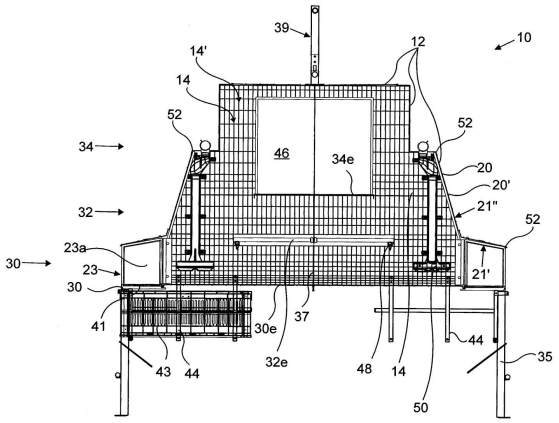

(51) A41D 13/00 (2006.01)
(11) 0004554 2015.06.16.
(21) U 14 00084
(22) 2014.04.04.
(73) XBODY HUNGARY Kft., Budapest (HU)
(72) Füzessy Balázs, Budapest, (HU)
Rigó Attila, Győr, (HU)
(54) Edzőruha elektromos izomstimulációs, EMS edzéshez
(74) dr. Antalffy-Zsíros András, DANUBIA Szabadalmi és Jogi Iroda Kft., Budapest
(57)
Edzőruha elektromos izomstimulációs, EMS edzéshez,
- amely edzést végző személy felső teste és alsó teste legalább egyikére felvehető és az edzés alatt viselhető legalább egy ruhadarab,

- a ruhadarabon azt az edzést végző személyen megtartó oldható rögzítőelemek vannak felerősítve,
- a ruhadarabhoz elektromos izomstimulációt megvalósító, villamos feszültségforrással társított legalább egy elektróda van hozzárendelve,
- az elektromos izomstimulációt megvalósító elektródával villamos vezeték áll villamos kapcsolatban,
- a ruhadarabon a villamos vezetéket megfogó legalább egy tartóelem van kiképezve,

azzal jellemezve, hogy

- a legalább egy, elektromos izomstimulációt megvalósító elektróda (26) egy vállizom stimuláló elektróda (26), amely vállizom formáját követő textil burkolatba (26a) van beágyazva, és/vagy egy felkar elektróda (26), amely egy a felkart körülvevő pánt (25), és a felkar formáját követő textil burkolatba (26a) van beágyazva,
- a textil burkolat (26a) oldhatóan van a ruhadarabhoz (1, 14) csatlakoztatva,
- a villamos vezeték (27) oldható galvanikus kapcsolatban áll az elektródával (26), és
- több elektróda (26) esetén az elektródákkal (26) galvanikus kapcsolatban álló villamos vezetékek (27) kábelkorbácsot (27a) alkotóan vannak összefogva, úgy, hogy a funkcionális elektromos izomstimuláló egységet alkotó elektródákhoz (26) vezető villamos vezetékek (27) vannak egy-egy külön kábelkorbácsot (27a) alkotóan összefogva.

7. ábra

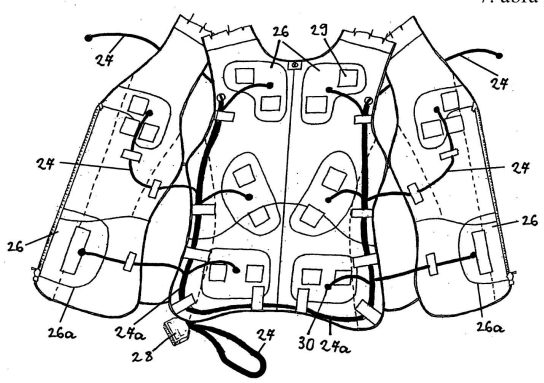

(51) A61F 11/04 (2006.01)

(11) 0004558 2015.06.24.

(21) U 15 00015

(22) 2015.02.13.

(73) dr. Elkán Károly, Pomáz (HU)

(72) dr. Elkán Károly, Pomáz, (HU)

(54) Csontvezetéses napelemes hallókészülék

(57)

Csontvezetéses napelemes hallókészülék, ami áll egy fejpántból (1), egy csatolóból (7,18), és legalább egy hallókészülékből (3), ahol a csatoló (7, 18) a fejpántot (1) oldható módon köti össze a hallókészülékkel (3), azzal jellemezve, hogy a hallókészülék (3) egy elektroakusztikus egységből (16), készülék házból, hangszóróból (17), akkumulátorból (22) és legalább egy külső csatlakozóból (9, 10) áll, a hallókészülék (3) elektromosan csatlakozik egy napelemhez (19), a csatolónak (7, 18) van egy furata (13) és a furatban (13) egy ütközőfelülete (8), a hallókészüléken (3) van egy gömbnyúlvány (14), a gömbnyúlvány (14) összeszerelt állapotban a csatoló (7, 18) furatába (13) illeszkedik.

1. ábra

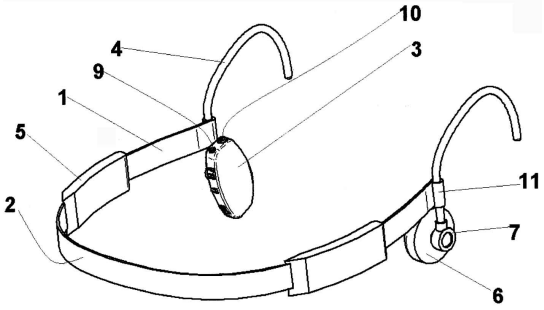

B. SZEKCIÓ - IPARI MŰVELETEK ÁLTALÁBAN ÉS SZÁLLÍTÁS

(51) B42F 7/00 (2006.01)

(11) 0004561 2015.06.24.

(21) U 15 00062

(22) 2015.04.22.

(73) KOMPRESS Nyomdaipari Kft., Komárom (HU)

(72) Szombath Zoltán, Komárom, (HU)
Szombath Gábor, Komárom, (HU)

(54) Karton tok integrált tájékoztatóval

(57)

Karton tok integrált tájékoztatóval, amelynek összeállított állapotban egymással derékszöget bezáró oldalfalai, valamint pozicionáló fülei vannak, továbbá a karton tokban tájékoztató lap van rögzítve, azzal jellemezve, hogy az egy egységből kiképzett tok (1) felületében egymástól egyenlő (S1) bigelések (4) és egy perforálás (5) van kialakítva az oldalfalak (9, 10) kiképzésére, továbbá két egymás mellett lévő bigelés (4) ellentétes végeinél egymástól L1 távolságra pozicionáló fülek (7) kiképzésére, a bigelésekre (4) merőlegesen, a tok (1) szélétől S1/2 távolságra S1 szélességű vágási vonalak (3), és a vágási vonalak (3) mindkét végétől a tok, (1) széléig a bigelésekkel (4) párhuzamos bigelések (14) vannak kiképezve, amely pozicionáló fülek (7) a tok (1) összeállításakor, azok benyomásával kerülnek végső pozíciójukba, továbbá a tok (1) egyik szélén a bigelésekkel (4) párhuzamosan ragasztási felülettel (6) ellátott rögzítő fül (8) van kialakítva, továbbá a tok (1) oldalfalainak (10) belső felületeire L2 hosszúságú és S2 szélességű, két végén ragasztási felülettel (6) és perforálással (5) kialakított, hajtási élei (11) mentén több rétegben összehajtott és ragasztási felületein (6) összeragasztott integrált tájékoztató lap (2) van beragasztva.

1. ábra

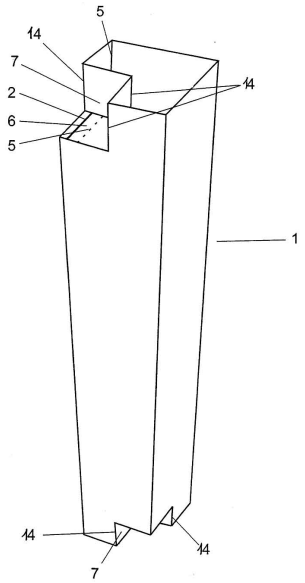

(51) B65D 75/36 (2006.01)
(11) 0004562 2015.06.24.
(21) U 15 00056
(22) 2015.04.03.
(73) Epresné Valkó Andrea 20%, Dubai (AE)
Fajt Zsolt 26%, Budapest (HU)
Geréb László Attila 25%, Budapest (HU)
Moór Péter Gergő 25%, Budapest (HU)
Ripper Sándor 4%, Budapest (HU)
(72) Fajt Zsolt 50%, Budapest, (HU)
Moór Péter Gergő 50%, Budapest, (HU)
(54) Buborékcsomagolás cigaretta filterek számára
(74) dr. Berényi Krisztina, Budapest
(57)
Legalább egy bemélyítéssel (3) ellátott buborékfóliából (1) és ahhoz tömített módon rögzített fedőlemezből (2) álló buborékcsomagolás cigarettafilterek (6) számára, azzal jellemezve, hogy a fedőlemeznek (2) van egy öntapadó bevonatos (8) része, és az öntapadó bevonatos (8) rész és a fedőlemez (2) többi része között legalább egy gyengített vonal (5) van.

1. ábra

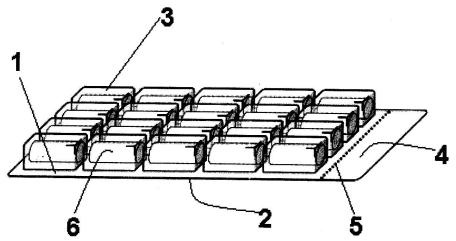

C. SZEKCIÓ - VEGYÉSZET ÉS KOHÁSZAT

(51) C08J 11/00 (2006.01)
C10G 1/10 (2006.01)
(11) 0004564 2015.06.24.
(21) U 14 00037
(22) 2014.02.14.
(73) dr. Galambos József, Érd (HU)
Csébits Ferenc, Horvátzsidány (HU)
(72) dr. Galambos József, Érd, (HU)
Csébits Ferenc, Horvátzsidány, (HU)
(54) Termikus krakkoló reaktor szerves hőre lágyuló műanyagok és gumi újrahasznosításához
(74) dr. Berényi Krisztina, Dr. Berényi Krisztina Ügyvédi Iroda, Budapest
(57)
Termikus krakkoló reaktor szerves hőre lágyuló műanyagok és gumi újrahasznosításához, aminek van egy anyagfeladó egysége, azután egy fűtött extrudere (4), azután egy fűtött reaktora (14), azután egy salak elvételi csigája (6), továbbá van egy légnemű elvételi csonkja (7), hajtóművei (10, 11), és vezérlő egysége, azzal jellemezve, hogy az extruder (4) palástján több extruder fűtő zóna (9) van kialakítva, extruder fűtő zónánként (9) legalább egy hőmérséklet érzékelő és legalább egy fűtőtest van az extruder (4) palástján, az extruder (4) végén

egy szűkített belső átmérőjű nyaktag (8) van, ami összeköti az extrudert (4) a reaktor bemeneti nyílásával, a reaktor (14) egy tartó állványhoz (1) van rögzítve és a reaktorban (14) csigaspirál (5) van forgathatóan rögzítve, a reaktor (14) bemeneti vége felőli oldalán a reaktor (14) hosszának 20-80%-ában fűtőköpennyel van ellátva, a reaktor fűtőköpeny kívülről hőszigetelt, és legalább kettő reaktor fűtő zónából (12) áll, az extruder fűtő zónák (9) és a reaktor fűtő zónák (12) zónánként legalább egy hőmérséklet érzékelővel és egy önálló fűtőtesttel rendelkeznek, az összes hőmérséklet érzékelő és a fűtőtestek kapcsolódnak a vezérlő egységhez, a reaktor (14) bemeneti végétől 1/3-1/2 reaktor hossz távolságra esik a légnemű elvételi csőcsonk (7), a reaktor (14) kimeneti végéhez csatlakozik a salak elvételi csiga (6), a salak elvételi csiga (6) csőpalástján vizes hűtőköpeny (13) van kialakítva, a reaktor (14) belső átmérőjének és belső hosszának az aránya 1:10-és 1:37 közé esik, a reaktor (14) csigaspirálja (5) és az extruder (4) csigája változtatható teljesítményű extruder hajtással (10) van összekötve, a csigaspirál (5) változtatható teljesítményű reaktor hajtóművel (11) van összekötve, a extruder hajtás (10) és a reaktor hajtómű (11) a vezérlő egységhez kapcsolódik.

1. ábra

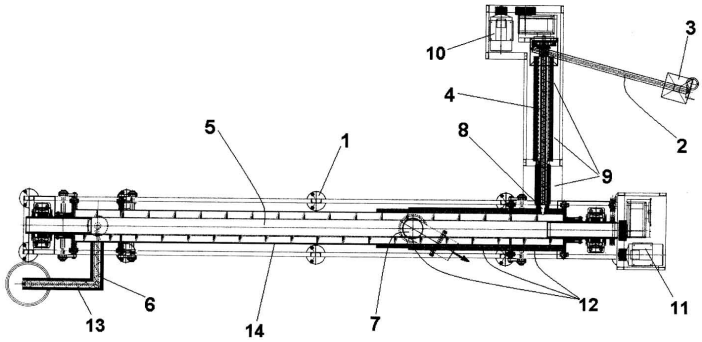

(51) **C09D 5/22** (2006.01)
D21H 21/48 (2006.01)
G07D 7/12 (2006.01)
(11) **0004553** 2015.06.16.
(21) **U 13 00103**
(22) **2013.05.29.**
(73) ANY Biztonsági Nyomda Nyrt., Budapest (HU)
(72) dr. Székelyhidi Lajos, Remeteszőlős, (HU)
Imre Géza, Fót, (HU)
(54) **Készülék biztonsági nyomatok készítésére alkalmas fluoreszkáló festékkompozíciók azonosítására**
(74) Farkas Tamás, DANUBIA Szabadalmi és Jogi Iroda Kft., Budapest
(57)

Készülék biztonsági nyomatok készítésére alkalmas fluoreszkáló festékkompozíciók azonosítására, azzal jellemezve, hogy a készüléknek a festékkompozíciót gerjesztő sugárforrásból, és n számú csatornából (ch_n) álló optikai érzékelő egysége (100) van, és az optikai érzékelő egység (100) előtt a festékkompozíció által emittált sugárzást (Rad) megszűrő, és a megszűrt sugárzást ($Fr_{n)}$ az n csatornás (ch_n) optikai érzékelő egységbe juttató, n számú optikai szűrő (F_n) van helyezve, valamint a készülékben az n csatornás (ch_n) optikai érzékelő egységhez és memóriához csatlakoztatott adatfeldolgozó egység (400) van, és az adatfeldolgozó egységhez (400) egy vagy több csatornán (ch_p) keresztül megjelenítő egység (500), továbbá LED és/vagy hangjelző eszköz van csatlakoztatva, ahol $n \geq 2$.

2. ábra

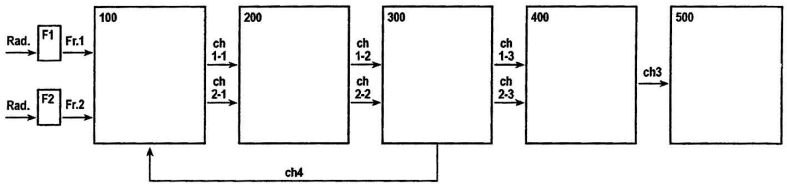

E. SZEKCIÓ - HELYHEZ KÖTÖTT LÉTESÍTMÉNYEK

(51) E04H 15/06 (2006.01)
(11) 0004559 2015.06.24.
(21) U 15 00007
(22) 2015.01.27.
(73) Szántó Gábor, Nyíregyháza (HU)
(72) Szántó Gábor, Nyíregyháza, (HU)
(54) Takaró ponyva
(57)
Takaró ponyva elsősorban gépkocsikhoz, ami rögzítése céljából akadó elemekkel van ellátva, azzal jellemezve, hogy az akadó elemekhez oldható módon kapcsolódnak horgony egységek (11), a takaró ponyva és a gépkocsi karosszéria között legalább egy távtartó egység (12) van, minden horgony egységen (11) legalább egy oldható tapadókorong (4) van, minden horgony egységen (11) van legalább egy rögzítő elem, minden távtartó egységen (12) van egy legömbölyített támfelület (1), a távtartó egységekhez (12) is kapcsolódhat oldható tapadókorong (4).

3. ábra

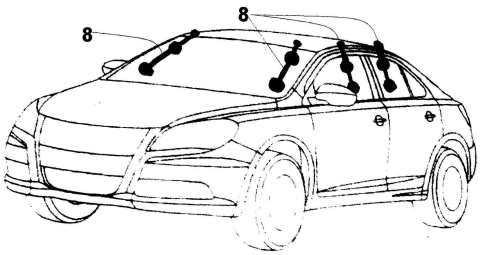

(51) E06B 3/00 (2006.01)
(11) 0004556 2015.06.16.
(21) U 13 00147
(22) 2013.08.13.
(73) Lóga Ferenc, Berettyóújfalu (HU)
(72) Lóga Ferenc, Berettyóújfalu, (HU)
(54) Passzívház nyílászáró
(74) dr. Gadus Csaba, Gadus Ügyvédi Iroda, Miskolc
(57)
Passzívház nyílászáró, amely szigetelő anyagot (11) tartalmazó műanyag nyílászáró tok profilt (1), valamint szigetelő anyagot (11), üvegezőlécet (7), üvegréteg közötti távtartót (10), üveget (8) tartalmazó műanyag nyílászáró szárny profilt (4) tartalmaz, azzal jellemezve, hogy legalább két egymáshoz rögzített szélesség és magasság szerint legalább 5 mm méret különbségű műanyag nyílászáró tok profilt (1) és legalább két egymáshoz rögzített szélesség és magasság tekintetében legalább 5 mm méret különbségű műanyag nyílászáró szárny profilt (4) és a műanyag nyílászáró szárny profilhoz (4) pattintással rögzített a műanyag nyílászáró szárny profilok (4) méretkülönbsége által meghatározott méretű műanyag kiemelő profilt (6), valamint a belső műanyag nyílászáró

tok profilhoz (1) és a belső műanyag nyílászáró szárny profilhoz (4) ismert módon rögzített acélmerevítést (2) tartalmaz.

1. ábra

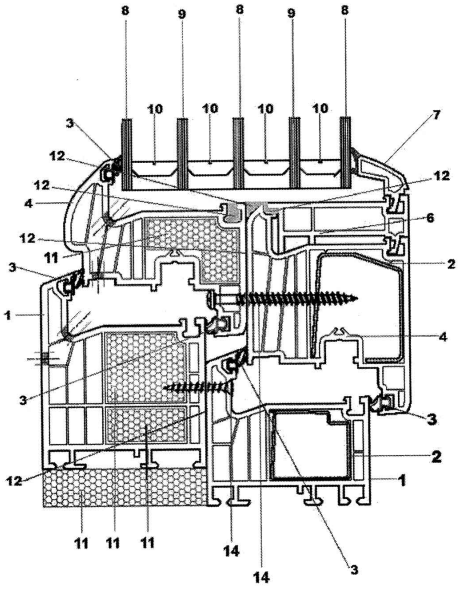

(51) **E06C 1/14** (2006.01)

(11) **0004560** 2015.06.24.

(21) **U 14 00257**

(22) **2014.11.28.**

(73) Korponai István, Szeged (HU)

(72) Korponai István, Szeged, (HU)

(54) **Zuhanásgátló támasztólétra**

(74) dr. Berényi Krisztina, Budapest

(57)

Zuhanásgátló támasztólétra, ami hossztartókból (1) és létrafokokból (2) áll, azzal jellemezve, hogy az támasztólétrához automatikus zuhanásgátló (3) csatlakozik, az automatikus zuhanásgátló (3) mozgószála (4) energiaelnyelő betét (5) közbeiktatásával oldható csatlakozóban (6) végződik, az oldható csatlakozóhoz (6) biztonsági testheveder (7) mellső, vagy hátsó rögzítési pontja csatlakozik.

1. ábra

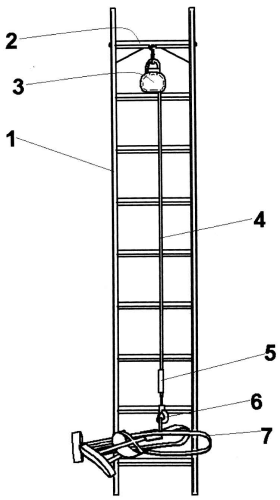

G. SZEKCIÓ - FIZIKA

(51) G01F 23/00 (2006.01)
(11) 0004555 2015.06.16.
(21) U 15 00025
(22) 2015.02.26.
(73) Miskolci Egyetem, Miskolc (HU)
(72) Deák József 30%, Dunakeszi, (HU)
Fekete Zsombor 5%, Miskolc, (HU)
Kovács Balázs 10%, Miskolc, (HU)
Kompár László 25%, Tiszavasvár, (HU)
Szűcs Péter 20%, Miskolc, (HU)
Vargay Zoltán 10%, Budapest, (HU)
(54) Segédeszköz talajvizek vizsgálatának elvégzéséhez
(74) Rónaszéki Tibor, PATINORG Kft., Budapest
(57)

Segédeszköz talajvizek vizsgálatának elvégzéséhez, amelynek a vizsgálat helyszínének talajába (1) lesüllyeszthető és hosszúkás vízkivételi csatornát (11) körülzáró kútteste (10) van, azzal jellemezve, hogy a kúttest (10), azzal összeköttetésben álló szűrőtaggal (30), és a szűrőtaghoz kapcsolódó alaptaggal (20) van kiegészítve, ahol az alaptag (20) a talajba (1) benyomható hasító testtel (21) ellátott nyomófejjel (22), valamint a nyomófejnek (22) a hasító testtel (21) ellentétes oldalán elhelyezkedő csatlakozó nyúlvánnyal (23) rendelkezik, míg a szűrőtag (30) a talajban (1) áramló folyadék (2) áteresztésére alkalmas nyílásokkal (32) ellátott szűrő-palástszakasszal (31) körülvett folyadék-befogó teret (33) tartalmaz, az alaptag (20) csatlakozó nyúlványa (23) a szűrőtag (30) folyadék-befogó teret (33) határoló szűrő-palástszakaszának (31) belső felületéhez (31a) igazodó méretű és alakú kapcsolóidommal (23a) van ellátva, és a szűrőtag (30) szűrő-palástszakaszának (31) belső felülete (31a) az alaptag (20) csatlakozó nyúlványának (23) kapcsolóidomával (23a) van összekapcsolva, míg a szűrőtag (30) szűrő-palástszakaszának (31) az alaptagtól (20) távolabbi belső vége (34) van a kúttesthez (10) csatlakoztatva, az alaptaghoz (20) pedig a kúttestet (10) és szűrőtagot (30) időlegesen körülfogó, védőtérrel (41) rendelkező merev héj (40) van hozzárendelve.

1. ábra

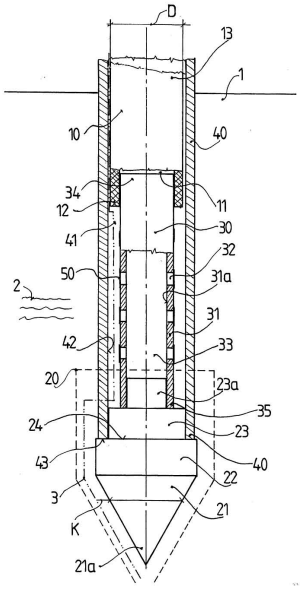

(51) G06F 7/00 (2006.01)

(11) 0004552 2015.06.16.

(21) U 14 00132

(22) 2014.06.05.

(73) Jáger László, Nyíregyháza (HU)

(72) Jáger László, Nyíregyháza, (HU)

(54) Kapcsolási elrendezés egyedi tervezésű plasztikkártyák online értékesítésére

(74) dr. Harangozó Gábor, DANUBIA Szabadalmi és Jogi Iroda Kft., Budapest

(57)

Kapcsolási elrendezés egyedi tervezésű plasztikkártyák online értékesítésére, amely tartalmaz legalább egy első felhasználói végberendezést (10) és azzal az interneten (30) keresztül összekapcsolt kártyatervező modult (110) kártyatervek készítésére, azzal jellemezve, hogy a kapcsolási elrendezés tartalmaz továbbá
- a kártyatervező modul (110) segítségével elkészített egyedi kártyaterveket eltároló adatbázist tartalmazó tárhelyet (120), amely elektronikus és/vagy optikai összeköttetésben áll a kártyatervező modullal (110),
- az adatbázisban tárolt kártyatervek közül egy vagy több kiválasztására és a kiválasztott kártyatervek alapján gyártandó plasztikkártyák értékesítésére szolgáló, az adatbázist tartalmazó tárhellyel (120) elektronikus és/vagy optikai összeköttetésben álló kártyaértékesítő modult (130),
- a kártyaértékesítő modulhoz (130) az interneten (30) keresztül kapcsolt legalább egy második felhasználói végberendezést (20).

1. ábra

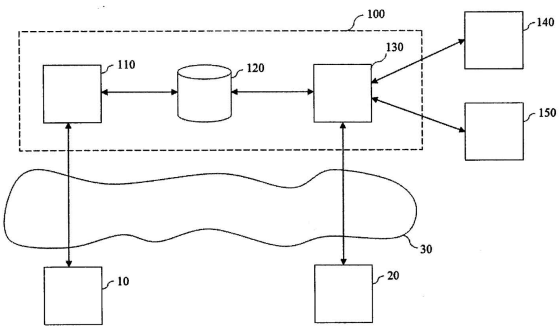

(51) G06F 7/00 (2006.01)

(11) 0004557 2015.06.16.

(21) U 14 00149

(22) 2014.07.03.

(73) Jáger László, Nyíregyháza (HU)

(72) Jáger László, Nyíregyháza, (HU)

(54) Kártyanyomtató automata egyedi plasztik kártyák előállításához

(74) dr. Harangozó Gábor, DANUBIA Szabadalmi és Jogi Iroda Kft., Budapest

(57)

Kártyanyomtató automata (10), amelynek processzoros vezérlőegysége (12), valamint ahhoz elektronikusan kapcsolt érintőképernyője (14), nyomat nélküli plasztik kártyákat tároló kártyatartóval (17) ellátott kártyanyomtató egysége (16) és bankkártya-olvasó egysége (18) van, melyek egy házban vannak elrendezve, azzal jellemezve, hogy a vezérlőegységhez (12) egy kártyaterveket tároló távoli adatbázissal összeköttetést létesítő kommunikációs interfész (20) van elektronikusan kapcsolva.

1. ábra

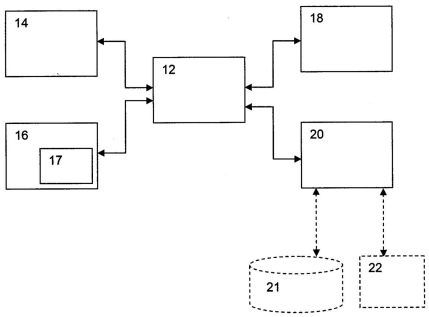

(51) **G21C 3/06** (2006.01)

(11) **0004565** 2015.06.24.

(21) **U 13 00249**

(22) **2013.12.19.**

(73) dr. Galambos József, Érd (HU)
Csébits Ferenc, Horvátzsidány (HU)

(72) dr. Galambos József, Érd, (HU)
Csébits Ferenc, Horvátzsidány, (HU)

(54) **Kettős beadagolású ferde tengelyű kúpos reaktor test**

(74) dr. Berényi Krisztina, Dr. Berényi Krisztina Ügyvédi Iroda, Budapest

(57)

Kettős beadagolású ferde tengelyű kúpos reaktortest, aminek van egy állványra (7) szerelt reaktor csöve (17) és benne forgathatóan megfogott, reaktor motorral (13) forgatott, a reaktor esővel (17) koncentrikus csigatengelye (1), a reaktor cső (17) első végénél az alapanyag beadagoló nyílásához csatlakozik egy fűtött köpenyű fő extruder (2), a reaktor csövön (17) van legalább egy gáznemű elvételi csonk (4), egy fűtőköpeny (6) és a reaktor cső (17) végén egy salak kihordó nyílás (5), azzal jellemezve, hogy a reaktor cső (17) kúpos és a salak kihordó nyílás (5) felőli végén a reaktor cső (17) átmérője a másik végéhez képest annak 50-66%-ára szűkül, a csigatengelyen (1) salak kihordó nyílás (5) felőli végén a reaktor cső (17) 5-30%-át kitevő hosszon zárt, folytonos csigalevél (8) van, a csigalevél (8) meredeksége nő a salak kihordó nyílás (5) felé, a csigatengely (1) többi szakaszán a levéllemezen áttörések vannak, az áttörések mértéke a salak kihordó nyílás (5) felé haladva csökken, a csigalevél (8) külső élei és a reaktor cső (17) belső felülete közötti hézag a reaktor cső (17) kezdeti átmérőjének az 1-2%-a, az alapanyag beadagoló nyílás és a gáznemű elvételi csonk (4) között a reaktor csövön (17) van egy segédanyag nyílás, amihez segédanyag adagoló extruder (3) csatlakozik, a reaktor cső (17) tengelye a vízszinteshez képest 0-30 fokot zár be.

1. ábra

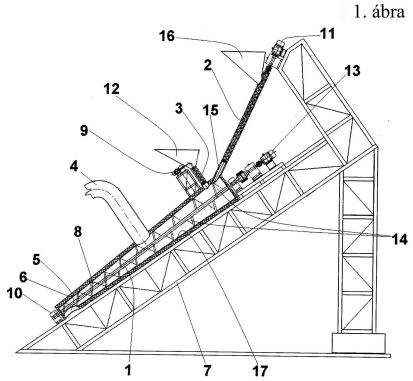

A rovat 14 darab közlést tartalmaz.

Használati mintaoltalom megszűnése és újra érvénybe helyezése

Használati mintaoltalom megszűnése díjfizetés hiányában

(11) 003322
(21) U 05 00209
(54) Mobil figyelmeztető berendezés sebesség kijelzésére

(11) 003347
(21) U 06 00223
(54) Érmetároló és darabszám ellenőrző eszköz

(11) 003575
(21) U 08 00188
(54) Mátrixtáblás kirakó logikai játék

(11) 003587
(21) U 08 00190
(54) Vízterelő lemez négyzetpalához

(11) 004091
(21) U 11 00228
(54) Reklám duda

(11) 004149
(21) U 11 00216
(54) Bélelt tűzterű adagolós kazán

A rovat 6 darab közlést tartalmaz.

Használati mintaoltalom újra érvénybe helyezése

(11) 003955
(21) U 10 00220
(54) Interaktív információközlő készülék

(11) 004073
(21) U 11 00197
(54) Tisztasági betét eszköz WC kagylókhoz

(11) 004272
(21) U 13 00039
(54) Berendezés PET palackok tömörítésére

A rovat 3 darab közlést tartalmaz.

Vegyes használati mintaoltalmi közlemények

Képviselet megszűnése

(11) 004300
(21) U 13 00051
(73) Foris Gavrila, Somogyaszaló (HU)
(74) dr. Kereszty Marcell, Gödölle, Kékes, Mészáros & Szabó Szabadalmi és Védjegy Iroda, Budapest, (HU)

A rovat 1 darab közlést tartalmaz.

FORMATERVEZÉSI MINTAOLTALMI KÖZLEMÉNYEK

Megadott formatervezési mintaoltalmak

01. OSZTÁLY - ÉLELMISZEREK

(11) 0092246 2015.04.16
(21) D 13 00198
(22) 2013.10.25.
(72) Olajos László, 1117 Budapest, Hamzsabégi út 16/5/2 (HU)
(73) Kéninger Csaba, 2093 Budajenő, Pacsirta u. 37. (HU)
(54) Csokoládé csomagolás
(55)

1/1. ábra

1/2. ábra

1/3. ábra

1/5. ábra

1/4. ábra

2/1. ábra

2/3. ábra

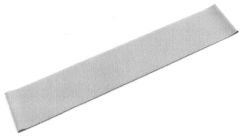
2/4. ábra

2/2. ábra

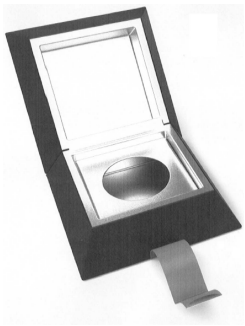
3/2. ábra

3/1. ábra

(51) 01-01

06. OSZTÁLY - BÚTORZATOK

(11) 0092245 2015.04.16
(21) D 15 00014

(22) 2015.01.30.

(72) Kovács Balázs, 8756 Kisrécse, Petőfi u. 6. (HU)
Felső Péter, 8726 Iharos, Béke u. 21. (HU)

(73) FABAK Kft., 8800 Nagykanizsa, Sörgyár u. 5. (HU)

(74) Benkőné Csillag Lucia, 1111 Budapest, Bartók Béla út 50. (HU)

(54) Ülőbútor-család

(55)

1/1. ábra

1/2. ábra

1/3. ábra

1/4. ábra

1/5. ábra

2/2. ábra

2/1. ábra

2/3. ábra

3/1. ábra

(51) 06-01

---

(11) 0092240 2015.04.16

(21) D 14 00041

(22) 2014.03.09.

(72) Szépvölgyi Gergő, 2030 Érd, Badacsonyi u. 10. (HU)

(73) Szépvölgyi Gergő, 2030 Érd, Badacsonyi u. 10. (HU)

(54) Gumiköpenyből készült bútor

(55)

1/1. ábra

1/2. ábra

1/3. ábra

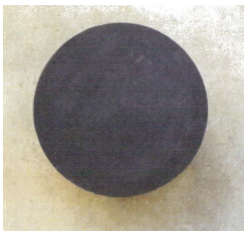
2/1. ábra

2/2. ábra

2/3. ábra

3/1. ábra

3/2. ábra

3/3. ábra

(51) 06-01

07. OSZTÁLY - HÁZTARTÁSI CIKKEK, AMELYEK NEM TARTOZNAK MÁS OSZTÁLYOKBA

(11) 0092252 2015.04.16

(21) D 15 00025

(22) 2015.02.13.

(72) Horváth Attila György, 7700 Mohács, Felső-Dunasor utca 9. (HU)

(73) Horváth Attila György, 7700 Mohács, Felső-Dunasor utca 9. (HU)

(74) dr. Váradi János, 7634 Pécs, Platán u. 34. (HU)

(54) Pohár

(55)

1/1. ábra

1/2. ábra

2/1. ábra

2/2. ábra

3/1. ábra

3/2. ábra

4/1. ábra

4/2. ábra

5/1. ábra

5/2. ábra

6/1. ábra

6/2. ábra

7/2. ábra

8/1. ábra

7/1. ábra

9/1. ábra

9/2. ábra

8/2. ábra

10/2. ábra

11/1. ábra

10/1. ábra

12/1. ábra

12/2. ábra

11/2. ábra

13/2. ábra

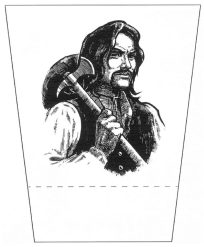

14/1. ábra

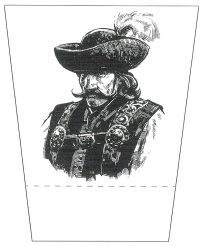

13/1. ábra

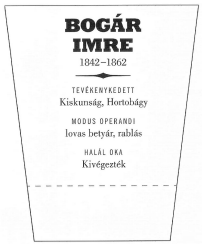

15/1. ábra

15/2. ábra

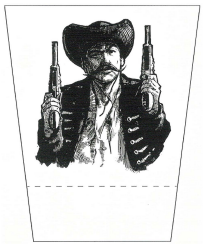

14/2. ábra

16/2. ábra

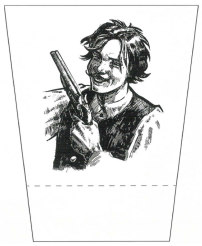

17/1. ábra

16/1. ábra

18/1. ábra

18/2. ábra

17/2. ábra

(51) 07-01
19-08

---

(11) 0092249 2015.04.16
(21) D 14 00138
(22) 2014.07.31.
(72) Mihály Jolán, 1024 Budapest, Fillér u. 4. (HU)
(73) Mihály Jolán, 1024 Budapest, Fillér u. 4. (HU)
(54) Étkészlet - akácos
(55)

1/1. ábra

(51) 07-01

---

08. OSZTÁLY - SZERSZÁMOK, FÉMTÖMEGCIKKEK

---

(11) 0092248 2015.04.16
(21) D 14 00155
(22) 2014.09.16.
(72) Csányi András, 2131 Göd, Török Ignác u. 5. (HU)
(73) Csányi András, 2131 Göd, Török Ignác u. 5. (HU)
(54) Horoló - gereble

(55)

1/1. ábra

1/2. ábra

1/3. ábra

1/4. ábra

1/5. ábra

(51) 08-01

09. OSZTÁLY - CSOMAGOLÓESZKÖZÖK ÉS TARTÁLYOK ÁRUSZÁLLÍTÁS ÉS ÁRUKEZELÉS CÉLJÁRA

(11) 0092247 2015.04.16

(21) D 14 00113

(22) 2014.06.04.

(72) Farkas Attila Gézáné, 1156 Budapest, Nyírpalota u. 8. f. 3. (HU)

(73) Farkas Attila Gézáné, 1156 Budapest, Nyírpalota u. 8. f. 3. (HU)

(54) Ajándékdoboz Dunavíz, Tiszavíz és termőföld tartalommal; 3 db 0,5 dl-es flakonban

(55)

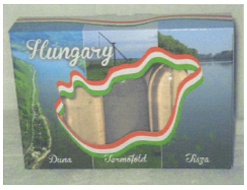

1/1. ábra

1/2. ábra

1/3. ábra

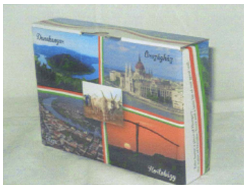

1/4. ábra

1/5. ábra

2/1. ábra

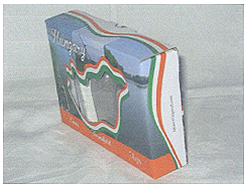

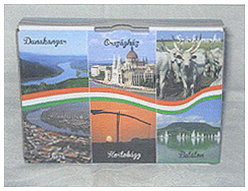

2/2. ábra 2/3. ábra 2/4. ábra

2/5. ábra

(51) 09-03

---

(11) 0092251 2015.04.16
(21) D 14 00172
(22) 2014.10.29.
(72) Gonda János, 4700 Mátészalka, Hunyadi u. 54. (HU)
(73) Gonda János, 4700 Mátészalka, Hunyadi u. 54. (HU)
(54) Egysoros gyümölcstároló faláda
(55)

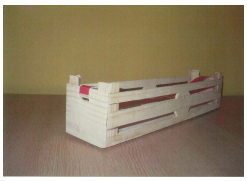

1/1. ábra

1/2. ábra

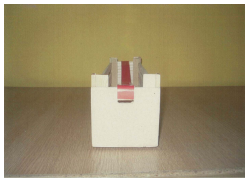

1/3. ábra

1/4. ábra

2/1. ábra

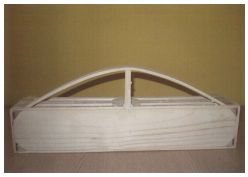

2/2. ábra

2/3. ábra

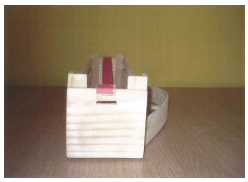

2/4. ábra

(51) 09-03

---

11. OSZTÁLY - DÍSZTÁRGYAK

---

(11) 0092275 2015.04.16
(21) D 15 00011
(22) 2015.01.26.
(72) Babarik János, 1172 Budapest, Laskó u. 1. (HU)
(73) Babarik János, 1172 Budapest, Laskó u. 1. (HU)
(54) Vízkultúrás növénytartó
(55)

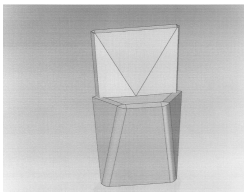

1/1. ábra

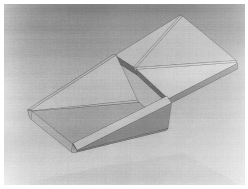

1/2. ábra

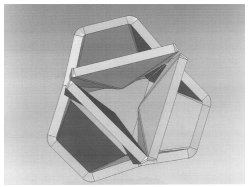

2/1. ábra

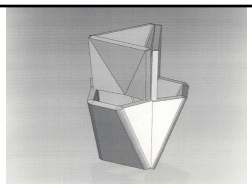
2/2. ábra

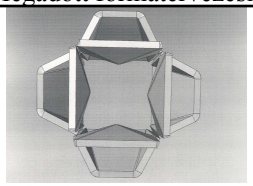
3/1. ábra

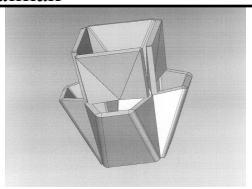
3/2. ábra

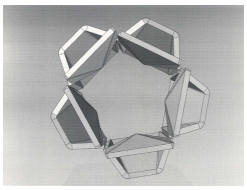
4/1. ábra

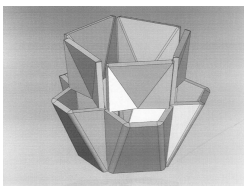
4/2. ábra

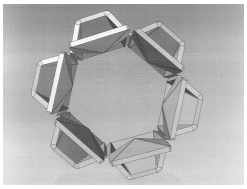
5/1. ábra

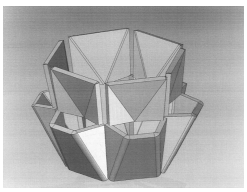
5/2. ábra

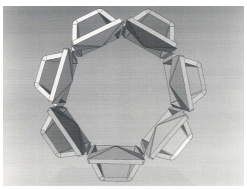
6/1. ábra

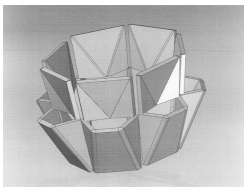
6/2. ábra

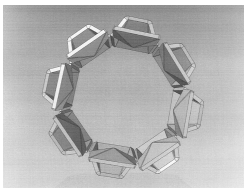
7/1. ábra

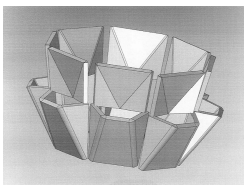
7/2. ábra

(51) 11-02
11-04

12. OSZTÁLY - SZÁLLÍTÓ- ÉS EMELŐBERENDEZÉSEK

(11) 0092254 2015.04.16
(21) D 15 00009
(22) 2014.12.23.
(72) Ágoston Gabriella, 9400 Sopron, II. Rákóczi Ferenc utca 3. I/13. (HU)
(73) HOBAGÉP Bt., 9400 Sopron, Zarándok út 3. (HU)
(54) Városi személygépkocsi
(55)

1/1. ábra

1/2. ábra

(51) 12-08

18. OSZTÁLY - NYOMDAIPARI ÉS IRODAI GÉPEK

(11) 0092241 2015.04.16
(21) D 14 00217

(22) 2014.12.31.

(72) Tóth Máté, 4032 Debrecen, Gyöngyösi u. 9. fsz. 2. (HU)

(73) Tekinvest Holding Kft., 1124 Budapest, Csörsz u. 43. (HU)

(74) dr. Lukovits Péter, Dr. Lukovits Ügyvédi Iroda, 1055 Budapest, Szent István krt. 15. II/15. (HU)

(54) Online pénztárgép

(55)

1/1. ábra

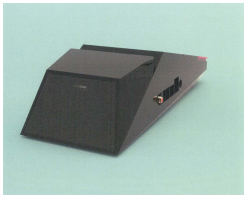

1/2. ábra

1/3. ábra

1/4. ábra

1/5. ábra

(51) 18-01

20. OSZTÁLY - ÁRUSÍTÁS ÉS REKLÁMOZÁS CÉLJÁRA SZOLGÁLÓ ESZKÖZÖK, TÁBLÁK

(11) 0092253 2015.04.16

(21) D 15 00003

(22) 2015.01.13.

(72) Antal Ádám, 5136 Jászszentandrás, Szabadság u. 13. (HU)

(73) Antal Ádám, 5136 Jászszentandrás, Szabadság u. 13. (HU)

(54) Árusító pult és annak mintázata

(55)

1/1. ábra

2/1. ábra

(51) 20-02
05-05
05-06

21. OSZTÁLY - JÁTÉKOK, JÁTÉKSZEREK, SÁTRAK ÉS SPORTCIKKEK

(11) 0092244 2015.04.16

(21) D 15 00008

(22) 2015.01.20.

(72) dr. Szigetvári József György, 2170 Aszód, Pauler Tivadar u. 14. (HU)

(73) dr. Szigetvári József György, 2170 Aszód, Pauler Tivadar u. 14. (HU)

(54) Fizikai erőnlét javító eszköz rizsszövésű anyagból

(55)

1/1. ábra

1/2. ábra

1/3. ábra

(51) 21-02
06-09

---

(11) 0092229 2015.03.06
(21) D 14 00066
(22) 2014.04.02.
(72) Tamási Bálint, 1023 Budapest, Bécsi út 3-5. (HU)
(73) Tamási Bálint, 1023 Budapest, Bécsi út 3-5. (HU)
(54) Elektromos gördeszka
(55)

1/1. ábra

1/3. ábra

1/4. ábra

(51) 21-02

---

25. OSZTÁLY - ÉPÜLETSZERKEZETEK, ÉPÍTÉSZETI ELEMEK

---

(11) 0092274 2015.04.16
(21) D 14 00175
(22) 2014.10.31.
(72) Bendik Krisztián, 8640 Fonyód, Rozgonyi u. 26. (HU)
(73) Bendik Krisztián, 8640 Fonyód, Rozgonyi u. 26. (HU)
(74) Tóth-Szabó István, 1138 Budapest, Párkány u. 30. IX/56. (HU)
(54) Modulelemes épületek és előregyártott épületmodulok
(55)

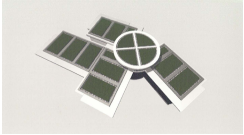
1/1. ábra

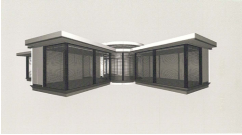
1/2. ábra

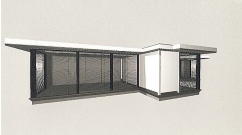
1/3. ábra

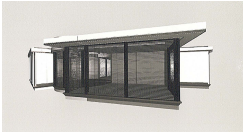
1/4. ábra

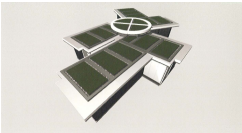
2/1. ábra

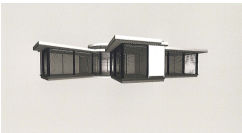
2/2. ábra

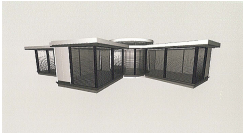
2/3. ábra

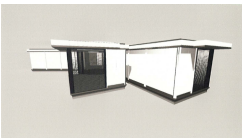
2/4. ábra

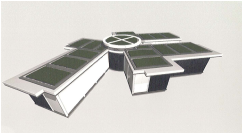
3/1. ábra

3/2. ábra

3/3. ábra

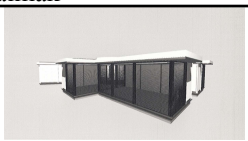
3/4. ábra

4/1. ábra

4/2. ábra

4/3. ábra

4/4. ábra

5/1. ábra

5/2. ábra

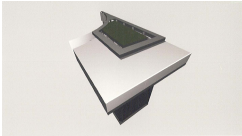
5/3. ábra

6/1. ábra

6/2. ábra

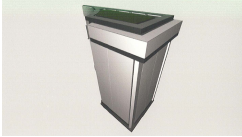
6/3. ábra

7/1. ábra

7/2. ábra

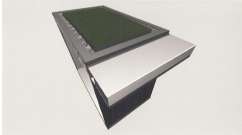
7/3. ábra

8/1. ábra

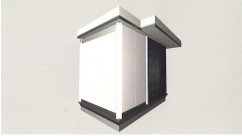
8/2. ábra

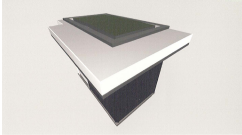
8/3. ábra

(51) 25-03

30. OSZTÁLY - CIKKEK ÁLLATTARTÁS ÉS -GONDOZÁS CÉLJÁRA

(11) 0092242 2015.04.16
(21) D 14 00171
(22) 2014.10.22.
(72) Vágusz Zsolt, 2899 Naszály, Jókai Mór u. 1/A. (HU)
(73) Vágusz Zsolt, 2899 Naszály, Jókai Mór u. 1/A. (HU)
(74) Török Antal, 9023 Győr, Verseny u. 5. (HU)
(54) Speciális állatfelszerelés
(55)

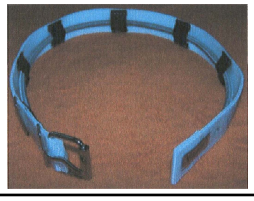

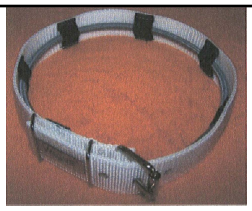

1/1. ábra

1/2. ábra

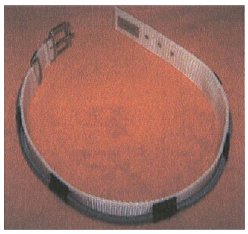

1/5. ábra

1/3. ábra

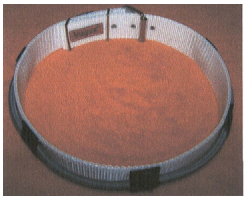

1/4. ábra

(51) 30-04

A rovat 16 darab közlést tartalmaz.

Formatervezési mintaoltalom megújítása

(11) 0086345
(21) D 95 00023
(22) 1995.01.26.
(54) Kávéfőző

---

(11) 0086389
(21) D 95 00129
(22) 1995.05.05.
(54) WC-ülőke keverőegységgel

---

(11) 0090364
(21) D 05 00039
(22) 2005.02.18.
(54) Pálinka címke

---

(11) 0090524
(21) D 05 00123
(22) 2005.06.27.
(54) Pénztárgépszalag reklámhely-elrendezéssel

---

(11) 0091441
(21) D 09 00216
(22) 2009.11.30.
(54) Háromrétegű burkolt szabadvezeték

---

(11) 0091519
(21) D 10 00045
(22) 2010.03.29.
(54) Könyv borító

---

(11) 0091685
(21) D 10 00177
(22) 2010.12.13.
(54) Hollandi anyás csőkötések jogi zárja

A rovat 7 darab közlést tartalmaz.

Vegyes formatervezési mintaoltalmi közlemények

Név-, illetve címváltozás

(11) 0091519
(21) D 10 00045
(54) Könyv borító
(73) Wolters Kluwer Kft., Budapest (HU)

A rovat 1 darab közlést tartalmaz.

NEMZETI VÉDJEGYKÖZLEMÉNYEK

Védjegybejelentések meghirdetése

(210) M 14 03045

(220) 2014.10.06.

(731) Losonczi Anikó, Nyíregyháza (HU)

(546)

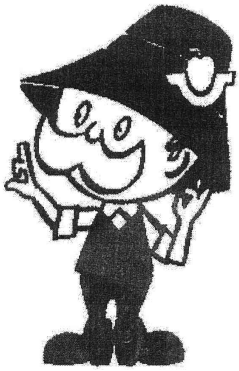

(511) 1 Ipari, tudományos, fényképészeti, mezőgazdasági, kertészeti, erdészeti vegyi termékek; feldolgozatlan műgyanták, műanyagok; trágyák; vegyi tűzoltó szerek; fémek edzésére és hegesztésére szolgáló készítmények; élelmiszerek tartósítására szolgáló vegyi anyagok; cserzőanyagok; ipari rendeltetésű ragasztóanyagok (az osztály betűrend szerinti jegyzékében szereplő valamennyi áru).

29 Hús, hal-, baromfi- és vadhús; húskivonatok; tartósított, szárított és főzött gyümölcsök és zöldségek; zselék, lekvárok (dzsemek), kompótok; tojások; tej és tejtermékek; étkezési olajok és zsírok (az osztály betűrend szerinti jegyzékében szereplő valamennyi áru).

31 Gabonamagvak, mezőgazdasági, kertészeti, erdészeti termékek és magok, amelyek nem tartoznak más osztályokba; élő állatok; friss gyümölcsök és zöldségek; vetőmagok, élő növények és virágok; tápanyagok állatok számára; maláta (az osztály betűrend szerinti jegyzékében szereplő valamennyi áru).

---

(210) M 14 03589

(220) 2014.11.25.

(731) Universal Leaf Tobacco Company, Inc., Virginia (US)

(740) Dr. Sóvári Miklós, DANUBIA Szabadalmi és Jogi Iroda Kft., Budapest

(546)

Universal Leaf Tobacco Hungary Ltd.

(511) 35 Vásárlási, beszerzési és forgalmazási tevékenységek.

40 Feldolgozási tevékenységek.

---

(210) M 14 03608

(220) 2014.11.26.

(731) Mobile LBS Kft., Pécs (HU)

(541) HOL AZ AUTÓ

(511) 9 GPS készülékek; navigációs berendezések járművekbe (fedélzeti számítógépek); számítógépes szoftveralkalmazások, letölthető; számítógép programok (letölthető); számítógépprogramok, rögzített; szoftverek, rögzített.

38 Műholdas átvitel.

42 Elektronikus adattárolás; felhőalapú számítástechnika; információtechnológiai (IT) tanácsadási szolgáltatások; számítógépes rendszerek távfelügyelete (monitoring); szoftverek, mint szolgáltatások (SaaS).

---

(210) M 14 03634

(220) 2014.11.27.

(731) Di-Care Egészségügyi Kereskedelmi és Szolgáltató Zártkörűen Működő Részvénytársaság, Csitár

(Nógrádgárdony) (HU)

(740) Bérczes Ügyvédi Iroda, Budapest

(541) Hunor

(511) 5 Tesztcsíkok és reagens csíkok vércukormérő készülékekhez.

10 Orvosi készülékek és műszerek, vércukormérő készülékek.

44 Orvosi és egészségügyi szolgáltatások, on-line vércukornaplóval kapcsolatos szolgáltatások.

---

(210) M 14 03635

(220) 2014.11.27.

(731) Di-Care Egészségügyi Kereskedelmi és Szolgáltató Zárkörűen Működő Rt., Csitár (Nógrádgárdony) (HU)

(740) Bérczes Ügyvédi Iroda, Budapest

(541) Magor

(511) 5 Tesztcsíkok és reagens csíkok vércukormérő készülékekhez.

10 Orvosi készülékek és műszerek, vércukormérő készülékek.

44 Orvosi és egészségügyi szolgáltatások, on-line vércukornaplóval kapcsolatos szolgáltatások.

---

(210) M 14 03648

(220) 2014.12.01.

(731) VIVA FOOD KFT., Göd (HU)

(546)

(511) 43 Vendéglátás, étterem, bisztró, gyorsétterem, teázó, kávézó.

---

(210) M 14 03849

(220) 2014.12.19.

(731) Bentley Magyarország, Székesfehérvár (HU)

(740) Dr. Holló Dóra, Holló és Társai Ügyvédi Iroda, Budapest

(546)

(511) 8 Állatállomány megjelölésére szolgáló manuális eszközök; állatnyíró eszközök (kéziszerszámok); elektromos állatköröm-reszelők; elektromos szőrnyírók állatokhoz; füllyukasztó készülékek; kézi szarvasmarha ösztökék; nyíróeszközök állatokhoz.

9 Állatazonosításhoz használt digitális eszközök; digitális mérőberendezések; elektromos áram vezetésére szolgáló berendezések, készülékek és kábelek; elektronikus mérlegek; laboratóriumi eszközök, műszerek, nem orvosi használatra; laboratóriumi szűrők; mérőeszközök- és berendezések; mérőeszközök, mérőműszerek; tej minőségi paramétereinek mérésére szolgáló műszerek; élelmiszeripari labor műszerek, diagnosztikai berendezések, tesztek.

31 Gabonamagvak, mezőgazdasági, kertészeti, erdészeti termékek és magok, amelyek nem tartoznak más osztályokba; élő állatok; friss gyümölcsök és zöldségek; vetőmagok, élő növények és virágok; tápanyagok állatok számára; maláta (az osztály betűrend szerinti jegyzékében szereplő valamennyi áru).

35 Állatápolásra használt készítményekkel kapcsolatos kiskereskedelmi szolgáltatások; állatazonosításhoz

használt eszközök forgalmazása; állatok esetében alkalmazott szépségápoló berendezésekkel kapcsolatos nagykereskedelmi szolgáltatások; mezőgazdasági berendezésekkel kapcsolatos nagykereskedelmi szolgáltatások; élelmiszeripari labor műszerek, diagnosztikai berendezések, tesztek forgalmazása.

44 Állatok billogozása; állatok teljesítményének tesztelésével kapcsolatos szolgáltatások.

---

(210) M 14 03879

(220) 2014.12.19.

(731) dr. Chen Zhen, Budapest (HU)

(546)

(511) 5 Gyógyszerészeti és állatgyógyászati készítmények; egészségügyi készítmények gyógyászati használatra; étrend-kiegészítők emberek és állatok számára.

---

(210) M 14 03882

(220) 2014.12.19.

(731) dr. Chen Zhen, Budapest (HU)

(546)

(511) 5 Gyógyszerészeti és állatgyógyászati készítmények; egészségügyi készítmények gyógyászati használatra; étrend-kiegészítők emberek és állatok számára.

---

(210) M 14 03884

(220) 2014.12.19.

(731) dr. Chen Zhen, Budapest (HU)

(546)

(511) 5 Gyógyszerészeti és állatgyógyászati készítmények; egészségügyi készítmények gyógyászati használatra;

étrend-kiegészítők emberek és állatok számára.

(210) M 15 00059

(220) 2015.01.14.

(731) DR. IMMUN Kft., Hatvan (HU)

(541) Diabeticum

(511) 5 Acetátok gyógyszerészeti használatra; akonitin; albumin étrend-kiegészítők; albumintartalmú élelmiszerek gyógyászati alkalmazásra; albumintartalmú készítmények gyógyászati alkalmazásra; aldehidek gyógyszerészeti alkalmazásra; algicidek; alginát étrend-kiegészítők; alginátok gyógyszerészeti használatra; alkáli-jodidok gyógyszerészeti használatra; alkaloidák gyógyászati használatra; alkohol gyógyszerészeti célokra; állatgyógyászati gyógyszerek; állatgyógyászati készítmények; áloé vera készítmények gyógyszerészeti célokra; alumínium-acetát gyógyszerészeti használatra; aminosavak állatgyógyászati használatra; aminosavak humángyógyászati használatra; angosztúrakéreg gyógyászati használatra; antibiotikumok; antioxidáns pirulák; anyarozs gyógyszerészeti használatra; ásványi élelmiszer-kiegészítők; ásványvizek gyógyászati használatra; ásványvíz-sók; bakteriológiai készítmények humán- és állatgyógyászati használatra; baktériumkészítmények humán- és állatgyógyászati használatra; balzsamdióhéj gyógyszerészeti használatra; balzsamkészítmények gyógyászati használatra; balzsamok gyógyászati használatra; bedörzsölőszerek; biocidok; biológiai diagnosztikai reagensek gyógyászati célra; biológiai készítmények állatgyógyászati használatra; biológiai készítmények humángyógyászati célra; biológiai szövetkultúrák állatgyógyászati célokra; biológiai szövetkultúrák gyógyászati célokra; bizmutkészítmények gyógyszerészeti használatra; bizmut-szubnitrát gyógyszerészeti használatra; borogatások; borogatások (meleg-); bróm gyógyszerészeti használatra; búzacsíra étrend-kiegészítők; cellulózészterek gyógyszerészeti használatra; cellulózéterek gyógyszerészeti használatra; citromfűtea gyógyszerészeti használatra; csersav (galluszsav) gyógyszerészeti használatra; diabetikus kenyér gyógyászati használatra; diagnosztikai készítmények; diagnosztikai szerek állatgyógyászati használatra; diasztáz gyógyászati használatra; diétás anyagok gyógyászati használatra; diétás élelmiszerek gyógyászati használatra; diétás italok gyógyászati használatra; digitalin; drogok gyógyászati használatra; édesgyökér gyógyszerészeti használatra; édesgyökér nyalókák gyógyszerészeti használatra; édeskömény gyógyászati használatra; élelmi rostok; élesztő gyógyszerészeti használatra; élesztő tartalmú étrend-kiegészítők; elixírek [gyógyszerészeti készítmények]; emésztést elősegítő szerek gyógyszerészeti használatra; enzimek állatgyógyászati használatra; enzimek gyógyászati használatra; enzimek gyógyszerészeti használatra; enzimkészítmények állatgyógyászati használatra; enzimkészítmények gyógyászati használatra; erősítő szerek [gyógyszerek]; észterek gyógyszerészeti használatra; éterek gyógyszerészeti használatra; étrend-kiegészítő enzimek; étrend-kiegészítők állatok számára; étvágycsökkentő pirulák; étvágycsökkentő szerek gyógyászati használatra; eukaliptol gyógyszerészeti használatra; eukaliptusz gyógyszerészeti használatra; fájdalomcsillapítók; fenol gyógyszerészeti használatra; fogyasztó pirulák; foszfátok gyógyszerészeti használatra; főzetek gyógyszerészeti használatra; gabonafélék feldolgozásának melléktermékei, étrendi vagy gyógyászati használatra; glükóz étrend-kiegészítők; guajokol gyógyszerészeti használatra; gyógyászati fogyasztószerek; gyógycukor; gyógycukorkák; gyógyhatású adalékanyagok; gyógyhatású állateledel; gyógyitalok; gyógynövények; gyógyszerek humángyógyászati használatra; gyógyszeres infúziók; gyógyszerészeti készítmények; gyógyszervegyészeti készítmények; gyógyteák; gyöngyházpor gyógyászati célokra; hajtószerek; hashajtók; hematogén szerek; herbateák gyógyászati használatra; hidrasztin; hidrasztinin; hidrogén-peroxid gyógyászati használatra; hormonok gyógyászati használatra; jalapa [gyökér]; jód gyógyszerészeti használatra; jodidok gyógyszerészeti használatra; jodoform; jujuba paszta; káliumsók gyógyászati használatra; kámfor gyógyászati használatra; kámforolaj gyógyászati használatra; kandiscukor gyógyászati használatra; kaporolaj gyógyászati használatra; kasu gyógyszerészeti használatra; kapszulák gyógyszerekhez; kazein étrend-kiegészítők; keményítő diétás vagy gyógyszerészeti használatra; kenőcsök gyógyszerészeti használatra; kénvirágok gyógyszerészeti célokra; készítmények a szexuális aktivitás csökkentésére; készítmények gyógyfürdő terápiához; kínafakéreg gyógyászati használatra; kinin gyógyászati használatra; kinolin gyógyászati használatra; klorál-hidrát gyógyszerészeti használatra; kollódium

gyógyszerészeti használatra; komlókivonatok gyógyszerészeti használatra; komlóliszt, lupulin gyógyszerészeti használatra; kondurangókéreg, gyógyászati használatra; krotonkéreg, tejfűkéreg; kvassziafa gyógyászati használatra; kvebrácsófa gyógyászati használatra; lecitin étrend-kiegészítők; lecitin gyógyászati használatra; lenmag étrend-kiegészítők; lenmag gyógyszerészeti használatra; lenmagliszt gyógyszerészeti használatra; lenmagolaj étrend-kiegészítők; liszt gyógyszerészeti használatra; magnézium-oxid-por gyógyszerészeti használatra; maláta gyógyszerészeti használatra; malátás tejitalok gyógyászati használatra; mandulatej gyógyszerészeti használatra; mangrovefakéreg gyógyszerészeti használatra; méhpempő étrend-kiegészítők; méhpempő gyógyászati használatra; menta gyógyszerészeti használatra; mentol; mésztartalmú készítmények gyógyszerészeti használatra; nátriumsók gyógyászati használatra; növényi gyökerek, orvosi használatra; növényi kérgek gyógyszerészeti használatra; nyomelemkészítmények emberi és állati fogyasztásra; olajok gyógyászati használatra; ólomvíz, gulárvíz; opodeldok; opoterápiára szolgáló termékek; orvosi alkohol; ostyakapszulák gyógyszerészeti célokra; oxigénfürdők; oxigén gyógyászati használatra; őssejtek állatgyógyászati használatra; őssejtek gyógyászati használatra; pasztillák gyógyszerészeti használatra; pektin gyógyszerészeti használatra; pepszinek gyógyszerészeti használatra; peptonok gyógyászati használatra; piócák gyógyászati használatra; pollen étrend-kiegészítők; propolisz étrend-kiegészítők; propolisz gyógyszerészeti célokra; protein étrend-kiegészítők; protein táplálékkiegészítők állatoknak; rebarbaragyökér gyógyszerészeti használatra repülősók; ricinusolaj gyógyászati használatra; savak gyógyszerészeti használatra; sók gyógyászati használatra; szárító- [nedvszívó] szerek, szikkatívok gyógyászati használatra; szarszaparilla gyógyászati használatra; székrekedés elleni orvosságok; szeroterápiás gyógyszerek; szérumok; szirupok gyógyszerészeti használatra; szódabikarbóna gyógyszerészeti használatr; szőlőcukor gyógyászati használatra; szteroidok; sztrichnin; szulfonamidok [gyógyszerek]; tápanyag adalékok; tápanyagok mikroorganizmusok számára; tárnics, genciána gyógyszerészeti használatra; tejcukor [laktóz] gyógyszerészeti használatra; tejfermentumok gyógyszerészeti használatra; terpentin gyógyszerészeti használatra; terpentinolaj gyógyszerészeti használatra; timol gyógyszerészeti használatra; tinktúrák gyógyászati használatra; vakcinák [oltóanyagok]; vazelin gyógyászati használatra; vegyi készítmények állatgyógyászati használatra; vegyi készítmények gyógyászati használatra; vegyi reagensek humán vagy állatgyógyászati használatra; vegyi termékek gyógyszerészeti használatra; vértisztító szerek; vietnami balzsam gyógyászati használatra; vitaminkészítmények; zselatin; zsírok állatgyógyászati használatra; zsírok gyógyászati használatra.

35 Reklámozás; kereskedelmi ügyletek; kereskedelmi adminisztráció; irodai munkák (az osztály betűrend szerinti jegyzékében szereplő valamennyi szolgáltatás).

42 Tudományos és műszaki szolgáltatások, valamint az idetartozó tervezői és kutatói tevékenység; ipari elemző és kutató szolgáltatások; számítástechnikai hardver és szoftver tervezés és fejlesztés(az osztály betűrend szerinti jegyzékében szereplő valamennyi szolgáltatás).

---

(210) M 15 00062

(220) 2015.01.14.

(731) DR. IMMUN Kft., Hatvan (HU)

(541) Prostaticum

(511) 5 Acetátok gyógyszerészeti használatra; akonitin; albumin étrend-kiegészítők; albumintartalmú élelmiszerek gyógyászati alkalmazásra; albumintartalmú készítmények gyógyászati alkalmazásra; aldehidek gyógyszerészeti alkalmazásra; algicidek; alginát étrend-kiegészítők; alginátok gyógyszerészeti használatra; alkáli-jodidok gyógyszerészeti használatra; alkaloidák gyógyászati használatra; alkohol gyógyszerészeti célokra; állatgyógyászati gyógyszerek; állatgyógyászati készítmények; áloé vera készítmények gyógyszerészeti célokra; alumínium-acetát gyógyszerészeti használatra; aminosavak állatgyógyászati használatra; aminosavak humángyógyászati használatra; angosztúrakéreg gyógyászati használatra; antibiotikumok; antioxidáns pirulák; anyarozs gyógyszerészeti használatra; ásványi élelmiszer-kiegészítők; ásványvizek gyógyászati használatra; ásványvíz-sók; bakteriológiai készítmények humán- és állatgyógyászati használatra; baktériumkészítmények humán- és állatgyógyászati használatra; balzsamdióhéj gyógyszerészeti használatra; balzsamkészítmények

gyógyászati használatra; balzsamok gyógyászati használatra; bedörzsölőszerek; biocidok; biológiai diagnosztikai reagensek gyógyászati célra; biológiai készítmények állatgyógyászati használatra; biológiai készítmények humángyógyászati célra; biológiai szövetkultúrák állatgyógyászati célokra; biológiai szövetkultúrák gyógyászati célokra; bizmutkészítmények gyógyszerészeti használatra; bizmut-szubnitrát gyógyszerészeti használatra; borogatások; borogatások (meleg-); bróm gyógyszerészeti használatra; búzacsíra étrend-kiegészítők; cellulózészterek gyógyszerészeti használatra; cellulózéterek gyógyszerészeti használatra; citromfűtea gyógyszerészeti használatra; csersav (galluszsav) gyógyszerészeti használatra; diabetikus kenyér gyógyászati használatra; diagnosztikai készítmények; diagnosztikai szerek állatgyógyászati használatra; diasztáz gyógyászati használatra; diétás anyagok gyógyászati használatra; diétás élelmiszerek gyógyászati használatra; diétás italok gyógyászati használatra; digitalin; drogok gyógyászati használatra; édesgyökér gyógyszerészeti használatra; édesgyökér nyalókák gyógyszerészeti használatra; édeskömény gyógyászati használatra; élelmi rostok; élesztő gyógyszerészeti használatra; élesztő tartalmú étrend-kiegészítők; elixírek [gyógyszerészeti készítmények]; emésztést elősegítő szerek gyógyszerészeti használatra; enzimek állatgyógyászati használatra; enzimek gyógyászati használatra; enzimek gyógyszerészeti használatra; enzimkészítmények állatgyógyászati használatra; enzimkészítmények gyógyászati használatra; erősítő szerek [gyógyszerek]; észterek gyógyszerészeti használatra; éterek gyógyszerészeti használatra; étrend-kiegészítő enzimek; étrend-kiegészítők állatok számára; étvágycsökkentő pirulák; étvágycsökkentő szerek gyógyászati használatra; eukaliptol gyógyszerészeti használatra; eukaliptusz gyógyszerészeti használatra; fájdalomcsillapítók; fenol gyógyszerészeti használatra; fogyasztó pirulák; foszfátok gyógyszerészeti használatra; főzetek gyógyszerészeti használatra; gabonafélék feldolgozásának melléktermékei, étrendi vagy gyógyászati használatra; glükóz étrend-kiegészítők; guajokol gyógyszerészeti használatra; gyógyászati fogyasztószerek; gyógycukor; gyógycukorkák; gyógyhatású adalékanyagok; gyógyhatású állateledel; gyógyitalok; gyógynövények; gyógyszerek humángyógyászati használatra; gyógyszeres infúziók; gyógyszerészeti készítmények; gyógyszervegyészeti készítmények; gyógyteák; gyöngyházpor gyógyászati célokra; hajtószerek; hashajtók; hematogén szerek; herbateák gyógyászati használatra; hidrasztin; hidrasztinin; hidrogén-peroxid gyógyászati használatra; hormonok gyógyászati használatra; jalapa [gyökér]; jód gyógyszerészeti használatra; jodidok gyógyszerészeti használatra; jodoform; jujuba paszta; káliumsók gyógyászati használatra; kámfor gyógyászati használatra; kámforolaj gyógyászati használatra; kandiscukor gyógyászati használatra; kaporolaj gyógyászati használatra; kasu gyógyszerészeti használatra; kapszulák gyógyszerekhez; kazein étrend-kiegészítők; keményítő diétás vagy gyógyszerészeti használatra; kenőcsök gyógyszerészeti használatra; kénvirágok gyógyszerészeti célokra; készítmények a szexuális aktivitás csökkentésére; készítmények gyógyfürdő terápiához; kínafakéreg gyógyászati használatra; kinin gyógyászati használatra; kinolin gyógyászati használatra; klorál-hidrát gyógyszerészeti használatra; kollódium gyógyszerészeti használatra; komlókivonatok gyógyszerészeti használatra; komlóliszt, lupulin gyógyszerészeti használatra; kondurangókéreg, gyógyászati használatra; krotonkéreg, tejfűkéreg; kvassziafa gyógyászati használatra; kvebrácsófa gyógyászati használatra; lecitin étrend-kiegészítők; lecitin gyógyászati használatra; lenmag étrend-kiegészítők; lenmag gyógyszerészeti használatra; lenmagliszt gyógyszerészeti használatra; lenmagolaj étrend-kiegészítők; liszt gyógyszerészeti használatra; magnézium-oxid-por gyógyszerészeti használatra; maláta gyógyszerészeti használatra; malátás tejitalok gyógyászati használatra; mandulatej gyógyszerészeti használatra; mangrovefakéreg gyógyszerészeti használatra; méhpempő étrend-kiegészítők; méhpempő gyógyászati használatra; menta gyógyszerészeti használatra; mentol; mésztartalmú készítmények gyógyszerészeti használatra; nátriumsók gyógyászati használatra; növényi gyökerek, orvosi használatra; növényi kérgek gyógyszerészeti használatra; nyomelemkészítmények emberi és állati fogyasztásra; olajok gyógyászati használatra; ólomvíz, gulárvíz; opodeldok; opoterápiára szolgáló termékek; orvosi alkohol; ostyakapszulák gyógyszerészeti célokra; oxigénfürdők; oxigén gyógyászati használatra; őssejtek állatgyógyászati használatra; őssejtek gyógyászati használatra; pasztillák gyógyszerészeti használatra; pektin gyógyszerészeti használatra; pepszinek gyógyszerészeti használatra; peptonok gyógyászati használatra; piócák gyógyászati használatra; pollen étrend-kiegészítők; propolisz étrend-kiegészítők; propolisz gyógyszerészeti célokra; protein étrend-kiegészítők; protein táplálékkiegészítők állatoknak; rebarbaragyökér gyógyszerészeti használatra repülősök; ricinusolaj

gyógyászati használatra; savak gyógyszerészeti használatra; sók gyógyászati használatra; szárító- [nedvszívó] szerek, szikkatívok gyógyászati használatra; szarszaparilla gyógyászati használatra; székrekedés elleni orvosságok; szeroterápiás gyógyszerek; szérumok; szirupok gyógyszerészeti használatra; szódabikarbóna gyógyszerészeti használatr; szőlőcukor gyógyászati használatra; szteroidok; sztrichnin; szulfonamidok [gyógyszerek]; tápanyag adalékok; tápanyagok mikroorganizmusok számára; tárnics, genciána gyógyszerészeti használatra; tejcukor [laktóz] gyógyszerészeti használatra; tejfermentumok gyógyszerészeti használatra; terpentin gyógyszerészeti használatra; terpentinolaj gyógyszerészeti használatra; timol gyógyszerészeti használatra; tinktúrák gyógyászati használatra; vakcinák [oltóanyagok]; vazelin gyógyászati használatra; vegyi készítmények állatgyógyászati használatra; vegyi készítmények gyógyászati használatra; vegyi reagensek humán vagy állatgyógyászati használatra; vegyi termékek gyógyszerészeti használatra; vértisztító szerek; vietnami balzsam gyógyászati használatra; vitaminkészítmények; zselatin; zsírok állatgyógyászati használatra; zsírok gyógyászati használatra.

35 Reklámozás; kereskedelmi ügyletek; kereskedelmi adminisztráció; irodai munkák (az osztály betűrend szerinti jegyzékében szereplő valamennyi szolgáltatás).

42 Tudományos és műszaki szolgáltatások, valamint az idetartozó tervezői és kutatói tevékenység; ipari elemző és kutató szolgáltatások; számítástechnikai hardver és szoftver tervezés és fejlesztés (az osztály betűrend szerinti jegyzékében szereplő valamennyi szolgáltatás).

---

(210) M 15 00081

(220) 2015.01.15.

(731) REGIO Játékkereskedelmi Kft., Budapest (HU)

(740) dr. Turcsány József, Turcsány és Kócza Ügyvédi Iroda, Budapest

(541) regiopiac.hu

(511) 15 Hangszerek (az osztály betűrend szerinti jegyzékében szereplő valamennyi áru).

28 Játékok, játékszerek; testnevelési és sportcikkek, amelyek nem tartoznak más osztályokba; karácsonyfadíszek (az osztály betűrend szerinti jegyzékében szereplő valamennyi áru).

41 Digitális zene szolgáltatása az interneten [nem letölthető]; játékfelszerelések bérbeadása; játékkölcsönzés; mikrofilmezés; on-line játékok szolgáltatása számítógépes hálózatból; online, nem letölthető videók biztosítása; sorsjátékok lebonyolítása; szórakoztatás; versenyek szervezése [oktatás vagy szórakoztatás]; videofilmezés; videoszalagok kölcsönzése.

---

(210) M 15 00272

(220) 2015.01.29.

(731) Hyundai Corporation, Seoul (KR)

(740) Danubia Szabadalmi és Jogi Iroda Kft., Budapest

(546) HYUNDAI

(511) 9 Kamerák CCTV-hez, digitális kamerák, videokamerák, kamerák járművekhez, visszapillantó kamerák járművekhez, riasztók, riasztókészülékek, lopásgátló riasztókészülékek, betörés elleni riasztók, lopás elleni riasztókészülékek, füstjelző berendezések, hangriasztók, elektromos és elektronikus betörés elleni riasztókészülékek, tűzjelző készülékek, száraz elemek (akkumulátorok), anódtelepek, fotóvillamos elemek, nikkel-kadmium akkumulátortelepek, elektromos akkumulátorok járművekhez, elemek, mobiltelefon-akkumulátorok, elektromos elemek, elektromos akkumulátorok, napelemek, CD-lejátszók, DVD-lejátszók, MP3 lejátszók, MP4 lejátszók, karaoke berendezések, fejtisztító szalagok (felvétel), digitális hangfelvevő készülékek, rádiók, lemezjátszók, videokészülékek, autórádiók, sétálómagnók, audiovizuális vevőkészülékek, rádió és videó vevőkészülékek, műholdvevők, hordozható médialejátszók, fejhallgatók, autós televíziók, autós videokamerák, videojelek rögzítésére szolgáló készülékek járművekbe, TV-monitorok, Tv készülékek, vevőegységek televíziókhoz, fejhallgatók, TV távirányító készülékek, mikrofonok, modemek, vezeték nélküli rádióadó-készülékek, rádiótelefon készülékek, terminálok rádiótelefonokhoz, videotelefonok,

okostelefonok, GPS készülékek, mobiltelefonok, mobiltelefonokhoz kialakított tokok, billentyűzetek mobiltelefonokhoz, kihangosító eszközök mobiltelefonokhoz, interkommunikációs berendezések, kaputelefonok, autó navigációs rendszerek, telefonok, kommunikációs berendezések járművekhez, televíziós adókészülékek, eletronikus díjbeszedő terminálok, hordozható telefonok, mobiltelefon tokok, hordozható kommunikációs berendezések, okostelevíziók, 3D televíziók, UHD televíziók, OLED televíziók, digitális jeladók, video fal, multivíziós eszközök, digitális információkijelző (DID), okosszemüvegek, szemüvegek (optika), teleszkópok, benzinszivattyúk benzinkutakba, vasalók, elektromos zárak, TV készülékek, kézi adóvevők, elektromos hajcsavarók, olvasók (adatfeldolgozó eszközök), elektronikus jeladók, GPS, jeladóvevők, radarkészülékek, kontaktlencsék, röntgenkészülékek nem gyógyászati célokra, mérőműszerek, berendezések komponens-analízishez, hálózati kommunikációs berendezések, fényképészeti készülékek és eszközök, filmfelvevő gépek és berendezések, smartkártyák, videojáték kártyák, játékszoftverek, csatlakozó eszközök kamerákhoz és monitorokhoz, távirányítású kamerák, hordható, személyzetnélküli térkamerák, iránykeresők, képtávíró készülékek, távirányító készülékek kamerákhoz, kommunikációs berendezések repülőgépekhez, számítógépes szoftverek pilótanélküli repülőgépekhez, elektromos/elektronikus kapcsolók, csatlakozók/aljzatok, vezetékek.

14 Okosórák, okoskarkötők, okosgyűrűk, okosbokaláncok, órák, alkatrészek és felszerelések órákhoz, karórák, gyűrűk (ékszer), díszláncok (ékszer), karóraszíjak, óraszíjak, nemesfém kiegészítők, fülbevalók (ékszer), nyakláncok (ékszer), bokaláncok (ékszer), ékszerkiegészítők, zsebórák, rádiós karórák, solar órák.

---

(210) M 15 00285

(220) 2015.02.02.

(731) Karsai Gyöngyi, Budapest (HU)
Kiss Lajos, Budapest (HU)

(546)

(511) 30 Kávé, tea, kakaó és kávépótló szerek; rizs; tápióka és szágó; lisztek és más gabonakészítmények; kenyér, péksütemények és cukrászsütemények; fagylaltok; cukor, méz, melaszszirup; élesztő, sütőporok; só; mustár; ecet, fűszeres mártások; fűszerek; jég (az osztály betűrend szerinti jegyzékében szereplő valamennyi áru); bonbonok [cukorkák]; cukorkaáruk; csokoládé; csokoládéalapú italok; csokoládés tej [ital]; díszek süteményekhez (ehető).

35 Reklámozás; kereskedelmi ügyletek; kereskedelmi adminisztráció; irodai munkák (az osztály betűrend szerinti jegyzékében szereplő valamennyi szolgáltatás); adatgyűjtés kereskedelmi ügyletekről; eladási propaganda mások számára; hirdetések levélben megrendelve; hirdetési hely kölcsönzése; hirdetési oldalak készítése; információ és tanácsadás fogyasztóknak [fogyasztói tanácsadás]; információk számítógépes adatbázisokba való rendezése; információknak számítógépes adatbázisokba való szerkesztése; kereskedelmi információs ügynökségek; kereskedelmi vagy reklámcélú kiállítások szervezése; kereskedelmi vagy reklámcélú vásárok szervezése; kirakatrendezés; konzultáció személyzeti kérdésekben; közvéleménykutatás; munkaerő-toborzás; on-line hirdetői tevékenység számítógépes hálózaton; outsourcing szolgáltatások [üzleti segítségnyújtás]; piaci tanulmányok; piackutatás; rádiós reklámozás; reklámanyag naprakész állapotba hozása; reklámanyagok kölcsönzése; reklámanyagok [röplapok, prospektusok, nyomtatványok, áruminták] terjesztése.

41 Kongresszusok szervezése és lebonyolítása; könyvkiadás; kulturális vagy nevelési célú kiállítások szervezése.

---

(210) M 15 00295

(220) 2015.02.03.

(731) T-TRUCK Gépjárműalkatrész Forgalmazó Kft., Szombathely (HU)

(740) dr. Rátky Miklós, dr. Rátky és Társa Ügyvédi Iroda, Budapest

(546) T-TRUCK KFT.

(511) 12 Teherautók, kamionok;vontatók; visszapillantó tükrök; motorok szárazföldi járművekhez; furgonok; gépkocsik; gépkocsi gumiabroncsok; gépkocsi alvázak; gépkocsi lengéscsillapítók; gépkocsi lökhárítók; hajtómotorok szárazföldi járművekhez; hajtóláncok szárazföldi járművekhez; járműajtók; járműablakok; fékek járművekhez; dísztárcsák; elektromos járművek.

---

(210) M 15 00302

(220) 2015.02.03.

(731) JóLÉlek Pszichológiai Alapítvány, Budapest (HU)

(546) JóLÉlek PSZICHOLÓGIAI ALAPÍTVÁNY *Az életem a remekművem.*

(511) 16 Könyvek, kiadványok, plakátok, folyóiratok.

41 Nevelés; szakmai képzés; alkotóműhelyek szervezése és lebonyolítása; coaching [tréning]; egészségvédő klubok szolgáltatásai [egészségügyi és fitnesztréning]; elektronikus könyvek és folyóiratok on-line kiadása; élő előadások bemutatása; eszmecserék, kollokviumok szervezése és lebonyolítása; gyakorlati képzés [szemléltetés]; iskolai szolgáltatások [képzés]; konferenciák szervezése és lebonyolítása; kongresszusok szervezése és lebonyolítása; könyvkiadás; kulturális vagy nevelési célú kiállítások szervezése; oktatás; oktatási tárgyú információk; oktatási vizsgáztatás; on-line elérhető elektronikus publikációk, nem letölthetők; pályaválasztási tanácsadás; rádió- és televízióprogramok készítése; szakmai újraképzés; szemináriumok rendezése és vezetése; szimpóziumok szervezése és lebonyolítása; szövegek kiadása, (nem reklámcélú); szövegek leírása, nem reklámcélú szövegekkel kapcsolatban; önismereti programok; ismerkedési rendezvények.

44 Alternatív orvosi szolgáltatások; aromaterápiás szolgáltatások; beszédterápiás szolgáltatások; egészségügyi szolgáltatások; egészségügyi tanácsadás; otthonok lábadozók utókezelésére; pszichológus szolgáltatásai; távgyógyászati szolgáltatások; terápiás szolgáltatások.

---

(210) M 15 00305

(220) 2015.02.04.

(731) Magyar-Francia Kereskedelmi és Iparkamara, Budapest (HU)

(740) dr. Berekméri-Varró Réka, Berekméri-Varró Réka Ügyvédi Iroda, Budapest

(546) CCI FRANCE HONGRIE Magyar-Francia Kereskedelmi és Iparkamara

(511) 35 Reklámozás; kereskedelmi ügyletek; kereskedelmi adminisztráció; irodai munkák, (az osztály betűrend szerinti jegyzékében szereplő valamennyi szolgáltatás), kereskedelmi érdekképviselet; üzleti tanácsadási szolgáltatások, konzultáció és információk; nemzetközi tanácsadás és segítségnyújtás vállalkozások részére külföldön történő letelepedéssel kapcsolatban; üzleti felvilágosítás, tájékoztatás; kereskedelmi, igazgatási, üzletvezetési, import-export, üzleti segítségnyújtás, menedzseri és adminisztratív szolgáltatások; vállalkozások kereskedelmi célú letelepedésével kapcsolatos szolgáltatások; szolgáltatásnyújtás nemzetközi vállalkozások számára az adminisztratív követelmények teljesítésével kapcsolatban; titkársági szolgáltatás; könyvelés; munkaközvetítő iroda; adatok gyűjtése egy központi adatbázisban; adatok rendszerezése egy központi adatbázisban; számítógépes fájlok kezelése; adatkutatás számítógépes fájlokban mások számára; kereskedelmi vagy reklámcélú kiállítások, vásárok, kollokviumok, konferenciák szervezése; külföldi üzleti találkozók és megállapodások szervezése és reklámozása vállalkozások számára; külföldi üzleti tevékenységek szervezése és reklámozása vállalkozások számára; statisztikák összeállítása; piackutatás; véleménykutatás; gazdasági előrejelzés; számítógépes online reklám; valamennyi kommunikációs eszköz reklámcélú bérlése; reklámcélú

helyiségek bérlése; reklámcélú hirdetések, reklámcélú logózott nyomdaipari termékek, bőr és bőrutánzatból készült termékek és ruházati termékek terjesztése; közkapcsolatok; adatgyűjtés kereskedelmi ügyletekről; adatok frissítése és karbantartása számítógépes adatbázisokban; hirdetési hely kölcsönzése; kereskedelmi és üzleti kapcsolattartási adatok biztosítása; konzultáció személyzeti kérdésekben; kutatások ügyletekkel kapcsolatban; marketing; szakmai konzultációk üzleti ügyekben.

36 Irodák (ingatlanok) bérlete; pénzügyi információk nyújtása.

41 Képzés; szakmai képzés; szórakoztatás; sport- és kulturális tevékenység: oktatás; könyvek, folyóiratok kiadása; online kiadványok megjelentetése; sajtóközlemények szerkesztése; képzési szolgáltatások; eszmecserék, bálok, kollokviumok, konferenciák, fogadások, szemináriumok, szimpóziumok vagy kongresszusok szervezése, lebonyolítása és vezetése; versenyek szervezése; elektronikus könyvek és folyóiratok on-line kiadása; fordítói szolgáltatások; nyelvi tolmács szolgáltatások.

---

(210) M 15 00421

(220) 2015.02.12.

(731) Óvártej Kereskedelmi Zrt., Mosonmagyaróvár (HU)

(740) dr. Havasi Bence, Havasi Ügyvédi Iroda, Győr

(541) papos trappista

(511) 29 Tej és tejtermékek.

---

(210) M 15 00426

(220) 2015.02.13.

(731) Győri Bettina, Budapest (HU)

(546)

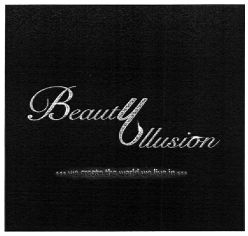

(511) 41 Nevelés; szakmai képzés; szórakoztatás; sport- és kulturális tevékenységek; előadóművészek szolgáltatásai; show-műsorok; személyes edzői szolgáltatás (fitnesz).

42 Tudományos és műszaki szolgáltatások, valamint az idetartozó tervezői és kutatói tevékenység; ipari elemző és kutató szolgáltatások; számítástechnikai hardver és szoftver tervezés és fejlesztés; divattervezés.

44 Orvosi szolgáltatások; állatgyógyászati szolgáltatások; higiéniai és szépségápolási szolgáltatások emberek és állatok részére; mezőgazdasági, kertészeti és erdészeti szolgáltatások; szolárium szolgáltatások; szépségszalonok.

---

(210) M 15 00429

(220) 2015.02.13.

(731) Szabó Éva, Budapest (HU)

(541) DHRS DANUBE RHAPSODY HOSPITALITY RECRUITMENT SERVICES DUNA RAPSZÓDIA SZEMÉLYZETI SZOLGÁLTATÓ IRODA

(511) 35 Reklámozás; kereskedelmi ügyletek; kereskedelmi adminisztráció; irodai munkák (az osztály betűrend szerinti jegyzékében szereplő valamennyi szolgáltatás).

39 Szállítás; áruk csomagolása és raktározása; utazásszervezés (az osztály betűrend szerinti jegyzékében szereplő valamennyi szolgáltatás).

41 Nevelés; szakmai képzés; szórakoztatás; sport- és kulturális tevékenységek (az osztály betűrend szerinti jegyzékében szereplő valamennyi szolgáltatás).

---

(210) M 15 00438

(220) 2015.02.16.

(731) Premium Telekom Kft., Baja (HU)

(541) DNAGENES4YOU

(511) 42 Tudományos és műszaki szolgáltatások, valamint az idetartozó tervezői és kutatói tevékenység; ipari elemző és kutató szolgáltatások; számítástechnikai hardver és szoftver tervezés és fejlesztés (az osztály betűrend szerinti jegyzékében szereplő valamennyi szolgáltatás).

---

(210) M 15 00511

(220) 2015.02.24.

(731) Bálega János, Hortobágy (HU)
Bálega Nelli, Hortobágy (HU)

(740) dr. Váti Zsuzsanna Andrea, VÁTI Ügyvédi Iroda, Budapest

(546)

(511) 3 Illatszerek, illóolajok, kozmetikai cikkek, hajmosó szerek; fogkrémek.
29 Tartósított és főzött gyümölcsök és zöldségek; zselék, lekvárok, kompótok; tojások; tej és tejtermékek; étkezési olajok és zsírok.
30 Kávé, tea, kakaó, kávépótló, rizs, tápióka, ságó, lisztek és más gabonakészítmények.

---

(210) M 15 00535

(220) 2015.02.26.

(731) Ferencvárosi Torna Club, Budapest (HU)

(740) dr. Fehér Zsolt, Budapest

(546)

(511) 12 Járművek; szárazföldi, légi vagy vízi közlekedési eszközök (az osztály betűrend szerinti jegyzékében szereplő valamennyi áru).
16 Papír, karton és ezen anyagokból készült termékek, amelyek nem tartoznak más osztályokba; nyomdaipari termékek; könyvkötészeti anyagok; fényképek; papíripari cikkek; papíripari vagy háztartási ragasztóanyagok; anyagok művészek részére; ecsetek; írógépek és irodai cikkek (bútorok kivételével); tanítási és oktatási anyagok (készülékek kivételével); csomagolásra szolgáló műanyagok (amelyek nem tartoznak más osztályokba); nyomdabetűk; klisék (az osztály betűrend szerinti jegyzékében szereplő valamennyi áru).
18 Bőr és bőrutánzatok, ezen anyagokból készült olyan termékek, amelyek nem tartoznak más osztályokba; állatbőrök és irhák; utazótáskák és bőröndök; (esernyők és napernyők; sétapálcák; ostorok, hámok, nyergek és lószerszámok (az osztály betűrend szerinti jegyzékében szereplő valamennyi áru).
25 Ruházati cikkek, cipők, kalapáruk (az osztály betűrend szerinti jegyzékében szereplő valamennyi áru).
28 Játékok, játékszerek; testnevelési és sportcikkek, amelyek nem tartoznak más osztályokba; karácsonyfadíszek (az osztály betűrend szerinti jegyzékében szereplő valamennyi áru).
35 Reklámozás; kereskedelmi ügyletek; kereskedelmi adminisztráció; irodai munkák (az osztály betűrend szerinti jegyzékében szereplő valamennyi szolgáltatás).
39 Szállítás; áruk csomagolása és raktározása; utazásszervezés (az osztály betűrend szerinti jegyzékében szereplő valamennyi szolgáltatás).
41 Nevelés; szakmai képzés; szórakoztatás; sport- és kulturális tevékenységek (az osztály betűrend szerinti jegyzékében szereplő valamennyi szolgáltatás).
43 Vendéglátás (élelmezés); időleges szállásadás (az osztály betűrend szerinti jegyzékében szereplő valamennyi szolgáltatás).

---

(210) M 15 00556

(220) 2015.02.27.

(731) Halász Gergely Áron, Budapest (HU)
Kürti Gábor Dezső, Budapest (HU)
Sinka Károly, Budapest (HU)

(541) I bike Budapest

(511) 35 Divatbemutatók szervezése promóciós célokból; kereskedelmi vagy reklámcélú kiállítások szervezése; kereskedelmi vagy reklámcélú vásárok szervezése; marketing; pay Per Click (PPC) hirdetés; reklámozás; reklámanyagok (röplapok, prospektusok, nyomtatványok, áruminták) terjesztése; szabadtéri hirdetés; televíziós reklámozás.

39 Futárszolgálat; járművek kölcsönzése; látogatások tervezése turistáknak; személyszállítás.

41 Alkotóműhelyek szervezése és lebonyolítása; bálok szervezése; divatbemutatók szervezése szórakoztatási célokból; éjszakai klubok; élő előadások bemutatása; eszmecserék, kollokviumok szervezése és lebonyolítása; fényképészet; fotóriportok készítése; gyakorlati képzés [szemléltetés]; klubszolgáltatások [szórakoztatás vagy oktatás]; konferenciák szervezése és lebonyolítása; kongresszusok szervezése és lebonyolítása; kulturális vagy nevelési célú kiállítások szervezése; múzeumi szolgáltatások [bemutatók, kiállítások]; oktatás; show-műsorok; sportversenyek rendezése; szemináriumok rendezése és vezetése; szövegek kiadása, (nem reklámcélú -); versenyek szervezése [oktatás vagy szórakoztatás]; videofilmezés; zenei produkciók.

---

(210) M 15 00611

(220) 2015.03.04.

(731) Richter Gedeon Nyrt., Budapest (HU)

(546) ТАЛИПИД

(511) 5 Gyógyszerkészítmények.

---

(210) M 15 00613

(220) 2015.03.04.

(731) Richter Gedeon Nyrt., Budapest (HU)

(546) ГИНАКТО

(511) 5 Gyógyszerkészítmények.

---

(210) M 15 00614

(220) 2015.03.04.

(731) Richter Gedeon Nyrt., Budapest (HU)

(546) РОЗЕЛЛА

(511) 5 Gyógyszerkészítmények.

---

(210) M 15 00615

(220) 2015.03.04.

(731) Richter Gedeon Nyrt., Budapest (HU)

(546) ГОАЛИНГ

(511) 5 Gyógyszerkészítmények.

---

(210) M 15 00616

(220) 2015.03.04.

(731) Richter Gedeon Nyrt., Budapest (HU)

(546) ГИНИЗИЛ

(511) 5 Gyógyszerkészítmények.

---

(210) M 15 00617

(220) 2015.03.04.

(731) Richter Gedeon Nyrt., Budapest (HU)

(546) РОКСИНА

(511) 5 Gyógyszerkészítmények.

---

(210) M 15 00618

(220) 2015.03.04.

(731) Richter Gedeon Nyrt., Budapest (HU)

(546) ГИФЕЛИН

(511) 5 Gyógyszerkészítmények.

---

(210) M 15 00656

(220) 2015.03.04.

(731) Humbák Művek Kft., Budapest (HU)

(546)

(511) 33 Pálinkák.

43 Vendéglátás (élelmezés); időleges szállásadás (az osztály betűrend szerinti jegyzékében szereplő valamennyi szolgáltatás).

---

(210) M 15 00669

(220) 2015.03.05.

(731) Coninvest Kft., Budaörs (HU)

(546)

(511) 11 Világító-, fűtő-, gőzfejlesztő, főző-, hűtő-, szárító-, szellőztető-, vízszolgáltató és egészségügyi berendezések (az osztály betűrend szerinti jegyzékében szereplő valamennyi áru).

37 Építkezés; javítás; szerelési szolgáltatások (az osztály betűrend szerinti jegyzékében szereplő valamennyi szolgáltatás).

42 Tudományos és műszaki szolgáltatások, valamint az idetartozó tervezői és kutatói tevékenység; ipari elemző és kutató szolgáltatások; számítástechnikai hardver és szoftver tervezés és fejlesztés (az osztály betűrend szerinti jegyzékében szereplő valamennyi szolgáltatás).

---

(210) M 15 00704

(220) 2015.03.10.

(731) Csomagküldő.hu Kft., Budapest (HU)

(740) Stifter Péter, Cegléd

(546) Csomagküldő.hu

(511) 35 Reklámozási, marketing és promóciós szolgáltatások, kereskedelmi és vásárlói információs szolgáltatások, üzleti segitségnyújtás, menedzseri és adminisztratív szolgáltatások, üzleti elemzési, kutatás és információs szolgáltatások.

38 Távközlési szolgáltatások.

39 Szállítás, áruk csomagolása és tárolása.

---

(210) M 15 00729

(220) 2015.03.12.

(731) Schoco Bon Édesség Nagykereskedés Kft., Pápa (HU)

(740) Dr. Boytháné Dr. Füzesséry Éva, Budapest

(546) Vinelli GOOFREE

(511) 30 Sütemények, cukrászsütemények, kekszek (aprósütemények), gofrik, töltetlen és töltött (csokoládés, tejszínes, gyümölcsös, mogyorós, kókuszos töltelékkel), készítmények gofri előállításához, palacsinták.

---

(210) M 15 00733

(220) 2015.03.12.

(731) AURIKER Kereskedelmi és Szolgáltató Kft., Pécs (HU)

(546) ÉKSZERSHOP

(511) 14 Amulettek [ékszerek], apró díszítőtárgyak, bizsuk [ékszerek], aranyszálak [ékszerek], díszdobozok órákhoz, díszek [ékszerek], dísztűk, dobozok nemesfémből, drágakövek elefántcsont ékszerek, ezüst, ezüstcérna, ezüstfonál, ezüsthuzal, ékszerdobozok, ékszerek, ékszerek borostyánkőből, érmék, féldrágakövek, fülbevalók, gyémántok, gyöngyök [ékszerek], gyöngyök szintetikus ámbrából, gyűrűk [ékszerek], irídium, jelvények nemesfémből, karkötők [ékszerek], karórák, kronográfok [órák], kulcskarikák és a hozzájuk tartozó díszek, láncok [ékszerek], mandzsettagombok, medalionok, [ékszerek], medálok, mellszobrok nemesfémből, melltűk, brossok [ékszerek], művészeti tárgyak nemesfémből, nyakkendőtűk,nyakkendőtűk [csíptetősek], nyakláncok ékszerek], olivin [drágakő], óradobozok, óratokok, óraláncok, órák, palládium, platina [fém], rekeszzománcos ékszerek, ródium, spinellek [drágakövek], strassz [drágakőutánzat], szálak nemesfémből [ékszerek], szobrocskák, nippek nemesfémből, szobrok nemesfémből, tűk [ékszerek].

21 Művészeti tárgyak porcelánból, terrakottából vagy üvegből.

---

(210) M 15 00774

(220) 2015.03.18.

(731) Kiss Enikő Edit, Budapest (HU)

(740) Bass és Tasnádi Ügyvédi Iroda, Budapest

(546)

(511) 25 Ruházati cikkek, cipők, kalapáruk (az osztály betűrend szerinti jegyzékében szereplő valamennyi áru).

29 Hús, hal-, baromfi- és vadhús; húskivonatok; tartósított, szárított és főzött gyümölcsök és zöldségek; zselék, lekvárok (dzsemek), kompótok; tojások; tej és tejtermékek; étkezési olajok és zsírok (az osztály betűrend szerinti jegyzékében szereplő valamennyi áru).

30 Kávé, tea, kakaó és kávépótló szerek; rizs; tápióka és szágó; lisztek és más gabonakészítmények; kenyér, péksütemények és cukrászsütemények; fagylaltok; cukor, méz, melaszszirup; élesztő, sütőporok; só; mustár; ecet, fűszeres mártások; fűszerek; jég (az osztály betűrend szerinti jegyzékében szereplő valamennyi áru).

---

(210) M 15 00777

(220) 2015.03.18.

(731) Better Bt., Budapest (HU)

(546)

(511) 16 Könyvek, könyvecskék, füzetek, újságok és folyóiratok, nyomtatott publikációk, nyomtatványok, papíripari cikkek, nyomdaipari termékek, tanítási és oktatási anyagok, készülékek kivételével.

41 Könyv- és lapkiadás, szövegek kiadása, kulturális vagy nevelési célú kiállítások szervezése, múzeumi szolgáltatások (bemutatók, kiállítások), oktatás, oktatási tárgyú információk.

---

(210) M 15 00787

(220) 2015.03.18.

(731) BudaPay Kft., Budapest (HU)

(740) Dr. Kovács Nóra Ügyvédi Ügyvédi Iroda, Budapest

(541) Buda Accept

(511) 36 Biztosítás; pénzügyi ügyletek; valutaügyletek; ingatlanügyletek (az osztály betűrend szerinti jegyzékében szereplő valamennyi szolgáltatás).

42 Hosting szolgáltatások web oldalakhoz; számítógép programok adatainak és adatoknak az átalakítása; számítógép programok installációja; számítógép programok sokszorosítása; számítógép szoftver tanácsadás; számítógép vírusvédelmi szolgáltatások; számítógépek kölcsönzése; számítógépes adatok helyreállítása; számítógépes rendszerek elemzése; számítógépes rendszerek távfelügyelete (monitoring); számítógépes rendszerek tervezése; számítógéphardver tervezésével és fejlesztésével kapcsolatos tanácsadás; számítógépprogramok kidolgozása; számítógépprogramok korszerűsítése; számítógépprogramok kölcsönzése; számítógép-programozás; számítógép-szoftver fenntartása; szoftverek, mint szolgáltatások SaaS); szoftverbérlés; web oldalak alkotása és fenntartása mások számára.

---

(210) M 15 00792

(220) 2015.03.18.

(731) BudaPay Kft., Budapest (HU)

(740) Dr. Kovács Nóra Ügyvédi Ügyvédi Iroda, Budapest

(541) Buda Bill

(511) 36 Biztosítás; pénzügyi ügyletek; valutaügyletek; ingatlanügyletek (az osztály betűrend szerinti jegyzékében szereplő valamennyi szolgáltatás).

42 Hosting szolgáltatások web oldalakhoz; számítógép programok adatainak és adatoknak az átalakítása; számítógép programok installációja; számítógép programok sokszorosítása; számítógép szoftver tanácsadás; számítógép vírusvédelmi szolgáltatások; számítógépek kölcsönzése; számítógépes adatok helyreállítása; számítógépes rendszerek elemzése; számítógépes rendszerek távfelügyelete (monitoring); számítógépes rendszerek tervezése; számítógéphardver tervezésével és fejlesztésével kapcsolatos tanácsadás; számítógépprogramok kidolgozása; számítógépprogramok korszerűsítése; számítógépprogramok kölcsönzése;

számítógép-programozás; számítógép-szoftver fenntartása; szoftverek, mint szolgáltatások SaaS); szoftverbérlés; web oldalak alkotása és fenntartása mások számára.

---

(210) M 15 00794

(220) 2015.03.18.

(731) SC WINE PRINCESS SRL, Arad (RO)

(740) Ivánka Gábor, ARINOVA Szabadalmi és Védjegy Iroda, Budapest

(541) CLARUS

(511) 33 Alkoholtartalmú italok; borok (sörök kivételével).

---

(210) M 15 00803

(220) 2015.03.19.

(731) Kerecsényi Krisztián, Budapest (HU)

(546) HUNGARIAN INTERTOURIST SOUVENIR

(511) 35 Ajándéktárgyak forgalmazása; népművészeti tárgyak; könyvek, képeslapok, térképek forgalmazása.

41 Utazászervezés; szállásközvetítés; programok szervezése; jegyfoglalás.

---

(210) M 15 00812

(220) 2015.03.20.

(731) Takács Gábor Gergely, Budapest (HU)

(546) KÖLYÖKLIGA

(511) 25 Ruházati cikkek; sportruházat, sportmezek, melegítők, fürdőruhák, sportcipők, futballcipők, papucsok, zoknik, lábszárvédők, sapkák.

28 Testnevelési és sportcikkek, amelyek nem tartoznak más osztályokba; labdák, hálók, futballkapuk, zászlók (pályatartozékok); sípcsontvédők.

41 Sport- és kulturális rendezvények szervezése, lebonyolítása; sportoktatás; testnevelés, sport edzőtábori szolgáltatások; sportfelszerelések kölcsönzése, sportpályák bérbeadása; sportműsorok készítése, videofelvételek, képfelvételek és hangfelvételek készítése, összeállítása és szerkesztése sportközvetítések céljára (rádiós és televíziós produkciók); sportlétesítmények üzemeltetése.

---

(210) M 15 00821

(220) 2015.03.21.

(731) Porkfolio Kft. 100%, Budapest (HU)

(546) Porkfolio® PIGS - WINGS & OTHER THINGS

(511) 12 Büfékocsi.

29 Hentesáruk.

43 Vendéglátás.

---

(210) M 15 00824

(220) 2015.03.23.

(731) KK Kavics Beton Kft., Budapest (HU)

(740) dr. Kacsuk Zsófia, KACSUKPATENT Kft., Budapest

(541) TETRA X

(511) 19 Térkövek, járólapok nem fémből; útburkolatok nem fémből; burkolatok, nem fémből, építési célokra; burkolólapok építéshez, nem fémből; beton; bitumen építési anyagok; díszlécek párkányokhoz, nem fémből, építési célokra; építőanyagok, nem fémből; építőelemek betonból; építőelemek (nem fémből) lapok formájában; építőkövek; járólapok, nem fémből; kerítések, nem fémből; lépcsőfokok, nem fémből; padlóburkoló mozaiklapok, nem fémből; szobrocskák kőből, betonból vagy márványból; táblás faburkolat; útburkoló anyagok; válaszfalak, nem fémből.

35 Árubemutatás; áruk bemutatása kommunikációs médiában, kiskereskedelmi célokból; áruminták terjesztése; kereskedelmi közvetítői szolgáltatások.

37 Építés; építkezések felügyelete [irányítás]; építőipari gépek kölcsönzése; útburkolás.

---

(210) M 15 00825

(220) 2015.03.23.

(731) KK Kavics Beton Kft., Budapest (HU)

(740) dr. Kacsuk Zsófia, KACSUKPATENT Kft., Budapest

(541) TETRA XL

(511) 19 Térkövek, járólapok nem fémből; útburkolatok nem fémből; burkolatok, nem fémből, építési célokra; burkolólapok építéshez, nem fémből; beton; bitumen építési anyagok; díszlécek párkányokhoz, nem fémből, építési célokra; építőanyagok, nem fémből; építőelemek betonból; építőelemek (nem fémből) lapok formájában; építőkövek; járólapok, nem fémből; kerítések, nem fémből; lépcsőfokok, nem fémből; padlóburkoló mozaiklapok, nem fémből; szobrocskák kőből, betonból vagy márványból; táblás faburkolat; útburkoló anyagok; válaszfalak, nem fémből.

35 Árubemutatás; áruk bemutatása kommunikációs médiában, kiskereskedelmi célokból; áruminták terjesztése; kereskedelmi közvetítői szolgáltatások.

37 Építés; építkezések felügyelete [irányítás]; építőipari gépek kölcsönzése; útburkolás.

---

(210) M 15 00827

(220) 2015.03.23.

(731) KK Kavics Beton Kft., Budapest (HU)

(740) dr. Kacsuk Zsófia, KACSUKPATENT Kft., Budapest

(541) JV RASZTER

(511) 19 Térkövek, járólapok nem fémből; útburkolatok nem fémből; burkolatok, nem fémből, építési célokra; burkolólapok építéshez, nem fémből; beton; bitumen építési anyagok; díszlécek párkányokhoz, nem fémből, építési célokra; építőanyagok, nem fémből; építőelemek betonból; építőelemek (nem fémből) lapok formájában; építőkövek; járólapok, nem fémből; kerítések, nem fémből; lépcsőfokok, nem fémből; padlóburkoló mozaiklapok, nem fémből; szobrocskák kőből, betonból vagy márványból; táblás faburkolat; útburkoló anyagok; válaszfalak, nem fémből.

35 Árubemutatás; áruk bemutatása kommunikációs médiában, kiskereskedelmi célokból; áruminták terjesztése; kereskedelmi közvetítői szolgáltatások.

37 Építés; építkezések felügyelete [irányítás]; építőipari gépek kölcsönzése; útburkolás.

39 Áruk raktározása; áruszállítás; fuvarozás; kamionos szállítás; raktározás, tárolás; teher(áru)-szállítás.

42 Építési tervkészítés; építészeti konzultáció; ipari formatervezé; műszaki szakértői tevékenység.

---

(210) M 15 00832

(220) 2015.03.23.

(731) Nemeskeri Peter Michael, Mattersburg (AT)

(740) dr. Berényi Krisztina, Dr. Berényi Krisztina Ügyvédi Iroda, Budapest

(546) EUROCLICK CLEVER FLOOR

(511) 19 Nem fém építőanyagok; nem fémből készült merev építési csövek; aszfalt, szurok és bitumen; nem fémből készült hordozható szerkezetek; emlékművek nem fémből (az osztály betűrend szerinti jegyzékében szereplő valamennyi áru).

35 Reklámozás; kereskedelmi ügyletek; kereskedelmi adminisztráció; irodai munkák (az osztály betűrend szerinti jegyzékében szereplő valamennyi szolgáltatás).

39 Szállítás; áruk csomagolása és raktározása.

---

(210) M 15 00835

(220) 2015.03.23.

(731) Farkas Zsolt Gábor, Budapest (HU)

(546)

(511) 34 Elektromos cigaretták; elektromos cigaretta utántöltő folyadék; elektromos cigaretta szettek, alkatrészek, kiegészítők, akumulátorok patronok, porlasztók; elektromos cigaretta töltő; elektromos cigarettában használható folyékony nikotinoldatok; elektromos cigarettában használható aromák; cigarettatartók; cigarettatárcák; dohánypótló anyagokat tartalmazó cigaretták, nem gyógyászati használatra.

35 Elektromos cigaretták, elektromos cigaretta utántöltő folyadékok, elektromos cigaretta szettek, alkatrészek, kiegészítők, akumulátorok patronok, porlasztók, elektromos cigaretta töltők, elektromos cigarettában használható folyékony nikotinoldatok, elektromos cigarettában használható aromák, cigarettatartók, cigarettatárcák, dohánypótló anyagokat tartalmazó cigaretták kereskedelme és interneten történő kereskedelme.

---

(210) M 15 00837

(220) 2015.03.23.

(731) Harmathy Ildikó, Tapolca (HU)

(541) LILIOMKERT

(511) 35 Piacok; biotermékek, élelmiszerek forgalmazása; régiségek és népművészeti tárgyak forgalmazása.

41 Szórakoztatás és kulturális tevékenységek; mezőgazdasági és kertészeti szakmai képzés, biokertészet oktatás.

43 Vendéglátás, étkezde, lacikonyha.

---

(210) M 15 00838

(220) 2015.03.24.

(731) Pincési Endre, Budapest (HU)

(740) dr. Darázs Lénárd, Dr. Darázs Lénárd Ügyvédi Iroda, Budapest

(541) GALAXY

(511) 27 Szőnyegek, lábtörlők, gyékények, linóleum és más padozatburkolatok; nem textil falikárpitok.

---

(210) M 15 00839

(220) 2015.03.24.

(731) Pincési Endre, Budapest (HU)

(740) dr. Darázs Lénárd, Dr. Darázs Lénárd Ügyvédi Iroda, Budapest

(541) CLIK

(511) 27 Laminált padló és parketta szegélyléc.

---

(210) M 15 00844

(220) 2015.03.24.

(731) Magyar Közút Nonprofit Zrt., Budapest (HU)

(740) dr. Nagyistók Andrea, Budapest

(541) Útinform

(511) 39 Szállítás; áruk csomagolása és raktározása; utazásszervezés; autós útbaigazítás nyújtása utazáshoz; információ szállítással kapcsolatban; közlekedési információ.

---

(210) M 15 00855

(220) 2015.03.24.

(731) BIO-VET Kft, Tiszatelek (HU)

(546) synomax

(511) 5 Gyógyszerészeti és állatgyógyászati készítmények; egészségügyi készítmények gyógyászati használatra; gyógyászati vagy állatgyógyászati használathoz adaptált diétás élelmiszerek és anyagok; bébiételek; étrend-kiegészítők emberek és állatok számára; tapaszok, kötszeranyagok; fogtömő anyagok és fogászati mintázóanyagok; fertőtlenítőszerek; kártékony állatok irtására szolgáló készítmények; gombaölő szerek (fungicidek), gyomirtó szerek (herbicidek) (az osztály betűrend szerinti jegyzékében szereplő valamennyi áru).

---

(210) M 15 00857

(220) 2015.03.24.

(731) Skanzen Értékvédő Hagyományőrző és Turisztikai Közhasznú Egyesület 100%, Lispeszentadorján (HU)

(546) pannon pleasure

(511) 16 Papír, karton és ezen anyagokból készült termékek, amelyek nem tartoznak más osztályokba; nyomdaipari termékek; könyvkötészeti anyagok; fényképek; papíripari cikkek; papíripari vagy háztartási ragasztóanyagok; anyagok művészek részére; ecsetek; írógépek és irodai cikkek (bútorok kivételével); tanítási és oktatási anyagok (készülékek kivételével); csomagolásra szolgáló műanyagok (amelyek nem tartoznak más osztályokba); nyomdabetűk; klisék (az osztály betűrend szerinti jegyzékében szereplő valamennyi áru).

25 Ruházati cikkek, cipők, kalapáruk (az osztály betűrend szerinti jegyzékében szereplő valamennyi áru).

41 Nevelés; szakmai képzés; szórakoztatás; sport- és kulturális tevékenységek (az osztály betűrend szerinti jegyzékében szereplő valamennyi szolgáltatás).

43 Vendéglátás (élelmezés); időleges szállásadás (az osztály betűrend szerinti jegyzékében szereplő valamennyi szolgáltatás).

---

(210) M 15 00859

(220) 2015.03.25.

(731) Lai Shui Xuan, Barcs (HU)

(740) Eczet Mária, Wanshida Kft., Budapest

(546) Shey's

(511) 18 Bőr és bőrutánzatok, ezen anyagokból készült olyan termékek, amelyek nem tartoznak más osztályokba; állatbőrök és irhák; utazótáskák és bőröndök; esernyők és napernyők; sétapálcák; ostorok, hámok, nyergek és lószerszámok (az osztály betűrend szerinti jegyzékében szereplő valamennyi áru).

25 Ruházati cikkek, cipők, kalapáruk (az osztály betűrend szerinti jegyzékében szereplő valamennyi áru).

35 Reklámozás; kereskedelmi ügyletek; kereskedelmi adminisztráció; irodai munkák (az osztály betűrend szerinti jegyzékében szereplő valamennyi szolgáltatás).

---

(210) M 15 00877

(220) 2015.03.26.

(731) Alveola Kft., Budapest (HU)

(740) Dr. Sóvári Miklós, DANUBIA Szabadalmi és Jogi Iroda Kft., Budapest

(541) SOLANIE-Professional Cosmetics a Kozmetikusok márkája

(511) 3 Illatszer készítmények, kozmetikai bőrápoló szerék, kozmetikai krémek, kozmetikai szerek, krémek bőrökhöz, lemosószerek kozmetikai használatra, napvédő krémek; kozmetikai készítmények a bőr lebarnulására.

---

(210) M 15 00896

(220) 2015.03.27.

(731) Lázár Edina, Budapest (HU)

(546)

(511) 35 Reklámozás; kereskedelmi ügyletek; kereskedelmi adminisztráció; irodai munkák;fénymásológépek kölcsönzése;információ és tanácsadás fogyasztóknak [fogyasztói tanácsadás];információknak számítógépes adatbázisokba való szerkesztése;információk számítógépes adatbázisokba való rendezése;kereskedelmi közvetítői szolgáltatások;kereskedelmi vagy reklámcélú kiállítások szervezése;kereskedelmi vagy reklámcélú vásárok szervezése;konzultáció személyzeti kérdésekben;marketing;on-line hirdetői tevékenység számítógépes hálózaton;online piactér biztosítása áruk és szolgáltatások eladói és vásárlói részére;outsourcing szolgáltatások [üzleti segítségnyújtás];reklámanyag naprakész állapotba hozása;reklámanyagok [röplapok, prospektusok, nyomtatványok, áruminták] terjesztése;reklámanyagok terjesztése;reklámeszközök tervezése és formatervezése;reklámszövegek szerkesztése;segítségnyújtás üzletvezetéshez;szakmai konzultációk üzleti ügyekben;szakmai önéletrajz írása mások számára;számítógépes nyilvántartások kezelése;személyzet kiválasztása pszichológiai eljárásokkal;szponzorok felkutatása;üzleti felvilágosítás, tájékoztatás;üzleti információk nyújtása weboldalon keresztül;üzletszervezési és üzletvezetési tanácsadás;üzletvezetési konzultáció;üzletvezetési tanácsadó szolgálatok;üzletviteli tanácsadás;gazdasági tevékenységet segítő szolgáltatás.

37 Építkezés; javítás; szerelési szolgáltatások,asztalos munka;elektromos berendezések felszerelése és javítása;elektromos berendezések zavarmentesítése;épületek [belső] tisztítása;hűtőberendezések üzembe helyezése és javítása;irodagépek felszerelése, karbantartása és javítása;külső- belső építészet;számitógépek üzembe helyezése, karbantartása és javítása;szigetelési szolgáltatások [építés];tapétázás, festés, szigetelés;tűzriasztók felszerelése és javítása;vásári standok és üzletek építése;villamos vezetékek javítása;vízvezeték-szerelés.

42 Belsőépítészet; építési tervkészítés; építészeti szolgáltatások; grafikai szolgáltatások; honlap dizájn tanácsadás; minőségellenőrzés; műszaki szakértői tevékenység; szakvélemények adása mémöki munkákkal kapcsolatban; számítástechnikai tanácsadás; számítógépes adatok helyreállítása; számítógépes rendszerek elemzése; számítógépes rendszerek távfelügyelete [monitoring]; technológiai szaktanácsadás; web oldalak alkotása és fenntartása mások számára.

---

(210) M 15 00902

(220) 2015.03.27.

(731) Deska Dizájn Kft., Budapest (HU)

(541) DESKA

(511) 25 Sportruházati termékek, sapkák, cipők.

28 Játékok, játékszerek; testnevelési és sportcikkek, amelyek nem tartoznak más osztályokba; karácsonyfadíszek (az osztály betűrend szerinti jegyzékében szereplő valamennyi áru).

42 Sporteszközök tervezése, fejlesztése, kivitelezése.

---

(210) M 15 00915
(220) 2015.03.31.
(731) Rimay Tamás István 100%, Szolnok (HU)
(541) e-gn.hu
(511) 35 Mezőgazdasági gépek értékesítése, mezőgazdasági alkatrészek értékesítése, mezőgazdasági termények értékesítése, mezőgazdasági vetőmagok értékesítése.
44 Mezőgazdasági tanácsadás, mezőgazdasági gépek bérbeadása.

---

(210) M 15 00921
(220) 2015.03.31.
(731) dr. Yaro A. Cletus, Budapest (HU)
(541) Hepato Support
(511) 5 Állatgyógyászati és egészségügyi termék, készítmények.

---

(210) M 15 00922
(220) 2015.03.31.
(731) dr. Yaro A. Cletus, Budapest (HU)
(541) Dyna-Lode Plus
(511) 5 Állatgyógyászati és egészségügyi termék, készítmények.

---

(210) M 15 00932
(220) 2015.03.31.
(731) Euro Noliker Kereskedelmi és Szolgáltató Kft., Kistelek (HU)
(740) dr. Nagy Péter, Kiskunmajsa
(546)
agro PARK
www.agropark.hu
(511) 7 Gépek és szerszámgépek; motorok (a szárazföldi járműmotorok kivételével); tengelykapcsolók és erőátviteli elemek (a szárazföldi járművek céljára készültek kivételével); nem kézi működtetésű mezőgazdasági eszközök, keltetőgépek (az osztály betűrend szerinti jegyzékében szereplő valamennyi áru).
35 Reklámozás; kereskedelmi ügyletek; kereskedelmi adminisztráció; irodai munkák (az osztály betűrend szerinti jegyzékében szereplő valamennyi szolgáltatás).

---

(210) M 15 00944
(220) 2015.03.31.
(731) KRKA, tovarna zdravil, d.d., Novo mesto, Novo mesto (SI)
(740) Várnai Anikó, INTERINNO Szabadalmi Iroda, Budapest
(541) TONANDA
(511) 5 Gyógyszerészeti készítmények.

---

(210) M 15 00962
(220) 2015.04.02.
(731) FKN GASTRO HUNGARY Kft., Budapest (HU)
(740) dr. Lendvai András, Lendvai és Szörényi Ügyvédi Iroda, Budapest
(541) PIVO and MORE A sörbisztró
(511) 35 Árubemutatás; áruk bemutatása kommunikációs médiában, kiskereskedelmi célokból; áruminták terjesztése; divatbemutatók szervezése promóciós célokból; eladási propaganda mások számára; közvélemény kutatás; kutatás ügyletekkel kapcsolatban; marketing; piaci tanulmányok; piackutatás; rádiós reklámozás; reklámanyagok kölcsönzése; reklámanyagok [röplapok, prospektusok, nyomtatványok, áruminták] terjesztése; reklámanyagok

terjesztése; reklámszövegek publikálása; szállodai üzletvezetés; üzleti menedzselés előadóművészek részére.

41 Diszkók szolgáltatásai; divatbemutatók szervezése szórakoztatási célokból; eszmecserék, kollokviumok szervezése és lebonyolítása; éjszakai klubok; élő előadások bemutatása; hangversenyek szervezése és lebonyolítása; karaoke szolgáltatások nyújtása; klubszolgáltatások [szórakoztatás vagy oktatás]; konferenciák szervezése és lebonyolítása; kongresszusok szervezése és lebonyolítása; kulturális vagy nevelési célú kiállítások szervezése; show-műsorok; show-műsorok szervezése [impresszáriók szolgáltatásai]; sportversenyek rendezése; szemináriumok rendezése és vezetése; szimpóziumok szervezése és lebonyolítása; színházi produkciók; szórakoztatás; versenyek szervezése [oktatás vagy szórakoztatás]; videofilmezés; zenei produkciók.

43 Bár szolgáltatások; bisztrók; étkezdék; kantinok; büfék; étkezdék; kávéházak; rendezvényhez termek kölcsönzése; vendéglátóipari szolgáltatások.

---

(210) M 15 00969

(220) 2015.04.03.

(731) Ádám Mónika, Budapest (HU)
dr. Péli-Bencze Márk, Galgahévíz (HU)

(541) MANUFAKTORTA

(511) 29 Hús, hal-, baromfi- és vadhús; húskivonatok; tartósított, szárított és főzött gyümölcsök és zöldségek; zselék, lekvárok (dzsemek), kompótok; tojások; tej és tejtermékek; étkezési olajok és zsírok (az osztály betűrend szerinti jegyzékében szereplő valamennyi áru).

30 Kávé, tea, kakaó és kávépótló szerek; rizs; tápióka és szágó; lisztek és más gabonakészítmények; kenyér, péksütemények és cukrászsütemények; fagylaltok; cukor, méz, melaszszirup; élesztő, sütőporok; só; mustár; ecet, fűszeres mártások; fűszerek; jég (az osztály betűrend szerinti jegyzékében szereplő valamennyi áru).

43 Vendéglátás (élelmezés); időleges szállásadás (az osztály betűrend szerinti jegyzékében szereplő valamennyi szolgáltatás).

---

(210) M 15 00973

(220) 2015.04.03.

(731) DIGI Távközlési és Szolgáltató Kft., Budapest (HU)

(740) dr. Krzyzewsky Beáta, Krzyzewsky Ügyvédi Iroda, Budapest

(546) DIGI Tel 900

(511) 9 Hangok vagy képek rögzítésére, továbbítására, másolására szolgáló készülékek; digitális rögzítésű média; számítógépes programok, szoftverek, szoftveralkalmazások.

16 Távközléshez kapcsolódó nyomdaipari termékek.

35 Távközlési szolgáltatásokhoz kapcsolódó kereskedelmi ügyletek; távközlési szolgáltatásokhoz kapcsolódó kereskedelmi adminisztráció; előfizetések intézése távközlési szolgáltatásokhoz mások számára; számlázás; reklámozás.

38 Távközlés (az osztály betűrend szerinti jegyzékében szereplő valamennyi szolgáltatás).

39 Elektronikus úton rögzített adatok vagy dokumentumok fizikai tárolása; postaküldemények továbbítása; raktározás, tárolás.

41 On-line elérhető elektronikus publikációk; rádió- és televízió programok készítése.

42 Adatok vagy dokumentumok átalakítása fizikai médiumból elektronikus médiumba; elektronikus adattárolás; szoftverek, mint szolgáltatások; számítógép-szoftver fenntartása; számítástechnikával és programozással kapcsolatos információk nyújtása weboldalon keresztül; hosting szolgáltatások web oldalakhoz; számítógépes rendszerek tervezése; számítógépprogramok kidolgozása, installációja.

---

(210) M 15 00974

(220) 2015.04.03.

(731) Szerencsi Bonbon Kft., Szerencs (HU)

(541) PALEOBON

(511) 30 Csokoládéféleségek, csokoládétermékek, táblás csokoládétermékek, édességek, kekszek, ostyák, cukorkák, parányok.

---

(210) M 15 00976

(220) 2015.04.07.

(731) Hernádi Dániel 60%, Pomáz (HU)
Minimal Art Family Design Kft. 40%, Pomáz (HU)

(546)

(511) 25 Ruházati cikkek, cipők, sportruházat, szabadidőruházat, sapka.
41 Szórakoztatás, zenei rendezvények, sport- és kulturális tevékenységek, hangstúdiók szolgáltatásai, zenei kiadói tevékenység, zenei produkciók.
42 Ruhatervezés, grafikai szolgáltatások, divattervezés, design tervezés.

---

(210) M 15 00977

(220) 2015.04.07.

(731) AUTONOVA EXPORT-IMPORT Kft., Budapest (HU)

(541) SZIKLAI

(511) 7 Kipufogók; kipufogó flexibilis csövek; hangtompítók kipufogókhoz; hangtompítók, kipufogódobok; kipufogódobok motorokhoz; kipufogócsövek gépkocsikhoz; kipufogórendszerek részét képező kipufogódobok, hangtompítók; kipufogó rendszerek járművekhez; kipufogócsövek szárazföldi járművekhez; katalizátor egységek járművek kipufogóihoz; kipufogódobok, hangtompítók motorokhoz és hajtóművekhez; katalizátorok belső égésű motorok kipufogógázaihoz; járműkipufogó-rendszerek részét képező kipufogódobok, hangtompítók; járművek kipufogó rendszereinek részét képező hangelnyelők (hangtompítók); katalizátorok; katalizátorok járműkipufogók részeként.
12 Dísztárcsák; dekoratív jármű dísztárcsák; dekoratív dísztárcsák járművekhez; légterelők járművekhez; járművek légterelői; spoilerek, légterelő szárnyak járművekhez; spoilerek, légterelő szárnyak gépkocsikhoz; spoilerek, légterelő szárnyak szárazföldi járművekhez; üléshuzatok járművekhez; üléshuzatok autóülésekhez; jármű üléshuzatok (formára szabott); jármű üléshuzatok (méretre szabott); üléshuzatok autókban történő használatra (alakra formált); vonóhorog szerelvények gépjáművekhez; ablaktörlők, szélvédőtörlők; ablaktörlők; ablaktörlő karok; ablaktörlő lapátok járművekhez; ablaktörlő, szélvédőtörlő lapátok; ablaktörlők, szélvédőtörlők gépkocsikhoz; ablaktörlők, szélvédőtörlők (járműalkatrészek); ablaktörlő lapát betétek járművek szélvédőihez; járművek; szárazföldi, légi vagy vízi közlekedési eszközök; abroncsok járműkerekekhez, autóbuszok; biztonsági hevederek járműülésekhez; biztonsági övek járműülésekhez; csomagtartók járművekhez; csúszásgátlók járműabroncsokhoz; dísztárcsák (kerekekre); elektromos járművek; fejtámaszok járműülésekhez; felfüggesztéses lengéscsillapítók járművekhez; fékek járművekhez; fékfogasívek járművekhez; fékgarnitúrák járművekhez; fékpofák járművekhez; fogaskerekek szárazföldi járművekhez; fordulatszám-csökkentő áttételek szárazföldi járművekhez; forgattyúházak, karterek mint szárazföldi járművek alkatrészei, a motorok kivételével; furgonok (járművek); gépkocsi gumiabroncsok; gépkocsi karosszériák; gépkocsi lengéscsillapítók; gépkocsi lökhárítók; gépkocsi-motorházfedelek; gépkocsialvázak; gépkocsik; gumiabroncsok; hajtóláncok szárazföldi járművek részére; hajtóláncok szárazföldi járművekhez; hajtómotorok szárazföldi járművekhez; hajtóműtengelyek szárazföldi járművekhez; hajtóművek szárazföldi járművekhez; hátrameneti jelzők járművekhez; huzatok járművek kormánykerekeire; irányjelzők járművekhez; jármű gumiabroncsok; jármű karosszériák; járműablakok; járműajtók; járműalvázak; járműkerekek; járműülések; járművek belső kárpitjai; járművek hidraulikushálózatai; járművek kerékküllői; járművek lökhárítói, kerékagyak járművekhez; kormánykerekek járművekhez; kürtök járművekhez; lengéscsillapító rugók járművekhez; légzsákok (biztonsági felszerelések gépkocsikba);

motorházfedelek; motorházfedél-emelők (szárazföldi járművek részei); motorkerékpárok; napellenzők gépkocsikba; párásodás elleni készülékek járművekhez; pótkocsi-csatlakoztatók járművekhez; sebességváltók, fogaskerekes hajtóművek szárazföldi járművekhez; sebességváltók szárazföldi járművekhez; síléctartók gépkocsikhoz; szabadonfutók szárazföldi járművekhez; sportkocsik; személygépkocsik; összekötő rudak szárazföldi járművekhez, nem motoralkatrészek; szélvédők; szélvédőtörlők; tanksapkák járművekhez; teherautók, kamionok; tengelyek (járművekhez); tengelykapcsolók földi járművekhez; tengelykapcsolók szárazföldi járművekhez; torziós rudak vagy rugók járművekhez; üléshuzatok járművekhez; védőhuzatok járművekhez; visszapillantó tükrök.

35 Reklámszövegírás; reklámok elkészítése; online reklámozás; weboldalakként használt reklámanyagok összeállítása; weboldalakként használt reklámok összeállítása.

---

(210) M 15 00995

(220) 2015.04.07.

(731) Szerencsejáték Zrt., Budapest (HU)

(740) dr. Lakatos Etta, Budapest

(546)

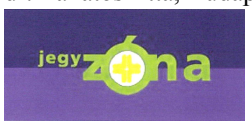

(511) 9 Fénycsövek reklámcélokra; szerkezetek érmebedobással működő vezetékekhez; világító jelek.

35 Reklámozás, hirdetés, hirdetői ügynökségek, rádiós reklámozás, televíziós reklámozás, reklámanyagok terjesztése, szabadtéri hirdetés.

41 Filmgyártás, szabadidős szolgáltatások; szórakoztatás; szerencsejátékok, televíziós szórakoztatás, show-műsorok; sorsjátékok lebonyolítása; rádiós szórakoztatás, rádió- és televízió programok készítése, versenyek szervezése, rendezése.

---

(210) M 15 00997

(220) 2015.04.07.

(731) Hotel Pest Kft., Budapest (HU)

(740) dr. Váti Zsuzsanna Andrea, VÁTI Ügyvédi Iroda, Budapest

(546)

(511) 43 Vendéglátás (élelmezés); időleges szállásadás; bár szolgáltatás; éttermek; kávéházak; szállodai szolgáltatás; vendéglátóipar.

---

(210) M 15 00998

(220) 2015.04.07.

(731) Végvári Attila, Budapest (HU)

(740) Dr. Tóth K. Zoltán, Budapest

(541) ULTIMATE

(511) 12 Kerékpárok, elektromos kerékpárok, valamint ezek alkatrészei, kiegészítői (fékek kerékpárokhoz, fogaskerekek kerékpárokhoz, irányjelzők kerékpárokhoz, kerékpárcsengők, kerékpár hajtókarok, kerékpár kerékabroncsok, kerékpár kerékagyak, kerékpárkerekek, kerékpár kerékküllők, kerékpár kitámasztók, kerékpárkormányok, kerékpárnyergek, kerékpárpedálok, kerékpárpumpák, kerékpár sárvédők, kerékpártámaszok, kerékpártömlők, kerékpárvázak, kosarak kerékpárokhoz, láncok kerékpárokhoz, légtömlők kerékpárokhoz, nyeregtakarók kerékpárokhoz vagy motorkerékpárokhoz, nyeregtáskák(biciklitáskák) kerékpárokhoz,

nyeregtáskák kerékpárokhoz, nyergek kerékpárokhoz vagy motorkerékpárokhoz, poggyásztartó hálók kerékpárokhoz, tömlő nélküli gumiabroncsok kerékpárokhoz, védőhálók kerékpárokhoz), motorok kerékpárokhoz.

28 Rollerek, elektromos rollerek, valamint ezek alkatrészei, kiegészítői.

---

(210) M 15 00999
(220) 2015.04.07.
(731) Magyar Tejgazdasági Kísérleti Intézet Kft., Mosonmagyaróvár (HU)
(740) Dr. Szamosi Katalin, SBGK Ügyvédi Iroda, Budapest
(541) Bonolact Baby
(511) 5 Probiotikumok.

---

(210) M 15 01000
(220) 2015.04.07.
(731) Magyar Tejgazdasági Kísérleti Intézet Kft., Mosonmagyaróvár (HU)
(740) Dr. Szamosi Katalin, SBGK Ügyvédi Iroda, Budapest
(541) Bonolact Pro+Baby
(511) 5 Probiotikumok.

---

(210) M 15 01007
(220) 2010.04.22.
(731) URODA POLSKA Sp. z o.o, Warszawa (PL)
(740) Oppenheim Ügyvédi Iroda, Budapest
(546)

(511) 3 Illatszerek és piperecikkek, illatszerek, piperevizek, illatosított vizek, kölnivíz; dezodorok személyes használatra és izzadásgátló készítmények, izzadásgátlók; eszenciaolajok; kozmetikumok; arc- és testlemosó és -ápoló szerek; hajmosó és hajápoló szerek; hajszínező és hajformázó szerek; lábtisztító és lábápoló szerek; szappanok; fürdő készítmények; sminkkészítmények és sminklemosó készítmények; körömápoló készítmények és körömfestő készítmények; körömfesték-lemosók; intimhigiéniás készítmények, amelyek ebbe az osztályba tartoznak; szőrtelenítő készítmények; napozószerek és ultraibolya sugárzás ellen védő szerek; barnító készítmények; piperecikkek, amelyek ebbe az osztályba tartoznak.

---

(210) M 15 01010
(220) 2015.04.08.
(731) ERU Hungária Sajtgyártó Kft., Budapest (HU)
(740) dr. Sulyok Annamária ügyvéd, Budapest
(546)

(511) 29 Hús, hal-, baromfi- és vadhús; húskivonatok; tartósított, szárított és főzött gyümölcsök és zöldségek; zselék, lekvárok (dzsemek), kompótok; tojások; tej és tejtermékek; étkezési olajok és zsírok (az osztály betűrend szerinti jegyzékében szereplő valamennyi áru).

30 Kávé, tea, kakaó és kávépótló szerek; rizs; tápióka és szágó; lisztek és más gabonakészítmények; kenyér,

péksütemények és cukrászsütemények; fagylaltok; cukor, méz, melaszszirup; élesztő, sütőporok; só; mustár; ecet, fűszeres mártások; fűszerek; jég (az osztály betűrend szerinti jegyzékében szereplő valamennyi áru).

35 Reklámozás; kereskedelmi ügyletek; kereskedelmi adminisztráció; irodai munkák az osztály betűrend szerinti jegyzékében szereplő valamennyi szolgáltatás).

---

(210) M 15 01037

(220) 2015.04.10.

(731) Lefkovics Szonja, Budapest (HU)

(740) Csánki Helga, Budapest

(546)

(511) 43 Vendéglátóipar; szállodai szolgáltatás.

---

(210) M 15 01038

(220) 2015.04.10.

(731) RUM HOTEL Kft., Budapest (HU)

(740) Lefkovics Szonja, Budapest

(541) HOTEL RUM BUDAPEST

(511) 43 Vendéglátóipar; szállodai szolgáltatás.

---

(210) M 15 01082

(220) 2015.04.16.

(731) EUREST Étteremüzemeltető Kft., Budapest (HU)

(740) dr. Hingl Viktória, Dr. HINGL ÜGYVÉDI IRODA, Budapest

(546)

(511) 43 Vendéglátás; közétkeztetés; bár szolgáltatások; étkezdék; éttermek; gyorséttermek; kantinok; büfék; étkezdék; kávéházak; önkiszolgáló éttermek.

---

(210) M 15 01083

(220) 2015.04.16.

(731) E.I. du Pont de Nemours and Company, Wilmington, Delaware (US)

(740) Dr. Sóvári Miklós, DANUBIA Szabadalmi és Jogi Iroda Kft., Budapest

(541) DEBUT

(511) 5 Gyomirtószerek.

---

(210) M 15 01099

(220) 2015.04.20.

(731) Máthé István, Szigetszentmiklós (HU)

(541) MAMI

(511) 16 Papír, karton és ezen anyagokból készült termékek, amelyek nem tartoznak más osztályokba; nyomdaipari termékek; könyvkötészeti anyagok; fényképek; papíripari cikkek; papíripari vagy háztartási ragasztóanyagok; anyagok művészek részére; ecsetek; írógépek és irodai cikkek (bútorok kivételével); tanítási és oktatási anyagok

(készülékek kivételével); csomagolásra szolgáló műanyagok (amelyek nem tartoznak más osztályokba); nyomdabetűk; klisék (az osztály betűrend szerinti jegyzékében szereplő valamennyi áru).

37 Építkezés; javítás; szerelési szolgáltatások (az osztály betűrend szerinti jegyzékében szereplő valamennyi szolgáltatás).

41 Nevelés; szakmai képzés; szórakoztatás; sport- és kulturális tevékenységek (az osztály betűrend szerinti jegyzékében szereplő valamennyi szolgáltatás).

---

(210) M 15 01112

(220) 2015.04.22.

(731) Gadanecz Zoltán, Budapest (HU)

(546)

(511) 36 Ingatlankezelés, ingatlanközvetítés, ingatlanok értékbecslése, ingatlanügynökségek, ingatlanügyletek.

---

(210) M 15 01115

(220) 2015.04.22.

(731) FRIESLAND BRANDS B.V., Amersfoort (NL)

(740) Lantos Mihály, DANUBIA Szabadalmi és Jogi Iroda Kft., Budapest

(546)

(511) 29 Tej, tejszín és tejtermékek; tejpótlók; tejes italok; tejből és tejszínből készült desszertek; joghurtok.

30 Kakaó és kakaó-alapú készítmények és italok; csokoládé, csokoládé termékek, csokoládé-alapú készítmények és italok; cukrászáruk, pékáruk, kekszek, torták, sütemények, ostyák, jég (ehető), jégkásák, szörbetek, jeges édességek, jégkrémtorták, fagylaltok és jégkrémek, hűtött desszertek, fagyasztott joghurt, müzli, kukoricapehely, gabonaszeletek, kész gabonapelyhek; gabonakészítmények.

---

(210) M 15 01145

(220) 2015.04.24.

(731) Sipos Gábor, Budapest (HU)

(546)

(511) 35 Reklámozási, marketing és promóciós szolgáltatások.

41 Oktatás, szórakozás és sport.

42 Információtechnológiai szolgáltatások.

---

(210) M 15 01147

(220) 2015.04.24.

(731) Hallgatói Önkormányzatok Országos Konferenciája, Budapest (HU)

(740) dr. Gyepes Péter, Dr. Gyepes Péter Ügyvédi Iroda, Budapest

(541) EFOTT (Egyetemisták és Főiskolások Országos Turisztikai Találkozója)

(511) 41 Nevelés; szakmai képzés; szórakoztatás; sport- és kulturális tevékenységek (az osztály betűrend szerinti

jegyzékében szereplő valamennyi szolgáltatás).

---

(210) M 15 01148
(220) 2015.04.24.
(731) Kovács Levente, Altenmarkt (AT)
(740) dr. Bacskó László, Bacskó Ügyvédi Iroda, Budapest
(541) Ajhner
(511) 7 Gépek és szerszámgépek; motorok (a szárazföldi járműmotorok kivételével); tengelykapcsolók és erőátviteli elemek (a szárazföldi járművek céljára készültek kivételével); nem kézi működtetésű mezőgazdasági eszközök, keltetőgépek; árusító automaták (az osztály betűrend szerinti jegyzékében szereplő valamennyi áru).
9 Tudományos célra szolgáló, tengerészeti, földmérő, fényképészeti, mozgóképi, optikai, súlymérő, egyéb mérő-, jelző-, ellenőrző (felügyeleti), életmentő és oktatóberendezések és felszerelések; elektromos energia vezetésére, kapcsolására, átalakítására, tárolására, szabályozására vagy ellenőrzésére szolgáló készülékek és berendezések; hangok vagy képek rögzítésére, továbbítására, másolására szolgáló készülékek; mágneses adathordozók; hanglemezek; CD-k (kompakt lemezek), DVD-k és egyéb, digitális rögzítésű média; szerkezetek érmebedobással működő készülékekhez; regiszteres pénztárgépek; számológépek, adatfeldolgozó berendezések, számítógépek; számítógépes szoftverek; tűzoltó készülékek (az osztály betűrend szerinti jegyzékében szereplő valamennyi áru).
42 Tudományos és műszaki szolgáltatások, valamint az idetartozó tervezői és kutatói tevékenység; ipari elemző és kutató szolgáltatások; számítástechnikai hardver és szoftver tervezés és fejlesztés (az osztály betűrend szerinti jegyzékében szereplő valamennyi szolgáltatás).

---

(210) M 15 01152
(220) 2015.04.27.
(731) X-Trame Studio Kft., Budapest (HU)
(541) H2O magazin
(511) 41 Filmek gyártása, kivéve a reklámfilmet; riporteri szolgáltatások; televíziós szórakoztatás; rádió és televízióprogramok készítése; videofilmezés.

---

(210) M 15 01156
(220) 2015.04.27.
(731) X-Trame Studio Kft., Budapest (HU)
(541) Egy perc 1 élet
(511) 41 Filmek gyártása, kivéve a reklámfilmek; televíziós szórakoztatás; rádió és televízióprogramok készítése; videofilmezés.

---

(210) M 15 01157
(220) 2015.04.27.
(731) X-Trame Studio Kft., Budapest (HU)
(541) Útravaló
(511) 41 Filmek gyártása, kivéve a reklámfilmet; riporteri szolgáltatások; televíziós szórakoztatás; rádió és televízióprogramok készítése; videofilmezés.

---

(210) M 15 01158
(220) 2015.04.27.
(731) X-Trame Studio Kft., Budapest (HU)
(541) Domonkos, az okostelefon
(511) 41 Filmek gyártása, kivéve a reklámfilmek; televíziós szórakoztatás; rádió és televízióprogramok készítése; videofilmezés.

---

(210) M 15 01160

(220) 2015.04.27.

(731) LNG-Tech Mérnöki Szolgáltató és Kereskedelmi Kft., Érd (HU)

(740) Sághelyi György, Budapest

(546)

(511) 4 Folyékony szénhidrogének, különösen cseppfolyósított gázalapú motor üzemanyagok.

6 Hordozható fémszerkezetek, fémkonténerek, fémtartályok folyékony üzemanyagok számára, fém tömegcikkek, hordozható építmények túlnyomóan fémből, fém tetőszerelvények, napelemekkel szerelve.

37 Szerelési szolgáltatások, főleg gázüzemű járművek, stabil motorok üzemanyaggal való feltöltése és ezek karbantartása, szervizelése.

---

(210) M 15 01175

(220) 2015.04.29.

(731) Közép Európai Média és Kiadó Szolgáltató Zrt., Budapest (HU)

(740) Balogh Gabriella, Budapest

(541) CSH

(511) 35 Reklámozás; kereskedelmi ügyletek; kereskedelmi adminisztráció; irodai munkák (az osztály betűrend szerinti jegyzékében szereplő valamennyi szolgáltatás).

41 Nevelés; szakmai képzés; szórakoztatás; sport- és kulturális tevékenységek (az osztály betűrend szerinti jegyzékében szereplő valamennyi szolgáltatás).

42 Tudományos és műszaki szolgáltatások, valamint az idetartozó tervezői és kutatói tevékenység; ipari elemző és kutató szolgáltatások; számítástechnikai hardver és szoftver tervezés és fejlesztés (az osztály betűrend szerinti jegyzékében szereplő valamennyi szolgáltatás).

---

(210) M 15 01190

(220) 2015.04.30.

(731) Csereklei Zoltán, Dunaharaszti (HU)

(740) dr. Bindics Ferenc, Bindics Ügyvédi Iroda, Budapest

(541) Femcafe

(511) 35 Reklámozás; kereskedelmi ügyletek; kereskedelmi adminisztráció; irodai munkák (az osztály betűrend szerinti jegyzékében szereplő valamennyi szolgáltatás).

41 Nevelés; szakmai képzés; szórakoztatás; sport- és kulturális tevékenységek (az osztály betűrend szerinti jegyzékében szereplő valamennyi szolgáltatás).

42 Tudományos és műszaki szolgáltatások, valamint az idetartozó tervezői és kutatói tevékenység; ipari elemző és kutató szolgáltatások; számítástechnikai hardver és szoftver tervezés és fejlesztés (az osztály betűrend szerinti jegyzékében szereplő valamennyi szolgáltatás).

---

(210) M 15 01191

(220) 2015.04.30.

(731) Turós György, Göd (HU)

(740) dr. Gáspár Attila Tibor, Giró Szász és Társai Ügyvédi Iroda, Budapest

(546)

(511) 25 Ruházati cikkek, cipők, kalapáruk (az osztály betűrend szerinti jegyzékében szereplő valamennyi áru).

28 Játékok, játékszerek; testnevelési és sportcikkek, amelyek nem tartoznak más osztályokba; karácsonyfadíszek (az osztály betűrend szerinti jegyzékében szereplő valamennyi áru).

41 Nevelés; szakmai képzés; szórakoztatás; sport- és kulturális tevékenységek (az osztály betűrend szerinti jegyzékében szereplő valamennyi szolgáltatás).

---

(210) M 15 01206

(220) 2015.05.04.

(731) Szász Veronika Sára, Budaörs (HU)

(546)

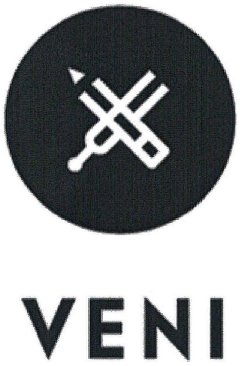

(511) 16 Grafikai reprodukciók; művészeti grafikai nyomatok; a grafikai iparban használatos papírok; milliméterpapírok [grafikai papír mint késztermék]; zenei magazinok; zenei oktatókönyvek; zenélő üdvözlőlapok; regények; könyvecskék, brosúrák; bőr könyvborítók; könyvkötészeti borítók; képregények; képregény albumok; rajzok.

35 Vizuális reklámanyagok gyártása; audio-vizuális bemutatók készítése reklámcélokra; audio-vizuális bemutatók előkészítése és lebonyolítása reklámcélokra; audio és/vagy vizuális bemutatók készítése cégek részére; audiovizuális eszközökkel nyújtott üzleti promóciós szolgáltatások; audio és/vagy vizuális bemutatók készítése cégek részére; üzleti arculattal kapcsolatos üzleti segítségnyújtás; vállalati identitással kapcsolatos szolgáltatások, arculattervezés; vállalati arculattal, cégarculattal kapcsolatos tanácsadási szolgáltatások; reklámeszközök tervezése és formatervezése.

41 Animációs rajzfilmek készítése; vizuális szórakoztatás szervezése; iskolai művészetoktatási szolgáltatások; iskolai szolgáltatások (oktatás); audio/vizuális bemutatók készítése; könyv és folyóirat kiadás; könyvek, magazinok, almanachok és napilapok megjelentetése; elektronikus könyvek és folyóiratok on-line publikálása; elektronikus könyvek és folyóiratok on-line publikálása (nem letölthető); szórakoztatással kapcsolatos könyvek kiadása; könyvek és magazinok megjelentetése; audiovizuális felvételek készítése; szórakoztató szolgáltatások nyújtása audio szalagon; audiovizuális prezentációs bemutatókkal kapcsolatos szolgáltatások oktatási célokra; szórakoztatási célú audiovizuális bemutató szolgáltatások; audio-, film-, video- és televíziós felvétellel kapcsolatos szolgáltatások; zeneoktatás; zeneszerzés; zene komponálása; zene rögzítése; zenés előadások; zenés koncertek; zenei produkciók; zenés szórakoztatás; zenei előadás; zenés szórakoztatás zenekarok által; zenekarok szolgáltatásai; zeneértés oktatása; zenekiadás és zenefelvétel [lemezkiadók]; zenekiadási szolgáltatások; élő zeneműsorok; zeneátírási szolgáltatások; zenestúdiók szolgáltatásai; zeneszerzési szolgáltatások; zenei produkciós szolgáltatások; élő zenei koncertek; zenés szórakoztató szolgáltatások; élő zenés szolgáltatások; élő zenei előadások; zenei szórakoztatás szervezése; zenei versenyek szervezése; zenés előadások bemutatása; zenés műsorok rendezése; zenei rendezvények szervezése; zenés videók készítése; zenei szövegek kiadása; televíziós zenei koncertek; zenei művek publikálása; zenei kazetták kölcsönzése; zenei felvételek készítése; zenés

szólóestek bemutatása; rádiós zenei koncertek; zenés előadások szervezése; zenés szórakoztatási szolgáltatások; élő zenekari előadások; szimfonikus zenekari szolgáltatások; zeneoktatás levelező tanfolyamon; színházi előadások, zenei előadások; élő zenei előadások tartása; zenét tartalmazó hangszalagok bérbeadása; zenei fesztiválokkal kapcsolatos szolgáltatások; animációs zenés szórakoztató szolgáltatások; zenei szórakoztató műsorok készítése; zenés szórakoztató rendezvények szervezése; zenés show-k rendezése; zenei felvételek készítése hangstúdióban; jazz zenei szórakoztatási szolgáltatások; szórakoztatás zenekari előadások formájában; hang- és zenefelvételek készítése; digitális zeneszolgáltatás az internetről; zene és ének előadás tartása; szórakoztató szolgáltatások élő zene formájában; vizuális és zenés szórakoztatás szervezése; előadási helyszíneken bemutatott zenés esztrádműsorok; színdarabok vagy zenei előadások megtervezése; zenei előadások művészeti menedzsmentje, vezetése; zenei együttesek élő fellépései, előadásai; zenészek által nyújtott szórakoztatási szolgáltatások; szórakoztatás szimfonikus zenekari előadások formájában; zenészek által biztosított szórakoztatási szolgáltatások; élő zenekari előadásokkal kapcsolatos szolgáltatások; tánc, zene és dráma előadások tartása; szórakoztató szolgáltatások biztosítása felvett zene formájában; szórakoztató szolgáltatások élő zenei előadások formájában; zenekar [együttes] által nyújtott szórakoztatási szolgáltatások; szórakoztató show-k készítése zenészek közreműködésével; digitális zene szolgáltatása az interneten [nem letölthető]; digitális zene szolgáltatása MP3-as internetes weboldalakról; zeneórákhoz és programokhoz gyakorlatok összeállítása és levezénylése; az interneten hallgatható [nem letölthető] digitális zene szolgáltatása; zenefelvételek összeállítása és szerkesztése, mások általi közvetítés céljából; oktatás; csapatépítés (oktatás); középiskolai oktatás; oktatási szemléltetések; zeneértés oktatása; oktatás és tanítás; önismereti tanfolyamok [oktatás]; oktatási anyagok kiadása; középiskolai oktatási szolgáltatások; oktatási célú kiállításszervezés; egyetemi vagy főiskolai oktatás; foglalkozások gyerekeknek [szórakoztatás/oktatás]; oktatási célú nyomtatványok kiadása; oktatási célú tanfolyamok lebonyolítása; hangképzéssel kapcsolatos oktatási szolgáltatások; szakképzéssel kapcsolatos oktatási szolgáltatások; művészetekkel kapcsolatos oktatási szolgáltatások; oktatási célú hang- és videofelvételek készítése; spirituális, lelki fejlődéssel kapcsolatos oktatási szolgáltatások; gyermekek szellemi képességeinek fejlesztésével kapcsolatos oktatási szolgáltatások; oktatási szolgáltatások egyetemi szintű tanfolyamok, kurzusok formájában; online oktatás biztosítása számítógépes adatbázisból, vagy internet vagy extranet útján; művészeti versenyek szervezése; tervezéssel, formatervezéssel kapcsolatos tanfolyamok; tervezéssel, formatervezéssel kapcsolatos oktatási szolgáltatások.

42 Grafikák készítése; grafikai tervezés; grafikai tervező szolgáltatás; grafikai szoftverrendszerek tervezése; számítógépes grafikai szolgáltatások; illusztrációs szolgáltatások (tervezés); grafikai illusztrációs szolgáltatások; kereskedelmi grafikai tervezés; számítógéppel támogatott grafikai tervezés; számítógépes grafikai tervezési szolgáltatások; grafikai tervezés internetes weboldalak összeállításához; tanácsadási szolgáltatások grafikákhoz használt számítógépes szoftverekkel kapcsolatban; grafikai tervezés és színvilág megtervezése egységes vállalati arculathoz; festési technikák tervezése; vizuális tervezés; szoftverek tervezése audio- és videó-operátoroknak; hardverek fejlesztése audio- és videó-operátoroknak; ruhatervezés; ruhatervezési szolgáltatások; divattervezés; ruha- és divattervezés; divattervezési tanácsadási szolgáltatások; ipari formatervezés; termékek formatervezése; építőmérnöki munkákhoz kapcsolódó formatervezési szolgáltatások; tanácsadási szolgáltatások ipari formatervezéssel kapcsolatban; csomagolási design; grafikus tervezés, design; logók tervezése vállalati arculathoz; grafikai tervezés és színvilág megtervezése egységes vállalati arculathoz.

---

(210) M 15 01209

(220) 2015.05.04.

(731) VIANNI Kereskedelmi és Szolgáltató Kft., Budapest (HU)

(541) ABILUX

(511) 3 Fehérítőkészítmények és egyéb, mosásra szolgáló anyagok; tisztító-, fényesítő-, súroló-, és csiszolószerek; szappanok; illatszerek, illóolajok, kozmetikai cikkek, hajmosó szerek; fogkrémek (az osztály betűrend szerinti jegyzékében szereplő valamennyi áru).

16 Papír, karton és ezen anyagokból készült termékek, amelyek nem tartoznak más osztályokba; nyomdaipari

termékek; könyvkötészeti anyagok; fényképek; papíripari cikkek; papíripari vagy háztartási ragasztóanyagok; anyagok művészek részére; ecsetek; írógépek és irodai cikkek (bútorok kivételével); tanítási és oktatási anyagok (készülékek kivételével); csomagolásra szolgáló műanyagok (amelyek nem tartoznak más osztályokba); nyomdabetűk; klisék (az osztály betűrend szerinti jegyzékében szereplő valamennyi áru).

35 Reklámozás; kereskedelmi ügyletek; kereskedelmi adminisztráció; irodai munkák (az osztály betűrend szerinti jegyzékében szereplő valamennyi szolgáltatás).

---

(210) M 15 01214

(220) 2015.05.04.

(731) Székesfehérvári Regionális Vállalkozásfejlesztési Alapítvány, Székesfehérvár (HU)

(740) dr. Vörös Zsolt, Székesfehérvár

(546) Megyei és fővárosi Vállalkozásfejlesztési Alapítványok

(511) 36 Pénzügyi ügyletek.

---

(210) M 15 01270

(220) 2015.05.08.

(731) Ladariu Lucian-Ionut, Mun. Timisoara (Jud. Timis) (RO)

(740) dr. Lippai Pál, Szeged

(546) Interoptik

(511) 9 Optikai lencsék; szemüvegkeretek.

35 Gyógyszerészeti, állatgyógyászati és higiéniai készítmények valamint gyógyászati eszközök kis és nagykereskedelme.

44 Optikusok szolgáltatásai.

---

(210) M 15 01279

(220) 2015.05.12.

(731) Mándi Roland, Nyíregyháza (HU)

(541) MIRA

(511) 3 Fehérítőkészítmények és egyéb, mosásra szolgáló anyagok; tisztító-, fényesítő-, súroló-, és csiszolószerek; szappanok; illatszerek, illóolajok, kozmetikai cikkek, hajmosó szerek; fogkrémek (az osztály betűrend szerinti jegyzékében szereplő valamennyi áru).

---

(210) M 15 01290

(220) 2015.05.13.

(731) Richter Gedeon Nyrt., Budapest (HU)

(541) AKSOLIN

(511) 5 Gyógyszerkészítmények.

---

(210) M 15 01291

(220) 2015.05.13.

(731) Richter Gedeon Nyrt., Budapest (HU)

(541) WELLADY

(511) 5 Gyógyszerkészítmények.

---

(210) M 15 01292

(220) 2015.05.13.

(731) Tiszafüred Város Önkormányzata, Tiszafüred (HU)

(740) PINTZ ÉS TÁRSAI Szabadalmi, Védjegy és Jogi Iroda Kft., Budapest

(546)

(511) 41 Élő előadások bemutatása; élő szórakoztató műsorok szolgáltatása; élő zene szolgáltatása; élő zenei előadások tartása; élő zenei koncertek; élő zenei műsorok; élő zenekari előadások; előadóművészek szolgáltatásai; élőzenés koncertek; koncertek bemutatása; koncertek mint szórakoztatási szolgáltatások; kulturális szolgáltatások; szimfonikus zenekari szolgáltatások; szórakoztatás; szórakoztatás szimfonikus zenekari előadások formájában; szórakoztatás zenekari előadások formájában; szórakoztatási szolgáltatások koncertelőadások formájában; zene és ének előadás tartása; zenei előadás; zenei produkciók; zenekar [együttes] által nyújtott szórakoztatási szolgáltatások zenekarok szolgáltatásai; zenés előadások; zenés koncertek.

---

(210) M 15 01299
(220) 2015.05.13.
(731) HO-RA Kft., Abda (HU)
(740) Török Antal, Győr
(541) DIAMANTINA - Természetesen, minden nap!
(511) 30 Természetes vagy mesterséges jég, ehető jég, jégfrissítő italokhoz és ételekhez, jeges tea.
32 Ásványvíz, forrásvíz, szénsavval dúsított vagy szénsavas víz, kezelt víz, ízesített víz, szénsavas üdítőitalok és egyéb nem alkoholos italok, gyűmölcsitalok, limonádé, gyűmölcslé, nektár, szörp és egyéb készítmények italok előállításához.
35 Reklámozás; kereskedelmi ügyletek; ásványvíz, forrásvíz, szénsavval dúsított vagy szénsavas víz, kezelt víz, ízesített víz, szénsavas üdítőitalok és egyéb nem alkoholos italok, gyümölcsitalok, limonádé, gyümölcslé, nektár, szörp kis és nagykereskedelme, kereskedelmi adminisztráció; irodai munkák.

---

(210) M 15 01302
(220) 2015.05.14.
(731) SANATMETAL Kft., Eger (HU)
(740) Rónaszéki Tibor, PATINORG Kft., Budapest
(541) SpectruM
(511) 10 Becsavarható eszközök sebészeti használatra; sebészeti szegek; sebészeti csavarok; sebészeti záródugók; sebészetben használatos csavarkötések; orvosi csavarkötések; sebészeti eszközök gerincsebészeti felhasználásra; szorítócsavarok ortopéd sebészeti eszközök formájában.
37 Sebészeti eszközök és készülékek karbantartása és javítása; javítási tárgyú információk; konzultáció sebészetben és ortopéd sebészetben használatos konstrukciókról.
44 Sebészeti és miopéd sebészeti eszközökhöz kapcsolódó tanácsadó szolgáltatások.

---

(210) M 15 01303
(220) 2015.05.14.
(731) SANATMETAL Kft., Eger (HU)
(740) Rónaszéki Tibor, PATINORG Kft., Budapest
(541) Vortex
(511) 10 Becsavarható eszközök sebészeti használatra; sebészeti szegek; sebészeti csavarok; sebészeti záródugók; sebészetben használatos csavarkötések; orvosi csavarkötések; sebészeti eszközök gerincsebészeti felhasználásra; szorítócsavarok ortopéd sebészeti eszközök formájában.
37 Sebészeti eszközök és készülékek karbantartása és javítása; javítási tárgyú információk; konzultáció sebészetben és ortopéd sebészetben használatos konstrukciókról.
44 Sebészeti és miopéd sebészeti eszközökhöz kapcsolódó tanácsadó szolgáltatások.

---

(210) M 15 01313

(220) 2015.05.15.

(731) Simon György Gergő 10%, Nagykálló (HU)
Krázli Zoltán István 45%, Szombathely (HU)
Loschinger Tamás 45%, Budapest (HU)

(740) Krázli Zoltán István, Szombathely

(541) SHOPUP

(511) 35 Piaci tanulmányok; piackutatás; rádiós reklámozás; reklámanyag naprakész állapotba hozása; reklámanyagok kölcsönzése; reklámanyagok terjesztése; reklámeszközök tervezése és formatervezése; reklámidő bérlete távközlési médiumban; reklámozás.
36 Zsetonok, kuponok és értékutalványok kibocsátása, elektronikus eszközök útján történő biztosítása.
41 Szórakoztatás; kulturális tevékenységek.

---

(210) M 15 01332

(220) 2015.05.15.

(731) Telenor Magyarország Zrt., Törökbálint (HU)

(740) dr. Prókai Erna, Törökbálint

(546) HIPERNET POWERED

(511) 38 Távközlés (az osztály betűrend szerinti jegyzékében szereplő valamennyi szolgáltatás).
41 Nevelés; szakmai képzés; szórakoztatás; sport- és kulturális tevékenységek (az osztály betűrend szerinti jegyzékében szereplő valamennyi szolgáltatás).
42 Tudományos és műszaki szolgáltatások, valamint az idetartozó tervezői és kutatói tevékenység; ipari elemző és kutató szolgáltatások; számítástechnikai hardver és szoftver tervezés és fejlesztés (az osztály betűrend szerinti jegyzékében szereplő valamennyi szolgáltatás).

---

(210) M 15 01339

(220) 2015.05.18.

(731) Németh József, Veresegyház (HU)

(740) dr. Andrási Gergely, Andrási és Társa Ügyvédi Iroda, Budapest

(541) PENTA INDUSTRY

(511) 35 Reklámozás; kereskedelmi ügyletek; kereskedelmi adminisztráció; irodai munkák(az osztály betűrend szerinti jegyzékében szereplő valamennyi szolgáltatás).
37 Építkezés; javítás; szerelési szolgáltatások (az osztály betűrend szerinti jegyzékében szereplő valamennyi szolgáltatás).
40 Anyagmegmunkálás (az osztály betűrend szerinti jegyzékében szereplő valamennyi szolgáltatás).

---

(210) M 15 01348

(220) 2015.05.19.

(731) Gold-Plus Company s.r.o., Bratislava (SK)

(740) PINTZ ÉS TÁRSAI Szabadalmi, Védjegy és Jogi Iroda Kft., Budapest

(546) Gold market

(511) 16 Brosúrák; eldobható papírtermékek; fedelek, kötések, borítók [papíráruk]; folyóiratok; hirdetőtáblák papírból vagy kartonból; katalógusok; naptárak; nyomdaipari termékek; papír és karton; papír, karton, műanyag táskák, csomagolás és tárolás céljára; poszterek; szórólapok; újságok.
35 Adatok frissítése és karbantartása számítógépes adatbázisokban; audiovizuális felvételek hirdetésének elkészítése és frissítése; árubemutatás; árusító automaták kölcsönzése; brókerszolgáltatások áruk eladásával

kapcsolatban; élelmiszerek kis és nagykereskedelme; élelmiszerek online kis és nagykereskedelme; hirdetési felület kölcsönzése; kereskedelmi és üzleti információk nyújtása; kereskedelmi információs ügynökségek; kereskedelmi ügyletek; kirakatrendezés; közönségszolgálati szolgáltatások; kutatások ügyletekkel kapcsolatban; marketing szolgáltatások; mások számára végzett értékesítési promóciós szolgáltatások; piackutatás; plakátragasztás; reklámterjesztés; reklám terjesztés fogyasztók számára [szórólapok, prospektusok, nyomdaipari termékek, minták]; üzletszervezéssel és szervezéssel kapcsolatos konzultáció; üzletvezetési segítségnyújtás üzleti ügyekben.

---

(210) M 15 01557
(220) 2015.06.10.
(731) Múzeum Kávéház Kft., Budapest (HU)
(740) Dr. Tarr Dávid Gábor, Budapest
(546)

(511) 43 Bár szolgáltatások; étkezdék; éttermek; gyorséttermek; kantinok, büfék, étkezdék; kávéházak; önkiszolgáló éttermek; vendéglátóipar.

---

(210) M 15 01621
(220) 2015.06.16.
(731) Sziklai Péter, Salgótarján (HU)
(740) dr. Czudar Balázs, Budapest
(546)

(511) 7 Kipufogók; kipufogó flexibilis csövek; hangtompítók kipufogókhoz; hangtompítók, kipufogódobok; kipufogódobok motorokhoz; kipufogócsövek gépkocsikhoz; kipufogórendszerek részét képező kipufogódobok, hangtompítók; kipufogórendszerek járművekhez; kipufogócsövek szárazföldi járművekhez; katalizátoregységek járművek kipufogóihoz; kipufogódobok, hangtompítók motorokhoz és hajtóművekhez; katalizátorok belső égésű motorok kipufogógázaihoz; járműkipufogórendszerek részét képező kipufogódobok, hangtompítók; járművek kipufogórendszereinek részét képező hangelnyelők (hangtompítók); katalizátorok; katalizátorok járműkipufogók részeként.

12 Dísztárcsák; dekoratív jármű dísztárcsák; dekoratív dísztárcsák járművekhez; légterelők járművekhez; járművek légterelői; spoilerek, légterelő szárnyak járművekhez; spoilerek, légterelő szárnyak gépkocsikhoz; spoilerek, légterelőszárnyak szárazföldi járművekhez; üléshuzatok járművekhez; üléshuzatok autóülésekhez; jármű üléshuzatok (formára szabott); jármű üléshuzatok (méretre szabott); üléshuzatok autókban történő használatra (alakra formált); vonóhorogszerelvények gépjárművekhez; ablaktörlők, szélvédőtörlők; ablaktörlők; ablaktörlőkarok; ablaktörlő lapátok járművekhez; ablaktörlő, szélvédőtörlő lapátok; ablaktörlők, szélvédőtörlők gépkocsikhoz; ablaktörlők, szélvédőtörlők (járműalkatrészek); ablaktörlő lapát betétek járművek szélvédőihez; járművek; szárazföldi, légi vagy víziközlekedési eszközök; abroncsok járműkerekekhez, autóbuszok; biztonsági hevederek járműülésekhez; biztonsági övek járműülésekhez; csomagtartók járművekhez; csúszásgátlók járműabroncsokhoz; dísztárcsák (kerekekre); elektromos járművek; fejtámaszok járműülésekhez; felfüggesztéses lengéscsillapítók járművekhez; fékek járművekhez; fékfogasívek járművekhez; fékgarnitúrák járművekhez; fékpofák járművekhez; fogaskerekek szárazföldi járművekhez; fordulatszám-csökkentő áttételek szárazföldi

járművekhez; forgattyúházak, karterek mint szárazföldi járművek alkatrészei a motorok kivételével; furgonok (járművek); gépkocsi gumiabroncsok; gépkocsi karosszériák; gépkocsi lengéscsillapítók; gépkocsi lökhárítók; gépkocsi-motorházfedelek; gépkocsialvázak; gépkocsik; gumiabroncsok; hajtóláncok szárazföldi járművek részére; hajtóláncok szárazföldi járművekhez; hajtómotorok szárazföldi járművekhez; hajtóműtengelyek szárazföldi járművekhez; hajtóművek szárazföldi járművekhez; hátrameneti jelzők járművekhez; huzatok járművek kormánykerekeire; irányjelzők járművekhez; jármű gumiabroncsok; jármű karosszériák; járműablakok; járműajtók; járműalvázak; járműkerekek; járműülések; járművek belső kárpitjai; járművek hidraulikus hálózatai; járművek kerékküllői; járművek lökhárítói, kerékagyak járművekhez; kormánykerekek járművekhez; kürtök járművekhez; lengéscsillapító rugók járművekhez; légzsákok (biztonsági felszerelések gépkocsikba); motorházfedelek; motorházfedél-emelők (szárazföldi járművek részei); motorkerékpárok; napellenzők gépkocsikba; párásodás elleni készülékek járművekhez; pótkocsi-csatlakoztatók járművekhez; sebességváltók, fogaskerekes hajtóművek szárazföldi járművekhez; sebességváltók szárazföldi járművekhez; síléctartók gépkocsikhoz; szabadonfutók szárazföldi járművekhez; sportkocsik; személygépkocsik; összekötő rudak szárazföldi járművekhez, nem motoralkatrészek; szélvédők; szélvédőtörlők; tanksapkák járművekhez; teherautók, kamionok; tengelyek (járművekhez); tengelykapcsolók földi járművekhez; tengelykapcsolók szárazföldi járművekhez; torziós rudak vagy rugók járművekhez; üléshuzatok járművekhez; védőhuzatok járművekhez; visszapillantó tükrök.

35 Reklámszövegírás; reklámok elkészítése; online reklámozás; weboldalakként használt reklámanyagok összeállítása; weboldalakként használt reklámok összeállítása.

A rovat 113 darab közlést tartalmaz.

Védjegybejelentés meghirdetése és a védjegy lajstromozása különleges gyorsított eljárásban

(111) 216.202
(151) 2015.07.28.
(210) M 15 01434
(220) 2015.05.28.
(732) Valentik Csaba, Baar (CH)
(740) dr. László Áron Márk, Oppenheim Ügyvédi Iroda, Budapest
(541) GENEVA CAPITAL GROUP
(511) 35 Kereskedelmi ügyletek; kiszervezett vállalatirányítás; kereskedelmi tanácsadás; üzlet értékelés és cégtervezés; kereskedelmi tanácsadás vállalati fúziókra, társaságok vételére és eladására, üzletszerzési stratégiákra, franchise szolgáltatásokra,társaságok elidegenítésére és társaságok csődjére; üzleti értékelés vállalati fúziókra, társaságok vételére és eladására, üzletszerzési stratégiákra, franchise szolgáltatásokra, társaságok elidegenítésére és társaságok csődjére; cégtervezés vállalatifúziókra, társaságok vételére és eladására, üzletszerzési stratégiákra, franchise szolgáltatásokra, társaságok elidegenítésére és társaságok csődjére; üzleti könyvvizsgálat; önköltség-elemzés; üzleti konzultációs tanácsadás; tanácsadói szolgáltatások,üzletszerzések és vállalati fúziók vonatkozásában; üzleti értékelések; márkaértékelési szolgáltatások; üzletszervezési és üzletvezetési tanácsadás; üzletvezetési tanácsadás; szakmai konzultációk üzleti ügyekben; segítségnyújtás kereskedelmi vagyiparvállalatok irányításában és működtetésében; segítségnyújtás üzleti tevékenységek menedzsmentjében; üzleti tájékoztatás, információnyújtás; üzleti könyvvizsgálat; üzleti információk nyújtása; üzleti információk nyújtása weboldalon keresztül;kereskedelmi és üzleti kapcsolattartási adatok biztosítása; outsourcing szolgáltatások (üzleti segítségnyújtás); üzleti hatékonysági szakértő szolgáltatásai; üzleti vizsgálatok, kutatások; közösségi tőkebefektetések és társaságok adminisztrációja ésirányítása közösségi tőkebefektetések adminisztrációja céljára; irodai szolgáltatások, irodai szolgáltatások szervezése; titkársági szolgáltatások; iratmásolás, gépírási szolgáltatások; szövegszerkesztés; kommunikáció átírása (irodai funkciók);bérszámfejtés; üzletvitel szabadúszó szolgáltatók részére; belső és külső könyvvizsgálat; üzleti könyvvizsgálat; gazdasági információk szolgáltatása; konzultáció gazdasági kérdésekben, szakértői jelentések gazdasági kérdésekben; gazdasági előrejelzések,gazdaságfejlesztésre vonatkozó információk készítése; adóbevallások készítése; adóbevallás-benyújtási szolgáltatások; konzultáció adóbevallások elkészítésében; számlakivonatok összeállítása; közönségszolgálati szolgáltatások; marketingszolgáltatások;marketing információs projektek; piaci tanulmányok, vizsgálatok; telemarketing szolgáltatások; állásközvetítő irodák, konzultáció személyzeti kérdésekben; személyzeti tanácsadás; munkaerő-toborzás és alkalmazotti átvilágítási szolgáltatások; kihelyezésiszolgáltatások; üzleti szaktanácsadás és elemzés; üzleti szaktanácsadás és elemzés társaságok alapításával, vételével, eladásával, átalakulásával, rehabilitációjával, újjászervezésével, fúziójával, jogutódlás tervezésével és felszámolásával kapcsolatban;reklámozás; értékesítési promóciós szolgáltatások; reklámterjesztés; reklámterjesztés telekommunikációs vagy elektronikus úton kínált és megrendelt árukkal és szolgáltatásokkal kapcsolatos reklámozás és harmadik felek áruinak és szolgáltatásainakértékesítési ösztönzése, üzenetek és hirdetések számítógépes hálózatokon hozzáférhető elektronikus helyekre történő elhelyezésével; aukciós eladások szervezése és lebonyolítása; kiállítások, vásárok, kereskedelmi bemutatók,vállalatok bemutatása és máskereskedelmi, ipari és/vagy reklám célú események és lehetőségek szervezése, lebonyolítása és rendezése; reklámszövegek írása; keresőoptimalizálás; honlapforgalom optimalizálása; újság előfizetések ügyintézésével kapcsolatos szolgáltatások; adatkutatásszámítógépes fájlokban; számítógépes fájlkezelés, adatkezelés; adatok és információk számítógépes adatbázisokba való rendezése; konzultáció a lakóhely megváltoztatásával és költözéssel kapcsolatban; családi vagyonkezelés; családi társasági részesedésekkezelése; meghatalmazotti szolgáltatások; családi tanácsok ügyintézésének segítése; jótékonysági szolgáltatások, nevezetesen a jótékonykodás, emberbaráti és humanitárius tevékenységek iránti közérdeklődés felkeltése; kereskedelmi versenyek szervezése éslebonyolítása és vezetése, melyek olyan díjakért folynak, amely jótékonysági és emberbaráti tevékenységgel foglalkozó egyének és csoportok díjazását és ösztönzését célozzák; reklámozás

szponzori tevékenységen keresztül; mások termékeinek ésszolgáltatásainak a promóciója szponzori és licencelési tevékenységen keresztül; szponzorok felkutatása; a 35-ös osztályba tartozó fenti szolgáltatásokkal kapcsolatos információ- és tájékoztatás-nyújtás, a 35-ös osztályba tartozó fenti szolgáltatásokkalkapcsolatos konzultációs szolgáltatások.

36 Pénzügyi és valutaügyletek; pénzügyi szolgáltatások; pénzügyi tanácsadás; tőkebefektetésekkel kapcsolatos konzultációs és közvetítői szolgáltatások; faktorálás; tőkebefektetés, tőkeberuházás; stratégiák vagyon- és ingatlanbefektetésekre; vagyon- ésingatlanbefektetési stratégiák fejlesztése és közvetítése; tőkebefektetésekkel kapcsolatos tanácsadás; tanácsadás eszközbefektetéssel kapcsolatban; pénzügyi menedzsment; finanszírozási szolgáltatások; pénzügyi szakértői jelentések és előrejelzésekkészítése, pénzügyi kérdések kutatása; pénzügyi termékek elosztása; vagyon- és ingatlanbefektetési javaslatok fejlesztése, készítése és előadása; hitelbiztosítás, biztosítékok nyújtása; pénzügyi tranzakciók lebonyolítása; vagyon- és ingatlanbefektetésekilletve vagyon- és ingatlanbefektetések, valamint pénzügyi ügyletek közvetítése; vagyon- és ingatlanbefektetések illetve vagyon- és ingatlanbefektetések, valamint pénzügyi ügyletek közvetítése a vállalatfinanszírozás, a vállalati fúziók és felvásárlásokés közösségi tőkebefektetések területén; tőkebefektetési szolgáltatások; pénzügyi elemzés; banki ügyletek; bankolás; bankügyletek lebonyolítása; online banki szolgáltatások; pénzpiaci szolgáltatások; pénzügyi biztosítékokkal való kereskedés; opciós,derivatív ügyletek; drágakövekkel, nyersanyagokkal és valutákkal való kereskedés; valutaváltás; vagyonkezelés; nyugdíjintézetek adminisztrációja; vagyontárgyak pénzügyi értékelése és értékbecslése; társaságok, ingatlanok, szellemi tulajdonjogok,engedélyek pénzügyi értékelése és értékbecslése; pénzügyi értékelési szolgáltatások; pénzügyi értékbecslési szolgáltatások; ingatlanügyletek; ingatlanbérlés és ingatlanbefektetési és ingatlanfinanszírozási tanácsadás; föld megszerzése mások részére;ingatlanok értékbecslése; vagyonkezelés; biztosítékok, biztosítéki letétek és ingatlanok kezelése, vagyonleltárak létrehozása; biztosítékok, biztosítéki letétek és ingatlanok kezelése, vagyonleltárak létrehozása pénzügyi célokra; banki értékelések;hitelügynökségek, hitelirodák; fizetésbehajtási ügynökségi szolgáltatások; követelésbehajtási ügynökségek; pénzügyi- és adókonzultáció; pénzügyi és adókonzultáció társaságok alapításával, vételével, eladásával, átalakulásával, rehabilitációjával,újjászervezésével, fúziójával, jogutódlás tervezésével és felszámolásával összefüggésben; adóvizsgálat; pénzügyi értékbecslés: társaságok pénzügyi értékbecslése; vagyontárgyak pénzügyi értékbecslése; adóbecslések; tanácsadás pénzügyi értékbecslésselkapcsolatban; tanácsadói szolgáltatások adótervezéssel kapcsolatban; adóbefizetések teljesítése; biztosítási statisztikai szolgáltatások; alkuszi/ügynöki tevékenység; befektetési és kockázatkezelési szolgáltatások (pénzügyi szolgáltatások);vagyonkezeléshez kapcsolódó pénzügyi szolgáltatások; lízing, hitelbérlet; pénzügyi értékbecslés (biztosítás, bankügyletek, ingatlan); műtárgyak értékbecslése; régiségek értékbecslése; ékszerek értékbecslése; numizmatikai értékbecslés; hír- ésinformációszolgáltatás pénzügyi- és monetáris ügyletek területén, pénzügyi információ-szolgáltatás; biztosítási szolgáltatások; banki szolgáltatások: befektetési banki szolgáltatások; befektetési bank szolgáltatásai; tőkebefektetés, tőkeberuházás;befektetési tájékoztató szolgáltatások; pénzügyi kockázatkezelés és kötvények kibocsátása (befektetési banki szolgáltatások); eszközbefektetési tanácsadás és közvetítés; eszközbefektetési tanácsadás és közvetítés kockázati tőkével kapcsolatban; kockázatiés magántőke finanszírozás; befektetések kihelyezése más közösségi befektetési programok alapjába és részvényeibe; befektetések kihelyezése kockázatitőke-rendszerekbe; pénzügyi biztosítékok kereskedelme; pénzügyi biztosítékok kereskedelme kockázatitőkével és nem tőzsdei részvényekkel kapcsolatban; tőkegyűjtés; magántőke; magántőke szolgáltatások; ingatlan ügyletek; ingatlanok közvetítése; tanácsadás ingatlanbefektetéssel kapcsolatban; ingatlan tanácsadás; ingatlanok értékbecslése; ingatlanügynökitevékenység épületek és föld vétele, eladása, bérlése és bérbeadása kapcsán; ingatlankezelési szolgáltatások ingatlanbefektetések kezelésével kapcsolatban; pénzügyi tanácsadás ingatlanbefektetésekkel kapcsolatban; ingatlanok pénzügyi értékbecslése;ingatlanfinanszírozás és ingatlanfejlesztési projektek finanszírozása; ingatlanügyletek; tőkebefektetés ingatlanba; ingatlanok vásárlása mások számára; ingatlanbefektetés, ingatlantulajdon-kezelés; tulajdon portfólió menedzsment; ingatlannal kapcsolatosszolgáltatások ingatlanok vételével, eladásával és bérbeadásával kapcsolatban, ingatlanok eladása és bérlete; ingatlanlízing; ingatlanügynöki tevékenység ingatlanok bérbeadásával kapcsolatban; ingatlantulajdon-kezelés; ingatlantulajdon strukturálása;biztosítás;

biztosítási jegyzési szolgáltatások; közvetlen biztosítások; viszontbiztosítási szolgáltatások; biztosítási és viszontbiztosítási igények kezelése; biztosítási igények és viszontbiztosítási igények kezelése; viszontbiztosítási statisztikávalkapcsolatos szolgáltatások; biztosítási igények értékelése; biztosítási ügynöki tevékenység; biztosítással kapcsolatos konzultációs és ügynöki tevékenység; biztosítási kockázatkezelés; változó kamatozású járadékbiztosítások; biztosítási fuvarozásiszolgáltatások; pénzügyi és biztosítási beszámolók készítése; tűzkár elleni biztosítás; pénzügyi szolgáltatások értékelése viszontbiztosítási célból; biztosítási díjakkal kapcsolatos finanszírozás; garanciabiztosítási szolgáltatások; betegségbiztosítás;életbiztosítási és évjáradékokkal kapcsolatos szolgáltatások; biztosítási kárigények megállapítása; szolgáltatások biztosítási követelések kiegyenlítéséhez; hajókár biztosítás; balesetbiztosítás; biztosítási szolgáltatások, információ szolgáltatásabiztosítási díjak kiszámításához; biztosítási szolgáltatások és viszontbiztosítási információ; bérleti szerződések intézése gépek és iparimunkagépek vonatkozásában; vagyontervezés; pénzügyi- és adótanácsadás; pénzügyi- és adótanácsadás ingatlan tervezéstekintetében; vagyonkezelés; meghatalmazotti szolgáltatások; gyűjtés jótékonysági és emberbaráti tevékenységek részére; pénzgyűjtés jótékonysági és emberbaráti tevékenységek számára; pénzügyi konzultáció jótékonysági és emberbaráti tevékenységek számára;pénzügyi szolgáltatások jótékonysági és emberbaráti tevékenységek számára; pénzgyűjtés és pénzügyi szolgáltatások adományosztás céljából; pénzgyűjtési és pénzügyi szolgáltatások jótékonysági célú adományosztás céljából; jótékonysági pénzgyűjtésvállalkozásokkal történő együttműködésen keresztül; pénzügyi kiadások jótékonysági célokra; pénzügyi szolgáltatások jótékonysági célra adott adományokkal kapcsolatban; gyűjtések rendezése; gyűjtési tevékenységek lebonyolítása; adománygyűjtés szervezése;pénzügyi szolgáltatások jótékonysági célú adományok támogatásának felkutatására; pénzügyi szponzorálás, támogatás; gyűjtések és pénzügyi szolgáltatások jótékonysági szponzori hozzájárulások elosztására; szolgáltatások jótékonysági célú adományokkedvezményezetteinek finanszírozásával kapcsolatban; szponzori tevékenység pénzügyi segítségnyújtással kapcsolatban; pénzügyi támogatás a kultúra, sport, tudomány, oktatás, fejlesztési segítség, kutatás, kulturális események és szórakoztató tevékenységekterületén; pénzügyi alapok kezelése, letétkezelés; a 36-os osztályba tartozó fenti szolgáltatásokkal kapcsolatos információ- és tájékoztatás nyújtás, a 36-os osztályba tartozó fenti szolgáltatásokkal kapcsolatos tanácsadási szolgáltatások.

A rovat 1 darab közlést tartalmaz.

Lajstromozott védjegyek

(111) 209.797
(151) 2013.05.24.
(210) M 12 03580
(220) 2012.09.28.
(732) Wáberer Hungária Biztosító Zártkörűen Működő Rt., Budapest (HU)
(740) Wáberer Hungária Biztosító Zrt., dr. Oláh György vezető jogtanácsos, Budapest
(541) WÁBERER HUNGÁRIA
(511) 36 Biztosítás.

---

(111) 212.994
(151) 2014.06.25.
(210) M 13 01085
(220) 2013.04.23.
(732) Duna-Dráva Cement Kft., Vác (HU)
(740) dr. Sztankó Ágnes, Kulcsár és Sztankó Ügyvédi Iroda, Budapest
(546) floorcrete
(511) 19 Cement, cementlapok, beton, padlók nem fémből, járólapok nem fémből, burkolólapok építéshez nem fémből, burkolólemezek nem fémből, burkolólapok nem fémből, bevonatok (építőanyagok), belső borítólemezek nem fémből építési célokra, tűzálló építőanyagok nem fémből.
42 Tudományos és műszaki szolgáltatások, valamint az idetartozó tervezési kutatási tevékenység; minőségellenőrzés, műszaki szakértői tevékenység, műszaki kutatás, építészet.

---

(111) 215.722
(151) 2015.05.26.
(210) M 14 02902
(220) 2014.09.22.
(732) NETVESTOR Pénzügyi és Befektetési Tanácsadó Korlátolt Felelősségű Társaság, Budapest (HU)
(740) dr. Dósa Melinda, Winkler, Barna & Társai Ügyvédi Iroda, Budapest
(546)
Brandexcellence
(511) 35 Hirdetési hely kölcsönzése; honlapforgalom optimalizálása; keresőmotor optimalizálása; közvéleménykutatás; kutatások ügyletekkel kapcsolatban; marketing; pay Per Click (PPC) hirdetés; piaci tanulmányok; piackutatás; rádiós reklámozás; reklámanyagok kölcsönzése; reklámfilmek előállítása; reklámozás; reklámügynökségek, hirdető ügynökségek; sajtófigyelés; statisztikák összeállítása; televíziós reklámozás; üzleti hatékonyság szakértői szolgáltatások; üzletszervezési tanácsadás; üzletvezetési konzultáció (kivéve pénzügyi vezetési tanácsadás).

---

(111) 216.008
(151) 2015.06.23.
(210) M 14 03271
(220) 2014.10.29.
(732) GRAMEX 2000 Kereskedelmi Korlátolt Felelősségű Társaság, Budapest (HU)
(740) dr. Gödölle Tamás, Bogsch és Társai Ügyvédi Iroda, Budapest

(554)

(511) 32 Alkoholmentes italok; gyümölcsitalok és gyümölcslevek; szörpök és más készítmények italokhoz; azzal, hogy valamennyi felsorolt áru Magyarországról származó.

35 Magyarországról származó alkoholmentes italokkal kapcsolatos kiskereskedelmi szolgáltatások.

---

(111) 216.010

(151) 2015.06.23.

(210) M 14 03036

(220) 2014.10.03.

(732) Magyar Takarékszövetkezet Bank Rt., Budapest (HU)

(541) "Elég egy érintés!"

(511) 36 Biztosítás; pénzügyi ügyletek; valutaügyletek; ingatlanügyletek (az osztály betűrend szerinti jegyzékében szereplő valamennyi szolgáltatás).

---

(111) 216.011

(151) 2015.06.23.

(210) M 14 03031

(220) 2014.10.03.

(732) Tulipe Mills Kft., Budapest (HU)

(740) dr. Lázár Zoltán, Lázár Ügyvédi Iroda, Budapest

(541) Alámpás

(511) 35 Reklámozás; kereskedelmi ügyletek; kereskedelmi adminisztráció; irodai munkák, kivéve a kereskedelmi vagy reklámozási célú optikai termékkiállítások szervezése.

41 Nevelés; szakmai képzés; szórakoztatás; sport- és kulturális tevékenységek (az osztály betűrend szerinti jegyzékében szereplő valamennyi szolgáltatás).

43 Vendéglátás (élelmezés); időleges szállásadás (az osztály betűrend szerinti jegyzékében szereplő valamennyi szolgáltatás).

---

(111) 216.012

(151) 2015.06.23.

(210) M 14 02559

(220) 2014.08.19.

(732) Vectra-Line Kft., Budapest (HU)

(546)

(511) 16 Papír, karton és ezen anyagokból készült termékek, amelyek nem tartoznak más osztályokba; nyomdaipari termékek; könyvkötészeti anyagok; fényképek; papíripari cikkek; papíripari vagy háztartási ragasztóanyagok; anyagok művészek részére; ecsetek; írógépek és irodai cikkek (bútorok kivételével); tanítási és oktatási anyagok (készülékek kivételével); csomagolásra szolgáló műanyagok (amelyek nem tartoznak más osztályokba); nyomdabetűk; klisék (az osztály betűrend szerinti jegyzékében szereplő valamennyi áru).

---

(111) 216.013

(151) 2015.06.23.

(210) M 14 01765

(220) 2014.06.04.

(732) Net Média Kiadó és Internet-tartalomszolgáltató Részvénytársaság, Budapest (HU)

(740) dr. Zalán Gábor, dr. Zalán Gábor Ügyvédi Iroda, Budapest

(546)

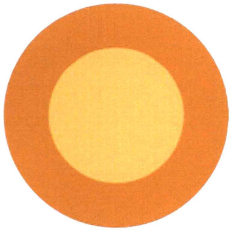

(511) 35 Eladási propaganda [mások számára], gazdasági előrejelzések, hirdetési hely kölcsönzése, hirdetési oldalak készítése, információk számítógépes adatbázisokba való rendezése, információknak számítógépes adatbázisokba való szerkesztése, kutatások ügyletekkel kapcsolatban, on-line hirdetői tevékenység számítógépes hálózaton, piackutatás, reklámozás, segítségnyújtás kereskedelmi vagy iparvállalatok irányításában, segítségnyújtás üzletvezetéshez, szakmai konzultációk üzleti ügyekben; szakvéleményadás gazdasági ügyekben, számítógépes nyilvántartások kezelése, üzleti felvilágosítás, tájékoztatás, üzleti információk, üzletszervezési és üzletvezetési tanácsadás, üzletvezetési konzultáció.

36 Alkuszi, ügynöki tevékenység, banküglyletek, faktorálási szolgáltatások, finanszírozási szolgáltatások, hitelirodák, hitelkártya szolgáltatások, jelzálog-hitelezés, kölcsön (finanszírozás), kölcsönös támogatási alapok szolgáltatásai, követelésbehajtási ügynökségek, óvadék, kezesség, pénzalapok elektronikus átutalása, pénzügyi elemzések, pénzügyi értékbecslés, (biztosítás, banküglyletek, ingatlan), pénzügyi információk nyújtása, pénzügyi tanácsadás, részletfizetési hitelnyújtás, széfletét szolgáltatások, takarékpénztárak, telebank szolgáltatások, terhelőkártya-szolgáltatások, tőkekihelyezés, tőkeberuházás, tőzsdei árfolyamjegyzés, tőzsdeügynöki tevékenység, tulajdonfenntartásos részletvétel hitelezése.

38 Elektronikus levelezés [e-mail), hírügynökségek, üzenetek és képek szolgáltatása számítógépek segítségével.

41 Elektronikus desktop kiadói tevékenység, elektronikus könyvek és folyóiratok on-line kiadása, eszmecserék, kollokviumok szervezése és lebonyolítása, konferenciák szervezése és lebonyolítása, kongresszusok szervezése és lebonyolítása, könyvkiadás, oktatás, oktatási tárgyú információk, oktatási vizsgáztatás, on-line elérhető elektronikus publikációk [nem letölthetők], show műsorok, szabadidős szolgáltatások nyújtása, szemináriumok rendezése, vezetése, szimpóziumok szervezése és lebonyolítása, szórakoztatás, versenyek szervezése [oktatás vagy szórakoztatás].

---

(111) 216.014

(151) 2015.06.23.

(210) M 14 01750

(220) 2014.06.03.

(732) Kasza Flóra Valéria, Szeged (HU)

(740) Dr. Takács Zoltán, Takács Ügyvédi Iroda, Szeged

(541) hajzuhatag

(511) 44 Fodrászszalonok.

---

(111) 216.015

(151) 2015.06.23.

(210) M 14 03275

(220) 2014.10.29.

(732) GRAMEX 2000 Kereskedelmi Korlátolt Felelősségű Társaság, Budapest (HU)

(740) dr. Gödölle Tamás, Bogsch és Társai Ügyvédi Iroda, Budapest

(554)

(511) 32 Alkoholmentes italok; gyümölcsitalok és gyümölcslevek; szörpök és más készítmények italokhoz; azzal, hogy valamennyi felsorolt áru Magyarországról származó.

35 Magyarországról származó alkoholmentes italokkal kapcsolatos kiskereskedelmi szolgáltatások.

---

(111) 216.016

(151) 2015.06.23.

(210) M 14 03276

(220) 2014.10.29.

(732) GRAMEX 2000 Kereskedelmi Korlátolt Felelősségű Társaság, Budapest (HU)

(740) dr. Gödölle Tamás, Bogsch és Társai Ügyvédi Iroda, Budapest

(546)

(511) 32 Alkoholmentes italok; gyümölcsitalok és gyümölcslevek; szörpök és más készítmények italokhoz; azzal, hogy valamennyi felsorolt áru Magyarországról származó.

35 Magyarországról származó alkoholmentes italokkal kapcsolatos kiskereskedelmi szolgáltatások.

---

(111) 216.017

(151) 2015.06.23.

(210) M 14 03393

(220) 2014.11.11.

(732) ÉLESZTŐ Kézműves Söröző Korlátolt Felelősségű Társaság, Budapest (HU)

(740) Dr. Csabai Virginia ügyvéd, Budapest

(546)

(511) 32 Sörök; ásványvizek és szénsavas vizek és egyéb alkoholmentes italok; gyümölcsitalok és gyümölcslevek; szörpök és más készítmények italokhoz (az osztály betűrend szerinti jegyzékében szereplő valamennyi áru).

35 Reklámozás; kereskedelmi ügyletek; kereskedelmi adminisztráció; irodai munkák (az osztály betűrend szerinti jegyzékében szereplő valamennyi szolgáltatás).

43 Vendéglátás (élelmezés); időleges szállásadás (az osztály betűrend szerinti jegyzékében szereplő valamennyi szolgáltatás).

---

(111) 216.020

(151) 2015.06.23.

(210) M 14 03526

(220) 2014.11.21.

(732) WIZZ Air Hungary Kft., Budapest (HU)

(740) Ormai és Társai CMS Cameron McKenna LLP Ügyvédi Iroda, Budapest

(546)

(511) 12 Járművek; szárazföldi, légi vagy vízi közlekedési eszközök (az osztály betűrend szerinti jegyzékében szereplő valamennyi áru).

16 Papír és papíripari cikkek; prospektusok; nyomtatványok; újságok; folyóiratok; könyvek.

21 Eszközök, edények és tartályok háztartási és ajándékozási célokra (nem nemesfémből és nem nemesfém bevonattal); üveg- és porcelánáruk.

25 Ruházati cikkek, cipők, kalapáruk (az osztály betűrend szerinti jegyzékében szereplő valamennyi áru).

35 Reklámozás.

38 Üzenetek és képek továbbítása számítógépek segítségével.

39 Utasszállítás; áruszállítás; utazásszervezés.

41 Szórakoztatás; könyvkiadás.

43 Vendéglátási szolgáltatások; ideiglenes szállásadás.

---

(111) 216.021

(151) 2015.06.23.

(210) M 14 03911

(220) 2014.12.26.

(732) Bráz Szilvia 100%, Veszprém (HU)

(541) sylber

(511) 24 Textíliák és textiláruk, amelyek nem tartoznak más osztályokba; ágyneműk, asztalneműk (az osztály betűrend szerinti jegyzékében szereplő valamennyi áru).

25 Ruházati cikkek, cipők, kalapáruk (az osztály betűrend szerinti jegyzékében szereplő valamennyi áru).

42 Grafikai szolgáltatások; grafikák készítése; grafikai tervezés; számítógépes grafikai szolgáltatások; grafikai tervező szolgáltatás; kereskedelmi grafikai tervezés; grafikai illusztrációs szolgáltatások; számítógéppel

támogatott grafikai tervezés; grafikai tervezés internetes weboldalak összeállításához; grafikai tervezés és színvilág megtervezése egységes vállalati arculathoz.

---

(111) 216.022
(151) 2015.06.23.
(210) M 14 03646
(220) 2014.12.01.
(732) Dermatron Kft., Szentendre (HU)
(541) Magyarország átfogó egészségvédelmi szűrőprogram
(511) 12 Egészségügyi szűrésekre kialakított járművek, kamionok.
35 Statisztikák készítése; statisztikák összeállítása; egészségügyi vizsgálati eredmények kiértékelése; egészségügyi vizsgálati eredményekből statisztikák készítése.
41 Anatómiai bemutató; 3D anatómiai bemutató.
44 Orvosi szolgáltatások; alternatív orvosi szolgáltatások; egészségügyi szolgáltatások; egészségügyi tanácsadás; fizikoterápia; gyógyszerészeti tanácsadás; masszázs; pszichológusi szolgáltatás; terápiás szolgáltatások; egészségvédelmi szűrések; betegségek megelőzését célzó szűrőprogramok; lakosság egészségügyi állapotának mérése, megfigyelése; életmód tanácsadás; egészségügyi prevenciós tevékenység, tanácsadás.

---

(111) 216.023
(151) 2015.06.23.
(210) M 14 03760
(220) 2014.12.12.
(732) Mond21 Telekommunikációs Zrt., Eger (HU)
(546)

(511) 9 Kommunikációs szoftverek, különböző kommunikációs rendszerek közötti kommunikációt lehetővé tevő interface-k.
38 Távközlés; VOIP alapú kommunikációs szolgáltatások.
42 VOIP alapú kommunikációt lehetővé tevő szoftverek és interface-k fejlesztése, telepítése és frissítése; online nem letölthető kommunikációs szoftverszolgáltatás.

---

(111) 216.025
(151) 2015.06.23.
(210) M 14 03926
(220) 2014.12.30.
(732) PHILIP MORRIS BRANDS SÁRL, Neuchâtel (CH)
(740) Bogsch és Társai Ügyvédi Iroda, Budapest
(546)

(511) 34 Nyers vagy feldolgozott dohány; dohánytermékek; szivarok, cigaretták, szivarkák, dohány saját maga által saját részre sodort cigarettához, pipadohány, bagó, tubák/burnót, kretek; snus (snüsz); dohánypótlók és

-helyettesítők (nem orvosi célra); elektromos cigaretták; hevített dohánytermékek; cigaretta-hevítő elektronikus készülék; dohányzási cikkek, cigarettapapírok, cigerettacsövek, cigaretta-filterek, dohánydobozok, cigarettatárcák, hamutartók, pipák, zsebkészlet cigarettasodráshoz, öngyújtók; gyufák.

---

(111) 216.026
(151) 2015.06.23.
(210) M 14 03927
(220) 2014.12.30.
(732) PHILIP MORRIS BRANDS SÁRL, Neuchâtel (CH)
(740) Bogsch és Társai Ügyvédi Iroda, Budapest
(546)

(511) 34 Nyers vagy feldolgozott dohány; dohánytermékek; szivarok, cigaretták, szivarkák, dohány saját maga által saját részre sodort cigarettához, pipadohány, bagó, tubák/burnót, kretek; snus (snüsz); dohánypótlók és -helyettesítők (nem orvosi célra); elektromos cigaretták; hevített dohánytermékek; cigaretta-hevítő elektronikus készülék; dohányzási cikkek, cigarettapapírok, cigerettacsövek, cigaretta-filterek, dohánydobozok, cigarettatárcák, hamutartók, pipák, zsebkészlet cigarettasodráshoz, öngyújtók; gyufák.

---

(111) 216.027
(151) 2015.06.23.
(210) M 14 03397
(220) 2014.11.12.
(732) Mészáros Bence Béla, Ráckeve (HU)
(740) dr. Dagonya András Szabolcs, Budapest
(546)

(511) 9 Szoftverek és ezeket tartalmazó adathordozók.
37 Építkezés; javítás; szerelési szolgáltatások (az osztály betűrend szerinti jegyzékében szereplő valamennyi szolgáltatás).
42 Tudományos és műszaki szolgáltatások, valamint az idetartozó tervezői és kutatói tevékenység; számítástechnikai hardver és szoftver tervezése és fejlesztése.

---

(111) 216.028
(151) 2015.06.23.
(210) M 14 03398
(220) 2014.11.12.
(732) Mészáros Marcell, Ráckeve (HU)
(740) dr. Dagonya András Szabolcs, Budapest
(546)

(511) 9 Szoftverek és ezeket tartalmazó adathordozók.
37 Építkezés; javítás; szerelési szolgáltatások (az osztály betűrend szerinti jegyzékében szereplő valamennyi szolgáltatás).
42 Tudományos és műszaki szolgáltatások, valamint az idetartozó tervezői és kutatói tevékenység; számítástechnikai hardver és szoftver tervezése és fejlesztése.

(111) 216.029
(151) 2015.06.23.
(210) M 14 03407
(220) 2014.11.12.
(732) CHANGZHOU AIRWHEEL TECHNOLOGY CO., LTD., Jiangsu, Changzhou, Xinbei District (CN)
(300) N/087650 2014.06.20. CN
(740) dr. Szamosi Katalin, SBGK Ügyvédi Iroda, Budapest
(546) Airwheel
(511) 12 Elektromos járművek; motor triciklik; lakóautók; kerékpárok; elektromos kerékpárok; villanymozdonyok; mopedek; légi járművek; légpárnás járművek; motoros hajók; vízi járművek; jachtok; repülőgép; szárazföldi, légi, vízi vagy vasúti helyváltoztató eszközök, járművek; légi készülékek, gépek és berendezések; kétéltű repülőgépek; távirányítós járművek, nem játékszerek; hajócsavarok [propellerek] csónakokhoz, hajókhoz; csónakok.

---

(111) 216.030
(151) 2015.06.23.
(210) M 14 03527
(220) 2014.11.21.
(732) WIZZ Air Hungary Kft., Budapest (HU)
(740) Ormai és Társai CMS Cameron McKenna LLP Ügyvédi Iroda, Budapest
(546)
(511) 36 Biztosítás; pénzügyi ügyletek; valutaügyletek; ingatlanügyletek (az osztály betűrend szerinti jegyzékében szereplő valamennyi szolgáltatás).

---

(111) 216.031
(151) 2015.06.23.
(210) M 14 03528
(220) 2014.11.21.
(732) WIZZ Air Hungary Kft., Budapest (HU)
(740) Ormai és Társai CMS Cameron McKenna LLP Ügyvédi Iroda, Budapest
(546)
(511) 12 Járművek; szárazföldi, légi vagy vízi közlekedési eszközök (az osztály betűrend szerinti jegyzékében szereplő valamennyi áru).
16 Papír és papíripari cikkek; prospektusok; nyomtatványok; újságok; folyóiratok; könyvek.
21 Eszközök, edények és tartályok háztartási és ajándékozási célokra (nem nemesfémből és nem nemesfém bevonattal); üveg- és porcelánáruk.
25 Ruházati cikkek, cipők, kalapáruk (az osztály betűrend szerinti jegyzékében szereplő valamennyi áru).
35 Reklámozás.
38 Üzenetek és képek továbbítása számítógépek segítségével.
39 Utasszállítás; áruszállítás; utazásszervezés.
41 Szórakoztatás; könyvkiadás.
43 Vendéglátási szolgáltatások; ideiglenes szállásadás.

---

(111) 216.032
(151) 2015.06.23.

(210) M 14 03549
(220) 2014.08.18.
(732) Candimpex Budapest Kft., Budapest (HU)
(546)

(511) 9 Elektromos energia vezetésére, kapcsolására, átalakítására, tárolására, szabályozására vagy ellenőrzésére szolgáló készülékek és berendezések; számítógépek; számítógépes szoftverek; kisfeszültségű tápegységek; inverterek, áramirányítók (elektromosság); anyagok elektromos fővezetékekhez (huzalok, kábelek); transzformátorok; feszültségstabilizáló tápegységek; hordozható telefonok; galvánelemek; feszültségszabályozók; számítógépperiférián elektronikus jeladók; antennák; elektrodinamikus készülékek jelek távirányítására; távirányító készülékek; elektromos zárak; akusztikus riasztók; akusztikus csatolók, berregők; fény- vagy mechanikai jelzőkészülékek; világító vagy mechanikus jelzőberendezések; elektromos és egyéb jelzőcsengők; jelzőlámpák; detektorok; lézerek nem orvosi használatra; hamispénzvizsgáló berendezések; felügyeleti elektromos műszerek; betörés és lopás elleni jelzőkészülékek; betörés és lopás megelőzésére szolgáló elektromos berendezések; lopás elleni áruvédelmi eszközök; lopás elleni áruvédelmi tokok és tartók; elektromos betörésgátló felszerelések; betörésgátló riasztókészülékek; elektromos címkék árukhoz; hatástalanító készülékek elektromos árucímkékhez; riasztóeszközök; füstjelző berendezések; gázellenőrző készülékek; ellenőrző-berendezések és készülékek; időregisztráló készülékek; tűzjelző készülékek; vezetőréteggel bevont üvegek; prizmák; vezetékek; elektromágneses tekercsek, elektromos tekercsek, mágnesek;mágneshuzalok; mágneskártyák, mágneslemezek, memóriakártyák, intelligens mikrokártyák; mágneses személyazonosító kártyák; személyhívók, beléptető rendszerek; mágneses kódolók, vonalkód leolvasók; informatikai olvasóegységek; optikai letapogató egységek;mágneses adathordozók; adatfeldolgozó készülékek és számítógépek; letölthető és rögzített számítógépprogramok; elektromos ajtónyitó szerkezetek; elektromos zárak; bekapcsolók; zárókapcsolók; elektromos akkumulátorok; akkumulátortöltők; automatikus időkapcsolók; informatikai csatolók; interfészek; elektromos kerítések; fémdetektorok ipari vagy katonai használatra; kézi adó-vevők; vevőszámláló készülékek.
37 Építkezés; javítás; szerelési szolgáltatások; betörés és lopás elleni riasztók, áruvédelmi riasztóberendezések, áruvédelmi antennák, tűzriasztók, elektromos berendezések, irodai és egyéb gépek felszerelése, karbantartása és javítása; páncélszekrények és páncéltermek karbantartása és javítása; számítógépek üzembe helyezése, karbantartása és javítása; tűzriasztók felszerelése és javítása.

---

(111) 216.033
(151) 2015.06.23.
(210) M 14 03641
(220) 2014.12.01.
(732) Nagy Márton Gergely 100%, Debrecen (HU)
(740) Dr. Erdős Anett ügyvéd,Erdős és Társai Ügyvédi Iroda, Budapest
(546)

(511) 1 Ipari, tudományos, fényképészeti, mezőgazdasági, kertészeti, erdészeti vegyi termékek; feldolgozatlan műgyanták, műanyagok; trágyák; vegyi tűzoltó szerek; fémek edzésére és hegesztésére szolgáló készítmények; élelmiszerek tartósítására szolgáló vegyi anyagok; cserzőanyagok; ipari rendeltetésű ragasztóanyagok (az osztály betűrend szerinti jegyzékében szereplő valamennyi áru).
3 Fehérítőkészítmények és egyéb, mosásra szolgáló anyagok; tisztító-, fényesítő-, súroló-, és csiszolószerek;

szappanok; illatszerek, illóolajok, kozmetikai cikkek, hajmosó szerek; fogkrémek (az osztály betűrend szerinti jegyzékében szereplő valamennyi áru).

8 Kéziszerszámok és kézzel működtetett eszközök; evőeszközök; vágó- és szúrófegyverek; borotvák (az osztály betűrend szerinti jegyzékében szereplő valamennyi áru).

---

(111) 216.034

(151) 2015.06.23.

(210) M 14 03396

(220) 2014.11.12.

(732) Mészáros Szilveszter Béla, Ráckeve (HU)

(740) dr. Dagonya András Szabolcs, Budapest

(546) KOMFORT TERVEZŐ SBM VERTING CSOPORT TAGJA

(511) 9 Szoftverek és ezeket tartalmazó adathordozók.

37 Építkezés; javítás; szerelési szolgáltatások (az osztály betűrend szerinti jegyzékében szereplő valamennyi szolgáltatás).

42 Tudományos és műszaki szolgáltatások, valamint az idetartozó tervezői és kutatói tevékenység; számítástechnikai hardver és szoftver tervezése és fejlesztése.

---

(111) 216.035

(151) 2015.06.23.

(210) M 14 03277

(220) 2014.10.29.

(732) GRAMEX 2000 Kereskedelmi Korlátolt Felelősségű Társaság, Budapest (HU)

(740) dr. Gödölle Tamás, Bogsch és Társai Ügyvédi Iroda, Budapest

(554)

(511) 32 Alkoholmentes italok; gyümölcsitalok és gyümölcslevek; szörpök és más készítmények italokhoz; azzal, hogy valamennyi felsorolt áru Magyarországról származó.

35 Magyarországról származó alkoholmentes italokkal kapcsolatos kiskereskedelmi szolgáltatások.

---

(111) 216.036

(151) 2015.06.23.

(210) M 14 03278

(220) 2014.10.29.

(732) GRAMEX 2000 Kereskedelmi Korlátolt Felelősségű Társaság, Budapest (HU)

(740) dr. Gödölle Tamás, Bogsch és Társai Ügyvédi Iroda, Budapest

(546)

(511) 32 Alkoholmentes italok; gyümölcsitalok és gyümölcslevek; szörpök és más készítmények italokhoz; azzal, hogy valamennyi felsorolt áru Magyarországról származó.

35 Magyarországról származó alkoholmentes italokkal kapcsolatos kiskereskedelmi szolgáltatások.

---

(111) 216.037

(151) 2015.06.23.

(210) M 14 03279

(220) 2014.10.29.

(732) GRAMEX 2000 Kereskedelmi Korlátolt Felelősségű Társaság, Budapest (HU)

(740) dr. Gödölle Tamás, Bogsch és Társai Ügyvédi Iroda, Budapest

(546)

(511) 32 Alkoholmentes italok; gyümölcsitalok és gyümölcslevek; szörpök és más készítmények italokhoz; azzal, hogy valamennyi felsorolt áru Magyarországról származó.

35 Magyarországról származó alkoholmentes italokkal kapcsolatos kiskereskedelmi szolgáltatások.

---

(111) 216.038

(151) 2015.06.23.

(210) M 14 03280

(220) 2014.10.29.

(732) GRAMEX 2000 Kereskedelmi Korlátolt Felelősségű Társaság, Budapest (HU)

(740) dr. Gödölle Tamás, Bogsch és Társai Ügyvédi Iroda, Budapest

(546)

(511) 32 Alkoholmentes italok; gyümölcsitalok és gyümölcslevek; szörpök és más készítmények italokhoz; azzal, hogy valamennyi felsorolt áru Magyarországról származó.

35 Magyarországról származó alkoholmentes italokkal kapcsolatos kiskereskedelmi szolgáltatások.

---

(111) 216.039

(151) 2015.06.23.

(210) M 14 03273

(220) 2014.10.29.

(732) GRAMEX 2000 Kereskedelmi Korlátolt Felelősségű Társaság, Budapest (HU)

(740) dr. Gödölle Tamás, Bogsch és Társai Ügyvédi Iroda, Budapest

(554)

(511) 32 Alkoholmentes italok; gyümölcsitalok és gyümölcslevek; szörpök és más készítmények italokhoz; azzal, hogy valamennyi felsorolt áru Magyarországról származó.

35 Magyarországról származó alkoholmentes italokkal kapcsolatos kiskereskedelmi szolgáltatások.

---

(111) 216.040

(151) 2015.06.23.

(210) M 14 03030

(220) 2014.10.03.

(732) Tulipe Mills Kft., Budapest (HU)

(740) dr. Lázár Zoltán, Lázár Ügyvédi Iroda, Budapest

(546)

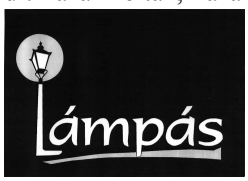

(511) 35 Reklámozás; kereskedelmi ügyletek; kereskedelmi adminisztráció; irodai munkák, kivéve a kereskedelmi vagy reklámozási célú optikai termékkiállítások szervezése.

41 Nevelés; szakmai képzés; szórakoztatás; sport- és kulturális tevékenységek (az osztály betűrend szerinti jegyzékében szereplő valamennyi szolgáltatás).

43 Vendéglátás (élelmezés); időleges szállásadás (az osztály betűrend szerinti jegyzékében szereplő valamennyi szolgáltatás).

---

(111) 216.041

(151) 2015.06.23.

(210) M 14 03150

(220) 2014.10.15.

(732) ING Biztosító Zrt., Budapest (HU)

(740) Dr. Molnár Petra jogtanácsos, ING Biztosító Zrt., Budapest

(546) Motiva nyugdíjbiztosítás

(511) 35 Reklámozás.
36 Biztosítás; pénzügyi ügyletek.

---

(111) 216.042
(151) 2015.06.23.
(210) M 14 03151
(220) 2014.10.15.
(732) ING Biztosító Zrt., Budapest (HU)
(740) Dr. Molnár Petra jogtanácsos, ING Biztosító Zrt., Budapest
(546) Vista befektetési egységekhez kötött életbiztosítás

(511) 35 Reklámozás.
36 Biztosítás; pénzügyi ügyletek.

---

(111) 216.043
(151) 2015.06.23.
(210) M 14 03272
(220) 2014.10.29.
(732) GRAMEX 2000 Kereskedelmi Korlátolt Felelősségű Társaság, Budapest (HU)
(740) dr. Gödölle Tamás, Bogsch és Társai Ügyvédi Iroda, Budapest
(546)

(511) 32 Alkoholmentes italok; gyümölcsitalok és gyümölcslevek; szörpök és más készítmények italokhoz; azzal, hogy valamennyi felsorolt áru Magyarországról származó.
35 Magyarországról származó alkoholmentes italokkal kapcsolatos kiskereskedelmi szolgáltatások.

---

(111) 216.044
(151) 2015.06.23.
(210) M 14 01747
(220) 2014.06.03.
(732) NEXIUS Informatikai Zrt., Budapest (HU)
(740) Dr. Mezey D. Róbert, Dr. Mezey D. Róbert Ügyvédi Iroda, Budapest
(541) webjogsi.hu
(511) 9 Tudományos célra szolgáló, tengerészeti, földmérő, fényképészeti, mozgóképi, optikai, súlymérő, egyéb mérő-, jelző-, ellenőrző (felügyeleti), életmentő és oktatóberendezések és felszerelések; elektromos energia vezetésére, kapcsolására, átalakítására, tárolására, szabályozására vagy ellenőrzésére szolgáló készülékek és berendezések; hangok vagy képek rögzítésére, továbbítására, másolására szolgáló készülékek; mágneses adathordozók; hanglemezek; CD-k (kompakt lemezek), DVD-k és egyéb, digitális rögzítésű média; szerkezetek érmebedobással működő készülékekhez; regiszteres pénztárgépek; számológépek, adatfeldolgozó berendezések, számítógépek; számítógépes szoftverek; tűzoltó készülékek (az osztály betűrend szerinti jegyzékében szereplő valamennyi áru).
35 Reklámozás; kereskedelmi ügyletek; kereskedelmi adminisztráció; irodai munkák (az osztály betűrend szerinti jegyzékében szereplő valamennyi szolgáltatás).
41 Nevelés; szakmai képzés; szórakoztatás; sport- és kulturális tevékenységek (az osztály betűrend szerinti

jegyzékében szereplő valamennyi szolgáltatás).

42 Tudományos és műszaki szolgáltatások, valamint az idetartozó tervezői és kutatói tevékenység; ipari elemző és kutató szolgáltatások; számítástechnikai hardver és szoftver tervezés és fejlesztés (az osztály betűrend szerinti jegyzékében szereplő valamennyi szolgáltatás).

---

(111) 216.045
(151) 2015.06.23.
(210) M 14 02926
(220) 2014.09.25.
(732) Fűszervarázs Kft., Békéscsaba (HU)
(546)

(511) 30 Ételízesítők; fűszerek, ízesítők; fűszerkeverékek; fűszeres mártások; paprika, őrölt [ételízesítő].

35 Reklámozás; kereskedelmi ügyletek; kereskedelmi adminisztráció; irodai munkák (az osztály betűrend szerinti jegyzékében szereplő valamennyi áru).

40 A 30. osztályban felsorolt termékek előállítása.

---

(111) 216.046
(151) 2015.06.23.
(210) M 14 01882
(220) 2014.06.18.
(732) Utisugo.hu Kft., Budapest (HU)
(546)

(511) 35 Reklámozás; kereskedelmi ügyletek; kereskedelmi adminisztráció; irodai munkák.

39 Szállítás; utazásszervezés.

43 Vendéglátás (élelmezés); időleges szállásadás.

---

(111) 216.065
(151) 2015.06.25.
(210) M 14 03314
(220) 2014.11.05.
(732) Schnaider Polymetall Kft., Piliscsaba (HU)
(546)

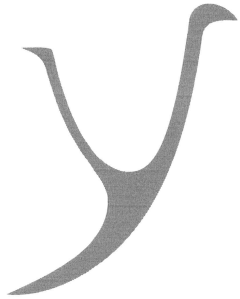

(511) 35 Fém- és építőipari műanyag termékek kis- és nagykereskedelme.

---

(111) 216.066
(151) 2015.06.25.
(210) M 14 01661
(220) 2014.05.22.
(732) Alapítvány a Közösségi Hálózatokért, Újszentiván (HU)
(740) Takács Ágnes, Szeged

(541) teleház

(511) 35 Fénymásolási szolgáltatások; információk számítógépes adatbázisokba való rendezése; információknak számítógépes adatbázisokba való szerkesztése; számítógépes nyilvántartások kezelése.

41 Múzeumi szolgáltatások [bemutatók, kiállítások]; alkotóműhelyek szervezése és lebonyolítása; gyakorlati képzés [szemléltetés]; konferenciák szervezése és lebonyolítása; oktatás; oktatási tárgyú információk; oktatási vizsgáztatás; szakmai újraképzés; szemináriumok rendezése és vezetése; szimpóziumok szervezése és lebonyolítása.

42 Kutatás és fejlesztés mások részére; számítógép programok installációja; számítógép programok sokszorosítása; számítógép-programozás; számítógép-szoftver fenntartása; kivéve helymegosztással kapcsolatos (kollokációs) szolgáltatások.

---

(111) 216.067

(151) 2015.06.25.

(210) M 14 03313

(220) 2014.11.04.

(732) Kocsi András György, Budapest (HU)
Simányi Péter Antal, Budapest (HU)

(546)

(511) 9 Tudományos célra szolgáló, tengerészeti, földmérő, fényképészeti, mozgóképi, optikai, súlymérő, egyéb mérő-, jelző-, ellenőrző (felügyeleti), életmentő és oktatóberendezések és felszerelések; elektromos energia vezetésére, kapcsolására, átalakítására, tárolására, szabályozására vagy ellenőrzésére szolgáló készülékek és berendezések; hangok vagy képek rögzítésére, továbbítására, másolására szolgáló készülékek; mágneses adathordozók; hanglemezek; CD-k (kompakt lemezek), DVD-k és egyéb, digitális rögzítésű média; szerkezetek érmebedobással működő készülékekhez; regiszteres pénztárgépek; számológépek, adatfeldolgozó berendezések, számítógépek; számítógépes szoftverek; tűzoltó készülékek (az osztály betűrend szerinti jegyzékében szereplő valamennyi áru); mobiltelefon alkalmazás.

---

(111) 216.068

(151) 2015.06.25.

(210) M 14 03312

(220) 2014.11.04.

(732) Gróbe Rudolf 50%, Budapest (HU)
Kurucz Attila 50%, Miskolc (HU)

(546)

(511) 9 Erősítők.

15 Hangszerek tartozékai, kiegészítői.

42 Hangátalakító, hangformázó és hangátviteli eszközök kutatása, fejlesztése, tervezése.

---

(111) 216.069

(151) 2015.06.25.

(210) M 14 03304

(220) 2014.11.04.

(732) Szabó Zsolt, Földeák (HU)
Hajdú Ábel, Budapest (HU)

(546) VIP LIMUZIN *****

(511) 35 Reklámozás; kereskedelmi ügyletek; kereskedelmi adminisztráció; irodai munkák (az osztály betűrend szerinti jegyzékében szereplő valamennyi szolgáltatás).
39 Gépjármű kölcsönzés, gépjármű bérlés és ezzel kapcsolatos szolgáltatások.

---

(111) 216.070
(151) 2015.06.25.
(210) M 14 03068
(220) 2014.10.07.
(732) Pro Video Film & Distribution Kft., Budapest (HU)
(740) Mészáros Katalin, BUDAPATENT Szabadalmi és Védjegy Iroda Kft., Budapest
(546)

PRO VIDEO
Film & Distribution Kft

(511) 9 Hangfelvétel (audio-) hordozók, képfelvétel (video-) hordozók, hang- és képfelvétel (audio-video) hordozók; DVD lemezek, Blu-ray lemezek, VCD lemezek, CD lemezek.
16 Nyomtatványok, könyvek, újságok, folyóiratok, naptárak, noteszok, prospektusok, szórólapok.
41 Szórakoztatás és kulturális tevékenységek; mozifilm-, videofilm- és televízió program készítése, kölcsönzése, terjesztése, disztribúciója; könyvkiadás.

---

(111) 216.071
(151) 2015.06.25.
(210) M 14 02396
(220) 2014.07.28.
(732) AQUABAU MAGYARORSZÁG KFT., BUDAPEST (HU)
(740) Kovács V. Gábor, Kovács V. Gábor Ügyvédi Iroda, Budapest
(546)

SETMAX
KÉZI VAKOLAT

(511) 19 Nem fém építőanyagok; épületek külső hőszigetelő elemeinek rögzítéséhez szükséges építőanyag bevonatok, így agyag; alabástrom; bevonatok [építőanyagok]; burkolatok nem fémből; építési célokra; cement; építőanyagok nem fémből; ezüsthomok; falborítások nem fémből; falborítások nem fémből építési célokra; gipsz; gipszvakolat; habarcs építési célokra; homok az öntödei homok kivételével; kavics; murva; sóder; magnéziacement; mész; salak [építőanyag]; szilícium-dioxid [kvarc]; tűzálló cementvakolatok; tűzálló építőanyagok nem fémből.
35 Reklámozás; kereskedelmi ügyletek; kereskedelmi adminisztráció; irodai munkák; építőipari termékek és építőipari adalékanyagok kis- és nagykereskedelme.

---

(111) 216.072
(151) 2015.06.25.
(210) M 15 00028

(220) 2015.01.10.
(732) Cycleme Bérkerékpár Rendszerek Kft., Esztergom (HU)
(740) dr. Kovári Zoltán, Kovári és Társai Szabadalmi és Védjegy Iroda Kft., Budapest
(541) cycleme
(511) 9 Közösségi kerékpáros rendszerrel kapcsolatos szoftverek; közösségi kerékpárkölcsönző rendszerrel kapcsolatos szoftverek; kerékpár tároló rendszerrel kapcsolatos szoftverek; eszközök kölcsönzésével, távfelügyelettel, rendszerfelügyelettel kapcsolatos szoftverek; navigációs eszközök; navigációs szoftverek; közösségi kerékpáros rendszer azon elemei, amelyek nem tartoznak más osztályokba; közösségi kerékpárkölcsönző rendszer azon elemei, amelyek nem tartoznak más osztályokba.
12 Kerékpárok; motorkerékpárok; triciklik; rollerek; emberi erővel hajtott szárazföldi közlekedési eszközök; motoros rásegítést tartalmazó, lényegileg emberi erővel hajtott szárazföldi közlekedési eszközök; alkatrészek kerékpárokhoz; kiegészítők kerékpárokhoz; közösségi kerékpáros rendszer; közösségi kerékpárkölcsönző rendszer; kerékpár tároló rendszer.
39 Járművek kölcsönzése; közlekedési információ; szárazföldi közlekedési eszközök bérbeadása; szállítási szolgáltatások; személyszállítás; utazásszervezés; közösségi kerékpáros rendszer üzemeltetése; közösségi kerékpárkölcsönző rendszer üzemeltetése; parkolási szolgáltatások; internetes foglalási szolgáltatások szállítási és szállítással kapcsolatos kölcsönző rendszerekhez; navigációs eszközök bérbeadása; tanácsadási és tájékoztatási szolgáltatások szállítási és szállítással kapcsolatos kölcsönző rendszerek vonatkozásában; kerékpár tároló rendszerek vagy ezek egyes elemeinek üzemeltetése; kerékpár tároló rendszerek vagy ezek egyes elemeinek bérbeadása; kerékpár-felügyeleti eszközök üzemeltetése; kerékpár-felügyeleti eszközök bérbeadása.
42 Közösségi kerékpáros és kerékpárkölcsönző rendszerek tervezése és fejlesztése; közösségi kerékpáros és kerékpárkölcsönző rendszerek távfelügyelete; közösségi kerékpáros és kerékpárkölcsönző rendszerekkel kapcsolatos számítógép programok kidolgozása, installációja, fenntartása és korszerűsítése; közösségi kerékpáros és kerékpárkölcsönző rendszerekkel kapcsolatos szoftverek, mint szolgáltatások; kerékpár tároló rendszerek tervezése és fejlesztése; kerékpár-felügyeleti eszközök tervezése és fejlesztése.

---

(111) 216.073
(151) 2015.06.25.
(210) M 15 00023
(220) 2015.01.09.
(732) DELTA BIO 2000 Kft., Szeged (HU)
(740) Dr. Haracska Lajos, Szeged
(541) MSCELL4VET
(511) 42 Tudományos és műszaki szolgáltatások, valamint az idetartozó tervezői és kutatói tevékenység; ipari elemző és kutató szolgáltatások; számítástechnikai hardver és szoftver tervezés és fejlesztés (az osztály betűrend szerinti jegyzékében szereplő valamennyi szolgáltatás).

---

(111) 216.074
(151) 2015.06.25.
(210) M 14 03783
(220) 2014.12.16.
(732) Homonnay Zsombor, Budapest (HU)
Lovasi László, Pákozd (HU)
Dani Zoltán, Budapest (HU)
Tar György, Budapest (HU)
(546) LIVERSING
(511) 9 CD, DVD és egyéb hanghordozók.
16 Kiadványok, könyvek.

41 Szórakoztatás, kulturális tevékenységek, koncertek, zenei rendezvények.

---

(111) 216.075
(151) 2015.06.25.
(210) M 14 03675
(220) 2014.12.03.
(732) Bécsy-Nemes Anikó, Gárdony (HU)
(541) HORGOOKA
(511) 14 Ékszerek.
25 Csecsemőkelengyék, babakelengyék, fejfedők, hurkolt/kötöttáruk, kesztyűk, partedlik, ruhaneműk, babaruházat, babacipők.
28 Csörgők, játékfigurák, játékbabák, játékok, játékszerek.

---

(111) 216.076
(151) 2015.06.25.
(210) M 14 03669
(220) 2014.12.03.
(732) Sipőcz Pál, Budapest (HU)
(546)

(511) 1 Jégtelenítők; jégtelenítő folyadékok; jég mentesítők; csúszás gátló anyagok; útszóró anyagok pehely, szilárd, granulátum és folyékony formában.
35 Kereskedelmi ügyletek; jégtelenítő, jégmentesítő, csúszásgátló és útszóró anyagok kereskedelme.

---

(111) 216.077
(151) 2015.06.25.
(210) M 14 03666
(220) 2014.12.02.
(732) Móré Mariann Irma 100%, Budapest (HU)
(740) Dr. Erdős Anett ügyvéd,Erdős és Társai Ügyvédi Iroda, Budapest
(546)

(511) 7 Gépek és szerszámgépek; motorok (a szárazföldi járműmotorok kivételével); tengelykapcsolók és erőátviteli elemek (a szárazföldi járművek céljára készültek kivételével); nem kézi működtetésű mezőgazdasági eszközök, keltetőgépek; árusító automaták (az osztály betűrend szerinti jegyzékében szereplő valamennyi áru).
12 Járművek; szárazföldi, légi vagy vízi közlekedési eszközök (az osztály betűrend szerinti jegyzékében szereplő valamennyi áru).

---

(111) 216.078
(151) 2015.06.25.
(210) M 14 03663
(220) 2014.12.02.
(732) Szent Imre Szakkolégium, Szeged (HU)
(740) Szakács Angelika, Szeged
(541) Coollégiumok éjszakája
(511) 41 Akadémiák [oktatás], alkotóműhelyek szervezése és lebonyolítása, bálok szervezése, divatbemutatók

szervezése szórakoztatási célokból, egészségvédő klubok szolgáltatásai [egészségügyi és fitnesz tréning], éjszakai klubok, előadóművészek szolgáltatásai, élő előadások bemutatása, eszmecserék, kollokviumok szervezése és lebonyolítása, filmszínházi előadások, filmvetítők és tartozékaik kölcsönzése, fitnesztanfolyamok vezetése, fogadások tervezése [szórakoztatás], fotóriportok készítése, gyakorlati képzés [szemléltetés], hangversenyek szervezés és lebonyolítása, iskolai szolgáltatások [képzés], játékfelszerelések bérbeadása, játékkölcsönzés, karaoke szolgáltatások nyújtása, klubszolgáltatások, [szórakoztatás vagy oktatás], kollégiumok, internátusok, konferenciák szervezése és lebonyolítása, könyvkiadás, könyvtári kölcsönzés, kulturális vagy nevelési célú kiállítások szervezése, mentorálás, mozgókönyvtári szolgáltatások, mozifilmek kölcsönzése, múzeumi szolgáltatások [bemutatók, kiállítások], nyelvi tolmács szolgáltatások, oktatás, oktatási tárgyú információk, online, nem letölthető videók biztosítása, pályaválasztási tanácsadás, sport edzőtábori szolgáltatások, sportlétesítmények üzemeltetése, sportpályák bérbeadása, sportversenyek rendezése, szabadidős létesítmények rendelkezésre bocsátása, szakmai újraképzés, szemináriumok rendezése és vezetése, szépségversenyek szervezése, szerencsejátékok, szimpóziumok szervezése és lebonyolítása, színházi produkciók, szórakoz(tat)ási tárgyú információk, szövegek kiadása, (nem reklámcélú), szövegek leírása, nem reklámcélú szövegekkel kapcsolatban, tördelési szolgáltatások, nem hirdetési célokra, üdülési tárgyú információ, vallásoktatás, versenyek szervezése [oktatás vagy szórakoztatás], videokamerák kölcsönzése, zenei produkciók, zenekarok szolgáltatásai, zene összeállítása.

---

(111) 216.079
(151) 2015.06.25.
(210) M 14 03437
(220) 2014.11.14.
(732) Blága Zsuzsanna 33.3%, Budapest (HU)
Jónásné Amin Anita 33.3%, Fót (HU)
Blága Imola 33.3%, Budapest (HU)
(740) dr. Nagy Rajmund, dr. Nagy Rajmund Ügyvédi Iroda, Budapest
(546)

(511) 25 Ruházati cikkek.
30 Kenyér, péksütemények, cukrászsütemények.
43 Éttermek, gyorsétterem, büfék, étkezdék.

---

(111) 216.080
(151) 2015.06.25.
(210) M 14 03435
(220) 2014.11.14.
(732) Vörös Erika, Monorierdő (HU)
(740) Király György, JUREX Iparjogvédelmi Iroda, Budapest
(591)

(511) 29 Dzsemek; gyümölcs csipsz; lekvár.
30 Aprósütemény; aprósütemény, teasütemény; bonbonok [cukorkák]; cukormáz süteményekhez; cukrászkészítmények karácsonyfa díszítésére; cukrászsütemények; csokoládé; csokoládéalapú italok; csokoládés mousse-ok [habok]; deszszert mousse-ok [cukrászárú]; fagylalt, jégkrém; fűszerkeverék; gyümölcsös sütemények/torták; ízesítőszerek; kakaó; karamellák [cukorkák]; kávé; kekszek; mandulás cukrászkészítmények;

mandulás cukrászsütemény; marcipán; mézeskalács; müzliszeletek; pasztillák [cukrászáru]; piskóták; pralinék; sós kekszek; sütemények; sütésre szolgáló anyagok élelmiszerek sütéséhez, főzéséhez; tea; töltött cukorkák, fondan [cukrászáru].

41 Egészségvédő klubok szolgáltatásai [egészségügyi és fitnesz tréning]; gyakorlati képzés [szemléltetés]; oktatás.

---

(111) 216.081
(151) 2015.06.25.
(210) M 14 02951
(220) 2014.09.26.
(732) Jávori Dávid, Budapest (HU)
(740) dr. Horváth György, dr. Horváth - dr. Jakab Ügyvédi Iroda, Göd
(546)

(511) 25 Ruházati cikkek, cipők, kalapáruk (az osztály betűrend szerinti jegyzékében szereplő valamennyi áru).

---

(111) 216.083
(151) 2015.06.25.
(210) M 14 03195
(220) 2014.10.21.
(732) Új Alba 2002 Ingatlanhasznosító és Vagyonkezelő Kft., Budapest (HU)
(740) dr. Fazekas Balázs, Réczicza White & Case LLP Ügyvédi Iroda, Budapest
(541) Alba Plaza
(511) 35 Reklámozás; kereskedelmi ügyletek; kereskedelmi adminisztráció; irodai munkák (az osztály betűrend szerinti jegyzékében szereplő valamennyi szolgáltatás).

36 Biztosítás; pénzügyi ügyletek; valutaügyletek; ingatlanügyletek (az osztály betűrend szerinti jegyzékében szereplő valamennyi szolgáltatás).

37 Építkezés; javítás; szerelési szolgáltatások (az osztály betűrend szerinti jegyzékében szereplő valamennyi szolgáltatás).

---

(111) 216.084
(151) 2015.06.25.
(210) M 14 03309
(220) 2014.11.04.
(732) Szarvas József, Budapest (HU)
(740) dr. Szalai Adrienn, Dr. Szalai Adrienn Ügyvédi Iroda, Budapest
(546)

(511) 9 Tudományos célra szolgáló, tengerészeti, földmérő, fényképészeti, mozgóképi, optikai, súlymérő, egyéb mérő-, jelző-, ellenőrző (felügyeleti), életmentő és oktatóberendezések és felszerelések; elektromos energia vezetésére, kapcsolására, átalakítására, tárolására, szabályozására vagy ellenőrzésére szolgáló készülékek és berendezések; hangok vagy képek rögzítésére, továbbítására, másolására szolgáló készülékek; mágneses adathordozók; hanglemezek; CD-k (kompakt lemezek), DVD-k és egyéb, digitális rögzítésű média; szerkezetek érmebedobással működő készülékekhez; regiszteres pénztárgépek; számológépek, adatfeldolgozó berendezések,

számítógépek; számítógépes szoftverek; tűzoltó készülékek (az osztály betűrend szerinti jegyzékében szereplő valamennyi áru).

35 Reklámozás; kereskedelmi ügyletek; kereskedelmi adminisztráció; irodai munkák (az osztály betűrend szerinti jegyzékében szereplő valamennyi szolgáltatás).

41 Nevelés; szakmai képzés; szórakoztatás; sport- és kulturális tevékenységek (az osztály betűrend szerinti jegyzékében szereplő valamennyi szolgáltatás).

---

(111) 216.085
(151) 2015.06.25.
(210) M 14 03315
(220) 2014.11.05.
(732) Pharmapaletta Kft., Encs (HU)
(546)

(511) 5 Vitaminkészítmények.

---

(111) 216.086
(151) 2015.06.25.
(210) M 14 03553
(220) 2014.11.24.
(732) Kermann Kft., Kecskemét (HU)
(546)

(511) 35 Kereskedelmi ügyletek; IT-hardware kereskedelme; közvéleménykutatás; piackutatás.
42 Műszaki kutatás, műszaki fejlesztés.

---

(111) 216.087
(151) 2015.06.29.
(210) M 14 03907
(220) 2014.12.23.
(732) Bunge Zrt., Budapest (HU)
(740) dr. Karsay Enikő, SBGK Ügyvédi Iroda, Budapest
(541) Vajvarázslat
(511) 29 Étkezési olajok és zsírok.

---

(111) 216.088
(151) 2015.06.29.
(210) M 14 03894
(220) 2014.12.22.
(732) Lachmann István, Csopak (HU)
Lachmann Renáta, Győr (HU)
(740) dr. Tóth Gábor, Győr

(546)

(511) 25 Ruházati cikkek, cipők, kalapáruk (az osztály betűrend szerinti jegyzékében szereplő valamennyi áru).
40 Anyagmegmunkálás (az osztály betűrend szerinti jegyzékében szereplő valamennyi szolgáltatás).

---

(111) 216.089
(151) 2015.06.29.
(210) M 14 03893
(220) 2014.12.22.
(732) dr. Ormay Gábor, Miskolc (HU)
(740) dr. Sasvári Gabriella, SBGK Ügyvédi Iroda, Budapest
(541) SZOLGÁLTAT-E AZ I-GAZSÁG-SZOLGÁLTATÁS (Görbe tükör)
(511) 41 Könyvkiadás.

---

(111) 216.090
(151) 2015.06.29.
(210) M 14 03748
(220) 2014.12.10.
(732) Visual Gastronomy Media Korlátolt Felelősségű Társaság, Pomáz (HU)
(740) dr. Erdős Anett, Erdős és Társai Ügyvédi Iroda, Budapest
(546)

(511) 16 Papír, karton és ezen anyagokból készült termékek, amelyek nem tartoznak más osztályokba; nyomdaipari termékek; könyvkötészeti anyagok; fényképek; papíripari cikkek; papíripari vagy háztartási ragasztóanyagok; anyagok művészek részére; ecsetek; írógépek és irodai cikkek (bútorok kivételével); tanítási és oktatási anyagok (készülékek kivételével); csomagolásra szolgáló műanyagok (amelyek nem tartoznak más osztályokba); nyomdabetűk; klisék (az osztály betűrend szerinti jegyzékében szereplő valamennyi áru).
41 Nevelés; szakmai képzés; szórakoztatás; sport- és kulturális tevékenységek (az osztály betűrend szerinti jegyzékében szereplő valamennyi szolgáltatás).
43 Vendéglátás (élelmezés); időleges szállásadás (az osztály betűrend szerinti jegyzékében szereplő valamennyi szolgáltatás).

---

(111) 216.094
(151) 2015.07.02.
(210) M 14 02576
(220) 2014.08.22.
(732) Avantgarde Design Kft., Budapest (HU)
(546)

(511) 35 Kereskedelmi ügyletek; kereskedelmi adminisztráció; irodai munkák.
37 Építkezés; javítás; szerelési szolgáltatások (az osztály betűrend szerinti jegyzékében szereplő valamennyi szolgáltatás).
42 Tudományos és műszaki szolgáltatások, valamint az idetartozó tervezői és kutatói tevékenység; ipari elemző és kutató szolgáltatások.

---

(111) 216.097
(151) 2015.07.06.
(210) M 14 01004
(220) 2014.04.01.
(732) Zuglói Fogászati Központ Kft., Budapest (HU)
(740) Dr. M. Szabó Nóra, Budapest
(541) Zuglói Fogászati Központ
(511) 44 Orvosi szolgáltatások; higiéniai és szépségápolási szolgáltatások emberek és állatok részére.

---

(111) 216.098
(151) 2015.07.06.
(210) M 14 01728
(220) 2014.06.02.
(732) NATUR GOLD FARMS Kft., Szendrő (HU)
(541) Motivuum Mobile
(511) 16 Nyomdaipari termékek, fényképek, papíripari cikkek, tanítási és oktatási anyagok.
41 Nevelés, szakmai képzés, szórakoztatás, sport- és kulturális tevékenységek (az osztály betűrend szerinti jegyzékében szereplő valamennyi szolgáltatás).
44 Orvosi szolgáltatások; higiéniai és szépségápolási szolgáltatások emberek és állatok részére; mezőgazdasági, kertészeti és erdészeti szolgáltatások.

---

(111) 216.099
(151) 2015.07.06.
(210) M 14 02464
(220) 2014.08.04.
(732) Molnár Ádám Gergő, Tiszaföldvár (HU)
Molnár Márton, Visegrád (HU)
(541) AK26
(511) 9 Hanglemezek; CD-k (kompakt lemezek), DVD-k.
25 Ruházati cikkek, cipők, kalapáruk.
35 Reklámozás; kereskedelmi ügyletek; kereskedelmi adminisztráció; irodai munkák.

---

(111) 216.100
(151) 2015.07.06.
(210) M 14 02653
(220) 2014.08.29.
(732) DUE Produceri Iroda Kft., Budapest (HU)
(541) Nagy Diák IQ-teszt
(511) 41 Versenyek szervezése [oktatás vagy szórakoztatás].

---

(111) 216.101
(151) 2015.07.06.
(210) M 14 02900
(220) 2014.09.22.
(732) Portfolife Tanácsadó Kft., Vácduka (HU)
(546)

(511) 38 Mobil kommunikációs szolgáltatások; mobil applikáció.

---

(111) 216.102
(151) 2015.07.06.
(210) M 14 03020
(220) 2014.10.02.
(732) Corwell Kereskedelmi Kft., Budapest (HU)
(740) dr. Adámi Csaba, Kállay és Társa Ügyvédi Iroda, Budapest
(541) e-Xtra Shop
(511) 35 Reklámozás; kereskedelmi ügyletek; kereskedelmi adminisztráció; irodai munkák (az osztály betűrend szerinti jegyzékében szereplő valamennyi szolgáltatás).
42 Tudományos és műszaki szolgáltatások, valamint az idetartozó tervezői és kutatói tevékenység; ipari elemző és kutató szolgáltatások; számítástechnikai hardver és szoftver tervezés és fejlesztés (az osztály betűrend szerinti jegyzékében szereplő valamennyi szolgáltatás).

---

(111) 216.103
(151) 2015.07.06.
(210) M 14 03130
(220) 2014.10.14.
(732) Nagy Annamária, Budapest (HU)
(740) dr. Arnóczki Marianna, Seszták és Társa Ügyvédi Iroda, Kisvárda
(546) GRANDPA
(511) 18 Bőr és bőrutánzatok, ezen anyagokból készült olyan termékek, amelyek nem tartoznak más osztályokba; állatbőrök és irhák; utazótáskák és bőröndök; esernyők és napernyők; sétapálcák; ostorok, hámok, nyergek és lószerszámok (az osztály betűrend szerinti jegyzékében szereplő valamennyi áru).
24 Textíliák és textiláruk, amelyek nem tartoznak más osztályokba; ágyneműk, asztalneműk (az osztály betűrend szerinti jegyzékében szereplő valamennyi áru).
25 Ruházati cikkek, cipők, kalapáruk (az osztály betűrend szerinti jegyzékében szereplő valamennyi áru).

---

(111) 216.104
(151) 2015.07.06.
(210) M 14 03131
(220) 2014.10.15.
(732) SIKEREMBER-SOROZAT Kft., Solymár (HU)
(740) Kiss-Török Gergely, Debrecen
(541) SIKERNAP
(511) 35 Kereskedelmi ügyletek; kereskedelmi adminisztráció; irodai munkák, hirdetési oldalak készítése, információk számítógépes adatbázisba való rendezése, szerkesztése, kereskedelmi vagy reklámcélú kiállítások, vásárok szervezése, árusítóstandok bérbeadása, közvélemény-kutatás: piaci tanulmányok, piackutatás: segítségnyújtás üzletvezetéshez, szakmai konzultációk üzleti ügyekben, üzleti felvilágosítás, tájékoztatás, üzletszervezési és üzletvezetési tanácsadás, üzletvezetési konzultáció, outsourcing szolgáltatások [üzleti segítségnyújtás], üzleti menedzselés előadóművészek részére, divatbemutatók szervezése, előadási propaganda mások számára, hirdetési hely kölcsönzése, hirdetések levélben megrendelve, közönségszolgálat, marketing, on-line hirdetői tevékenység számítógépes hálózaton, reklámozás, rádiós reklámozás, televíziós reklámozás, reklámszövegek szerkesztése, reklámanyag naprakész állapotba hozása, reklámanyagok kölcsönzése, reklámanyagok [röplapok, prospektusok, nyomtatványok, áruminták] terjesztése, reklámanyagok terjesztése, reklámfilmek előállítása, reklámidő bérlete távközlési médiumban, reklámszövegek publikálása, reklámügynökségek, hirdető ügynökségek, szabadtéri hirdetés, szponzorok felkutatása, vásárlási megrendelések

ügyintézése.

41 Nevelés; szakmai képzés; szórakoztatás; sport- és kulturális tevékenységek, elektronikus könyvek és folyóiratok online kiadása; eszmecserék, kollokviumok szervezése és lebonyolítása; konferenciák szervezése és lebonyolítása; versenyek szervezése, oktatás, oktatási tárgyú információk, oktatási vizsgáztatás, sportversenyek rendezése, sport edzőtábori szolgáltatások, szakmai újraképzés, személyes edzői szolgáltatások [fitnesz], élő előadások bemutatása, előadóművészek szolgáltatásai, fogadások tervezése [szórakoztatás], fotóriportok készítése, gyakorlati képzés [szemléltetés], hangversenyek szervezése és lebonyolítása, kongresszusok szervezése és lebonyolítása, divatbemutatók szervezése szórakoztatási célokból, szórakoztatás, egészségvédő klubok szolgáltatásai [egészségügyi és fitnesz tréning], fitnesztanfolyamok vezetése, testnevelés, tornatanítás, üdülőtáborok szolgáltatásai [szórakoztatás], versenyek szervezése [oktatás vagy szórakoztatás], videofilmezés, helyfoglalás showműsorokra, időmérés sportesemények, iskolai szolgáltatások [képzés], jegyirodai szolgáltatások [szórakoztatás], klubszolgáltatások [szórakoztatás vagy oktatás], kulturális vagy nevelési célú kiállítások szervezése, mentorálás, show-műsorok szervezése [impresszáriók szolgáltatásai], helyfoglalás show-műsorokra, zenei produkciók, filmek gyártása, kivéve a reklámfilmeket, filmszínházi előadások.

---

(111) 216.105
(151) 2015.07.06.
(210) M 14 03379
(220) 2014.11.07.
(732) Elit Ortopéd Cipőgyártó Kft., Budapest (HU)
(740) dr. Gally Eszter, Réti, Antall és Társai Ügyvédi Iroda, Budapest
(546)

(511) 10 Gyógyászati eszközök, ortopéd lábbelik.
25 Cipők, lábbelik, ruházati cikkek.

---

(111) 216.106
(151) 2015.07.06.
(210) M 14 03381
(220) 2014.11.11.
(732) Magyar Kempo Szövetség, Szigethalom (HU)
(740) dr. Tóth Attila, dr. Tóth és dr. Vutskits Ügyvédi Iroda, Budapest
(541) World MMA Association Hungary
(511) 41 Egészségvédő klubok szolgáltatásai [egészségügyi és fitnesz tréning]; show-műsorok; show-műsorok szervezése [impresszáriók szolgáltatásai]; sport edzőtábori szolgáltatások; sportversenyek rendezése; szórakoztatás; testnevelés; versenyek szervezése [oktatás vagy szórakoztatás].

---

(111) 216.107
(151) 2015.07.06.
(210) M 14 03495
(220) 2014.11.19.
(732) Budalakk Innova Kft., Budapest (HU)
(740) Várnai Anikó, INTERINNO Szabadalmi Iroda, Budapest
(541) EPODUR
(511) 2 Festékek; kencék; lakkok; alapozók; festék oldószerek.

(111) 216.108
(151) 2015.07.06.
(210) M 14 03496
(220) 2014.11.19.
(732) Budalakk Innova Kft., Budapest (HU)
(740) Várnai Anikó, INTERINNO Szabadalmi Iroda, Budapest
(546)

(511) 1 Oldószerek; szintetikus gyanták.
2 Festékek; kencék; lakkok, alapozók; színezékek, rozsdagátló és fakonzerváló szerek.

---

(111) 216.109
(151) 2015.07.06.
(210) M 14 03613
(220) 2014.11.27.
(732) Continent Kft., Budapest (HU)
(541) EPISTER
(511) 25 Ruházati termékek.

---

(111) 216.111
(151) 2015.07.06.
(210) M 14 03620
(220) 2014.11.27.
(732) Auchan Magyarország Kft., Budaörs (HU)
(740) dr. Samu Tünde, Budaörs
(546)

(511) 29 Állati velő táplálkozási célra, aludttej, angolszalonna, bab, tartósított; baromfi, nem élő; csemegeuborka, disznóhús, disznózsír, dzsemek, faggyú, étkezési célra; fagyasztott gyümölcsök, gyümölcskocsonya, zselé, gyümölcsök, tartósított; gyümölcskonzervek, gyümölcs, párolt; gyümölcspép, gyümölcssaláták, hagyma, tartósított feldolgozott fokhagyma, gomba, halból készített ételek, halfilé, halikra, elkészítve, halkonzervek, hal mousse-ok, hal, nem élő, hal, tartósított, hentesáruk, hús, húskivonatok, húskonzervek, húskocsonya, húsleves, erőleves, húsleves koncentrátumok, hús, tartósított; joghurt, kandírozott gyümölcsök, kefír, kolbász, kompótok, kukoricaolaj, lekvár, lencse, lenmagolaj kulináris célokra, máj, májpástétom, mandula, őrölt, mazsola, pacal, paradicsomlé főzéshez, paradicsompüré, sajtok, savanyú káposzta, savanyúságok, sonka, sózott hal, sózott hús, szárított zöldségek, szarvasgomba, tartósított; tej, tejes italok, főként tejet tartalmazó; tejszín, tejtermékek, tojások, vadhús, vaj, vajkrém, véreshurka, zöldségek, főtt; zöldségkonzervek, zöldséglevek főzéshez, zöldségleves készítmények, zöldségsaláták, zsírok, étkezési; zsírtartalmú anyagok étkezési zsírok előállításához, zsírtartalmú keverékek, kenyérre.
30 Árpa, hántolt; fűszerek, fűszerek, ízesítők, fűszerkeverék, húspástétomok, kakaó, kekszek, kenyér, kenyér kovász nélkül, kukoricaliszt, lisztek, makaróni, sós kekszek, tea, tésztában sült pástétom, tésztafélék.
31 Bab, friss; baromfiszárnyas, élő; bogyók borókabogyó bors, paprika, burgonya, friss; búza, cékla friss, cukkini friss; diófélék; fejes saláta, friss, gesztenye, friss; gombacsíra szaporításra, gomba friss; gyökérzöldségek, gyümölcsök friss; hagymák friss, halak, élő, halikra, kopra, kukorica, lencse, friss; mandula, mogyoró, növények,

paraj, friss, póréhagyma friss; rozs szőlő, friss szőlőtőkék, tökfélék, friss, uborka, friss, zöldségek, friss.

32 Alkoholmentes gyümölcsitalok, alkoholmentes gyümölcskivonatok, alkoholmentes italok, almabor alkoholmentes; ásványvizek, gyümölcslevek, gyümölcsnektárok, alkoholmentes; mustok, paradicsomlevek, szénsavas italok, szódavíz szódavizek, szőlőmust, szörpök italokhoz, szörpök limonádékhoz, vizek, zöldséglevek.

33 Almaborok, borok, cseresznyepálinka, égetett szeszes italok, előkevert alkoholos italok, nem sör alapú, gyomorkeserű italok, gyümölcskivonatok, alkoholos, gyümölcstartalmú alkoholos italok, koktélok, körtebor, likőrök, mentalikőr pálinkák, brandyk, szeszes italok.

---

(111) 216.112
(151) 2015.07.06.
(210) M 14 03622
(220) 2014.11.28.
(732) Sarlóspuszta Zrt., Tatárszentgyörgy (HU)
(740) dr. Szűcs Ernő Péter, Szűcs Ügyvédi Iroda, Budapest
(541) CIGÁNYKOCSI PROGRAM
(511) 12 Szárazföldi járművek.
39 Utazásszervezés.
43 Vendéglátás, időleges szállásadás.

---

(111) 216.117
(151) 2015.07.07.
(210) M 15 00251
(220) 2015.01.29.
(732) ALOHA Informatikai Kereskedelmi és Szolgáltató Kft., Budapest (HU)
(740) dr. Tarr Imre, Tarr Ügyvédi Iroda, Budapest
(541) aloha.hu
(511) 9 Tudományos célra szolgáló, tengerészeti, földmérő, fényképészeti, mozgóképi, optikai, súlymérő, egyéb mérő-, jelző-, ellenőrző (felügyeleti), életmentő és oktatóberendezések és felszerelések; elektromos energia vezetésére, kapcsolására, átalakítására, tárolására, szabályozására vagy ellenőrzésére szolgáló készülékek és berendezések; hangok vagy képek rögzítésére, továbbítására, másolására szolgáló készülékek; mágneses adathordozók; hanglemezek; CD-k (kompakt lemezek), DVD-k és egyéb, digitális rögzítésű média; szerkezetek érmebedobással működő készülékekhez; regiszteres pénztárgépek; számológépek, adatfeldolgozó berendezések, számítógépek; számítógépes szoftverek; tűzoltó készülékek (az osztály betűrend szerinti jegyzékében szereplő valamennyi áru).
35 Reklámozás; kereskedelmi ügyletek; kereskedelmi adminisztráció; irodai munkák (az osztály betűrend szerinti jegyzékében szereplő valamennyi szolgáltatás).
38 Távközlés (az osztály betűrend szerinti jegyzékében szereplő valamennyi szolgáltatás).
42 Tudományos és műszaki szolgáltatások, valamint az idetartozó tervezői és kutatói tevékenység; ipari elemző és kutató szolgáltatások; számítástechnikai hardver és szoftver tervezés és fejlesztés (az osztály betűrend szerinti jegyzékében szereplő valamennyi szolgáltatás).

---

(111) 216.118
(151) 2015.07.07.
(210) M 15 00107
(220) 2015.01.16.
(732) BÁHOTAX Szolgáltató, Gyártó és Kereskedelmi Kft., Mosonszentmiklós (HU)

(546)

(511) 25 Ruházati cikkek, cipők, kalapáruk.

---

(111) 216.119
(151) 2015.07.07.
(210) M 14 03715
(220) 2014.12.08.
(732) Szamódy Zsolt Olaf, Tatabánya (HU)
(546)

(511) 41 Kulturális vagy nevelési célú kiállítások szervezése.

---

(111) 216.120
(151) 2015.07.07.
(210) M 14 03366
(220) 2014.11.10.
(732) Seres Helén, Kiskunfélegyháza (HU)
(546)

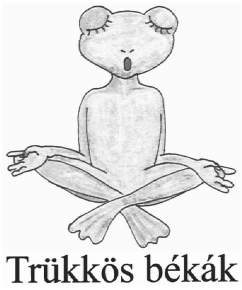

(511) 16 Papír, karton és ezen anyagokból készült termékek, amelyek nem tartoznak más osztályokba; nyomdaipari termékek; könyvkötészeti anyagok; fényképek; papíripari cikkek; papíripari vagy háztartási ragasztóanyagok; anyagok művészek részére; ecsetek; írógépek és irodai cikkek (bútorok kivételével); tanítási és oktatási anyagok (készülékek kivételével); csomagolásra szolgáló műanyagok (amelyek nem tartoznak más osztályokba); nyomdabetűk; klisék (az osztály betűrend szerinti jegyzékében szereplő valamennyi áru).
35 Reklámozás; kereskedelmi ügyletek; kereskedelmi adminisztráció; irodai munkák (az osztály betűrend szerinti jegyzékében szereplő valamennyi szolgáltatás).
41 Nevelés; szakmai képzés; szórakoztatás; sport- és kulturális tevékenységek (az osztály betűrend szerinti jegyzékében szereplő valamennyi szolgáltatás).

---

(111) 216.121
(151) 2015.07.07.
(210) M 14 03469
(220) 2014.11.18.
(732) Balatonboglári Borgazdasági Zártkörűen Működő Részvénytársaság, Balatonboglár (HU)
(740) dr. Kimmel József, Fazekas & Társai Ügyvédi Iroda, Budapest
(546)

(511) 33 Borok és pezsgők.

---

(111) 216.122
(151) 2015.07.07.
(210) M 14 03352
(220) 2014.11.07.
(732) Mercurius Rendezvényszervező és Tanácsadó Nonprofit Kft., Budapest (HU)
(740) dr. Haverla Szandra, Heinzelmann és Társai Ügyvédi Iroda, Budapest
(546)

(511) 31 Táplálék kedvtelésből tartott állatoknak; táplálék állatoknak.

---

(111) 216.123
(151) 2015.07.07.
(210) M 14 03362
(220) 2014.11.07.
(732) GRAMEX 2000 Kereskedelmi Korlátolt Felelősségű Társaság, Budapest (HU)
(740) dr. Gödölle Tamás, Bogsch és Társai Ügyvédi Iroda, Budapest
(546)

(511) 30 Jeges teák.
32 Alkoholmentes italok; gyümölcsitalok és gyümölcslevek; szörpök és más készítmények italokhoz; ásványvizek, energiaitalok; sportitalok, ízesített vizek.
35 Alkoholmentes italokkal kapcsolatos kiskereskedelmi szolgáltatások.

---

(111) 216.124
(151) 2015.07.07.
(210) M 14 03242
(220) 2014.10.27.
(732) Miklós Dániel, Veresegyház (HU)
(546)

(511) 3 Mosószerek, kozmetikumok.

---

(111) 216.125
(151) 2015.07.07.
(210) M 15 00101
(220) 2015.01.15.
(732) Budapesti Ingatlan Hasznosítási és Fejlesztési Nyrt., Budapest (HU)
(740) Dr. Sóvári Botond, Budapest
(546)

(511) 35 Reklámozás; kereskedelmi ügyletek; kereskedelmi adminisztráció; irodai munkák (az osztály betűrend szerinti jegyzékében szereplő valamennyi szolgáltatás).
36 Biztosítás; pénzügyi ügyletek; valutaügyletek; ingatlanügyletek (az osztály betűrend szerinti jegyzékében

szereplő valamennyi szolgáltatás).

37 Építkezés; javítás; szerelési szolgáltatások (az osztály betűrend szerinti jegyzékében szereplő valamennyi szolgáltatás).

---

(111) 216.126

(151) 2015.07.07.

(210) M 14 03848

(220) 2014.12.19.

(732) APIS LOGISTIC Szolgáltató Korlátolt Felelősségű Társaság, Budapest (HU)

(740) dr. Novák Tamás, Novák és Társai Ügyvédi Iroda, Budapest

(546)

(511) 8 Olló.

16 Vízfesték, tempera, zsírkréta, színes ceruza, postairon, gyurma.

---

(111) 216.127

(151) 2015.07.07.

(210) M 15 00103

(220) 2015.01.13.

(732) Szohr Boglárka, Szada (HU)

(541) DOWNY

(511) 3 Fehérítőkészítmények és egyéb, mosásra szolgáló anyagok; tisztító-, fényesítő-, súroló-, és csiszolószerek; szappanok; illatszerek, illóolajok, kozmetikai cikkek, hajmosó szerek; fogkrémek (az osztály betűrend szerinti jegyzékében szereplő valamennyi áru).

5 Gyógyszerészeti és állatgyógyászati készítmények; egészségügyi készítmények gyógyászati használatra; gyógyászati vagy állatgyógyászati használathoz adaptált diétás élelmiszerek és anyagok; bébiételek; étrend-kiegészítők emberek és állatok számára; tapaszok, kötszeranyagok; fogtömő anyagok és fogászati mintázóanyagok; fertőtlenítőszerek; kártékony állatok irtására szolgáló készítmények; gombaölő szerek (fungicidek), gyomirtó szerek (herbicidek) (az osztály betűrend szerinti jegyzékében szereplő valamennyi áru).

21 Eszközök, edények és tartályok háztartási és konyhai célokra; fésűk és szivacsok; kefék (az ecsetek kivételével); kefegyártáshoz használt anyagok; takarító eszközök; vasforgács; nyers vagy félig megmunkált üveg (kivéve az építéshez használt üveget); üveg-, porcelán- és fajanszáruk, amelyek nem tartoznak más osztályokba (az osztály betűrend szerinti jegyzékében szereplő valamennyi áru).

---

(111) 216.128

(151) 2015.07.07.

(210) M 14 03858

(220) 2014.12.19.

(732) ANGOLFALU Kft., Budapest (HU)

(740) dr. Péntek Zoltán, Budapest

(546)

(511) 16 Papír, karton és ezen anyagokból készült termékek, amelyek nem tartoznak más osztályokba; nyomdaipari termékek; könyvkötészeti anyagok; fényképek; papíripari cikkek; papíripari vagy háztartási ragasztóanyagok; anyagok művészek részére; ecsetek; írógépek és irodai cikkek (bútorok kivételével); tanítási és oktatási anyagok (készülékek kivételével); csomagolásra szolgáló műanyagok (amelyek nem tartoznak más osztályokba); nyomdabetűk; klisék (az osztály betűrend szerinti jegyzékében szereplő valamennyi áru).

35 Reklámozás; kereskedelmi ügyletek; kereskedelmi adminisztráció; irodai munkák (az osztály betűrend

szerinti jegyzékében szereplő valamennyi szolgáltatás).

41 Nevelés; szakmai képzés; szórakoztatás; sport- és kulturális tevékenységek (az osztály betűrend szerinti jegyzékében szereplő valamennyi szolgáltatás).

---

(111) 216.129

(151) 2015.07.07.

(210) M 14 03856

(220) 2014.12.19.

(732) R+C Zrt., Budapest (HU)

(740) Várnai Anikó, INTERINNO Szabadalmi Iroda, Budapest

(546)

(511) 6 Fém oszlopok, fém rudak, fémből készült tábla - nem építőipari célra; fémből készült plakátok, fémből készült plakát keretek, fémből készült sínek; fém megállító táblák; fém árukínálók.

16 Címkéző (árazó) készülékek; író táblák; információs eszközök, ágy prospektus tartók, tájékoztató táblák, megállító táblák, tájékoztató plakátok, ártáblák, ártáblákhoz sínek.

20 Műanyagból, előnyösen plexiből, készült termékek; műanyag, előnyösen plexi, gyűjtő dobozok; pultok nem fémből, lécek keretekhez nem fémből; keretek, sínek nem fémből; oszlopok, rudak nem fémből; táblák, megállító táblák nem fémből; árukínálók nem fémből.

---

(111) 216.130

(151) 2015.07.07.

(210) M 14 03857

(220) 2014.12.19.

(732) Agrova Kft., Nyíregyháza (HU)

(740) Várnai Anikó, INTERINNO Szabadalmi Iroda, Budapest

(546)

(511) 1 Műtrágyák; lombtrágyák; talaj trágyák; baktérium trágyák; mikroorganizmus készítmények; kultúrák nem humán - és állatgyógyászati célra; talaj kondicionáló szerek; terméshozam növelő készítmények.

7 Mezőgazdasági gépek.

35 Kereskedelmi ügyletek.

44 Trágyák és vegyi termékek felszíni kiszórása.

---

(111) 216.131

(151) 2015.07.07.

(210) M 14 03357

(220) 2014.11.07.

(732) Elit Ortopéd Cipőgyártó Kft., Budapest (HU)

(740) dr. Gally Eszter, Réti, Antall és Társai Ügyvédi Iroda, Budapest

(546)

(511) 25 Cipők, lábbelik, ruházati cikkek.

---

(111) 216.132

(151) 2015.07.07.
(210) M 14 03594
(220) 2014.11.26.
(732) C.R.N. Magyarország Kft., Budapest (HU)
(740) dr. Zalán Gábor, Budapest
(541) CRN Magyarország
(511) 35 Árusító standok bérbeadás, fénymásológépek kölcsönzése, irodagépek és készülékek kölcsönzése, kereskedelmi vagy reklámcélú kiállítások szervezése, kereskedelmi vagy reklámcélú vásárok szervezése, reklámanyagok kölcsönzése.
37 Elektromos berendezések felszerelése és javítása, irodagépek felszerelése, karbantartása és javítása, konzultáció konstrukciókról, számítógépek üzembe helyezése, karbantartása és javítása, távbeszélő készülékek üzembe helyezése és javítása, vásári standok és üzletek építése.
41 Audio-berendezések kölcsönzése, előadások díszleteinek kölcsönzése, játékfelszerelések bérbeadása, rádió- és televíziókészülékek kölcsönzése, színpadi díszletek kölcsönzése.
42 Belsőépítészet, grafikai szolgáltatások, számítógépek kölcsönzése, számítógépprogramok kölcsönzése.

---

(111) 216.133
(151) 2015.07.07.
(210) M 14 03711
(220) 2014.12.05.
(732) PEZ Production Europe Korlátolt Felelősségű Társaság, Jánossomorja (HU)
(740) Süsleczné Kis Zsuzsanna, Győr
(546)

(511) 5 Vitaminkészítmények, ásványi élelmiszer kiegészítők, gyógyhatású adalékanyagok, gyógyitalok, gyógynövények, szőlőcukor gyógyászati használatra, gyógycukorkák, gyógyteák.
30 Cukorkaáruk, pasztillák.
32 Eszenciák italok előállításához, pasztillák szénsavas italokhoz, porok szénsavas italokhoz, szörpök italokhoz, készítmények italok előállításához, alkoholmentes italok.

---

(111) 216.134
(151) 2015.07.07.
(210) M 14 03713
(220) 2014.12.08.
(732) Kovács Beatrix Zeinab, Budapest (HU)
(740) dr. Kheireddine Abbas Antal, Budapest
(546)

(511) 41 Nevelés; szakmai képzés; szórakoztatás; sport- és kulturális tevékenységek (az osztály betűrend szerinti jegyzékében szereplő valamennyi szolgáltatás).

---

(111) 216.135
(151) 2015.07.07.

(210) M 14 03716
(220) 2014.12.08.
(732) dr. Kelemen Péter, Budapest (HU)
(546) TutRead

(511) 38 Digitális fájlok továbbítása; elektronikus levelezés, e-mail; felhasználói hozzáférés biztosítása számítógépes világhálóhoz; hozzáférés biztosítása adatbázisokhoz; internetes fórumok biztosítása; internetes beszélgetőszobák biztosítása.
41 Elektronikus könyvek és folyóiratok on-line kiadása; fordítói szolgáltatások; gyakorlati képzés [szemléltetés]; iskolai szolgáltatások [képzés].
42 Adatok vagy dokumentumok átalakítása fizikai médiumból elektronikus médiumba; dokumentumok digitalizálása [szkennelés]; elektronikus adattárolás; felhőalapú számítástechnika.

---

(111) 216.136
(151) 2015.07.07.
(210) M 14 03709
(220) 2014.12.05.
(732) Lachmann Béla, Győr (HU)
(740) Török Antal, Győr
(546)

(511) 35 Ruházati termékek reklámozása; nagy- és kiskereskedelme, kereskedelmi ügyletei, áruk bemutatása kommunikációs médiában kiskereskedelmi célokból, kereskedelmi adminisztráció; irodai munkák.
37 Ruhajavítás, ruhák felújítása.
40 Konfekció és személyre szabott felsőruházati- és alkalmi ruházati termékek gyártása, ruhavarrás, ruhák átalakítása.

---

(111) 216.137
(151) 2015.07.07.
(210) M 14 03710
(220) 2014.12.05.
(732) Gazdafi-Electronic Kft., Miskolc (HU)
(546) Dézi&Liza luce

(511) 11 Világító berendezések.

---

(111) 216.138
(151) 2015.07.07.
(210) M 15 00252
(220) 2015.01.29.
(732) ALOHA Informatikai Kereskedelmi és Szolgáltató Kft., Budapest (HU)
(740) dr. Tarr Imre, Tarr Ügyvédi Iroda, Budapest
(541) ALOHA
(511) 9 Tudományos célra szolgáló, tengerészeti, földmérő, fényképészeti, mozgóképi, optikai, súlymérő, egyéb

mérő-, jelző-, ellenőrző (felügyeleti), életmentő és oktatóberendezések és felszerelések; elektromos energia vezetésére, kapcsolására, átalakítására, tárolására, szabályozására vagy ellenőrzésére szolgáló készülékek és berendezések; hangok vagy képek rögzítésére, továbbítására, másolására szolgáló készülékek; mágneses adathordozók; hanglemezek; CD-k (kompakt lemezek), DVD-k és egyéb, digitális rögzítésű média; szerkezetek érmebedobással működő készülékekhez; regiszteres pénztárgépek; számológépek, adatfeldolgozó berendezések, számítógépek; számítógépes szoftverek; tűzoltó készülékek (az osztály betűrend szerinti jegyzékében szereplő valamennyi áru).

35 Reklámozás; kereskedelmi ügyletek; kereskedelmi adminisztráció; irodai munkák (az osztály betűrend szerinti jegyzékében szereplő valamennyi szolgáltatás).

38 Távközlés (az osztály betűrend szerinti jegyzékében szereplő valamennyi szolgáltatás).

42 Tudományos és műszaki szolgáltatások, valamint az idetartozó tervezői és kutatói tevékenység; ipari elemző és kutató szolgáltatások; számítástechnikai hardver és szoftver tervezés és fejlesztés (az osztály betűrend szerinti jegyzékében szereplő valamennyi szolgáltatás).

---

(111) 216.139

(151) 2015.07.07.

(210) M 14 03853

(220) 2014.12.19.

(732) Szabó György, Kecskemét (HU)

(546)

(511) 3 Illóolajok, aromák, esszenciák, esszenciaolajok.

11 Zuhanyadapterek, zuhanyfejek.

35 Reklámozás; kereskedelmi ügyletek; kereskedelmi adminisztráció; irodai munkák (az osztály betűrend szerinti jegyzékében szereplő valamennyi szolgáltatás).

---

(111) 216.140

(151) 2015.07.07.

(210) M 14 03599

(220) 2014.11.26.

(732) Ragonese Kft., Újhartyán (HU)

(740) dr. Sasvári Gabriella, SBGK Ügyvédi Iroda, Budapest

(546)

(511) 30 Olaszországból származó receptek alapján készült jégkrémek; jégkrém készítmények; jégkrémtorták; fagyasztott joghurt; vegyes cukrászsütemények; ehető jég; jégkrémpor; jégkrémet tartalmazó gabonakészítmények.

---

(111) 216.141

(151) 2015.07.07.

(210) M 14 03339

(220) 2014.11.05.

(732) DVS Központi Tanácsadó Kft, Etyek (HU)

(740) DANUBIA Szabadalmi és Jogi Iroda Kft., Budapest

(546) DIAVITAS

(511) 43 Szálloda- és vendéglátóipari szolgáltatások.
44 Egészségügyi szolgáltatások.

---

(111) 216.142
(151) 2015.07.07.
(210) M 14 03864
(220) 2014.12.19.
(732) Molnár Attila, Hódmezővásárhely (HU)
(740) PINTZ ÉS TÁRSAI Szabadalmi, Védjegy és Jogi Iroda Kft., Budapest
(541) FAiR-M
(511) 35 Becslés kereskedelmi ügyletekben; eladási promóciós szolgáltatások; eladási propaganda (mások számára); hirdetés és reklámozás; irodai munkák; kereskedelmi adminisztráció; online hirdetői tevékenység számítógépes hálózaton; ingatlantulajdonnal kapcsolatos reklámszolgáltatások; adatgyűjtés kereskedelmi ügyletekről; üzleti tájékoztatás, információnyújtás; üzletvezetési tanácsadási szolgáltatások.
36 Alkuszi/ügynöki tevékenység ingatlanokkal kapcsolatosan; balesetbiztosítások; biztosítási tanácsadás, biztosítások; életbiztosítás ügyintézése; finanszírozási szolgáltatások; hitel ügyintézés; ingatlan bérbeadási szolgáltatások; ingatlan biztosítások; ingatlan értékbecslés; ingatlan értékelés; ingatlankezelés; ingatlanközvetítési szolgáltatások; ingatlanlízing; ingatlanokkal kapcsolatos alkuszi szolgáltatások; ingatlanügyletek; ingatlanügynöki szolgáltatások; irodák [ingatlanok] bérbeadása; jelzáloghitellel kapcsolatos szolgáltatások; lakások és szállások bérbeadásával kapcsolatos szolgáltatások; lakásügynökségek; mezőgazdasági ingatlanok bérlésével kapcsolatos szolgáltatások; pénzügyi tanácsadás ingatlanokkal kapcsolatosan; szálláshelyek bérbeadása [apartmanok]; valutával kapcsolatos szolgáltatások.

---

(111) 216.143
(151) 2015.07.07.
(210) M 14 03595
(220) 2014.11.26.
(732) C.R.N. Magyarország Kft., Budapest (HU)
(740) dr. Zalán Gábor, Budapest
(546) Congress Rental Network CRN congressrental.hu
(511) 35 Árusító standok bérbeadás, fénymásológépek kölcsönzése, irodagépek és készülékek kölcsönzése, kereskedelmi vagy reklámcélú kiállítások szervezése, kereskedelmi vagy reklámcélú vásárok szervezése, reklámanyagok kölcsönzése.
37 Elektromos berendezések felszerelése és javítása, irodagépek felszerelése, karbantartása és javítása, konzultáció konstrukciókról, számítógépek üzembe helyezése, karbantartása és javítása, távbeszélő készülékek üzembe helyezése és javítása, vásári standok és üzletek építése.
41 Audio-berendezések kölcsönzése, előadások díszleteinek kölcsönzése, játékfelszerelések bérbeadása, rádió- és televíziókészülékek kölcsönzése, színpadi díszletek kölcsönzése.
42 Belsőépítészet, grafikai szolgáltatások, számítógépek kölcsönzése, számítógépprogramok kölcsönzése.

---

(111) 216.144
(151) 2015.07.07.
(210) M 14 03855
(220) 2014.12.19.

(732) R+C Zrt., Budapest (HU)

(740) Várnai Anikó, INTERINNO Szabadalmi Iroda, Budapest

(541) ANTRA-MARK

(511) 6 Fém oszlopok, fém rudak, fémből készült tábla - nem építőipari célra; fémből készült plakátok, fémből készült plakát keretek, fémből készült sínek; fém megállító táblák; fém árukínálók.

16 Címkéző (árazó) készülékek; író táblák; információs eszközök, így prospektus tartók, tájékoztató táblák, megállító táblák, tájékoztató plakátok, ártáblák, ártáblákhoz sínek.

20 Műanyagból, előnyösen plexiből, készült termékek; műanyag, előnyösen plexi, gyűjtő dobozok; pultok nem fémből, lécek keretekhez nem fémből; keretek, sínek nem fémből; oszlopok, rudak nem fémből; táblák, megállító táblák nem fémből; árukínálók nem fémből.

---

(111) 216.145

(151) 2015.07.07.

(210) M 14 03702

(220) 2014.12.03.

(732) NOVARTIS AG, Basel (CH)

(740) Dr. Hatházi Vera,Dr. Hatházi Vera Ügyvédi Iroda, Budapest

(541) TORNETIS

(511) 5 Gyógyszerészeti készítmények emberi felhasználásra.

---

(111) 216.146

(151) 2015.07.07.

(210) M 14 03819

(220) 2014.12.17.

(732) Le Thanh Huyen, Budapest (HU)

(740) dr. Karcsics Tamás, Budapest

(546)

(511) 3 Fehérítőkészítmények és egyéb, mosásra szolgáló anyagok; tisztító-, fényesítő-, súroló-, és csiszolószerek; szappanok; illatszerek, illóolajok, kozmetikai cikkek, hajmosó szerek; fogkrémek (az osztály betűrend szerinti jegyzékében szereplő valamennyi áru).

30 Kávé, tea, kakaó és kávépótló szerek; rizs; tápióka és szágó; lisztek és más gabonakészítmények; kenyér, péksütemények és cukrászsütemények; fagylaltok; cukor, méz, melaszszirup; élesztő, sütőporok; só; mustár; ecet, fűszeres mártások; fűszerek; jég (az osztály betűrend szerinti jegyzékében szereplő valamennyi áru).

35 Reklámozás; kereskedelmi ügyletek; kereskedelmi adminisztráció; irodai munkák (az osztály betűrend szerinti jegyzékében szereplő valamennyi szolgáltatás).

---

(111) 216.147

(151) 2015.07.07.

(210) M 14 03824

(220) 2014.12.18.

(732) LIVEPOINT Kommunikációs, Kereskedelmi és Szolgáltató Kft., Budapest (HU)

(546) LIVEPOINT

(511) 41 Nevelés; szakmai képzés; szórakoztatás; sport- és kulturális tevékenységek (az osztály betűrend szerinti jegyzékében szereplő valamennyi szolgáltatás).

---

(111) 216.148
(151) 2015.07.07.
(210) M 15 00054
(220) 2015.01.14.
(732) MÁV Nosztalgia Idegenforgalmi és Szolgáltató Kft., Budapest (HU)
(740) Belák Viktor, Göd
(546)

(511) 39 Utasok vonattal történő szállításának megszervezése; utasszállítás vonattal; vonatok bérbeadása; vasúti szállítása megszervezésére vonatkozó szolgáltatások; vasúti szállítás bérletére vonatkozó szolgáltatások; vasúti járművek bérbeadása; vasúti személyszállítás; vasúti utasszállítása; vasúti utasszállítási szolgáltatások.
43 Éttermek; éttermi szolgáltatások, beleértve az engedéllyel rendelkező bárlétesítményeket; szolgáltatásokat; bárok.

---

(111) 216.149
(151) 2015.07.07.
(210) M 15 00072
(220) 2015.01.14.
(732) Ziegler-Helle Péter, Budapest (HU)
(740) dr. Biczó Péter, Biczó Ügyvédi Iroda, Budapest
(546)

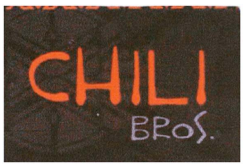

(511) 29 Fűszerkeverékek, sók, olajok étkezési célra, dzsem lekvár.
30 Szószok, ételízesítők, chili olaj.

---

(111) 216.150
(151) 2015.07.07.
(210) M 14 03340
(220) 2014.11.05.
(732) Pál Balázs Marcell 50%, Budapest (HU)
Szegedi Attila 50%, Csorvás (HU)
(541) Brewie
(511) 7 Gépek és szerszámgépek; motorok (a szárazföldi járműmotorok kivételével); tengelykapcsolók és erőátviteli elemek (a szárazföldi járművek céljára készültek kivételével); nem kézi működtetésű mezőgazdasági eszközök, keltetőgépek; árusító automaták (az osztály betűrend szerinti jegyzékében szereplő valamennyi áru).
11 Világító-, fűtő-, gőzfejlesztő, főző-, hűtő-, szárító-, szellőztető-, vízszolgáltató és egészségügyi berendezések (az osztály betűrend szerinti jegyzékében szereplő valamennyi áru).
31 Gabonamagvak, mezőgazdasági, kertészeti, erdészeti termékek és magok, amelyek nem tartoznak más osztályokba; élő állatok; friss gyümölcsök és zöldségek; vetőmagok, élő növények és virágok; tápanyagok állatok számára; maláta (az osztály betűrend szerinti jegyzékében szereplő valamennyi áru).

---

(111) 216.151

(151) 2015.07.07.
(210) M 14 03462
(220) 2014.11.17.
(732) Sony Pictures Television UK Rights Limited United Kingdom company, London (GB)
(740) dr. Sóvári Miklós, DANUBIA Szabadalmi és Jogi Iroda Kft., Budapest
(546)

(511) 41 Szórakoztató szolgáltatások folytatásos tévéműsorok, szegmensek és programok formájában.

---

(111) 216.152
(151) 2015.07.07.
(210) M 14 03582
(220) 2014.11.25.
(732) Legjobbkocsma.hu Brand Kft., Budapest (HU)
(740) Dr. Kiss Nóra, Dr. Kiss Nóra Ügyvédi Iroda, Budapest
(546)

(511) 35 Reklámozás; kereskedelmi ügyletek; kereskedelmi adminisztráció; irodai munkák (az osztály betűrend szerinti jegyzékében szereplő valamennyi szolgáltatás).
41 Nevelés; szakmai képzés; szórakoztatás; sport- és kulturális tevékenységek (az osztály betűrend szerinti jegyzékében szereplő valamennyi szolgáltatás).
43 Vendéglátás (élelmezés); időleges szállásadás (az osztály betűrend szerinti jegyzékében szereplő valamennyi szolgáltatás).

---

(111) 216.153
(151) 2015.07.07.
(210) M 14 03822
(220) 2014.12.17.
(732) Placko Jozef, Zilina (SK)
(300) POZ 1089-2014 2014.06.17. SK
(740) dr. Sasvári Gabriella, SBGK Ügyvédi Iroda, Budapest
(546)

(511) 1 Az ebbe az osztályba tartozó vegyi alkotórészek, készítmények és gázok italok előállításához. (2014.06.17.-ei POZ 1089-2014 SK elsőbbséggel.)
6 Fémpalackok és tartályok, valamint ezek alkatrészei és tartozékai, amelyek ebbe az osztályba tartoznak. (2014.06.17.-ei POZ 1089-2014 SK elsőbbséggel.)
7 Gépek és eszközök italok készítéséhez; gépek és eszközök palackok és tartályok gázzal való megtöltéséhez, továbbá ezek alkatrészei és tartozékai, amelyek ebbe az osztályba tartoznak. (2014.06.17.-ei POZ 1089-2014 SK elsőbbséggel.)

21 Nem fémből készült palackok és tartályok élelmiszerek és italok tárolására; nem fémből készült és nem elektronikus háztartási és konyhai berendezések és tartályok italok készítéséhez, továbbá ezek alkatrészei és tartozékai, amelyek ebbe az osztályba tartoznak. (2014.06.17.-ei POZ 1089-2014 SK elsőbbséggel.)

32 Készítmények italok készítéséhez.

35 Az 1., 6., 7. és 21. osztályba tartozó árukkal kapcsolatos kiskereskedelmi és nagykereskedelmi szolgáltatások, interneten keresztül is; kereskedelmi üzletek közvetítése az 1., 6., 7. és 21. osztályba tartozó árukkal kapcsolatban; kiállítások szervezése reklámozási és üzleti célra; reklámozás; online reklámozás számítógép hálózaton keresztül; üzleti menedzsmenttel kapcsolatos segítségnyújtás; marketing; beszerzői szolgáltatások (áruk és szolgáltatások beszerzése más cégeknek); áruk bemutatása kommunikációs eszközök révén kiskereskedelmi célból. (2014.06.17.-ei POZ 1089-2014 SK elsőbbséggel.)

39 Gázt tartalmazó fémpalackok raktározása, kölcsönzése, csomagolása és szállítása; fémpalackok megtöltése gázzal; palackok széndioxiddal való megtöltése. (2014.06.17.-ei POZ 1089-2014 SK elsőbbséggel.)

---

(111) 216.154
(151) 2015.07.07.
(210) M 14 03825
(220) 2014.12.18.
(732) PREMED PHARMA Kft., Budapest (HU)
(740) Bándy Tamásné, PATENDER Kft., Budapest
(541) Láss jobban, élj jobban!
(511) 9 Szemészeti és optikai berendezések és felszerelések; optikai cikkek; optikai üvegek; szemüvegek, szemüvegkeretek, különösen fémből és műanyagból; szemlencsék; korrigáló lencsék; szemüvegek; napszemüvegek; szemüveglencsés eszközök; szemüveglencsék, szemüvegtokok, szemüvegláncok; tokok, tartók kontaktlencsékhez; adatfeldolgozó berendezések (számítógépek) és számítógépprogramok (számítógépes szoftver) optikai és szemészeti felhasználásra; optikai és szemészeti elektronikus kiadványok (elektronikusan letölthető) készülékek, szemüvegek megválasztásához a látóképesség függvényében számítógépes vizsgálat alapján; ezen termékek alkatrészei és részegységei.

42 Tudományos és műszaki szolgáltatások, valamint az idetartozó tervezői és kutatói tevékenység; ipari elemző és kutató szolgáltatások; számítástechnikai hardver és szoftver tervezés és fejlesztés, kutatás optikai és szemészeti termékekkel kapcsolatban; számítógépes szemvizsgálat, programok készítése, adatfeldolgozás.

44 Orvosi és egészségügyi szolgáltatások; állatgyógyászati szolgáltatások, szemészeti szolgáltatások, optikus szolgáltatások,optikai és szemészeti konzultáció, szaktanácsadás; optikai és szemészeti megbetegedésekkel kapcsolatos betegellátás, higiéniai és szépségápolási szolgáltatások.

---

(111) 216.155
(151) 2015.07.09.
(210) M 15 00087
(220) 2015.01.15.
(732) Richter Gedeon Vegyészeti Gyár Nyrt., Budapest (HU)
(546) ВАГИРИНГ
(511) 5 Fogamzásgátlók.

---

(111) 216.156
(151) 2015.07.09.
(210) M 15 00088
(220) 2015.01.15.
(732) Richter Gedeon Vegyészeti Gyár Nyrt., Budapest (HU)
(546) РИНГУЛЕТТ

(511) 5 Fogamzásgátlók.

---

(111) 216.157
(151) 2015.07.09.
(210) M 14 02627
(220) 2014.08.27.
(732) BIP Coco Cosmetics Kft., Budapest (HU)
(740) dr. Berényi Viktor, Berényi Viktor ügyvéd, Budapest
(546)

(511) 3 Kizárólag természetes alapanyagokból készült szappanok; kizárólag természetes alapanyagokból készült illatszerek; kizárólag természetes alapanyagokból készült illóolajok; kizárólag természetes alapanyagokból készült kozmetikai cikkek; kizárólag természetes alapanyagokból készült fogkrémek.
5 Emberi fogyasztásra alkalmas egészségügyi készítmények gyógyászati használatra.
44 Higiéniai és szépségápolási szolgáltatások emberek részére.

---

(111) 216.158
(151) 2015.07.09.
(210) M 14 03705
(220) 2014.12.05.
(732) Fábián Franciska, Salföld (HU)
(546)

(511) 30 Növényi alapú kávépótlók; cukrászsütemények; kakaó tartalmú italok; csokoládék; csokoládé ízű édességek; kakaó alapú készítmények; kávé, tea, kakaó és helyettesítői; szójababból készült élelmiszerek.
33 Alkoholtartalmú italok; növényi alapú alkoholos italok.
43 Éttermek; bár szolgáltatások; kávéházak.

---

(111) 216.159
(151) 2015.07.09.
(210) M 14 03707
(220) 2014.12.05.
(732) Makkos Bernadett, Budapest (HU)
(541) Dr. Makkos Ingatlan Centrum
(511) 35 Reklámozás; kereskedelmi ügyletek; irodai munkák.
36 Ingatlanügyletek.

---

(111) 216.160
(151) 2015.07.09.
(210) M 14 03830
(220) 2014.12.18.
(732) Novák Tamás, Budapest (HU)
Veress Ildikó, Budapest (HU)
(541) SIXPACK SOFŐRSZOLGÁLAT
(511) 39 Szállítás, sofőrszolgálat, személyszállítás.

---

(111) 216.161
(151) 2015.07.09.
(210) M 14 03840

(220) 2014.12.19.

(732) Lonkai Gabriella, Budapest (HU)

(740) dr. Gonda Gáspár, GONDA Ügyvédi Iroda, Kecskemét

(546)

GOODWILL

(511) 14 Nemesfémek és ötvözeteik, valamint az ilyen anyagokból készült, vagy ezekkel bevont termékek, amelyek nem tartoznak más osztályokba; ékszerek, drágakövek; órák és más időmérő eszközök (az osztály betűrend szerinti jegyzékében szereplő valamennyi áru).

25 Ruházati cikkek, cipők, kalapáruk (az osztály betűrend szerinti jegyzékében szereplő valamennyi áru).

35 Árubemutatás; áruk bemutatása kommunikációs médiában, kiskereskedelmi célokból; áruminták terjesztése; divatbemutatók szervezése promóciós célokból; kereskedelmi vagy reklámcélú kiállítások szervezése; kereskedelmi vagy reklámcélú vásárok szervezése; kirakatrendezés; manöken/modell-szolgálatok reklám vagy kereskedelmi célból; marketing; on-line hirdetői tevékenység számítógépes hálózaton; rádiós reklámozás; reklámanyagok [röplapok, prospektusok, nyomtatványok, áruminták] terjesztése; reklámanyagok terjesztése; reklámozás; reklámszövegek publikálása; reklámszövegek szerkesztése; szabadtéri hirdetés; számítógépes nyilvántartások kezelése; televíziós reklámozás; vásárlási megrendelések ügyintézése.

---

(111) 216.162

(151) 2015.07.09.

(210) M 14 03844

(220) 2014.12.19.

(732) Vuelta Kft., Budapest (HU)

(740) Eisenkrammer Károly Róbert, Budapest

(546)

Tour de Balaton

(511) 41 Nevelés; szakmai képzés; szórakoztatás; sport- és kulturális tevékenységek (az osztály betűrend szerinti jegyzékében szereplő valamennyi szolgáltatás).

---

(111) 216.163

(151) 2015.07.09.

(210) M 14 03845

(220) 2014.12.19.

(732) Ternajgó József, Budapest (HU)

(740) Dr. Kiss Nóra, Dr. Kiss Nóra Ügyvédi Iroda, Budapest

(541) B 'N' B

(511) 35 Reklámozás; kereskedelmi ügyletek; kereskedelmi adminisztráció; irodai munkák (az osztály betűrend szerinti jegyzékében szereplő valamennyi szolgáltatás).

41 Nevelés; szakmai képzés; szórakoztatás; sport- és kulturális tevékenységek (az osztály betűrend szerinti jegyzékében szereplő valamennyi szolgáltatás).

43 Vendéglátás (élelmezés); időleges szállásadás (az osztály betűrend szerinti jegyzékében szereplő valamennyi szolgáltatás).

---

(111) 216.164

(151) 2015.07.09.

(210) M 15 00085

(220) 2015.01.15.

(732) Richter Gedeon Vegyészeti Gyár Nyrt., Budapest (HU)

(541) VAGIRING

(511) 5 Fogamzásgátlók.

---

(111) 216.165

(151) 2015.07.09.

(210) M 15 00086

(220) 2015.01.15.

(732) Richter Gedeon Vegyészeti Gyár Nyrt., Budapest (HU)

(541) RINGULETTE

(511) 5 Fogamzásgátlók.

---

(111) 216.166

(151) 2015.07.09.

(210) M 14 03112

(220) 2014.10.13.

(732) GALENUS Gyógyszerészeti Lap- és Könyvkiadó Kft., Budapest (HU)

(740) dr. Horváth Magdolna, Dr. Horváth Magdolna Ügyvédi Iroda, Budapest

(546) Pszichológia & Practicum

(511) 16 Fényképek; folyóiratok; könyvek; naptárak; nyomtatványok; papíráruk; plakátok; nyomdaipari termékek; könyvkötészeti anyagok; csomagolásra szolgáló műanyagok (amelyek nem tartoznak más osztályokba); nyomdabetűk; klisék.

35 Reklámozás; kereskedelmi ügyletek; kereskedelmi adminisztráció; irodai munkák (az osztály betűrend szerinti jegyzékében szereplő valamennyi szolgáltatás); árubemutatás; áruminták terjesztése; reklámdokumentáció készítése és reklámdokumentáció rendezése; hirdetés; hirdetési oldalak készítése; hirdető ügynökségek; kereskedelmi információs ügynökség; hirdetőtáblák-, reklámanyagok kölcsönzése; piackutatás; plakáthirdetés; rádiós-, televíziós reklám; reklámújság; statisztikai tájékoztatás; áruminták-, reklámanyagok-, röpiratok-, prospektusok- és nyomtatványok terjesztése.

41 Oktatás; oktatási tárgyú információk; oktatási vizsgáztatás; eszmecserék; kolokviumok szervezése és lebonyolítása; élő előadások bemutatása; konferenciák szervezése és lebonyolítása; kongresszusok szervezése és lebonyolítása; lap- és könyvszerkesztés; könyvkiadás; műsorszerkesztés (rádió és televízió, valamint mindennemű hang- és képhordozó eszközön megjelenő műsor); kulturális vagy nevelési kiállítások szervezése.

---

(111) 216.167

(151) 2015.07.09.

(210) M 15 00112

(220) 2015.01.16.

(732) Szentgál és Vidéke Takarékszövetkezet, Szentgál (HU)

(740) dr. Gödör Éva, Dr. Gödör Ügyvédi Iroda, Budapest

(541) B3 TAKARÉK

(511) 35 Reklámozás; kereskedelmi ügyletek; kereskedelmi adminisztráció; irodai munkák (az osztály betűrend szerinti jegyzékében szereplő valamennyi szolgáltatás).

36 Biztosítás; pénzügyi ügyletek; valutaügyletek; ingatlanügyletek (az osztály betűrend szerinti jegyzékében szereplő valamennyi szolgáltatás).

41 Nevelés; szakmai képzés; szórakoztatás; sport- és kulturális tevékenységek (az osztály betűrend szerinti jegyzékében szereplő valamennyi szolgáltatás).

---

(111) 216.168

(151) 2015.07.09.
(210) M 14 03616
(220) 2014.11.27.
(732) Service Team Kft., Vác (HU)
(546)

(511) 20 Ablakszerelvények, nem fémből; ajtószerelvények, nem fémből; asztalok; ágyak; ágykeretek; bútorok; bútorpolcok; fogasok (bútorok); faszerkezetet bútorokhoz; íróasztalok; irodabútorok; kanapék; karosszékek, sezlonok; kerevetek, pamlagok; komódok, fiókos szekrények; könyvespolcok; pultok (asztalok); szekrények; székek (ülések); üvegszekrények, vitrinek (bútorzat).
37 Bútorasztalos munkák (javítás); ablakok és ajtók beszerelése.

---

(111) 216.170
(151) 2015.07.13.
(210) M 15 00162
(220) 2015.01.21.
(732) IMEX Filtertechnika Kft., Sopron (HU)
(740) Kormos Ágnes, Budapest
(546)

(511) 7 Szűrők (gépek vagy motorok részei).

---

(111) 216.171
(151) 2015.07.13.
(210) M 14 02931
(220) 2014.09.26.
(732) PICK SZEGED Szalámigyár és Húsüzem Zártkörűen Működő Részvénytársaság, Szeged (HU)
(740) dr. Szűcs Ernő Péter, Szűcs Ügyvédi Iroda, Budapest
(546)

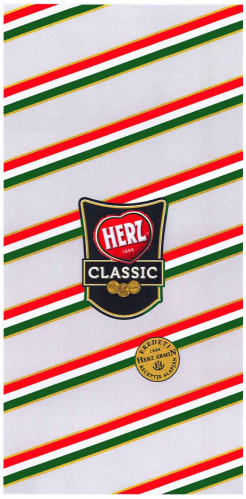

(511) 29 Magyarországról származó hústermékek, szalámik, kolbászok, sonkák.

---

(111) 216.172
(151) 2015.07.13.
(210) M 14 02932
(220) 2014.09.26.

(732) PICK SZEGED Szalámigyár és Húsüzem Zártkörűen Működő Részvénytársaság, Szeged (HU)

(740) dr. Szűcs Ernő Péter, Szűcs Ügyvédi Iroda, Budapest

(546)

(511) 29 Magyarországról származó hústermékek, szalámik, kolbászok, sonkák.

---

(111) 216.173

(151) 2015.07.13.

(210) M 14 03170

(220) 2014.10.17.

(732) Jobb Veled a Világ Alapítvány, Budapest (HU)

(740) PINTZ ÉS TÁRSAI Szabadalmi, Védjegy és Jogi Iroda Kft., Budapest

(546)

(511) 35 Kereskedelmi ügyletek élelmiszerekkel, illatszerekkel, és háztartási cikkekkel kapcsolatban.

41 Oktatás; levelező oktatás, távoktatás; önismereti tanfolyamok [oktatás]; oktatási anyagok terjesztése; oktatási kézikönyvek fejlesztése; oktatási anyagok kiadása; könyvkiadás; mágneses vagy optikai adathordozón tárolt anyagok kiadása; elektronikus könyvek és folyóiratok online kiadása, publikálása (nem letölthető); cd kiadás.

45 Személyes és társadalmi jellegű szolgáltatások lelki tanácsadással kapcsolatban; társadalmi jellegű szolgáltatások személyiségfejlesztéssel kapcsolatban.

---

(111) 216.174

(151) 2015.07.13.

(210) M 14 03530

(220) 2014.11.21.

(732) KIDSOASIS Kft., Dunakeszi (HU)

(740) Gyetvainé Zováth Anikó, Kosd

(546)

(511) 16 Foglalkoztató füzet gyerekeknek.

28 Fajátékok (szórakoztatás, oktatás); játék modellező kézműves készletek; kézműves kreatív modellfigura készletek; kézügyességi játékok készlet formájában.

41 Foglalkozások gyerekeknek; animációs szolgáltatások.

---

(111) 216.175

(151) 2015.07.17.

(210) M 14 03610

(220) 2014.11.26.

(732) Illés Sándor 100%, Nyíradony (HU)

(541) Rubinmeggy

(511) 33 Alkoholtartalmú italok (a sörök kivételével) (az osztály betűrend szerinti jegyzékében szereplő valamennyi áru).

---

(111) 216.176

(151) 2015.07.17.

(210) M 14 03372

(220) 2014.11.07.

(732) MILX Magyarország Kft., Budapest (HU)

(740) dr. Sóvári Miklós, DANUBIA Szabadalmi és Jogi Iroda Kft., Budapest

(546)

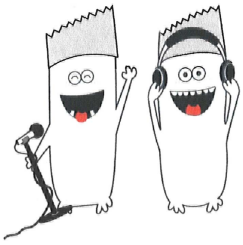

(511) 28 Játékok.

29 Tejtermékek; túrókészítmények, túródesszertek; csokoládés, kakaós, vaníliás, kávés és/vagy gyümölcsös tejes italok; csokoládés, vaníliás és/vagy gyümölcsös joghurtok.

30 Sütemények; cukrászsütemények; süteményporok; snack ételek; desszertek; gyümölcsös sütemények, torták, desszertek; csokoládé; cukorkaáru; fagylalt, jégkrém; csokoládés, vaníliás és/vagy gyümölcsös túródesszert; müzliszeletek; piskóták; pudingok; tejberizs; csokoládéalapú, kakaó alapú és kávé alapú italok.

35 Marketing.

41 Kulturális rendezvények; színpadi előadások; filmstúdiók, filmprodukciók, videofilmezés.

---

(111) 216.177

(151) 2015.07.17.

(210) M 14 03880

(220) 2014.12.19.

(732) dr. Chen Zhen, Budapest (HU)

(546)

(511) 5 Gyógyszerészeti és állatgyógyászati készítmények; egészségügyi készítmények gyógyászati használatra; étrend-kiegészítők emberek és állatok számára.

30 Kávé, tea, kakaó és kávépótló szerek.

---

(111) 216.178

(151) 2015.07.17.

(210) M 14 02776

(220) 2014.09.11.

(732) Real Nature Kft., Budapest (HU)

(546)

(511) 16 Tanítási és oktatási anyagok; csomagolásra szolgáló műanyagok.
29 Tej és tejtermékek.
35 Reklámozás; kereskedelmi ügyletek; kereskedelmi adminisztráció; irodai munkák.

---

(111) 216.179
(151) 2015.07.17.
(210) M 14 03257
(220) 2014.10.28.
(732) NATURTEX Gyapjú- és Tollfeldolgozó Korlátolt Felelősségű Társaság, Szeged (HU)
(740) dr. Juhász Péter, Szeged
(546)

(511) 20 Párnák, fejpárnák, vánkosok, párnák.
24 Ágynemű, ágyneműk, ágytakarók, ágyterítők, pehelypaplan, takarók, dunyhák, paplanok, pehelytollal töltött dunyhák.
25 Dzsekik, pehelytollal töltött dzsekik.

---

(111) 216.180
(151) 2015.07.17.
(210) M 15 00113
(220) 2015.01.16.
(732) POLI-FARBE Vegyipari Kft., Bócsa (HU)
(740) dr. Kereszty Marcell, GÖDÖLLE, KÉKES, MÉSZÁROS & SZABÓ Szabadalmi és Védjegy Iroda, Budapest
(541) Boróka Base
(511) 2 Festékek, kencék, lakkok; rozsdagátló és fakonzerváló szerek; festőanyagok; maróanyagok; nyers természetes gyanták.

---

(111) 216.181
(151) 2015.07.17.
(210) M 14 03492
(220) 2014.11.19.
(732) Zengő Zoltán, Budapest (HU)
(740) dr. Rábai Zsolt, dr. Rábai Zsolt Ügyvédi Iroda, Budapest
(546)

(511) 35 Reklámozás; kereskedelmi ügyletek; kereskedelmi adminisztráció; irodai munkák (az osztály betűrend szerinti jegyzékében szereplő valamennyi szolgáltatás).
39 Szállítás; áruk csomagolása és raktározása; utazásszervezés (az osztály betűrend szerinti jegyzékében szereplő valamennyi szolgáltatás).

(111) 216.182
(151) 2015.07.17.
(210) M 14 03743
(220) 2014.12.10.
(732) Checkers Kft., Budapest (HU)
(740) dr. Szamosi Katalin, SBGK Ügyvédi Iroda, Budapest
(546)

(511) 35 Kereskedelmi ügyletek.
39 Ételszállítás.
43 Vendéglátás (élelmezés).

---

(111) 216.183
(151) 2015.07.17.
(210) M 15 00114
(220) 2015.01.16.
(732) POLI-FARBE Vegyipari Kft., Bócsa (HU)
(740) dr. Kereszty Marcell, GÖDÖLLE, KÉKES, MÉSZÁROS & SZABÓ Szabadalmi és Védjegy Iroda, Budapest
(541) Cellkolor Brill
(511) 2 Festékek, kencék, lakkok; rozsdagátló és fakonzerváló szerek; festőanyagok; maróanyagok; nyers természetes gyanták.

---

(111) 216.184
(151) 2015.07.17.
(210) M 14 03376
(220) 2014.11.11.
(732) Pole Dance Fitness Kft., Budapest (HU)
(546)

(511) 41 Nevelés; sport- és kulturális tevékenységek sportversenyek rendezése; szemináriumok rendezése és vezetése; versenyek szervezése (oktatás vagy szórakoztatás); testnevelés.

---

(111) 216.185
(151) 2015.07.17.
(210) M 14 03937
(220) 2014.12.30.
(732) PHILIP MORRIS BRANDS SÁRL, Neuchâtel (CH)
(740) Bogsch és Társai Ügyvédi Iroda, Budapest
(546)

(511) 34 Nyers vagy feldolgozott dohány; dohánytermékek; szivarok, cigaretták, szivarkák, dohány saját maga által saját részre sodort cigarettához, pipadohány, bagó, tubák/burnót, kretek; snus (snüsz); dohánypótlók és

-helyettesítők (nem orvosi célra); elektromos cigaretták; hevített dohánytermékek; cigaretta-hevítő elektronikus készülék; dohányzási cikkek, cigarettapapírok, cigerettacsövek, cigaretta-filterek, dohánydobozok, cigarettatárcák, hamutartók, pipák, zsebkészlet cigarettasodráshoz, öngyújtók; gyufák.

---

(111) 216.186
(151) 2015.07.17.
(210) M 14 03415
(220) 2014.11.13.
(732) Pólus Shopping Center Ingatlanhasznosító és Vagyonkezelő Zártkörűen Működő Rt., Budapest (HU)
(740) dr. Szécsényi László, Szécsényi Ügyvédi Iroda, Budapest
(546)

PÓLUS

(511) 35 Reklámozás; kereskedelmi ügyletek; kereskedelmi adminisztráció; irodai munkák (az osztály betűrend szerinti jegyzékében szereplő valamennyi szolgáltatás).
37 Építkezés; javítás; szerelési szolgáltatások (az osztály betűrend szerinti jegyzékében szereplő valamennyi szolgáltatás).
41 Nevelés; szakmai képzés; szórakoztatás; sport- és kulturális tevékenységek (az osztály betűrend szerinti jegyzékében szereplő valamennyi szolgáltatás).
42 Tudományos és műszaki szolgáltatások, valamint az idetartozó tervezői és kutatói tevékenység; ipari elemző és kutató szolgáltatások; számítástechnikai hardver és szoftver tervezés és fejlesztés (az osztály betűrend szerinti jegyzékében szereplő valamennyi szolgáltatás).
43 Vendéglátás (élelmezés); időleges szállásadás (az osztály betűrend szerinti jegyzékében szereplő valamennyi szolgáltatás).

---

(111) 216.187
(151) 2015.07.17.
(210) M 15 00169
(220) 2015.01.20.
(732) Aquila Press Kiadó és Terjesztő Kft., Budapest (HU)
(740) Dr. Kocsis M. Tamás, Kocsis és Szénássy Ügyvédi Iroda, Budapest
(546) elixír

(511) 16 Nyomdaipari termékek; könyvkötészeti anyagok; fényképek; papíripari cikkek; papíripari vagy háztartási ragasztóanyagok; anyagok művészek részére; ecsetek; írógépek és irodai cikkek (bútorok kivételével); tanítási és oktatási anyagok (készülékek kivételével); nyomdabetűk; klisék; könyvek; könyvjelzők; naptárak; noteszok; nyomtatványok; plakátok, falragaszok papírból vagy kartonból; tolltartók; képek; kártyák; karton; füzetek; folyóiratok; újságok; szórólapok; formanyomtatványok, űrlapok.
35 Kereskedelmi ügyletek; kereskedelmi adminisztráció; irodai munkák; on-line hirdetői tevékenység számítógépes hálózaton; vásárlási megrendelések ügyintézése; információ és tanácsadás fogyasztóknak [fogyasztói tanácsadás]; áruk bemutatása kommunikációs médiában, kiskereskedelmi célokból; hirdetési hely kölcsönzése; honlapforgalom optimalizálása; on-line könyvkereskedelem; eladási propaganda mások számára; marketing; reklámozás; reklámanyagok [röplapok, prospektusok, nyomtatványok, árumintákat] terjesztése; reklámfilmek előállítása; telemarketing szolgáltatások; üzletszervezési és üzletvezetési tanácsadás.
41 Könyvkiadás; folyóirat- és lapkiadás; kulturális vagy nevelési célú kiállítások szervezése; oktatás; coaching [tréning]; elektronikus könyvek és folyóiratok on-line kiadása; konferenciák szervezése és lebonyolítása; on-line elérhető elektronikus publikációk, nem letölthetők; szórakoztatás; szövegek kiadása, (nem reklámcélú); tördelési szolgáltatások, nem hirdetési célokra; elektronikus desktop kiadói tevékenység.

(111) 216.188
(151) 2015.07.17.
(210) M 14 02381
(220) 2014.07.24.
(732) U-R LAB SAS 100%, Paris (FX)
(740) Kató Zoltán, Budapest
(546)

(511) 16 Éttermekkel, étkezéssel kapcsolatos magazinok, időszaki lapok, katalógusok.
35 Élelmiszerekkel kapcsolatos kiskereskedelmi szolgáltatások.
36 Étkezési utalványok kibocsátása.
37 Catering, étkeztető berendezések felszerelése; catering, étkeztetési felszerelések karbantartása.
38 Távközlés (az osztály betűrend szerinti jegyzékében szereplő valamennyi szolgáltatás).
39 Élelmiszercsomagolás.
41 Éttermekkel, étkeztetéssel kapcsolatos rendezvények szervezése.
42 Tudományos és műszaki szolgáltatások, valamint az idetartozó tervezői és kutatói tevékenység; ipari elemző és kutató szolgáltatások; számítástechnikai hardver és szoftver tervezés és fejlesztés (az osztály betűrend szerinti jegyzékében szereplő valamennyi szolgáltatás).
43 Vendéglátás (élelmezés).

---

(111) 216.189
(151) 2015.07.17.
(210) M 15 00003
(220) 2015.01.06.
(732) Szohr Boglárka, Szada (HU)
(541) LIMARA
(511) 3 Fehérítőkészítmények és egyéb, mosásra szolgáló anyagok; tisztító-, fényesítő-, súroló-, és csiszolószerek; szappanok; illatszerek, illóolajok, kozmetikai cikkek, hajmosó szerek; fogkrémek (az osztály betűrend szerinti jegyzékében szereplő valamennyi áru).
5 Gyógyszerészeti és állatgyógyászati készítmények; egészségügyi készítmények gyógyászati használatra; gyógyászati vagy állatgyógyászati használathoz adaptált diétás élelmiszerek és anyagok; bébiételek; étrend-kiegészítők emberek és állatok számára; tapaszok, kötszeranyagok; fogtömő anyagok és fogászati mintázóanyagok; fertőtlenítőszerek; kártékony állatok irtására szolgáló készítmények; gombaölő szerek (fungicidek), gyomirtó szerek (herbicidek) (az osztály betűrend szerinti jegyzékében szereplő valamennyi áru).

---

(111) 216.190
(151) 2015.07.17.
(210) M 15 00005
(220) 2015.01.06.
(732) Fe-Centrum Kft., Budapest (HU)
(740) Hegedűs Orsolya, Szigetszentmiklós
(546)

(511) 43 Vendéglátás (élelmezés); időleges szállásadás (az osztály betűrend szerinti jegyzékében szereplő valamennyi szolgáltatás).

---

(111) 216.191
(151) 2015.07.17.
(210) M 15 00006
(220) 2015.01.06.
(732) Fe-Centrum Kft., Budapest (HU)
(740) Hegedűs Orsolya, Szigetszentmiklós
(541) APE REGINA
(511) 43 Vendéglátás (élelmezés); időleges szállásadás (az osztály betűrend szerinti jegyzékében szereplő valamennyi szolgáltatás).

---

(111) 216.192
(151) 2015.07.17.
(210) M 15 00008
(220) 2015.01.06.
(732) KK Kavics Beton Kft., Budapest (HU)
(740) dr. Kacsuk Zsófia, KACSUKPATENT Kft., Budapest
(546)

(511) 19 Térkövek, járólapok nem fémből; útburkolatok nem fémből; burkolatok, nem fémből, építési célokra; burkolólapok építéshez, nem fémből; beton; bitumen építési anyagok; díszlécek párkányokhoz, nem fémből, építési célokra; építőanyagok, nem fémből; építőelemek betonból; építőelemek (nem fémből) lapok formájában; építőkövek; járólapok, nem fémből; kerítések, nem fémből; lépcsőfokok, nem fémből; padlóburkoló mozaiklapok, nem fémből; szobrocskák kőből, betonból vagy márványból; táblás faburkolat; útburkoló anyagok; válaszfalak, nem fémből.
35 Árubemutatás; áruk bemutatása kommunikációs médiában, kiskereskedelmi célokból; áruminták terjesztése; kereskedelmi közvetítői szolgáltatások.
37 Építés; építkezések felügyelete [irányítás]; építőipari gépek kölcsönzése; útburkolás.
39 Áruk raktározása; áruszállítás; fuvarozás; kamionos szállítás; raktározás, tárolás; teher(áru)-szállítás.
42 Építési tervkészítés; építészeti konzultáció; ipari formatervezés; műszaki szakértői tevékenység.

---

(111) 216.193
(151) 2015.07.17.
(210) M 14 03417
(220) 2014.11.13.
(732) Rónaszéki Tibor, Budapest (HU)
(541) PATINORG
(511) 35 Találmányok kiaknázásával kapcsolatos üzleti tanácsadási szolgáltatások; irodai és ügyviteli szolgáltatások; külkereskedelmi tevékenységek a szellemi tulajdonjogok területén; árubemutatás; marketing; piackutatás; reklámozás; kereskedelmi vagy reklámcélú kiállítások és vásárok szervezése; import-export ügynökségek; műszaki-szellemi termékek export-import ügynöki szolgáltatásai; kereskedelmi információs ügynökségek; kereskedelmi közvetítői szolgáltatások; kereskedelmi tranzakciók tárgyalása és megállapodások kötése harmadik fél számára szellemi tulajdonjogok területén; kutatások ügyletekkel kapcsolatban; szakmai konzultációk üzleti ügyekben; üzleti felvilágosítás, tájékoztatás; üzleti információk.

42 Ipari formatervezés; védjegyek tervezése; műszaki szakértői tevékenység a szellemi tulajdonjogok területén; szakvélemények adása mérnöki munkákkal kapcsolatban a szellemi tulajdonjogok területén.

45 Szabadalmi ügyvivői szolgáltatások; iparjogvédelmi tanácsadás; professzionális tanácsadó szolgáltatások a szellemi tulajdonjoggal kapcsolatban; hivatásszerű képviselet szabadalmi, használati minta, védjegy és formatervezési mintaoltalmi ügyekben; szabadalmi, használati mintaoltalmi, védjegy és formatervezési mintaoltalmi bejelentések benyújtása; szellemi tulajdonjogok megszerzésével kapcsolatos jogi szolgáltatások; szellemi tulajdonjogokkal kapcsolatos jogi szolgáltatások; iparjogvédelmi kutatásokat és dokumentációs szolgáltatásokat; jogi kutatás; képviselet jogvitákban [jogi szolgáltatások]; szabadalmakhoz, használati mintaoltalmakhoz, védjegyekhez és formatervezési mintaoltalmakhoz fűződő jogok érvényesítése; közvetítés [személyek közötti vitákban]; szellemi tulajdonjogok használatának engedélyezésével kapcsolatos tanácsadói és közvetítői szolgáltatások; szellemi tulajdonjogok figyelemmel kísérése jogi tanácsadás céljából; védjegyfigyelési szolgáltatások; szellemi tulajdonjogok védelmével kapcsolatos tanácsadási szolgáltatások; szellemi tulajdonjogokkal kapcsolatos konzultáció; tanácsadási szolgáltatások ipari formatervezéssel kapcsolatban.

---

(111) 216.194

(151) 2015.07.17.

(210) M 14 03934

(220) 2014.12.30.

(732) PHILIP MORRIS BRANDS SÁRL, Neuchâtel (CH)

(740) Bogsch és Társai Ügyvédi Iroda, Budapest

(546)

(511) 34 Nyers vagy feldolgozott dohány; dohánytermékek; szivarok, cigaretták, szivarkák, dohány saját maga által saját részre sodort cigarettához, pipadohány, bagó, tubák/burnót, kretek; snus (snüsz); dohánypótlók és -helyettesítők (nem orvosi célra); elektromos cigaretták; hevített dohánytermékek; cigaretta-hevítő elektronikus készülék; dohányzási cikkek, cigarettapapírok, cigerettacsövek, cigaretta-filterek, dohánydobozok, cigarettatárcák, hamutartók, pipák, zsebkészlet cigarettasodráshoz, öngyújtók; gyufák.

---

(111) 216.195

(151) 2015.07.17.

(210) M 14 03778

(220) 2014.12.15.

(732) Optic One Kereskedelmi Betéti Társaság, Budapest (HU)

(546) BINOTEST BINOKULÁRIS VIZSGÁLATI MÓDSZEREK

(511) 9 Szemlencsék okulárok; szemlencsét tartalmazó műszerek; szemüvegek [optika]; szemüvegkeretek; szemüveglencsék; szemüvegtokok; szemüvegzsinórok.

35 Árubemutatás; áruk bemutatása kommunikációs médiában, kiskereskedelmi célokból; áruminták terjesztése; eladási propaganda mások számára; gyógyszerészeti, állatgyógyászati és higiéniai készítmények valamint gyógyászati eszközök kis és nagykereskedelme; információ és tanácsadás fogyasztóknak (fogyasztói tanácsadás); on-line hirdetői tevékenység számítógépes hálózaton; pay Per Click (PPC) hirdetés.

44 Egészségügyi szolgáltatások; egészségügyi tanácsadás; optikusok szolgáltatásai.

---

(111) 216.196

(151) 2015.07.17.

(210) M 14 03936

(220) 2014.12.30.

(732) PHILIP MORRIS BRANDS SÁRL, Neuchâtel (CH)

(740) Bogsch és Társai Ügyvédi Iroda, Budapest

(546)

(511) 34 Nyers vagy feldolgozott dohány; dohánytermékek; szivarok, cigaretták, szivarkák, dohány saját maga által saját részre sodort cigarettához, pipadohány, bagó, tubák/burnót, kretek; snus (snüsz); dohánypótlók és -helyettesítők (nem orvosi célra); elektromos cigaretták; hevített dohánytermékek; cigaretta-hevítő elektronikus készülék; dohányzási cikkek, cigarettapapírok, cigerettacsövek, cigaretta-filterek, dohánydobozok, cigarettatárcák, hamutartók, pipák, zsebkészlet cigarettasodráshoz, öngyújtók; gyufák.

---

(111) 216.197

(151) 2015.07.17.

(210) M 15 00007

(220) 2015.01.06.

(732) KK Kavics Beton Kft., Budapest (HU)

(740) dr. Kacsuk Zsófia, KACSUKPATENT Kft., Budapest

(546)

(511) 19 Térkövek, járólapok nem fémből; útburkolatok nem fémből; burkolatok, nem fémből, építési célokra; burkolólapok építéshez, nem fémből; beton; bitumen építési anyagok; díszlécek párkányokhoz, nem fémből, építési célokra; építőanyagok, nem fémből; építőelemek betonból; építőelemek (nem fémből) lapok formájában; építőkövek; járólapok, nem fémből; kerítések, nem fémből; lépcsőfokok, nem fémből; padlóburkoló mozaiklapok, nem fémből; szobrocskák kőből, betonból vagy márványból; táblás faburkolat; útburkoló anyagok; válaszfalak, nem fémből.

35 Árubemutatás; áruk bemutatása kommunikációs médiában, kiskereskedelmi célokból; áruminták terjesztése; kereskedelmi közvetítői szolgáltatások.

37 Építés; építkezések felügyelete [irányítás]; építőipari gépek kölcsönzése; útburkolás.

39 Áruk raktározása; áruszállítás; fuvarozás; kamionos szállítás; raktározás, tárolás; teher(áru)-szállítás.

42 Építési tervkészítés; építészeti konzultáció; ipari formatervezés; műszaki szakértői tevékenység.

---

(111) 216.198

(151) 2015.07.17.

(210) M 14 03940

(220) 2014.12.31.

(732) Meglepkék Csoport Szolgáltató és Kereskedelmi Kft., Budapest (HU)

(541) Meglepkék

(511) 41 Élményajándékok, élményajándékozás, egyedi meglepetések, romantikus és egyéni programok szervezése.

---

(111) 216.199

(151) 2015.07.17.

(210) M 14 02814

(220) 2014.09.15.

(732) GALENUS Gyógyszerészeti Lap- és Könyvkiadó Kft., Budapest (HU)

(740) dr. Horváth Magdolna, Dr. Horváth Magdolna Ügyvédi Iroda, Budapest

(546)

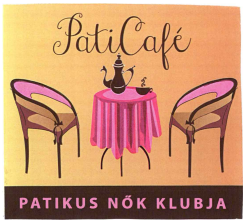

(511) 16 Fényképek, folyóiratok, könyvek, naptárak, nyomtatványok, papíráruk, plakátok, nyomdaipari termékek, könyvkötészeti anyagok, csomagolásra szolgáló műanyagok (amelyek nem tartoznak más osztályokba), nyomdabetűk, klisék.

35 Reklámozás, kereskedelmi ügyletek, kereskedelmi adminisztráció, irodai munkák (az osztály betűrend szerinti jegyzékében szereplő valamennyi szolgáltatás), árubemutatás, áruminták terjesztése, reklámdokumentáció készítése és reklámdokumentáció rendezése, hirdetés, hirdetési oldalak készítése, hirdető ügynökségek, kereskedelmi információs ügynökség, hirdetőtáblák-, reklámanyagok kölcsönzése, piackutatás, plakáthirdetés, rádiós-, televíziós reklám, reklámújság, statisztikai tájékoztatás, áruminták-, reklámanyagok-, röpiratok-, prospektusok- és nyomtatványok terjesztése.

41 Oktatás, oktatási tárgyú információk, oktatási vizsgáztatás, eszmecserék, kolokviumok szervezése és lebonyolítása, élő előadások bemutatása, konferenciák szervezése és lebonyolítása, kongresszusok szervezése és lebonyolítása, lap- és könyvszerkesztés, könyvkiadás, műsorszerkesztés (rádió és televízió, valamint mindennemű hang- és képhordozó eszközön megjelenő műsor), kulturális vagy nevelési célú kiállítások szervezés.

43 Kávéház, kávéházi szolgáltatások.

---

(111) 216.200

(151) 2015.07.17.

(210) M 14 03935

(220) 2014.12.30.

(732) PHILIP MORRIS BRANDS SÁRL, Neuchâtel (CH)

(740) Bogsch és Társai Ügyvédi Iroda, Budapest

(546)

(511) 34 Nyers vagy feldolgozott dohány; dohánytermékek; szivarok, cigaretták, szivarkák, dohány saját maga által saját részre sodort cigarettához, pipadohány, bagó, tubák/burnót, kretek; snus (snüsz); dohánypótlók és -helyettesítők (nem orvosi célra); elektromos cigaretták; hevített dohánytermékek; cigaretta-hevítő elektronikus készülék; dohányzási cikkek, cigarettapapírok, cigerettacsövek, cigaretta-filterek, dohánydobozok, cigarettatárcák, hamutartók, pipák, zsebkészlet cigarettasodráshoz, öngyújtók; gyufák.

---

(111) 216.201

(151) 2015.07.17.

(210) M 14 03774

(220) 2014.12.11.

(732) 4BRO Hungary Kft. 100%, Budapest (HU)

(740) Dr. Bolberitz Kristóf ügyvéd, Budapest

(546)

(511) 41 Nevelés; szakmai képzés; szórakoztatás; sport- és kulturális tevékenységek; diszkók szolgáltatásai; fogadások tervezése [szórakoztatás], klubszolgáltatások [szórakoztatás vagy oktatás], show-műsorok, show-műsorok szervezése [impresszáriók szolgáltatásai], szórakoztatás, zene összeállítása, zenei produkciók.
43 Vendéglátás (élelmezés); időleges szállásadás; bár szolgáltatások, rendezvényhez termek kölcsönzése, vendéglátóipar.

A rovat 163 darab közlést tartalmaz.

Megszüntetett lajstromozási eljárások

Védjegybejelentés visszavonása

(210) M 14 02513

(220) 2014.08.08.

(731) Szegedi Károly, Cegléd (HU)

(546)

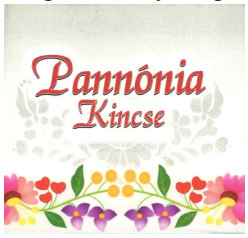

(511) 32 Alkoholmentes italok, ásványvizek, ásványvizek (italok), szénsavas italok, szódavíz, szódavizek, vizek (italok), limonádék, termékek ásványvizek előállításához, termékek szénsavas vizek előállításához.

A rovat 1 darab közlést tartalmaz.

Védjegyoltalom megszűnése

Védjegyoltalom megszűnése megújítás nélküli lejárat miatt

(111) 116.193
(210) M 73 02001
(180) 2014.11.02.

(111) 116.658
(210) M 74 00967
(180) 2014.11.14.

(111) 116.659
(210) M 74 00968
(180) 2014.11.14.

(111) 116.934
(210) M 74 01836
(180) 2014.11.06.

(111) 116.937
(210) M 74 01839
(180) 2014.11.06.

(111) 117.375
(210) M 74 01792
(180) 2014.11.08.

(111) 117.379
(210) M 74 01801
(180) 2014.11.12.

(111) 117.380
(210) M 74 01802
(180) 2014.11.12.

(111) 117.382
(210) M 74 01805
(180) 2014.11.12.

(111) 117.385
(210) M 74 01808
(180) 2014.11.12.

(111) 117.423
(210) M 74 01820
(180) 2014.11.13.

(111) 117.424
(210) M 74 01821

(180) 2014.11.13.

(111) 117.433
(210) M 74 01859
(180) 2014.11.15.

(111) 117.434
(210) M 74 01860
(180) 2014.11.15.

(111) 117.442
(210) M 74 01975
(180) 2014.11.25.

(111) 117.749
(210) M 74 01930
(180) 2014.11.22.

(111) 124.774
(210) M 84 01778
(180) 2014.11.22.

(111) 124.779
(210) M 84 01785
(180) 2014.11.23.

(111) 124.824
(210) M 84 01768
(180) 2014.11.22.

(111) 125.324
(210) M 84 01668
(180) 2014.11.06.

(111) 142.038
(210) M 94 03942
(180) 2014.11.04.

(111) 142.059
(210) M 94 04252
(180) 2014.11.30.

(111) 142.062
(210) M 94 04255
(180) 2014.11.30.

(111) 142.064
(210) M 94 04247
(180) 2014.11.30.

(111) 142.403

(210) M 94 03901
(180) 2014.11.01.

(111) 142.407
(210) M 94 04070
(180) 2014.11.16.

(111) 142.444
(210) M 94 04078
(180) 2014.11.17.

(111) 142.615
(210) M 94 03940
(180) 2014.11.04.

(111) 142.790
(210) M 94 03934
(180) 2014.11.03.

(111) 142.869
(210) M 94 03923
(180) 2014.11.02.

(111) 142.914
(210) M 94 04221
(180) 2014.11.28.

(111) 143.020
(210) M 94 03911
(180) 2014.11.01.

(111) 143.147
(210) M 94 04118
(180) 2014.11.18.

(111) 143.391
(210) M 94 04181
(180) 2014.11.23.

(111) 143.472
(210) M 94 03953
(180) 2014.11.07.

(111) 143.473
(210) M 94 03954
(180) 2014.11.07.

(111) 143.615
(210) M 94 04152
(180) 2014.11.22.

(111) 143.616
(210) M 94 04153
(180) 2014.11.22.

(111) 143.619
(210) M 94 04156
(180) 2014.11.22.

(111) 143.864
(210) M 94 04157
(180) 2014.11.22.

(111) 144.013
(210) M 94 03982
(180) 2014.11.09.

(111) 144.040
(210) M 94 03930
(180) 2014.11.02.

(111) 144.076
(210) M 94 04124
(180) 2014.11.21.

(111) 144.092
(210) M 94 03980
(180) 2014.11.09.

(111) 144.103
(210) M 94 04043
(180) 2014.11.14.

(111) 144.106
(210) M 94 03996
(180) 2014.11.10.

(111) 144.401
(210) M 94 04008
(180) 2014.11.11.

(111) 144.409
(210) M 94 04222
(180) 2014.11.28.

(111) 144.529
(210) M 94 04204
(180) 2014.11.25.

(111) 144.667
(210) M 94 04044
(180) 2014.11.14.

(111) 144.683
(210) M 94 04009
(180) 2014.11.11.

(111) 144.721
(210) M 94 04226
(180) 2014.11.28.

(111) 144.722
(210) M 94 04015
(180) 2014.11.11.

(111) 144.730
(210) M 94 04235
(180) 2014.11.29.

(111) 144.806
(210) M 94 03970
(180) 2014.11.08.

(111) 144.872
(210) M 94 04007
(180) 2014.11.11.

(111) 144.881
(210) M 94 04045
(180) 2014.11.14.

(111) 145.181
(210) M 94 04233
(180) 2014.11.29.

(111) 145.183
(210) M 94 04075
(180) 2014.11.17.

(111) 145.238
(210) M 94 04128
(180) 2014.11.21.

(111) 145.358
(210) M 94 04074
(180) 2014.11.17.

(111) 145.442
(210) M 94 04239
(180) 2014.11.29.

(111) 145.450
(210) M 94 04098

(180) 2014.11.18.

(111) 145.712
(210) M 94 03966
(180) 2014.11.08.

(111) 146.369
(210) M 94 03917
(180) 2014.11.02.

(111) 146.476
(210) M 94 04095
(180) 2014.11.18.

(111) 147.813
(210) M 96 02322
(180) 2014.11.04.

(111) 148.060
(210) M 94 04137
(180) 2014.11.21.

(111) 148.245
(210) M 94 04062
(180) 2014.11.16.

(111) 181.340
(210) M 04 04629
(180) 2014.11.17.

(111) 184.417
(210) M 04 04406
(180) 2014.11.03.

(111) 184.644
(210) M 04 04764
(180) 2014.11.26.

(111) 184.651
(210) M 04 04769
(180) 2014.11.26.

(111) 184.653
(210) M 04 04763
(180) 2014.11.26.

(111) 184.660
(210) M 04 04766
(180) 2014.11.26.

(111) 184.664

(210) M 04 04768
(180) 2014.11.26.

(111) 184.666
(210) M 04 04767
(180) 2014.11.26.

(111) 184.896
(210) M 04 04654
(180) 2014.11.18.

(111) 184.897
(210) M 04 04693
(180) 2014.11.22.

(111) 184.941
(210) M 04 04765
(180) 2014.11.26.

(111) 184.964
(210) M 04 04408
(180) 2014.11.03.

(111) 185.001
(210) M 04 04670
(180) 2014.11.19.

(111) 185.004
(210) M 04 04477
(180) 2014.11.08.

(111) 185.005
(210) M 04 04478
(180) 2014.11.08.

(111) 185.010
(210) M 04 04476
(180) 2014.11.08.

(111) 185.045
(210) M 04 04722
(180) 2014.11.24.

(111) 185.046
(210) M 04 04724
(180) 2014.11.24.

(111) 185.056
(210) M 04 04520
(180) 2014.11.11.

(111) 185.061
(210) M 04 04525
(180) 2014.11.11.

(111) 185.066
(210) M 04 04399
(180) 2014.11.02.

(111) 185.070
(210) M 04 04524
(180) 2014.11.11.

(111) 185.071
(210) M 04 04529
(180) 2014.11.11.

(111) 185.072
(210) M 04 04510
(180) 2014.11.11.

(111) 185.075
(210) M 04 04530
(180) 2014.11.11.

(111) 185.077
(210) M 04 04518
(180) 2014.11.11.

(111) 185.078
(210) M 04 04521
(180) 2014.11.11.

(111) 185.081
(210) M 04 04516
(180) 2014.11.11.

(111) 185.083
(210) M 04 04528
(180) 2014.11.11.

(111) 185.085
(210) M 04 04391
(180) 2014.11.02.

(111) 185.088
(210) M 04 04397
(180) 2014.11.02.

(111) 185.097
(210) M 04 04580
(180) 2014.11.15.

(111) 185.102
(210) M 04 04586
(180) 2014.11.15.

(111) 185.105
(210) M 04 04681
(180) 2014.11.22.

(111) 185.106
(210) M 04 04680
(180) 2014.11.22.

(111) 185.108
(210) M 04 04503
(180) 2014.11.10.

(111) 185.109
(210) M 04 04502
(180) 2014.11.10.

(111) 185.112
(210) M 04 04498
(180) 2014.11.10.

(111) 185.113
(210) M 04 04496
(180) 2014.11.10.

(111) 185.115
(210) M 04 04492
(180) 2014.11.10.

(111) 185.116
(210) M 04 04489
(180) 2014.11.10.

(111) 185.123
(210) M 04 04400
(180) 2014.11.02.

(111) 185.140
(210) M 04 04511
(180) 2014.11.11.

(111) 185.141
(210) M 04 04733
(180) 2014.11.24.

(111) 185.142
(210) M 04 04512

(180) 2014.11.11.

(111) 185.143
(210) M 04 04719
(180) 2014.11.23.

(111) 185.144
(210) M 04 04736
(180) 2014.11.24.

(111) 185.145
(210) M 04 04717
(180) 2014.11.23.

(111) 185.146
(210) M 04 04725
(180) 2014.11.24.

(111) 185.147
(210) M 04 04714
(180) 2014.11.23.

(111) 185.149
(210) M 04 04703
(180) 2014.11.23.

(111) 185.150
(210) M 04 04702
(180) 2014.11.23.

(111) 185.152
(210) M 04 04705
(180) 2014.11.23.

(111) 185.153
(210) M 04 04706
(180) 2014.11.23.

(111) 185.155
(210) M 04 04699
(180) 2014.11.23.

(111) 185.156
(210) M 04 04526
(180) 2014.11.11.

(111) 185.157
(210) M 04 04697
(180) 2014.11.23.

(111) 185.159

(210) M 04 04691
(180) 2014.11.22.

(111) 185.160
(210) M 04 04727
(180) 2014.11.24.

(111) 185.161
(210) M 04 04690
(180) 2014.11.22.

(111) 185.162
(210) M 04 04721
(180) 2014.11.24.

(111) 185.163
(210) M 04 04689
(180) 2014.11.22.

(111) 185.164
(210) M 04 04688
(180) 2014.11.22.

(111) 185.165
(210) M 04 04735
(180) 2014.11.24.

(111) 185.166
(210) M 04 04687
(180) 2014.11.22.

(111) 185.167
(210) M 04 04734
(180) 2014.11.24.

(111) 185.168
(210) M 04 04686
(180) 2014.11.22.

(111) 185.169
(210) M 04 04738
(180) 2014.11.24.

(111) 185.170
(210) M 04 04685
(180) 2014.11.22.

(111) 185.171
(210) M 04 04684
(180) 2014.11.22.

(111) 185.172
(210) M 04 04683
(180) 2014.11.22.

(111) 185.173
(210) M 04 04740
(180) 2014.11.24.

(111) 185.176
(210) M 04 04522
(180) 2014.11.11.

(111) 185.179
(210) M 04 04759
(180) 2014.11.25.

(111) 185.210
(210) M 04 04421
(180) 2014.11.03.

(111) 185.211
(210) M 04 04420
(180) 2014.11.03.

(111) 185.212
(210) M 04 04419
(180) 2014.11.03.

(111) 185.213
(210) M 04 04418
(180) 2014.11.03.

(111) 185.214
(210) M 04 04405
(180) 2014.11.03.

(111) 185.230
(210) M 04 04481
(180) 2014.11.08.

(111) 185.252
(210) M 04 04560
(180) 2014.11.12.

(111) 185.253
(210) M 04 04562
(180) 2014.11.12.

(111) 185.265
(210) M 04 04546
(180) 2014.11.12.

(111) 185.274
(210) M 04 04561
(180) 2014.11.12.

(111) 185.284
(210) M 04 04550
(180) 2014.11.12.

(111) 185.286
(210) M 04 04544
(180) 2014.11.12.

(111) 185.293
(210) M 04 04635
(180) 2014.11.17.

(111) 185.301
(210) M 04 04449
(180) 2014.11.04.

(111) 185.304
(210) M 04 04810
(180) 2014.11.30.

(111) 185.312
(210) M 04 04628
(180) 2014.11.17.

(111) 185.315
(210) M 04 04636
(180) 2014.11.17.

(111) 185.317
(210) M 04 04447
(180) 2014.11.04.

(111) 185.331
(210) M 04 04625
(180) 2014.11.17.

(111) 185.332
(210) M 04 04455
(180) 2014.11.04.

(111) 185.342
(210) M 04 04551
(180) 2014.11.12.

(111) 185.357
(210) M 04 04749

(180) 2014.11.25.

(111) 185.370
(210) M 04 04747
(180) 2014.11.25.

(111) 185.403
(210) M 04 04781
(180) 2014.11.29.

(111) 185.404
(210) M 04 04782
(180) 2014.11.29.

(111) 185.405
(210) M 04 04783
(180) 2014.11.29.

(111) 185.412
(210) M 04 04787
(180) 2014.11.29.

(111) 185.413
(210) M 04 04788
(180) 2014.11.29.

(111) 185.414
(210) M 04 04789
(180) 2014.11.29.

(111) 185.415
(210) M 04 04790
(180) 2014.11.29.

(111) 185.416
(210) M 04 04792
(180) 2014.11.29.

(111) 185.417
(210) M 04 04793
(180) 2014.11.29.

(111) 185.418
(210) M 04 04794
(180) 2014.11.29.

(111) 185.419
(210) M 04 04778
(180) 2014.11.29.

(111) 185.420

(210) M 04 04796
(180) 2014.11.29.

(111) 185.421
(210) M 04 04780
(180) 2014.11.29.

(111) 185.422
(210) M 04 04785
(180) 2014.11.29.

(111) 185.425
(210) M 04 04779
(180) 2014.11.29.

(111) 185.427
(210) M 04 04751
(180) 2014.11.25.

(111) 185.434
(210) M 04 04729
(180) 2014.11.12.

(111) 185.436
(210) M 04 04744
(180) 2014.11.25.

(111) 185.437
(210) M 04 04745
(180) 2014.11.25.

(111) 185.438
(210) M 04 04750
(180) 2014.11.25.

(111) 185.447
(210) M 04 04558
(180) 2014.11.12.

(111) 185.468
(210) M 04 04484
(180) 2014.11.09.

(111) 185.469
(210) M 04 04486
(180) 2014.11.09.

(111) 185.472
(210) M 04 04694
(180) 2014.11.22.

(111) 185.473
(210) M 04 04695
(180) 2014.11.22.

(111) 185.548
(210) M 04 04592
(180) 2014.11.15.

(111) 185.552
(210) M 04 04594
(180) 2014.11.15.

(111) 185.560
(210) M 04 04593
(180) 2014.11.15.

(111) 185.561
(210) M 04 04584
(180) 2014.11.15.

(111) 185.708
(210) M 04 04732
(180) 2014.11.24.

(111) 185.722
(210) M 04 04515
(180) 2014.11.11.

(111) 185.741
(210) M 04 04626
(180) 2014.11.17.

(111) 185.771
(210) M 04 04799
(180) 2014.11.30.

(111) 185.773
(210) M 04 04802
(180) 2014.11.30.

(111) 185.775
(210) M 04 04434
(180) 2014.11.03.

(111) 185.776
(210) M 04 04604
(180) 2014.11.16.

(111) 185.778
(210) M 04 04611
(180) 2014.11.16.

(111) 185.779
(210) M 04 04613
(180) 2014.11.16.

(111) 185.780
(210) M 04 04615
(180) 2014.11.16.

(111) 185.781
(210) M 04 04616
(180) 2014.11.16.

(111) 185.782
(210) M 04 04617
(180) 2014.11.16.

(111) 185.783
(210) M 04 04618
(180) 2014.11.16.

(111) 185.785
(210) M 04 04431
(180) 2014.11.03.

(111) 185.787
(210) M 04 04622
(180) 2014.11.16.

(111) 185.788
(210) M 04 04771
(180) 2014.11.29.

(111) 185.789
(210) M 04 04773
(180) 2014.11.29.

(111) 185.790
(210) M 04 04774
(180) 2014.11.29.

(111) 185.791
(210) M 04 04777
(180) 2014.11.29.

(111) 185.801
(210) M 04 04772
(180) 2014.11.29.

(111) 185.802
(210) M 04 04775

(180) 2014.11.29.

(111) 185.803
(210) M 04 04422
(180) 2014.11.03.

(111) 185.806
(210) M 04 04601
(180) 2014.11.16.

(111) 185.807
(210) M 04 04606
(180) 2014.11.16.

(111) 185.809
(210) M 04 04610
(180) 2014.11.16.

(111) 185.810
(210) M 04 04620
(180) 2014.11.16.

(111) 185.811
(210) M 04 04621
(180) 2014.11.16.

(111) 185.812
(210) M 04 04623
(180) 2014.11.16.

(111) 185.827
(210) M 04 04469
(180) 2014.11.05.

(111) 185.829
(210) M 04 04467
(180) 2014.11.05.

(111) 185.830
(210) M 04 04462
(180) 2014.11.05.

(111) 185.831
(210) M 04 04470
(180) 2014.11.05.

(111) 185.836
(210) M 04 04653
(180) 2014.11.18.

(111) 185.838

(210) M 04 04658
(180) 2014.11.18.

(111) 185.840
(210) M 04 04665
(180) 2014.11.18.

(111) 185.887
(210) M 04 04655
(180) 2014.11.18.

(111) 185.897
(210) M 04 04415
(180) 2014.11.03.

(111) 185.915
(210) M 04 04433
(180) 2014.11.03.

(111) 185.926
(210) M 04 04479
(180) 2014.11.08.

(111) 185.940
(210) M 04 04669
(180) 2014.11.19.

(111) 185.943
(210) M 04 04612
(180) 2014.11.16.

(111) 185.991
(210) M 04 04458
(180) 2014.11.05.

(111) 185.992
(210) M 04 04459
(180) 2014.11.05.

(111) 185.993
(210) M 04 04466
(180) 2014.11.05.

(111) 185.994
(210) M 04 04643
(180) 2014.11.18.

(111) 185.995
(210) M 04 04645
(180) 2014.11.18.

(111) 186.016
(210) M 04 04490
(180) 2014.11.10.

(111) 186.017
(210) M 04 04508
(180) 2014.11.10.

(111) 186.152
(210) M 04 04555
(180) 2014.11.12.

(111) 186.176
(210) M 04 04542
(180) 2014.11.12.

(111) 186.177
(210) M 04 04543
(180) 2014.11.12.

(111) 186.178
(210) M 04 04559
(180) 2014.11.12.

(111) 186.241
(210) M 04 04396
(180) 2014.11.02.

(111) 186.283
(210) M 04 04401
(180) 2014.11.02.

(111) 186.368
(210) M 04 04603
(180) 2014.11.16.

(111) 186.418
(210) M 04 04651
(180) 2014.11.18.

(111) 186.427
(210) M 04 04776
(180) 2014.11.29.

(111) 186.708
(210) M 04 04718
(180) 2014.11.23.

(111) 186.709
(210) M 04 04701
(180) 2014.11.23.

(111) 186.981
(210) M 06 00709
(180) 2014.11.15.

(111) 186.993
(210) M 04 04570
(180) 2014.11.15.

(111) 187.053
(210) M 04 04482
(180) 2014.11.08.

(111) 187.066
(210) M 04 04432
(180) 2014.11.03.

(111) 187.307
(210) M 04 04523
(180) 2014.11.11.

(111) 187.501
(210) M 04 04710
(180) 2014.11.23.

(111) 187.502
(210) M 04 04499
(180) 2014.11.10.

(111) 187.607
(210) M 04 04650
(180) 2014.11.18.

(111) 187.864
(210) M 04 04423
(180) 2014.11.03.

(111) 187.888
(210) M 04 04640
(180) 2014.11.18.

(111) 188.520
(210) M 04 04674
(180) 2014.11.19.

(111) 188.569
(210) M 04 04497
(180) 2014.11.10.

(111) 188.619
(210) M 04 04631

(180) 2014.11.17.

(111) 188.928
(210) M 04 04791
(180) 2014.11.29.

(111) 189.020
(210) M 04 04472
(180) 2014.11.05.

(111) 189.266
(210) M 04 04805
(180) 2014.11.30.

(111) 189.428
(210) M 06 01773
(180) 2014.11.08.

(111) 189.699
(210) M 04 04565
(180) 2014.11.15.

(111) 190.058
(210) M 04 04595
(180) 2014.11.15.

(111) 190.333
(210) M 04 04730
(180) 2014.11.12.

(111) 190.579
(210) M 04 04474
(180) 2014.11.08.

(111) 192.478
(210) M 04 04811
(180) 2014.11.30.

(111) 211.048
(210) M 13 00016
(180) 2014.11.17.

A rovat 277 darab közlést tartalmaz.

Védjegyoltalom megszűnése lemondás miatt

(111) 185.514
(732) Pécs-Baranyai Kereskedelmi és Iparkamara, Pécs (HU)

A rovat 1 darab közlést tartalmaz.

Védjegyoltalom megújítása

(111) 117.002
(732) TEVA Gyógyszergyár Zártkörűen Működő Részvénytársaság, Debrecen (HU)

(111) 117.611
(732) Miner Enterprises, Inc., Geneva, Illinois (US)

(111) 117.691
(732) Valeant Spólka z ograniczona odpowiedzialnoscia Spolka jawna, Rzeszów (PL)

(111) 118.083
(732) VISA INTERNATIONAL SERVICE ASSOCIATION /Delaware államban bejegyzett cég/, Foster City, California (US)

(111) 124.931
(732) TEVA Gyógyszergyár Zártkörűen Működő Részvénytársaság, Debrecen (HU)

(111) 125.271
(732) Chiquita Brands L.L.C., Charlotte, North Carolina (US)

(111) 125.484
(732) The Gillette Company (Delaware állam törvényei szerint működő vállalat), Boston, Massachusetts (US)

(111) 141.658
(732) GRUPA MASPEX Sp.z.o.o.S.K.A., Wadowice (PL)

(111) 143.133
(732) Iglo Foods Group Limited, Feltham (GB)

(111) 143.849
(732) THE CLOROX COMPANY (Delaware állam törvényei szerint működő vállalat), Oakland, Kalifornia (US)

(111) 143.867
(732) THE CLOROX COMPANY (Delaware állam törvényei szerint működő vállalat), Oakland, Kalifornia (US)

(111) 144.666
(732) CSIM Pte. Ltd., Singapore (SG)

(111) 144.831
(732) Amcor Limited, Abbotsford, Victoria (AU)

(111) 144.921
(732) Petneházi Tekla, Budapest (HU)

(111) 146.366
(732) PRENOR Kertészeti és Parképítő Kft, Szombathely (HU)

(111) 146.637
(732) INTEREX Kft., Székesfehérvár (HU)

(111) 147.111
(732) 3M Company (Delaware államban működő cég), St. Paul Minnesota (US)

(111) 147.302
(732) TÜV Rheinland InterCert Műszaki Felügyeleti és Tanúsító Kft., Budapest (HU)

(111) 147.900
(732) Chiquita Brands L.L.C., Charlotte, North Carolina (US)

(111) 147.901
(732) Chiquita Brands L.L.C., Charlotte, North Carolina (US)

(111) 148.718
(732) MONTEI CONSULTING INC., Tortola (VG)

(111) 152.161
(732) TÜV Rheinland InterCert Műszaki Felügyeleti és Tanúsító Kft., Budapest (HU)

(111) 182.675
(732) TEVA Gyógyszergyár Zártkörűen Működő Részvénytársaság, Debrecen (HU)

(111) 182.819
(732) IKO Kábeltévé Szolgáltató Kft., Budapest (HU)

(111) 182.820
(732) IKO Kábeltévé Szolgáltató Kft., Budapest (HU)

(111) 182.989
(732) IKO Kábeltévé Szolgáltató Kft., Budapest (HU)

(111) 182.992
(732) IKO Kábeltévé Szolgáltató Kft., Budapest (HU)

(111) 183.301
(732) TEVA Gyógyszergyár Zártkörűen Működő Részvénytársaság, Debrecen (HU)

(111) 183.355
(732) IKO Kábeltévé Szolgáltató Kft., Budapest (HU)

(111) 185.025
(732) Ragonese Kft., Budapest (HU)

(111) 185.064
(732) Óbudai Egyetem, Budapest (HU)

(111) 185.306
(732) ARTEVOS GmbH, Karlsruhe (DE)

(111) 186.014
(732) ILZER Italgyártó Zrt., Monor (HU)

(111) 186.170

(732) MAGYAR KÖNYVKLUB Kiadó és Kereskedelmi Zártkörűen működő Részvénytársaság, Budapest (HU)

(111) 186.479
(732) SANDOZ Hungária Kereskedelmi Kft., Budapest (HU)

(111) 186.742
(732) Teva Gyógyszergyár Zrt., Debrecen (HU)

(111) 186.835
(732) 3M Company (Deleware államban bejegyzett cég), St. Paul, Minnesota (US)

(111) 187.193
(732) SPAR Magyarország Kereskedelmi Kft., Bicske (HU)

(111) 187.196
(732) SPAR Magyarország Kereskedelmi Kft., Bicske (HU)

(111) 187.370
(732) NATURPRODUKT Kft., Törökbálint (HU)

(111) 187.628
(732) Csepel Kerékpárgyártó és Forgalmazó Zrt., Budapest (HU)

(111) 187.684
(732) Warner Chilcott Company, LLC, Fajardo, Puerto Rico (PR)

(111) 188.698
(732) TEVA Gyógyszergyár Zártkörűen Működő Részvénytársaság, Debrecen (HU)

(111) 188.784
(732) Szegedi Paprika Fűszer- és Konzervgyártó Zrt., Szeged (HU)

(111) 189.201
(732) Szegedi Paprika Fűszer- és Konzervgyártó Zrt., Szeged (HU)

(111) 189.417
(732) Szegedi Paprika Fűszer- és Konzervgyártó Zrt., Szeged (HU)

A rovat 46 darab közlést tartalmaz.

Vegyes védjegyközlemények - Lajstromozott védjegyeket érintő közlemények

Jogutódlás

(111) 117.691
(732) Valeant Spólka z ograniczona odpowiedzialnoscia Spolka jawna, Rzeszów (PL)

(111) 118.888
(732) Valeant Spólka z ograniczona odpowiedzialnoscia Spolka jawna, Rzeszów (PL)

(111) 120.338
(732) CEVA SANTE ANIMALE, Libourne (FR)

(111) 120.773
(732) Valeant Spólka z ograniczona odpowiedzialnoscia Spolka jawna, Rzeszów (PL)

(111) 124.972
(732) Zoetis Services LLC, New Jersey (US)

(111) 126.267
(732) Valeant Spólka z ograniczona odpowiedzialnoscia Spolka jawna, Rzeszów (PL)

(111) 127.843
(732) Valeant Spólka z ograniczona odpowiedzialnoscia Spolka jawna, Rzeszów (PL)

(111) 130.225
(732) Zoetis Services LLC, New Jersey (US)

(111) 130.516
(732) Zoetis Services LLC, New Jersey (US)

(111) 141.323
(732) Zoetis Services LLC, New Jersey (US)

(111) 141.658
(732) GRUPA MASPEX Sp.z.o.o.S.K.A., Wadowice (PL)

(111) 143.133
(732) Iglo Foods Group Limited, Feltham (GB)

(111) 146.114
(732) Zoetis Services LLC, New Jersey (US)

(111) 147.042
(732) INPOL GRONIKOWSCY Spólka jawna, Torunska 73 (PL)

(111) 147.302
(732) TÜV Rheinland InterCert Műszaki Felügyeleti és Tanúsító Kft., Budapest (HU)

(111) 147.581
(732) Mworks Print Zrt., Budapest (HU)

(111) 148.720
(732) Weissenböck Baustoffwerk Gesellschaft m.b.H., Neunkirchen (AT)

(111) 148.933
(732) Fábián Kázmér, Kunszentmiklós (HU)

(111) 152.161
(732) TÜV Rheinland InterCert Műszaki Felügyeleti és Tanúsító Kft., Budapest (HU)

(111) 152.614
(732) Zoetis Services LLC, New Jersey (US)

(111) 153.497
(732) Valeant Spólka z ograniczona odpowiedzialnoscia Spolka jawna, Rzeszów (PL)

(111) 154.369
(732) Carrier Corporation, Farmington, Connecticut (US)

(111) 154.370
(732) Carrier Corporation, Farmington, Connecticut (US)

(111) 155.713
(732) Valeant Spólka z ograniczona odpowiedzialnoscia Spolka jawna, Rzeszów (PL)

(111) 155.721
(732) Meredith Corporation, Des Moines, Iowa 50309 (US)

(111) 155.725
(732) Meredith Corporation, Des Moines, Iowa 50309 (US)

(111) 157.646
(732) Weissenböck Baustoffwerk Gesellschaft m.b.H., Neunkirchen (AT)

(111) 160.469
(732) Mworks Print Zrt., Budapest (HU)

(111) 160.597
(732) Zoetis Services LLC, New Jersey (US)

(111) 164.411
(732) Meredith Corporation, Des Moines, Iowa 50309 (US)

(111) 167.707
(732) Meredith Corporation, Des Moines, Iowa 50309 (US)

(111) 170.914
(732) CEVA SANTE ANIMALE, Libourne (FR)

(111) 171.961
(732) Regional Energy and Environment EST., Riyadh (SA)

(111) 173.139
(732) Mworks Print Zrt., Budapest (HU)

(111) 176.727
(732) INPOL GRONIKOWSCY Spólka jawna, Torunska 73 (PL)

(111) 178.550
(732) SB Lifestyle Brands LLC, Los Angeles, CA (US)

(111) 178.949
(732) Zoetis Services LLC, New Jersey (US)

(111) 183.074
(732) Zoetis Services LLC, New Jersey (US)

(111) 185.064
(732) Óbudai Egyetem, Budapest (HU)

(111) 185.306
(732) ARTEVOS GmbH, Karlsruhe (DE)

(111) 189.826
(732) Mworks Print Zrt., Budapest (HU)

(111) 189.967
(732) Mworks Print Zrt., Budapest (HU)

(111) 192.494
(732) Mworks Print Zrt., Budapest (HU)

(111) 192.693
(732) Cenacolo International Tanácsadó és Szolgáltató Korlátolt Felelősségű Társaság, Budapest (HU)

(111) 192.987
(732) Regional Energy and Environment EST., Riyadh (SA)

(111) 195.203
(732) FORNETTI HOLDING Korlátolt Felelősségű Társaság, Kecskemét (HU)

(111) 195.426
(732) TM25 Holding B.V., 1114 AN Amsterdam-Duivendrecht (NL)

(111) 195.456
(732) TM25 Holding B.V., 1114 AN Amsterdam-Duivendrecht (NL)

(111) 196.244
(732) Mworks Print Zrt., Budapest (HU)

(111) 197.119
(732) Cenacolo International Tanácsadó és Szolgáltató Korlátolt Felelősségű Társaság, Budapest (HU)

(111) 197.689

(732) Lengyel István, Budapest (HU)

(111) 197.700
(732) FORNETTI HOLDING Korlátolt Felelősségű Társaság, Kecskemét (HU)

(111) 197.887
(732) Németh Sándor, Pécs-Vasas (HU)

(111) 199.694
(732) FORNETTI HOLDING Korlátolt Felelősségű Társaság, Kecskemét (HU)

(111) 200.256
(732) GREMESE Babahordozók Kereskedelmi Korlátolt Felelősségű Társaság, Felsőpakony (HU)

(111) 200.627
(732) Mworks Print Zrt., Budapest (HU)

(111) 201.074
(732) Mworks Print Zrt., Budapest (HU)

(111) 201.075
(732) Mworks Print Zrt., Budapest (HU)

(111) 201.598
(732) Mworks Print Zrt., Budapest (HU)

(111) 201.599
(732) Mworks Print Zrt., Budapest (HU)

(111) 202.640
(732) Mworks Print Zrt., Budapest (HU)

(111) 203.179
(732) FORNETTI HOLDING Korlátolt Felelősségű Társaság, Kecskemét (HU)

(111) 203.183
(732) FORNETTI HOLDING Korlátolt Felelősségű Társaság, Kecskemét (HU)

(111) 204.674
(732) FORNETTI HOLDING Korlátolt Felelősségű Társaság, Kecskemét (HU)

(111) 207.823
(732) Mworks Print Zrt., Budapest (HU)

(111) 207.968
(732) Mworks Print Zrt., Budapest (HU)

(111) 211.015
(732) FORNETTI HOLDING Korlátolt Felelősségű Társaság, Kecskemét (HU)

(111) 211.016
(732) FORNETTI HOLDING Korlátolt Felelősségű Társaság, Kecskemét (HU)

(111) 211.096
(732) FORNETTI HOLDING Korlátolt Felelősségű Társaság, Kecskemét (HU)

(111) 211.244
(732) FORNETTI HOLDING Korlátolt Felelősségű Társaság, Kecskemét (HU)

(111) 213.354
(732) Mworks Print Zrt., Budapest (HU)

(111) 213.933
(732) Mworks Print Zrt., Budapest (HU)

(111) 214.863
(732) FORNETTI HOLDING Korlátolt Felelősségű Társaság, Kecskemét (HU)

(111) 214.889
(732) FORNETTI HOLDING Korlátolt Felelősségű Társaság, Kecskemét (HU)

(111) 214.908
(732) FORNETTI HOLDING Korlátolt Felelősségű Társaság, Kecskemét (HU)

(111) 214.910
(732) FORNETTI HOLDING Korlátolt Felelősségű Társaság, Kecskemét (HU)

(111) 215.119
(732) FORNETTI HOLDING Korlátolt Felelősségű Társaság, Kecskemét (HU)

(111) 215.474
(732) FORNETTI HOLDING Korlátolt Felelősségű Társaság, Kecskemét (HU)

(111) 215.591
(732) FORNETTI HOLDING Korlátolt Felelősségű Társaság, Kecskemét (HU)

A rovat 79 darab közlést tartalmaz.

Képviseleti megbízás

(111) 146.637
(732) INTEREX Kft., Székesfehérvár (HU)
(740) DANUBIA Szabadalmi és Jogi Iroda Kft., Budapest

(111) 147.111
(732) 3M Company (Delaware államban működő cég), St. Paul Minnesota (US)
(740) Kajtár Takács Hegymegi-Barakonyi Baker & McKenzie Ügyvédi Iroda, Budapest

(111) 185.025
(732) Ragonese Kft., Budapest (HU)
(740) SBGK Ügyvédi Iroda, Budapest

(111) 186.835

(732) 3M Company (Deleware államban bejegyzett cég), St. Paul, Minnesota (US)
(740) Kajtár Takács Hegymegi-Barakonyi Baker & McKenzie Ügyvédi Iroda, Budapest

(111) 187.628
(732) Csepel Kerékpárgyártó és Forgalmazó Zrt., Budapest (HU)
(740) Dr. Krajnyák & Társa Ügyvédi Iroda, Budapest

(111) 199.528
(732) Columbia (Deutschland) GmbH, , Hamburg (DE)
(740) Danubia Szabadalmi és Jogi Iroda Kft., Budapest

(111) 211.836
(732) Zone Europe Kft., Budapest (HU)
(740) Knight Bird & Bird Iroda, Budapest

(111) 213.413
(732) Zone Europe Kft., Budapest (HU)
(740) Knight Bird & Bird Iroda, Budapest

A rovat 8 darab közlést tartalmaz.

Képviselet megszűnése

(111) 147.111
(732) 3M Company (Delaware államban működő cég), St. Paul Minnesota (US)

(111) 185.025
(732) Ragonese Kft., Budapest (HU)

(111) 186.835
(732) 3M Company (Deleware államban bejegyzett cég), St. Paul, Minnesota (US)

(111) 187.628
(732) Csepel Kerékpárgyártó és Forgalmazó Zrt., Budapest (HU)

(111) 199.528
(732) Columbia (Deutschland) GmbH, , Hamburg (DE)

(111) 211.836
(732) Zone Europe Kft., Budapest (HU)

(111) 213.413
(732) Zone Europe Kft., Budapest (HU)

A rovat 7 darab közlést tartalmaz.

Név-, illetve címváltozás

(111) 124.958

(732) Trinseo Europe GmbH, Horgen (CH)

(111) 125.271
(732) Chiquita Brands L.L.C., Charlotte, North Carolina (US)

(111) 125.865
(732) Trinseo Europe GmbH, Horgen (CH)

(111) 141.658
(732) GRUPA MASPEX Sp.z.o.o.S.K.A., Wadowice (PL)

(111) 146.637
(732) INTEREX Kft., Székesfehérvár (HU)

(111) 147.900
(732) Chiquita Brands L.L.C., Charlotte, North Carolina (US)

(111) 147.901
(732) Chiquita Brands L.L.C., Charlotte, North Carolina (US)

(111) 152.346
(732) SAVENCIA SA, Viroflay (FR)

(111) 187.193
(732) SPAR Magyarország Kereskedelmi Kft., Bicske (HU)

(111) 190.331
(732) Monarchy Manufacturing Kft., Budapest (HU)

A rovat 10 darab közlést tartalmaz.

Használati szerződés

(111) 169.163
(732) Fio-Rent Ingatlanhasznosító Kereskedelmi Kft., Törökbálint (HU)
(740) dr Formanek Zoltán ügyvéd, Budapest

(111) 214.995
(732) Varga Ferenc 1/3, Debrecen (HU)
Gencsi Zoltán 2/3, Debrecen (HU)
(740) Dr. Kodela Viktor, Kodela Ügyvédi Iroda, Budapest

(111) 214.996
(732) Gencsi Zoltán 2/3, Debrecen (HU)
Varga Ferenc 1/3, Debrecen (HU)
(740) Dr. Kodela Viktor, Kodela Ügyvédi Iroda, Budapest

A rovat 3 darab közlést tartalmaz.

NEMZETKÖZI VÉDJEGYKÖZLEMÉNYEK

Védjegybejelentések meghirdetése

(111) 562.021
(541) FEMINIC
(511) 5, 10
(580) 2015.04.23.
(450) GAZ 15/2015

---

(111) 699.822
(541) NETLINE
(511) 3
(580) 2015.04.23.
(450) GAZ 15/2015

---

(111) 728.336
(541) RONFNYL
(511) 3, 5
(580) 2015.04.23.
(450) GAZ 15/2015

---

(111) 1.067.571
(546)
Vietnam Airlines
(511) 39
(580) 2015.04.23.
(450) GAZ 15/2015

---

(111) 1.109.975
(546)
Ceha
(511) 7, 9, 11, 20
(580) 2015.04.16.
(450) GAZ 14/2015

---

(111) 1.242.539
(541) TEMPUR SEALY
(511) 35-36
(580) 2015.04.16.
(450) GAZ 14/2015

---

(111) 1.242.554
(541) FARNESE
(511) 9, 16, 41
(580) 2015.04.16.
(450) GAZ 14/2015

---

(111) 1.242.596

(541) NutriGain
(511) 31
(580) 2015.04.16.
(450) GAZ 14/2015

---

(111) 1.242.614
(546) 宁芬保
Ning Fen Bao
(511) 20-21
(580) 2015.04.16.
(450) GAZ 14/2015

---

(111) 1.242.638
(546) VACUSERA
(511) 5, 10, 35
(580) 2015.04.16.
(450) GAZ 14/2015

---

(111) 1.242.673
(546)
VITASIA
(511) 16, 29-33
(580) 2015.04.16.
(450) GAZ 14/2015

---

(111) 1.242.725
(541) SOMAT GOLD
(511) 3
(580) 2015.04.16.
(450) GAZ 14/2015

---

(111) 1.242.730
(546)
НАТРИЙ ДВУУГЛЕКИСЛЫЙ
Сода пищевая
ГОСТ 2156-76
(511) 5, 30
(580) 2015.04.16.
(450) GAZ 14/2015

---

(111) 1.242.791

(546)

(511) 29
(580) 2015.04.16.
(450) GAZ 14/2015

---

(111) 1.242.826
(546)

(511) 32, 35, 39
(580) 2015.04.16.
(450) GAZ 14/2015

---

(111) 1.242.852
(541) KLIER
(511) 3, 35, 44
(580) 2015.04.16.
(450) GAZ 14/2015

---

(111) 1.242.858
(546) HerbalSept

(511) 5, 30
(580) 2015.04.16.
(450) GAZ 14/2015

---

(111) 1.242.998
(541) AURELIUS
(511) 35-36
(580) 2015.04.16.
(450) GAZ 14/2015

---

(111) 1.243.017

(546)

(511) 32, 35, 39
(580) 2015.04.16.
(450) GAZ 14/2015

---

(111) 1.243.018
(546)

(511) 32, 35, 39
(580) 2015.04.16.
(450) GAZ 14/2015

---

(111) 1.243.031
(541) PDC BRANDS
(511) 3
(580) 2015.04.16.
(450) GAZ 14/2015

---

(111) 1.243.081
(541) Monobond Etch & Prime
(511) 5
(580) 2015.04.16.
(450) GAZ 14/2015

---

(111) 1.243.120
(546) TOUCHBANK

(511) 35-36
(580) 2015.04.16.
(450) GAZ 14/2015

---

(111) 1.243.123
(546)

(511) 1-4, 17, 19, 27, 35, 40
(580) 2015.04.16.
(450) GAZ 14/2015

---

(111) 1.243.167
(541) Yomogi
(511) 5
(580) 2015.04.16.
(450) GAZ 14/2015

---

(111) 1.243.231
(546)

(511) 3, 5
(580) 2015.04.23.
(450) GAZ 15/2015

---

(111) 1.243.243
(546)

(511) 35-37, 43
(580) 2015.04.23.
(450) GAZ 15/2015

---

(111) 1.243.310
(541) FUN BALL
(511) 3
(580) 2015.04.23.
(450) GAZ 15/2015

---

(111) 1.243.311
(546)

(511) 25
(580) 2015.04.23.

(450) GAZ 15/2015

---

(111) 1.243.325

(546)

(511) 38

(580) 2015.04.23.

(450) GAZ 15/2015

---

(111) 1.243.336

(546)

(511) 7

(580) 2015.04.23.

(450) GAZ 15/2015

---

(111) 1.243.478

(541) INTUITY

(511) 20

(580) 2015.04.23.

(450) GAZ 15/2015

---

(111) 1.243.503

(546) pdc brands
beauty & wellness

(511) 3

(580) 2015.04.23.

(450) GAZ 15/2015

---

(111) 1.243.516

(546)

(511) 8, 11, 21, 30

(580) 2015.04.23.

(450) GAZ 15/2015

---

(111) 1.243.573

(546)

(511) 29

(580) 2015.04.23.

(450) GAZ 15/2015

---

(111) 1.243.619
(541) URBINI
(511) 3, 10, 12, 16, 18, 20, 24-25, 28
(580) 2015.04.23.
(450) GAZ 15/2015

---

(111) 1.243.656
(541) VITASIA
(511) 16, 29-33
(580) 2015.04.23.
(450) GAZ 15/2015

---

(111) 1.243.665
(546) GRADIENT
(511) 9, 42
(580) 2015.04.23.
(450) GAZ 15/2015

---

(111) 1.243.666
(546) GSCAN
(511) 9, 42
(580) 2015.04.23.
(450) GAZ 15/2015

---

(111) 1.243.703
(546) Comita
(511) 7, 9, 11, 35-38, 42
(580) 2015.04.23.
(450) GAZ 15/2015

---

(111) 1.243.766
(546) JUSTPLAY
(511) 25, 35
(580) 2015.04.23.
(450) GAZ 15/2015

---

(111) 1.243.774
(546)
KÜBLER
WORKWEAR
(511) 9, 25, 35
(580) 2015.04.23.
(450) GAZ 15/2015

---

(111) 1.243.777

(541) CIRCUIT

(511) 9, 38, 42

(580) 2015.04.23.

(450) GAZ 15/2015

---

(111) 1.243.783

(546)

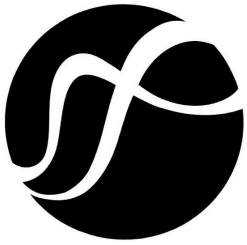

(511) 1, 5, 10

(580) 2015.04.23.

(450) GAZ 15/2015

A rovat 44 darab közlést tartalmaz.

Bejegyzések a kiegészítő lajstromba

Védjegybejelentések magyarországi oltalmának elismerése

(111) 1.070.482
(151) 2015.07.20.

(111) 1.148.116
(151) 2015.07.20.

(111) 1.201.729
(151) 2015.07.20.

(111) 1.221.264
(151) 2015.05.19.

(111) 1.225.065
(151) 2015.07.20.

(111) 1.225.098
(151) 2015.07.20.

(111) 1.225.116
(151) 2015.07.20.

(111) 1.225.220
(151) 2015.07.20.

(111) 1.225.275
(151) 2015.07.20.

(111) 1.225.287
(151) 2015.07.20.

(111) 1.225.327
(151) 2015.07.20.

(111) 1.225.352
(151) 2015.07.20.

(111) 1.225.389
(151) 2015.07.20.

(111) 1.225.450
(151) 2015.07.20.

(111) 1.225.467
(151) 2015.07.20.

(111) 1.225.497
(151) 2015.07.20.

(111) 1.225.526
(151) 2015.07.20.

(111) 1.225.562
(151) 2015.07.20.

(111) 1.225.655
(151) 2015.07.20.

(111) 1.225.674
(151) 2015.07.20.

(111) 1.225.771
(151) 2015.07.20.

(111) 1.225.799
(151) 2015.07.20.

(111) 1.225.805
(151) 2015.07.20.

(111) 1.225.833
(151) 2015.07.20.

(111) 1.227.878
(151) 2015.07.08.

A rovat 25 darab közlést tartalmaz.

INTÉZMÉNYI KÖZLEMÉNYEK

Hirdetményi úton történő kézbesítés

A döntés ügyszáma és az intézkedés száma:	**A 11 80981 / 10**
A döntés tárgya:	Nemzetközi védjegybejelentés oltalmának részleges elismerése
A címzett(ek) neve(i) és utolsó ismert címe:	World Medicine Ilaclari Limited Sirketi, Günesli Balciral Istambul, Evren Mah. Camiyolu Cad. No: 50 K 2 (TR)

A döntés ügyszáma és az intézkedés száma:	**A 12 04140 / 11**
A döntés tárgya:	Nemzetközi védjegybejelentés oltalmának részleges elismerése felszólalás esetén
A címzett(ek) neve(i) és utolsó ismert címe:	hot buffalo~s foods ag, FL-9486 Schaanwald, Rüfestr. 9 (LI)

A döntés ügyszáma és az intézkedés száma:	**A 12 04654 / 9**
A döntés tárgya:	Nemzetközi védjegybejelentés elutasítása
A címzett(ek) neve(i) és utolsó ismert címe:	R. Seelig & Hille oHG, 40549 Düsseldorf, Kevelaerer Str. 21-23 (DE)

A döntés ügyszáma és az intézkedés száma:	**M 05 01568 / 8**
A döntés tárgya:	Képviselet megszűnésének tudomásulvétele
A címzett(ek) neve(i) és utolsó ismert címe:	Bábolna Élelmiszeripari Részvénytársaság, Bábolna, 2943 dr. Köves János u. 3. (HU)

A döntés ügyszáma és az intézkedés száma:	**M 05 01597 / 7**
A döntés tárgya:	Képviselet megszűnésének tudomásulvétele
A címzett(ek) neve(i) és utolsó ismert címe:	Szabó József, Mosonmagyaróvár, 9200 Flesch Károly u. 6. (HU) ANDRÁSSY KÚRIA Szálloda és Vendéglátóipari Kft., Tarcal, 3915 Fő u. 94. (HU)

A döntés ügyszáma és az intézkedés száma:	**M 09 00377 / 18**
A döntés tárgya:	Jogutódlás tudomásulvétele
A címzett(ek) neve(i) és utolsó ismert címe:	Batta Judit, Batta Judit Ügyvédi Iroda, Budapest, 1085 Baross u. 22-26. (HU)

A döntés ügyszáma és az intézkedés száma:	**M 14 00484 / 26**
A döntés tárgya:	Képviseletváltozás tudomásulvétele
A címzett(ek) neve(i) és utolsó ismert címe:	Füri Mihályné Dr., Budapest, 1144 Thököly út 21-23. (HU)

A döntés ügyszáma és az intézkedés száma:	**M 14 01754 / 20**
A döntés tárgya:	Képviseleti megbízás tudomásulvétele
A címzett(ek) neve(i) és utolsó ismert címe:	Szabó Péter, Debrecen, 4024 Lehel u. 24. (HU)

A döntés ügyszáma és az intézkedés száma:	**M 15 00516 / 8**
A döntés tárgya:	Döntés visszavonása
A címzett(ek) neve(i) és utolsó ismert címe:	Bride Love Kft., Budapest, 1121 Báthory u. 17. III. 10. (HU)

A döntés ügyszáma és az intézkedés száma:	**M 15 00679 / 4**
A döntés tárgya:	Felhívás nyilatkozattételre
A címzett(ek) neve(i) és utolsó ismert címe:	Németh László, Budapest, 1138 Madarász Viktor u. 47-49. (HU)

A döntés ügyszáma és az intézkedés száma:	**M 15 00680 / 4**
A döntés tárgya:	Felhívás nyilatkozattételre
A címzett(ek) neve(i) és utolsó ismert címe:	Németh László, Budapest, 1138 Madarász Viktor u. 47-49. (HU)

A döntés ügyszáma és az intézkedés száma:	**M 15 00682 / 4**
A döntés tárgya:	Védjegybejelentés visszavontnak tekintése
A címzett(ek) neve(i) és utolsó ismert címe:	Petrásovits Judit, Budapest, 1096 Lechner Ödön fasor 6. (HU)

A döntés ügyszáma és az intézkedés száma:	**M 15 00683 / 4**
A döntés tárgya:	Védjegybejelentés visszavontnak tekintése
A címzett(ek) neve(i) és utolsó ismert címe:	Petrásovits Judit, Budapest, 1096 Lechner Ödön fasor 6. (HU)

A döntés ügyszáma és az intézkedés száma:	**M 15 00684 / 4**
A döntés tárgya:	Védjegybejelentés visszavontnak tekintése
A címzett(ek) neve(i) és utolsó ismert címe:	Petrásovits Judit, Budapest, 1096 Lechner Ödön fasor 6. (HU)

A döntés ügyszáma és az intézkedés száma:	**M 15 00685 / 4**
A döntés tárgya:	Védjegybejelentés visszavontnak tekintése
A címzett(ek) neve(i) és utolsó ismert címe:	Petrásovits Judit, Budapest, 1096 Lechner Ödön fasor 6. (HU)

A döntés ügyszáma és az intézkedés száma:	**M 15 00686 / 4**
A döntés tárgya:	Védjegybejelentés visszavontnak tekintése
A címzett(ek) neve(i) és utolsó ismert címe:	Petrásovits Judit, Budapest, 1096 Lechner Ödön fasor 6. (HU)

A döntés ügyszáma és az intézkedés száma:	**M 15 00688 / 4**
A döntés tárgya:	Védjegybejelentés visszavontnak tekintése
A címzett(ek) neve(i) és utolsó ismert címe:	Dányi András, Budapest, 1068 Király u. 80. (HU)

A döntés ügyszáma és az intézkedés száma:	**M 15 00911 / 4**
A döntés tárgya:	Védjegybejelentés visszavontnak tekintése
A címzett(ek) neve(i) és utolsó ismert címe:	Királyné Bagi Judit, Debrecen, 4001 Pf:.483. (HU)

A döntés ügyszáma és az intézkedés száma:	**M 15 01416 / 8**
A döntés tárgya:	Védjegy lajstromozása különleges gyorsított eljárásban
A címzett(ek) neve(i) és utolsó ismert címe:	GriffSoft Informatikai Zrt., Budapest, 1041 Görgey Artúr u. 69-71. (HU)

A döntés ügyszáma és az intézkedés száma:	**P 00 04298 / 21**
A döntés tárgya:	Végleges szabadalmi oltalom megszűnése díjfizetés elmulasztása miatt
A címzett(ek) neve(i) és utolsó ismert címe:	AbbVie Deutschland GmbH & Co KG, Wiesbaden, 65205 Max-Planck-Ring 2a (DE)

A döntés ügyszáma és az intézkedés száma:	**P 00 04590 / 20**
A döntés tárgya:	Végleges szabadalmi oltalom megszűnése díjfizetés elmulasztása miatt
A címzett(ek) neve(i) és utolsó ismert címe:	AbbVie Deutschland GmbH & Co KG, Wiesbaden, 65205 Max-Planck-Ring 2a (DE)

A döntés ügyszáma és az intézkedés száma:	**P 02 03794 / 34**
A döntés tárgya:	Végleges szabadalmi oltalom megszűnése díjfizetés elmulasztása miatt
A címzett(ek) neve(i) és utolsó ismert címe:	Nashwan, Khaled Awad Saleh, Budapest, 1118 Kelenhegyi út 70/A. (HU)

A döntés ügyszáma és az intézkedés száma:	**P 03 03102 / 17**
A döntés tárgya:	Ideiglenes szabadalmi oltalom megszűnése díjfizetés elmulasztása miatt
A címzett(ek) neve(i) és utolsó ismert címe:	Asbóth Domokos, dr.Asbóth, dr.Biczi & Társa Ügyvédi és Szabadalmi Iroda, Budapest, 1012 Pálya u. 9. (HU)

A döntés ügyszáma és az intézkedés száma:	**P 10 00269 / 18**
A döntés tárgya:	Felhívás hiánypótlásra és nyilatkozattételre
A címzett(ek) neve(i) és utolsó ismert címe:	Parragh Gábor, Budapest, 1122 Maros u. 24. (HU)

A döntés ügyszáma és az intézkedés száma:	**P 11 00630 / 25**
A döntés tárgya:	Végleges szabadalmi oltalom megszűnése díjfizetés elmulasztása miatt
A címzett(ek) neve(i) és utolsó ismert címe:	Tőzsér Ferenc, Hernád, 2376 Rákóczi u. 10. (HU)

A döntés ügyszáma és az intézkedés száma:	**P 12 00356 / 14**
A döntés tárgya:	Felhívás nyilatkozattételre és a megadási díj megfizetésére
A címzett(ek) neve(i) és utolsó ismert címe:	Somodi Zoltán, Budapest, 1024 Buday László u. 18. (HU)

A döntés ügyszáma és az intézkedés száma:	**P 13 00382 / 31**
A döntés tárgya:	Képviseleti megbízás tudomásulvétele
A címzett(ek) neve(i) és utolsó ismert címe:	Garamszegi Gábor, Budapest, 1136 Hollán Ernő u. 7/a V/2. (HU)

A döntés ügyszáma és az intézkedés száma:	**P 14 00209 / 13**
A döntés tárgya:	Képviselet megszűnésének tudomásulvétele
A címzett(ek) neve(i) és utolsó ismert címe:	Dyczkowski Zbigniew, Myslenice, 32-400 ul. Reja 8/4 (PL)

A döntés ügyszáma és az intézkedés száma:	**P 14 00333 / 5**
A döntés tárgya:	Szabadalmi eljárás felfüggesztése
A címzett(ek) neve(i) és utolsó ismert címe:	Kocsis János, Budapest, 1213 Hollandi út 225. (HU)

A döntés ügyszáma és az intézkedés száma:	**P 95 02873 / 28**
A döntés tárgya:	Végleges szabadalmi oltalom megszűnése díjfizetés elmulasztása miatt
A címzett(ek) neve(i) és utolsó ismert címe:	Rónoki Antalné, Orosháza, 5900 Szent István út 21. (HU)

A döntés ügyszáma és az intézkedés száma:	**U 14 00082 / 6**
A döntés tárgya:	Használati mintaoltalmi bejelentés visszavontnak tekintése
A címzett(ek) neve(i) és utolsó ismert címe:	Benedek Ibolya, Kozármisleny, 7761 Alsóhegy dűlő 1160 hrsz. (HU)

A rovat 31 darab közlést tartalmaz.

SZABADALMI KÖZLÖNY ÉS VÉDJEGYÉRTESÍTŐ

a Szellemi Tulajdon Nemzeti Hivatalának hivatalos lapja

Webcím: http://www.sztnh.gov.hu/kiadv/szkv/

Felelős kiadó: dr. Bendzsel Miklós

Szerkesztőség: Szellemi Tulajdon Nemzeti Hivatala
1054 Budapest, Garibaldi u. 2.
Telefon: (1) 312 4400
Levélcím: Pf. 552, 1374
E-mail: sztnh@hipo.gov.hu
http://www.sztnh.gov.hu

Felelős vezető: Szabó Richárd
Telefon: (1) 474 5761

HU ISSN 1588–0974